ТИПОВОЙ ПРОЕКТ

409-29-66

АВТОМАТИЗИРОВАННЫЙ ПРИРЕЛЬСОВЫЙ СКЛАД ЦЕМЕНТА ВМЕСТИМОСТЬЮ 4000/2500 тонн

Альбом IV

Нестандартизированное оборудование

15581-05

gost.e-ecolog.ru

ТИПОВОЙ ПРОЕКТ
409-29-66
АВТОМАТИЗИРОВАННЫЙ ПРИРЕЛЬСОВЫЙ СКЛАД ЦЕМЕНТА
ВМЕСТИМОСТЬЮ 4000/2500 тонн

АЛЬБОМ IV
СОСТАВ ПРОЕКТА

АЛЬБОМ I	ОБЩИЕ ДАННЫЕ ТЕХНОЛОГИЧЕСКАЯ ЧАСТЬ ПРОМПРОВОДКИ.
АЛЬБОМ II	АРХИТЕКТУРНО-СТРОИТЕЛЬНАЯ И САНИТАРНО-ТЕХНИЧЕСКАЯ ЧАСТИ. ВЫПУСК 1-ИНВЕНТАРНЫЙ ВАРИАНТ /В МЕТАЛЛЕ/, ВЫПУСК 2-СТАЦИОНАРНЫЙ ВАРИАНТ /В СБОРНОМ ЖЕЛЕЗОБЕТОНЕ/. ВЫПУСК 3-СТАЦИОНАРНЫЙ ВАРИАНТ /В МОНОЛИТНОМ ЖЕЛЕЗОБЕТОНЕ/.
АЛЬБОМ III	СТРОИТЕЛЬНЫЕ ИЗДЕЛИЯ /ИЗ Т П. 409-29-65/.
АЛЬБОМ IV	НЕСТАНДАРТИЗИРОВАННОЕ ОБОРУДОВАНИЕ.
АЛЬБОМ V	ЗАКАЗНЫЕ СПЕЦИФИКАЦИИ. ВЫПУСК 1-НА ТЕХНОЛОГИЧЕСКОЕ ЭЛЕКТРОТЕХНИЧЕСКОЕ ОБОРУДОВАНИЕ И ПРОМПРОВОДКИ. ВЫПУСК 2-НА САНИТАРНО-ТЕХНИЧЕСКОЕ ОБОРУДОВАНИЕ.
АЛЬБОМ VI	СМЕТЫ К АРХИТЕКТУРНО-СТРОИТЕЛЬНОЙ И САНИТАРНО-ТЕХНИЧЕСКОЙ ЧАСТЯМ. ВЫПУСК 1-ИНВЕНТАРНЫЙ ВАРИАНТ /В МЕТАЛЛЕ/. ВЫПУСК 2-СТАЦИОНАРНЫЙ ВАРИАНТ /В СБОРНОМ ЖЕЛЕЗОБЕТОНЕ/. ВЫПУСК 3-СТАЦИОНАРНЫЙ ВАРИАНТ /В МОНОЛИТНОМ ЖЕЛЕЗОБЕТОНЕ/.
АЛЬБОМ VII	ОБЪЕКТНЫЕ СМЕТЫ СМЕТЫ НА ПРИОБРЕТЕНИЕ И МОНТАЖ ТЕХНОЛОГИЧЕСКОГО, ЭЛЕКТРОТЕХНИЧЕСКОГО ОБОРУДОВАНИЯ И ПРОМПРОВОДОК. ВЫПУСКИ 1,2,3.

ПРИМЕНЕННЫЕ ТИПОВЫЕ ПРОЕКТЫ

	1. ТИПОВОЙ ПРОЕКТ 409-29-61 „АВТОМАТИЗИРОВАННЫЙ ПРИРЕЛЬСОВЫЙ СКЛАД ЦЕМЕНТА ВМЕСТИМОСТЬЮ 360/240 ТОНН
АЛЬБОМ VI	НЕСТАНДАРТИЗИРОВАННОЕ ОБОРУДОВАНИЕ. ВЫПУСКИ 6,7,8. /РАСПРОСТРАНЯЕТ КИЕВСКИЙ ФИЛИАЛ ЦИТП/.
	2. ТИПОВОЙ ПРОЕКТ 409-29-65 „АВТОМАТИЗИРОВАННЫЙ ПРИРЕЛЬСОВЫЙ СКЛАД ЦЕМЕНТА ВМЕСТИМОСТЬЮ 1700/1100 ТОНН".
АЛЬБОМ IV	ЭЛЕКТРОТЕХНИЧЕСКАЯ ЧАСТЬ /РАСПРОСТРАНЯЕТ КИЕВСКИЙ ФИЛИАЛ ЦИТП/.
АЛЬБОМ V	ЭЛЕКТРОТЕХНИЧЕСКАЯ ЧАСТЬ ЗАДАНИЕ ЗАВОДУ-ИЗГОТОВИТЕЛЮ. /РАСПРОСТРАНЯЕТ КИЕВСКИЙ ФИЛИАЛ ЦИТП/.
АЛЬБОМ VI	НЕСТАНДАРТИЗИРОВАННОЕ ОБОРУДОВАНИЕ ВЫПУСКИ 2,3,4,5,6. /РАСПРОСТРАНЯЕТ КИЕВСКИЙ ФИЛИАЛ ЦИТП/.

(2) Дубл. инв. № 1998

РАЗРАБОТАН ВСЕСОЮЗНЫМ ПРОЕКТНО-КОНСТРУКТОРСКИМ ИНСТИТУТОМ ГИПРОСТРОММАШИНА

ГЛАВНЫЙ ИНЖЕНЕР ИНСТИТУТА /МАЦЬКОВОЙ/

ГЛАВНЫЙ ИНЖЕНЕР ПРОЕКТА /ЯСТРЕМСКАЯ/

УТВЕРЖДЕН ГОССТРОЕМ СССР ПРОТОКОЛ ОТ 20.07.79г. №35

ВВЕДЕН В ДЕЙСТВИЕ С 30.11.1979г. ИН-ТОМ ГИПРОСТРОММАШИНА ПРИКАЗ ОТ 13.08.79г. № 63.

СОДЕРЖАНИЕ

Обозначение	Наименование	Лист
409-29-66 ТН-1 000МЧ	Установка цементовода	1
409-29-66 ТН-1 010СБ	Цементопровод	4
409-29-66 ТН-1 020СБ	Цементопровод	4
409-29-66 ТН-1 030СБ	Цементопровод	5
409-29-66 ТН-1 120СБ	Цементопровод	5
409-29-66 ТН-1 040СБ	Цементопровод	6
409-29-66 ТН-1 070СБ	Цементопровод	6
409-29-66 ТН-1 050СБ	Цементопровод	7
409-29-66 ТН-1 170СБ	Цементопровод	7
409-29-66 ТН-1 060СБ	Цементопровод	8
409-29-66 ТН-1 080СБ	Подставки	8
409-29-66 ТН-1 160СБ	Хомут	8
409-29-66 ТН-1 090СБ	Цементопровод	8
409-29-66 ТН-1 100СБ	Цементопровод	9
409-29-66 ТН-1 110СБ	Цементопровод	10
409-29-66 ТН-1 150СБ	Опора	10
409-29-66 ТН-1 130СБ	Опора	11
409-29-66 ТН-1 140СБ	Опора	11
409-29-66 ТН-1 001	Заглушка	12
409-29-66 ТН-1 002	Скоба	12
409-29-66 ТН-1 003	Прокладки	12
409-29-66 ТН-1 038	Ребро	12
409-29-66 ТН-1 006	Фланец	13
409-29-66 ТН-1 031	Фланец	13
409-29-66 ТН-1 036	Основание	13
409-29-66 ТН-1 039	Основание	13
409-29-66 ТН-1 014	Патрубок	14
409-29-66 ТН-1 018	Патрубок	14
409-29-66 ТН-1 032	Патрубок	14
409-29-66 ТН-1 044	Связь	14
409-29-66 ТН-1 016	Патрубок	15
409-29-66 ТН-1 021	Патрубок	15
409-29-66 ТН-1 022	Патрубок	15
409-29-66 ТН-1 049	Патрубок	15
409-29-66 ТН-1 024	Втулка	16
409-29-66 ТН-1 046	Скоба	16
409-29-66 ТН-1 047	Шпилька	16
409-29-66 ТН-1 170	Цементопровод	16
409-29-66 ТН-1 010	Цементопровод	17
409-29-66 ТН-1 020	Цементопровод	17
409-29-66 ТН-1 030	Цементопровод	17
409-29-66 ТН-1 040	Цементопровод	17
409-29-66 ТН-1 050	Цементопровод	18
409-29-66 ТН-1 060	Цементопровод	18
409-29-66 ТН-1 070	Цементопровод	18
409-29-66 ТН-1 080	Надставки	18
409-29-66 ТН-1 090	Цементопровод	19
409-29-66 ТН-1 100	Цементопровод	19
409-29-66 ТН-1 110	Цементопровод	19
409-29-66 ТН-1 120	Цементопровод	19
409-29-66 ТН-1 130	Опора	20
409-29-66 ТН-1 140	Опора	20
409-29-66 ТН-1 150	Опора	20
409-29-66 ТН-1 160	Хомут	20
409-29-66 ТН-1 000ВП	Установка цементопроводы	21
409-29-66 ТН-1 000ВС	Установка цементопроводы	21
409-29-66 ТН-3 000МЧ	Воздуховод от силоса к циклону	22
409-29-66 ТН-3 010СБ	Переходник в сборе	23
409-29-66 ТН-3 025	Опора	23
409-29-66 ТН-3 020СБ	Воздухавод	24
409-29-66 ТН-3 030СБ	Воздухавод	24
409-29-66 ТН-3 040СБ	Колено	24
409-29-66 ТН-3 050СБ	Воздуховод	24
409-29-66 ТН-3 060СБ	Воздуховод	25
409-29-66 ТН-3 070СБ	Колено	25
409-29-66 ТН-3 080СБ	Подставки	25
409-29-66 ТН-3 001	Прокладки	26

Обозначение	Наименование	Лист
409-29-66 ТН-3 002	Прокладки	26
409-29-66 ТН-3 003	Хомут	26
409-29-66 ТН-3 006	Фланец	26
409-29-66 ТН-3 005	Плиты	27
409-29-66 ТН-3 005А	Прокладки	27
409-29-66 ТН-3 007	Фланец	28
409-29-66 ТН-3 008	Переходник	28
409-29-66 ТН-3 009	Сектор	28
409-29-66 ТН-3 011	Сектор	28
409-29-66 ТН-3 012	Патрубок	29
409-29-66 ТН-3 013	Патрубок	29
409-29-66 ТН-3 015	Патрубок	29
409-29-66 ТН-3 017	Патрубок	29
409-29-66 ТН-3 019	Сектор	30
409-29-66 ТН-3 021	Сектор	30
409-29-66 ТН-3 023	Основание	30
409-29-66 ТН-3 024	Стойки	30
409-29-66 ТН-3 010	Переходник в сборе	31
409-29-66 ТН-3 020	Воздуховод	31
409-29-66 ТН-3 030	Воздуховод	31
409-29-66 ТН-3 040	Колено	31
409-29-66 ТН-3 050	Воздуховод	32
409-29-66 ТН-3 060	Воздуховод	32
409-29-66 ТН-3 070	Колено	32
409-29-66 ТН-3 080	Подставны	32
409-29-66 ТН-3 000ВП	Воздуховод от силоса к циклону	33
409-29-66 ТН-3 000ВС	Воздуховод от силоса к циклону	33
409-29-66 ТН-4 000МЧ	Воздуховод	34
409-29-66 ТН-4 010СБ	Переходник	36
409-29-66 ТН-4 080СБ	Воздуховод	36
409-29-66 ТН-4 015	Патрубок	36
409-29-66 ТН-4 080	Воздуховод	36
409-29-66 ТН-4 020СБ	Колено	37
409-29-66 ТН-4 040СБ	Воздуховод	37
409-29-66 ТН-4 030СБ	Воздуховод	38
409-29-66 ТН-4 060СБ	Подставки	38
409-29-66 ТН-4 050СБ	Воздуховод	39
409-29-66 ТН-4 019	Колено	39
409-29-66 ТН-4 010	Переходник	39
409-29-66 ТН-4 020	Колено	39
409-29-66 ТН-4 070СБ	Переходник	40
409-29-66 ТН-4 032	Обечайка	40
409-29-66 ТН-4 001	Прокладки	41
409-29-66 ТН-4 002	Прокладки	41
409-29-66 ТН-4 003	Хомут	41
409-29-66 ТН-4 004	Подвески	41
409-29-66 ТН-4 005	Хомут	42
409-29-66 ТН-4 008	Рукав	42
409-29-66 ТН-4 070	Переходник	42
409-29-66 ТН-4 006	Прокладки	43
409-29-66 ТН-4 007	Прокладки	43
409-29-66 ТН-4 028	Угольник	43
409-29-66 ТН-4 029	Угольник	43
409-29-66 ТН-4 011	Фланец	44
409-29-66 ТН-4 012	Фланец	44
409-29-66 ТН-4 013	Переходник	44
409-29-66 ТН-4 018	Колено	44
409-29-66 ТН-4 021	Кольцо	45
409-29-66 ТН-4 023	Стойки	45
409-29-66 ТН-4 024	Основание	45
409-29-66 ТН-4 025	Призма	45
409-29-66 ТН-4 030	Воздуховод	46
409-29-66 ТН-4 040	Воздуховод	46
409-29-66 ТН-4 050	Воздуховод	46
409-29-66 ТН-4 060	Подставки	46
409-29-66 ТН-4 000ВС	Воздуховод	47
409-29-66 ТН-4 000ВП	Воздуховод	47

КФ ЦИТП инв 7606/5

409-29-66 ТН-1 000МЧ

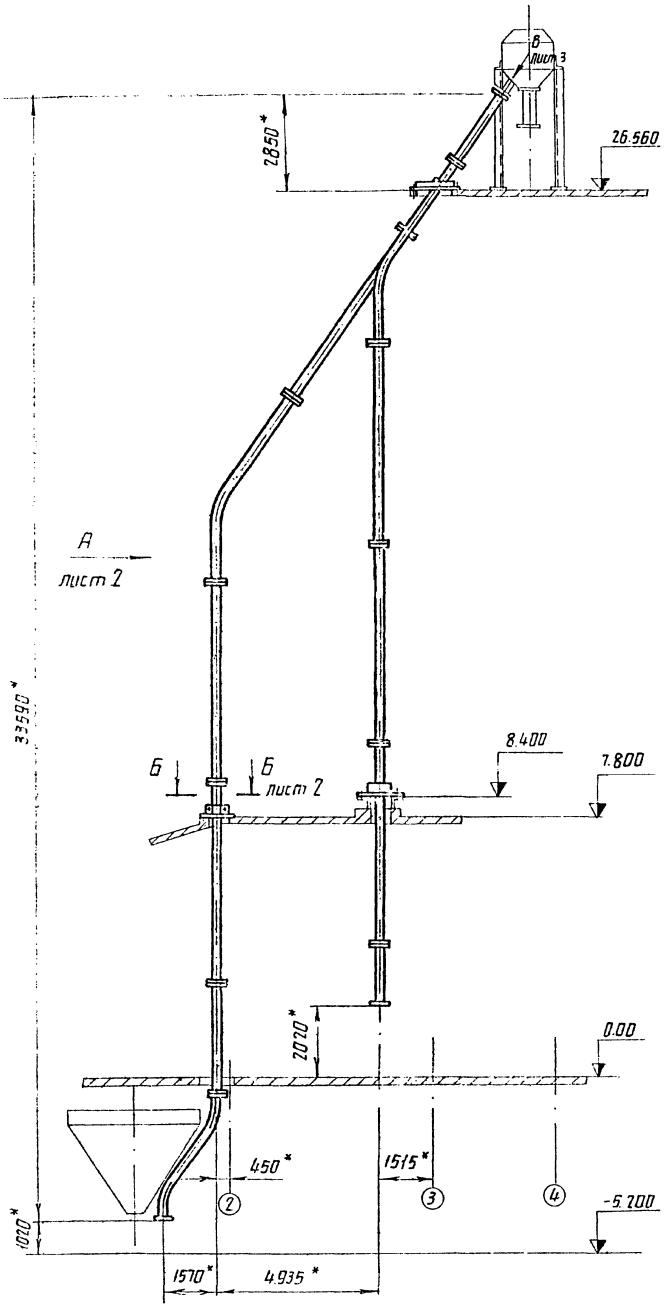

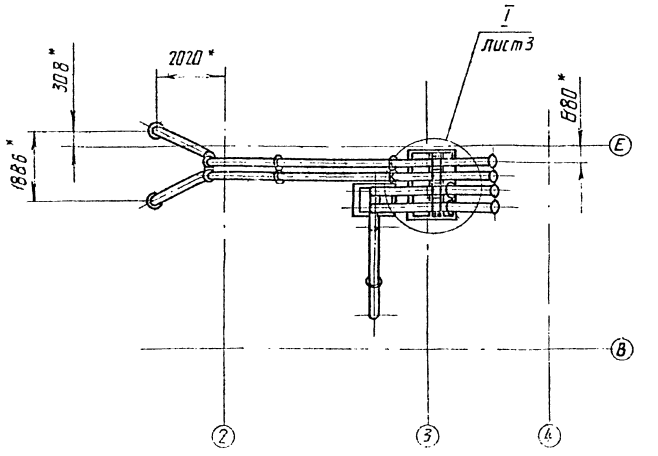

Позиция	Обозначение	Наименование	Колич.	Примечание
		Документация		
	409-29-66 ТН-1 000МЧ	Монтажный чертеж		
	409-29-66 ТН-1 000ВС	Ведомость спецификаций		
	409-29-66 ТН-1 000ВП	Ведомость покупных изделий		
		Сборочные единицы		
1	409-29-66 ТН-1 010	Цементопровод	2	
2	ТН-1 020	Цементопровод	2	
3	409-29-66 ТН-1 030	Цементопровод	6	
4	409-29-66 ТН-1 040	Цементопровод	4	
5	409-29-66 ТН-1 050	Цементопровод	2	
6	409-29-66 ТН-1 060	Цементопровод	2	
7	409-29-66 ТН-1 070	Цементопровод	1	
8	409-29-66 ТН-1 080	Надставка	1	
9	409-29-66 ТН-1 090	Цементопровод	1	
10	409-29-66 ТН-1 100	Цементопровод	1	
11	409-29-66 ТН-1 110	Цементопровод	2	
12	409-29-66 ТН-1 120	Цементопровод	2	
13	409-29-66 ТН-1 130	Опора	1	
14	409-29-66 ТН-1 140	Опора	1	
15	409-29-66 ТН-1 150	Опора	1	
16	409-29-66 ТН-1 160	Хомут	4	
17	409-29-66 ТН-1 170	Цементопровод	2	
		Детали		
21	409-29-66 ТН-1 001	Заглушка	1	
22	409-29-66 ТН-1 002	Скоба	4	
23	409-29-66 ТН-1 003	Прокладка	34	
		Стандартные изделия		
		Болты ГОСТ 7798-70		
27		М16×30.46	12	0,079кг
28		М16×55 46	178	0,086кг
		Гайки ГОСТ 5915-70		
32		М12 5	64	0,017кг
33		М16 5	178	0,034кг
		Шайбы ГОСТ 11371-68		
36		12 01	38	0,006кг
37		16 01	178	0,011кг

1. * Размеры для справок
2. Масса наплавленного металла - 2 кг.

7606/5 4

Изм	Лист	№ докум.	Подп.	Дата	409-29-66 ТН-1 000МЧ			
Разраб.		Трофимов		11.78	Установка цементопровода	Лит	Масса	Масштаб
Пров.		Гольдштейн		11.78	Монтажный чертеж		2630	1:100
Т-контр.		Бурле		11.78		Лист 1	Листов 3	
Рук		Татинова		11.78		Гоппостроммашина г. Киев		
Н. контр.		Христюк		11.78				
				11.78				

Подп. и дата | Инв. № дубл. | Взам. инв. № | Подп. и дата | Инв. № подл.

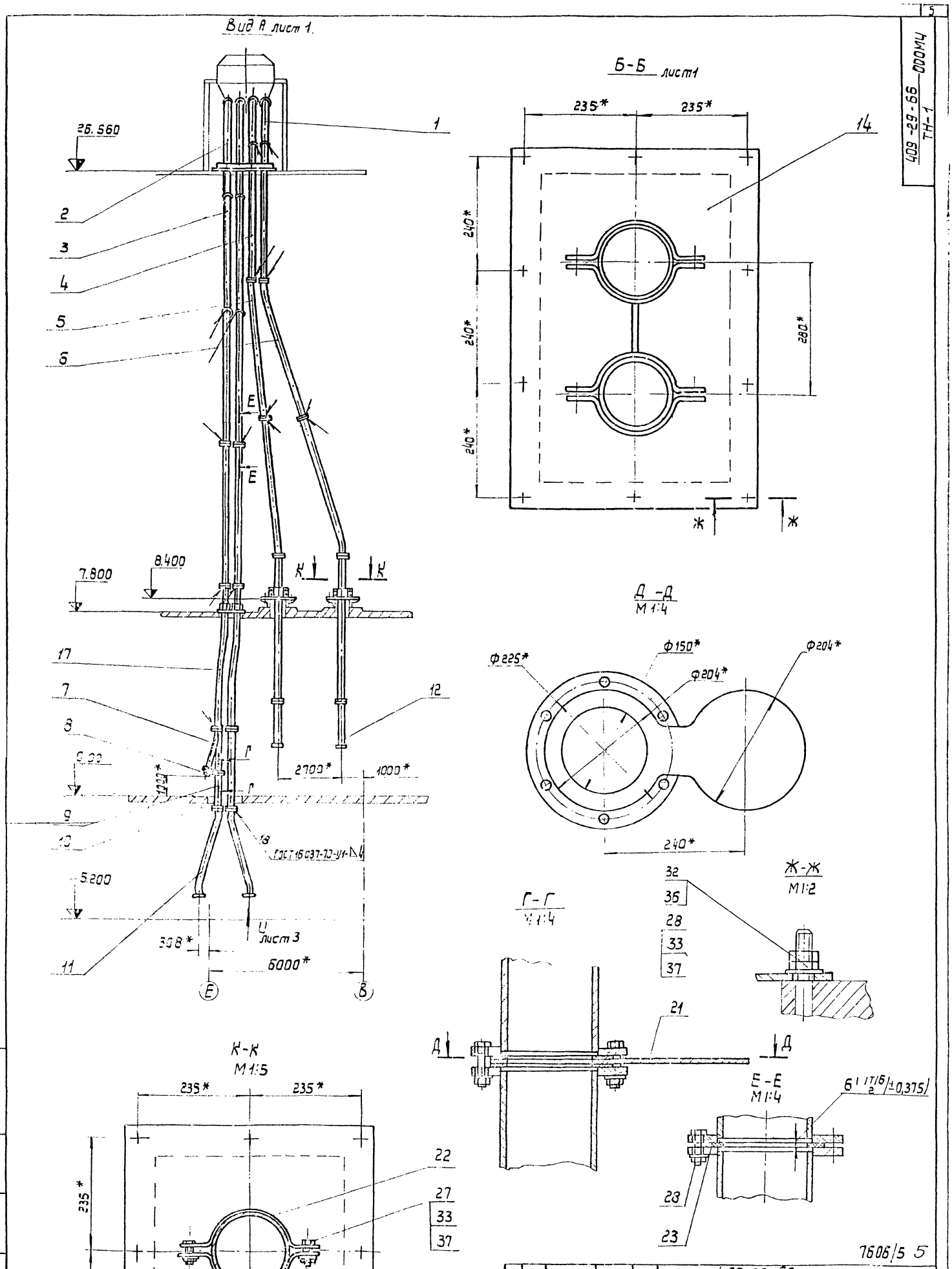

409-29-66 ООМЧ
ТН-1

7606/5 5

Изм.	Лист	№ докум.	Подп.	Дата	409-29-66 ТН-1	ООМЧ		
Разраб.		Трофимов		12.78		Лист	Масса	Масштаб
Пров.				12.78				
Т. контр.		Бурке		12.78		Листов 2	Листов 3	
Рук.		Татимова		12.78		Гипростроммашина		
				12.78		г. Киев		

Инв. № подл. | Подп. и дата | Взам. инв. № | Инв. № дубл. | Подп. и дата

409-29-66 ООО МЧ
ТН-1

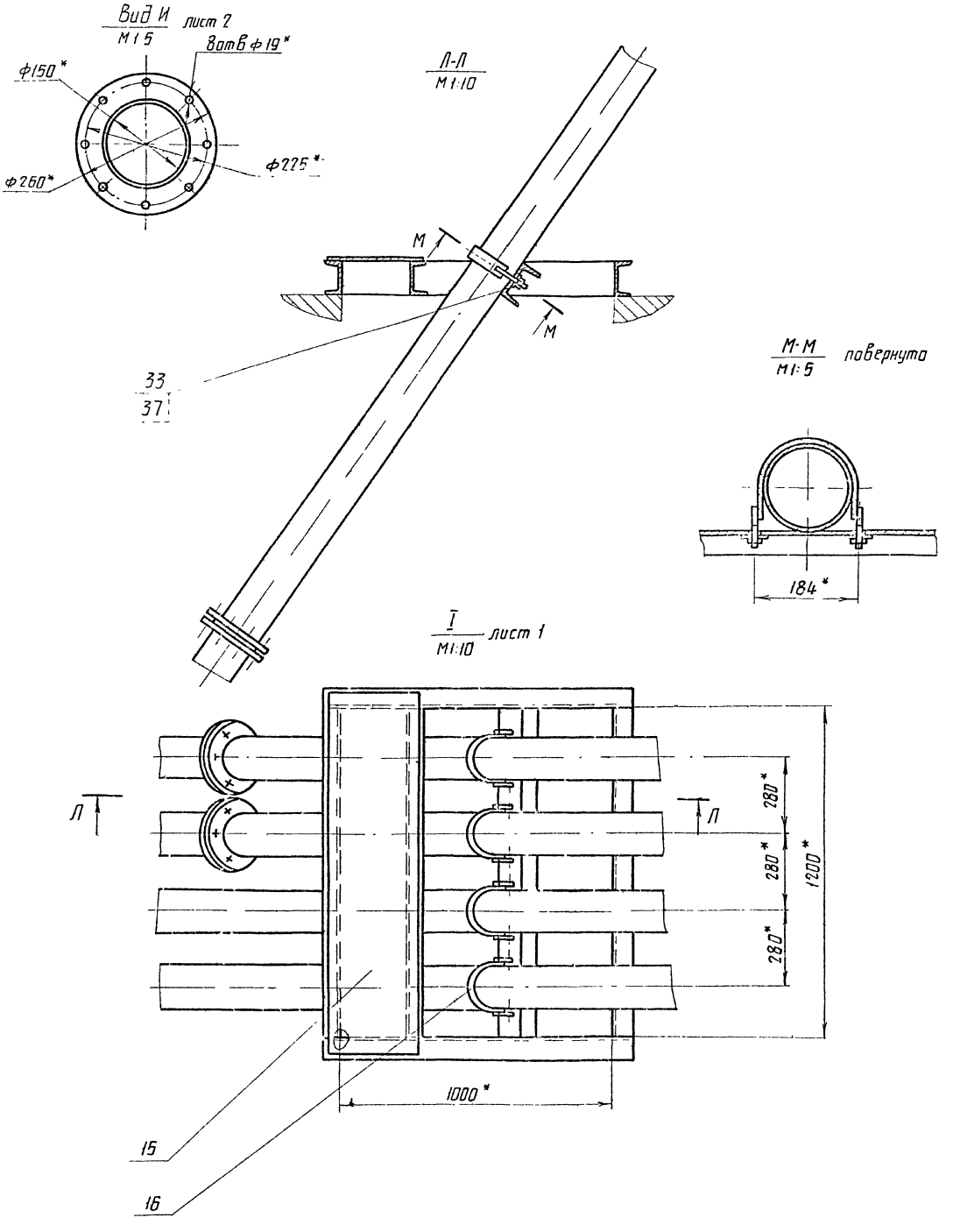

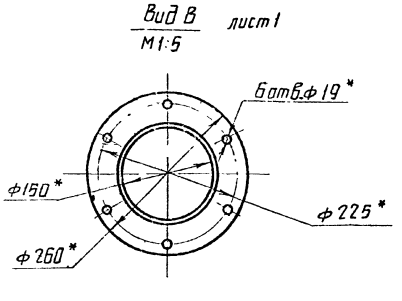

6
7666/5

Изм.	Лист	№ докум.	Подп.	Дата	409-29-66 ТН-1 ООО МЧ		
Разраб.		Трафимов		11.78		Лит.	Масса	Масштаб
Пров.		Гольдштейн		11.78				
Т.контр.		Бурле		11.78		Лист 3	Листов 6	
Рук.		Тотимова		11.78		Гипростроммашина г.Киев		
Н.контр.		Христюк		11.78				
Утв.		Линник		11.78				

Копировал Олесник

Формат 2

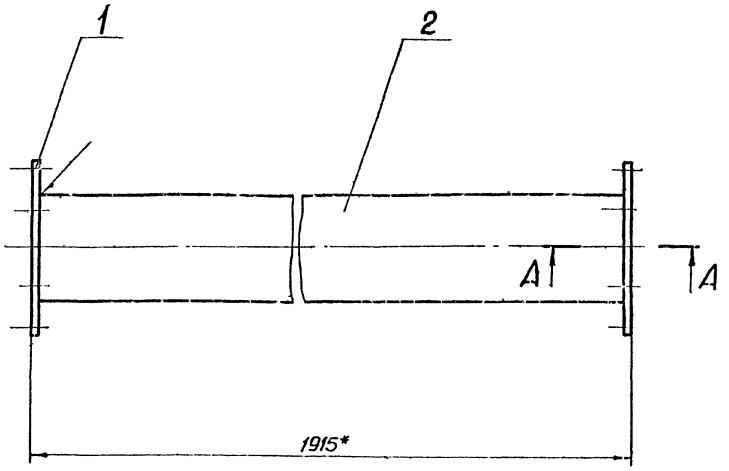

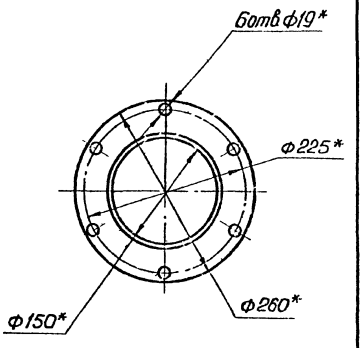

А-А
М 1:1

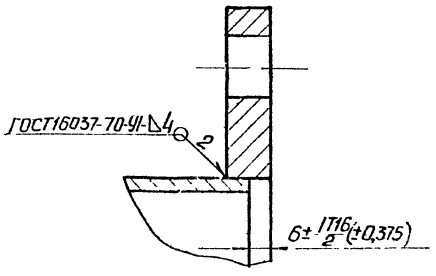

1.* Размеры для справок.

2. Масса наплавленного металла - 0,2кг.

Изм.	Лист	№ докум.	Подп.	Дата
Разраб.		Григорьева		II.78
Пров.		Гамазитейн		II.78
Т.контр.		Бунге		II.78
Рук.		Гатимова		II.78
Н.контр.		Хрипкюк		II.78
Утв.		Лучник		II.78

409-29-66 ТН-1 010СБ

Цементопровод
Сборочный чертеж

Лит	Масса	Масштаб
	40	1:5
Лист	Листов 1	

Гипростроммашина г. Киев

Копировал Формат 12

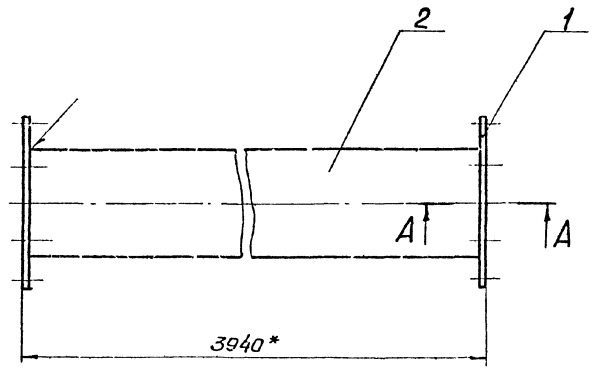

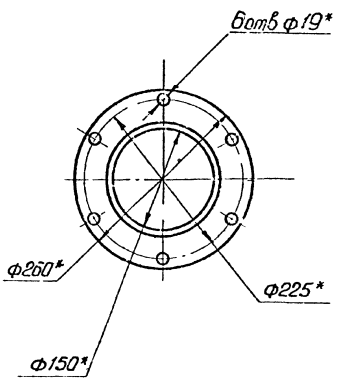

А-А
М 1:1

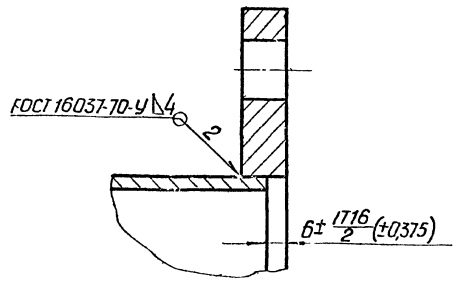

1.* Размеры для справок.

2. Масса наплавленного металла - 0,2кг.

Изм	Лист	№ докум	Подп	Дата
Разраб		Григорьева		II.78
Пров		Сайлытэй		II.78
Т.контр		Бунге		II.78
Рук		Гатимова		II.78
Н.контр		Чугуев		II.78
Утв				II.78

409-29-66 ТН-1 020СБ

Цементопровод
Сборочный чертеж

Лит	Масса	Масштаб
	75	1:5
Лист	Листов 1	

Гипростроммашина г. Киев

7
7606/5

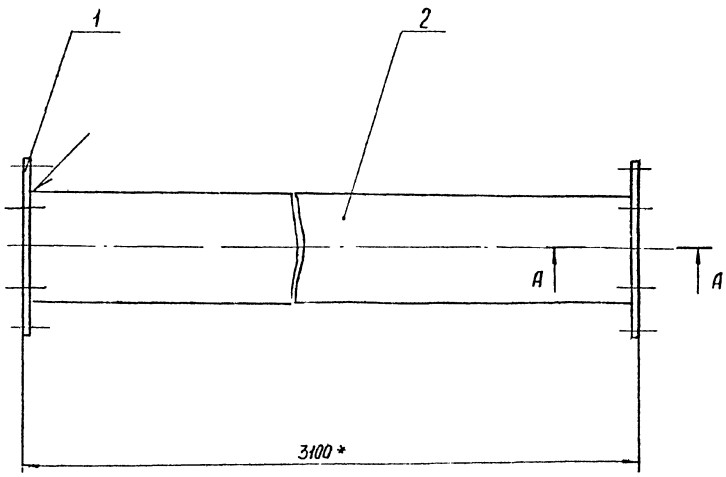

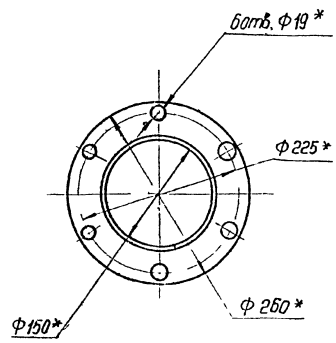

А - А
М1:1

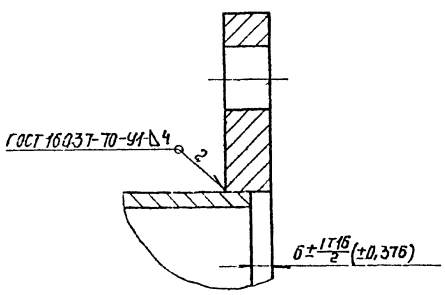

1.* Размеры для справок.

2. Масса наплавленного металла - 0,2 кг.

Изм	Лист	№ докум.	Подп.	Дата
Разраб.	Григорьева			11.78
Пров.	Гольдштейн			11.78
Т. контр.	Бурде			11.78
Рук.	Татинова			11.78
Н. контр.	Христюк			11.78
Утв.	Лонник			11.78

409-29-66 ТН-1 120 СБ

Цементопровод

Сварочный чертеж

Лит	Масса	Масштаб
	60	1:5
Лист	Листов 1	

Гипростроммашина г. Киев

Копировал

Формат 12

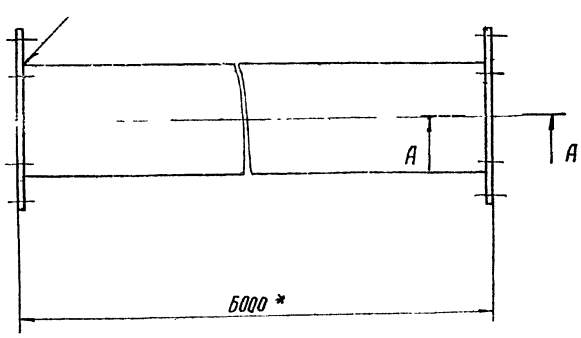

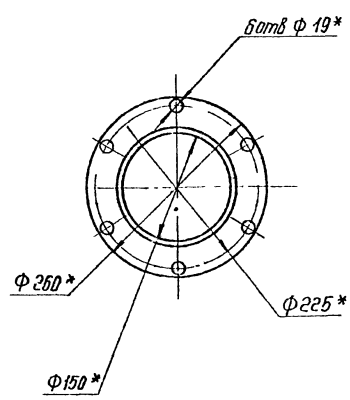

А - А
М1:1

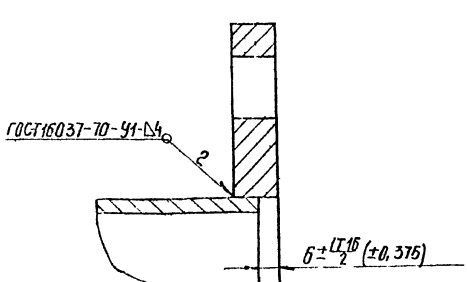

1.* Размеры для справок.

2. Масса наплавленного металла - 0,2 кг.

7606/5 8

Изм	Лист	№ докум.	Подп.	Дата
Разраб.	Григорьева			11.78
Пров.	Гольдштейн			11.78
Т. контр.	Бурде			11.78
Рук.	Татинова			11.78
Н. контр.	Христюк			11.78
Утв.	Лонник			11.78

409-29-66 ТН-1 030 СБ

Цементопровод

Сварочный чертеж

Лит	Масса	Масштаб
	110	1:5
Лист	Листов 1	

Гипростроммашина г. Киев

Копировал

Формат 12

409-29-66 ТН-1 040СБ

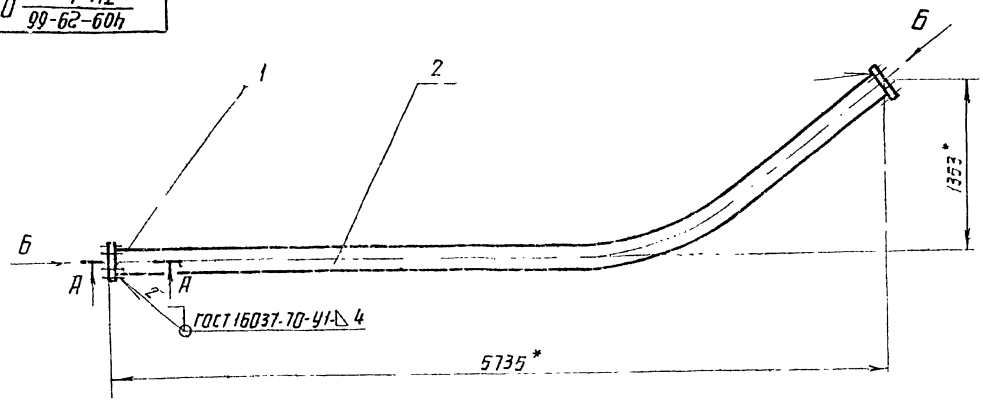

А-А
М1:1

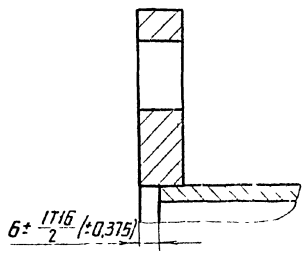

Вид Б повернуто
М1:5

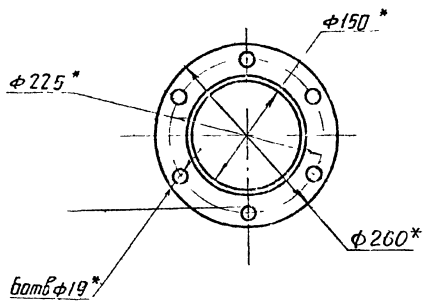

1.* Размеры для справок.

2. Масса наплавленного металла - 0,2кг.

Изм.	Лист	№ докум.	Подп.	Дата
Разраб.		Трофимов		XII.71
Пров.		Гальштейн		12.71
Т. контр.		Бурле		12.71
Рук.		Татинова		12.71
Н. контр.		Хрусталюк		12.71
Утв.		Линник		12.71

Цементопровод
Сборочный чертеж

Лит	Масса	Масштаб
	111	1:25
Лит	Листов 1	

Гипростроммашина г. Киев

Копировал Формат А2

409-29-66 ТН-1 070СБ

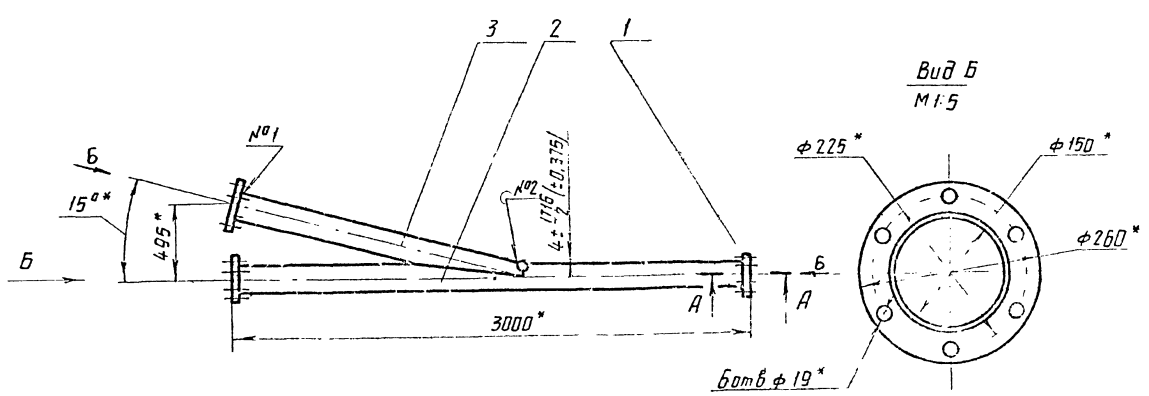

А-А
М1:1

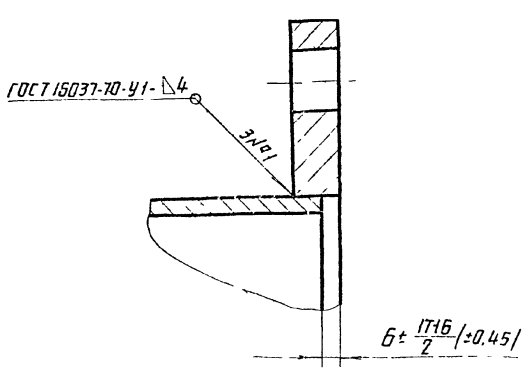

1. Сварка шва №2 - ручная дуговая.

2.* Размеры для справок.

3. Масса наплавленного металла - 0,3кг.

1606/5 9

Изм.	Лист	№ докум.	Подп.	Дата
Разраб.		Трофимов		XII.71
Пров.		Гальштейн		12.71
Т. контр.		Бурле		12.71
Рук.		Татинова		12.71
Н. контр.		Хрусталюк		12.71
Утв.		Линник		12.71

Цементопровод
Сборочный чертеж

Лит	Масса	Масштаб
	93	1:20
Лист	Листов 1	

Гипростроммашина

Инв. № подл. | Подп. и дата | Взам. инв. № | Инв. № дубл. | Подп. и дата

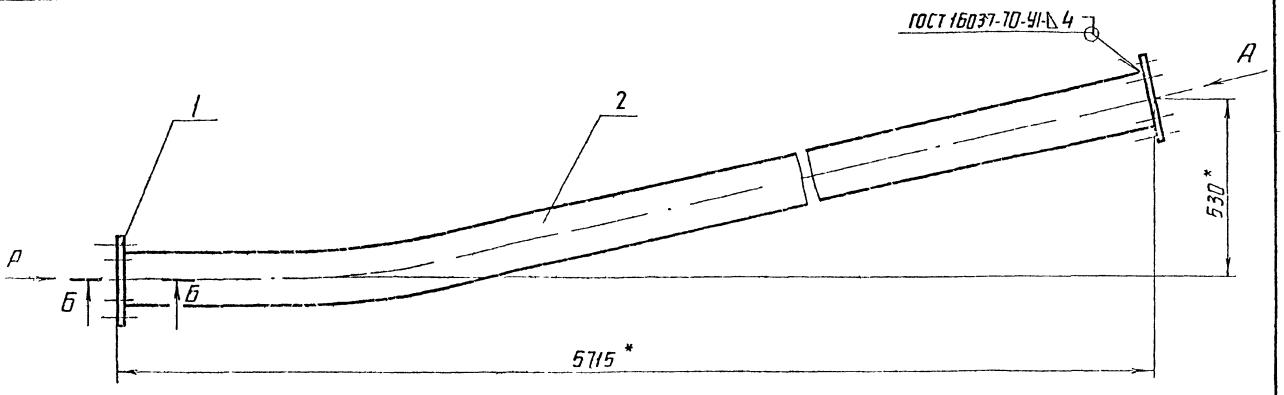

Б-Б
М1:1

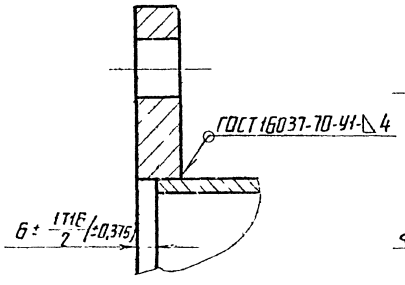

Вид А
М1:5

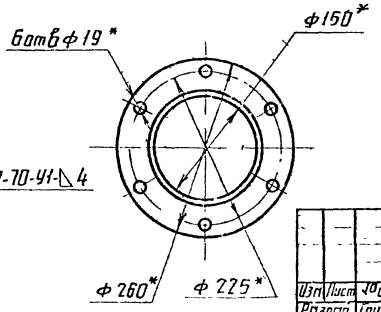

1.* Размеры для справок

2. Масса наплавленного металла -0,2кг

					409-29-66 ТН-1	050СБ		
Изм	Лист	№докум.	Подп.	Дата				
Разраб		Григорьева		11.11	Цементопровод	Лит	Масса	Масштаб
Пров		Гольдштейн		11.11	Сборочный чертеж		105	1:10
Т.контр		Бурле		11.11		Лист	Листов 1	
Рук.		Татинава		11.11		Гипростроммашина г.Киев		
Н.контр		Христюк		11.11				
Утв		Гинчик		11.11				

Копировал

Формат А2

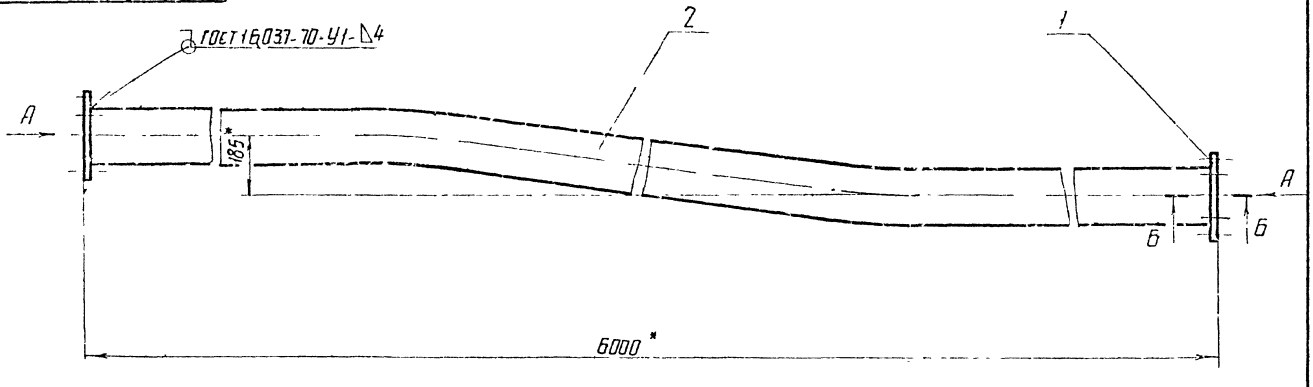

Б-Б
М1:1

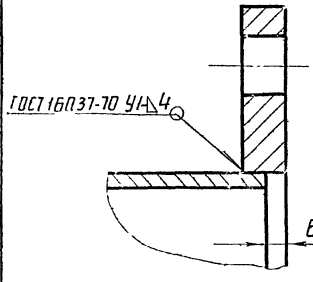

Вид А
М1:5

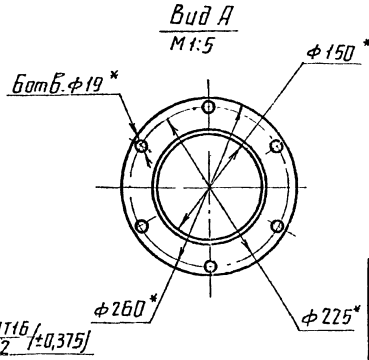

1.* Размеры для справок.

2. Масса наплавленного металла -0,2кг.

10

7606/5

					409-29-66 ТН-1	170СБ		
Изм	Лист	№докум.	Подп.	Дата				
Разраб		Григорьева		11.11	Цементопровод	Лит	Масса	Масштаб
Пров		Гольдштейн		11.11	Сборочный чертеж		102	1:10
Т.контр		Бурле		11.11		Лист	Листов 1	
Рук.		Татинава		11.11		Гипростроммашина г.Киев		
Н.контр		Христюк		11.11				
Утв		Гинчик		11.11				

Копировал

Формат А2

409-29-66 ТН-1 080С6

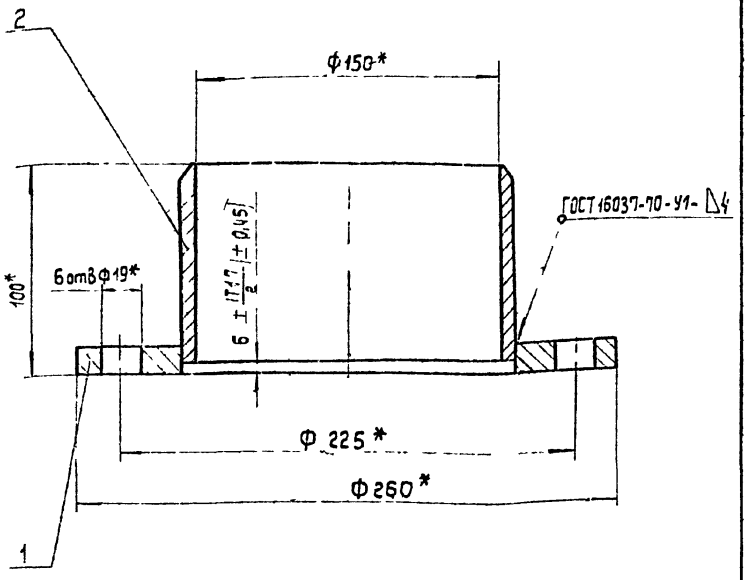

1 * Размеры для справок

2 Масса наплавленного металла - 0,1кг

Изм	Лист	№ докум	Подп.	Дата
Разраб		Трофимов		12.78
Пров		Гольдштейн		12.78
Т.контр		Бурле		12.78
Рук		Татимова		12.78
Н.контр		Христюк		12.78
Утв		Гличник		12.78

409-29-66 ТН-1 080С6

Надставка

Сборочный чертеж

Лит	Масса	Масштаб
	4,7	1:2
Лист	Листов 1	

Гипростроммашина г. Киев

Копировал Усова Формат 11

409-29-66 ТН-1 160С5

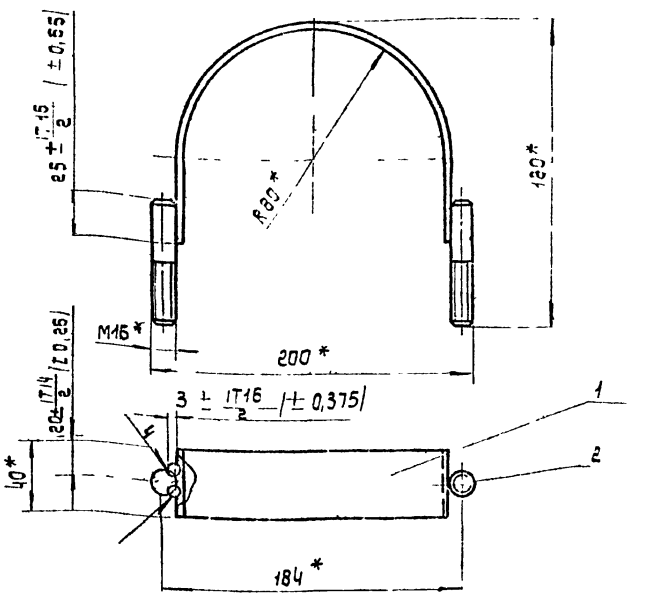

1. Сварка швов - ручная дуговая.

2. * Размеры для справок.

3. Масса наплавленного металла - 0,2кг.

Изм	Лист	№ докум	Подп.	Дата
Разраб		Трофимов		11.78
Пров		Гольдштейн		11.78
Т.контр		Бурле		12.78
Рук		Татимова		12.78
Н.контр		Христюк		12.78
Утв		Гличник		12.78

409-29-66 ТН-1 160С5

Хомут

Сборочный чертеж

Лит	Масса	Масштаб
	0,5	1:2,5
Лист	Листов	

Гипростроммашина г. Киев

Копировал Усова Формат 11

409-29-66 ТН-1 060С6

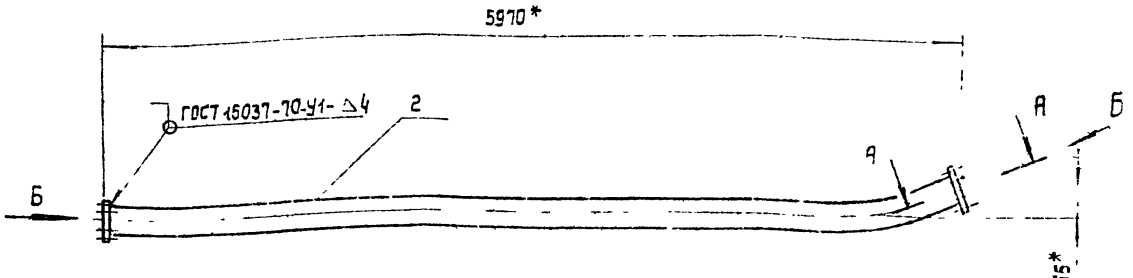

А-Р повёрнут

М1:1

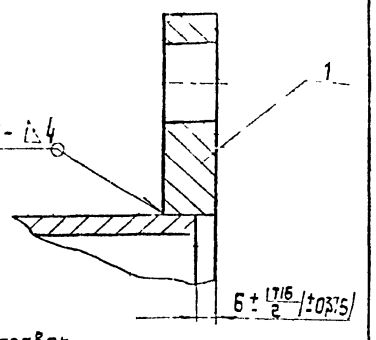

Вид Б

М1:1

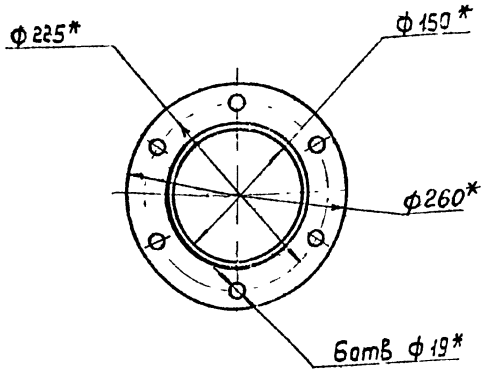

1.* Размеры для справок.

2. Масса наплавленного металла - 0,2кг.

7606/5 11

Изм	Лист	№ докум	Подп.	Дата
Разраб		Трофимов		12.78
Пров		Гольдштейн		12.78
Т.контр		Бурле		12.78
Рук.		Татимова-Христюк		12.78
Н.контр				12.78
Утв		Гличник		12.78

409-29-66 ТН-1 060С6

Цементопровод

Сборочный чертеж

Лит	Масса	Масштаб
	108	1:25
Лист	Листов 1	

Гипростроммашина г. Киев

Копировал Усова Формат 11

Инв. № подл. | Подп. и дата | Взам. инв. № | Инв. № дубл. | Подп. и дата

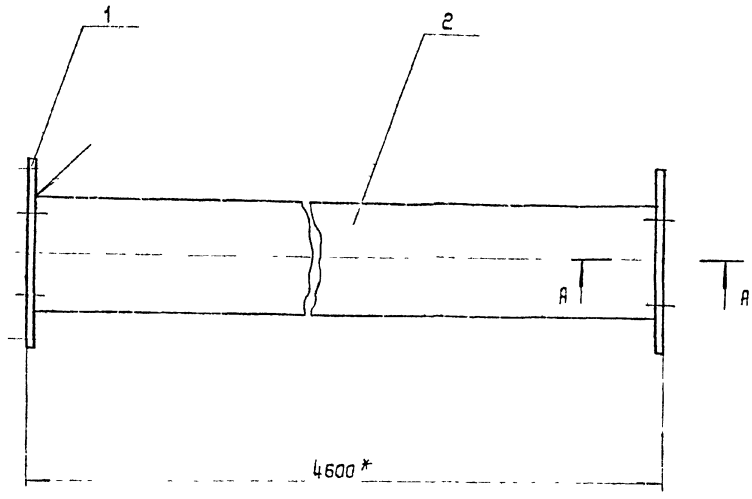

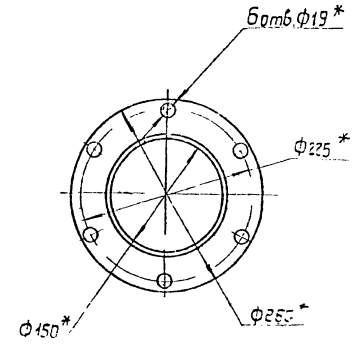

А-А
М1:1

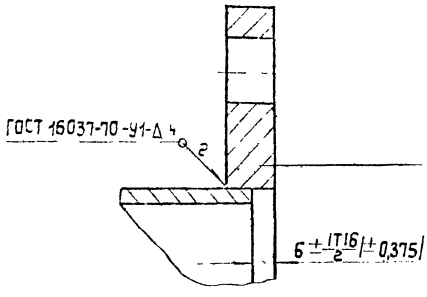

1.* Размеры для справок.

2. Масса наплавленного металла - 0,2кг.

					409-29-66 ТН-1 100СБ			
Изм.	Лист	№ докум.	Подп.	Дата	Цементопровод Сборочный чертеж	Лит	Масса	Масштаб
Разраб.		Григорьева		11.78			85	1:5
Пров.		Гольдштейн		11.78		Лист	Листов 1	
Т.контр.		Бурле		11.78		Гипростроммашина г.Киев		
Рук.		Татимова		11.78				
Н.контр.		Христос		11.78				
Утв.		Лимнюк		11.78				

Копировал Усова Формат А2

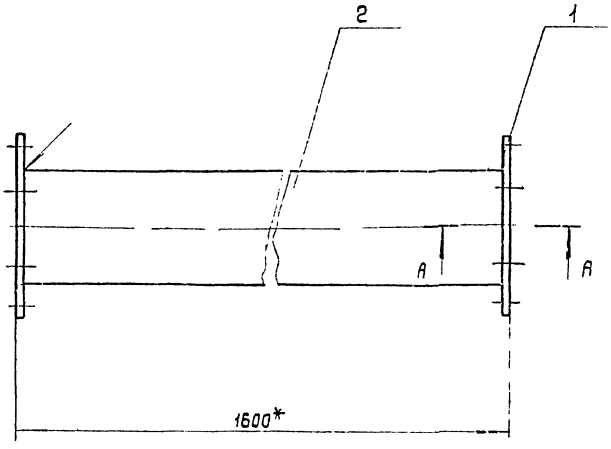

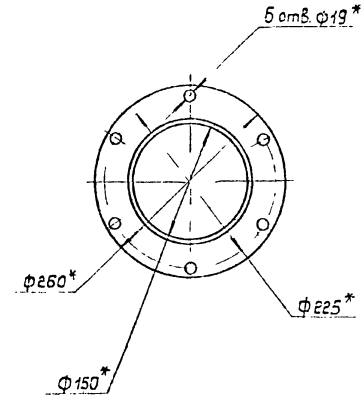

А - А
М1:1

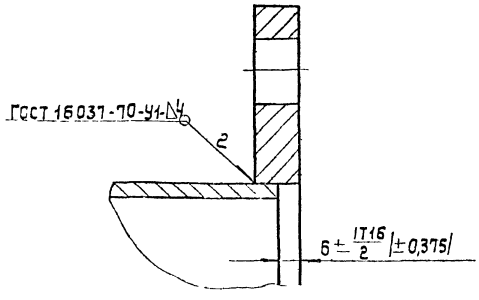

1.* Размеры для справок.

2. Масса наплавленного металла - 0,2кг.

					409-29-66 ТН-1 090СБ			
Изм.	Лист	№ докум.	Подп.	Дата	Цементопровод Сборочный чертеж	Лит	Масса	Масштаб
Разраб.		Григорьева		11.78			34	1:5
Пров.		Гольдштейн		11.78		Лист	Листов 1	
Т.контр.		Бурле		11.78		Гипростроммашина г.Киев		
Рук.		Татимова		11.78				
Н.контр.		Христос		11.78				
Утв.								

Копировал Формат А2

409-29-66 ТН-1 110СБ

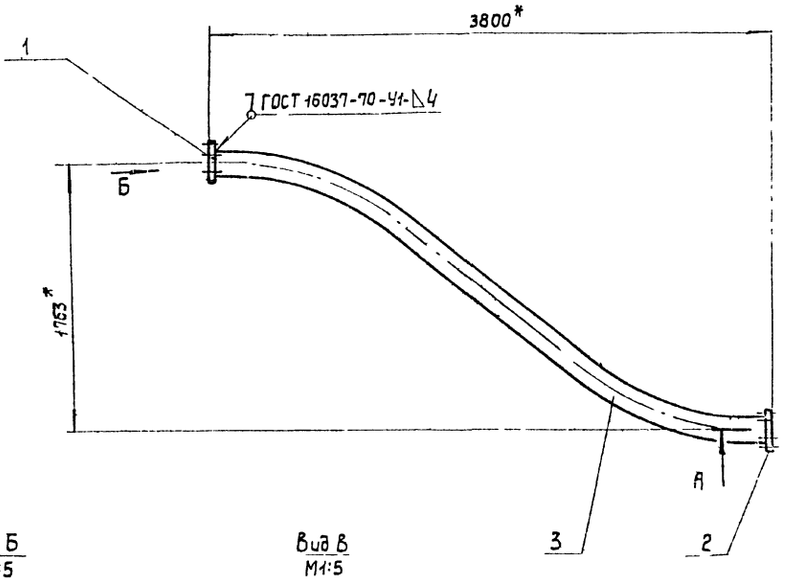

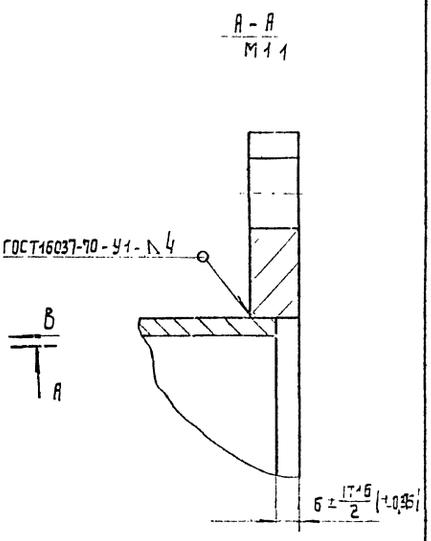

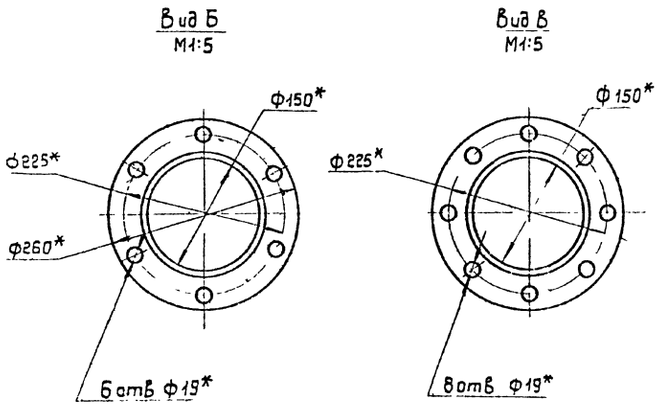

1.* Размеры для справок.

2. Масса наплавленного металла - 0,2кг.

Изм	Лист	№ докум	Подп	Дата
Разраб		Трафимов		11.78
Пров		Гольдштейн		11.78
Т контр		Бурле		11.78
Рук		Татимова		11.78
Н контр		Христюк		11.78
Утв		Линник		11.78

409-29-66 ТН-1 110СБ

Цементопровод
Сборочный чертеж

Лит	Масса	Масштаб
	80	1:25

Лист | Листов 1

Гипростроммашина г. Киев

Копировал Усова

Формат 12

Инв № подл | Подп и дата | Взам инв № | Инв № дубл | Подп и дата

409-29-66 ТН-1 150СБ

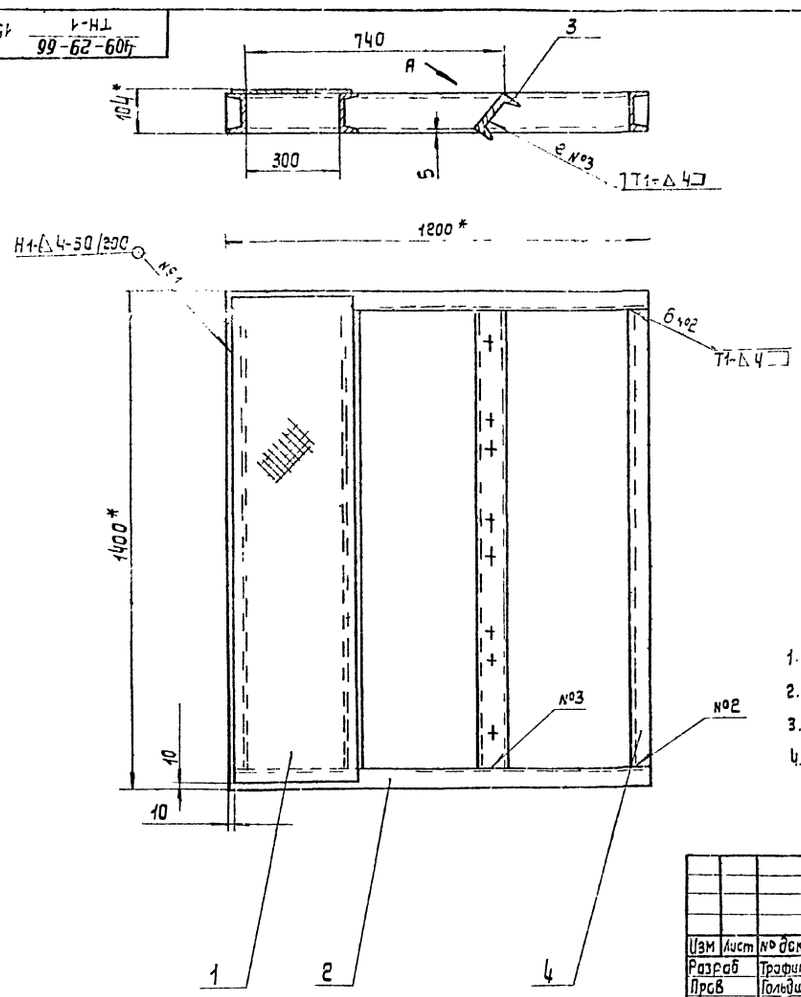

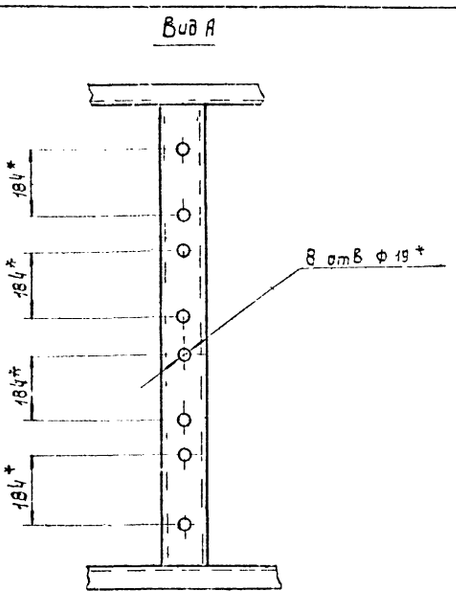

1. Сварные швы по ГОСТ 5264-69.

2.* Размеры для справок.

3. Предельные отклонения размеров. $\pm \frac{IT16}{2}$

4. Масса наплавленного металла - 0,3 кг.

13

7606/5

Изм	Лист	№ докум	Подп	Дата
Разраб		Трафимов		11.78
Пров		Гольдштейн		11.78
Т контр		Бурле		11.78
Рук.		Татимова		11.78
Н.контр.		Христюк		11.78
Утв.		Линник		11.78

409-29-66 ТН-1 150СБ

Опора
Сборочный чертеж

Лит	Масса	Масштаб
	84	1:10

Лист | Листов 1

Гипростроммашина г. Киев

Копировал Усова

Формат

Инв № подл | Подп и дата | Взам инв № | Инв № дубл | Подп и дата

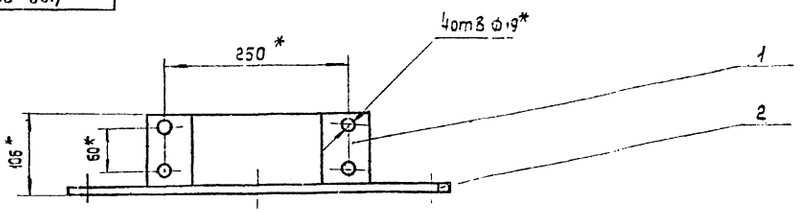

А - А
М1:1
повернуто

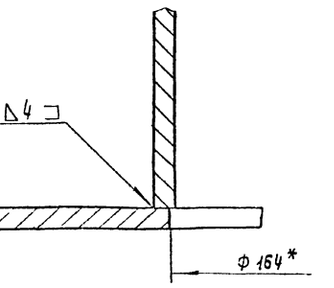

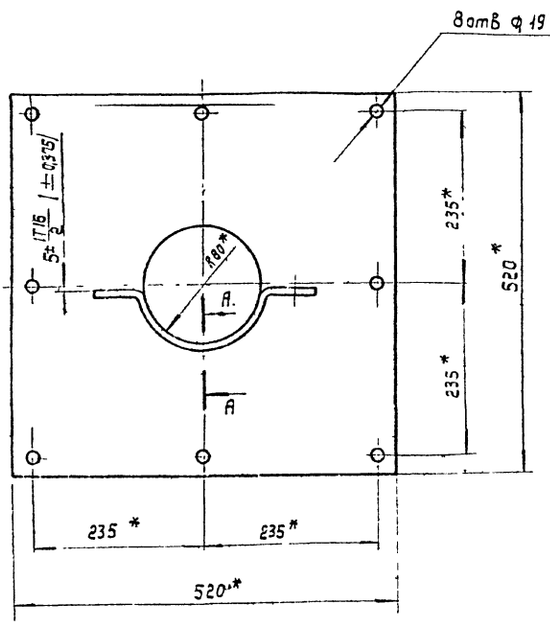

1. * Размеры для справок.
2. Масса наплавленного металла 0,005кг.

Изм	Лист	Кол.докум	Подп.	Дата	409-29-66 ТН-1 130 СБ			
Разраб.		Трофимов		12.78	Опора	Лит	Масса	Масштаб
Пров.		Гольдштейн		12.78			14,5	1:5
Т.контр.		Бурге		12.78	Сборочный чертеж	Лист	Листов 1	
Рук.		Татимова		12.78		Гипростроммашина г. Киев		
Н.контр.		Христюк		12.78				
Утв.		Линник		12.78				

Копировал: Усова. Формат А2

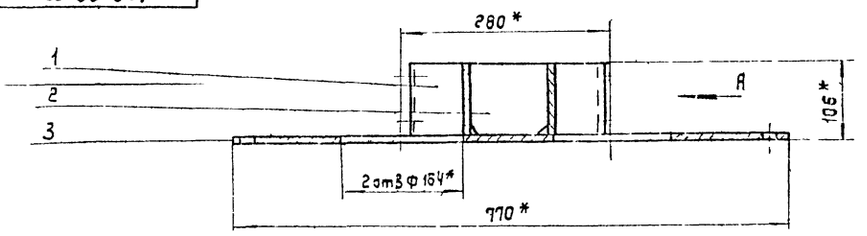

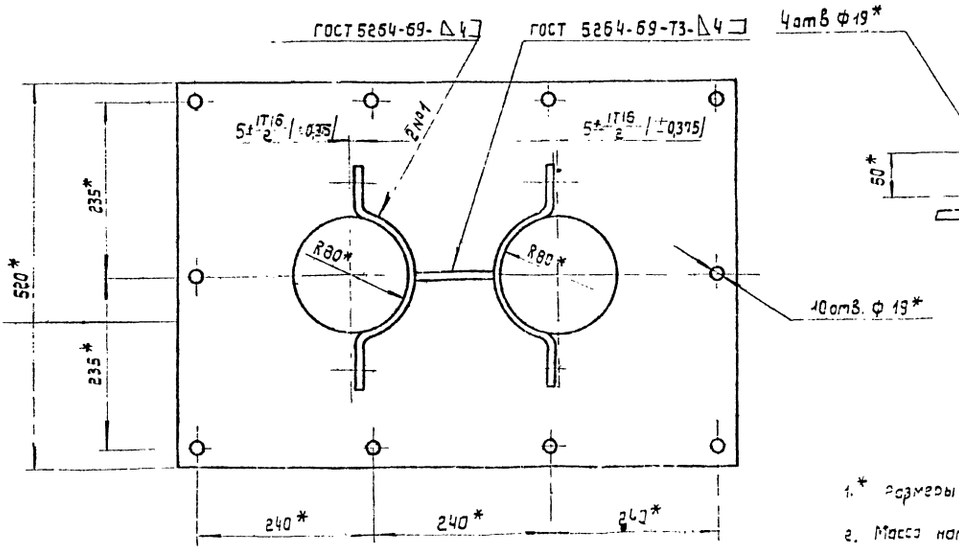

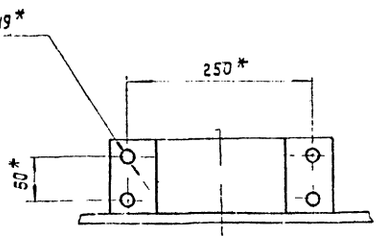

В и А

1. * Размеры для справок.
2. Масса наплавленного металла 0,01кг.

14

7606/5

Изм	Лист	№ докум.	Подп.	Дата	409-29-66 ТН-1 140 СБ			
Разраб.		Трофимов		12.78	Опора	Лит	Масса	Масштаб
Пров.		Гольдштейн		12.78			21	1:5
Т.контр.		Бурге		12.78	Сборочный чертеж	Лист	Листов 1	
Рук.		Татимова		12.78		Гипростроммашина г. Киев		
Н.контр.		Христюк		12.78				
Утв.		Линник		12.78				

Копировал: Усова. Формат А2

409-29-66 ТН-1 038

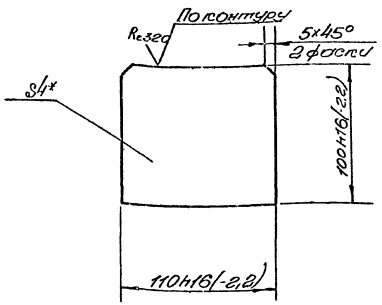

*Размер для справок

Изм	Лист	№ докум	Подп	Дата	409-29-66 ТН-1 038			
Разраб		Григорьева			Ребро	Лит	Масса 0,3	Масшт 1:2
Пров		Гольдштейн				Лист	Листов 1	
Т.контр		Бурле			Лист Б-ПН-4ГОСТ19903-74 Ст3псГОСТ14637-69	Гипростроммашина г. Киев		
Рук		Татинова						
Н.контр		Хрустюк						
Утв								

Подп и дата | Взам инв | Инв № дубл | Подп и дата

409-29-66 ТН-1 003

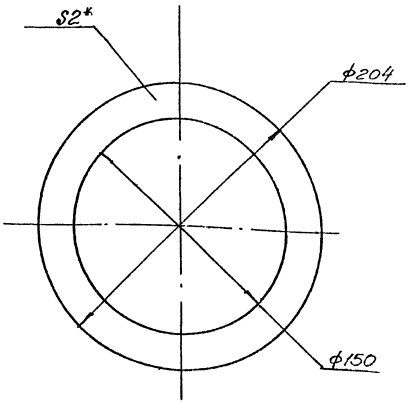

*Размер для справок

Изм	Лист	№ док	Подп	Дата	409-29-66 ТН-1 003			
Разраб		Григорьева			Прокладка	Лит	Масса 0,03	Масшт 1:2
Пров		Гольдштейн				Лист	Листов 1	
Т.контр		Бурле			Пластина 1 лист ТМКЦ-М-29,9 ГОСТ 7338-77	Гипростроммашина г. Киев		
Рук		Татинова						
Н.контр		Хрустюк						
Утв								

Подп и дата | Взам инв | Инв № дубл | Подп и дата

409-29-66 ТН-1 001

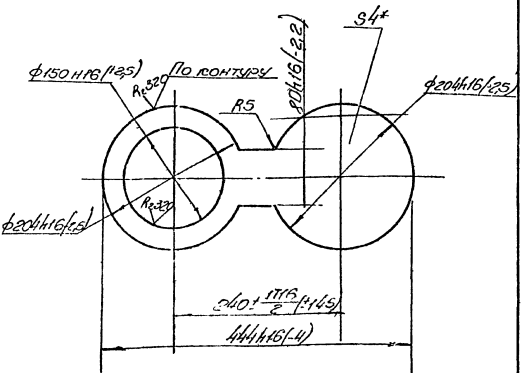

*Размер для справок

Изм	Лист	№ док	Подп	Дата	409-29-66 ТН-1 001			
Разраб		Григорьева			Заслушка	Лит	Масса 0,4	Масшт 1:4
Пров		Гольдштейн				Лист	Листов 1	
Т.контр		Бурле			Лист Б-ПН-4ГОСТ19903-74 Ст3псГОСТ14637-69	Гипростроммашина г. Киев		
Рук		Татинова						
Н.контр		Хрустюк						
Утв								

Подп и дата | Взам инв | Инв № дубл | Подп и дата

409-29-66 ТН-1 002

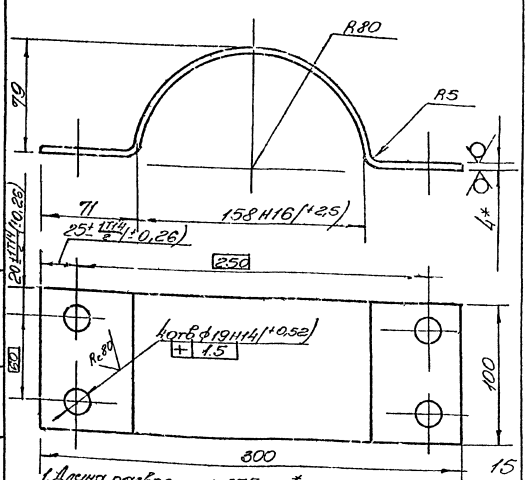

1. Длина развертки-375мм.*
2. *Размеры для справок.
3. Неуказанные предельные отклонения размеров валов Н16 остальных ± 1Т16/2

15
7606/5

Изм	Лист	№ док	Подп	Дата	409-29-66 ТН-1 002			
Разраб		Григорьева			Скоба	Лит	Масса 1:2	Масшт 1:2
Пров		Гольдштейн				Лист	Листов 1	
Т.контр		Бурле			Лист Б-ПН-4ГОСТ19903-74 Ст3псГОСТ14637-69	Гипростроммашина г. Киев		
Рук		Татинова						
Н.контр		Хрустюк						
Утв								

Подп и дата | Взам инв | Инв № дубл | Подп и дата

409-29-66 ТН-1 006

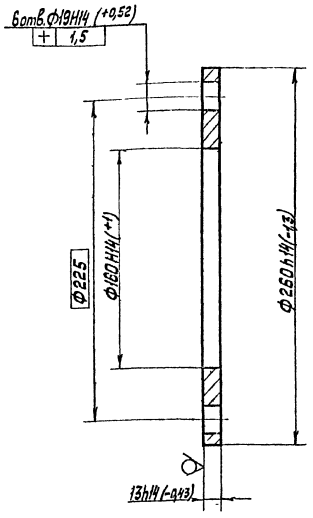

Изм	Лист	№ докум	Подп.	Дата
Разраб.		Григорьева		11.78
Пров		Гольдштейн		11.78
Т.контр		Бурле		11.78
Рук.		Татимова		11.78
Н.контр		Христюк		11.78
Утв.				

409-29-66 ТН-1 006

Фланец.

Лит.	Масса	Масштаб
	3	1:2

Лист | Листов 1

Ст3пс ГОСТ 380-71

Гипростроммашина г.Киев

Копировал: Смилян

Формат 11

409-29-66 ТН-1 031

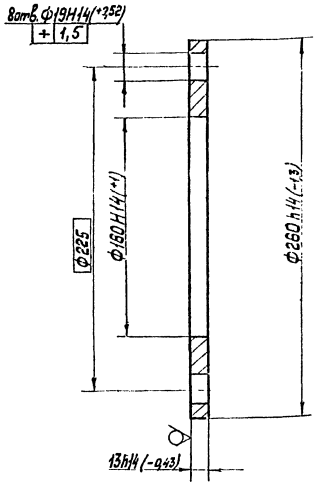

Изм	Лист	№ докум	Подп.	Дата
Разраб		Григорьева		11.78
Пров		Гольдштейн		11.78
Т.контр		Бурле		11.78
Рук		Татимова		11.78
Н.контр		Христюк		11.78
Утв				

409-29-66 ТН-1 031

Фланец.

Лит	Масса	Масштаб
	3	1:2

Лист | Листов

Ст3пс ГОСТ 380-71

Гипростроммашина г.Киев

Копировал.

Формат 11

409-29-66 ТН-1 036

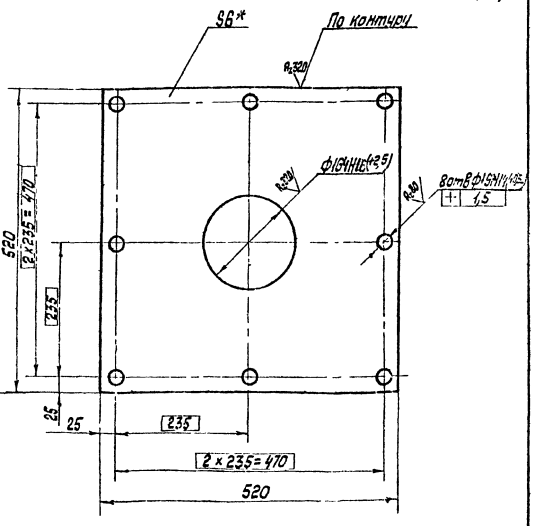

1*Размер для справок.
2 Неуказанные предельные отклонения размеров: валов h16, остальных $\pm\frac{1T16}{2}$.

409-29-66 ТН-1 036

Основание.

Лит.	Масса	Масштаб
	13	1:5

Лист | Листов 1

Лист Б-ПН-6ГОСТ19903-74 Ст3пс ГОСТ14637-69.

Гипростроммашина г.Киев

Копировал: Смилян

Формат 11

409-29-66 ТН-1 039

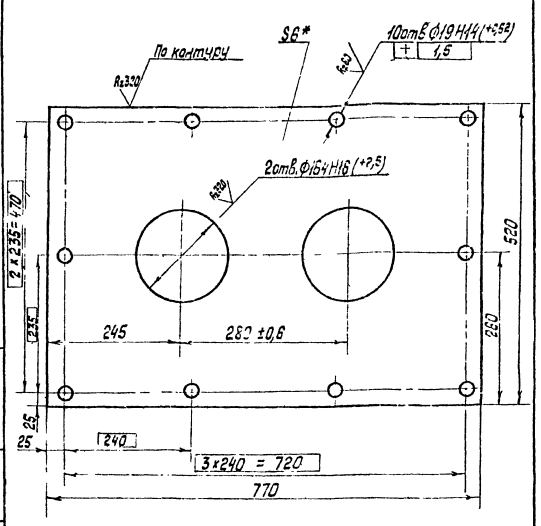

1*Размер для справок.
2 Неуказанные предельные отклонения размеров: валов h16, остальных $\pm\frac{1T16}{2}$.

16

7606|5

409-29-66 ТН-1 039

Основание.

Лит	Масса	Масштаб
	18	1:5

Лист | Листов 1

Лист Б-ПН-6ГОСТ19903-74 Ст3пс ГОСТ14637-69

Гипростроммашина г.Киев

Копировал: Смилян

Формат 11

409-29-66 ТН-1 014

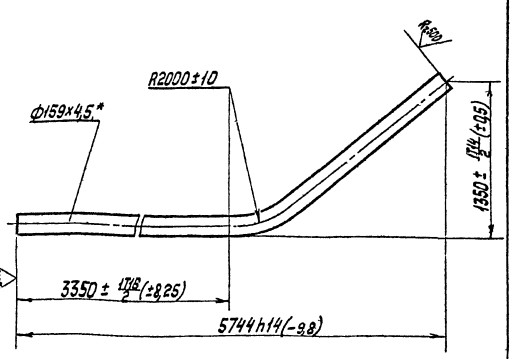

1. Длина развертки ~ 6160 мм.*
2.*Размеры для справок.

				409-29-66 ТН-1 014			
Изм.	Лист	№ докум.	Подп.	Дата	Патрубок.	Лит.	Масса	Масштаб
Разраб.		Григорьева		11.78			104	1:25
Провер.		Гольбштейн		11.78		Лист	Листов 1
Т.контр.		Бурле		11.78	Труба 159х4,5 ГОСТ 8732-70 / Ст 2пс ГОСТ 8731-74	Гипростроммашина г. Киев
Рук.		Татимова		11.78		
Н.контр.		Христюк		11.78		
Утв.						

Копировал: Смилян Формат А1

409-29-66 ТН-1 018

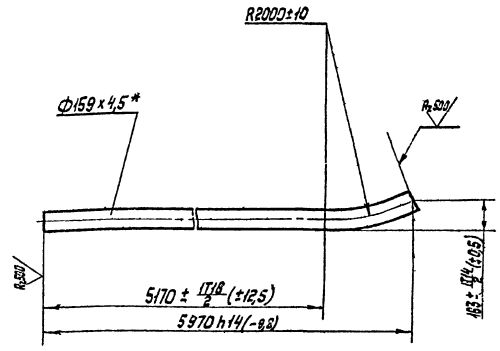

1. Длина развертки ~ 6000 мм.*
2.*Размеры для справок.

				409-29-66 ТН-1 018			
Изм.	Лист	№ докум.	Подп.	Дата	Патрубок.	Лит.	Масса	Масштаб
Разраб.		Григорьева		11.78			98	1:25
Провер.		Гольбштейн		11.78		Лист	Листов 1
Т.контр.		Бурле		11.78	Труба 159х4,5 ГОСТ 8732-70 / Ст 2пс ГОСТ 8731-74	Гипростроммашина г. Киев
Рук.		Татимова		11.78		
Н.контр.		Христюк		11.78		
Утв.						

Копировал: Смилян Формат А1

409-29-66 ТН-1 032

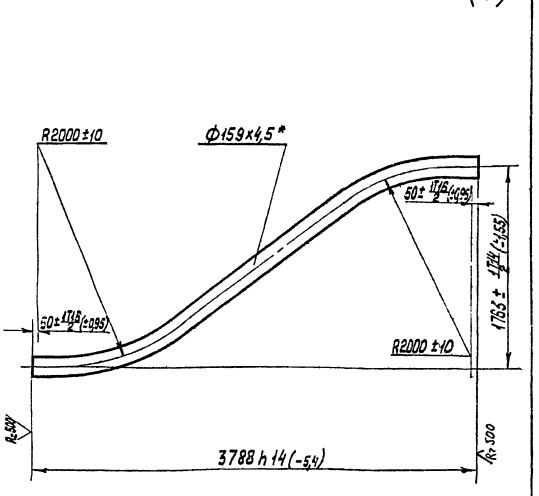

1. Длина развертки ~ 4370мм.*
2. Размеры для справок.

				409-29-66 ТН-1 032			
Изм.	Лист	№ докум.	Подп.	Дата	Патрубок.	Лит.	Масса	Масштаб
Разраб.		Григорьева		11.78			74	1:25
Провер.		Гольбштейн		11.78		Лист	Листов 1
Т.контр.		Бурле		11.78	Труба 159х4,5 ГОСТ 8732-70 / Ст 2пс ГОСТ 8731-74	Гипростроммашина г. Киев
Рук.		Татимова		11.78		
Н.контр.		Христюк		11.78		
Утв.						

Копировал: Смилян Формат А1

409-29-66 ТН-1 044

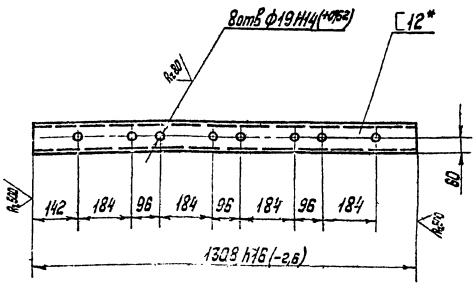

1*Размер для справок.
2 Неуказанные предельные отклонения размеров: ±IT16/2.

17

7606/5

				409-29-66 ТН-1 044			
Изм.	Лист	№ докум.	Подп.	Дата	Связь	Лит.	Масса	Масштаб
Разраб.		Григорьева		11.78			11.2	1:10
Пров.		Гольбштейн		11.78		Лист	Листов 1
Т.контр.		Бурле		11.78	Швеллер 12 ГОСТ 8240-72 / Ст 3 пс ГОСТ 535-58	Гипростроммашина г. Киев
Рук.		Татимова		11.78		
Н.контр.		Христюк		11.78		
Утв.						

Копировал: Смилян Формат А1

409-29-66 / ТН-1 022

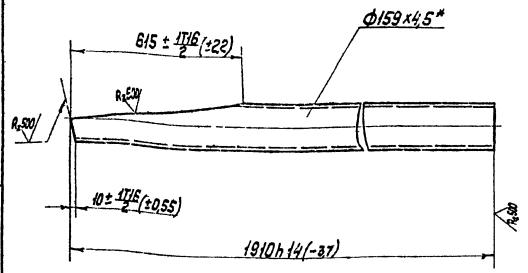

*Размер для справок.

Изм.	Лист	№ докум.	Подп.	Дата	409-29-66 / ТН-1 022	Лит.	Масса	Масштаб
Разраб.		Григорьева		11.78	Патрубок.		32	1:10
Пров.		Гальдштейн		11.78		Лист	Листов 1	
Т. контр.		Бурле		11.78				
Рук.		Татимова		11.78	Труба 159х4,5 ГОСТ 8732-70 / АСт2пс ГОСТ 8731-74	Гипростроммашина г. Киев		
Н. контр.		Христюк		11.78				
Утв.								

Копировал: Смилан Формат 11

409-29-66 / ТН-1 021

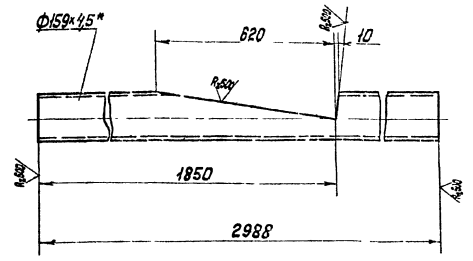

1*Размер для справок.
2 Предельные отклонения размеров: валов – h16, остальных ± 1Т16/2.

Изм.	Лист	№ докум.	Подп.	Дата	409-29-66 / ТН-1 021	Лит.	Масса	Масштаб
Разраб.		Григорьева		11.78	Патрубок		50	1:10
Пров.		Гальдштейн		11.78		Лист	Листов 1	
Т. контр.		Бурле		11.78				
Рук.		Татимова		11.78	Труба 159х4,5 ГОСТ 8732-70 / АСт2пс ГОСТ 8731-70	Гипростроммашина г. Киев		
Н. контр.		Христюк		11.78				
Утв.								

Копировал: Смилан Формат 11

409-29-66 / ТН-1 049

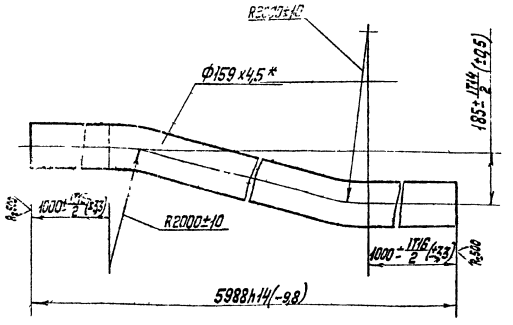

1 Длина развёртки – 6000мм.*
2*Размер для справок.

Изм.	Лист	№ докум.	Подп.	Дата	409-29-66 / ТН-1 049	Лит.	Масса	Масштаб
Разраб.		Кулиба		11.78	Патрубок.		103	1:10
Пров.		Гальдштейн		11.78		Лист	Листов 1	
Т. контр.		Бурле		11.78				
Рук.		Татимова		11.78	Труба 159х4,5 ГОСТ 8732-70 / АСт2пс ГОСТ 8731-74	Гипростроммашина г. Киев		
Н. контр.		Христюк		11.78				

Копировал: Смилан Формат 11

409-29-66 / ТН-1 016

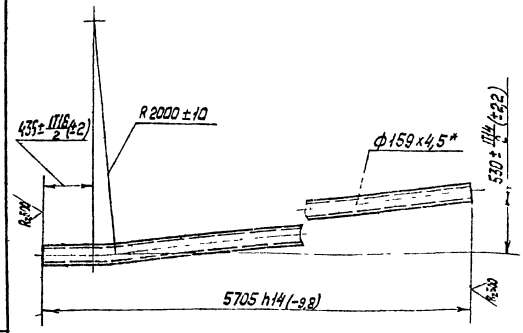

1 Длина развёртки – 5728мм.*
2*Размеры для справок.

18
7606/5

Изм.	Лист	№ докум.	Подп.	Дата	409-29-66 / ТН-1 016	Лит.	Масса	Масштаб
Разраб.		Кулиба		11.78	Патрубок.		98	1:25
Пров.		Гальдштейн		11.78		Лист	Листов 1	
Т. контр.		Бурле		11.78				
Рук.		Татимова		11.78	Труба 159х4,5 ГОСТ 8732-70 / АСт2пс ГОСТ 8731-74	Гипростроммашина г. Киев		
Н. контр.		Христюк		11.78				
Утв.								

Копировал: Смилан Формат 11

409-29-66 ТН-1 024

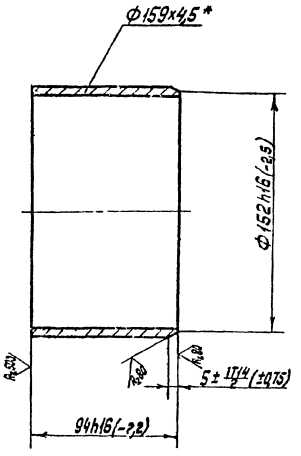

*Размер для справок.

Изм.	Лист	№ докум.	Подп.	Дата
Разраб.	Григорьева			11.78
Провер.	Гольштейн			11.78
Т.контр.	Гудле			11.78
Рук.	Татиева			11.78
Н.контр.	Христюк			11.78
Утв.				

409-29-66 ТН-1 024

Втулка.

Лит.	Масса	Масштаб
	1,5	1:2
Лист	Листов 1	

Труба 159х4,5 ГОСТ 8732-70 Ст3пс ГОСТ 8731-74

Гипростроммашина г. Киев

Копировал: Смилян Формат 11

409-29-66 ТН-1 046

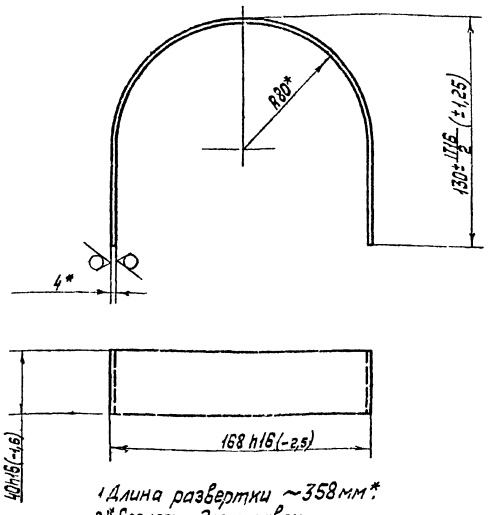

1 Длина развертки ~358мм*.
2 * Размеры для справок

Изм.	Лист	№ докум.	Подп.	Дата
Разраб.	Григорьева			11.78
Провер.	Гольштейн			11.78
Т.контр.	Гудле			11.78
Рук.	Татиева			11.78
Н.контр.	Христюк			11.78
Утв.				

409-29-66 ТН-1 046

Скоба

Лит.	Масса	Масштаб
	0,3	1:2
Лист	Листов 1	

Лист Б-ПН-4 ГОСТ 19903-74 Ст3пс ГОСТ 14637-89

Гипростроммашина г. Киев

Копировал: Смилян Формат 11

Формат	Зона	Позиция	Обозначение.	Наименование.	Колич.	Примеч.
				Документация.		
12			409-29-66 ТН-1 170 СБ	Сборочный чертеж.		
				Детали.		
11		1	409-29-66 ТН-1 006	Фланец.	2	
11		2	409-29-66 ТН-1 049	Патрубок.	1	

409-29-66 ТН-1 170

Изм.	Лист	№ докум.	Подп.	Дата
Разраб.	Григорьева			11.78
Пров.	Гольштейн			11.78
Рук.	Татиева			11.78
Н.контр.	Христюк			11.78

Цементопровод.

Лит.	Лист	Листов
	1	1

Гипростроммашина г. Киев

Копировал: Смилян Формат 11

409-29-66 ТН-1 047

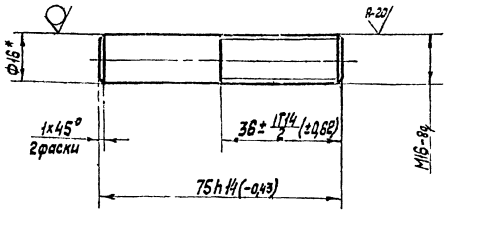

* Размер для справок

19
7606/5

Изм.	Лист	№ докум.	Подп.	Дата
Разраб.	Григорьева			11.78
Пров.	Гольштейн			11.78
Т.контр.	Гудле			11.78
Рук.	Татиева			11.78
Н.контр.	Христюк			11.78
Утв.				

409-29-66 ТН-1 047

Шпилька.

Лит.	Масса	Масштаб
	0,08	1:1
Лист	Листов 1	

Круг 36 ГОСТ 2590-71 Ст3пс ГОСТ 535-58

Гипростроммашина г. Киев

Копировал: Смилян Формат 11

Формат	Зона	Позиция	Обозначение.	Наименование	Колич.	Примечание
				Документация		
12			409-29-66 / ТН-1 010СБ	Сборочный чертёж.		
				Детали		
11		1	409-29-66 / ТН-1 006	Фланец.	2	
Б4		2	409-29-66 / ТН-1 007	Патрубок		
				Труба 159×45 ГОСТ 8732-70		
				АСт2пс ГОСТ 8731-74		
				ℓ=1903 h14(-3,7)	1	33кг

Подп. и дата | Взам. инв. № | Инв. № дубл. | Подп. и дата | Инв. № подл.

409-29-66 / ТН-1 010

Изм	Лист	№ докум	Подп	Дата
Разраб		Григорьева		11.78
Пров		Гольдштейн		11.78
Рук		Татимова		11.78
Н. контр		Христюк		11.78
Утв		Линник		11.78

Цементопровод.

Лит. | Лист | Листов 1

Гипростроммашина г. Киев

Копировал: Смилян

Формат 11

Формат	Зона	Позиция	Обозначение	Наименование.	Колич.	Примечание
				Документация.		
12			409-29-66 / ТН-1 020СБ	Сборочный чертеж		
				Детали.		
11		1	409-29-66 / ТН-1 006	Фланец	2	
Б4		2	409-29-66 / ТН-1 009	Патрубок		
				Труба 159×45 ГОСТ 8732-70		
				АСт2пс ГОСТ 8731-74		
				ℓ=3928 h14(-6,6)	1	68кг

Подп. и дата | Взам. инв. № | Инв. № дубл. | Подп. и дата | Инв. № подл.

409-29-66 / ТН-1 020

Изм	Лист	№ докум	Подп	Дата
Разраб		Григорьева		11.78
Пров.		Гольдштейн		11.78
Рук		Татимова		11.78
Н. контр		Христюк		11.78
Утв		Линник		11.78

Цементопровод.

Лит. | Лист | Листов 1

Гипростроммашина г. Киев

Копировал. Смилян

Формат 11

Формат	Зона	Позиция	Обозначение.	Наименование.	Колич.	Примечание
				Документация.		
12			409-29-66 / ТН-1 030СБ	Сборочный чертёж		
				Детали.		
11		1	409-29-66 / ТН-1 006	Фланец.	2	
Б4		2	409-29-66 / ТН-1 012	Патрубок		
				Труба 159×45 ГОСТ 8732-70		
				АСт2пс ГОСТ 8731-74		
				ℓ=5988 h14(-9,8)	1	102,6кг

Подп. и дата | Взам. инв. № | Инв. № дубл. | Подп. и дата | Инв. № подл.

409-29-66 / ТН-1 030

Изм	Лист	№ докум	Подп	Дата
Разраб		Григорьева		11.78
Пров.		Гольдштейн		11.78
Рук		Татимова		11.78
Н. контр		Христюк		11.78
Утв		Линник		11.78

Цементопровод.

Лит. | Лист | Листов 1

Гипростроммашина г. Киев

Копировал. Смилян

Формат 11

Формат	Зона	Позиция	Обозначение.	Наименование	Колич.	Примечание.
				Документация		
12			409-29-66 / ТН-1 040СБ	Сборочный чертеж		
				Детали		
11		1	409-29-66 / ТН-1 006	Фланец.	2	
11		2	409-29-66 / ТН-1 014	Патрубок	1	
						20
						7606/5

Подп. и дата | Взам. инв. № | Инв. № дубл. | Подп. и дата | Инв. № подл.

409-29-66 / ТН-1 040

Изм	Лист	№ докум	Подп	Дата
Разраб		Григорьева		11.78
Пров.		Гольдштейн		11.78
Рук		Татимова		11.78
Н. контр		Христюк		11.78
Утв		Линник		11.78

Цементопровод.

Лит. | Лист | Листов 1

Гипростроммашина г. Киев

Формат	Зона	Позиция	Обозначение	Наименование	Колич.	Примечание
				Документация		
12			409-29-66 ТН-1 050 СБ	Сборочный чертеж.		
				Детали		
11		1	409-29-66 ТН-1 006	Фланец.	2	
11		2	409-29-66 ТН-1 016	Патрубок.	1	

409-29-66 ТН-1 050

Изм	Лист	№ докум.	Подп.	Дата
Разраб.		Григорьева		11.78
Пров.		Гольдштейн		11.78
Рук.		Татимова		11.78
Н. контр.		Христюк		11.78
Утв.		Линник		11.78

Цементопровод

Лит. | Лист | Листов 1

Гипростроммашина г. Киев

Копировал. Смилян

Формат 11

Формат	Зона	Позиция	Обозначение	Наименование	Колич.	Примечание
				Документация		
12			409-29-66 ТН-1 060 СБ	Сборочный чертеж.		
				Детали		
11		1	409-29-66 ТН-1 006	Фланец.	2	
11		2	409-29-66 ТН-1 018	Патрубок.	1	

409-29-66 ТН-1 060

Изм	Лист	№ докум.	Подп.	Дата
Разраб.		Григорьева		11.78
Пров.		Гольдштейн		11.78
Рук.		Татимова		11.78
Н. контр.		Христюк		11.78
Утв.		Линник		11.78

Цементопровод

Лит. | Лист | Листов 1

Гипростроммашина г. Киев

Копировал Смилян

Формат 11

Формат	Зона	Позиция	Обозначение	Наименование	Колич.	Примечание
				Документация		
12			409-29-66 ТН-1 070 СБ	Сборочный чертеж		
				Детали		
11		1	409-29-66 ТН-1 006	Фланец.	3	
11		2	409-29-66 ТН-1 021	Патрубок.	1	
11		3	409-29-66 ТН-1 022	Патрубок.	1	

409-29-66 ТН-1 070

Изм	Лист	№ докум.	Подп.	Дата
Разраб.		Григорьева		11.78
Пров.		Гольдштейн		11.78
Рук.		Татимова		11.78
Н. контр.		Христюк		11.78
Утв.		Линник		11.78

Цементопровод

Лит. | Лист | Листов 1

Гипростроммашина г. Киев

Копировал Смилян

Формат 11

Формат	Зона	Позиция	Обозначение	Наименование	Колич.	Примечание
				Документация		
11			409-29-66 ТН-1 080 СБ	Сборочный чертёж.		
				Детали		
11		1	409-29-66 ТН-1 006	Фланец.	1	
11		2	409-29-66 ТН-1 024	Втулка.	1	

21

7606/5

409-29-66 ТН-1 080

Изм	Лист	№ докум.	Подп.	Дата
Разраб.		Григорьева		11.78
Пров.		Гольдштейн		11.78
Рук.		Татимова		11.78
Н. контр.		Христюк		11.78
Утв.		Линник		11.78

Надставка

Лит. | Лист | Листов 1

Гипростроммашина г. Киев

Копировал Смилян

Формат 11

Формат	Зона	Позиц.	Обозначение	Наименование	Колич.	Примеч.
				Документация		
12			409-29-66 ТН-1 090СБ	Сборочный чертеж		
				Детали		
11		1	409-29-66 ТН-1 ·006	Фланец	2	
БЧ		2	409-29-66 ТН-1 ·026	Патрубок		
				Труба 159×4,5 ГОСТ 8732-70 Ст2пс ГОСТ 8731-74		
				ℓ=1588 h14 (-3,1)	1	27кг

409-29-66 ТН-1 090

Изм	Лист	№ докум.	Подп.	Дата
Разраб.		Григорьева		12.73
Пров.		Гольштейн		12.73
Рук.		Татимова		12.73
Н. контр.		Христюк		12.73
Утв.		Линник		12.73

Цементопровод

Лит.	Лист	Листов
		1

Гипростроммашина г. Киев

Копировал Формат А1

Формат	Зона	Позиц.	Обозначение	Наименование	Колич.	Примеч.
				Документация		
12			409-29-66 ТН-1 100СБ	Сборочный чертеж		
				Детали		
11		1	409-29-66 ТН-1 ·006	Фланец	2	
БЧ		2	409-29-66 ТН-1 ·028	Патрубок		
				Труба 159×4,5 ГОСТ 8732-70 Ст2пс ГОСТ 8731-74		
				ℓ=4588 h14 (-5,)	1	77кг

409-29-66 ТН-1 100

Изм	Лист	№ докум.	Подп.	Дата
Разраб.		Григорьева		12.73
Пров.		Татимова		12.73
Рук.		Татимова		12.73
Н. контр.		Христюк		12.73
Утв.		Линник		12.73

Цементопровод

Лит.	Лист	Листов
		1

Гипростроммашина г. Киев

Копировал Формат А1

Формат	Зона	Позиц.	Обозначение	Наименование	Колич.	Примеч.
				Документация		
12			409-29-66 ТН-1 110СБ	Сборочный чертеж		
				Детали		
11		1	409-29-66 ТН-1 ·006	Фланец	1	
11		2	409-29-66 ТН-1 ·031	Фланец	1	
11		3	409-29-66 ТН-1 ·032	Патрубок	1	

409-29-66 ТН-1 110

Изм	Лист	№ докум.	Подп.	Дата
Разраб.		Григорьева		
Пров.		Гольштейн		
Рук.		Татимова		
Н. контр.		Христюк		
Утв.		Линник		

Цементопровод

Лит.	Лист	Листов
		1

Гипростроммашина г. Киев

Копировал Формат А1

Формат	Зона	Позиц.	Обозначение	Наименование	Колич.	Примеч.
				Документация		
12			409-29-66 ТН-1 120СБ	Сборочный чертеж		
				Детали		
11		1	409-29-66 ТН-1 ·006	Фланец	2	
БЧ		2	409-29-66 ТН-1 ·034	Патрубок		
				Труба 159×4,5 ГОСТ 8732-70 Ст2пс ГОСТ 8731-74		
				ℓ=3088 h14 (-6,6)	1	53,5кг

22

7606/5

409-29-66 ТН-1 120

Изм	Лист	№ докум.	Подп.	Дата
Разраб.		Григорьева		
Пров.		Гольштейн		
Рук.		Татимова		
Н. контр.		Христюк		
Утв.		Линник		

Цементопровод

Лит.	Лист	Листов
		1

Гипростроммашина г. Киев

Копировал Формат А1

Формат	Зона	Позиц	Обозначение	Наименование	Колич	Примеч
				Документация		
12			409-29-66 ТН-1 .130СБ	Сборочный чертеж		
				Детали		
11	1		409-29-66 ТН-1 .002	Скоба	1	
11	2		409-29-66 ТН-1 .036	Основание	1	

409-29-66 ТН-1 130

Изм	Лист	№ докум	Подп	Дата
Разраб		Григорьева		
Пров		Гольдштейн		
Рук		Татимова		
Н.контр		Христюк		
Утв		Линник		

Опора

Лит	Лист	Листов
		1

Гипростроммашина г.Киев

Копировал Формат 11

Инв.№ подл. | Подп. и дата | Взам. инв.№ | Инв.№ дубл. | Подп. и дата

Формат	Зона	Позиц	Обозначение	Наименование	Колич	Примеч
				Документация		
12			409-29-66 ТН-1 .140СБ	Сборочный чертеж		
				Детали		
11	1		409-29-66 ТН-1 .002	Скоба	2	
11	2		409-29-66 ТН-1 .038	Ребро	1	
11	3		409-29-66 ТН-1 .039	Основание	1	

409-29-66 ТН-1 140

Изм	Лист	№ докум	Подп	Дата
Разраб		Григорьева		
Пров		Гольдштейн		
Рук		Татимова		
Н.контр		Христюк		
Утв		Линник		

Опора

Лит	Лист	Листов
		1

Гипростроммаш г.Киев

Копировал Формат 11

Инв.№ подл. | Подп. и дата | Взам. инв.№ | Инв.№ дубл. | Подп. и дата

Формат	Зона	Позиц	Обозначение	Наименование	Колич	Примеч.
				Документация		
12			409-29-66 ТН-1 .150СБ	Сборочный чертеж		
				Детали		
Б4	1		409-29-66 ТН-1 .042	Настил		
				Лист ромб О ПН-4		
				Ст3пс ГОСТ 8568-77		
				1380h16(-7,8)×372h16(-3,9)	1	15,6 кг
Б4	2		409-29-66 ТН-1 .043	Стойка		
				Швеллер 10 ГОСТ 8240-72		
				Ст3пс ГОСТ 535-79		
				ℓ=1200h16(-6,6)	2	10,3 кг
11	3		409-29-66 ТН-1 .044	Связь	1	
Б4	4		409-29-66 ТН-1 .045	Связь		
				Швеллер 10 ГОСТ 8240-72		
				Ст3пс ГОСТ 535-79		
				ℓ=1308h14(-3,1)	3	11,1 кг

409-29-66 ТН-1 150

Изм	Лист	№ докум	Подп	Дата
Разраб		Григорьева		
Пров		Гольдштейн		
Рук		Татимова		
Н.контр		Христюк		
Утв		Линник		

Опора

Лит	Лист	Листов
		1

Гипростроммашина г.Киев

Копировал Формат 11

Инв.№ подл. | Подп. и дата | Взам. инв.№ | Инв.№ дубл. | Подп. и дата

Формат	Зона	Позиц	Обозначение	Наименование	Колич	Примеч
				Документация		
11			409-29-66 ТН-1 160СБ	Сборочный чертеж		
				Детали		
11	1		409-29-66 ТН-1 .046	Скоба	1	
11	2		409-29-66 ТН-1 .047	Шпилька	2	

23

7606/5

409-29-66 ТН-1 160

Изм	Лист	№ докум	Подп	Дата
Разраб		Григорьева		
Пров		Гольдштейн		
Рук		Татимова		
Н.контр		Христюк		
Утв		Линник		

Хомут

Лит	Лист	Листов
		1

Гипростроммаш г.Киев

Копировал Формат 11

Инв.№ подл. | Подп. и дата | Взам. инв.№ | Инв.№ дубл. | Подп. и дата

№ строки	Обозначение	Наименование	Куда входит: Обозначение	Кол.	Общее кол.	Примечание
1	409-29-66 ТН-1 000	Установки цементопровода			1	
2						
3	409-29-66 ТН-1 010	Цементопровод			2	
4	409-29-66 ТН-1 020	Цементопровод			2	
5	409-29-66 ТН-1 030	Цементопровод			6	
6	409-29-66 ТН-1 040	Цементопровод			4	
7	409-29-66 ТН-1 050	Цементопровод			2	
8	409-29-66 ТН-1 060	Цементопровод			2	
9	409-29-66 ТН-1 070	Цементопровод			1	
10	409-29-66 ТН-1 080	Надставка			1	
11	409-29-66 ТН-1 090	Цементопровод			1	
12	409-29-66 ТН-1 100	Цементопровод			1	
13	409-29-66 ТН-1 110	Цементопровод			2	
14	409-29-66 ТН-1 120	Цементопровод			2	
15	409-29-66 ТН-1 130	Опора			1	
16	409-29-66 ТН-1 140	Опора			1	
17	409-29-66 ТН-1 150	Опора			1	
18	409-29-66 ТН-1 160	Хомут			4	
19	409-29-66 ТН-1 170	Цементопровод			2	
20						
21						
22						
23						
24						

Инв. № подл. | Подп. и дата | Взам. инв. № | Инв. № дубл. | Подп. и дата

Изм.	Лист	N докум.	Подп.	Дата
Разраб.	Григорьев			11.78
Пров.	Гольштейн			11.78
Рук.	Тетиров			11.78
Н. контр.	Христюк			11.78
Утв.	Лимник			11.78

409-29-66 ТН-1 ОООВС

Установки цементопровода Ведомость спецификаций

Лит.	Лист	Листов
		1

Гипростроммашпром г. Киев

Копировал

Формат А2

№ строки	Наименование	Код ОКП	Обозначение документа на поставку	Поставщик	Куда входит (обозначение)	Количество: на изделие	в комплекты	на регулир.	всего	Примечание
1	Крепежные изделия									
2										
3	Болты М16×30 46		ГОСТ 7798-70			12			12	
4	М16×55 46					178			178	
5										
6	Гайки М12.5		ГОСТ 5915-70			64			64	
7	М16 5					178			178	
8										
9										
10	Шайбы 12.01		ГОСТ 11371-68			38			38	
11	16.01					178			178	
12										
13										
14										
15										
16										
17										
18										
19										
20										
22										
23										
24										24

Инв. № подл. | Подп. и дата | Взам. инв. № | Инв. № дубл. | Подп. и дата

7606/5

Изм.	Лист	N докум.	Подп.	Дата
Разраб.	Григорьев			11.78
Пров.	Гольштейн			11.78
Рук.	Тетиров			11.78
Н. контр.	Христюк			11.78

409-29-66 ТН-1 ОООВП

Установки цементопровода Ведомость покупных изделий

Лит.	Лист	Листов
		1

Гипростроммашпром г. Киев

Формат А2

409-29-66 ТН-3 000 МЧ

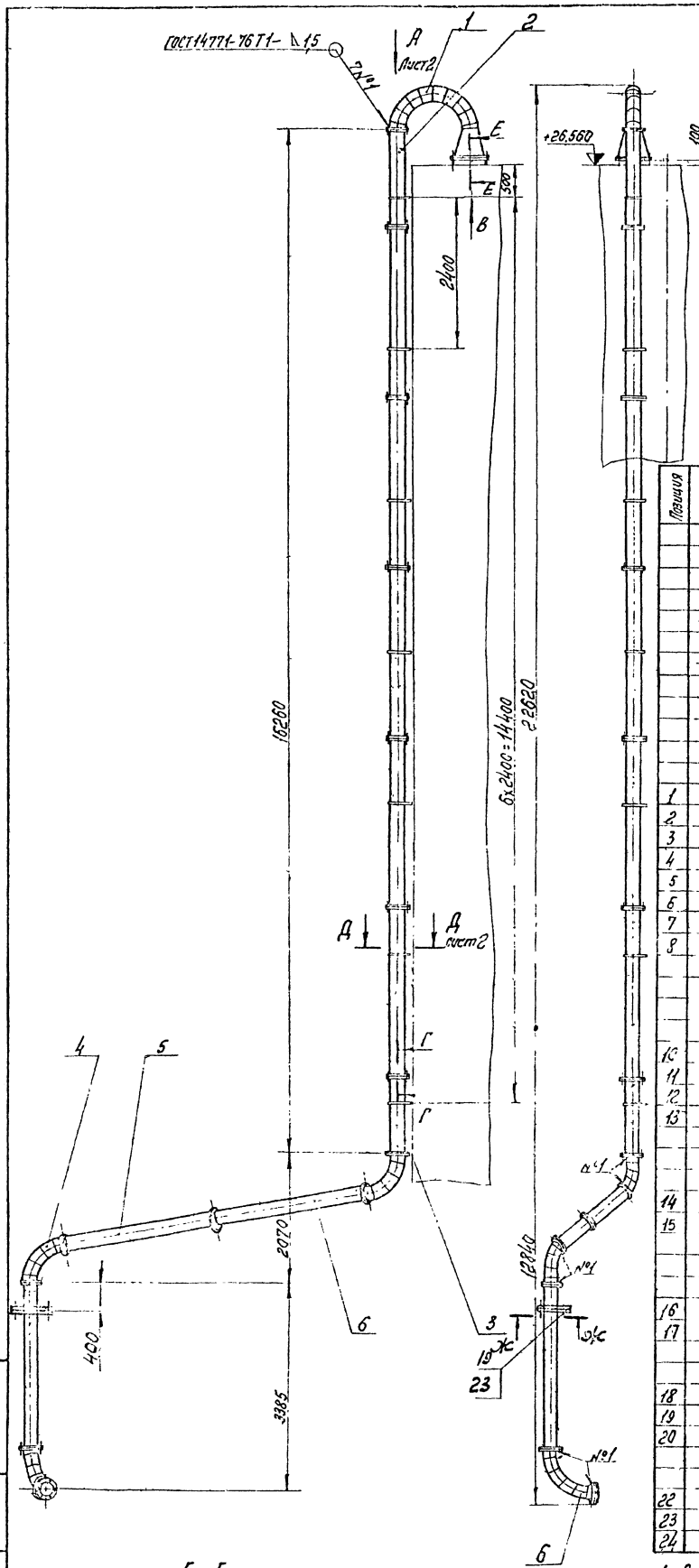

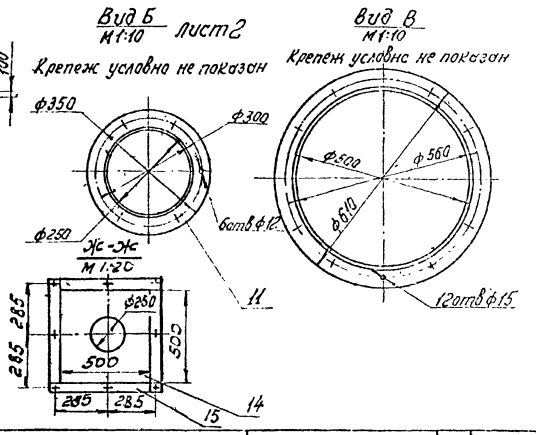

Позиция	Обозначение	Наименование	Количест.	Примечание
		Документация		
	409-29-66 ТН-3 000 МЧ	Монтажный чертеж		
	409-29-66 ТН-3 000 ВС	Ведомость спецификаций		
	409-29-66 ТН-3 000 ВП	Ведомость покупных изделий		
		Сборочные единицы		
1	409-29-66 ТН-3 010 СБ	Переходник в сборе	1	
2	409-29-66 ТН-3 020 СБ	Воздуховод	1	
3	409-29-66 ТН-3 030 СБ	Воздуховод	1	
4	409-29-66 ТН-3 040 СБ	Колено	2	
5	409-29-66 ТН-3 050 СБ	Воздуховод	1	
6	409-29-66 ТН-3 060 СБ	Воздуховод	7	
7	409-29-66 ТН-3 070 СБ	Колено	1	
8	409-29-66 ТН-3 080 СБ	Подставка	7	
		Детали		
10	409-29-66 ТН-3 001	Прокладка	1	
11	409-29-66 ТН-3 002	Прокладка	14	
12	409-29-66 ТН-3 003	Хомут	7	
13	409-29-66 ТН-3 004	Прокладка		
		Пластина I лист ТМКЩ-М4-89; ГОСТ 7338-[illegible] 80×395	7	0,2 кг
14	409-29-66 ТН-3 005	Плита	1	
15	409-29-66 ТН-3 005 А	Прокладка	4	
		Стандартные изделия		
		Борт ГОСТ 7798-70		
16		М 10×25.46	84	0,027 кг
17		М 12×30.46	12	0,044 кг
		Гайка ГОСТ 5915-70		
18		М10.5	84	0,011 кг
19		М12.5	20	0,015 кг
20		М16.5	14	0,033 кг
		Шайба ГОСТ 11371-68		
22		10.01	84	0,004 кг
23		12.01	20	0,006 кг
24		16.01	14	0,011 кг

1. Размеры для справок.
2. Масса наплавленного металла - 0,3 кг

25

7606/5

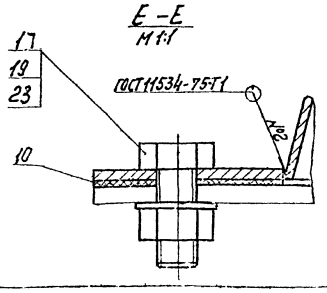

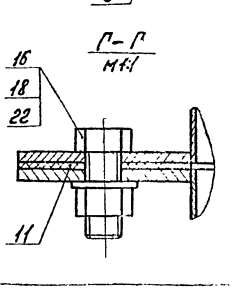

Изм.	Лист	№ докум.	Подп.	Дата
Разраб.		Хаскина		09.78
Пров.		Татимова		09.78
Т.контр.		Бурле		09.78
Рук.		Татимова		09.78
Н.контр.		Бак		09.78
[illegible]		[illegible]		09.78

409-29-66 ТН-3 000 МЧ

Воздуховод от силоса к циклону. Монтажный чертеж

Лит.	Масса	Масштаб
	380	1:50

Лист 1 Листов 2

Типоостроммашина г. Киев

Формат

Инв. № подл. | Подп. и дата | Взам. инв. № | Инв. № дубл. | Подп. и дата

409-29-66 ТН-3

Вид А
М 1:50

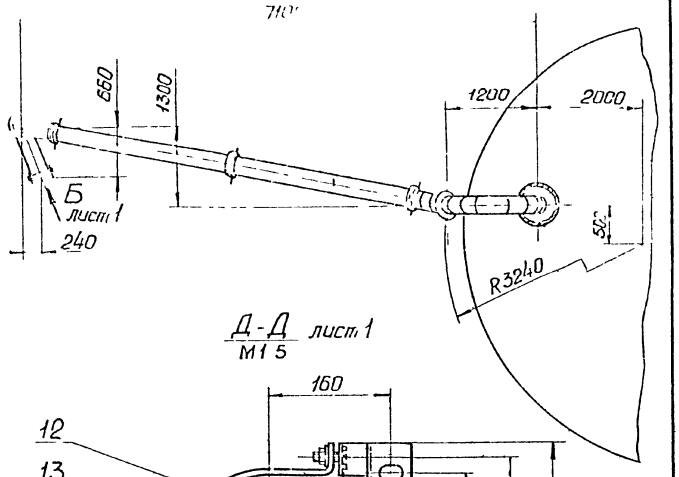

Д-Д
М 1:5 лист 1

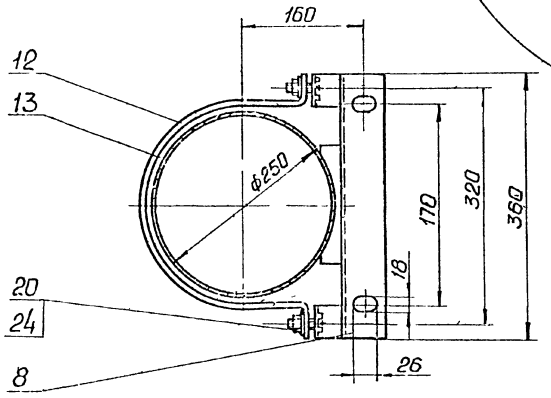

Изм.	Лист	№ докум.	Подп.	Дата
Разраб.		Хаскина		12.78
Пров.		Татимова		12.78
Т.контр.		Бурле		12.78
Рук.		Татимова		12.78
Н.контр.		Бак		12.78
Утв.		Линник		2.79

409-29-66 ТН-3 000М4

Лит	Масса	Масштаб
Лист 2	Листов	

Гипростроммашина г. Киев

Копировал Формат 11

409-29-66 ТН-3 025

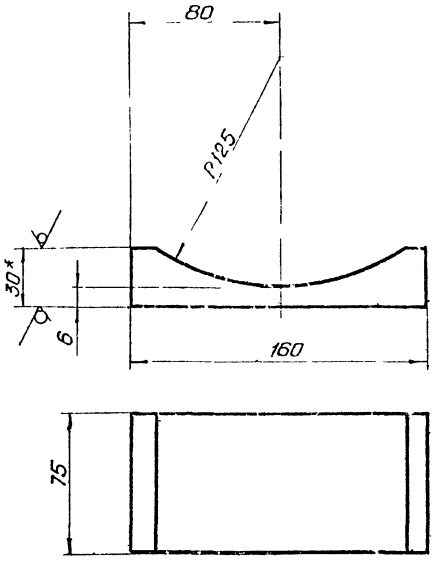

1. *Размер для справок.
2. Предельные отклонения размеров: валов h16, остальных ±IT16/2.

Изм.	Лист	№ докум.	Подп.	Дата
Разраб.		Хаскина		12.78
Пров.		Татимова		12.78
Т.контр.		Бурле		12.78
Рук.		Татимова		12.78
Н.контр.		Бак		12.78
Утв.				

Опора

Лит	Масса	Масштаб
	2	1:2
Лист	Листов 1	

Лист 6 ПН 30 ГОСТ 19903-74
Ст3пс ГОСТ 14637-89

Гипростроммашина г. Киев

Копировал Формат 11

409-29-66 ТН-3 010СБ

Вид Б
М 1:5

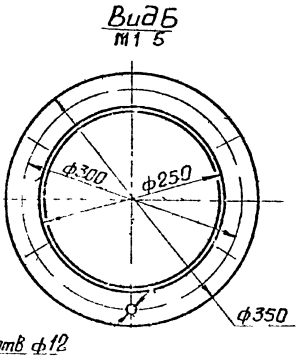

6отв ф12

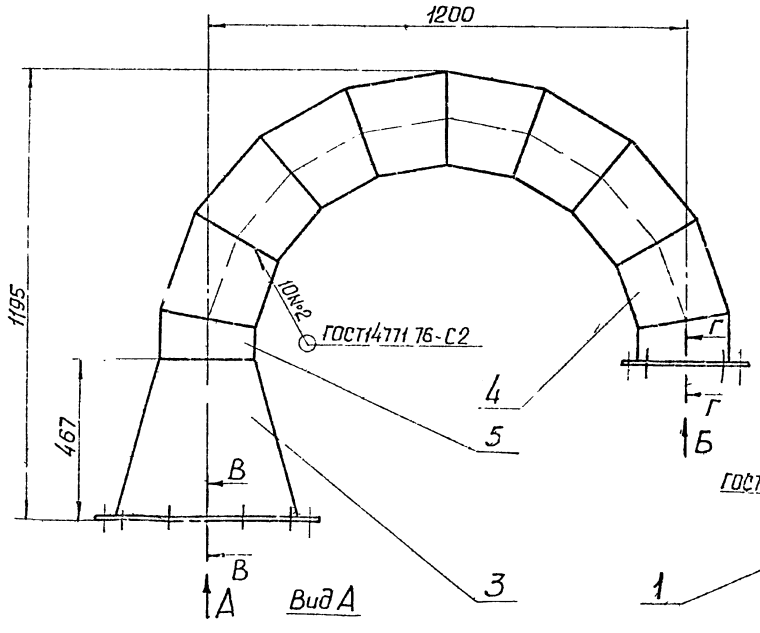

Вид А

Г-Г
М 1:1

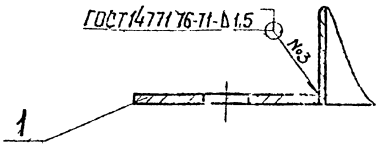

В-В
М 1:1

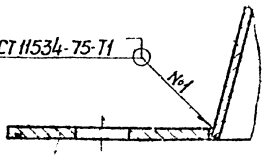

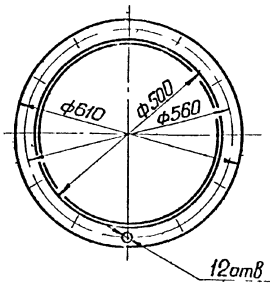

12отв ф15

1. Размеры для справок.
2. Масса наплавленного металла – 0,3кг

26
7606/5

Изм.	Лист	№ докум.	Подп.	Дата
Разраб.		Хаскина		12.78
Пров.		Татимова		12.78
Т.контр.		Бурле		12.78
Рук.		Татимова		12.78
Н.контр.		Бак		12.78

409-29-66 ТН-3 010СБ

Переходник в сборе
Сборочный чертеж

Лит	Масса	Масштаб
	34	1:10
Лист	Листов 1	

Гипростроммашина г. Киев

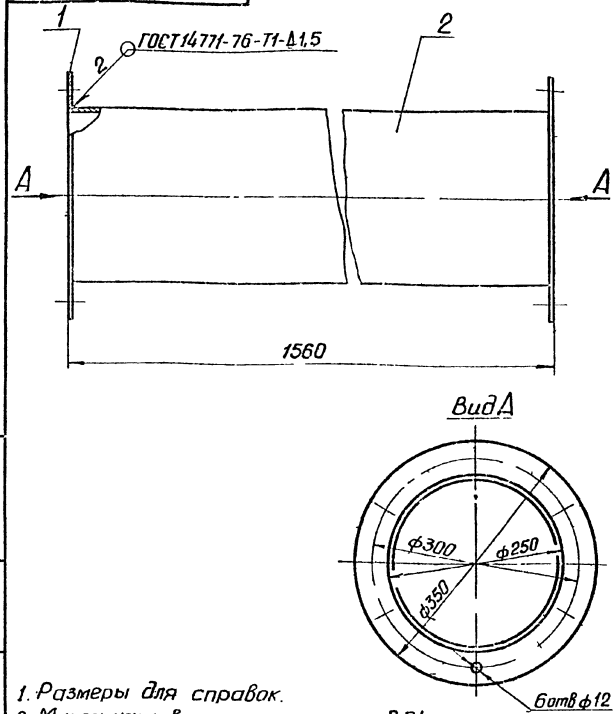

1. Размеры для справок.
2. Масса наплавленного металла 0.01кг.

409-29-66 ТН-3 020СБ

Воздуховод
Сборочный чертеж

Лит.	Масса	Масштаб
	18	1:5

Лист | Листов 1

Гипростроммашина г. Киев

Копировал | Формат 11

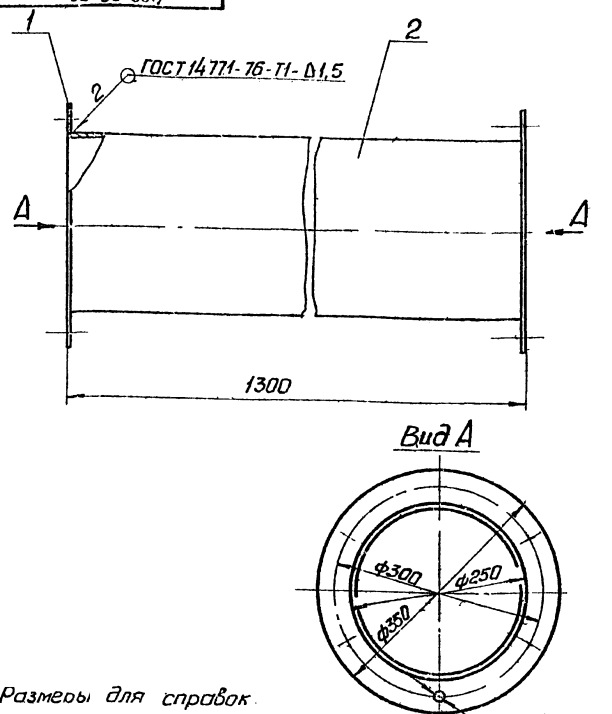

1. Размеры для справок.
2. Масса наплавленного металла – 0.01кг.

409-29-66 ТН-3 030СБ

Воздуховод
Сборочный чертеж

Лит.	Масса	Масштаб
	15	1:5

Лист | Листов 1

Гипростроммашина г. Киев

Копировал | Формат 11

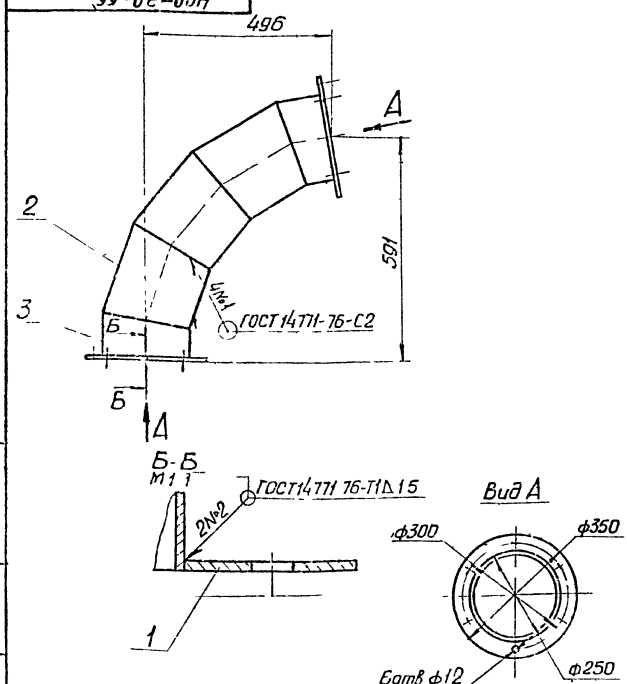

1. Размеры для справок.
2. Масса наплавленного металла - 0,1кг

409-29-66 ТН-3 040СБ

Колено
Сборочный чертеж

Лит.	Масса	Масштаб
	12	1:10

Лист | Листов

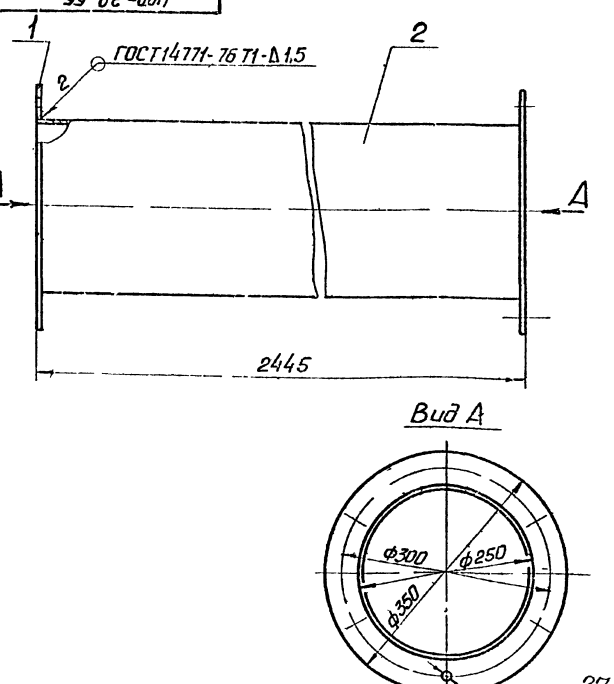

1. Размеры для справок
2. Масса наплавленного металла – 0.01кг

409-29-66 ТН-3 050СБ

Воздуховод
Сборочный чертеж

Лит.	Масса	Масштаб
	27	1:5

Лист | Листов 1

Гипростроммашина г. Киев

27
7606/5

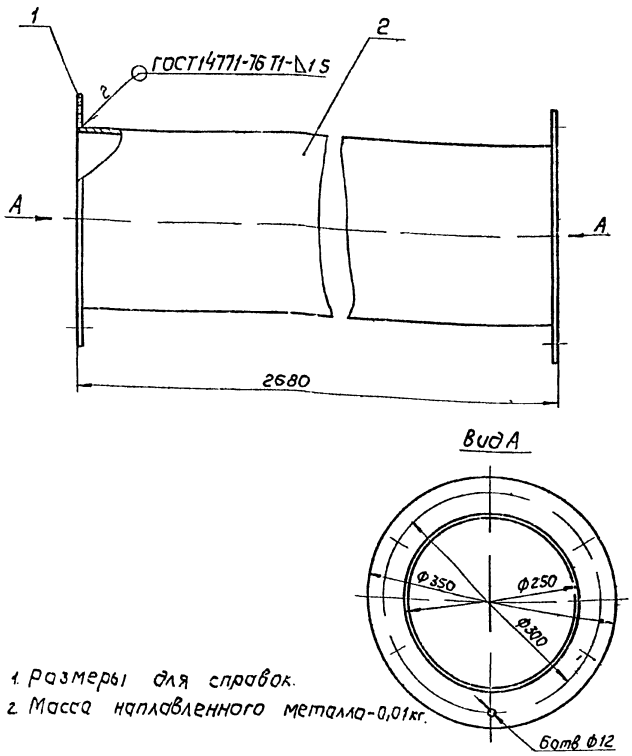

1. Размеры для справок.
2. Масса наплавленного металла-0,01кг.

Изм.	Лист	№ докум.	Подп.	Дата
Разраб.		Хаскина		11.78
Пров.		Татимова		11.78
Т.контр.		Бурле		11.78
Рук.		Татимова		11.78
Н.контр.		Бак		11.78
Утв.		Линник		11.78

409-29-66 ТН-3 060СБ

Воздуховод
Сборочный чертеж

Лит.	Масса	Масштаб
	28	1:5
Лист	Листов 1	

Гипростроммашина г. Киев

Копировал Формат А1

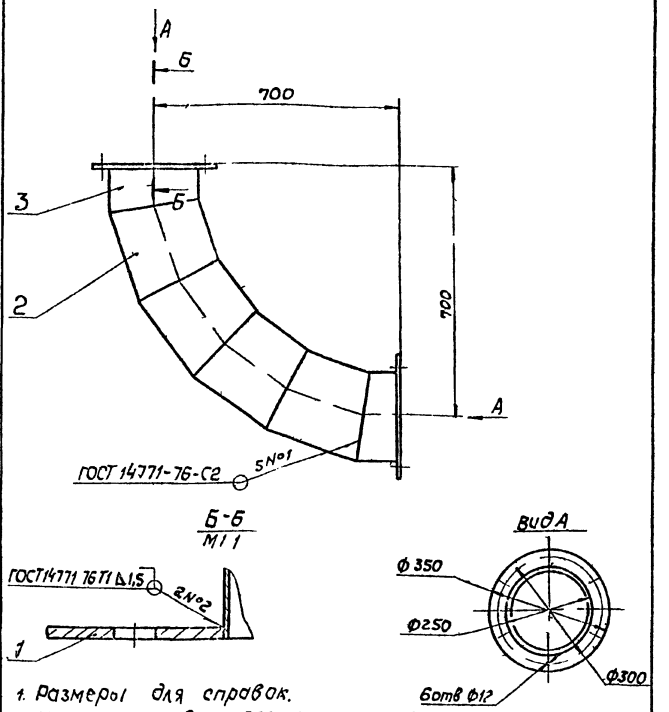

1. Размеры для справок.
2. Масса наплавленного металла -0,1кг

Изм.	Лист	№ докум.	Подп.	Дата
Разраб.		Хаскина		11.78
Пров.		Татимова		11.78
Т.контр.		Бурле		11.78
Рук.		Татимова		11.78
Н.контр.		Бак		11.78
Утв.		Линник		11.78

409-29-66 ТН-3 070СБ

Колено
Сборочный чертеж

Лит.	Масса	Масштаб
	14	1:10
Лист	Листов 1	

Гипростроммашина г. Киев

Копировал Формат А1

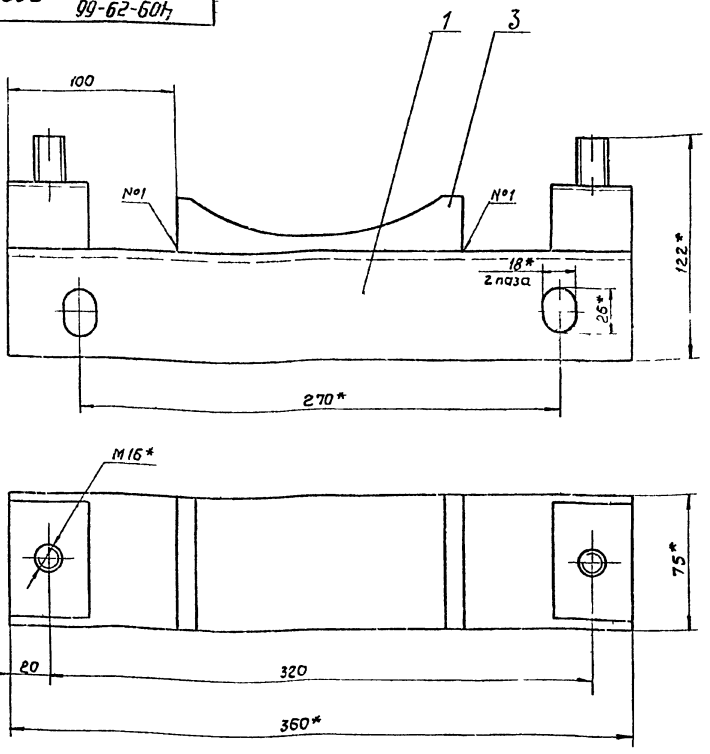

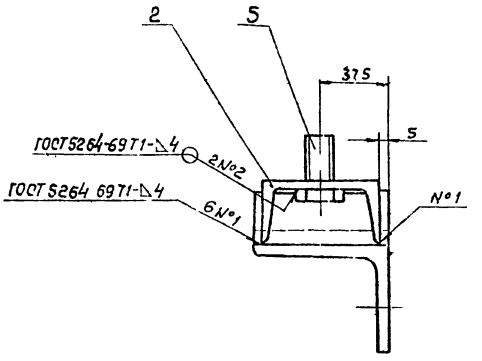

1. * Размеры для справок
2. Предельные отклонения размеров: $\pm \frac{IT16}{2}$
3. Масса наплавленного металла - 0,03кг

28

7606/5

Изм.	Лист	№ докум.	Подп.	Дата
Разраб.		Хаскина		11.78
Пров.		Татимова		11.78
Т.контр.		Бурле		11.78
Рук.		Татимова		11.78
Н.контр.		Бак		11.78
Утв.				

409-29-66 ТН-3 080СБ

Подставка
Сборочный чертеж

Лит.	Масса	Масштаб
	5	1:2
Лист	Листов 1	

Гипростроммашина г. Киев

Инв. № подл. | Подп. и дата | Взам. инв. № | Инв. № дубл. | Подп. и дата

001 — 409-29-66 ТН-3

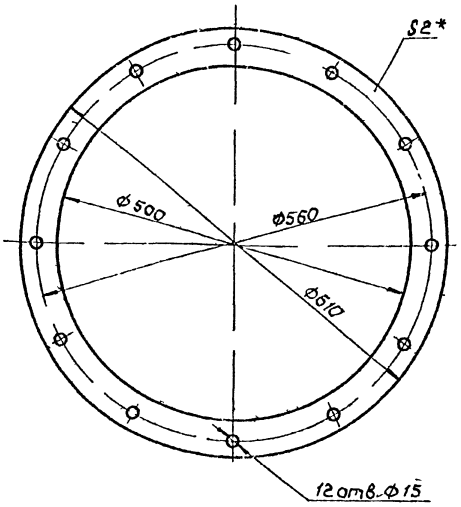

* Размер для справок.

Изм.	Лист	№ докум.	Подп.	Дата	409-29-66 ТН-3 001			
Разраб.		Хаскина		11.78	Прокладка	Лит.	Масса	Масштаб
Пров.		Татимова		11.78			0,2	1:5
Т.контр.		Бурле		11.78		Лист	Листов 1	
Рук.		Татимова		11.78	Пластина I лист, ТМКЩ-М 2 9,9 ГОСТ 7338-77	Гипростроммашина г. Киев		
Н.контр.		Бак		11.78				
Утв.								

Копировал — Формат А1

002 — 409-29-66 ТН-3

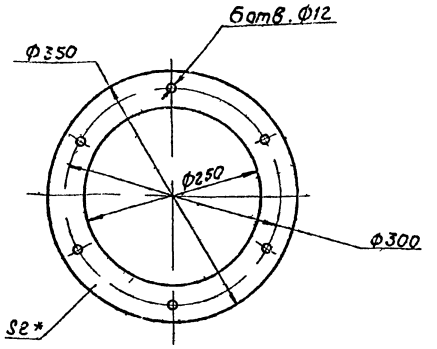

* Размер для справок

Изм.	Лист	№ докум.	Подп.	Дата	409-29-66 ТН-3 002			
Разраб.		Хаскина		11.78	Прокладка	Лит.	Масса	Масштаб
Пров.		Татимова		11.78			0-12	1:5
Т.контр.		Бурле		11.78		Лист	Листов 1	
Рук.		Татимова		11.78	Пластина I, лист, ТМКЩ-М-2-99 ГОСТ 7338-77	Гипростроммашина г. Киев		
Н.контр.		Бак		11.78				
Утв.								

Копировал — Формат А1

003 — 409-29-66 ТН-3

Rz320 ∨(√)

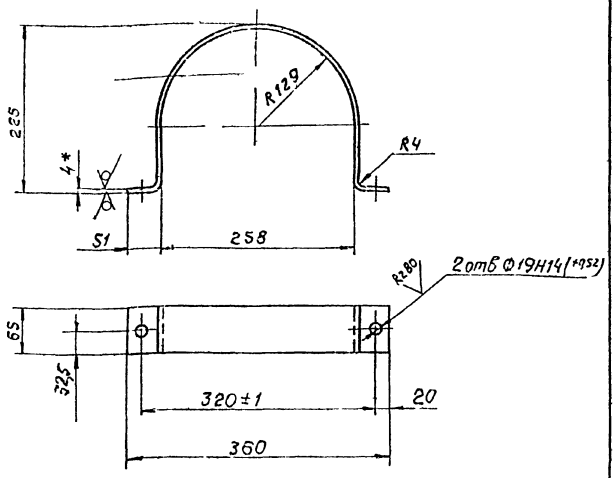

1. Длина развертки – 692 мм*.
2. * Размеры для справок.
3. Неуказанные предельные отклонения размеров отверстия Н16, валов h16, остальных ± IT16/2.

Изм.	Лист	№ докум.	Подп.	Дата	409-29-66 ТН-3 003			
Разраб.		Хаскина		11.78	Хомут	Лит.	Масса	Масштаб
Пров.		Татимова		11.78			1,4	1:5
Т.контр.		Бурле		11.78		Лист	Листов 1	
Рук.		Татимова		11.78	Лист Б-ПН-4 ГОСТ 19903-74 Ст 3пс ГОСТ 14637-69	Гипростроммашина г. Киев		
Н.контр.		Бак		11.78				
Утв.								

Копировал — Формат А1

006 — 409-29-66 ТН-3

∨(√)

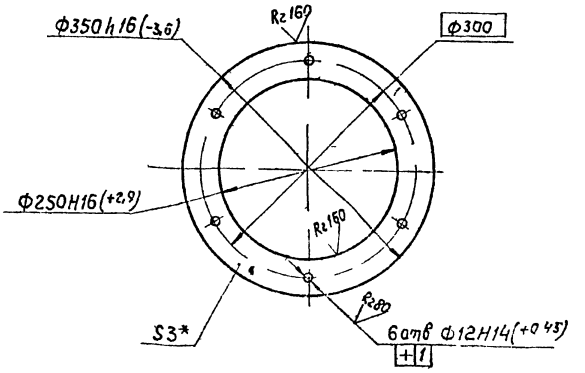

* Размер для справок

29
7606/5

Изм.	Лист	№ докум.	Подп.	Дата	409-29-66 ТН-3 006			
Разраб.		Хаскина		11.78	Фланец	Лит.	Масса	Масштаб
Пров.		Татимова		11.78			1	1:5
Т.контр.		Бурле		11.78		Лист	Листов 1	
Рук.		Татимова		11.78	Лист Б-ПН-3 ГОСТ 19903-74 ПУ-Н ГОСТ 16523-70	Гипростроммашина г. Киев		
Н.контр.		Бак		11.78				
Утв.								

409-29-66 / ТН-3 005А

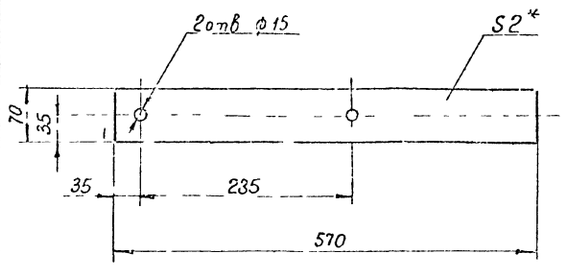

*Размер для справок.

Изм	Лист	№ докум.	Подп.	Дата
Разраб.		Хаскин	Хаск.	11.78
Пров.		Данилов		11.78
Т.контр.		Бурле		11.78

409-29-66 / ТН-3 005А

Прокладка.

Лит.	Масса	Масштаб
	0,1	1:5

Лист | Листов 1

Пластина I, лист

Гипростроммашина г. Киев

409-29-66 / ТН-3 005

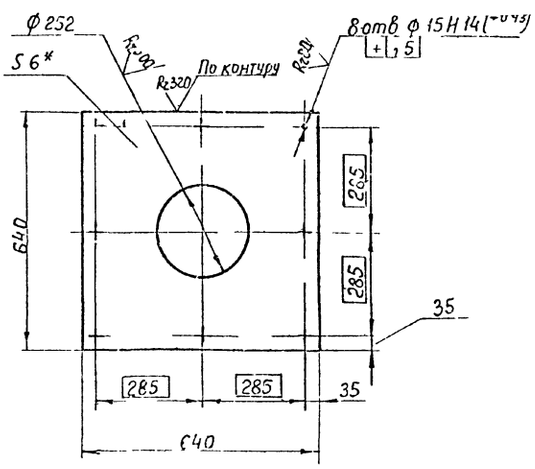

1. *Размер для справок
2. Неуказанные предельные отклонения размеров: отверстия Н16, валов h16, остальных ± 1Т16/2

30

7006/5

Изм	Лист	№ докум.	Подп.	Дата
Разраб.		Хаскин	Хаск.	11.78
Пров.		Данилов		11.78
Т.контр.		Бурле		11.78

409-29-66 / ТН-3 005

Плита

Лит.	Масса	Масштаб
	16	1:10

Лист | Листов 1

Лист Б-ПЧ-6 ГОСТ 13903-74

Гипростроммашина г. Киев

409-29-66 ТН-3 007

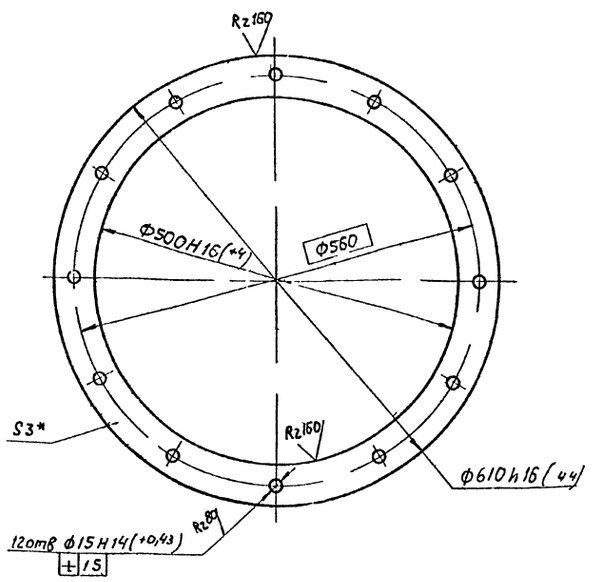

* размер для справок.

Изм.	Лист	№ докум.	Подп.	Дата
Разраб.		Хаскина		11.78
Пров.		Татимова		11.78
Т.контр.		Бурле		11.78
Рук.		Татимова		11.78
Н.контр.		Бак		11.78
Утв.				

409-29-66 ТН-3 007

Фланец

Лит.	Масса	Масштаб
	2,3	1:5

Лист | Листов 1

Лист 6-ПН-3 ГОСТ 19903-74 / 1-IV-Н ГОСТ 16523-70

Гипростроммашина г. Киев

Копировал Формат 11

409-29-66 ТН-3 008

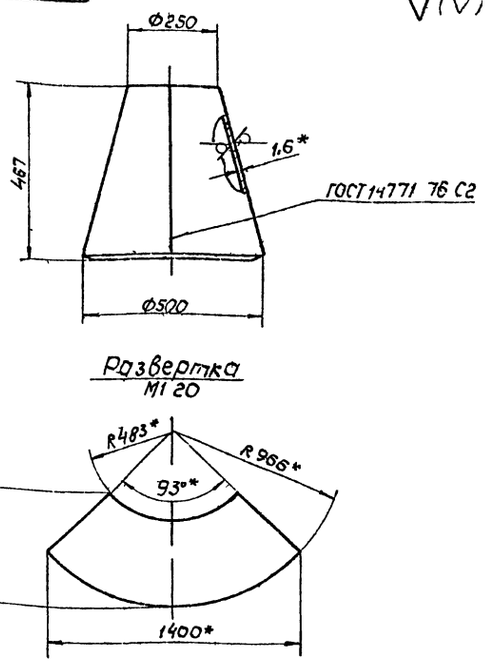

Развертка
М 1:20

1. * Размеры для справок.
2. Предельные отклонения размеров валов h16.

Изм.	Лист	№ докум.	Подп.	Дата
Разраб.		Хаскина		11.78
Пров.		Татимова		11.78
Т.контр.		Бурле		11.78
Рук.		Татимова		11.78
Н.контр.		Бак		11.78
Утв.				

409-29-66 ТН-3 008

Переходник

Лит.	Масса	Масштаб
	7	1:10

Лист | Листов 1

Лист 6-ПН-1,6 ГОСТ 19903-74 / 1-IV-Н ГОСТ 16523-70

Гипростроммашина г. Киев

Копировал Формат 11

409-29-66 ТН-3 009

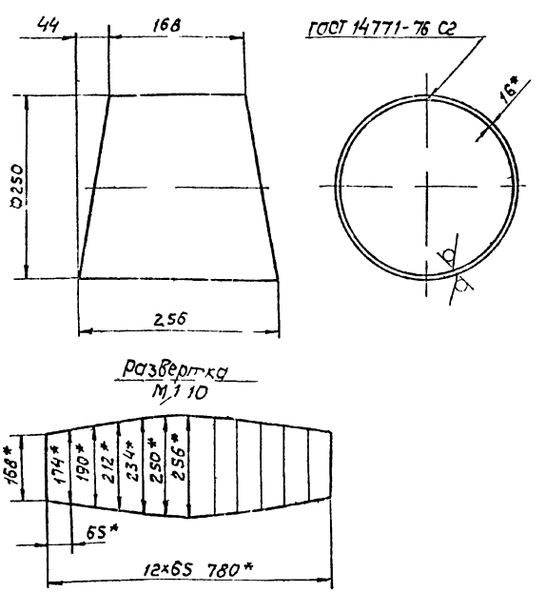

1. * Размеры для справок.
2. Предельные отклонения размеров валов h16, остальных ±IT16/2

Изм.	Лист	№ докум.	Подп.	Дата
Разраб.		Хаскина		11.78
Пров.		Татимова		11.78
Т.контр.		Бурле		11.78
Рук.		Татимова		11.78
Н.контр.		Бак		11.78
Утв.				

409-29-66 ТН-3 009

Сектор

Лит.	Масса	Масштаб
	2,6	1:5

Лист | Листов 1

Лист 6-ПН-1,6 ГОСТ 19903-74 / 1-IV-Н ГОСТ 16523-70

Гипростроммашина г. Киев

409-29-66 ТН-3 011

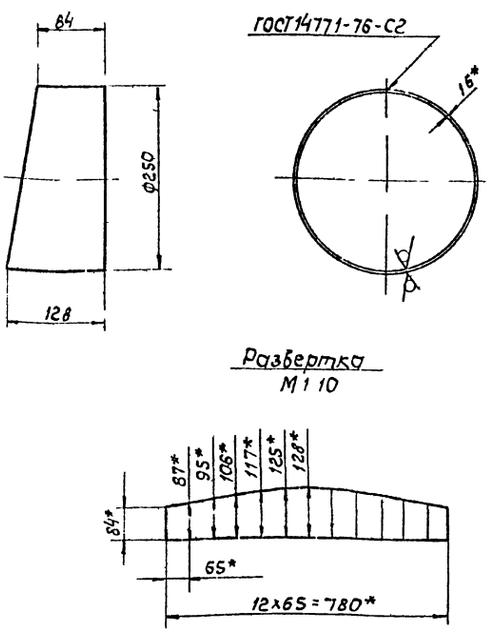

1. * Размеры для справок.
2. Предельные отклонения размеров: валов h16.

31
7606/5

Изм.	Лист	№ докум.	Подп.	Дата
Разраб.		Хаскина		11.78
Пров.		Татимова		11.78
Т.контр.		Бурле		11.78
Рук.		Татимова		11.78
Н.контр.		Бак		11.78
Утв.				

409-29-66 ТН-3 011

Сектор

Лит.	Масса	Масштаб
	13	1:5

Лист | Листов 1

Лист 6-ПН-1,6 ГОСТ 19903-74 / 1-IV-Н ГОСТ 16523-70

Гипростроммашина г. Киев

409-29-66 ТН-3 012

Rz160 (V)

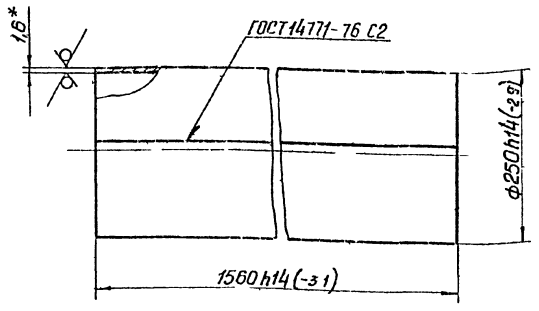

1. Длина развертки – 780 мм.*
2.* Размеры для справок.

					409-29-66 ТН-3 012			
Изм.	Лист	№ докум.	Подп.	Дата	Патрубок	Лит.	Масса	Масштаб
Разраб.		Хаскина		12.78			16	1:5
Пров.		Татинова		12.78		Лист	Листов 1	
Т.контр.		Бурле		12.78				
Рук.		Татинова		12.78	Лист Б ПН 1,6 ГОСТ 19903-74 / I IV-Н ГОСТ 16523-70	Гипростроммашина г. Киев		
Н.контр.		Бак		12.78				
Утв.								

Копировал Формат А1

409-29-66 ТН-3 013

Rz160 (V)

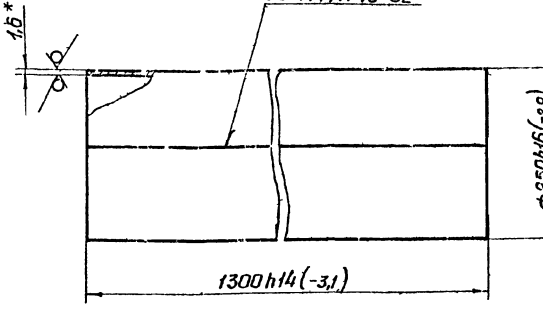

1. Длина развертки – 780 мм.*
2.* Размеры для справок.

					409-29-66 ТН-3 013			
Изм.	Лист	№ докум.	Подп.	Дата	Патрубок	Лит.	Масса	Масштаб
Разраб.		Хаскина		12.78			13	1:5
Пров.		Татинова		12.78		Лист	Листов 1	
Т.контр.		Бурле		12.78				
Рук.		Татинова		12.78	Лист Б ПН 1,6 ГОСТ 19903-74 / I IV-Н ГОСТ 16523-70	Гипростроммашина г. Киев		
Н.контр.		Бак		12.78				
Утв.								

Копировал Формат А1

409-29-66 ТН-3 015

Rz160 (V)

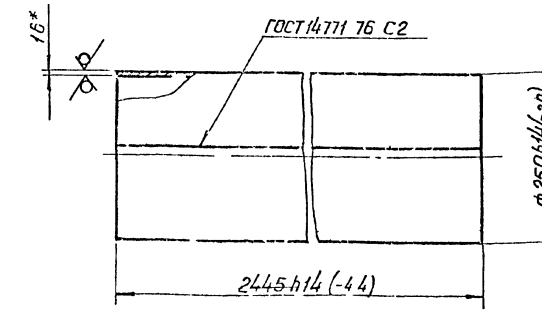

1. Длина развертки – 780 мм.*
2.* Размеры для справок.

					409-29-66 ТН-3 015			
Изм.	Лист	№ докум.	Подп.	Дата	Патрубок	Лит.	Масса	Масштаб
Разраб.		Хаскина		12.78			25	1:5
Пров.		Татинова		12.78		Лист	Листов 1	
Т.контр.		Бурле		12.78				
Рук.		Татинова		12.78	Лист Б ПН 1,6 ГОСТ 19903-74 / I IV-Н ГОСТ 16523-70	Гипростроммашина г. Киев		
Н.контр.		Бак		12.78				
Утв.								

Копировал Формат А1

409-29-66 ТН-3 017

Rz160 (V)

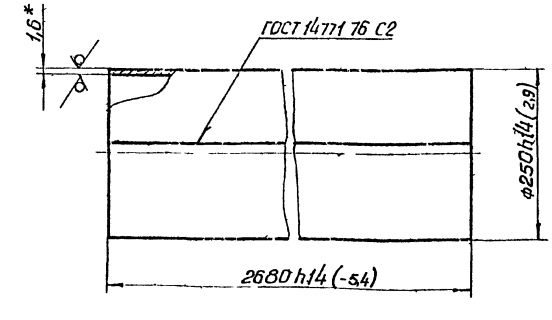

1. Длина развертки – 780 мм.*
2.* Размеры для справок

32
7606/5

					409-29-66 ТН-3 017			
Изм.	Лист	№ докум.	Подп.	Дата	Патрубок	Лит.	Масса	Масштаб
Разраб.		Хаскина		12.78			26	1:5
Пров.		Татинова		12.78		Лист	Листов 1	
Т.контр.		Бурле		12.78				
Рук.		Татинова		12.78	Лист Б ПН 1,6 ГОСТ 19903-74 / I IV-Н ГОСТ 16523-70	Гипростроммашина г. Киев		
Н.контр.		Бак		12.78				
Утв.								

Копировал Формат А1

409-29-66 ТН-3 019

Rz 160

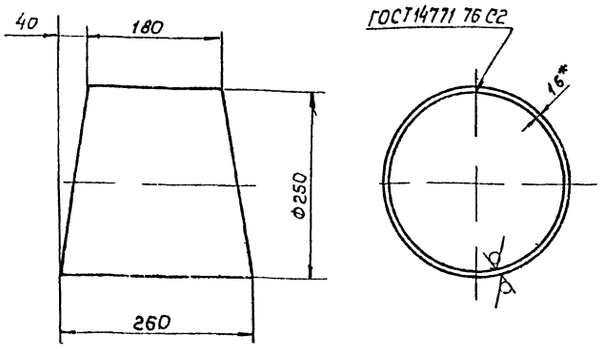

Развертка
М 1:10

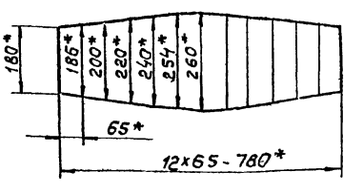

1. * Размеры для справок.
2. Предельные отклонения размеров валов h16, остальных $\pm \frac{IT16}{2}$.

Изм.	Лист	№ докум.	Подп.	Дата
Разраб.		Хаскина		11.78
Пров.		Татимова		11.78
Т.контр.		Бурле		11.78
Рук.		Татимова		11.78
Н.контр.		Бак		11.78

409-29-66 ТН-3 019

Сектор

Лит	Масса	Масштаб
	24	1:5

Лист | Листов 1

Гипростроммашина г. Киев

Лист 6 ПН 16 ГОСТ 19903-74
I-IV-Н ГОСТ 16523-70

Копировал Формат А1

409-29-66 ТН-3 021

Rz 80

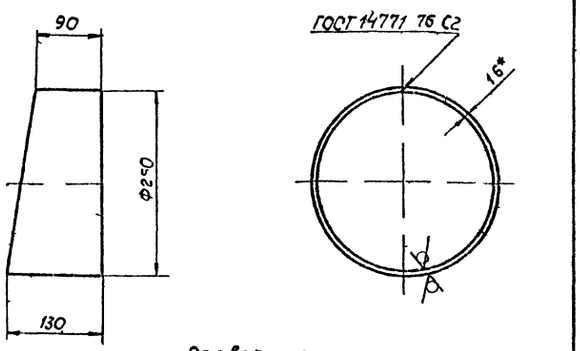

Развертка
М 1:10

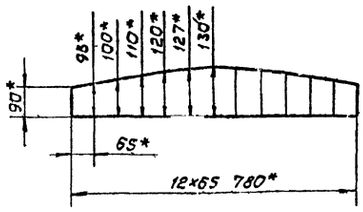

1. * Размеры для справок.
2. Предельные отклонения размеров валов h16.

Изм.	Лист	№ докум.	Подп.	Дата
Разраб.		Хаскина		11.78
Пров.		Татимова		11.78
Т.контр.		Бурле		11.78
Рук.		Татимова		11.78
Н.контр.		Бак		11.78
Утв.				

409-29-66 ТН-3 021

Сектор

Лит	Масса	Масштаб
	12	1:5

Лист | Листов 1

Гипростроммашина г. Киев

Лист 6 ПН 16 ГОСТ 19903-74
I-IV-Н ГОСТ 16523-70

Копировал Формат А1

409-29-66 ТН-3 023

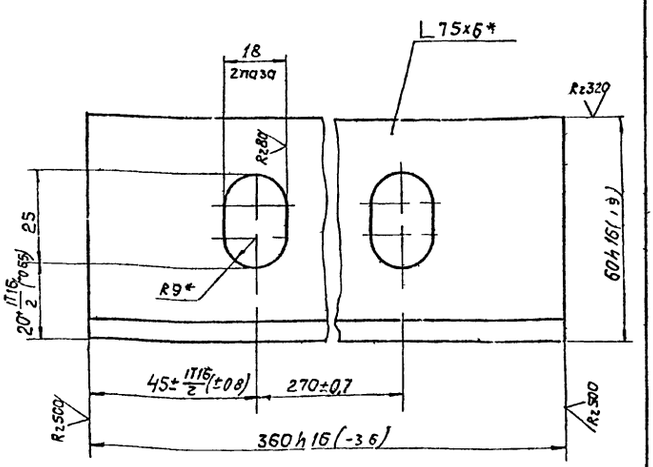

1. * Размеры для справок.
2. Неуказанные предельные отклонения размеров отверстий H14, остальных $\pm \frac{IT14}{2}$.

Изм.	Лист	№ докум.	Подп.	Дата
Разраб.		Хаскина		11.78
Пров.		Татимова		11.78
Т.контр.		Бурле		11.78
Рук.		Татимова		11.78
Н.контр.		Бак		11.78
Утв.				

409-29-66 ТН-3 023

Основание

Лит	Масса	Масштаб
	2,2	1:1

Лист | Листов 1

Гипростроммашина г. Киев

Уголок 6 75×75×6 ГОСТ 8509-72
Ст 3пс ГОСТ 535-58

Формат А1

409-29-66 ТН-3 024

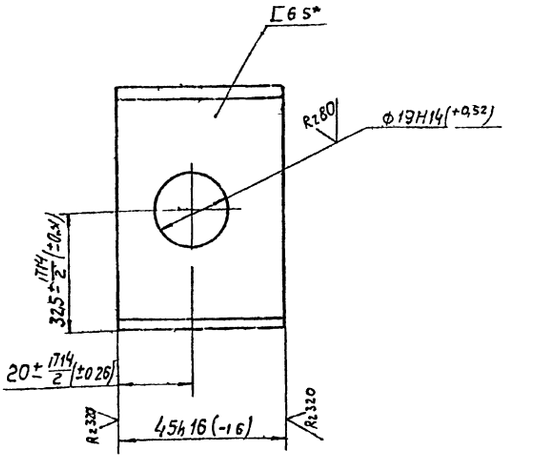

*Размер для справок.

33
7606/5

Изм.	Лист	№ докум.	Подп.	Дата
Разраб.		Хаскина		11.78
Пров.		Татимова		11.78
Т.контр.		Бурле		11.78
Рук.		Татимова		11.78
Н.контр.		Бак		11.78
Утв.				

409-29-66 ТН-3 024

Стойка

Лит	Масса	Масштаб
	0,25	1:1

Лист | Листов 1

Гипростроммашина г. Киев

Швеллер 6 5ГОСТ 8240-72
Ст 3пс ГОСТ 535-58

Формат А1

Формат	Зона	Позиция	Обозначение	Наименование	Колич.	Примечание
				Документация		
12			409-29-66 ТН-3 010СБ	Сборочный чертеж		
				Детали		
11		1	409-29-66 ТН-3 006	Фланец	1	
11		2	409-29-66 ТН-3 007	Фланец	1	
11		3	409-29-66 ТН-3 008	Переходник	1	
11		4	409-29-66 ТН-3 009	Сектор	8	
11		5	409-29-66 ТН-3 011	Сектор	2	

Изм.	Лист	№ докум.	Подп.	Дата
Разраб.		Хаскина		11.78
Пров.		Татимова		11.78
Рук.		Татимова		11.78
Н. контр.		Бак		11.78
Утв.		Линник		11.78

409-29-66 ТН-3 010

Переходник в сборе

Лит.	Лист	Листов
		1

Гипростроммашина г. Киев

Копировал Формат 11

Инв. № подл. | Подп. и дата | Взам. инв. № | Инв. № дубл. | Подп. и дата

Формат	Зона	Позиция	Обозначение	Наименование	Колич.	Примечание
				Документация		
11			409-29-66 ТН-3 020СБ	Сборочный чертеж		
				Детали		
11		1	409-29-66 ТН-3 006	Фланец	2	
11		2	409-29-66 ТН-3 012	Патрубок	1	

Изм.	Лист	№ докум.	Подп.	Дата
Разраб.		Хаскина		11.78
Пров.		Татимова		11.78
Рук.		Татимова		11.78
Н. контр.		Бак		11.78
Утв.		Линник		11.78

409-29-66 ТН-3 020

Воздуховод

Лит.	Лист	Листов
		1

Гипростроммашина г. Киев

Копировал Формат 11

Инв. № подл. | Подп. и дата | Взам. инв. № | Инв. № дубл. | Подп. и дата

Формат	Зона	Позиция	Обозначение	Наименование	Колич.	Примечание
				Документация		
11			409-29-66 ТН-3 030СБ	Сборочный чертеж		
				Детали		
11		1	409-29-66 ТН-3 006	Фланец	2	
11		2	409-29-66 ТН-3 013	Патрубок	1	

Изм.	Лист	№ докум.	Подп.	Дата
Разраб.		Хаскина		11.78
Пров.		Татимова		11.78
Рук.		Татимова		11.78
Н. контр.		Бак		11.78
Утв.		Линник		11.78

409-29-66 ТН-3 030

Воздуховод

Лит.	Лист	Листов
		1

Гипростроммашина г. Киев

Копировал Формат 11

Инв. № подл. | Подп. и дата | Взам. инв. № | Инв. № дубл. | Подп. и дата

Формат	Зона	Позиция	Обозначение	Наименование	Колич.	Примечание
				Документация		
11			409-29-66 ТН-3 040СБ	Сборочный чертеж		
				Детали		
11		1	409-29-66 ТН-3 006	Фланец	2	
11		2	409-29-66 ТН-3 009	Сектор	3	
11		3	409-29-66 ТН-3 011	Сектор	2	

34

1606/5

Изм.	Лист	№ докум.	Подп.	Дата
Разраб.		Хаскина		11.78
Пров.		Татимова		11.78
Рук.		Татимова		11.78
Н. контр.		Бак		11.78
Утв.				11.78

409-29-66 ТН-3 040

Колено

Лит.	Лист	Листов
		1

Гипростроммашина г. Киев

Инв. № подл. | Подп. и дата | Взам. инв. № | Инв. № дубл. | Подп. и дата

Формат	Зона	Позиция	Обозначение	Наименование	Колич.	Примечание
				Документация		
11			409-29-66 ТН-3 050СБ	Сборочный чертеж		
				Детали		
11		1	409-29-66 ТН-3 006	Фланец	2	
11		2	409-29-66 ТН-3 015	Патрубок	1	

Инв. № подл. | Подп. и дата | Взам. инв. № | Инв. № дубл. | Подп. и дата

Изм.	Лист	№ докум.	Подп.	Дата
Разраб.	Хаскина			11.78
Пров.	Татимова			11.78
Рук.	Татимова			11.78
Н. контр.	Бак			11.78
Утв.	Линник			11.78

409-29-66 ТН-3 050

Воздуховод

Лит	Лист	Листов
		1

Гипростроммашина г. Киев

Копировал Формат 11

Формат	Зона	Позиция	Обозначение	Наименование	Колич.	Примечание
				Документация		
11			409-29-66 ТН-3 060СБ	Сборочный чертеж		
				Детали		
11		1	409-29-66 ТН-3 006	Фланец	2	
11		2	409-29-66 ТН-3 017	Патрубок	1	

Инв. № подл. | Подп. и дата | Взам. инв. № | Инв. № дубл. | Подп. и дата

Изм.	Лист	№ докум.	Подп.	Дата
Разраб.	Хаскина			11.78
Пров.	Татимова			11.78
Рук.	Татимова			11.78
Н. контр.	Бак			11.78
Утв.	Линник			11.78

409-29-66 ТН-3 060

Воздуховод

Лит	Лист	Листов
		1

Гипростроммашина г. Киев

Копировал Формат 11

Формат	Зона	Позиция	Обозначение	Наименование	Колич.	Примечание
				Документация		
11			409-29-66 ТН-3 070СБ	Сборочный чертеж		
				Детали		
11		1	409-29-66 ТН-3 006	Фланец	2	
11		2	409-29-66 ТН-3 019	Сектор	4	
11		3	409-29-66 ТН-3 021	Сектор	2	

Инв. № подл. | Подп. и дата | Взам. инв. № | Инв. № дубл. | Подп. и дата

Изм.	Лист	№ докум.	Подп.	Дата
Разраб.	Хаскина			11.78
Пров.	Татимова			11.78
Рук.	Татимова			11.78
Н. контр.	Бак			11.78
Утв.	Линник			11.78

409-29-66 ТН-3 070

Колено

Лит	Лист	Листов
		1

Гипростроммашина г. Киев

Формат	Зона	Позиция	Обозначение	Наименование	Колич.	Примечание
				Документация		
12			409-29-66 ТН-3 080СБ	Сборочный чертеж		
				Детали		
11		1	409-29-66 ТН-3 023	Основание	1	
11		2	409-29-66 ТН-3 024	Стойка	2	
11		3	409-29-66 ТН-3 025	Опора	1	
				Стандартные изделия		
		5		Болт М16х35.46 ГОСТ 7798-70	2	0.09кг

135

7606/5

Инв. № подл. | Подп. и дата | Взам. инв. № | Инв. № дубл. | Подп. и дата

Изм.	Лист	№ докум.	Подп.	Дата
Разраб.	Хаскина			11.78
Пров.	Татимова			11.78
Рук.	Татимова			11.78
Н. контр.	Бак			11.78
Утв.	Линник			11.78

409-29-66 ТН-3 080

Подставка

Лит	Лист	Листов
		1

Гипростроммашина г. Киев

№ строки	Обозначение	Наименование	Куда входит: Обозначение	Куда входит: Кол.	Общее кол	Примечание
1	409-29-66 ТН 3 000	Воздуховод от силоса к циклону			1	
2						
3	409-29-66 ТН 3 010	Переходник в сборе			1	
4	409 29 66 ТН 3 020	Воздуховод			1	
5	409-29-66 ТН 3 030	Воздуховод			1	
6	409 29 66 ТН 3 040	Колено			2	
7	409-29-66 ТН 3 050	Воздуховод			1	
8	409 29-66 ТН 3 060	Воздуховод			7	
9	409-29-66 ТН 3 070	Колено			1	
10	409-29-66 ТН-3 080	Подставки			7	
11						
12						
13						
14						
15						
16						
17						
18						
19						
20						
21						
22						
23						
24						

Инв. № подл. | Подп. и дата | Взам. инв. № | Инв. № дубл. | Подп. и дата

Изм.	Лист	№ докум.	Подп.	Дата
Разраб.		Хоскин		11.78
Пров.		Тютин		11.78
Рук.		Тютинова		11.78
Н. контр.		Бык		11.78
Утв.		Линник		11

409-29-66 ТН-3 000ВС

Воздуховод от силоса к циклону
Ведомость покупных изделий

Лит.	Лист	Листов
		1

Гипростроммашины г. Киев

Копировал Формат А2

№ строки	Наименование	Код ОКП	Обозначение документа на поставку	Поставщик	Куда входит / обозначение /	Количество: на изделие	в комплекты	на регулир	всего	Примечание
1	Крепежные изделия									
2										
3	Болты М10×25 46		ГОСТ 7798-70			84			84	
4	М12×30 46					12			12	
5	М16×35 46				409 29 66 ТН 3 080	14			14	
6										
7	Гайки М10 5		ГОСТ 5915 70			84			84	
8	М12 5					20			20	
9	М16 5					14			14	
10										
11	Шайбы 10 01		ГОСТ 11371-68			84			84	
12	12 01					20			20	
13	16 01					14			14	
14										
15										
16										
17										
18										
19										
20										
22										
23										
24										

Инв. № подл. | Подп. и дата | Взам. инв. № | Инв. № дубл. | Подп. и дата

Изм.	Лист	№ докум.	Подп.	Дата
Разраб.		Хоскин		11.78
Пров.		Тютинова		11.78
Рук.		Тютинова		11.78
Н. контр.		Бык		11.78
Утв.		Линник		11

409-29-66 ТН 3 000ВП

Воздуховод от силоса к циклону
Ведомость покупных изделий

Лит.	Лист	Листов
		1

Гипростроммашины г. Киев

409-29-66 ТН-4 000МЧ

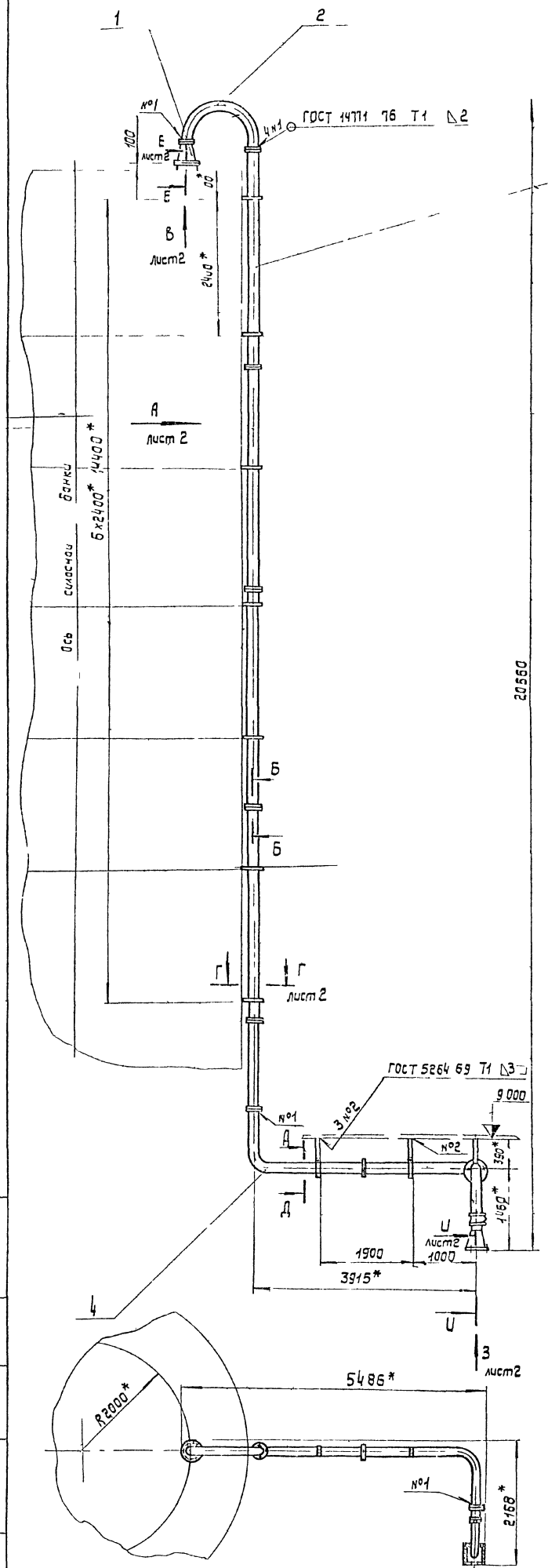

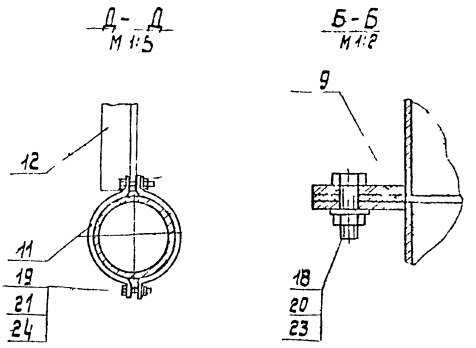

Поз.	Обозначение		Наименование	Кол.	Примечан
			Документация		
	409 29-66 ТН 4	000МЧ	Монтажный чертеж		2л
	409 29 66 ТН 4	000ВС	Ведомость спецификации		
	409 29 66 ТН 4	000ВП	Ведомость покупных изделий		
			Сборочные единицы		
1	409 29-66 ТН 4	010	Переходник	1	
2	409-29 66 ТН 4	020	Колено	1	
3	409 29 66 ТН 4	030	Воздуховод	4	
4	409-29-66 ТН 4	040	Воздуховод	2	
5	409-29-66 ТН 4	050	Воздуховод	1	
6	409 29-66 ТН 4	060	Подставка	7	
7	409 29-66 ТН 4	070	Переходник	1	
8	409-29-66 ТН-4	080	Воздуховод	1	
			Детали		
9	409 29 66 ТН 4	001	Прокладка	9	
10	409-29-66 ТН 4	002	Прокладка	1	
11	409-29-66 ТН-4	003	Хомут	10	
12	409 29 66 ТН 4	004	Подвеска	3	
13	409 29-66 ТН 4	005	Хомут	7	
14	409-29-66 ТН 4	006	Прокладка	2	
15	409 29 66 ТН 4	007	Прокладка	2	
16	409 29 66 ТН 4	008	Рукав	1	
			Стандартные изделия		
			Болты ГОСТ 7798 70		
18			М 10×25 46	50	0,034 кг
19			М 12×25 46	22	0,039 кг
			Гайки ГОСТ 5915 70		
20			М10.5	50	0,011 кг
21			М12 5	22	0,015 кг
22			М16 5	14	0,033 кг
			Шайбы ГОСТ 11371-68		
23			10.01	50	0,004 кг
24			12.01	22	0,006 кг
25			16.01	14	0,011 кг

1. * Размеры для справок.
2. Предельные отклонения размеров $+\frac{IT16}{2}$.
3. Масса наплавленного металла - 0 2 кг.

37
7606/5

Изм.	Лист	Подпись	Подп.	Дата
Разраб.		Усманова		11.78
Пров.		Вайнштейн		11.78
Т.контр.		Бурле		11.78
Рук.		Татимова		11.78
Н.контр.		Христюк		11.78
Утв.				11.78

409-29-66 ТН 4 000МЧ

Воздуховод
Сборочный чертеж

Лит	Масса	Масштаб
	170	1:50

Лист 1 | Листов 2

Гипротр. 11 мина г. Киев

Инв.№подл. | Подп. и дата | Взам. инв.№ | Инв.№дубл. | Подп. и дата

Вид А лист 1

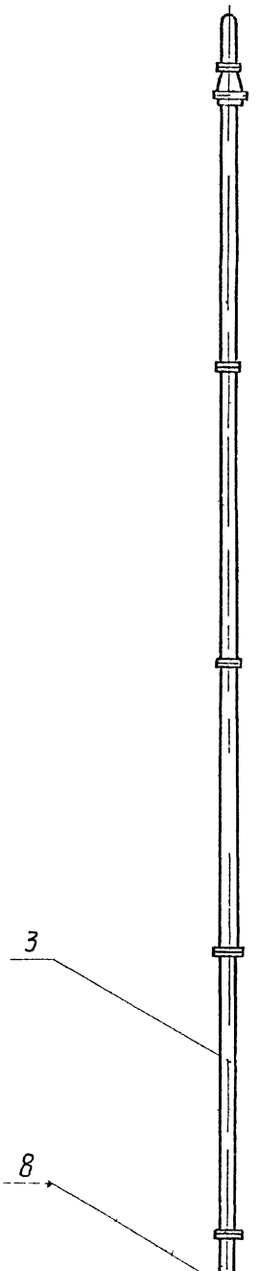

Г-Г лист 1
М1:2

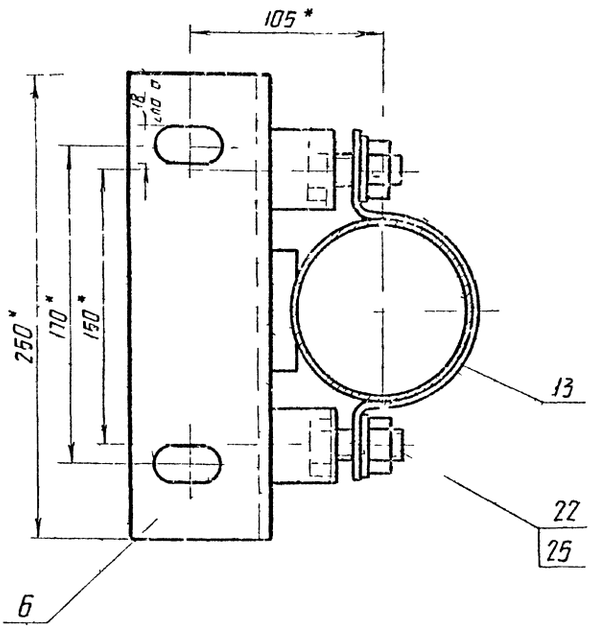

Вид З лист 1
М1:5

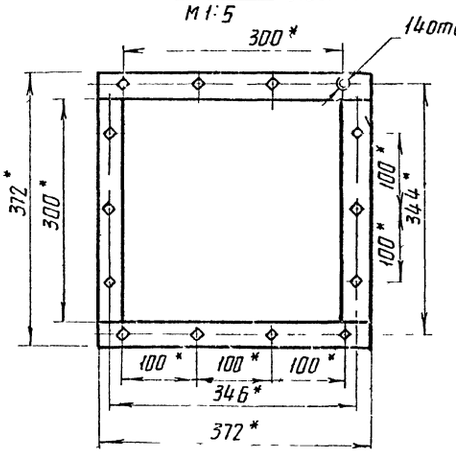

Вид В лист 1
М1:5

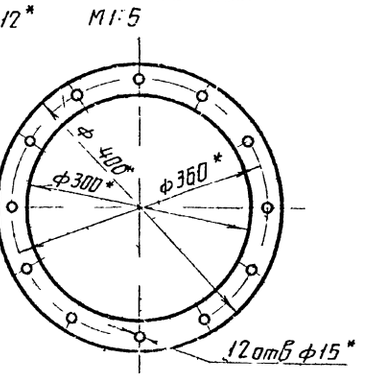

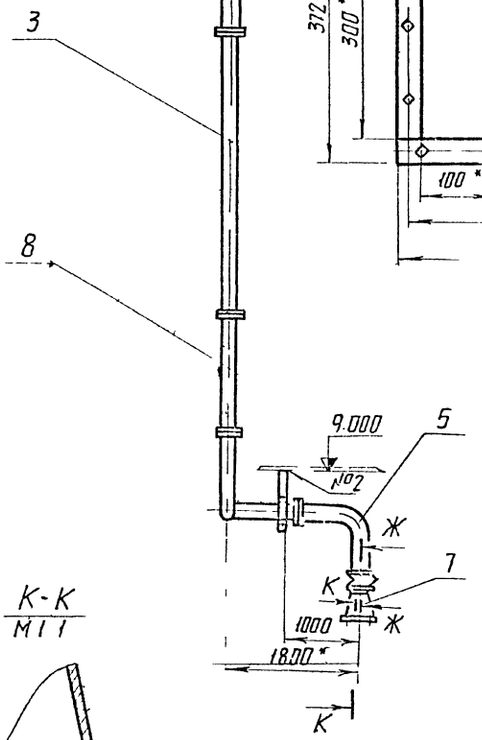

И-И лист 1
М1:1

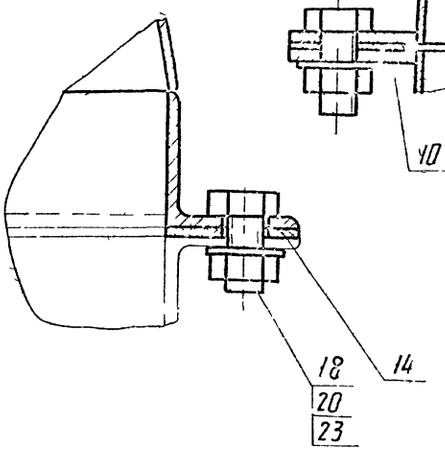

Е-Е лист 1
М1:1

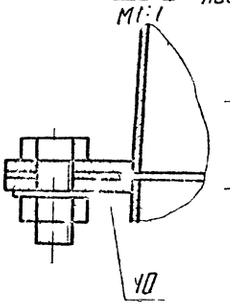

Ж Ж
М1:2

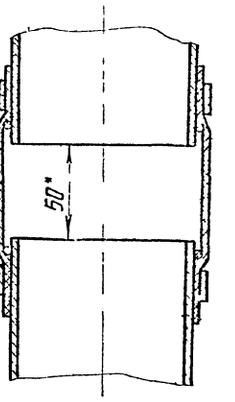

К-К
М1:1

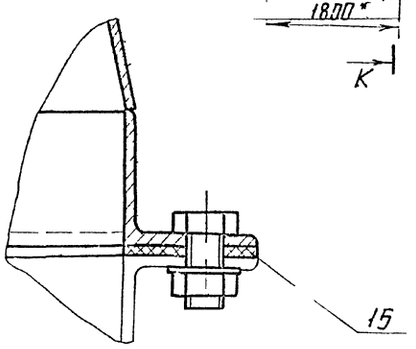

38
7606/5

| | | |

Формат	Зона	Позиция	Обозначение	Наименование	Кол.	Примечание
				Документация		
11			409-29-66 ТН-4 080СБ	Сборочный чертеж		
				Детали		
11		1	409-29-66 ТН-4 011	Фланец	2	
Б4		2	409-29-66 ТН-4 027	Патрубок		
				Труба 100х2 ГОСТ 8734-75		
				БСт3пс ГОСТ 8733-74		
				$L = 1780$ $16_{(-7,8)}$	1	8,6 кг

Изм.	Лист	№ докум.	Подп.	Дата
Разраб.	Семанова			11.78
Пров.	Вайнштейн			11.78
Рук.	Татинова			11.78
Н.контр.	Христюк			11.78
Утв.	Линник			11.78

409-29-66 ТН-4 080

Воздуховод

Лит	Лист	Листов
		1

Типпростроечнашина г. Киев

Инв.№ подл. | Подп. и дата | Взам. инв.№ | Инв.№ дубл. | Подп. и дата

409-29-66 ТН-4 080СБ

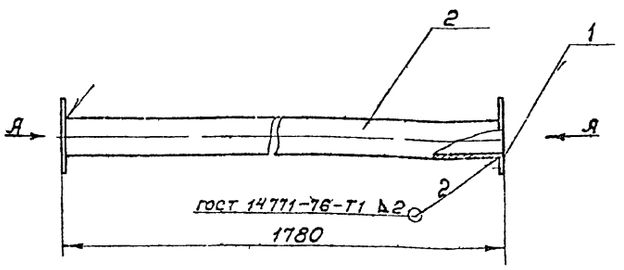

Вид А

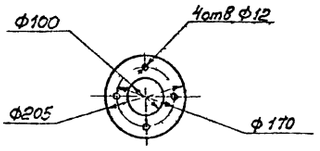

1. Размеры для справок.
2. Масса наплавленного металла — 0,03 кг.

Изм.	Лист	№ докум.	Подп.	Дата
Разраб.	Семанова			11.78
Пров.	Вайнштейн			11.78
Т.контр.	Бурле			11.78
Рук.	Татинова			11.78
Н.контр.	Христюк			11.78
Утв.	Линник			11.78

409-29-66 ТН-4 080СБ

Воздуховод
Сборочный чертеж

Лит.	Масса	Масштаб
	9,6	1:10
Лист	Листов 1	

Типпроектмонтажавтоматика г. Киев

Копировал | Формат А1

Инв.№ подл. | Подп. и дата | Взам. инв.№ | Инв.№ дубл. | Подп. и дата

409-29-66 ТН-4 015

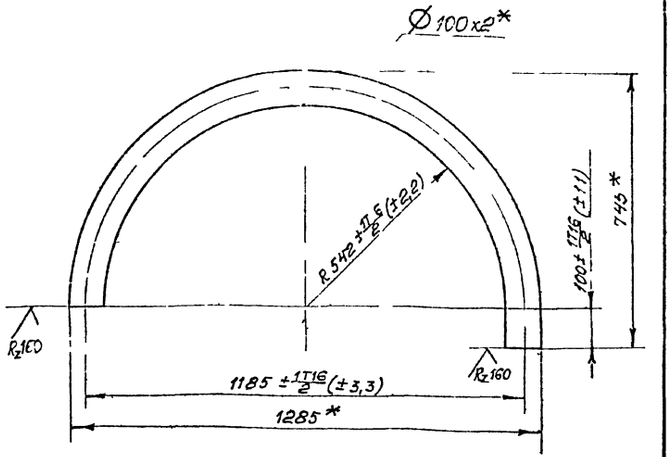

1. Длина развертки — 1960 мм*
2.* Размеры для справок

Изм.	Лист	№ докум.	Подп.	Дата
Разраб.	Семанова			11.78
Пров.	Вайнштейн			11.78
Т.контр.	Бурле			11.78
Рук.	Татинова			11.78
Н.контр.	Христюк			11.78
Утв.				

409-29-66 ТН-4 015

Патрубок

Лит.	Масса	Масштаб
	9,4	1:10
Лист	Листов 1	

Труба 100х2 ГОСТ 8734-75
БСт3пс ГОСТ 8733-74

Типпроектмонтажавтоматика г. Киев

Формат А1

Инв.№ подл. | Подп. и дата | Взам. инв.№ | Инв.№ дубл. | Подп. и дата

409-29-66 ТН-4 010СБ

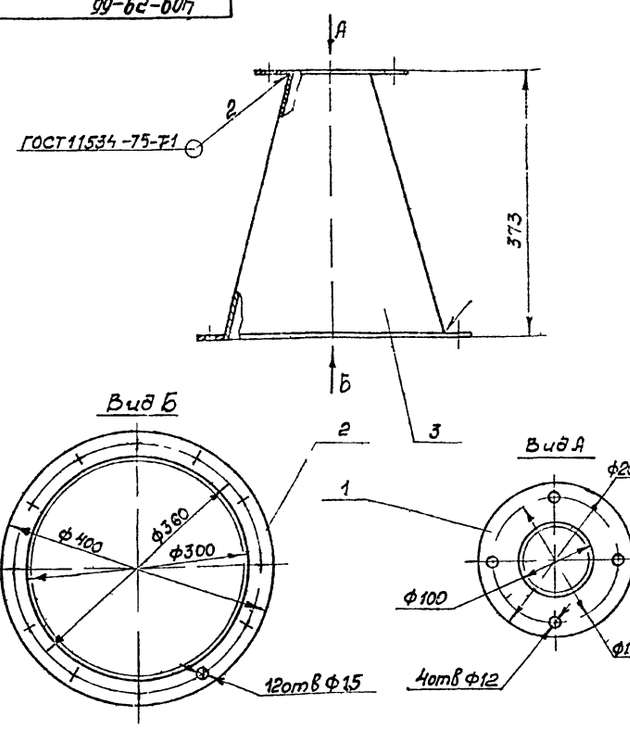

1. Размеры для справок.
2. Масса наплавленного металла — 0,1 кг

39
1606/5

Изм.	Лист	№ докум.	Подп.	Дата
Разраб.	Семанова			11.78
Пров.	Вайнштейн			11.78
Т.контр.	Бурле			11.78
Рук.	Татинова			11.78
Н.контр.	Христюк			11.78
Утв.				

409-29-66 ТН-4 010СБ

Переходник
Сборочный чертеж

Лит.	Масса	Масштаб
	4,5	1:5
Лист	Листов 1	

Типстроммонтажавтоматика г. Киев

Инв.№ подл. | Подп. и дата | Взам. инв.№ | Инв.№ дубл. | Подп. и дата

409-29-66 ТН-4 040СБ

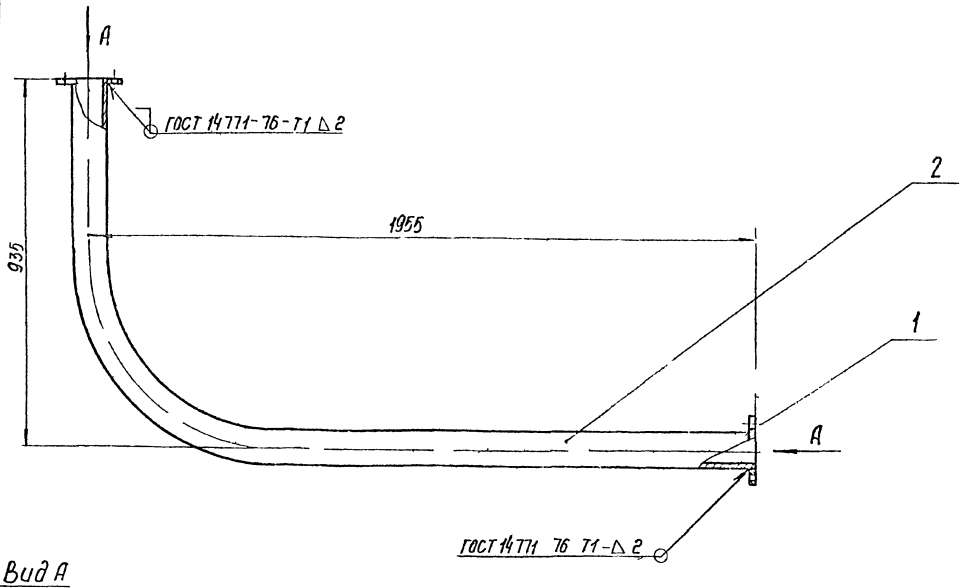

Вид А
М1 5

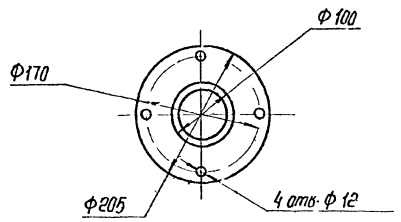

1. Размеры для справок.
2. Масса наплавленного металла - 0,03 кг.

Изм	Лист	№ докум	Подп	Дата	409-29-66 ТН-4 040СБ	Лит	Масса	Масштаб
Разраб.		Усманова		11.78	Воздуховод		14.3	1:10
Пров.		Вайнштейн		11.78	Сборочный чертеж	Лист	Листов 1	
Руконтр.		Бурле		11.78		Гипростроммашина г. Киев		
Ин.		Татимова		11.78				
Н контр.		Христюк		11.78				
Утв.		Линник		11.78				

Копировал Формат 12

Инв. № подл. | Подп. и дата | Взам. инв. № | Инв. № дубл. | Подп. и дата

409-29-66 ТН-4 020СБ

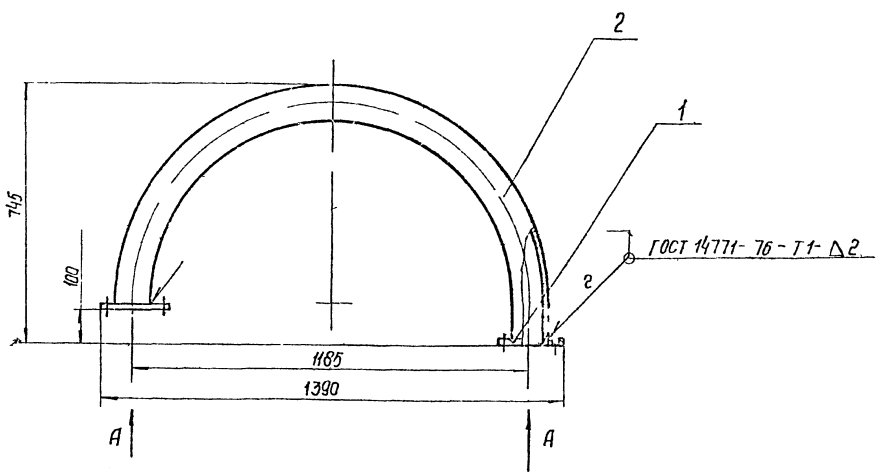

Вид А
М1 5

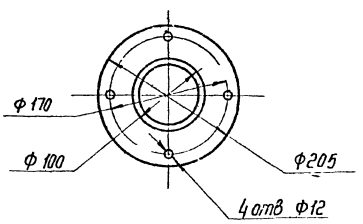

1. Размеры для справок.
2. Масса наплавленного металла - 0.03 кг

40
7606/5

Изм.	Лист	№ докум.	Подп.	Дата	409-29-66 ТН-4 020СБ	Лит	Масса	Масштаб
Разраб.		Усманова		11.78	Колено		10.4	1:10
Пров.		Вайнштейн		11.78	Сборочный чертеж	Лист	Листов 1	
Н контр.		Христюк				Гипростроммашина г. Киев		

Инв. № подл. | Подп. и дата | Взам. инв. № | Инв. № дубл. | Подп. и дата

409-29-66 ТН 4 030 СБ

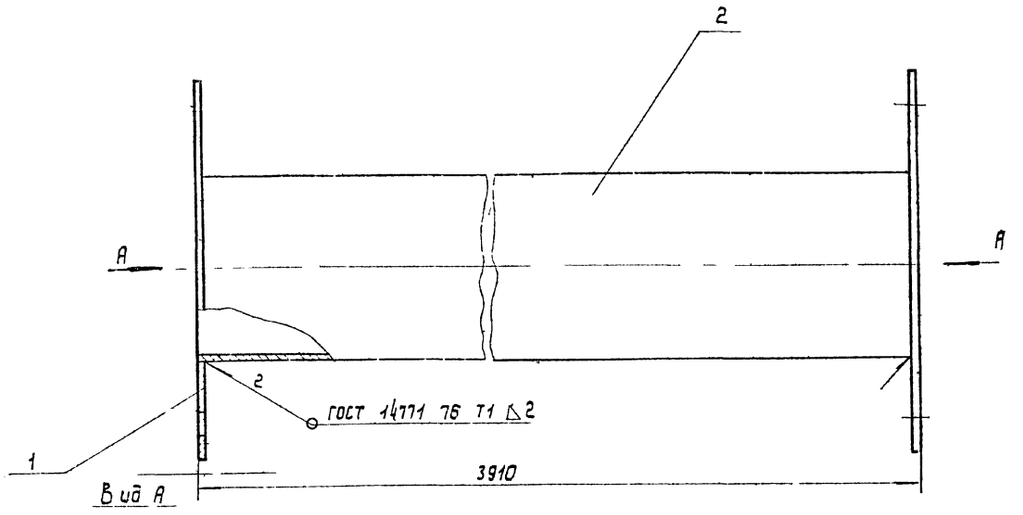

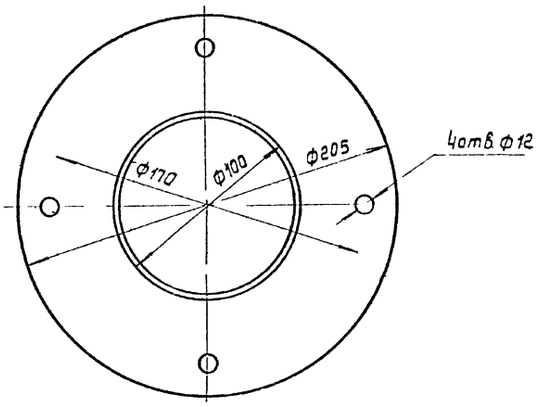

1. Размеры для справок.
2. Масса наплавленного металла - 0,08 кг

					409-29 66 ТН 4		030 СБ	
Изм.	Лист	№ докум.	Подп.	Дата	Воздуховод Сборочный чертеж	Лит.	Масса	Масштаб
Разраб.		Усманова		11.78			18,8	1:2
Пров.		Башмакин		11.78		Лист	Листов 1	
Т.контр.		Бурле		11.78				
Рук.		Татимова		11.78		Гипростроммаш г. Киев		
Н.контр.		Христюк		11.78				
Утв.		Линяк		11.78				

Копировал: усова Формат А2

409-29-66 ТН 4 060 СБ

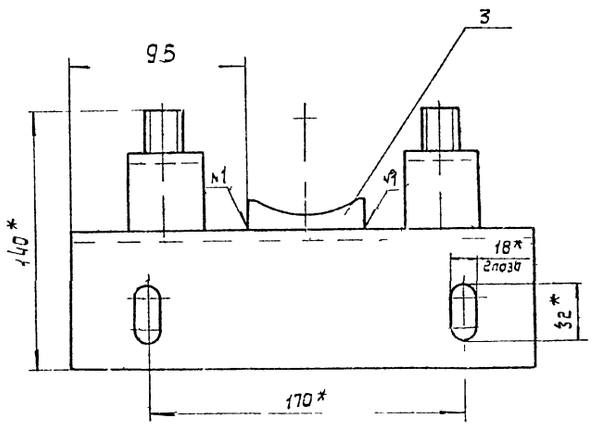

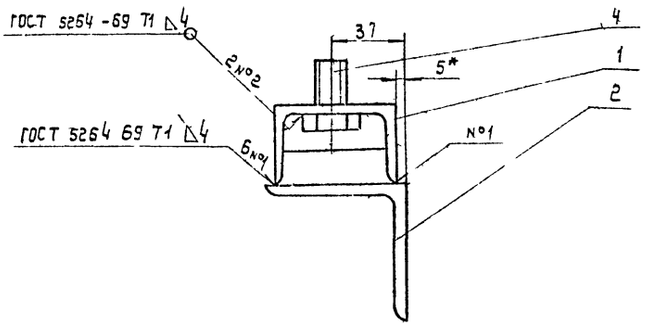

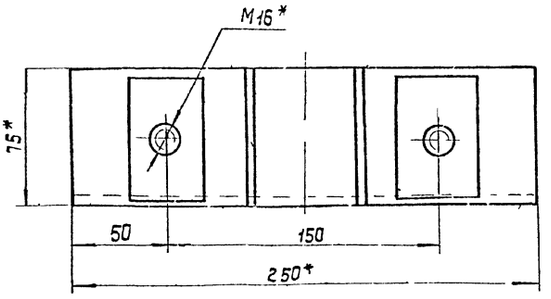

1. * Размеры для справок
2. Предельные отклонения размеров: $\pm \frac{IT16}{2}$
3. Масса наплавленного металла - 0,3 кг.

41

7606/5

					409-29 66 ТН-4		060 СБ	
Изм.	Лист	№ докум.	Подп.	Дата	Подставка Сборочный чертеж	Лит.	Масса	Масштаб
Разраб.		Усманова		11.78			3,2	1:2
Пров.		Башмакин		11.78		Лист	Листов 1	
Т.контр.		Бурле		11.78				
Рук.		Татимова		11.78		Гипростроммаш г. Киев		
Н.контр.		Христюк		11.78				
Утв.		Линяк		11.78				

Инв. № подл. | Подп. и дата | Взам. инв. № | Инв. № дубл. | Подп. и дата

Форм.	Зона	Поз.	Обозначение	Наименование	Кол.	Прим.
				Документация		
11			409 29 66 / ТН-4 010СБ	Сборочный чертеж		
				Детали		
11		1	409 29 66 / ТН 4 011	Фланец	1	
11		2	409 29-66 / ТН 4 012	Фланец	1	
11		3	409-29 66 / ТН 4 013	Переходник	1	

409-29-66 / ТН-4 010

Изм.	Лист	№ докум.	Подп.	Дат.
Разраб.	Усманова			
Пров.	Вайнштейн			
Рук.	Татинова			
Н.контр.	Христюк			
Утв.	Линник			

Переходник

Лит. | Лист | Листов 1

Гипростроммашина г. Киев

Инв. № подл. | Подп. и дата | Взам. инв. № | Инв. № дубл. | Подп. и дата

Копировал Формат 11

Форм.	Зона	Поз.	Обозначение	Наименование	Кол.	Прим.
				Документация		
12			409 29 66 / ТН-4 020СБ	Сборочный чертеж		
				Детали		
11		1	409-29 66 / ТН 4 011	Фланец	2	
11		2	409 29-66 / ТН 4 015	Патрубок	1	

409-29 66 / ТН-4 020

Изм.	Лист	№ докум.	Подп.	Дат.
Разраб.	Усманова			
Пров.	Вайнштейн			
Рук.	Татинова			
Н.контр.	Христюк			
Утв.	Линник			

Колено

Лит. | Лист | Листов 1

Гипростроммашина г. Киев

Инв. № подл. | Подп. и дата | Взам. инв. № | Инв. № дубл. | Подп. и дата

Копировал Формат 11

409-29-66 / ТН-4 019

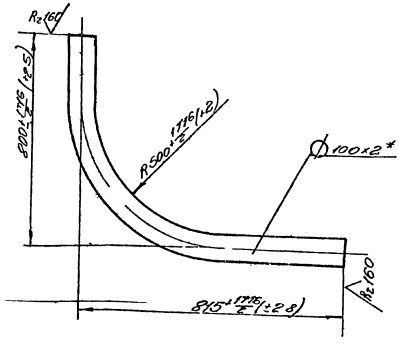

1. Длина развертки 1380 мм*
2. * Размеры для справок

Изм.	Лист	№ докум.	Подп.	Дат.
Разраб.	Усманова			
Пров.	Вайнштейн			
Т.конт.	Бурле			
Рук.	Татинова			
Н.контр.	Христюк			
Утв.				

Колено

Лит. | Масса | Масшт.
76 | ±10

Лист | Листов 1

Труба 100×2 ГОСТ 8734-75 / БСт 3 пс ГОСТ 8733-74

Гипростроммашина г. Киев

Инв. № подл. | Подп. и дата | Взам. инв. № | Инв. № дубл. | Подп. и дата

409 29-66 / ТН-4 050СБ

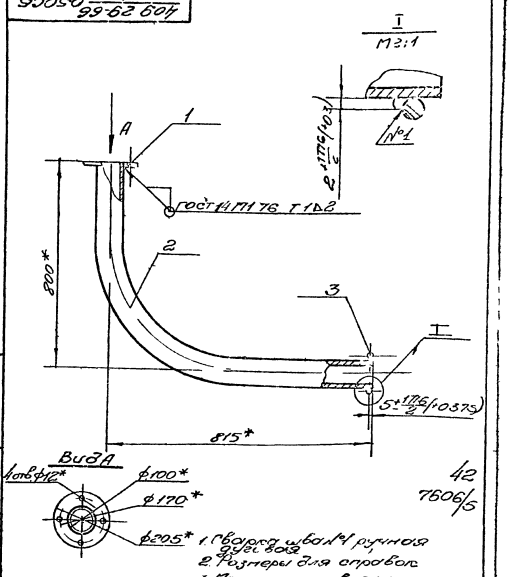

1. Сварка шва №1 ручная дуговая
2. Размеры для справок
3. Масса наплавленного металла - 0,03 кг.

42
7606/5

409-29-66 / ТН 4 050СБ

Изм.	Лист	№ докум.	Подп.	Дат.
Разраб.	Усманова			
Пров.	Вайнштейн			
Т.конт.	Бурле			
Рук.	Татинова			
Н.контр.	Христюк			
Утв.	Линник			

Воздуховод Сборочный чертеж

Лит. | Масса | Масшт.
8,2 | 1:10

Лист | Листов 1

Гипростроммашина г. Киев

Инв. № подл. | Подп. и дата | Взам. инв. № | Инв. № дубл. | Подп. и дата

409-29-66 ТН 4 032

Развертка

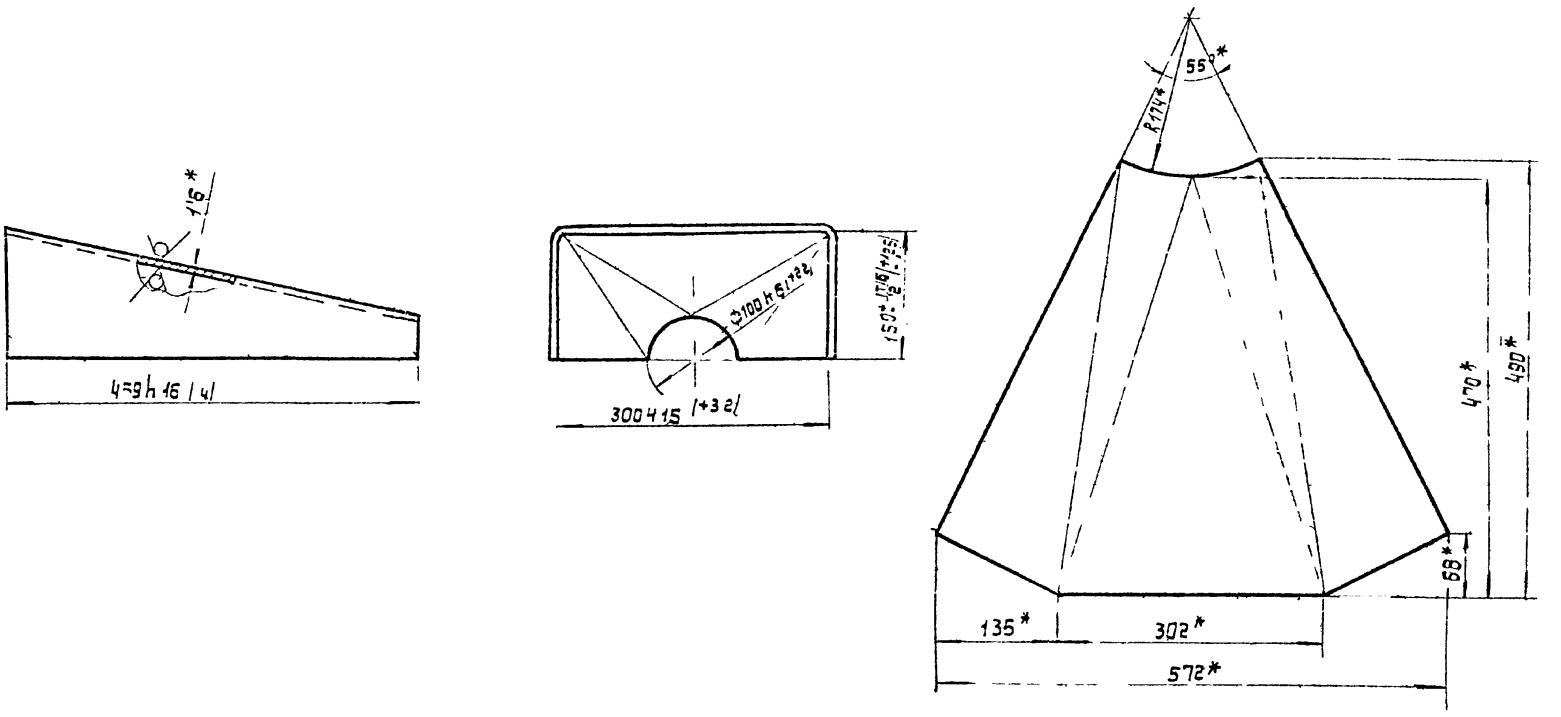

* Размеры для справок

Изм.	Лист	№ докум.	Подп.	Дата	409-29-66 ТН 4 032		
Разраб.		Усманова		11.78	Обечайка	Лит.	Масса 2,5	Масштаб 1:5
Пров.		Вайнштейн		11.78		Лист	Листов 1
Т.контр.		Бурле		11.78			
Рук.		Татимова		11.78	Л Б ПН 15 ГОСТ 19903-74	Гипрострамм.	
Н.контр.		Христюк		11.78	I-IV-Н ГОСТ 15523 70		
Утв.							

Копировал Ус Ва Формат 12

409-29-66 ТН 4 070СБ

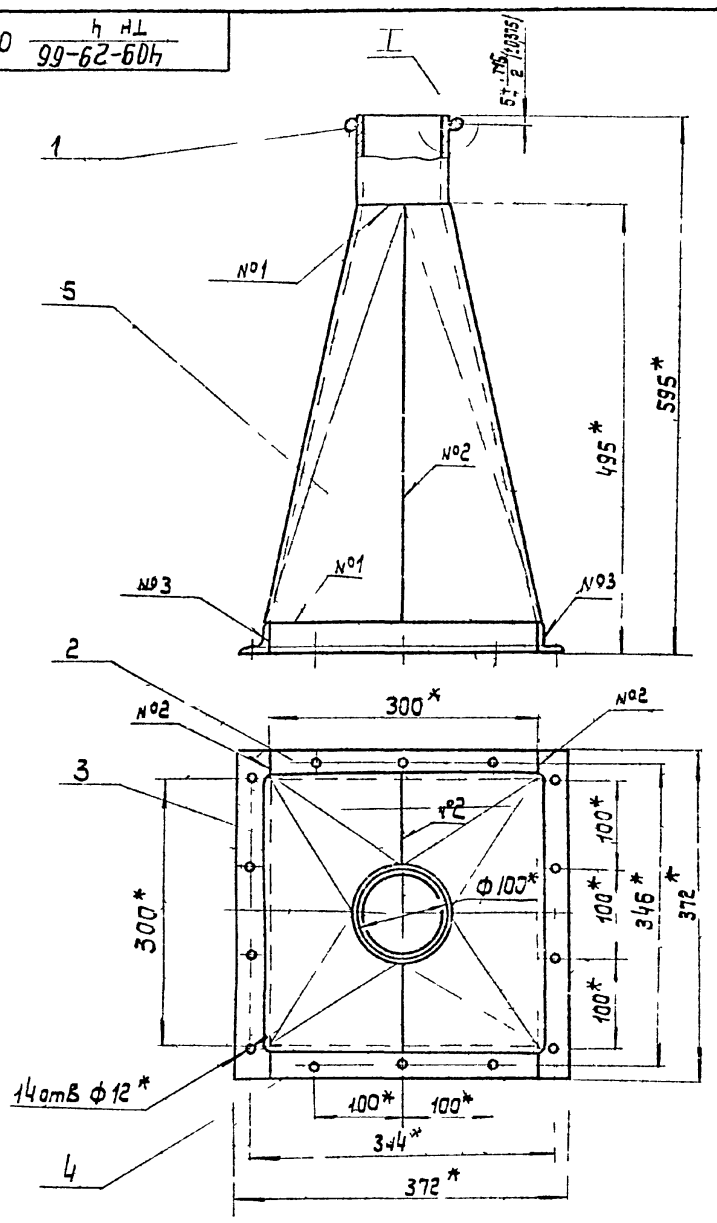

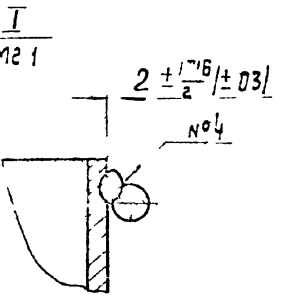

Таблица сварных швов

Номер шва	Условное обозначение	Требования к шву	Кол. швов
1	У1	По замкнутой линии	2
2	С2		6
3	У4 - ◺3		4
4	Нестандартный	По замкнутой линии Размеры см. выноскам I	1

1. Сварной шов №1 по ГОСТ 11534 75
2. Сварные швы №2, №3 по ГОСТ 14771-76
3. Сварка шва №4 ручная дуговая
4. * Размеры для справок
5. Масса наплавленного металла 0,07кг

43
7606/5

Изм.	Лист	№ докум.	Подп.	Дата	409-29-66 ТН-4 070СБ		
Разраб.		Усманова		11.78	Переходник	Лит.	Масса 7	Масштаб 1:5
Пров.		Вайнштейн		11.78	Сборочный чертеж	Лит.	Листов 1
Т.контр.		Бурле		11.78			
Рук.		Татимова		11.78		Гипрострамм.	
Н.контр.		Христюк		11.78			
Утв.		Линник		11.78			

Копировал Ус Ва Формат 12

409-29-66 ТН-4 001

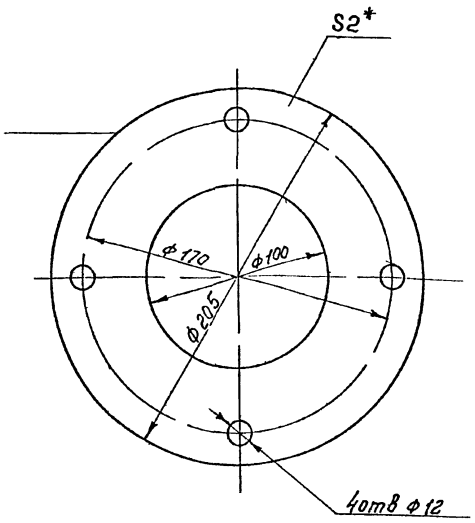

*Размер для справок

Изм.	Лист	№ докум.	Подп.	Дата
Разраб.		Установа		11.78
Пров.		Войнитель		11.78
Т.контр.		Бурле		11.78
Рук.		Татимова		11.78
Н.контр.		Христюк		11.78
Утв.				

409-29-66 ТН-4 001

Прокладка

Лит.	Масса	Масштаб
	0,07	1:2

Лист | Листов 1

Пластина I, лист, ТМКЦ-М-29,9 ГОСТ 7338-77

Гипростроммашина г. Киев

Копировал Формат А1

409-29-66 ТН-4 002

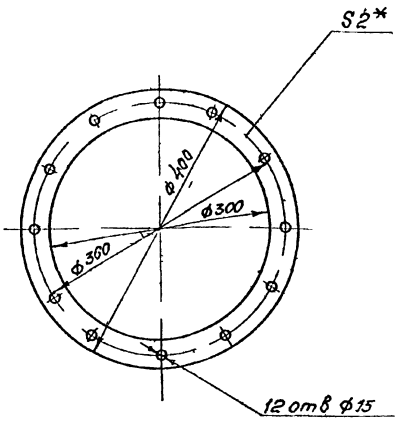

*Размер для справок

Изм.	Лист	№ докум.	Подп.	Дата
Разраб.		Установа		11.78
Пров.		Войнитель		11.78
Т.контр.		Бурле		11.78
Рук.		Татимова		11.78
Н.контр.		Христюк		11.78
Утв.				

409-29-66 ТН-4 002

Прокладка

Лит.	Масса	Масштаб
	007	1:5

Лист | Листов 1

Пластина I, лист, ТМКЦ-М 29,9 ГОСТ 7338-77

Гипростроммашина г. Киев

Копировал Формат А1

409-29-66 ТН-4 003

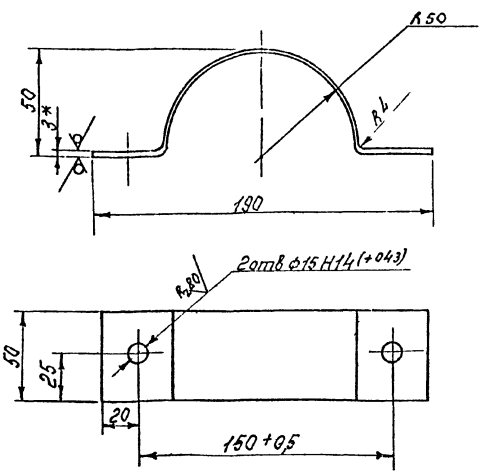

1. Длина развертки - 250мм *.
2. * Размеры для справок.
3. Неуказанные предельные отклонения размеров валов -h 16, остальных $\pm \frac{IT16}{2}$.

Изм.	Лист	№ докум.	Подп.	Дата
Разраб.		Установа		11.78
Пров.		Войнитель		11.78
Т.контр.		Бурле		11.78
Рук.		Татимова		11.78
Н.контр.		Христюк		11.78
Утв.				

409-29-66 ТН-4 003

Хомут

Лит.	Масса	Масштаб
	0,05	1:2

Лист | Листов 1

Лист Б-ПН-3 ГОСТ 19903-74 1-Г-Н ГОСТ 16523-69

Гипростроммашина г. Киев

409-29-66 ТН-4 004

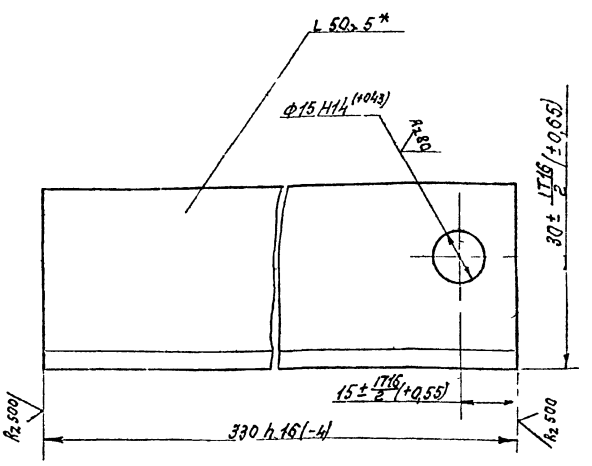

* Размер для справок

44

7606/5

Изм.	Лист	№ докум.	Подп.	Дата
Разраб.		Установа		11.78
Пров.		Войнитель		11.78
Т.контр.		Бурле		11.78
Рук.		Татимова		11.78
Н.контр.		Христюк		11.78
Утв.				

409-29-66 ТН-4 004

Подвеска

Лит.	Масса	Масштаб
	10	11

Лист | Листов 1

Уголок Б-50х50х5 ГОСТ 8509-72 Ст3кп ГОСТ 535-79

Гипростроммашина г. Киев

Формат А4

Формат	Зона	Позиция	Обозначение	Наименование	Колич.	Примечание
				Документация		
12			409 29 66 ТН 4 070СБ	Сборочный чертеж		
				Детали		
11		1	409 29-66 ТН 4 021	Кольцо	1	
11		2	409 29 66 ТН-4 028	Уголынк	2	
11		3	409 29 66 ТН 4 029	Уголынк	2	
Б4		4	409 29 66 ТН-4 031	Патрубок		
				Труба 100×2 ГОСТ 8734-75		
				Б Ст 3пс ГОСТ 8733-74		
				L=100 h16 (-0,22)	1	0,48 кг
12		5	409 29 66 ТН-4 032	Обечайка	2	

Подп. и дата | Взам. инв.№ | Инв.№ дубл. | Подп. и дата | Инв.№ подл.

Изм.	Лист	№ докум.	Подп.	Дата
Разраб.	Усманова			11.78
Пров.	Вайнштейн			11.78
Рук.	Татимова			11.78
Н. контр.	Христюк			11.78
Ц-Р	Лимниц			11.78

409-29-66 ТН-4 070

Переходник

Лит.	Лист	Листов
		1

Гипростроммашины г. Киев

Копировал Формат А1

409-29-66 ТН 4 008

Развертка

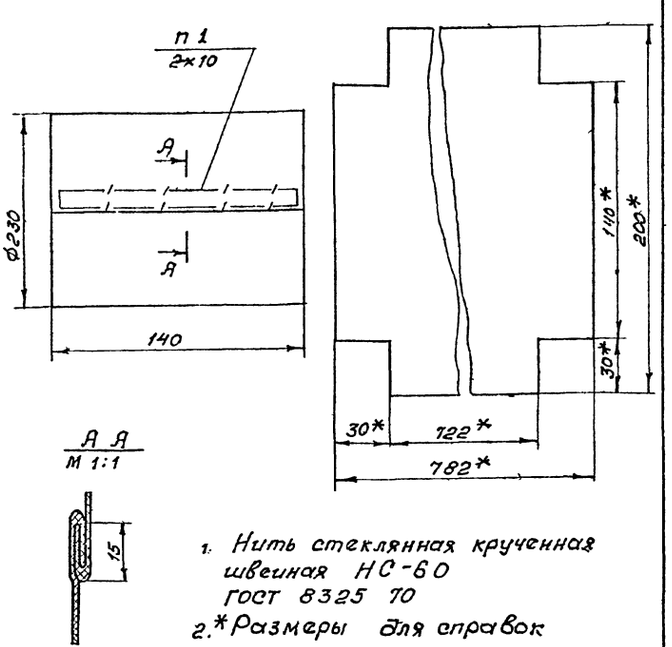

А А
М 1:1

1. Нить стеклянная крученая швейная НС-60 ГОСТ 8325-70
2. * Размеры для справок

Изм.	Лист	№ докум.	Подп.	Дата
Разраб.	Усманова			11.78
Пров.	Вайнштейн			11.78
Т. контр.	Бурле			11.78
Рук.	Татимова			11.78
Н. контр.	Христюк			11.78
Ц-Р				

409-29-66 ТН-4 008

Рукав

Лит.	Масса	Масштаб
	0,2	1:2
Лист	Листов 1	

Ткань фильтровальная из стеклянного волокна ТСФ-9-ГОСТ 10146-74

Гипростроммашины г. Киев

409-29-66 ТН 4 005

Rz 160 (√)

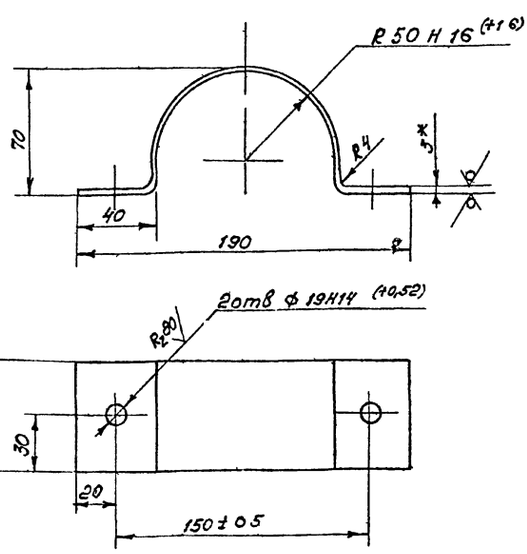

1. Длина развертки — 285 мм.*
2. * Размеры для справок.
3. Неуказанные предельные отклонения размеров валов h16 остальных ± IT16/2 ГОСТ 7605-75

45

Изм.	Лист	№ докум.	Подп.	Дата
Разраб.	Усманова			11.78
Пров.	Вайнштейн			11.78
Т. контр.	Бурле			11.78
Рук.	Татимова			11.78
Н. контр.	Христюк			11.78

409-29-66 ТН-4 005

Хомут

Лит.	Масса	Масштаб
	0,05	1:2
Лист	Листов 1	

Лист Б-ПН-3 ГОСТ 19903-74 / 1-IV-НГОСТ 5523-70

Гипростроммашины г. Киев

900 409-29-66 ТН-4

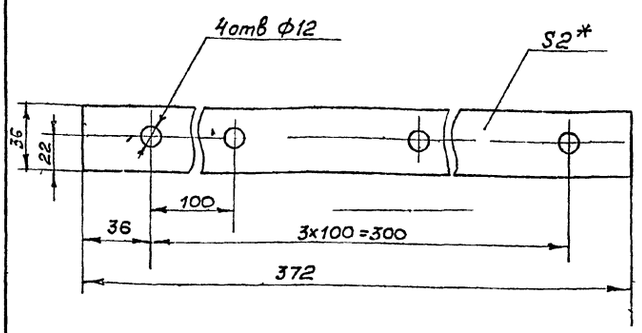

*Размер для справок

Изм.	Лист	№ докум.	Подп.	Дата	409-29-66 ТН-4 006	Лит.	Масса	Масштаб
Разраб.		Усманова		11.78	Прокладка		0,03	1:2
Пров.		Вайнштейн		11.78		Лист	Листов 1	
Т.контр.		Бурле		11.78	Пластина I, лист ТМКЦ-М 2.9 9 ГОСТ 7338-77	Гипростроммашина г. Киев (М М)		
Рук.		Татинова		11.78				
Н.контр.		Христюк		11.78				
Утв.								

Инв.№ подл. | Подп. и дата | Взам. инв.№ | Инв.№ дубл. | Подп. и дата

Копировал Формат А1

029 409-29-66 ТН-4

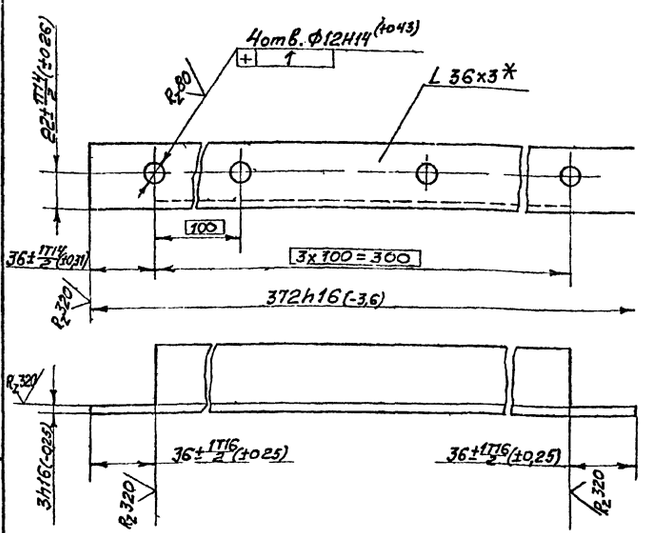

*Размер для справок

Изм.	Лист	№ докум.	Подп.	Дата	409-29-66 ТН-4 029	Лит.	Масса	Масштаб
Разраб.		Усманова		11.78	Уголь ник		0,52	1:2
Пров.		Вайнштейн		11.78		Лист	Листов 1	
Т.контр.		Бурле		11.78	Уголок Б 36х36х3 ГОСТ 8509-72 Ст3пс ГОСТ 535-58	Гипростроммашина г. Киева (М М)		
Рук.		Татинова		11.78				
Н.контр.		Христюк		11.78				
Утв.								

Инв.№ подл. | Подп. и дата | Взам. инв.№ | Инв.№ дубл. | Подп. и дата

Копировал Формат А1

007 409-29-66 ТН-4

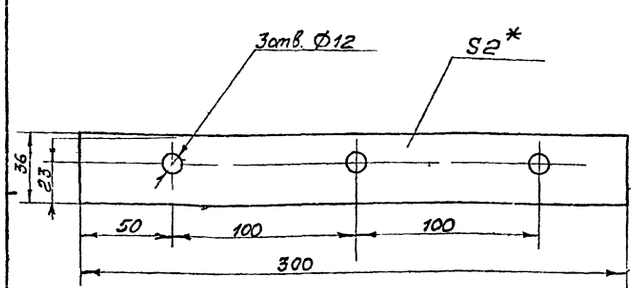

*Размер для справок

Изм.	Лист	№ докум.	Подп.	Дата	409-29-66 ТН-4 007	Лит.	Масса	Масштаб
Разраб.		Усманова		11.78	Прокладка		0,025	1:2
Пров.		Вайнштейн		11.78		Лист	Листов 1	
Т.контр.		Бурле		11.78	Пластина I, лист ТМКЦ-М-2.09 ГОСТ 7338-77	Гипростроммашина г. Киев (М М)		
Рук.		Татинова		11.78				
Н.контр.		Христюк		11.78				
Утв.								

Инв.№ подл. | Подп. и дата | Взам. инв.№ | Инв.№ дубл. | Подп. и дата

Копировал Формат А1

028 409-29-66 ТН-4

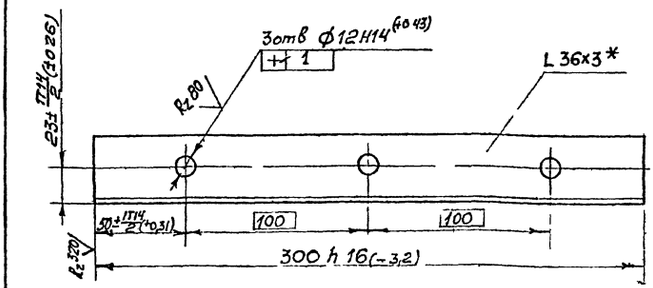

*Размер для справок

Изм.	Лист	№ докум.	Подп.	Дата	409-29-66 ТН-4 028	Лит.	Масса	Масштаб
Разраб.		Усманова		11.78	Уголь ник		0,5	1:2
Пров.		Вайнштейн		11.78		Лист	Листов 1	
Т.контр.		Бурле		11.78	Уголок Б 36х36х3 ГОСТ 8509-72 Ст3пс ГОСТ 535-58	Гипростроммашина г. Киев (М М)		
Рук.		Татинова		11.78				
Н.контр.		Христюк		11.78				
Утв.								

Инв.№ подл. | Подп. и дата | Взам. инв.№ | Инв.№ дубл. | Подп. и дата

Копировал Формат А1

409-29-66 ТН-4 018

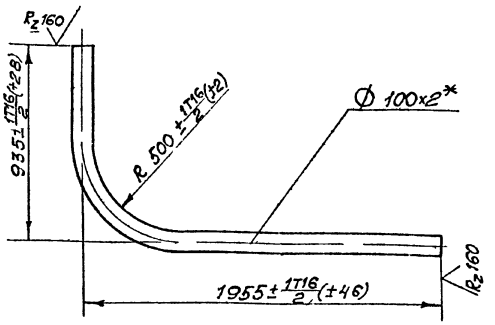

1. Длина развертки – 2705 мм*
2. *Размеры для справок

Изм.	Лист	№ докум.	Подп.	Дата
Разраб.		Усманова		11.78
Пров.		Баинштейн		11.78
Т.контр.		Бурле		11.78
Рук.		Татимова		11.78
Н.контр.		Христюк		11.78
Утв.				

409-29-66 ТН-4 018

Колено

Лит.	Масса	Масштаб
	13,3	1:20
Лист	Листов 1	

Труба 100х2 ГОСТ 8734-75 Б Ст 3пс ГОСТ 8733-74

Гипростроммашины г. Киев

Копировал Формат 11

409-29-66 ТН-4 012

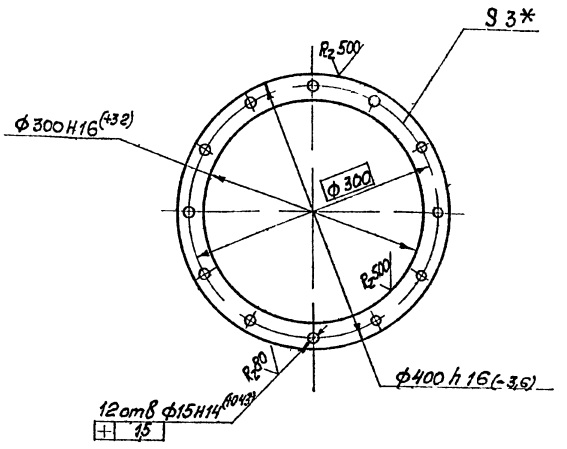

*Размер для справок

Изм.	Лист	№ докум.	Подп.	Дата
Разраб.		Усманова		11.78
Пров.		Баинштейн		11.78
Т.контр.		Бурле		11.78
Рук.		Татимова		11.78
Н.контр.		Христюк		11.78
Утв.				

409-29-66 ТН-4 012

Фланец

Лит.	Масса	Масштаб
	22	1:5
Лист	Листов 1	

Лист Б ПН 3 ГОСТ 19903-74 I-IV-Н ГОСТ 16523-70

Гипростроммашины г. Киев

Копировал Формат 11

409-29-66 ТН-4 011

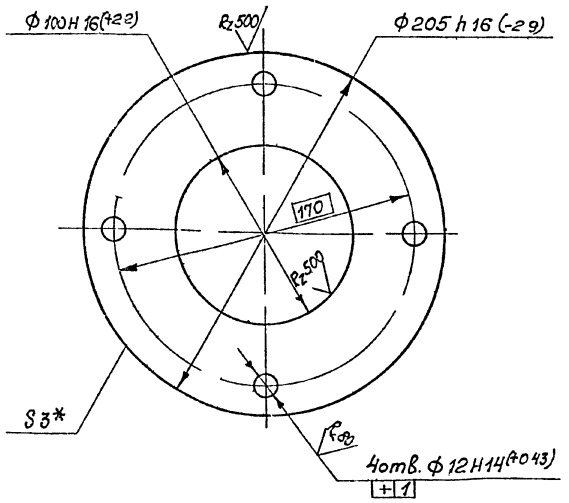

*Размер для справок

Изм.	Лист	№ докум.	Подп.	Дата
Разраб.		Усманова		11.78
Пров.		Баинштейн		11.78
Т.контр.		Бурле		11.78
Рук.		Татимова		11.78
Н.контр.		Христюк		11.78
Утв.				

409-29-66 ТН-4 011

Фланец

Лит.	Масса	Масштаб
	0,5	1:2
Лист	Листов 1	

Лист Б ПН 3 ГОСТ 19903-74 I-IV-Н ГОСТ 16523-70

Гипростроммашины г. Киев

409-29-66 ТН-4 013

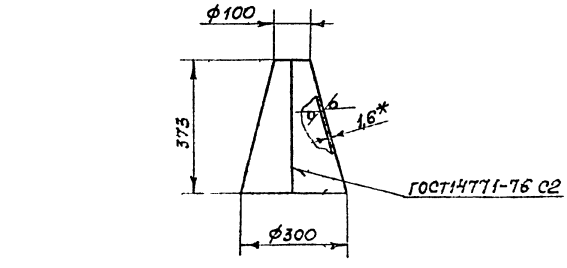

Развертка

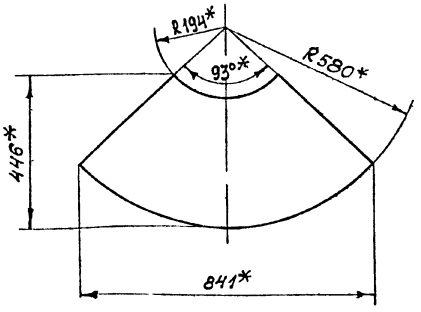

1. *Размеры для справок.
2. Предельные отклонения размеров валов h 16.

47
7506/5

Изм.	Лист	№ докум.	Подп.	Дата
Разраб.		Хаскина		11.78
Пров.		Баинштейн		11.78
Т.контр.		Бурле		11.78
Рук.		Татимова		11.78
Н.контр.		Христюк		11.78
Утв.				

409-29-66 ТН-4 013

Переходник

Лит.	Масса	Масштаб
	3	1:10
Лист	Листов 1	

Лист Б ПН-16 ГОСТ 19903-74 I-IV-Н ГОСТ 16523-70

Гипростроммашины г. Киев

409-29-66 ТН-4 — 021

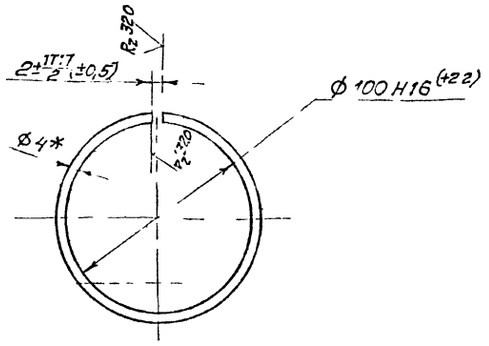

1. Длина развертки – 325мм*
2. * Размеры для справок

Изм.	Лист	№ докум.	Подп.	Дата
Разраб.		Усманова		11.78
Пров.		Вайнштейн		11.78
Т.контр.		Бурле		11.78
Рук.		Татимова		11.78
Н.контр.		Христюк		11.78
Утв.				

409-29-66 ТН-4 — 021

Кольцо

Лит.	Масса	Масштаб
	0,0003	1:2
Лист	Листов 1	

Проволока 4-1 ГОСТ 3282-74

Гипростроммашина г. Киев

Копировал Формат А1

409-29-66 ТН-4 — 025

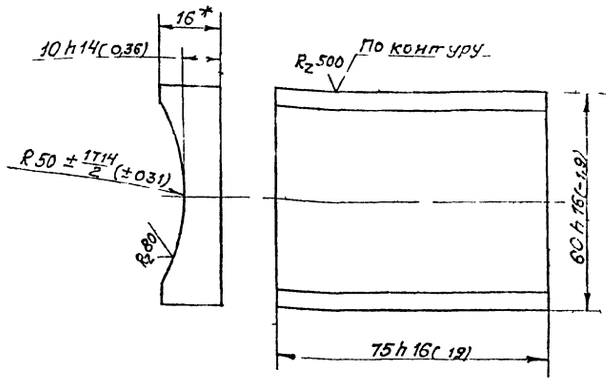

*Размер для справок

Изм.	Лист	№ докум.	Подп.	Дата
Разраб.		Усманова		11.78
Пров.		Вайнштейн		11.78
Т.контр.		Бурле		11.78
Рук.		Татимова		11.78
Н.контр.		Христюк		11.78
Утв.				

409-29-66 ТН-4 — 0,25

Призма

Лит.	Масса	Масштаб
	0,4	1:1
Лист	Листов 1	

Лист Б ПН-16 ГОСТ 19903-74 Ст3пс ГОСТ 14637-69

Гипростроммашина г. Киев

Копировал Формат А1

409-29-66 ТН-4 — 024

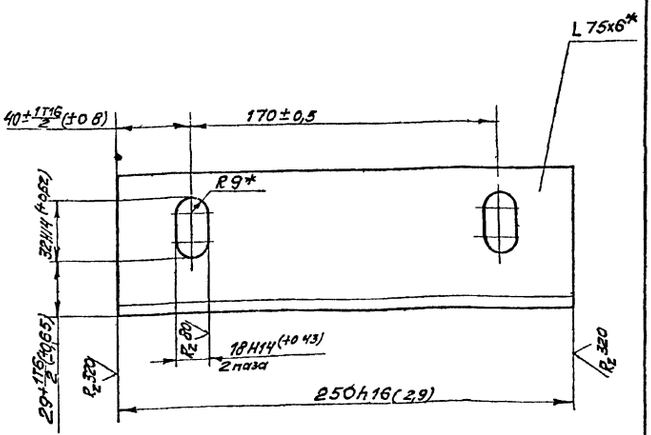

*Размер для справок

Изм.	Лист	№ докум.	Подп.	Дата
Разраб.		Усманова		11.78
Пров.		Вайнштейн		11.78
Т.контр.		Бурле		11.78
Рук.		Татимова		11.78
Н.контр.		Христюк		11.78
Утв.				

409-29-66 ТН-4 — 024

Основание

Лит.	Масса	Масштаб
	1,7	1:2
Лист	Листов 1	

Уголок Б-75х75х6 ГОСТ 8509-72 Ст3пс ГОСТ 535-58

Гипростроммашина г. Киев

Копировал Формат А1

409-29-66 ТН-4 — 023

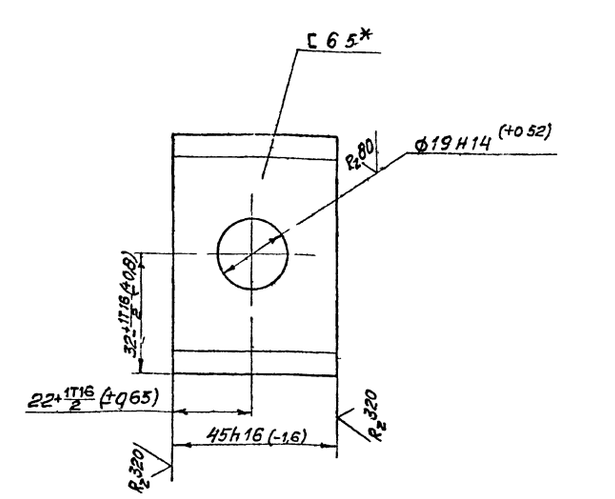

*Размер для справок

Изм.	Лист	№ докум.	Подп.	Дата
Разраб.		Усманова		11.78
Пров.		Вайнштейн		11.78
Т.контр.		Бурле		11.78
Рук.		Татимова		11.78
Н.контр.		Христюк		11.78
Утв.				

409-29-66 ТН-4 — 023

Стойка

Лит.	Масса	Масштаб
	0,45	1:1
Лист	Листов 1	

Уголок Б-65 ГОСТ 8240-72 Ст3пс ГОСТ 535-58

Гипростроммашина г. Киев

Копировал Формат А1

Формат	Зона	Позиция	Обозначение	Наименование	Колич.	Примеч.
				Документация		
12			409-29 66 / ТН 4 030 СБ	Сборочный чертеж		
				Детали		
11		1	409-29 66 / ТН 4 011	Фланец	2	
Б4		2	409-29-66 / ТН 4 016	Патрубок		
				Труба 100х2 ГОСТ 8734 75		
				БСт3пс ГОСТ 8733-74		
				L=3910 h16 (16,5)	1	18,8 кг

Подп. и дата | Инв. № дубл. | Взам. инв. № | Подп. и дата | Инв. № подл.

Изм.	Лист	№ докум.	Подп.	Дата
Разраб.		Усманова		11.78
Пров.		Вайнштейн		11.78
Рук.		Татимова		11.78
Н. контр.		Христюк		11.78
Утв.		Линник		11.78

409-29-66 / ТН-4 030

Воздуховод

Лит. | Лист | Листов 1

Гипростроммашина г. Киев (М М)

Копировал Формат 11

Формат	Зона	Позиция	Обозначение	Наименование	Колич.	Примеч.
				Документация		
12			409 29 66 / ТН 4 040 СБ	Сборочный чертеж		
				Детали		
11		1	409-29 66 / ТН-4 011	Фланец	2	
11		2	409 29 66 / ТН-4 018	Колено	1	

Подп. и дата | Инв. № дубл. | Взам. инв. № | Подп. и дата | Инв. № подл.

Изм	Лист	№ докум	Подп	Дата
Разраб		Усманова		11.78
Пров.		Вайнштейн		11.78
Рук.		Татимова		11.78
Н контр		Христюк		11.78
Утв.		Линник		11.78

409-29-66 / ТН-4 040

Воздуховод

Лит. | Лист | Листов 1

Гипростроммашина г. Киев (М М)

Копировал Формат 11

Формат	Зона	Позиция	Обозначение	Наименование	Колич.	Примеч.
				Документация		
12			409-29 66 / ТН 4 050 СБ	Сборочный чертеж		
				Детали		
11		1	409 29 66 / ТН 4 011	Фланец	2	
11		2	409-29 66 / ТН 4 019	Колено	1	
11		3	409-29-66 / ТН 4 021	Кольцо	1	

Подп. и дата | Инв. № дубл. | Взам. инв. № | Подп. и дата | Инв. № подл.

Изм	Лист	№ докум	Подп	Дата
Разраб.		Усманова		11.78
Пров.		Вайнштейн		11.78
Рук.		Татимова		11.78
Н. контр		Христюк		11.78
Утв		Линник		11.78

409-29-66 / ТН-4 050

Воздуховод

Лит. | Лист | Листов 1

Гипростроммашина г. Киев (М М)

Формат	Зона	Позиция	Обозначение	Наименование	Колич.	Примеч.
				Документация		
12			409 29 66 / ТН 4 060 СБ	Сборочный чертеж		
				Детали		
11		1	409 29 66 / ТН 4 023	Стойка	2	
11		2	409 29-66 / ТН-4 024	Основание	1	
11		3	409-29 66 / ТН-4 025	Призма	1	
				Стандартные изделия		
		4		Болт М16х35, 46		
				ГОСТ 7798-70	2	0,09 кг

Подп. и дата | Инв. № дубл. | Взам. инв. № | Подп. и дата | Инв. № подл.

49

7606/5

Изм.	Лист	№ докум.	Подп.	Дата
Разраб.		Усманова		11.78
Пров.		Вайнштейн		11.78
Рук.		Татимова		11.78
Н. контр.		Христюк		11.78
Утв.		Линник		11.78

409-29-66 / ТН-4 060

Подставка

Лит. | Лист | Листов 1

Гипростроммашина г. Киев (М М)

№ строки	Обозначение	Наименование	Куда входит: Обозначение	Куда входит: Кол.	Общее кол.	Примечание
1	409-29-66 ТН-Ч 000	Воздуховод			1	
2						
3	409-29-66 ТН-Ч 010	Переходник			1	
4	409-29-66 ТН-Ч 020	Колено			1	
5	409-29-66 ТН-Ч 030	Воздуховод			4	
6	409-29-66 ТН-Ч 040	Воздуховод			2	
7	409-29-66 ТН-Ч 050	Воздуховод			1	
8	409-29-66 ТН-Ч 060	Подставка			1	
9	409-29-66 ТН-Ч 070	Переходник			1	
10	409-29-66 ТН-Ч 080	Воздуховод			1	
11						
12						
13						
14						
15						
16						
17						
18						
19						
20						
21						
22						
23						
24						

Инв. № подл. | Подп. и дата | Взам. инв. № | Инв. № дубл. | Подп. и дата

Изм.	Лист	№ докум.	Подп.	Дата
Разраб.	Устинова			XI.78
Пров.	Войтишин			XI.78
Рук.	Татьяева			XI.78
Н.контр.	Христюк			XI.78
Утв.	Линник			XI.78

409-29-66 ТН-Ч 000ВС

Воздуховод

Ведомость спецификаций

Лит.	Лист	Листов
		1

Гипростроммашиндустрия г. Киев

Копировал

Формат А2

№ строки	Наименование	Код ОКП	Обозначение документа на поставку	Поставщик	Куда входит (обозначение)	Количество: На изделие	В компл.	На регулир.	Всего	Примечание
1	Крепежные изделия									
2										
3	Болты М 10×25 46		ГОСТ 7798-70			50			50	
4	М 12×25 46					22			22	
5	М 16×35 46				409-29-66 ТН-Ч 050	2			14	
6	Гайки М 10 5		ГОСТ 5915-70			50			50	
7	М 12 5					22			22	
8	М 16 5					14			14	
9										
10	Шайбы 10 01		ГОСТ 11371-68			50			50	
11	12 01					22			22	
12	16 01					14			14	
13										
14										
15										
16										
17										
18										
19										
20										
22										
23										
24										

50

Инв. № подл. | Подп. и дата | Взам. инв. № | Инв. № дубл. | Подп. и дата

7606/5

Изм.	Лист	№ докум.	Подп.	Дата
Разраб.	Устинова			XI.78
Пров.	Войтишин			XI.78
Рук.	Татьяева			XI.78
Н.контр.	Христюк			XI.78
Утв.	Линник			XI.78

409-29-66 ТН-Ч 000ВП

Воздуховод

Ведомость покупных изделий

Лит.	Лист	Листов
		1

Гипростроммашиндустрия г. Киев

gost.e-ecolog.ru