ТИПОВОЙ ПРОЕКТ
409-29-65

АВТОМАТИЗИРОВАННЫЙ ПРИРЕЛЬСОВЫЙ СКЛАД ЦЕМЕНТА ВМЕСТИМОСТЬЮ 1700/1100 тонн

АЛЬБОМ III
СТРОИТЕЛЬНЫЕ ИЗДЕЛИЯ

25582-01

gost.e-ecolog.ru

ТИПОВОЙ ПРОЕКТ
409-29-65

АВТОМАТИЗИРОВАННЫЙ ПРИРЕЛЬСОВЫЙ СКЛАД ЦЕМЕНТА ВМЕСТИМОСТЬЮ 1700/1100 ТОНН

АЛЬБОМ III

СОСТАВ ПРОЕКТА

АЛЬБОМ I ОБЩИЕ ДАННЫЕ, ТЕХНОЛОГИЧЕСКАЯ ЧАСТЬ ПРОМПРОВОДКИ.
АЛЬБОМ II АРХИТЕКТУРНО-СТРОИТЕЛЬНАЯ И САНИТАРНО-ТЕХНИЧЕСКАЯ ЧАСТИ.
ВЫПУСК 1 - ИНВЕНТАРНЫЙ ВАРИАНТ /В МЕТАЛЛЕ/. ВЫПУСК 2 - СТАЦИОНАРНЫЙ ВАРИАНТ /В СБОРНОМ ЖЕЛЕЗОБЕТОНЕ/.
ВЫПУСК 3 - СТАЦИОНАРНЫЙ ВАРИАНТ /В МОНОЛИТНОМ ЖЕЛЕЗОБЕТОНЕ/
АЛЬБОМ III СТРОИТЕЛЬНЫЕ ИЗДЕЛИЯ.
АЛЬБОМ IV ЭЛЕКТРОТЕХНИЧЕСКАЯ ЧАСТЬ
АЛЬБОМ V ЭЛЕКТРОТЕХНИЧЕСКАЯ ЧАСТЬ. ЗАДАНИЕ ЗАВОДУ-ИЗГОТОВИТЕЛЮ.
АЛЬБОМ VI НЕСТАНДАРТИЗИРОВАННОЕ ОБОРУДОВАНИЕ ВЫПУСКИ 1,2,3,4,5,6.
АЛЬБОМ VII ЗАКАЗНЫЕ СПЕЦИФИКАЦИЙ.
ВЫПУСК 1-НА ТЕХНОЛОГИЧЕСКОЕ, ЭЛЕКТРОТЕХНИЧЕСКОЕ ОБОРУДОВАНИЕ И ПРОМПРОВОДКИ.
ВЫПУСК2-НА САНИТАРНО-ТЕХНИЧЕСКОЕ ОБОРУДОВАНИЕ.
АЛЬБОМ VIII СМЕТЫ К АРХИТЕКТУРНО-СТРОИТЕЛЬНОЙ И САНИТАРНО-ТЕХНИЧЕСКОЙ ЧАСТЯМ.
ВЫПУСК 1-ИНВЕНТАРНЫЙ ВАРИАНТ /В МЕТАЛЛЕ/. ВЫПУСК 2 - СТАЦИОНАРНЫЙ ВАРИАНТ /В СБОРНОМ ЖЕЛЕЗОБЕТОНЕ/
ВЫПУСК 3- СТАЦИОНАРНЫЙ ВАРИАНТ /В МОНОЛИТНОМ ЖЕЛЕЗОБЕТОНЕ/
АЛЬБОМ IX ОБЪЕКТНЫЕ СМЕТЫ. СМЕТЫ НА ПРИОБРЕТЕНИЕ И МОНТАЖ ТЕХНОЛОГИЧЕСКОГО, ЭЛЕКТРОТЕХНИЧЕСКОГО ОБОРУДОВАНИЯ И ПРОМПРОВОДОК. ВЫПУСКИ 1,2,3.

ПРИМЕНЕННЫЕ ТИПОВЫЕ ПРОЕКТЫ:

1 ТИПОВОЙ ПРОЕКТ 409-29-61 „АВТОМАТИЗИРОВАННЫЙ ПРИРЕЛЬСОВЫЙ СКЛАД ЦЕМЕНТА ВМЕСТИМОСТЬЮ 360/240 ТОНН.
АЛЬБОМ VI- НЕСТАНДАРТИЗИРОВАННОЕ ОБОРУДОВАНИЕ. ВЫПУСКИ 6,7,8 /РАСПРОСТРАНЯЕТ КИЕВСКИЙ ФИЛИАЛ ЦИТП/

РАЗРАБОТАН

ВСЕСОЮЗНЫМ ПРОЕКТНО-КОНСТРУКТОРСКИМ ИНСТИТУТОМ „ГИПРОСТРОММАШИНА"
ГЛАВНЫЙ ИНЖЕНЕР ИНСТИТУТА /Т.А. МАЦЬКОВОЙ/
ГЛАВНЫЙ ИНЖЕНЕР ПРОЕКТА /Л.И. ЛЕТРЕНСКАЯ/

ПРОЕКТНЫМ ИНСТИТУТОМ №2 ГОССТРОЯ СССР
ГЛАВНЫЙ ИНЖЕНЕР ИНСТИТУТА /А.С. БАХАРЕВ/
ГЛАВНЫЙ ИНЖЕНЕР ПРОЕКТА /В.М. НАЗАРОВ/

ГПИ „УКРПРОЕКТСТАЛЬКОНСТРУКЦИЯ"
ГЛАВНЫЙ ИНЖЕНЕР ИНСТИТУТА /А.М. ЛЫСЕНКО/
ГЛАВНЫЙ ИНЖЕНЕР ПРОЕКТА /Ю.Ф. ШЕВЕРНИЦКИЙ/

УТВЕРЖДЕН ГОССТРОЕМ СССР
ПРОТОКОЛ ОТ 2.07.79г № 35
ВВЕДЕН В ДЕЙСТВИЕ ИНСТИТУТОМ „ГИПРОСТРОММАШИНА" С 30.10.79
ПРИКАЗ ОТ 15.08.79 № 53

N 7609/5

Формат	Страница альбома	Обозначение	Наименование	Примечание
	1÷4		Содержание альбома	
	5	КЖ6и-С1, С2	Сетки арматурные С1; С2	
	—	С3 ÷ С5	Сетки арматурные С3; С4; С5	
	6	С6	Сетка арматурная С6	
	—	С7; С8, С8д	Сетки арматурные С7; С8; С8а	
	7	С9; С10	Сетки арматурные С9; С10	
	—	С11; С12; С11а; С12а	Сетки арматурные С11; С12; С11а; С12а	
	8	КР1	Каркас плоский КР1	
	—	С13 ÷ С16	Сетки арматурные С13; С14; С15; С16	
	9	С17; С18	Сетки арматурные С17; С18	
	—	С19; С21	Сетки арматурные С19; С21	
	10	С20, С20А, МН7	Сетка арматурная С20, С20а Изделие закладное МН7	
	—	МС1 ÷ МС3	Изделия соединительные МС1; МС2; МС3	
	11	С22	Сетка арматурная С22	
	—	С24	Сетка арматурная С24	
	12	КР5; поз. 3	Каркас плоский Р5 поз. 3	
	—	С23	Сетка арматурная С23	
	13	С25	Сетка арматурная С25	
	—	С26	Сетка арматурная С26	
	14	С27; С40	Сетки арматурные С27; С40	
	—	С28	Сетка арматурная С28	
	15	С29	Сетка арматурная С29	
	—	С30	Сетка арматурная С30	
	16	С31	Сетка арматурная С31	
	—	С32	Сетка арматурная С32	
	17	С33	Сетка арматурная С33	
	—	С34; С35	Сетки арматурные С34; С35	
	18	С36; С37	Сетки арматурные С36; С37	
	—	С38; С39	Сетки арматурные С38; С39	
	19	КП1 ÷ КП3	Каркасы пространственные КП1; КП2; КП3	
	—	КР2 ÷ КР4	Каркасы плоские КР2; КР3; КР4	
	20	КР6	Каркас плоский КР6	
	—	КР7	Каркас плоский КР7	
	21	Б2	Балка покрытия Б2 (6С6-4А)	
	22	К1	Колонна К1 (К60-7-1)	
	23	ОП1	Опорная подушка ОП1	
	24	КС10-1А	Кольцо стеновое КО10-1А	
	—	МН14; МН18	Изделия закладные МН14; МН18	
	25	ПАТУ 1.5х6-2-1А; ПАТУ 1.5х6-2-2А	Плиты покрытия ПАТУ-2-1А; ПАТУ-2-2А 1.5х6	
	26	ПАТУ 1.5х6-2-3А; ПАТУ 1.5х6-2-4А	Плиты покрытия ПАТУ-2-3А; ПАТУ-2-4А 1.5х6	
	27	П1-1; П1-2т; П1-2н П1-3; П1-4; П1-5	Плиты покрытия П1-1; П1-2т; П1-2н; П1-3; П1-4; П1-5	
	28	П1-1; П1-2т; П1-2н П1-3; П1-4; П1-5 СБ	Плиты покрытия П1-1; П1-2т; П1-2н; П1-3; П1-4; П1-5 сборочный чертеж	
	29	П1-1; П1-2т; П1-2н П1-3; П1-4; П1-5 СБ	Плиты покрытия П1-1; П1-2т; П1-2н; П1-3; П1-4; П1-5 сборочный чертеж	
	30	П1-1; П1-2т; П1-2н П1-3; П1-4; П1-5 СБ	Плиты покрытия П1-1; П1-2т; П1-2н; П1-3; П1-4; П1-5 сборочный чертеж	

2

7609/5

Изм.	Лист	№ докум.	Подп.	Дата	ТП 409-29-65			
Гл. инж. пр.		Лисовец						
Нач. отд.		Рыбкина						
Гл. конс.		Круговской			Содержание альбома	Лит.	Лист	Листов
Рук. гр.		Смирнова				Р	1	3
Ст. инж.		Кренева				Госстрой СССР Проектный институт №2 г. Москва		
Провер.								
Н. контр.		Круговской						

Копировал:

Формат

Формат	Страница альб.	Обозначение	Наименование	Примечан.
	31	КЖИ-ПГТ-1; ПГН-1; ПГТ-2; ПГН-2; ПГН-3; ПГН-4; ПГТ-А; ПГТ-Б	Плиты покрытия ПГТ-1, ПГН-1; ПГТ-2; ПГН-2; ПГН-3; ПГН-4; ПГТ-А; ПГТ-Б	
	32	ПГТ-1; ПГН-1; ПГТ-2; ПГН-2; ПГН-3; ПГН-4; ПГТ-А; ПГТБСБ	Плиты покрытия ПГТ-1; ПГН-1, ПГТ-2; ПГН-2; ПГН-3; ПГН-4; ПГТ-А; ПГТ-Б. Сборн. черт.	
	33	ПГТ-1; ПГН-1; ПГТ-2; ПГН-2; ПГН-3; ПГН-4; ПГТ-А; ПГТ-Б	Плиты покрытия ПГТ-1; ПГН-1; ПГТ-2; ПГН-2; ПГН-3; ПГН-4; ПГТ-А; ПГТ-Б. СБ. черт.	
	34	ПГТ-1; ПГН-1; ПГТ-2; ПГН-2; ПГН-3; ПГН-4; ПГТ-А; ПГТ-Б	Плиты покрытия ПГТ-1; ПГН-1; ПГТ-2; ПГН-2, ПГН-3; ПГН-4; ПГТА; ПГТБ СБ. черт.	
	35	ПГ-А; ПГ-Б; ПЗ-1 ПЗ-А; ПЗ-Б; ПЗ СБ	Плиты покрытия ПГ-А; ПГ-Б ПЗ-1; ПЗ-А; ПЗ-Б; ПЗ. Сборочный черт.	
	36	ПГ-А; ПГ-Б; ПЗ-1 ПЗ-А; ПЗ-Б; ПЗ СБ	Плиты покрытия ПГ-А; ПГ-Б; ПЗ-1; ПЗ-А; ПЗ-Б; ПЗ. Сборочный чертеж	
	—	ПГ-А; ПГ-Б; ПЗ-1 ПЗ-А; ПЗ-Б; ПЗ	Плиты покрытия ПГ-А; ПГ-Б; ПЗ-1; ПЗ-А; ПЗ-Б; ПЗ. Сборочный чертеж	
	37	ПГ-А; ПГ-Б; ПЗ-1 ПЗ-А; ПЗ-Б; ПЗ	Плиты покрытия ПГ-А; ПГ-Б; ПЗ-1; ПЗ-А; ПЗ-Б; ПЗ	
	38	А1; А2; А3; А4 А6; МН26	Анкерные болты А1; А2; А3; А4; А6; МН26	
	—	А5; СК1; МН24	Анкерный болт А5. Скоба СК1. Изделие закладное МН24	
	39	МН1; МН2	Изделия закладные МН1; МН2	
	—	МН3; МН4	Изделия закладные МН-3; МН4	
	40	МН5	Изделие закладное МН5	
	—	ЩС1	Щит стальной ЩС1	
	41	МН9; МН10	Изделия закладные МН9; МН10	
	—	МН6; МН8	Изделия закладные МН6; МН8	
	42	ФЛ1; ФЛ6	Изделия закладные ФЛ1; ФЛ6	
	—	ФЛ3	Изделие закладное ФЛ-3	
	43	ФЛ4	Изделие закладное ФЛ-4	
	—	ФЛ2	Изделие закладное ФЛ2	
	44	МК-1; ФЛ5; ФЛ7	Изделия закладные МК1; ФЛ5; ФЛ7	
	45	ФЛ8	Изделие закладное ФЛ8	
	—	МН17; МН17а	Изделия закладные МН17; МН-17а	
	46	КР8	Каркас плоский КР8	
	—	КР9	Каркас плоский КР9	
	47	СБ-1-1÷СБ-1-1А,Б,В,Г СБ-1-2÷СБ-1-2А,Б,В,Г	Стенки СБ-1-1; СБ-1-1А; СБ-1-1Б; СБ-1-1Г; СБ-1-2; СБ-1-2А;	

Формат	Страница альб.	Обозначение	Наименование	Примечан.
		КЖИ-СБ-2-1; СБ-2-1А; СБ-2-1Г; СБ-2-1эк	Стенки СБ-2-1; СБ-2-1А СБ-2-1Г; СБ-2-1эк	
	48	СБ-1-1; СБ-1-1А,Б,В,Г СБ-1-2; СБ-1-2А,Б,В,Г СБ	Стенки СБ-1-1; СБ-1-1А; СБ-1-1Б; СБ-1-1Г; СБ-1-2; СБ-1-2А; СБ-1-2Б; СБ-1-2В; СБ-1-2Г. Сборн. черт.	
	49	СБ-1-1÷СБ-1-1А,Б,В,Г СБ-1-2÷СБ-1-2А,Б,В,Г СБ	Стенки СБ-1-1; СБ-1-1А; СБ-1-1Б; СБ-1-1В; СБ-1-2; СБ-1-2А; СБ-1-2Б; СБ-1-2В; СБ-1-2Г. Сборн. черт.	
	50	СБ-1-1÷СБ-1-1А,Б,В,Г СБ-1-2÷СБ-1-2А,Б,В,Г	Стенки СБ-1-1; СБ-1-1А; СБ-1-1Б; СБ-1-1В; СБ-1-2; СБ-1-2А; СБ-1-2Б; СБ-1-2В; СБ-1-2Г. Сборочный черт.	
	—	СБ-2-1Б; СБ-2-1В СБ-2-1А; СБ-2-1Е	Стенки СБ-2-1Б; СБ-2-1В СБ-2-1А и СБ-2-1Е	
	51	СБ-2-1Б; СБ-2-1В СБ-2-1А; СБ-2-1Е СБ	Стенки СБ-2-1Б; СБ-2-1В СБ-2-1А; СБ-2-1Е. Сборочн. чертеж	
	52	СБ-2-1; СБ-2-1А; СБ-2-1Г; СБ-2-1эк СБ	Стенки СБ-2-1; СБ-2-1Б; СБ-2-1Г; СБ-2-1эк. Сборн. чертеж	
	53	КП4 ÷ КП5	Каркасы пространственные КП-4 ; КП5	
	54	МН11; МН12; МН13 МН15; МН16	Изделия закладные МН11, МН12; МН13; МН15; МН16	
	55	МС4; МС11; МС12; МС13	Изделия соединительные МС4; МС11; МС12; МС13	
	—	МН25	Изделие закладное МН25	
	56	МС5; МС6	Изделия соединительные МС6; МС5	
	—	МС7	Изделие соединительное МС7	
	57	МС8; МС9	Изделия соединительные МС8; МС9	
	—	МС10	Изделие соединительное МС10	
	58	МН22	Изделие закладное МН22	
	—	МН19	Изделие закладное МН19	
	59	МН20	Изделие закладное МН20	
	—	МН21	Изделие закладное МН21	
	60	С41; С42	Сетка арматурная С41; С42	
	—	МН23	Изделие закладное МН23	

3

7609/5

Типовой проект 409-29-65 Альбом III

Инв. № подл. | Подп. и дата

Изм.	Лист	№ докум.	Подп.	Дата	ТП 409-29-65	Лист 2

Копировал: Формат

Типовой проект 409-29-65 Альбом III

Страница альбома	Обозначение	Наименование	Примечан.
61	КЭЕИ·Щ1; Щ1А Щ1Б	Щиты стеновые Щ1; Щ1А; Щ1Б	
—	Щ5Б; Щ5В; Щ6	Щиты стеновые Щ5Б; Щ5В; Щ6	
62	Щ1; Щ1А; Щ1БСБ	Щиты стеновые Щ1; Щ1А; Щ1Б. Сборочный чертеж	
63	Щ1; Щ1А; Щ1БСБ	Щиты стеновые Щ1; Щ1А; Щ1Б. Сборочный чертеж	
64	Щ2; Щ3	Щиты стеновые Щ2; Щ3	
65	Щ2; Щ3 СБ	Щиты стеновые Щ2; Щ3. Сборочный чертеж	
66	Щ4; Щ5; Щ5А	Щиты стеновые Щ4; Щ5; Щ5А	
67	Щ4; Щ5; Щ5АСБ	Щиты стеновые Щ4; Щ5; Щ5А Сборочный чертеж	
68	Щ5Б; Щ5В; Щ6СБ	Щиты стеновые Щ5В; Щ5Б; Щ6. Сборочный чертеж	
69	Щ7; Щ7А; Щ8; Щ8А; Щ9; Щ10	Щиты стеновые Щ7; Щ7А; Щ8; Щ8А; Щ9; Щ10.	
70	Щ7; Щ7А; Щ8СБ Щ8А; Щ9; Щ10	Щиты стеновые Щ7; Щ7А; Щ8; Щ8А; Щ9; Щ10. Сборочный чертеж	
71	Щ11; Щ12	Щиты стеновые Щ11; Щ12.	
72	Щ11; Щ12 СБ	Щиты стеновые Щ11; Щ12. Сборочный чертеж	
73	Щ13; Щ13 СБ	Щит стеновой Щ13; Щ13а. Сборочный чертеж	
—	Щ13; Щ13	Щит стеновой Щ13; Щ13А	
74	Щ14; Щ15 Щ16; Щ17	Щиты покрытия Щ14; Щ15; Щ16; Щ17	
75	Щ14; Щ15 Щ16; Щ17 СБ	Щиты покрытия Щ14; Щ15; Щ16; Щ17. Сборочный чертеж	
76	Щ18; Щ19	Щиты покрытия Щ18; Щ19.	
77	Щ18; Щ19 СБ	Щиты покрытия Щ18; Щ19. Сборочный чертеж	
78	Щ20 ÷ Щ25	Щиты покрытия Щ20; Щ21; Щ22; Щ23; Щ24; Щ25	
79	Щ20 ÷ Щ25СБ	Щиты покрытия Щ20; Щ21; Щ22; Щ23; Щ24; Щ25. Сборочный чертеж	

Инв. № подл. | Подп. и дата

Типовой проект 409-29-65

С1, С2

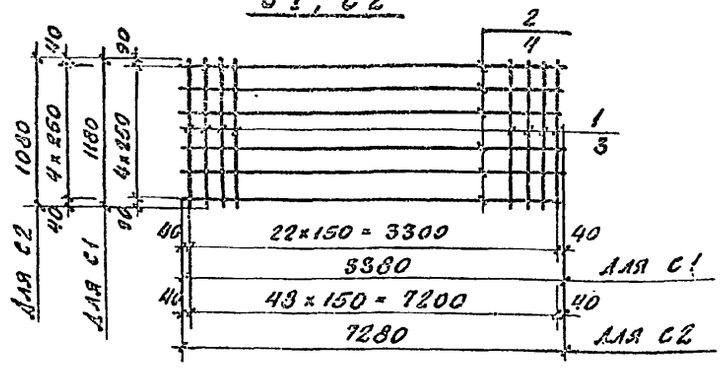

Марка сетки	Масса кг
С1	15,5
С2	27,6

1. Все детали без чертежа.
2. Материал деталей - арматурная сталь AI - по ГОСТ 5781-75 и AIII по ГОСТ 5.1459-72*
3. Сетки изготовить контактной точечной сваркой в соответствии с требованиями ГОСТ 14098-68 и СН 393-78.
4. В спецификации в графе „Примечание" указана масса одной детали в кг.

Формат	Зона	Поз.	Обозначение	Наименование	Кол.	Примеч.
				Детали		
				С1		
		1		ф 8 AI ℓ = 1180	23	0.5
		2		ф 6 AI, ℓ = 3380	5	0.8
				С2		
		3		ф8 AI, ℓ = 1080	49	0,4
		4		ф6 AI, ℓ = 7280	5	1.6

Инв. № подл. | Подп. и дата

Изм.	Лист	№ докумен.	Подп.	Дата
Нач. отд.		Рыбкина		
Гл. конст.		Лапкин		
Рук. гр.		Смирнова		
Инж.		Айзенштат		
Провер.		Смирнова		

ТП 409-29-65 КЖИ-С1, С2

Сетки арматурные С1, С2

Лит.	Масса	Масштаб
Р	См. таблицу	

Лист | Листов 1

Госстрой СССР
Проектный институт № 2
г. Москва

Копировал: Лин Формат А4

5

С3, С4 и С5

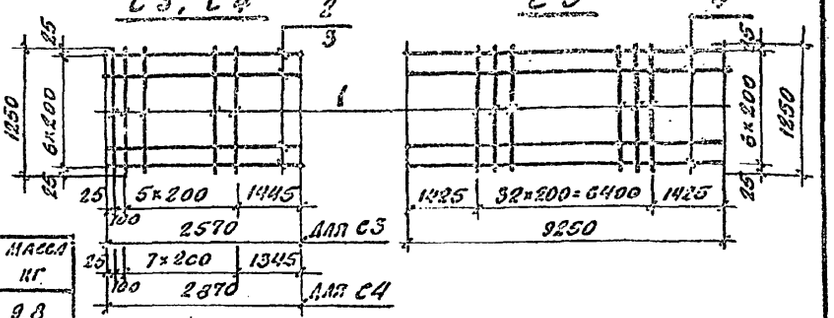

Марка сетки	Масса кг
С3	9,8
С4	11,4
С5	41,1

1. Материал деталей-арматурная сталь AI по ГОСТ 5781-75, AIII по ГОСТ 5.1459-72*
2. Сетки изготовить контактной точечной сваркой в соответствии с требованиями ГОСТ 14098-68 и СН 393-78.
3. В спецификации в графе „Примечание" указана масса одной детали в кг.

Формат	Зона	Поз.	Обозначение	Наименование	Кол.	Прим.
				Детали		
				С3		
		1		ф 10 AIII, ℓ = 1250	7	0.8
		2		ф 6 AI, ℓ = 2570	7	0,6
				С4		
		1		ф 10 AIII ℓ = 1250	9	0.8
		3		ф 6 AI, ℓ = 2870	7	0.6
				С5		
		1		ф 10 AIII ℓ = 1250	33	0.8
		4		ф 6 AI, ℓ = 9250	7	2.1

7609/5

Инв. № подл. | Подп. и дата

Изм.	Лист	№ докумен.	Подп.	Дата
Нач. отд.		Рыбкина		
Гл. конст.		Лапкин		
Рук. гр.		Смирнова		
Инж.		Айзенштат		
Провер.		Смирнова		

ТП 409-29-65 КЖИ-С3 ÷ С5

Сетки арматурные С3, С4, С5

Лит.	Масса	Масштаб
Р	См. таблицу	

Лист | Листов 1

Госстрой СССР
Проектный институт № 2
г. Москва

Копировал: Лин Формат А4

5

Альбом VII

Типовой проект 409-29-65

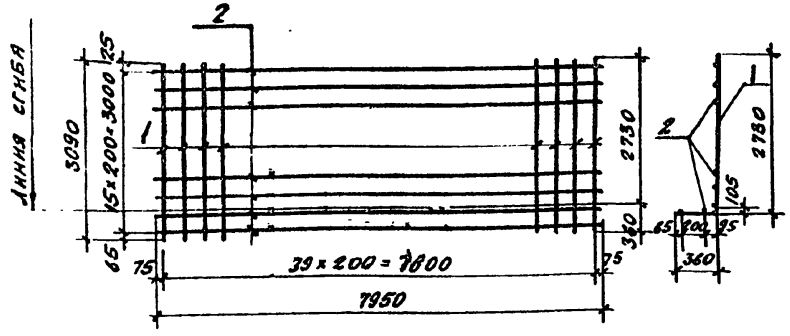

1. Все детали без чертежа.
2. Материал деталей - арматурная сталь по ГОСТ 5.1459-72*.
3. Сетки изготовить контактной точечной сваркой в соответствии с ГОСТ 14098-68 и СН 393-78.
4. В спецификации в графе „Примечание" указана масса одной детали.

Формат	Зона	Поз.	Обозначение	Наименование	Кол.	Примеч.
				Детали		
		1		16 A III, ℓ = 3090	40	5.2
		2		10 A III, ℓ = 7950	16	4.9

7609/5

Инв.№	Лист	№ докум.	Подпись	Дата
Нач.отд.		Рыбкина		
Гл.конст.		Лапкин		
Рук.гр.		Смирнова		
Инж.		Айзенштат		
Пров.		Смирнова		

ТП 409-29-65 КЖИ-С6

Сетка арматурная С6

Лит.	Масса	Листов
Р	286.4	

Госстрой СССР ПРОЕКТНЫЙ ИНСТИТУТ №2 г. Москва

Копировал

Формат А4

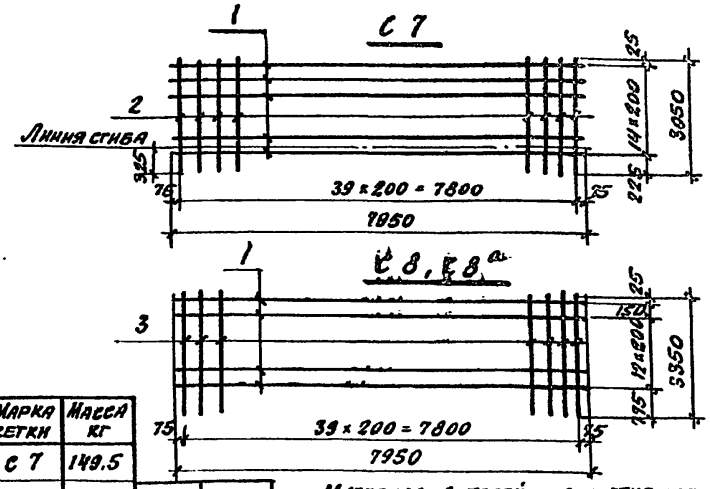

Марка сетки	Масса кг		
С7	149.5		
С8	152.6	С8а	218.0

Материал деталей – арматурная сталь по ГОСТ 5.1459-72*

Формат	Зона	Поз.	Обозначение	Наименование	Кол.	Примечание
				Детали		
				С7		
		1		ф10 A III, ℓ = 7950	15	4.9
		2		ф10 A III, ℓ = 3050	40	1.9
				С8		
		1		ф10 A III, ℓ = 7950	14	4.9
		3		ф10 A III, ℓ = 3350	40	2.1
				С8а		
		4		ф14 A III, ℓ = 7950	14	8.6
		3		ф10 A III, ℓ = 3350	40	2.1

Инв.№	Лист	№ докумен.	Подп.	Дата
Нач.отд.		Рыбкина		
Гл.конст.		Лапкин		
Рук.гр.		Смирнова		
Инж.		Айзенштат		
Провер.		Смирнова		

ТП 409-29-65 КЖИ-С7, С8, С8а 6

Сетки арматурные С7, С8, С8а

Лит.	Масса	Масштаб
Р	См. табл.	

Лист	Листов 1

Госстрой СССР ПРОЕКТНЫЙ ИНСТИТУТ №2 г. Москва

Копировал

Формат А4

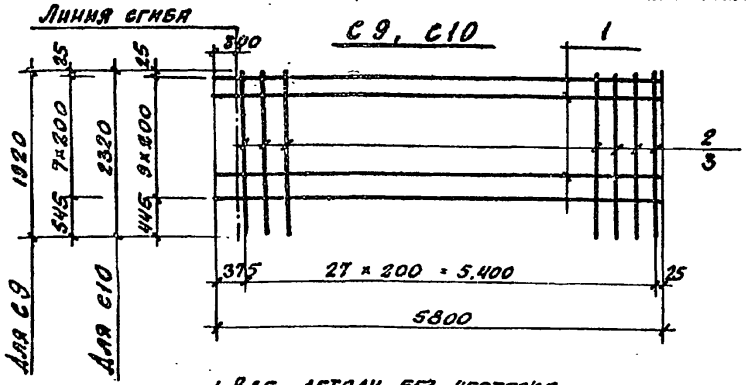

1. Все детали без чертежа.
2. Материал деталей - арматурная сталь по ГОСТ 5.1459-72.*
3. Сетки изготовить контактной точечной сваркой в соответствии с требованиями ГОСТ 14098-68 и СН 393-78.
4. В спецификации в графе „Примечание" указана масса одной детали в кг.

Марка сетки	Масса кг
С9	62.4
С10	75.2

Формат	Зона	Поз.	Обозначение	Наименование	Кол.	Прим.
				Детали		
				С 9		
		1		ф 10 А III ℓ=5800	8	3,6
		2		ф 10 А III ℓ=1920	28	1,2
				С 10		
		1		ф 10 А III, ℓ=5800	10	3,6
		3		ф 10 А III, ℓ=2320	28	1.4

7609/5

Подл. и дата | Инв. № подл.

Изм.	Лист	№ документа	Подп.	Дата
Нач. отд.	Рыбкина			
Гл. констр.	Лапкин			
Рук. гр.	Смирнова			
Инж.	Айзенштат			
Провер.	Смирнова			

ТП 409-29-65 КЖИ - С9, С10

Сетки арматурные С9, С10

Лит.	Масса	Масштаб
Р	См. таблицу	
Лист	Листов 1	

Госстрой СССР Проектный институт № 2 г. Москва

Копировал: Формат А4

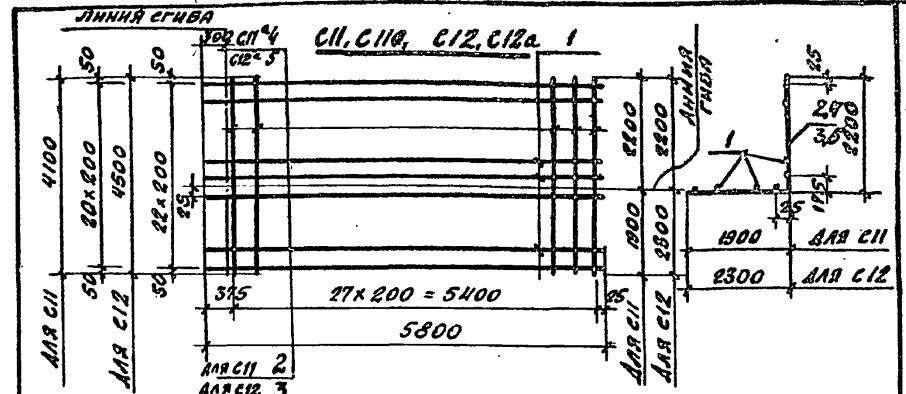

1. Все детали без чертежа.
2. Материал деталей - арматурная сталь по ГОСТ 5.1459-72.*
3. Сетки изготовить контактной точечной сваркой в соответствии с требованиями ГОСТ 14098-68 и СН 393-78.
4. В спецификации в графе „Примечание" указана масса одной детали в кг.

Марка сетки	Масса кг
С11	257,5
С12	277,0
С11а	195,0
С12а	156,5

7609/5

Формат	Зона	Поз.	Обозначение	Наименование	Кол.	Примеч.
				Детали		
				С 11, С11а		
		1		ф 10 А III, ℓ=5800	21	3.6
		2		ф 16 А III ℓ=4100	28	6,5
		4		ф 12 А III ℓ 4100	28	3,6
		1		ф 10 А III, С12а ℓ=5800	23	3.6
		3		ф 16 А III, ℓ=4500	28	4.0
		5		ф 12 А III ℓ=4500	28	4,0

Подл. и дата | Инв. № подл.

Изм.	Лист	№ документа	Подп.	Дата
Нач. отд.	Рыбкина			
Гл. констр.	Лапкин			
Рук. гр.	Смирнова			
Инж.	Айзенштат			
Пров.	Смирнова			

ТП 409-29-65 КЖИ - С11, С12, С11а, С12а

Сетки арматурные С11, С12, С11а С12а

Лит.	Масса	Масштаб
Р	См. таблицу	
Лист	Листов 1	

Госстрой СССР Проектный институт № 2 г. Москва

Копировал: Формат А4

Альбом III

Типовой проект 409-29-65

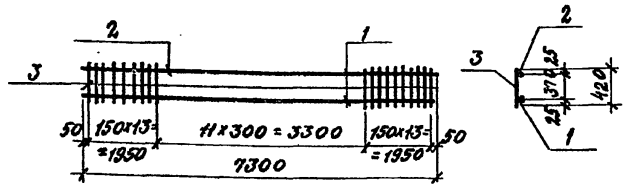

1. Материал деталей - арматурная сталь AI по ГОСТ 5781-75, AIII по ГОСТ 5.1459-72*
2. Сетки изготовить контактной точечной сваркой в соответствии с требованиями ГОСТ 14098-68 и СН 393-78
В спецификации в графе „Примечание" указана масса одной детали в кг

Формат	Зона	Поз.	Обозначение	Наименование	Кол	Прим.
				Детали		
		1		ф 25 AIII, ℓ=7300	1	28,2
		2		ф 10 AI, ℓ=7300	1	4,5
		3		ф 10 AI, ℓ=420	38	0,2

7609/5

Изм.	Лист	№ докум.	Подп.	Дата	ТП 409-29-65 КЖЕН-КР1			
Нач. отд.		Рыбкина			Каркас плоский КР 1	Лит.	Масса	Масштаб
Гл. конст.		Лапкин				Р	40,3	
Рук. гр.		Смирнова				Лист	Листов 1	
Инж.		Айзенштат				Госстрой СССР ПРОЕКТНЫЙ ИНСТИТУТ № 2 г. Москва		
Провер.		Смирнова						

Инв. № подл. | Подп. и дата

Копировал: Формат А4

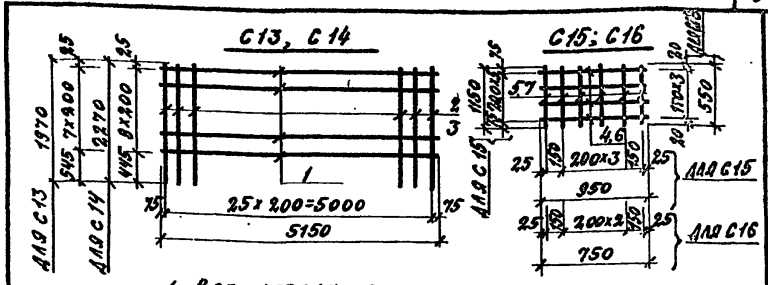

Марка сетки	Масса кг
С13	56,8
С14	68,4
С15	2,0
С16	4,3

1. Все детали без чертежа.
2. Материал деталей - арматурная сталь AI ГОСТ 5781-75, AIII по ГОСТ 5.1459-72*
3. Сетки изготовить контактной точечной сваркой в соответствии с требованиями ГОСТ 14098-68 и СН 393-78.

7609/5

Формат	Зона	Поз.	Обозначение	Наименование	Кол.	Примечание
				Детали		
				С13		
		1		ф10 AIII, ℓ=5150	8	3,2
		2		ф10 AIII, ℓ=1970	26	1,2
				С14		
		1		ф10 AIII, ℓ=5150	10	3,2
		3		ф10 AIII, ℓ=2270	26	1,4
				С15		
		4		ф12 AII, ℓ=950	6	0,8
		5		ф10 AI, ℓ=1150	6	0,2
				С16		
		6		ф12 AII ℓ=750	4	0,7
		7		ф10 AI ℓ=550	5	0,3

Изм.	Лист	№ документа	Подп.	Дата	ТП 409-29-65 КЖЕН-С13÷С16			
Нач. отд.		Рыбкина			Сетки арматурные С13, С14, С15, С16	Лит.	Класса	Масштаб
Гл. конст.		Лапкин					см. Табанщу	
Рук. гр.		Смирнова				Лист	Листов 1	
Инж.		Айзенштат				Госстрой СССР ПРОЕКТНЫЙ ИНСТИТУТ № 2 г. Москва		
Провер.		Смирнова						

Инв. № подл. | Подп. и дата

Копировал: Формат А4

С 17

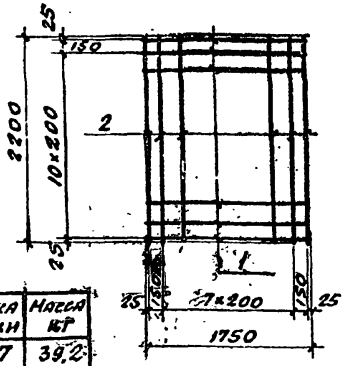

С 18

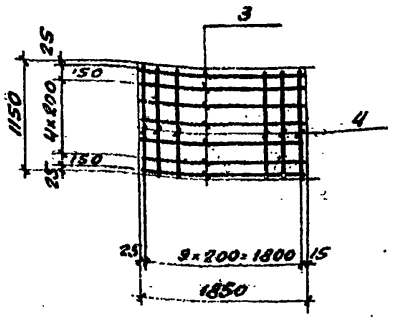

Марка сетки	Масса кг
С 17	39.2
С 18	21.2

1. Все детали без чертежа.
2. Материал деталей - арматурная сталь по ГОСТ 5781-75.
3. Сетки изготовлять контактной точечной электросваркой в соответствии с требованиями ГОСТ 14098-68 и СН 393-78.
4. В спецификации в графе „Примечание" указана масса одной детали в кг.

Формат	Зона	Поз.	Обозначение	Наименование	Кол.	Примечание
				Детали		
				С 17		
		1		ф 12 А II ℓ=1750	12	1.6
		2		ф 12 А II ℓ=2200	10	2.0
				С 18		
		3		ф 12 А II ℓ=1850	7	1.6
		4		ф 12 А II ℓ=1150	10	1.0

Инв. № подл. | Подп. и дата

Изм.	Лист	№ документа	Подпись	Дата
Нач. отд.		Рыбкина		
Гл. конст.		Лапкин		
Рук. гр.		Смирнова		
Ст. инж.		Кудрявцев		
Провер.		Смирнова		

ТП 409-29-65 КЖИ-СП, С18

Сетки арматурные С17; С18

Лит.	Масса	Масштаб
Р	Сн. Табл.	1:50
Лист	Листов 1	

Госстрой СССР Проектный институт № 2 г. Москва

Копировал: [illegible] Формат А II

С 19

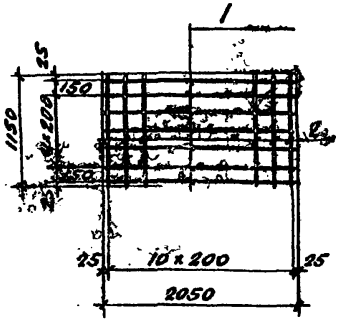

С 21

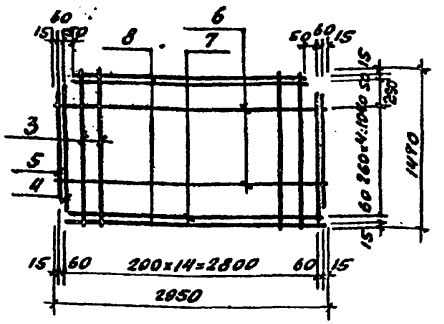

Марка сетки	Масса кг
С 19	23.6
С 21	19.2

Материал деталей - арматурная сталь А II по ГОСТ 5781-75, А III по ГОСТ 5.1459-72*

7609/5

Формат	Зона	Поз.	Обозначение	Наименование	Кол.	Прим.
				Детали		
				С 19		
		1		ф 12 А II ℓ=2050	7	1.8
		2		ф 12 А II ℓ=1150	11	1.0
				С 21		
		3		ф 8 А III ℓ=1470	13	0.6
		4		ф 8 А III ℓ=1396	2	0.6
		5		ф 8 А III ℓ=1345	2	0.5
		6		ф 8 А III ℓ=2950	4	1.2
		7		ф 8 А III ℓ=2740	2	1.1
		8		ф 8 А III ℓ=2700	2	1.1

Инв. № подл. | Подп. и дата

Изм.	Лист	№ документа	Подпись	Дата
Нач. отд.		Рыбкина		
Гл. конст.		Лапкин		
Рук. гр.		Смирнова		
Ст. инж.		Кудрявцев		
Провер.		Смирнова		

ТП 409-29-65 КЖИ-С19, С21

Сетки арматурные С19, С21

Лит.	Масса	Масштаб
Р	Сн. Табл.	
Лист	Листов 1	

Госстрой СССР Проектный институт № 2 г. Москва

Копировал: [illegible] Формат А II

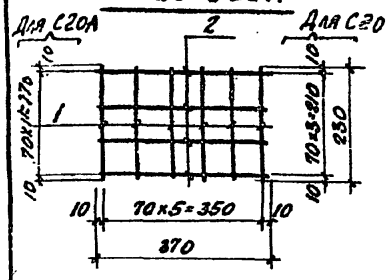

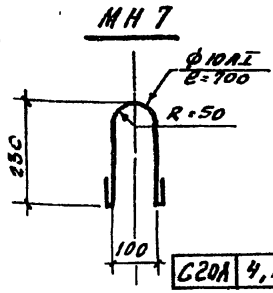

Марка	Масса кг
С 20	1.3
С20А	4,1
МН7	0.4

Формат	Зона	Поз.	Обозначение	Наименование	Кол.	Примечан.
				Детали		
				С 20		
		1		ф8АI, ℓ=230	4	0,1
		2		ф8АI, ℓ=370	6	0,15
				С20А		
		2		ф8АI ℓ=370	12	0,15
		3		ф8АI ℓ=790	6	0,38

1. В спецификации в графе „Примечание" указана масса одной детали в кг.
2. Материал деталей – арматурная сталь по ГОСТ 6781-75.
3. Сетки изготовлять контактной точечной электросваркой в соответствии с требованиями ГОСТ 14098-68 и СН 393-78.

7609/5

Изм.	Лист	№ докумен.	Подпись	Дата
Нач. отд.		Рыбкина		
Гл. констр.		Лапкин		
Рук. гр.		Смирнова		
Инженер		Удалова		
Провер.		Смирнова		

Инв. № подл. | Подп. и дата

ТП 409-29-65 КЖИ-С20, МН7, С20А.

Сетка арматурная С20, С20А. Изделие закладное МН7

Лит.	Масса	Масштаб
Р	См. табл.	1:10
Лист	Листов 1	

Госстрой СССР ПРОЕКТНЫЙ ИНСТИТУТ №2 г. Москва

Копировал: Лин Формат II

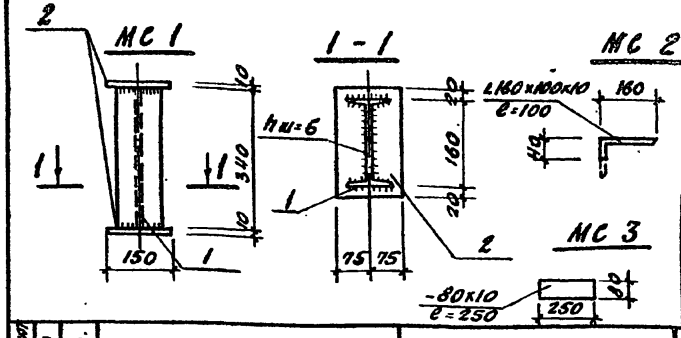

Марка эл-та	Масса кг
МС1	7.8
МС2	2,0
МС3	16

Формат	Зона	Поз.	Обозначение	Наименование	Кол.	Примечан.
				Детали		
				МС 1		
		1		I 16 ГОСТ 8239-72* / В Ст 3 кл 2 ГОСТ 380-71* ℓ=340	1	5,4
		2		-150×10 ГОСТ 103-76 / В Ст. 3 кп 2 ГОСТ 380-71* ℓ=200	1	2,4

1. В спецификации в графе „Примечание" указана масса одной детали в кг.
2. Материал деталей – В Ст. 3 кп 2 по ГОСТ 380-71*.

10
7609/5

Изм.	Лист	№ докумен.	Подпись	Дата
Нач. отд.		Рыбкина		
Гл. конс.		Лапкин		
Рук. гр.		Смирнова		
Ст. инж.		Кудрявцева		
Провер.		Смирнова		

Инв. № подл. | Подп. и дата

ТП 409-29-65 КЖИ-МС1÷МС3

Изделия соединительные МС1 ÷ МС3

Лит.	Масса	Масштаб
Р	См. табл.	1:10
Лист	Листов 1	

Госстрой СССР ПРОЕКТНЫЙ ИНСТИТУТ №2 г. Москва

Копировал: Лин Формат II

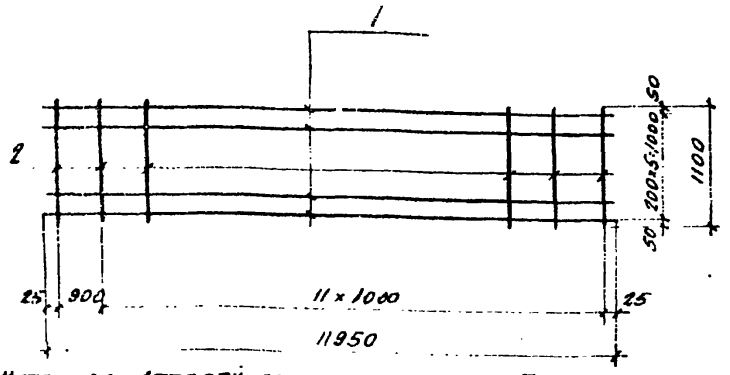

1. Материал деталей арматурная сталь AI по ГОСТ 5781-75, AIII по ГОСТ 5.1459-72*.
2. Сетки изготовить контактной точечной сваркой в соответствии с требованиями ГОСТ 14098-68 и СН393-78.
3. В спецификации в графе „Примечание" указана масса одной детали в кг.

Формат	Зона	Поз.	Обозначение	Наименование	Кол.	Примеч.
				Детали		
II		1		ф18 AII l=11950	8	24,0
		2		ф8 AI l=1100	13	0,44

7609/5

Изм.	Лист	№ документа	Подпись	Дата
Нач. отд.		Рыбкина		
Гл. конст.		Лапкин		
Рук. гр.		Смирнова		
Инженер		Кадыкова		
Провер.		Смирнова		

ТП 409-29-65 КЖИ-С22

Сетка арматурная С22

Лит.	Масса	Масштаб
Р	149,7	1:100

Лист | Листов 1

Госстрой СССР
ПРОЕКТНЫЙ ИНСТИТУТ № 2
г. Москва

Копировал: Пи... Формат II

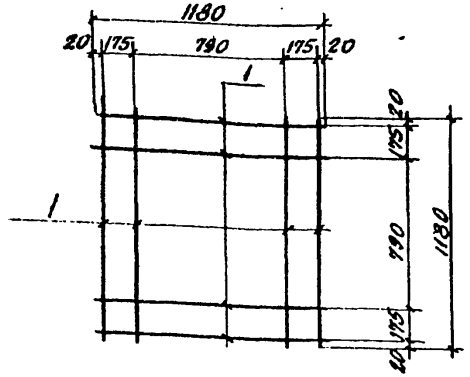

1. Материал деталей - арматурная сталь AI по ГОСТ 5781-75.
2. Сетки изготовить контактной точечной сваркой в соответствии с требованиями ГОСТ 14098-68 и СН393-78.
3. В спецификации в графе „Примечание" указана масса одной детали в кг.

Формат	Зона	Поз.	Обозначение	Наименование	Кол.	Примеч.
				Детали		
II		1		ф10 AI l=1180	8	0,7

11

7609/5

Изм.	Лист	№ документа	Подпись	Дата
Нач. отд.		Рыбкина		
Гл. конст.		Лапкин		
Рук. гр.		Смирнова		
Инжен.		Кадыкова		
Провер.		Смирнова		

Инв. № подл. | Подп. и дата

ТП 409-29-65 КЖИ-С24

Сетка арматурная С24

Лит.	Масса	Масштаб
Р	5,6	

Лист | Листов 1

Госстрой СССР
ПРОЕКТНЫЙ ИНСТИТУТ № 2
г. Москва

Копировал Пи... Формат II

Типовой проект 409-29-65 Альбом III

КР 5

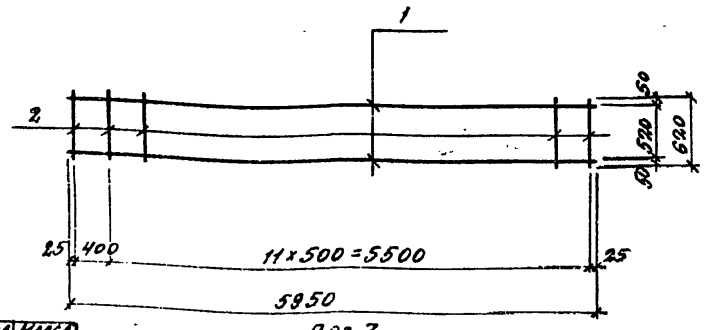

Марка эл-та	Масса кг
КР5	12.6
поз.3	70

Поз. 3

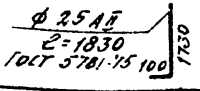

Формат	Зона	Поз.	Обозначение	Наименование	Кол.	Примеч.
				Деталан		
				КР 5		
		1		ф10 AI ГОСТ 5781-75 ℓ=5950	2	3.7
		2		ф10 AI ГОСТ 5781-75 ℓ=620	13	0.4

Изм.	Лист	№ документа	Подпись	Дата	ТП 409-29-65 КЖЕМ-КР5, поз 3
Нач. отд.		Рыбкина			Каркас плоский КР5, поз 3
Гл. конст.		Лапкин			Р / Лист / Листов 1
Рук. гр.		Смирнова			Масса: см. табл.
Инженер		Кадыкова			Масштаб 1:50
Провер.		Смирнова			Госстрой СССР Проектный институт № 2 г. Москва

Инв. № подл. | Подп. и дата

Копировал: Формат А1

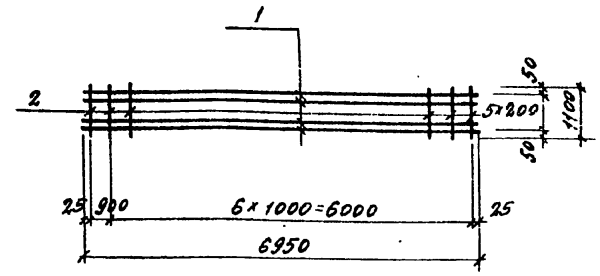

1. Материал деталей - арматурная сталь AI по ГОСТ 5781-75, AIII по ГОСТ 5.1459-72.*
2. Сетки изготовить контактной точечной сваркой в соответствии с требованиями ГОСТ 14098-68 и СН 393-78
3. В спецификации в графе „Примечание" указана масса одной детали в кг.

Формат	Зона	Поз.	Обозначение	Наименование		Кол.	Прим.
				Деталан			
		1		ф22 AIII	ℓ=6950	6	20.5
		2		ф8 AI	ℓ=1100	8	0.44

12 7609/5

Изм.	Лист	№ документа	Подпись	Дата	ТП 409-29-65 КЖИ-С23
Нач. отд.		Рыбкина			Сетка арматурная С23
Гл. конст.		Лапкин			Р / Лист / Листов 1
Рук. гр.		Смирнова			Масса: 123,8
Инженер		Кадыкова			Масштаб 1:200
Провер.		Смирнова			Госстрой СССР Проектный институт № 2 г. Москва

Инв. № подл. | Подп. и дата

Копировал: Формат А1

Типовой проект 409-29-65 Альбом III

Установить после монтажа сетки

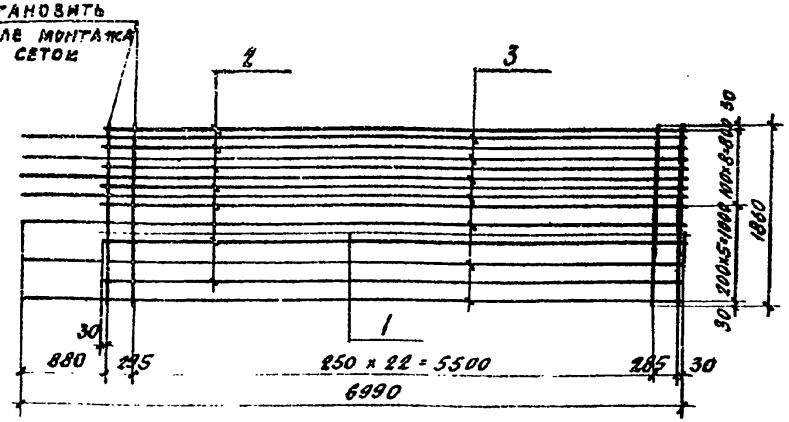

1. Материал деталей - арматурная сталь AI по ГОСТ 5781-75, AIII по ГОСТ 5.1459-72*.
2. Сетки изготовить контактной точечной сваркой в соответствии с требованиями ГОСТ 14098-68 и СН393-78.
3. В спецификации в графе „Примечание" указана масса одной детали в кг.

Формат	Зона	Поз.	Обозначение	Наименование		Кол.	Примеч.
				Детали			
		1		ф10 AI	ℓ=1850	25	1,1
		2		ф22 A III	ℓ=6140	7	18,3
		3		ф22 A III	ℓ=6990	7	20,8

7609/5

Изм.	Лист	№ документа	Подпись	Дата
Нач. отд.		Рыбкина		
Гл. конст.		Лялкин		
Рук. гр.		Смирнова		
Инженер		Кадыкова		
Провер.		Смирнова		

Инв. № подл. | Подп. и дата

ТП 409-29-65 КЖИ - С25

Сетка арматурная С25

Лит.	Масса	Масштаб
Р	301.2	1:50
Лист	Листов 1	

Госстрой СССР Проектный институт № 2 г. Москва

Копировал: Формат II

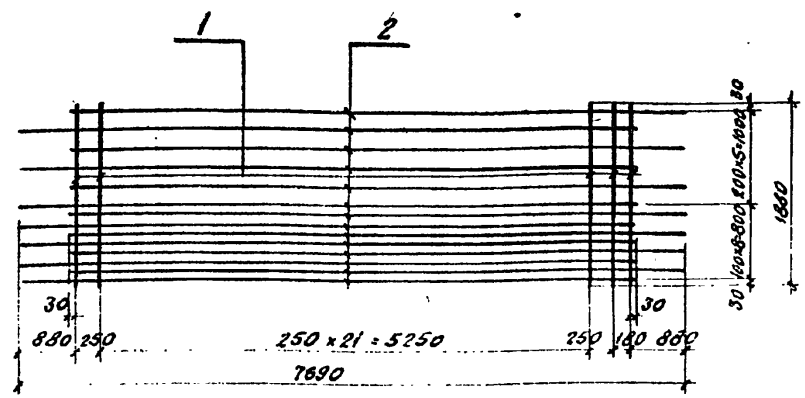

1. Материал деталей - арматурная сталь AI по ГОСТ 5781-75, AIII по ГОСТ 5.1459-72*.
2. Сетки изготовить контактной точечной сваркой в соответствии с требованиями ГОСТ 14098-68 и СН393-78.
3. В спецификации в графе „Примечание" указана масса одной детали в кг.

Формат	Зона	Поз.	Обозначение	Наименование		Кол.	Примеч.
				Детали			
		1		ф10 AI	ℓ=1860	25	1,1
		2		ф22 A III	ℓ=6840	14	20,4

13

7609/5

Изм.	Лист	№ документа	Подпись	Дата
Нач. отд.		Рыбкина		
Гл. конст.		Лялкин		
Рук. гр.		Смирнова		
Инженер		Кадыкова		
Провер.		Смирнова		

Инв. № подл. | Подп. и дата

ТП 409-29-65 КЖИ - С26

Сетка арматурная С26

Лит.	Масса	Масштаб
Р	313.1	1:50
Лист	Листов 1	

Госстрой СССР Проектный институт № 2 г. Москва

Копировал: Формат 4

Альбом III

Типовой проект 409-29-65

С 27

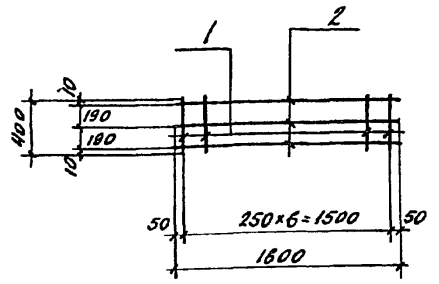

С 40

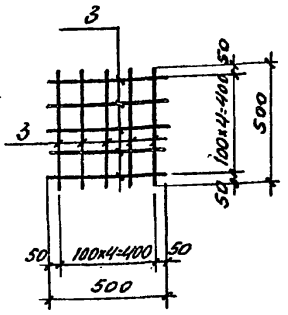

1. Материал деталей - арматурная сталь AI по ГОСТ 5781-75.
2. Сетки изготовить контактной точечной сваркой в соответствии с требованиями ГОСТ 14098-68 и СН 393-78.
3. В спецификации в графе „Примечание" указана масса одной детали в кг.

Марка сетки	Масса кг
С 27	2,6
С 40	2,0

Формат	Зона	Поз.	Обозначение	Наименование		Кол.	Примеч.
				Детали			
				С 27			
		1		ф 8 AI	ℓ=400	7	0,2
		2		ф 6 AI	ℓ=1600	3	0,4
				С 40			
		3		ф 8 AI	ℓ=500	10	0,2

Изм.	Лист	№ документа	Подпись	Дата
Нач. отд.		Рыбкина		
Гл. конст.		Лапкин		
Рук. гр.		Смирнова		
Инженер		Кадыкова		
Провер.		Смирнова		

Инв. № подл. | Подп. и дата

ТП 409-29-65 КЖИ-С 27, С 40

Сетки арматурные С 27, С 40

Лит.	Масса	Масштаб

Лист | Листов 1

Госстрой СССР Проектный институт № 2 г. Москва

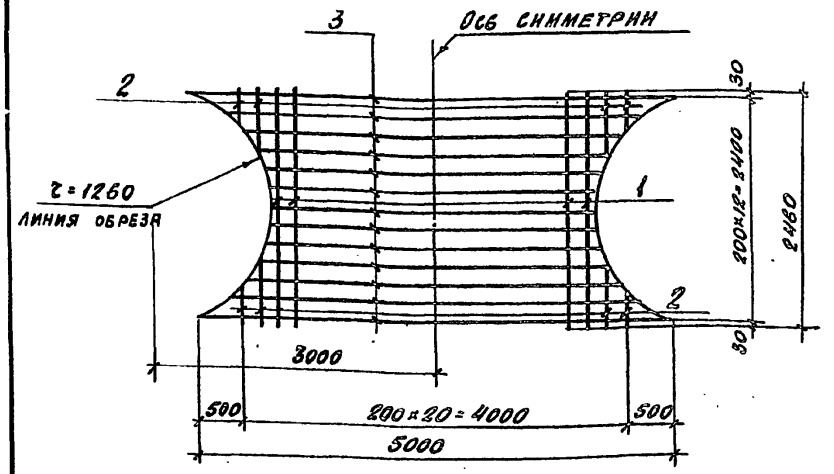

1. Материал деталей - арматурная сталь AI по ГОСТ 5781-75, AIII по ГОСТ 5.1459-72*.
2. Сетки изготовить контактной точечной сваркой в соответствии с требованиями ГОСТ 14098-68 и СН 393-78.
3. В спецификации в графе „Примечание" указана масса одной детали в кг.

14

7609/5

Формат	Зона	Поз.	Обозначение	Наименование		Кол.	Примеч.
				Детали			
		1		ф 10 AI	ℓ=2460	19	1,5
		2		ф 10 AI	ℓср=510	8	0,3
		3		ф 22 AIII	ℓср=4250	13	12,8

Изм.	Лист	№ документа	Подпись	Дата
Нач. отд.		Рыбкина		
Гл. конст.		Лапкин		
Рук. гр.		Смирнова		
Инженер		Кадыкова		
Провер.		Смирнова		

Инв. № подл. | Подп. и дата

ТП 409-29-65 КЖИ-С 28

Сетка арматурная С 28

Лит.	Масса	Масштаб
Р	196.0	1:50

Лист | Листов 1

Госстрой СССР Проектный институт № 2 г. Москва

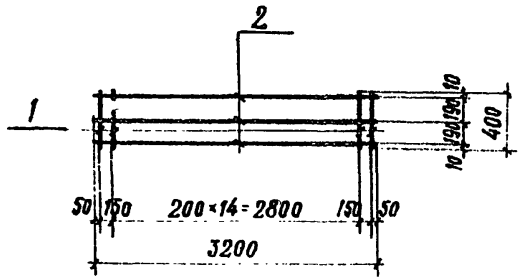

1. В спецификации в графе „Примечание" указана масса одной детали в кг.
2. Материал деталей-арматурная сталь AI по ГОСТ 5781-75.
3. Сетку изготовить контактной точечной электросваркой в соответствии с требованиями ГОСТ 14098-68 и СН 393-78.

Формат	Зона	Поз.	Обозначение	Наименование		Кол	Примеч.
				Детали			
		1		ф 8 AI	ℓ = 400	17	0.2
		2		ф 6 AI	ℓ = 3200	3	0.7

Изм.	Лист	№ документа	Подпись	Дата	ТП 409-29-65 КЖИ-С29			
Нач. отд.		Рыбкина			Сетка арматурная С29	Лит.	Масса	Масштаб
Гл. констр.		Лапкин				Р	5.5	1:50
Рук. гр.		Смирнова				Лист	Листов 1	
Инженер		Кадыкова				Госстрой СССР Проектный институт № 2 г. Москва		
Провер.		Смирнова						

Инв. № подл. | Подп. и дата

Копировал Формат А4

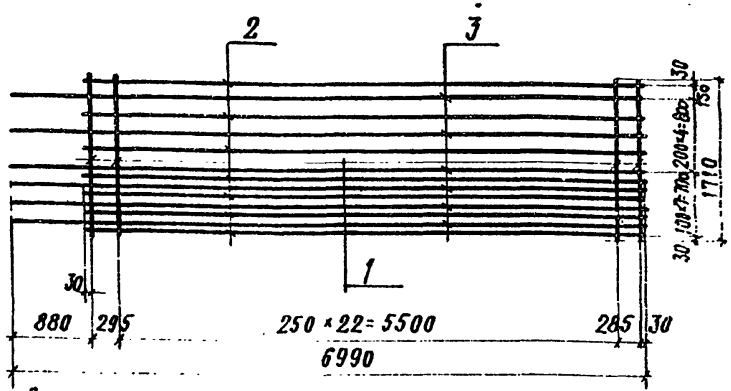

1. В спецификации в графе „Примечание" указана масса одной детали в кг.
2. Материал деталей-арматурная сталь AI по ГОСТ 5781-75; AIII по ГОСТ 5.1459-72.*
3. Сетку изготовить контактной точечной электросваркой в соответствии с требованиями ГОСТ 14098-68 и СН 393-78

15

3609/5

Формат	Зона	Поз.	Обозначение	Наименование		Кол	Примеч.
				Детали			
		1		ф 10 AI	ℓ = 1710	25	1.1
		2		ф 22 AIII	ℓ = 6140	7	18.3
		3		ф 22 AIII	ℓ = 6990	6	20.8

Изм.	Лист	№ документа	Подпись	Дата	ТП 409-29-65 КЖИ-С30			
Нач. отд.		Рыбкина			Сетка арматурная С30	Лит.	Масса	Масштаб
Гл. констр.		Лапкин				Р	280.4	1:50
Рук. гр.		Смирнова				Лист	Листов 1	
Инженер		Кадыкова				Госстрой СССР Проектный институт № 2 г. Москва		
Провер.		Смирнова						

Инв. № подл. | Подп. и дата

Копировал Формат А4

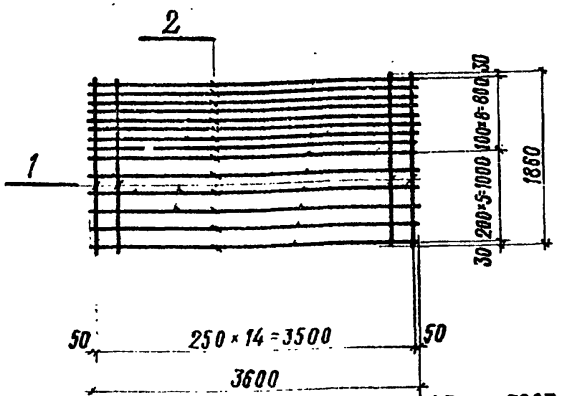

1. Материал деталей - арматурная сталь AI по ГОСТ 5781-75, AIII по ГОСТ 5.1459-72*.
2. Сетки изготовить контактной точечной сваркой в соответствии с требованиями ГОСТ 14098-68 и СН 393-78.
3. В спецификации в графе „примечание" указана масса одной детали в кг.

Формат	Зона	Поз.	Обозначение	Наименование		Кол.	Примеч.
				Детали			
		1		ф 10 AI	ℓ=1860	15	1.2
		2		ф 28 AIII	ℓ=3600	14	17.4

7609/5

ТП 409-29-65 КЖИ-С31

Сетка арматурная С31

Изм.	Лист	№ документа	Подпись	Дата
Нач. отд.		Рыбкина		
Гл. конст.		Лапкин		
Рук. гр.		Смирнова		
Инженер		Кадыкова		
Провер.		Смирнова		

Лит.	Масса	Масштаб
Р	261.6	1:50

Лист Листов /

Госстрой СССР Проектный институт №2 г. Москва

Инв. № подл. | Подп. и дата

Копировал: Формат А1

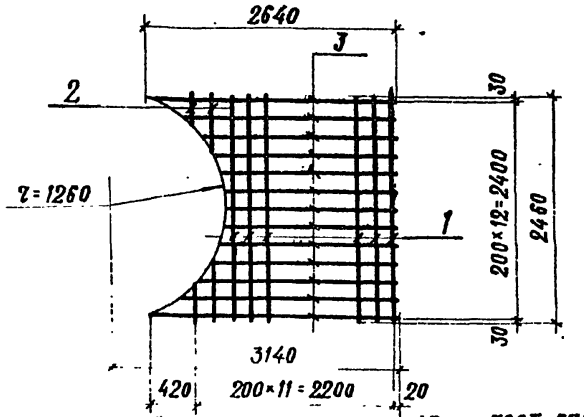

1. Материал деталей - арматурная сталь AI по ГОСТ 5781-75, AIII по ГОСТ 5.1459-72*.
2. Сетки изготовить контактной точечной сваркой в соответствии с требованиями ГОСТ 14098-68 и СН 393-78
3. В спецификации в графе „примечание" указана масса одной детали в кг

Формат	Зона	Поз.	Обозначение	Наименование		Кол.	Прим.
				Детали			
		1		ф 10 AI	ℓ=2460	11	1.5
		2		ф 10 AI	ℓср=510	4	0.3
		3		ф 22 AIII	ℓср=2255	13	6.7

16

7609/5

ТП 409-29-65 КЖИ-С32

Сетка арматурная С32

Изм.	Лист	№ документа	Подпись	Дата
Нач. отд.		Рыбкина		
Гл. конст.		Лапкин		
Рук. гр.		Смирнова		
Инженер		Кадыкова		
Провер.		Смирнова		

Лит.	Масса	Масштаб
Р	104.8	1:50

Лист Листов /

Госстрой СССР Проектный институт №2 г. Москва.

Инв. № подл. | Подп. и дата

Копировал: Формат А1

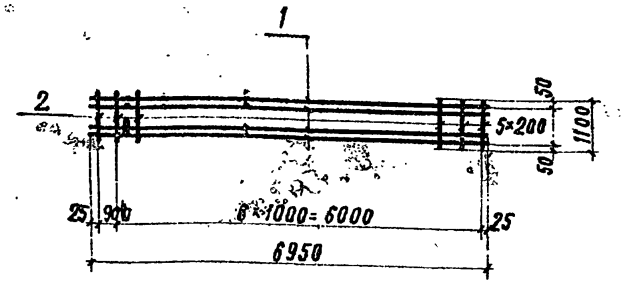

1. Все детали без чертежа.
2. В спецификации в графе „Примечание" указана масса одной детали в кг.
3. Материал деталей – арматурная сталь AI по ГОСТ 5781-75, AIII по ГОСТ 5.1459-72*.
4. Сетку изготовить контактной точечной электросваркой в соответствии с требованиями ГОСТ 14098-68 и СН 393-78.

Формат	Зона	Поз.	Обозначение	Наименование	Кол.	Примечание
				Детали		
		1		ф 25 AIII ℓ = 6950	6	26.8
		2		ф 8 AI ℓ = 1100	8	0.44

7609/5

Изм.	Лист	№ докум.	Подпись	Дата	ТП 409-29-65 КЭКИ-СЗЗ
Нач. отд.	Рыбкина				Сетка арматурная СЗЗ
Гл. констр.	Лапкин				Лит. Р; Масса 164.5; Масштаб 1:200
Рук. гр.	Смирнова				Лист; Листов 1
Инженер	Колядина				Госстрой СССР Проектный институт №2 г. Москва
Проверил	Смирнова				

Инв. № подл. | Подп. и дата | Типовой проект 409-29-65

Копировал: Формат А4

СЗ4; СЗ5

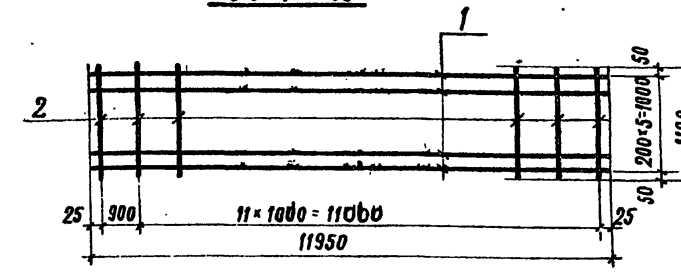

Марка сетки	Масса кг
СЗ4	281.7
СЗ5	219.3

1. Все детали без чертежа.
2. В спецификации в графе „Примечание" указана масса одной детали в кг.
3. Материал деталей – арматурная сталь AI по ГОСТ 5781-75, AIII по ГОСТ 5.1459-72*.
4. Сетки изготовить контактной точечной электросваркой в соответствии с требованиями ГОСТ 14098-68 и СН 393-78.

Формат	Зона	Поз.	Обозначение	Наименование	Кол.	Примечание
				Детали		
				СЗ4		
				ф 25 AIII ℓ = 11950	6	46.0
		2		ф 8 AI ℓ = 1100	13	0.44
				СЗ5		
		1		ф 22 AIII ℓ = 11950	6	35.6
		2		ф 8 AI ℓ = 1100	13	0.44

17

7609/5

Изм.	Лист	№ документа	Подп.	Дата	ТП 409-29-65 КЭКИ-СЗ4; СЗ5
Нач. отд	Рыбкина				Сетки арматурные СЗ4; СЗ5
Гл. констр.	Лапкин				Лит. Р; Масса См. табл.; Масштаб 1:100
Рук. гр.	Смирнова				Лист; Листов 1
Инженер	Колядина				Госстрой СССР Проектный институт №2 г. Москва
Проверил	Смирнова				

Инв. № подл. | Подп. и дата

Копировал: Формат А4

Альбом III

Типовой проект 409-29-65

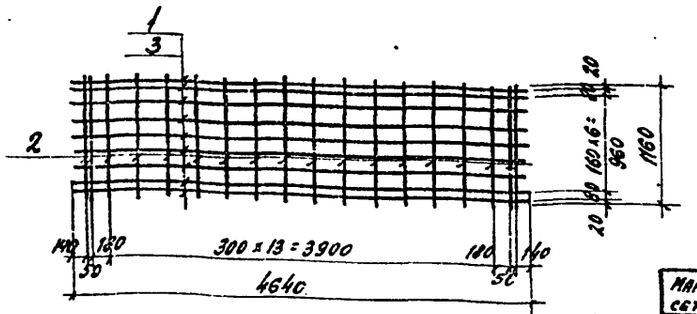

Марка сетки	Масса кг
С36	29,7
С37	29,7

Формат	Зона	Поз.	Обозначение	Наименование	Кол.	Примечание
				Детали С36		
		1		Ф10АIII ГОСТ 51459-72* ℓ=4640	9	2.9
		2		Ф5ВI ГОСТ 6727-53* ℓ=1160	18	0.2
				С37		
		3		Ф10АII ГОСТ 5781-75 ℓ=4640	9	2.9
		2		Ф5ВI ГОСТ 6727-53* ℓ=1160	18	0.2

1. В спецификации в графе „Примечание" указана масса одной детали в кг
2. Сетки изготовлять контактной точечной электросваркой в соответствии с требованиями ГОСТ 14098-68 и СН393-78

ТП 409-29-65 КЖИ - С36, С37

Изм.	Лист	№ документа	Подпись	Дата
Нач. отд.		Рыбкина		
Гл. конст.		Лапкин		
Рук. гр.		Смирнова		
Инженер		Кадыкова		
Проверил		Смирнова		

Сетки арматурные С36, С37

Лит.	Масса	Масштаб
Р	см табл	1:50

Лист | Листов 1

Госстрой СССР ПРОЕКТНЫЙ ИНСТИТУТ № 2 г. Москва

Подп. и дата | Инв. № подл.

Копировал Формат 11

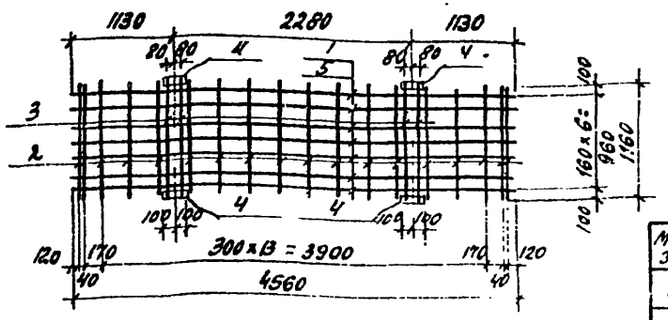

Марка эл-та	Масса кг
С38	30.0
С39	30.0

Формат	Зона	Поз.	Обозначение	Наименование	Кол.	Примечание
				Детали С38		
		1		Ф10АIII ГОСТ 51459-72* ℓ=4560	7	2.8
		2		Ф5ВI ГОСТ 6727-53* ℓ=1160	18	0.2
		3		Ф10АIII ГОСТ 51459-72* ℓ=1160	4	0.7
		4		-80×8 ГОСТ 103-76 / ВСТ3кп2 ГОСТ 380-71* ℓ=200	4	1.0
				С39		
		5		Ф10АII ГОСТ 5781-75 ℓ=4560	7	2.8
		2		Ф5ВI ГОСТ 6727-53* ℓ=1160	18	0.2
		3		Ф10АIII ГОСТ 51459-72, ℓ=1160	4	0.7
		4		-80×8 ГОСТ 103-76 / ВСТ3кп2 ГОСТ 380-71* ℓ=200	4	1.0

1. В спецификации в графе „Примечание" указана масса одной детали в кг
2. Сетки изготовлять контактной точечной электросваркой в соответствии с требованиями ГОСТ 14098-68 и СН 393-78

7609/5

ТП 409-29-65 КЖИ - С38, С39 18

Изм.	Лист	№ документа	Подпись	Дата
Нач. отд.		Рыбкина		
Гл. конст.		Лапкин		
Рук. гр.		Смирнова		
Инженер		Кадыкова		
Проверил		Смирнова		

Сетки арматурные С38; С39

Лит.	Масса	Масштаб
Р	см. табл.	1:50

Лист | Листов 1

Госстрой СССР ПРОЕКТНЫЙ ИНСТИТУТ № 2 г. Москва

Подп. и дата | Инв. № подл.

Копировал Формат 11

КП1

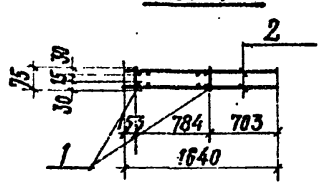

КП2, КП3

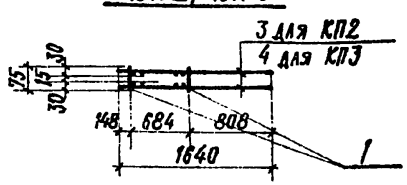

Марка каркаса	Масса кг
КП1	25.2
КП2	25.2
КП3	25.2

1. В спецификации в графе „Примечание" указана масса одной детали в кг.
2. Материал деталей - арматурная сталь AIII по ГОСТ 5.1459-72*
3. Сетки изготовить контактной точечной сваркой в соответствии с требованиями ГОСТ 14098-68 и СН393-78.

Формат	Зона	Поз.	Обозначение	Наименование	Кол.	Прим.
				Детали		
		1		ф12 AIII ℓ=75	4	0.7
			Переменные данные	**Сборочные единицы**		
				КП1		
		2	КЖИ-КР2÷КР4	Каркас плоский КР2	2	11.2
				КП2		
		3	КЖИ-КР2÷КР4	Каркас плоский КР3		11.2
				КП3		
		4	КЖИ-КР2÷КР4	Каркас плоский КР4	2	11.2

Инв. № подл. | Подп. и дата

Изм.	Лист	№ документа	Подпись	Дата
Нач. отд.		Рыбкина		
Гл. констр.		Лапкин		
Рук. гр.		Смирнова		
Ст. инж.		Кудрявцева		
Провер.		Смирнова		

ТП 409-29-66 КЖИ-КП1÷КП3

Каркасы пространственные КП1, КП2, КП3

Лит.	Масса	Масштаб
Р	См. табл.	1:50
Лист	Листов /	

Госстрой СССР
Проектный институт №2
г. Москва

Копировал Формат 11

КР3, КР4

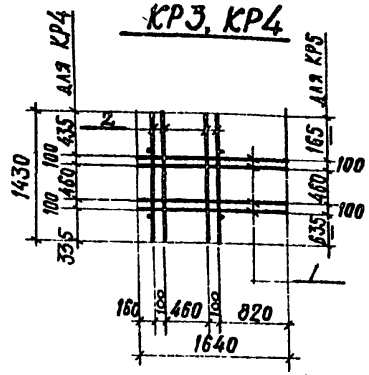

КР2

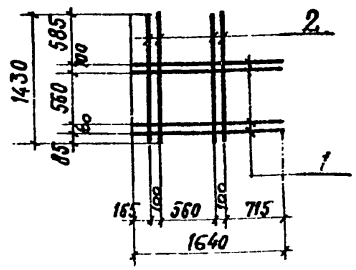

Марка каркаса	Масса кг
КР2	11.2
КР3	11.2
КР4	11.2

1. В спецификации в графе „Примечания" указана масса одной детали кг
2. Материал деталей-арматурная сталь AIII по ГОСТ 5.1459-72*
3. Сетки изготовить контактной точечной сваркой в соответствии с требованиями ГОСТ 14098-68 и СН 393-78.

Формат	Зона	Поз.	Обозначение	Наименование	Кол.	Примечания
				Детали КР2, КР3, КР4		
		1		ф12 AIII ℓ=1640 ГОСТ 5781-75	4	1.5
		2		ф12 AIII ℓ=1430 то же	4	1.3

19
7609/5

Инв. № подл. | Подп. и дата

Изм.	Лист	№ документа	Подпись	Дата
Нач. отд.		Рыбкина		
Гл. констр.		Лапкин		
Рук. гр.		Смирнова		
Ст. инж.		Кудрявцева		
Провер.		Смирнова		

ТП 409-29-65 КЖИ-КР2÷КР4

Каркас плоский КР2, КР3, КР4

Лит.	Масса	Масштаб
Р	См. табл.	1:50
Лист	Листов /	

Госстрой СССР
Проектный институт №2
г. Москва

Копировал Формат 11

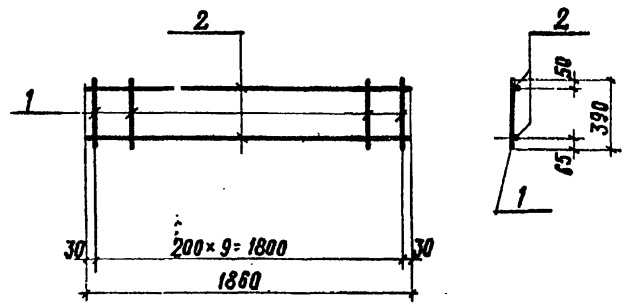

1. В спецификации в графе „Примечание" указана масса одной детали в кг.
2. Материал деталей - арматурная сталь AIII по ГОСТ 5.1459-72,* AI по ГОСТ 5781-72.
3. Сетки изготовить контактной точечной сваркой в соответствии с требованиями ГОСТ 14098-68 и СН393-78.

Формат	Зона	Поз.	Обозначение	Наименование	Кол.	Прим.
				Детали		
		1		ф 6AI ℓ=390	10	0.1
		2		ф 6AI ℓ=1860	2	0.4

Изм.	Лист	№ документа	Подпись	Дата
Нач. отд.		Рыбкина		
Гл. конст.		Лапкин		
Рук. гр.		Смирнова		
Инженер		Кадыкова		
Провер.		Смирнова		

Инв. № подл. | Подп. и дата

ТП 409-29-65 КЖИ-КР6

Каркас плоский КР6

Лит.	Масса	Масштаб
Р	1.8	

Лист | Листов

Госстрой СССР Проектный институт №2 г. Москва

Копировал: Формат 11

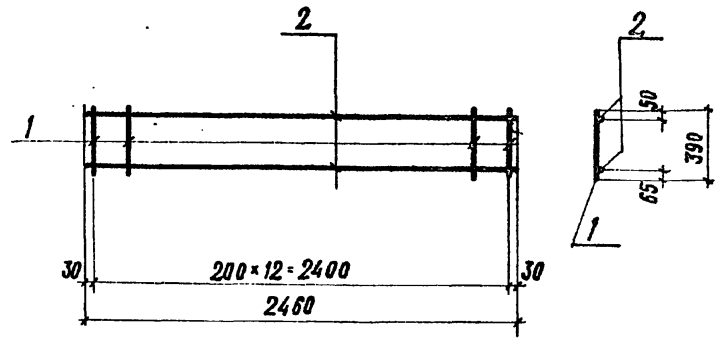

1. Материал деталей - арматурная сталь AI по ГОСТ 5781-75, AIII по ГОСТ 5.1459-72*
2. Сетки изготовить контактной точечной сваркой в соответствии с требованиями ГОСТ 14098-68 и СН393-78.
3. В спецификации в графе „Примечание" указана масса одной детали в кг.

Формат	Зона	Поз.	Обозначение	Наименование	Кол.	Прим.
				Детали		
		1		ф 6AI ℓ=390	13	0.1
		2		ф 6AI ℓ=2460	2	0.5

20
7609/5

Изм.	Лист	№ документа	Подпись	Дата
Нач. отд.		Рыбкина		
Гл. конст.		Лапкин		
Рук. гр.		Смирнова		
Инженер		Кадыкова		
Провер.		Смирнова		

Инв. № подл. | Подп. и дата

ТП 409-29-65 КЖИ-КР7

Каркас-плоский КР7

Лит.	Масса	Масштаб
Р	2.3	

Лист | Листов

Госстрой СССР Проектный институт №2 г. Москва

Копировал: Формат 11

Альбом III

Типовой проект 409-29-65

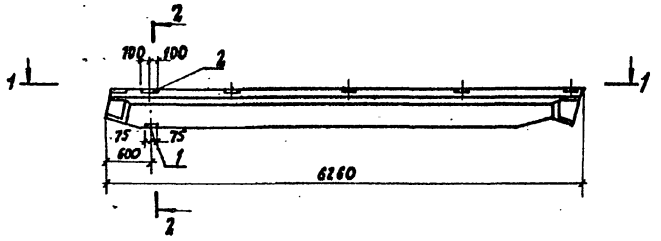

1-1

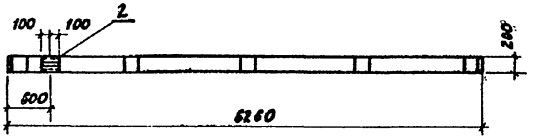

2-2

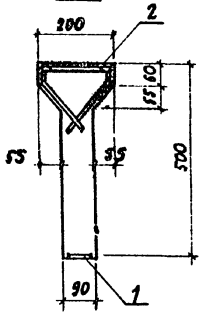

Формат	Зона	Поз.	Обозначение	Наименование	Кол.	Примечан.
				Документация		
			1.862-2 в.1	Балка покрытия БС6-4		
				Дополнительные сборочные единицы		
		1	3.400-6 л. 25	Изделие закладное МИ1-7	1	
		2	КЖИ-МН5	То же МН5	1	

Выборка стали на дополнительные закладные изделия на один элемент в кг

Марка элемента	Закладные изделия								Всего
	Профильная сталь				Арм. сталь ГОСТ 5781-75			Итого	
					ф мм				
	δ=8	L56x5		Итого	ВА III	IOA II	Итого		
Б2	0,6	0,85		1,45	0,3	0,7	1,0	2,45	24,5

21

7609/5

Изм.	Лист	N докум.	Подп.	Дата
Нач. отд.		Рыбкина		
Гл. конст.		Лапкин		
Рук. гр.		Смирнова		
Техник		Беляева		
Проверил		Смирнова		

ТП 409-29-65 КЖИ-Б2

Балка покрытия Б2 (БС6-4А)

Лит.	Масса	Масштаб
Р		1:10

Лист | Листов 1

Госстрой СССР Проектный институт 2 г. Москва

Инв. N подл. | Подп. и дата

Копировал: Д.

Формат

Типовой проект 409-29-65 Альбом III

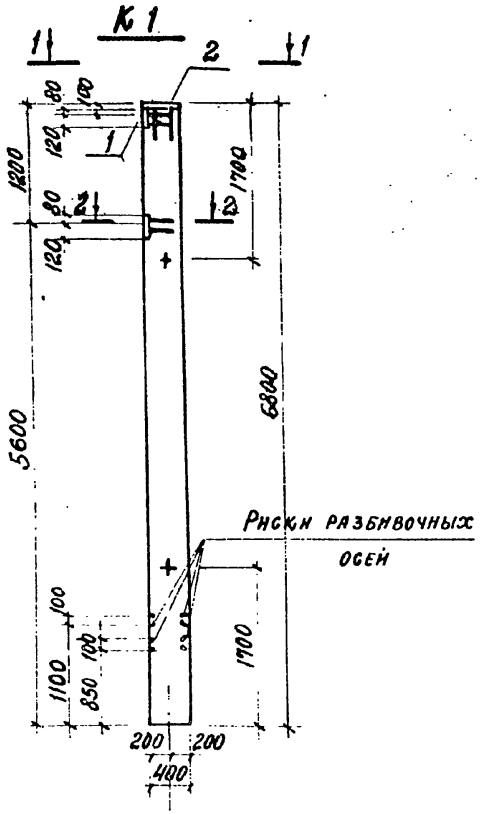

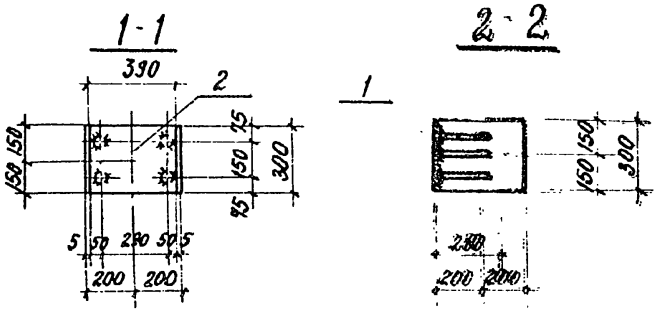

Формат	Зона	Поз.	Обозначение	Наименование	Кол.	Примечан.
				Документация		
			1.423-3, в.1, л. 21	Колонна К60-7		
				Дополнительные сборочные единицы		
		1	1.423-3, в.2 л. 140	Изделие закладное М1-12	2	6.0 кг
		2	то же л. 134	" М2-15	1	11.7 кг

Выборка стали на дополнительные закладные изделия на один элемент, кг

Марка элемента	Закладные изделия: Профильная сталь		Арматурная сталь ГОСТ 5.1459-72 класса III		Итого	Всего
	δ:10		Ф, мм 12	16		
К1	18.4		2.8	2.5	5.3	23.7

22
7609/5

Изм.	Лист	№ докум.	Подпись	Дата
Нач. отд.		Рыбкина		
Гл. конст.		Лапкин		
Рук. гр.		Смирнова		
Инженер		Удалова		
Провер.		Смирнова		

ТП 409-29-65 КЖИ-К1

Колонна К1 (К60-7-1)

Лит.	Масса	Масштаб
Р	2.0 т	1:50 1:20

Лист | Листов 1

Госстрой СССР
Проектный институт № 2
г. Москва

Инв. № подл. | Подп. и дата

Копировал: Формат 11В

ОП 1

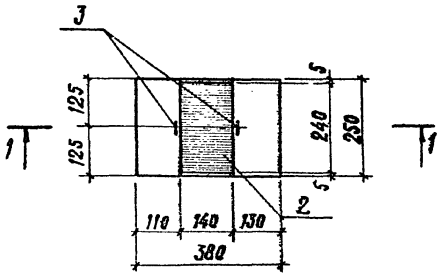

1–1

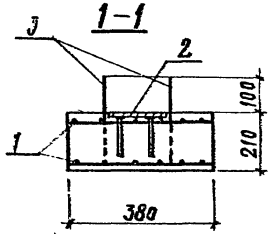

Формат	Зона	Поз.	Обозначение	Наименование	Кол.	Примечан.
				Сборочные единицы		
		1	КЭСИ - С20	Сетка арматурная С20	2	1.3
		2	КЭСИ-МН6; МН8	Изделие закладное МН6	1	6,7кг
		3	КЭСИ - МН7	" МН7	2	0.4 кг
				Материалы		
				Бетон марки 200	0.02	м³

Выборка стали на один элемент, кг

Марка эл-та	Арматурные изделия							Закладные изделия							Всего
	Арматурная сталь ГОСТ 5781-75							Прокатная сталь		Арматурная сталь ГОСТ 5781-75		Арматурная сталь ГОСТ 5781-75		Итого	
	класс А I			класс			Итого			класс А I		класс А III			
	ф мм		Итого	ф мм		Итого		δ=20	δ=10	ф мм		ф мм			
	8									10 А I		34 А III			
ОП 1	2.6		2.6				2.6	5.3	0.8	0.8		0.6		1.4	10.1

23

7609/5

Изм.	Лист	№ документа	Подп.	Дата
Нач. отд.		Рыбкина		
Гл. констр.		Лапкин		
Рук. гр.		Смирнова		
Ст. инж.		Кудрявцева		
Провер.		Смирнова		

ТП 409-29-65 КЭСИ-ОП1

Опорная подушка ОП1

Лит.	Масса	Масштаб
Р		1:10

Лист | Листов 1

Госстрой СССР Проектный институт №2 г. Москва

Копировал: Формат А4

Альбом III

Типовой проект 409-29-65

КС10-1А; КС10-1

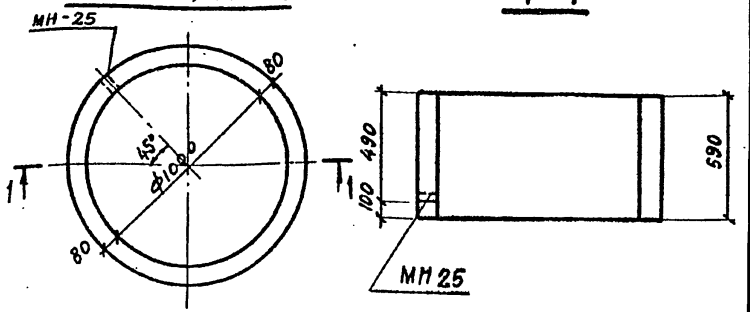

Формат	Зона	Поз.	Обозначение	Наименование	Кол.	Примечание
				Документация		
			ГОСТ 8020-68	КС10-1		
				Сборочные единицы		
			КЖИ-А1:А4,А6,МН25	Изделие закладное МН25	1	1,3кг

7609/5

Изм.	Лист	№ докум.	Подпись	Дата
Нач.отд.		Рыбкина		
Гл.констр.		Лапкин		
Рук.гр.		Смирнова		
Инженер		Удалова		
Провер.		Смирнова		

ТП 409-29-65 КЖИ-КС10-1А

Кольцо стеновое КС10-1А

Лит	Масса	Масштаб
Р	0,4т	

Лист | Листов 1

Госстрой СССР Проектный институт № 2 г. Москва

Формат А1б

Инв.№ подл. | Подп. и дата

МН18

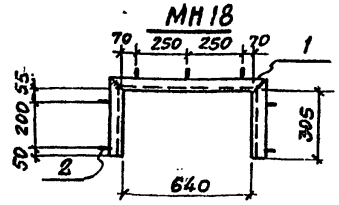

МН14

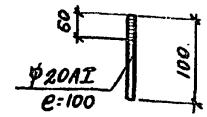

1-1



Марка эл-та	Масса кг
МН14	0,3
МН18	4,9

Формат	Зона	Поз.	Обозначение	Наименование	Кол.	Примечание
				Детали		
		1		∠50×5 ГОСТ 8509-72 Ст3кп2 ГОСТ 380-71* e=1250	1	4,2
		2		ф6АI e=260	7	0,1

1. Материал деталей - арматурная сталь по ГОСТ 5781-75
2. Сварку производить электродами типа Э42 по ГОСТ 9467-75 в соответствии с СН 393-78.
3. Все сварные швы $h_{шв}$ = 6мм
4. В спецификации в графе «Примечание» указана масса одной детали в кг.

24

7609/5

Изм.	Лист	№ документа	Подпись	Дата
Нач.отд.		Рыбкина		
Гл.констр.		Лапкин		
Рук.гр.		Смирнова		
Инженер		Кадыкова		
Проверил		Смирнова		

ТП 409-29-65 КЖИ-МН14; МН18

Изделия закладные МН14; МН18

Лит.	Масса	Масштаб
Р	См. табл.	1:20

Лист | Листов 1

Госстрой СССР Проектный институт № 2 г. Москва

Копировал:

Формат А1

Инв.№ подл. | Подп. и дата

ПАТУ 1,5×6 -2-1-А

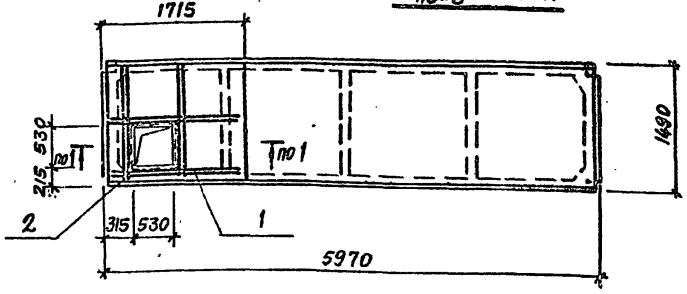

ПАТУ 1,5×6 -2-2-А

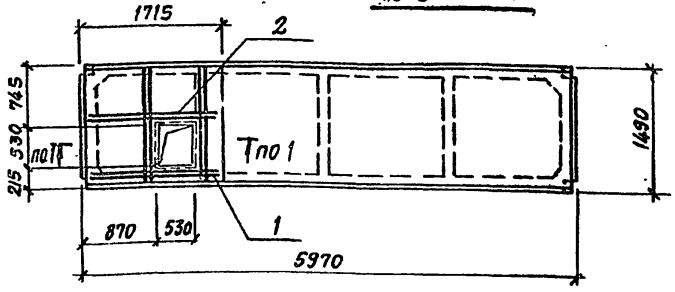

Формат	Зона	Поз.	Обозначение	Наименование	Кол.	Примечание
				Документация		
			1.465-7 в.3 ч.1 1.465-10 в.1	Плита ПАТУ 1,5×6 -2-1-А*		
				Дополнительные сборочные единицы		
		1	КЖИ-КП1÷КП3	Каркас пространственный КП1	1	
		2	КЖИ-МН23	Изделие закладное МН23	2,32	п.м
				Документация		
			1.465-7 в.3 ч.1 1.465-10 в.1	Плита ПАТУ 1,5×6 -2-2А*		
				Дополнительные сборочные единицы		
		1	КЖИ-КП1÷КП3	Каркас пространственный КП1	1	
		2	КЖИ-МН23	Изделие закладное МН23	2,32	п.м

Утеплитель кровли	А* при расчетной температуре (t°)		
	-20°С	-30°С	-40°С
Ячеистый бетон γ=400кгс/м³ (ГОСТ 5742-76)	6РЯ	7РЯ	9РЯ
Керамзитовый гравий γ=400кгс/м³ (ГОСТ 9759-76)	6РКГ	8РКГ	10РКГ
Керамзитовый гравий γ=400кгс/м³ (ГОСТ 9759-76)	6РКГ	9РКГ	11РКГ

Выборка стали на дополнительные закладные детали на один элемент, кг

Марка элемента	Арматурные изделия: Арматурная сталь ГОСТ 5.1459-72* Класс АIII Ф, мм 12	Итого	Закладные изделия: Профильная сталь	Арматурная сталь ГОСТ 5781-75 Класс АI Ф, мм 6	Итого	Всего
ПАТУ 1,5×6 -2-1-А	25,2	25,2	13,7	0,5	14,2	39,4
ПАТУ 1,5×6 -2-2А	25,2	25,2	13,7	0,5	14,2	39,4

25

7609/5

ТП 409-29-65 КЖИ-ПАТУ 1,5×6 2-1А; ПАТУ 1,5×6 -2-2А

Изм.	Лист	№ докум.	Подп.	Дата
Нач. отд.		Рыбкина		
Гл. констр.		Лапкин		
Рук. гр.		Смирнова		
Техник		Беляева		
Провер.		Смирнова		

Плиты покрытия ПАТУ 1,5×6 -2-1А; ПАТУ 1,5×6 -2-2А

Лит.	Масса	Масштаб
Р	—	1:50

Лист | Листов 1

Госстрой СССР Проектный институт №2 г. Москва

Копировал | Формат

Инв.№ подл. | Подп. и дата

Типовой проект 409-29-65 Альбом III

ПАТУ 1,5×6 -2-3

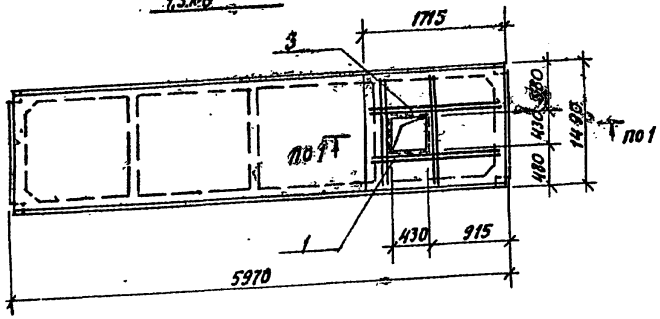

ПАТУ 1,5×6 -2-4

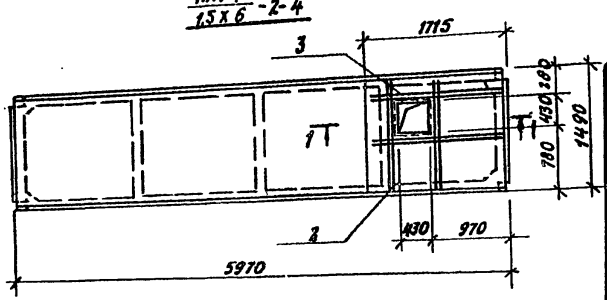

1-1

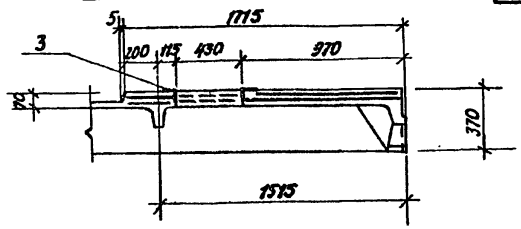

Формат	Зона	Поз.	Обозначение	Наименование	Кол.	Примеч.
				Документация		
			1.465-7 в.3 ч.1 1.465-10 в.1	Плита ПАТУ 1,5×6 -2-3		
				Дополнительные сборочные единицы		
		1	КЖИ-КП1÷КП3	Каркас пространственный КП2	1	
		3	КЖИ-МН23	Изделие закладное МН23	1.92	п.м
				Документация		
			1.465-7 в.3 ч.1 1.465-10 в.1	Плита ПАТУ 1,5×6 -2-4		
				Дополнительные сборочные единицы		
		2	КЖИ-КП1÷КП3	Каркас пространственный КП3	1	
		3	КЖИ-МН23	Изделие закладное МН23	1.92	п.м

Утеплитель кровли	А* при расчетной температуре (t°)		
	-20°С	-30°С	-40°С
Ячеистый бетон γ=400 кгс/м³ (ГОСТ 5742-76)	6РЯ	7РЯ	9РЯ
Керамзитовый гравий γ=400 кгс/м³ (ГОСТ 9759-76)	6РКГ	8РКГ	10РКГ
Керамзитовый гравий γ=400 кгс/м³ (ГОСТ 9759-76)	6РКГ	9РКГ	11РКГ

Выборка стали на дополнительные закладные изделия на один элемент, кг

Марка элемента	Армат. изделия: Арм. сталь ГОСТ 5.1459-72* класс AIII ф мм 12			Закладные изделия: Профильн. сталь		Арм. сталь ГОСТ 5781-15 класс AI ф мм 6		Итого	Всего
ПАТУ 1,5×6 -2-3	25,2		25,2	8,6		0,4		9,0	34,2
ПАТУ 1,5×6 -2-4	25,2		25,2	8,6		0,4		9,0	34,2

26
7609/5

Изм.	Лист	№ докум.	Подп.	Дата
Нач. отд.		Рыбкина		
Гл. констр.		Лапкин		
Рук. гр.		Смирнова		
Техник		Беляева		
Провер.		Смирнова		

ТП 409-29-65 КЖИ ПАТУ 1,5×6 -2-3А; ПАТУ 1,5×6 -2-4А

Плиты покрытия ПАТУ 1,5×6 -2-3А; ПАТУ 1,5×6 -2-4А

Лит.	Масса	Масштаб
Р	см. табл.	—

Лист | Листов 1

Госстрой СССР
Проектный институт №2
г. Москва

Копировал: Формат

Инв. № подл. | Подп. и дата

Формат	Зона	Поз.	Обозначение	Наименование	Кол.	Примечан.
				Документация		
			КЭКИ-П1-1÷П1-5 СБ	Сборочные чертежи		на 3 листах
			Сборочные единицы и детали			
				П1-1		
			ИС-01-09 в.2 ал. 4	Изделие закладное М9	4	
			КЭКИ-МН11÷МН16	То же МН11	3	
			То же	" МН16	4	
				" МН18	2	
		8	ИС-01-09. в.2 ал. 4	Сетка арматурная С1	2	
		4,7	КЭКИ-П1-1÷П1-5 СБ	Стержни одиночные		
				Материалы		
				Бетон марки 200	0,08 м³	
				П1-2т; П1-2н		
			ИС-01-09. в.2 ал. 4	Изделие закладное М9	4	
			КЭКИ-МН11÷МН16	То же МН11	2	
			То же	" МН16	4	
				" МН18	1	
		8	ИС-01-09. в.2 ал. 4	Сетка арматурная С1	2	
		3,4	КЭКИ-П1-1÷П1-5 СБ	Стержни одиночные		
				Материалы		
				Бетон марки 200	0,08м³	
				П1-3		
			ИС-01-09. в.2 ал. 4	Изделие закладное М9	4	
			КЭКИ-МН11÷МН16	То же МН16	4	
			То же	" МН15	4	
		8	ИС-01-09 в.2 ал. 4	Сетка арматурная С1	2	
		3,7	КЭКИ-П1-1÷П1-5 СБ	Стержни одиночные		
				Материалы		
				Бетон марки 200	0,08м³	

Формат	Зона	Поз.	Обозначение	Наименование	Кол.	Примечан.
				П1-4		
			ИС-01-09. в.2 ал. 4	Изделие закладное М9	4	
			КЭКИ-МН11÷МН16	То же МН15	6	
			То же	" МН16	4	
		8	ИС-01-09 в.2 ал. 4	Сетка арматурная С1	2	
		3,7,9	КЭКИ-П1-1÷П1-5 СБ	Стержни одиночные		
				Материалы		
				Бетон марки 200	0,08м³	
				П1-5		
			ИС-01-09. в.2 ал. 4	Изделие закладное МН11	4	
			КЭКИ МН11÷МН16	" МН15	2	
			"	" МН16	4	
			ИС-01-09. в.2 ал. 4	" МН9	4	
		8	ИС-01-09. в.2. ал. 4	Сетка арматурная С1	2	
		3,7	КЭКИ-П1-1÷П1-5 СБ	Стержни одиночные		
				Материалы		
				Бетон марки 200	0,65м³	

27

7609/5

Изм.	Лист	N докум.	Подп.	Дата	ТП 409-29-65 КЭКИ- П1-1; П1-2т; П1-2н; П1-3; П1-4; П1-5
Нач. отд.		Рыбкина			Плиты покрытия П1-1; П1-2т; П1-2н; П1-3; П1-4; П1-5
Гл. конст.		Лапкин			Лит Р; Лист; Листов 1
Рук. гр.		Смирнова			Госстрой СССР Проектный институт №2 г. Москва
Инженер		Удалова			
Исполн.		Михалева			

Инв. № подл. | Подп. и дата | Взам. инв. №

Типовой проект 409-29-65 Альбом III

П1-1

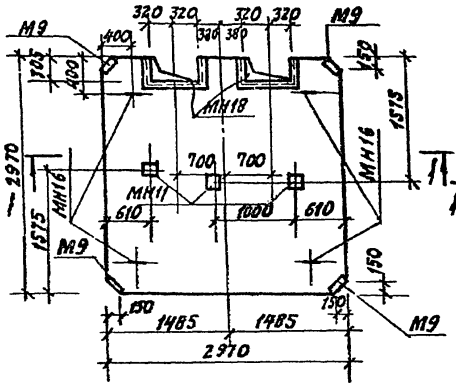

П1-2г, П1-2н

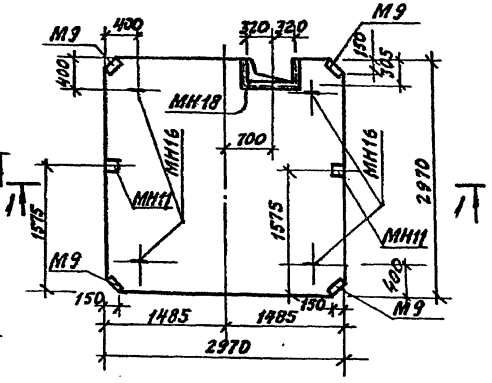

П1-3

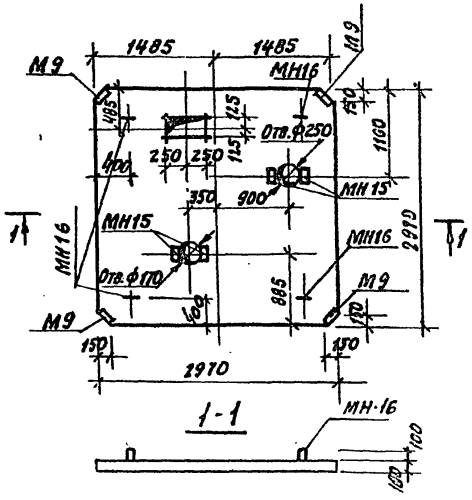

П1-4

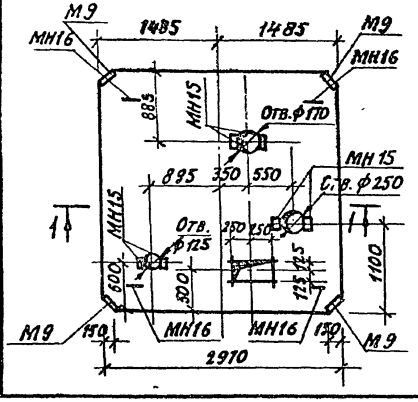

П1-5

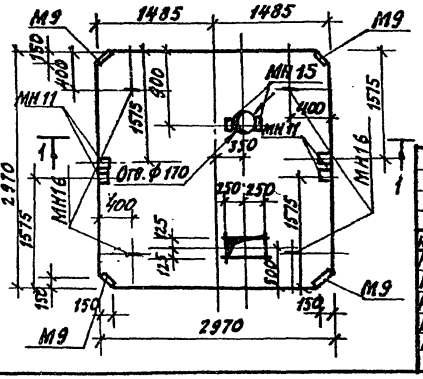

28

7609/5

ТП 409-29-65 КЖИ-П1-1; П1-2г; П1-2н; П1-3; П1-4; П1-5 СБ

Изм.	Лист	№ документа	Подпись	Дата
Нач. отд.		Рыбкина		
Гл. констр.		Лапкин		
Рук. гр.		Смирнова		
Инженер		Удалова		
Исполн.		Розова		
Провер.		Смирнова		

Плиты покрытия П1-1 П1-2г, П1-2н, П1-3, П1-4, П1-5 сборочный чертеж

Лит.	Масса	Масштаб
Р	—	1:50

Лист 1 Листов 3

Госстрой СССР Проектный институт №2 г. Москва

Инв. № подл. | Подп. и дата

ТИПОВОЙ ПРОЕКТ УОУ-29-65 АЛЬБОМ III

Инв. № подл. | Подп. и дата

П1-1

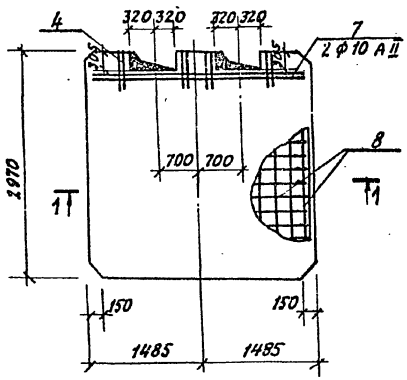

П1-2т, П1-2н

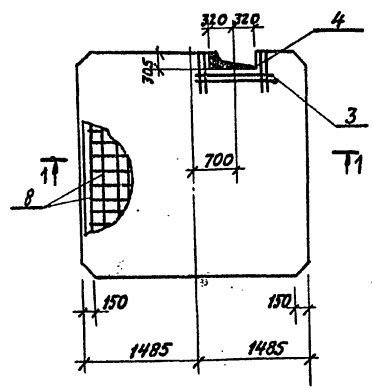

П1-3

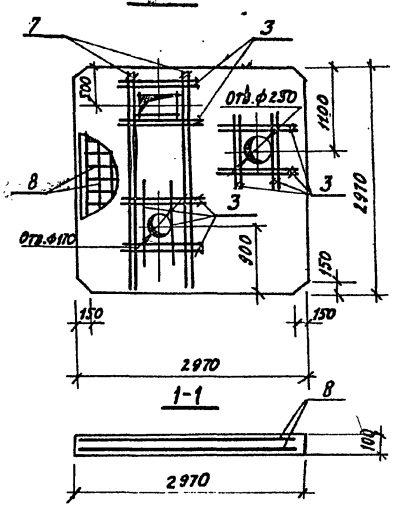

П1-4

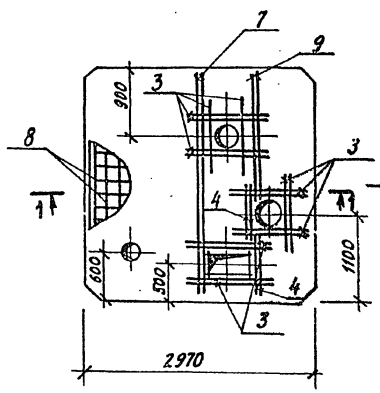

П1-5

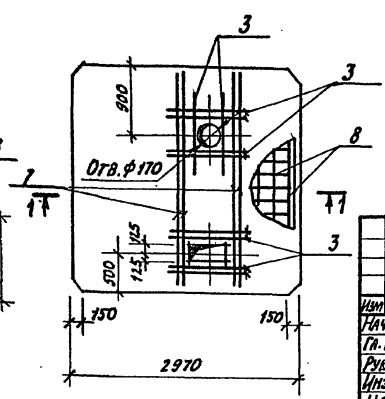

29

7609/5

				ТП 409-29-65 К.Ж.И-П1-1, П1-2т, П1-2н, П1-3, П1-4, П1-5 СБ	
Изм.	Лист	N докум.	Подп.	Дата	
Нач. отд.		Рыбкина			Плиты покрытия П1-1, П1-2т, П1-2н, П1-3, П1-4, П1-5 Сборочный чертеж
Гл. конст.		Лапкин			
Рук. гр.		Смирнова			
Инж. кон.		Удалова			
Исполн.		Розова			
Провер.		Смирнова			

Лит.	Масса	Масштаб
Р		1:50

Лист 2 | Листов

Госстрой СССР
Проектный институт №2
г. Москва

Копировал:

Формат

Типовой проект 409-29-65 Альбом III

Ведомость стержней на один элемент

Марка эл-та	Поз.	Эскиз или сечение	ф мм	Длина мм	Кол.
П1-1	4	700	10AII	700	16
	7	2900	10AII	2900	4
П1-2Т П1-2Н	3	1200	10AII	1200	8
	4	700	10AII	700	16
П1-3	3	1200	10AII	1200	32
	7	2900	10AII	2900	8
П1-4	3	1200	10AII	1200	32
	4	700	10AII	700	8
	7	2900	10AII	2900	12
	9	1600	10AII	1600	4
П1-5	3	1200	10AII	1200	20
	7	2900	10AII	2900	8
	4	700	10AII	700	12

Выборка стали на один элемент, кг

Марка элемента	Арматурные изделия: Арматурная сталь ГОСТ 5781-75, класс AI, ф мм 6	8	10	Итого	Закладные изделия: Профильная сталь ∠100×63×8	∠50×5	б=10	Итого	Арматурная сталь ГОСТ 5781-75, класс AI; AII, ф мм 6AI	10AII	10AI	12AII	Итого	Всего
П1-1		2,4	122,0	124,4	6,4	8,4	5,4	20,2	1,4		0,8	4,4	6,6	151,2
П1-2Т		2,4	122,0	124,4	6,4	4,2	3,6	14,2	0,7		0,8	4,4	5,9	144,5
П1-2Н		2,4	122,0	124,4	6,4	4,2	3,6	14,2	0,7		0,8	4,4	5,9	144,5
П1-3		2,4	122,0	124,4	6,4		4,4	10,8		1,4		4,4	5,8	141,0
П1-4		2,4	122,0	124,4	6,4		6,6	13,0		2,0		4,4	6,4	143,8
П1-5		2,4	122,0	124,4	6,4		9,4	15,8		0,7	1,6	4,4	6,7	146,9

30

7609/5

ТП 409-29-65 КЖИ- П1-1; П1-2Т, П1-2Н П1-3, П1-4, П1-5 СБ

Плиты покрытия П1-1, П1-2Т; П1-2Н; П1-3, П1-4, П1-5 Сборочный чертеж

Изм.	Лист	Документ	Подп.	Дата
Нач. отд.		Рыбкина		
Гл. конст.		Лапкин		
Рук. гр.		Смирнова		
Инжен.		Кадыкова		
Провер.		Смирнова		

Лит	Масса	Масштаб
Р		

Лист 3 Листов

Госстрой СССР Проектный институт №2 г. Москва

Копировал: Формат

Инв. № подл. | Подп. и дата

Альбом III

Типовой проект 409-29-65

Инв.№ подл. | Подп. и дата

Формат	Зона	Поз.	Обозначение	Наименование	Кол.	Примечание
				Документация		
			КЖИ-П2т-1; П2н-1; П2т-2; П2н-2; П2н-3; П2н-4; П2т-А; П2т-Б	Сборочные чертежи		на 3 листах
				Детали		
				П2т-1; П2н-1		
			ИС-01-09, в.2 ал. 4	Изделие закладное М9	3	
			КЖИ МН11÷МН16	То же МН15	2	
			То же	" МН16	3	
			КЖИ МН-14, МН18	" МН18	1	
			КЖИ МН11÷МН16	" МН11	2	
		1	ИС-01-09, в.2 ал. 4	Сетка арматурная С1	2	
		3,4	КЖИ-П2т-1; П2н-1, П2н-3, П2н-4; П2т-Б, П2т-А	Стержни одиночные		
				Материалы		
				Бетон марки 200	0,33	м³
				П2т-2; П2н-2		
			ИС-01-09, в.2 ал. 4	Изделие закладное М9	3	
			КЖИ МН11÷МН16	То же МН15	2	
			То же	То же МН16	3	
			"	" МН11	2	
		1	ИС-01-09. в.2 ал. 4	Сетка арматурная С1	2	
		4	КЖИ-П2т-1; П2н-1; П2н-3; П2н-4; П2т-Б, П2т-А	Стержни одиночные		
				Материалы		
				Бетон марки 200	0,33	м³
				П2н-4		
			ИС-01-09. в.2 ал. 4	Изделие закладное М9	3	
			КЖИ-МН11÷МН16	То же МН-16	3	
			"	" МН11	2	
			ИС-01-09. в.2 ал. 4	Сетка арматурная С2	2	
		4	КЖИ-П2т-1; П2н-1; П2н-3; П2н-4; П2т-Б, П2т-А	Стержни одиночные		
				Материалы		
				Бетон марки 200	0,33	м³

Формат	Зона	Поз.	Обозначение	Наименование	Кол	Примечание
				П2н-3		
			ИС-01-09, в.2, ал. 4	Изделие закладное М9	3	
			КЖИ-МН11÷МН16	" М15	4	
			"	" М16	3	
			КЖИ "	" МН11	3	
		1	ИС-01-09, в.2 ал. 4	Сетка арматурная С1	2	
		3	КЖИ-П2т-1; П2н-1; П2н-3; П2н-4; П2т-А; П2т-Б	Стержни одиночные	8	
				Материалы		
				Бетон марки 200	0,33	м³
				П2т-А		
			ИС-01-09. в.2 ал. 4	Изделие закладное М9	3	
			КЖИ МН11÷МН16	" МН11	3	
			"	" МН16	3	
		1	ИС-01-09. в.2 ал. 4	Сетка арматурная С1	2	
				Материалы		
				Бетон марки 200	0,33	м³
				П2т-Б		
			ИС-01-09. в.2. ал. 4	Изделие закладное М9	3	
			КЖИ-МН11÷МН-16	" МН11	3	
			"	" МН16	3	
		1	ИС-01-09. в.2. ал. 4	Сетка арматурная С1	2	
				Материалы		
				Бетон марки 200	0,33	м³

7609/5

Изм.	Лист	N докум.	Подп.	Дата
Нач. отд.		Рыбкина		
Гл. конст.		Лапкин		
Рук. гр.		Смирнова		
Инженер.		Удалова		
Исполн.		Михалева		

ТП 409-29-65 КЖИ- П2т-1; П2н-1; П2т-2; П2н-2; П2н-4; П2н-3; П2т-А; П2т-Б

Плиты покрытия П2т-1; П2н-1; П2т-2; П2н-2; П2н-4; П2н-3; П2т-А; П2т-Б

Лит.	Лист	Листов
Р		1

Госстрой СССР
Проектный институт №2
г. Москва

Копировал

Формат

Типовой проект 409-29-65 Альбом III

П2Т-1; П2Н-1; (зеркально)

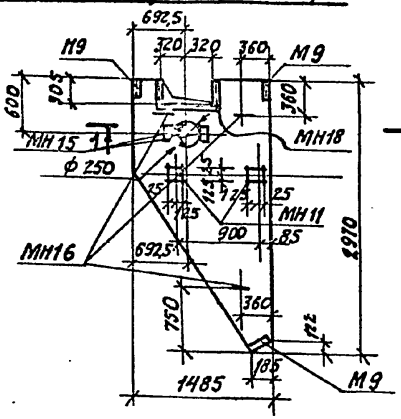

П2Т-2; П2Н-2 (зеркально)

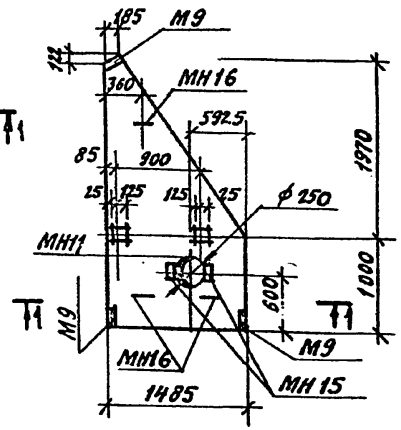

П2Т-А

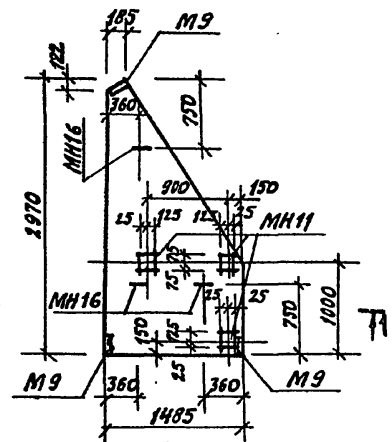

П2Н-3

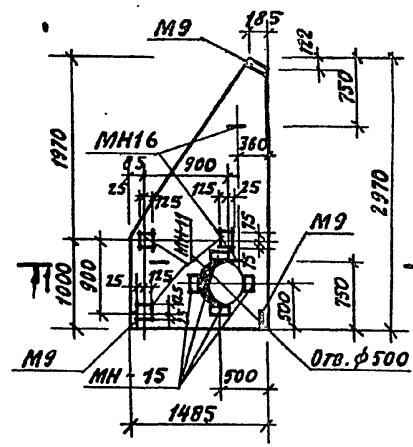

1-1

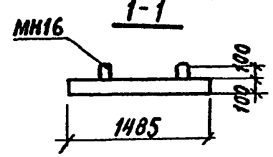

П2Н-4

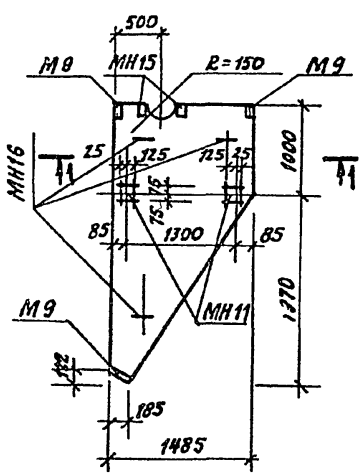

П2Т-Б

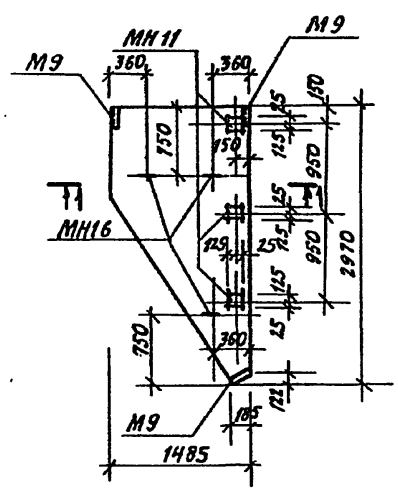

32

ТП 409-29-65 7609/5

				КЖИ-П2Т-1, П2Н-1, П2Т-2, П2Н-2, П2Н-3 П2Н-4, П2Т-А, П2Т-Б СБ	
Изм.	Лист	N докум.	Подп.	Дата	
Нач. отд.		Рыбсина			Плиты покрытия П2Т-1, П2Н-1, П2Т-2, П2Н-2, П2Н-4, П-2Т-Н, П2Т-Б, П2Н-3. Сборочный чертеж
Гл. конст.		Лапкин			
Рук. гр.		Смирнова			
Инженер.		Удалова			
Исполн.		Розова			
Провер.		Смирнова			

Лит.	Масса	Масштаб
Р		1:50
Лист 1	Листов 3	

Госстрой СССР Проектный институт №2 г. Москва

Копировал: Формат

Инв. N подл. | Подп. и дата

П2т-1, П2н-1 (зеркально)

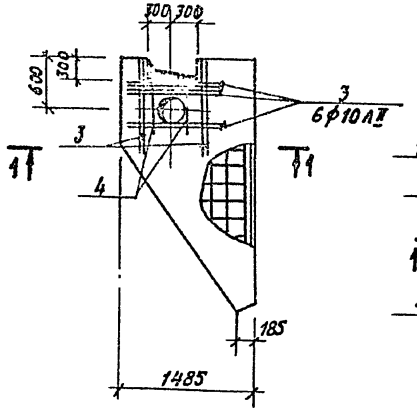

П2т-2, П2н-2 (зеркально)

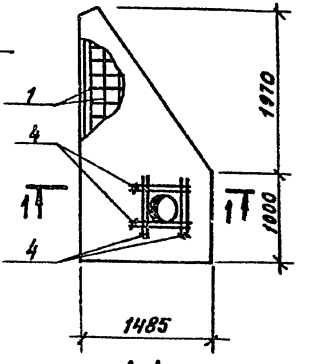

П2н-3

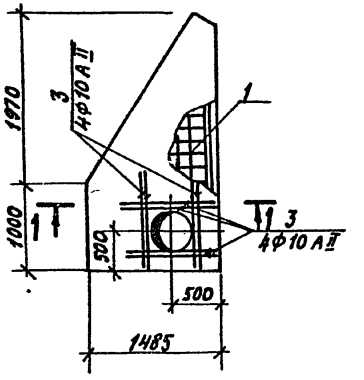

П2н-4

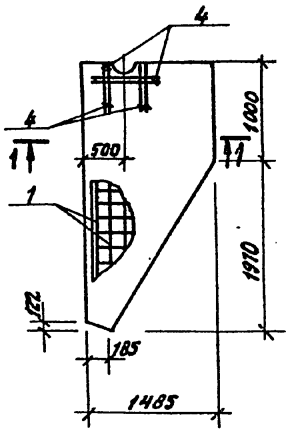

1-1

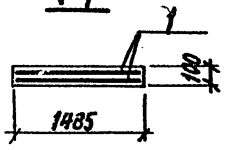

П2т-А; П2т-Б

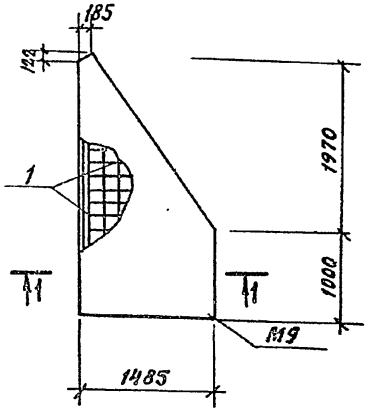

33

7609/5

					ТП 409-29-65.КЖИ-П2т-1, П2н-1, П2т-2, П2н-2, П2н-3, П2н-4, П2т-А, П2т-Б СБ		
Изм.	Лист	Н.докум.	Подп.	Дата	Плиты покрытия П2т-1; П2н-1, П2т-2, П2н-2, П2н-3, П2н-4, П2т-А, П2т-Б. Сборочный чертеж	Лит	Масса	Масштаб
Нач. отд.		Рыбкина				Р		1:50
Гл. конст.		Лапкин				Лист 2	Листов	
Рук. гр.		Смирнова						
Инж.		Удалова				Госстрой СССР Проектный институт №2 г. Москва		
Исполн.		Розова						
Провер.		Смирнова						

Инв. № подл. | Подп. и дата

Копировал:

Формат

Альбом III

Типовой проект 409-29-65

Инв. № подл. | Подп. и дата

Ведомость стержней на один элемент

Марка эл-та	Поз.	Эскиз или сечение	ф мм	Длина мм	Кол.
ПТ-1, ПТН-1, ПТ-2, ПТН-2	3	1200	10 AII	1200	8
	4	700	10 AII	700	8
ПН-3	3	1200	10 AII	1200	16
	4	700	10 AII	700	4
ПН-4					

Выборка стали на один элемент

Марка элемента	Арматурные изделия: Арматурная сталь по ГОСТ 5781-75, класс A-I, ф, мм: 6	8	10	12	Итого	Класс A II, ф, мм: 8	Итого	Закладные изделия: Прокатная сталь: ∠100×63×8	∠50×5	б=10	Арматурная сталь по ГОСТ 5781-75, класс AI; AII; AIII, ф, мм: 6AI	10AII	10AIII	12AI	Итого	Всего
ПТ-1, ПН-1	3,0		36,0		42,0			4,8	4,2	5,8	0,7		1,5	3,3	20,3	59,3
ПТ-2, ПН-2	3,0		36,0		42,0			4,8		6,9		1,0	0,8	2,2	15,7	44,7
ПН-3	3,0		36,0		42,0			4,8		8,0		1,4	1,2	3,3	18,7	57,7
ПН-4	3,0		36,0		42,0			4,8		3,6			0,8	3,3	12,5	51,5
ПТ-А	3,0		36,0		42,0			4,8		5,4			1,2	3,3	14,7	53,7
ПТ-Б	3,0		36,0		42,0			4,8		5,4			1,2	3,3	14,7	53,7

34
7609/5

Изм.	Лист	N докум.	Подп.	Дата
Нач. отд.		Рыбкина		
Гл. констр.		Ляпин		
Рук. гр.		Смирнова		
Инженер		Удалова		
Провер.		Смирнова		

ТП 409-29-65 - КЖИ - ПТ-1, ПН-1, ПТ-2, ПН-2, ПН-3, ПН-4, ПТ-А, ПТ-Б

Плиты покрытия ПТ-1, ПН-1, ПТ-2, ПН-2, ПН-3, ПН-4, ПТ-А, ПТ-Б

Сборочный чертеж

Лит.	Масса	Масштаб
Р		
Лист 3	Листов	

Госстрой СССР
Проектный институт Г2
г. Москва

Копировал:

Формат

П1-А

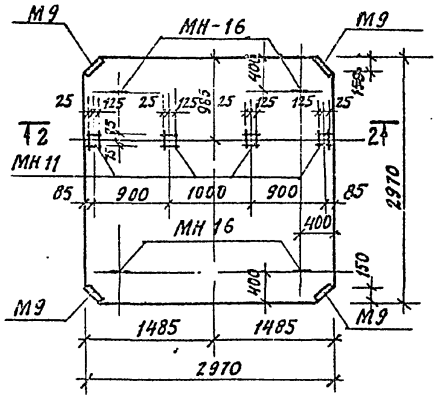

П3-1

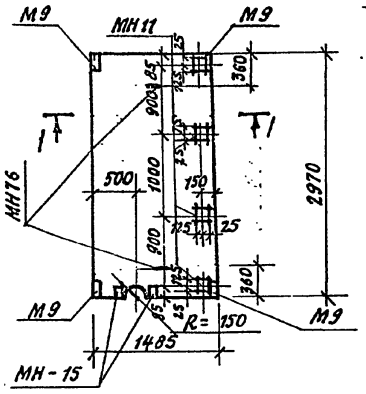

П3-А

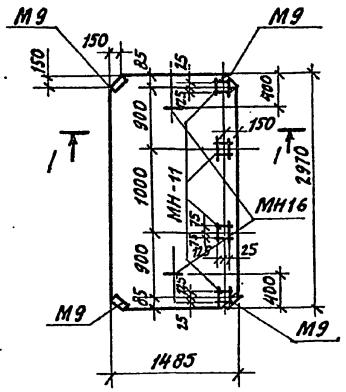

П3

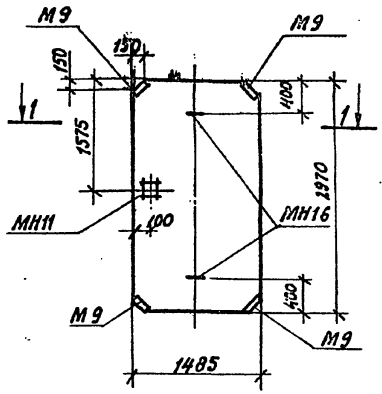

1-1

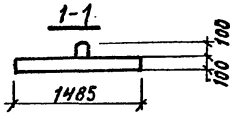

2-2

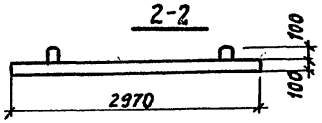

П1-Б

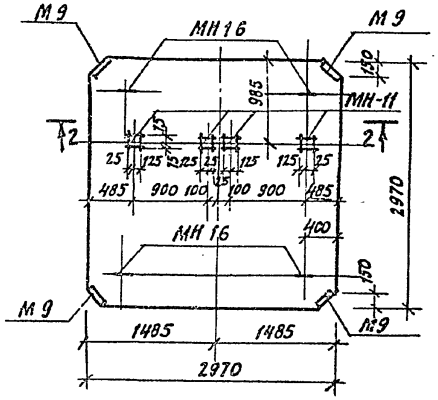

П3-Б

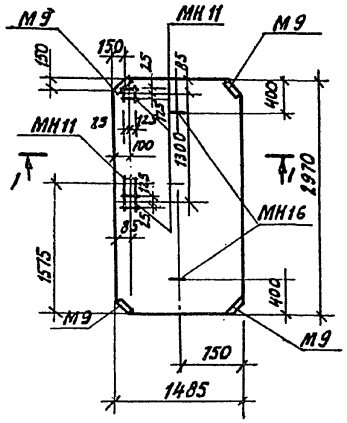

35
7609/5

Изм.	Лист	№ документа	Подпись	Дата
Нач. отд.		Рыбкина		
Гл. конст.		Лапкин		
Рук. гр.		Смирнова		
Инж. Ен.		Удалова		
Исполн.		Розова		
Провер.		Смирнова		

ТПУ09-29-65 КЭЖИ-П1-А, П3-1, П3-А, П3, П1-5, П3-БСБ

Плита покрытия П1-А, П3-1, П3-А, П3-П, П1-Б, П3-Б

Сборочный чертеж

Лит	Масса	Масштаб
Р	—	1:50

Лист 1 Листов 3

Госстрой СССР
Проектный институт №2
г. Москва

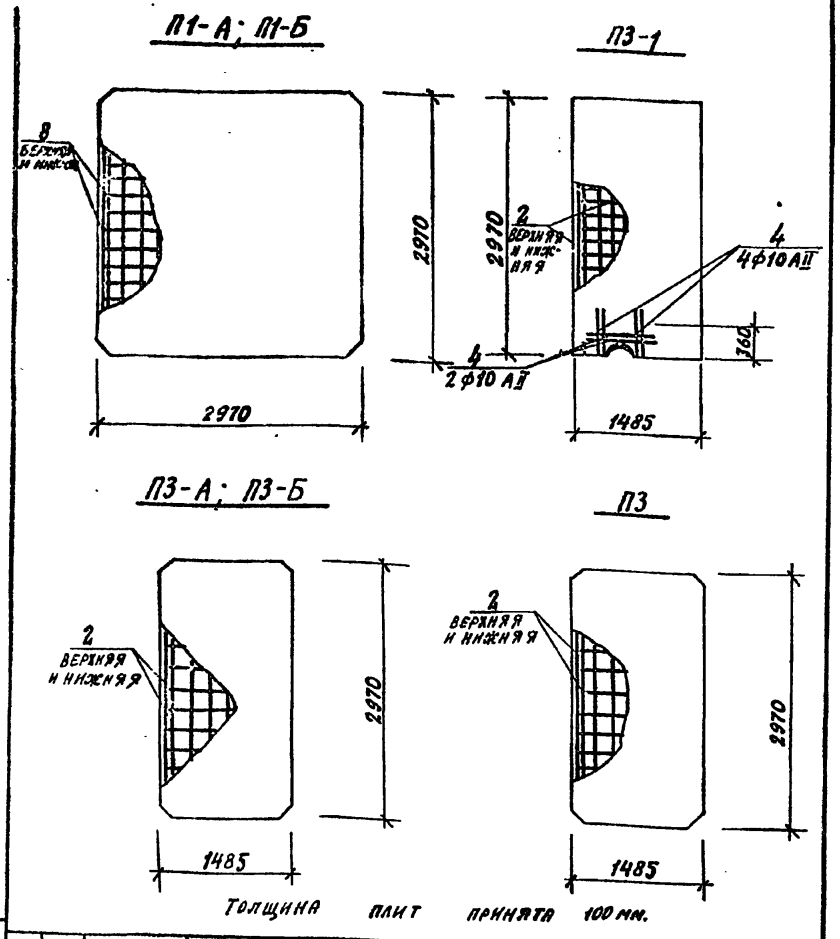

Толщина плит принята 100 мм.

Ведомость стержней на один элемент

Марка эл-та	Поз.	Эскиз или сечение	ф мм	Длина мм	Кол.
П3-1	4	700	10 АII	700	6

Выборка стали на один элемент

Марка элемента	Арматурные изделия: Арматурная сталь по ГОСТ 5781-75, класс АI, ф, мм 6	8	10	класс АII, ф, мм 10		Итого	Закладные изделия: Профильная сталь 100×50×8	50×5	δ=10	Арматурная сталь по ГОСТ 5781-75, класс АI; АII; АIII, ф, мм 6АI	10АIII	10АII	12АI	Итого	Всего
П1-А; П1-Б		24	122,0			124,4	6,4		7,2			1,6	4,4	19,6	144,0
П3-1		11,0		3,0		14,0	6,4		9,4		0,7	1,6	2,2	20,3	34,3
П3-А		11,0				11,0	6,4		7,2			1,6	2,2	17,4	28,4
П3		11,0				11,0	6,4		1,8			0,4	2,2	10,8	21,8
П3-Б		11,0				11,0	6,4		5,4			1,2	2,2	15,2	26,2

36
7609/5

Изм.	Лист	№ докум.	Подпись	Дата
Нач. отд.		Рыбкина		
Гл. конст.		Лапкин		
Рук. гр.		Смирнова		
Инжен.		Удалова		
Провер.		Смирнова		

КЖИ-П1-А; П1-Б; П3-1; П3-А, П3-Б, П3СБ

Плиты покрытия П1-А; П1-Б; П3-1; П3-А; П3-Б, П3 Сборочный чертеж

Лит	Масса	Масштаб
Р		1:50

Лист 2 листов

Госстрой СССР
ПРОЕКТНЫЙ ИНСТИТУТ №2
г. Москва

Копировал: Формат 11в

ТП 409-29-65 КЖИ-П1-А, П1-Б, П3-1, П3-А, П3-Б, П3 СБ

Изм.	Лист	№ документа	Подп.	Дата
Нач. отд.		Рыбкина		
Гл. конст.		Лапкин		
Рук. гр.		Смирнова		
Инжен.		Удалова		
Провер.		Смирнова		

Плиты покрытия П1-А; П1-Б; П3-1; П3-А; П3-Б, П3 Сборочный чертеж

Лит	Масса	Масштаб

Лист 3 листов

Госстрой СССР
ПРОЕКТНЫЙ ИНСТИТУТ №2
г. Москва

Копировал: Формат 11в

Формат	Зона	Поз.	Обозначение	Наименование	Кол.	Примечание
				Документация		
			КЖН-П1-А; П1-Б; П3-1; П3-А; П3; П3-Б	Сборочные чертежи		на 3л.
				Сборочные единицы и детали		
				П1-А; П1-Б		
			НС-01-09 в.2 ал.4	Изделие закладное М9	4	
			КЖН-МН11÷МН13; МН-15; МН-16	То же МН11	4	
			"	" МН16	4	
		8	НС-01-09. в.2 ал.4	Сетка арматурная С1	2	
				Материалы		
				Бетон марки 200		
				П3-1		
			НС-01-09 в.2. ал.4	Изделие закладное М9	4	
			КЖН-МН11÷МН13; МН-15, МН-16	То же МН11	4	
			То же	" МН16	2	
			"	" МН15	2	
		2	НС-01-09, в.2 ал.4	Сетка арматурная С2	2	
		4		Отдельные стержни		
				Материалы		
				Бетон марки 200		
				П3-А		
			НС-01-09 в.2, ал.4	Изделие закладное М9	4	
			КЖН-МН11÷МН13; МН-15; МН-16	То же МН-16	2	
			"	МН-11	4	
		2	НС-01-09. в.2 ал.4	Сетка арматурная С2	2	
				Материалы		
				Бетон марки 200		
				П-3		
			НС-01-09, в.2. ал.4	Изделие закладное М9	3	
			КЖН-МН11÷МН13; МН-15; МН-16	То же МН11	1	
			"	" МН16	2	
		2	НС-01-09, в.2, ал.4	Сетка арматурная С2	2	

Формат	Зона	Поз.	Обозначение	Наименование	Кол.	Примечание
				Материалы		
				Бетон марки 200		
				П3-Б		
			НС-01-09 в.2; ал.4	Изделие закладное М9	4	
			КЖН-МН-11÷МН-13; МН-15; МН-16	То же МН11	3	
			"	МН16	2	
		2	НС-01-09. в.2; ал.4	Сетка арматурная С2	2	
				Материалы		
				Бетон марки 200		

Альбом III

Типовой проект 409-29-65

Инв.№ подл. | Подп. и дата

37

7609/5

Изм.	Лист	№ докум.	Подп.	Дата
Нач. отд.		Рыбкина		
Гл. конст.		Аплыкин		
Рук. гр.		Смирнова		
Инженер.		Удалова		
Исполн.		Розова		

ТП 409-29-65 КЖН- П1-А; П1-Б; П3-1; П3-А; П3-Б; П3

Плиты покрытия П1-А; П1-Б; П3-1; П3-А; П3-Б; П3

Лит.	Масса	Масштаб
Р		

Листов	Листов
1	

Госстрой СССР
ПРОЕКТНЫЙ ИНСТИТУТ №2
г. Москва

Копировал

Формат

ТИПОВОЙ ПРОЕКТ 409-29-65 АЛЬБОМ III

А1; А2; А3; А4; А6

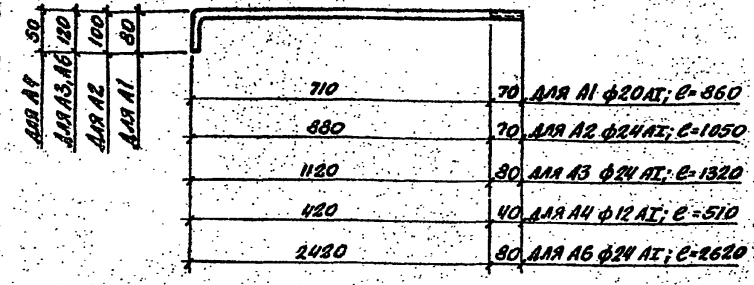

Марка эл-та	Масса кг
А1	2,2
А2	3,7
А3	4,7
А4	0,5
А6	9,3
МН25	1,3

МН-26

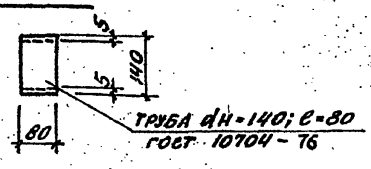

1. Материал деталей Вст 3 кп 2 по гост 380-71* и арматурная сталь по гост 5781-75.

Изм.	Лист	№ докум.	Подпись	Дата
Нач. отд.		Рыбкина		
Гл. констр.		Лапкин		
Рук. гр.		Смирнова		
Техник		Беляева		
Проверил		Смирнова		

КЖИ-А1÷А4; А6; МН26

Анкерные болты А1; А2; А3; А4; А6; МН26

Лит.	Масса	Масштаб
Р	См. табл.	

Лист | Листов 1

Госстрой СССР ПРОЕКТНЫЙ ИНСТИТУТ № 2 г. Москва

Копировал: Пш

Формат 11в

Инв. № подл. | Подп. и дата

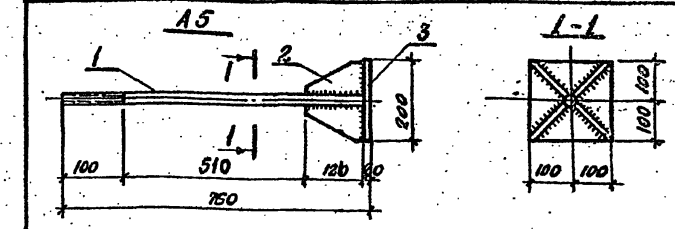

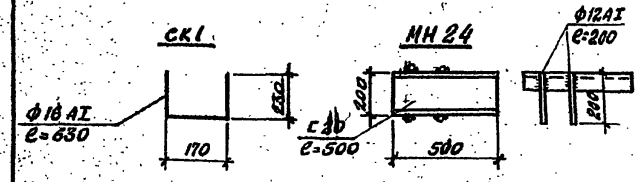

Марка эл-та	Масса кг
А5	24,9
СК1	1,0
МН24	9,2

Формат	Зона	Поз.	Обозначение	Наименование	Кол.	Примеч.
				Детали		
				А5		
		1		ф36АI ℓ=740	1	5,8 кг
		2		-140×8; гост 103-76; ℓ=120	4	3,2 кг
		3		-200×20 гост 103-76; ℓ=200	1	6,3 кг

1. Материал деталей - Вст 3 кп2 по гост 380-71 и арматурная сталь по гост 5781-75.
2. Сварку производить электродами Э42 по гост 9467-75 в соответствии с СН 393-78.
3. Все сварные швы $h_ш$ = 6 мм.

38

7609/5

Изм.	Лист	№ документа	Подп.	Дата
Нач. отд.		Рыбкина		
Гл. констр.		Лапкин		
Рук. гр.		Смирнова		
Техник		Беляева		
Проверил		Смирнова		

ТП 409-29-65 КЖИ-А5; СК1; МН24

Анкерный болт А5
Скоба СК1
Изделие закладное МН24

Лит.	Масса	Масштаб
Р	См. табл.	

Лист | Листов 1

Госстрой СССР ПРОЕКТНЫЙ ИНСТИТУТ № 2 г. Москва

Копиров: Пш

Формат 11в

Инв. № подл. | Подп. и дата

МН1

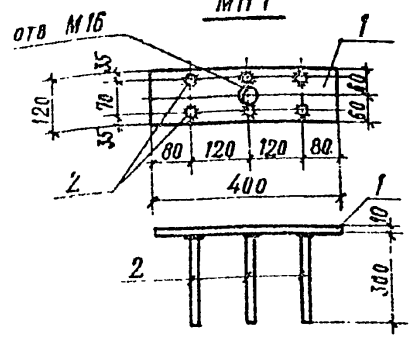

МН2

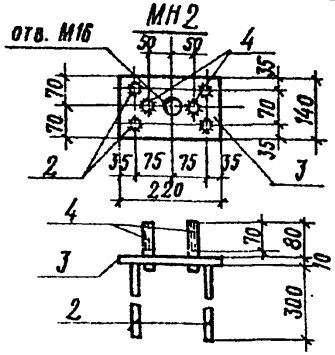

Марка	Масса кг
МН1	5.6
МН2	4.2

Формат	Зона	Поз.	Обозначение	Наименование	Кол.	Примечание
				Детали		
				МН1		
		1		-120×10 ГОСТ 103-76 / В Ст3кп2 ГОСТ 380-71* ℓ=400	1	3.8
		2		ф12AII, ℓ=300	6	0.3
				МН2		
		2		ф12AII, ℓ=300	4	0.3
		3		-160×10 ГОСТ 103-76 / В Ст3кп2 ГОСТ 380-71* ℓ=220	1	2.4
		4		ф20AI ℓ=110	2	0.3

1. Материал деталей – сталь по ГОСТ 5781-75.
2. Сварку производить в соответствии с СН-393-78.
3. Электроды Э42 по ГОСТ 9467-75.
4. В спецификации в графе „Примечание" указана масса одной детали в кг

7509/5

Изм.	Лист	№ документа	Подп.	Дата
Нач. отд.		Рыбкина		
Гл. констр.		Лапкин		
Рук. гр.		Смирнова		
Н. контр.		Айзенштат		
Провер.		Смирнова		

ТП 409-29-65 КЭЖИ-МН1, МН2

Изделия закладные МН1, МН2

Лит.	Масса	Масштаб
Р	См. таблицу	1:10
Лист	Листов 1	

Госстрой СССР Проектный институт № 2 г. Москва

Инв. № подл. | Подп. и дата

Копировал: Формат А4

МН3

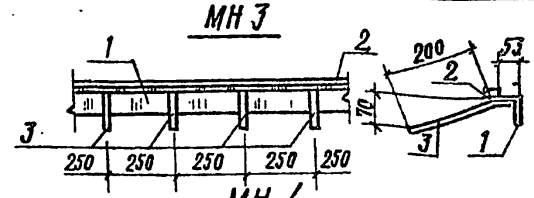

1-1

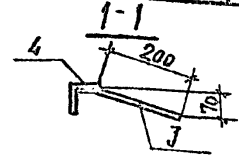

МН4

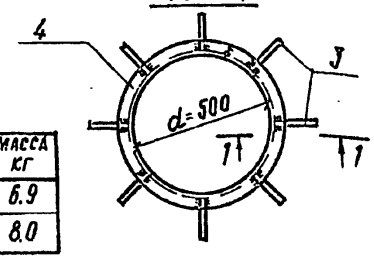

Марка	Масса кг
МН3	6.9
МН4	8.0

Формат	Зона	Поз.	Обозначение	Наименование	Кол.	Примечание
				Детали		
				МН3		
		1		∠63×6 ГОСТ 8509-72* / В Ст3кп2 ГОСТ 380-71* ℓ=1000	1	5.7
		2		-20×5 ГОСТ 103-76 / В Ст3кп2 ГОСТ 380-71* ℓ=1000	1	0.8
		3		ф8AIII, ℓ=240	4	0.1
				МН4		
		3		ф8AIII; ℓ=240	8	0.1
		4		∠50×5 ГОСТ 8509-72* / В Ст3кп2 ГОСТ 380-71* ℓ=1890	1	7.2

1. Материал деталей – сталь по ГОСТ 5781-75.
2. Сварку производить в соответствии с СН-393-78.
3. Электроды Э42 по ГОСТ 9467-75.
4. В спецификации в графе „Примечание" указана масса одной детали в кг.

39

7509/5

Изм.	Лист	№ документа	Подп.	Дата
Нач. отд.		Рыбкина		
Гл. констр.		Лапкин		
Рук. гр.		Смирнова		
Н. контр.		Айзенштат		
Провер.		Смирнова		

ТП 409-29-65 КЭЖИ-МН3, МН4

Изделия закладные МН3, МН4

Лит.	Масса	Масштаб
Р	Сле. таблицу	
Лист	Листов 1	

Госстрой СССР Проектный институт № 2 г. Москва

Инв. № подл. | Подп. и дата

Копировал: Формат А4

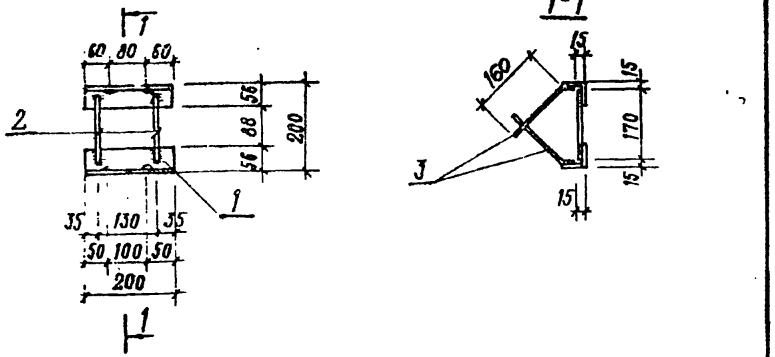

Формат	Зона	Поз.	Обозначение	Наименование	Кол.	Примеч.
				Детали		
		1		∠56×5 ГОСТ 8509-72* / Вст3кп2 ГОСТ 380-71** ℓ=200	2	0.9
		2		ф 10 AII; ℓ=170	2	0.1
		3		ф 10 AII; ℓ=200	4	0.1

1. Все детали без чертежа.
2. В спецификации в графе „Примечание" указана масса одной детали в кг.
3. Материал деталей – арматурная сталь по ГОСТ 5781-75.
4. Сварку производить электродами типа Э42 по ГОСТ 9467-75 в соответствии с СН 393-78.

7609/5

Изм.	Лист	№ докум.	Подпись	Дата
Нач. отд.		Рыбкина		
Гл. конст.		Лапкин		
Рук. гр.		Смирнова		
Техник		Беляева		
Проверил		Смирнова		

ТП 409-29-65 КЭСИ-МН 5

Изделие закладное МН 5

Лит.	Масса	Масштаб
Р	2.4 кг	1:10
Лист	Листов 1	

Госстрой СССР
Проектный институт № 2
г. Москва

Инв. № подл. | Подп. и дата

Копировал: Формат А1Б

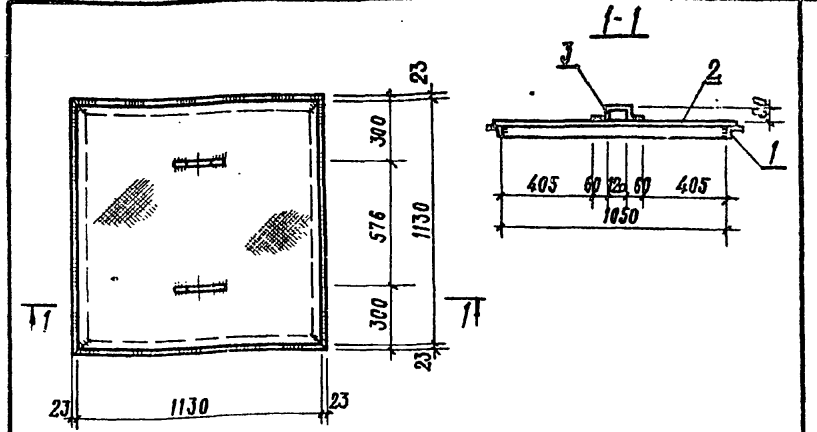

Формат	Зона	Поз.	Обозначение	Наименование	Кол.	Примеч.
				Детали		
		1		∠63×6 ГОСТ 8509-72 / Вст3кп2 ГОСТ 380-71** ℓ=1176	4	6.7
		2		-6-6 ГОСТ 8568-77 / Вст3кп2 ГОСТ 380-71** 1.28 м²	1	64.0
		3		ф 10 AI; ℓ=360	2	0.2

1. Все детали без чертежа.
2. В спецификации в графе „Примечание" указана масса одной детали в кг.
3. Материал деталей – арматурная сталь по ГОСТ 5781-75.
4. Сварку производить электродами типа Э42 по ГОСТ 9467-75 в соответствии с СН 393-78.

40

7609/5

Изм.	Лист	№ документа	Подп.	Дата
Нач. отд.		Рыбкина		
Гл. констр.		Лапкин		
Рук. гр.		Смирнова		
Техник		Беляева		
Проверил		Смирнова		

ТП 409-29-65 КЭСИ-ЩС-1

Щит стальной ЩС-1

Лит.	Масса	Масштаб
Р	91.2 кг	1:20
Лист	Листов 1	

Госстрой СССР
Проектный институт № 2
г. Москва

Инв. № подл. | Подп. и дата

Копировал: Формат А1Б

Альбом III

Типовой проект 409-29-65

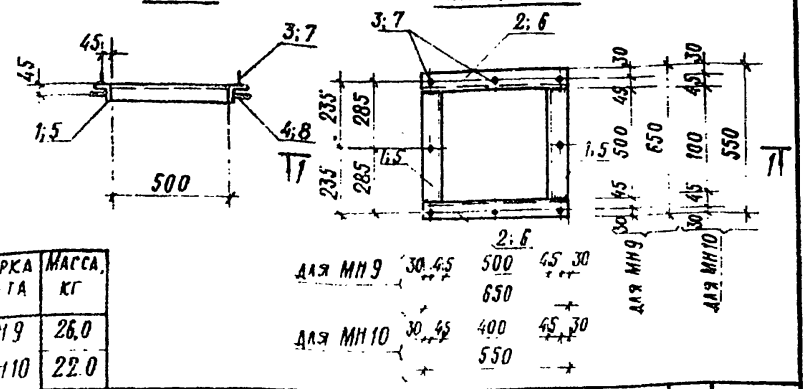

Марка эл-та	Масса, кг
МН 9	26,0
МН 10	22.0

Формат	Зона	Поз.	Обозначение	Наименование		Кол.	Примеч.
				Детали			
				МН 9			
		1		∠75×6 ГОСТ 8509-72 / В Ст.3 КП2 ГОСТ 380-71*	ℓ=500	2	3.5
		2		∠75×6 ГОСТ 8509-72 / В Ст 3 КП 2 ГОСТ 380-71*	ℓ=650	2	4.5
		3		ф 12АI,	ℓ=60	8	0.1
		4		75×6 ГОСТ 103-76 / В Ст 3 КП2 ГОСТ 380-71*	ℓ=650	4	2.3
				МН 10			
		5		∠75×6 ГОСТ 8509-72 / В Ст 3 КП2 ГОСТ 380-71*	ℓ=400	2	2.8
		6		∠75×6 ГОСТ 8509-72 / В Ст.3 КП2 ГОСТ 380-71*	ℓ=550	2	3.8
		7		ф 12АI;	ℓ=60	8	0.1
		8		-75×6 ГОСТ 103-76 / В Ст 3 КП2 ГОСТ 380-71*	ℓ=550	4	2.0

1. Все детали без чертежа
2. Материал деталей - сталь по ГОСТ 5781-75
3. Сварку производить в соответствии с СН 393-78
4. Электроды Э42 по ГОСТ 9467-75

7609/5

ТП 409-29-65 КЖИ МН9 МН10

Изм.	Лист	№ документа	Подпись	Дата
Нач. отд.		Рыбкина		
Гл. конст.		Лапкин		
Рук. гр.		Смирнова		
Техник		Беляева		
Проверил		Смирнова		

Изделия закладные МН9. МН10

Лит.	Масса	Масштаб
Р	см табл.	1:20

Лист | Листов 1

Госстрой СССР ПРОЕКТНЫЙ ИНСТИТУТ №2 г. Москва

Инв. № подл. | Подп. и дата

Копировал | Формат 11

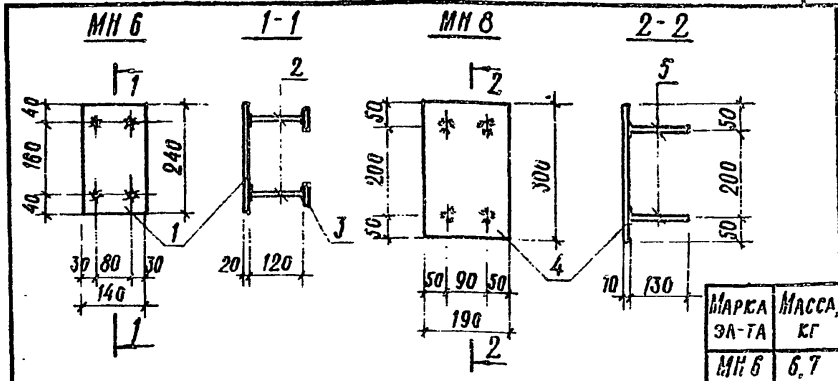

Марка эл-та	Масса, кг
МН 6	6,7
МН 8	4,9

Формат	Зона	Поз.	Обозначение	Наименование		Кол.	Примеч.
				Детали			
				МН 6			
		1		-140×20 ГОСТ 103-76 / В Ст 3 КП2 ГОСТ 380-71*	ℓ=240	1	5.3
		2		ф 14АIII;	ℓ=120	4	0.14
		3		-50×10 ГОСТ 103-76 / В Ст 3 КП 2 ГОСТ 380-71*	ℓ=50	4	0.2
				МН 8			
		4		-190×10 ГОСТ 103-76 / В Ст. 3 КП 2 ГОСТ 380-71*	ℓ=300	1	4.5
		5		ф 10АII;	ℓ=130	4	0.1

1. Все детали без чертежа.
2. Материал деталей - сталь класса АII по ГОСТ 5781-75 класс АIII по ГОСТ 5.1459-72.*
3. Сварку производить в соответствии с СН 393-78
4. Электроды Э42 по ГОСТ 9467-75.

41

7609/5

ТП 409-29-65 КЖИ МН6. МН8

Изм.	Лист	№ документа	Подпись	Дата
Нач. отд.		Рыбкина		
Гл. конст.		Лапкин		
Рук. гр.		Смирнова		
Техник		Беляева		
Проверил		Смирнова		

Изделия закладные МН 6. МН8

Лит.	Масса	Масштаб
Р	см табл.	1:10

Лист | Листов 1

Госстрой СССР ПРОЕКТНЫЙ ИНСТИТУТ №2 г. Москва

Инв. № подл. | Подп. и дата

Копировал | Формат 11

Альбом III

Типовой проект 409-29-65

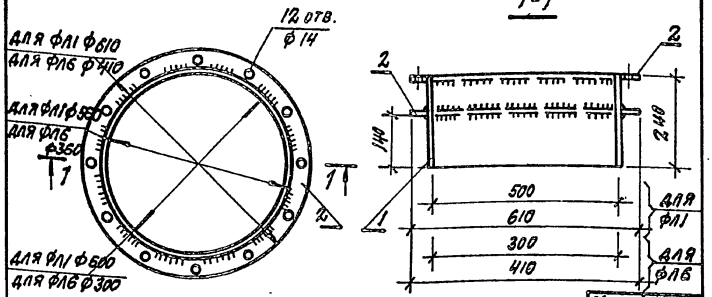

Марка издел.	Масса, кг
фл1	26.0
фл6	16.0

Формат	Зона	Поз.	Обозначение	Наименование	Кол.	Примеч.
				Детали		
				фл1		
		1		-234×6; ГОСТ 103-76; ℓ=1570	1	17.6
		2		-50×6; ГОСТ 103-76; ℓ=1760	2	4.2
				фл6		
		1		-234×6; ГОСТ 103-76; ℓ=950	1	10.6
		2		-50×6; ГОСТ 103-76; ℓ=1130	2	2.1

1. В спецификации в графе „Примечание" указана масса одной детали в кг.
2. Материал деталей - сталь ВСт3кп2 по ГОСТ 380-71*.

7609/5

Изм.	Лист	№ докум.	Подп.	Дата
Нач.отд.		Рыбкина		
Гл.конст.		Лапкин		
Рук.гр.		Смирнова		
Техник		Беляева		
Провер.		Смирнова		

ТП 409-29-65 КЭИ-фл1; фл6

Изделия закладные фл1; фл6

Лит.	Масса	Масштаб
Р	См. табл.	1:10
Лист	Листов 1	

Госстрой СССР Проектный институт №2 г. Москва

Копировал: Формат А4

Инв. № подл. | Подп. и дата

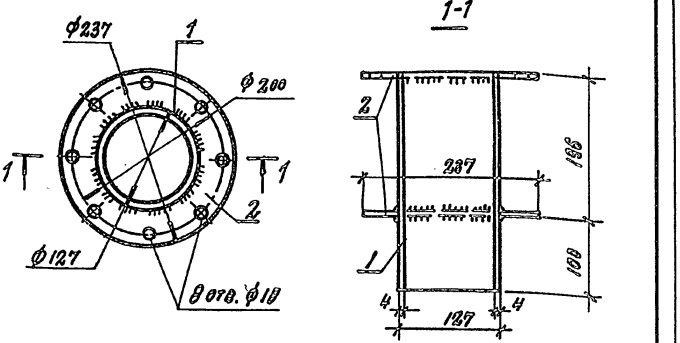

Формат	Зона	Поз.	Обозначение	Наименование	Кол.	Примечание
				Детали		
		1		Труба ф127 ГОСТ 8732-78* ℓ=289	1	3.5
		2		-56×6; ГОСТ 103-76 ℓ=740	2	1.6

1. В спецификации в графе „Примечания" указана масса одной детали в кг.
2. Материал деталей - сталь ВСт3кп2 по ГОСТ 380-71*.

42

7609/5

Изм.	Лист	№ докум.	Подп.	Дата
Нач.отд.		Рыбкина		
Гл.конст.		Лапкин		
Рук.гр.		Смирнова		
Инжен.		Кадыкова		
Провер.		Смирнова		

ТП 409-29-65 КЭИ-фл3

Изделие закладное фл3

Лит.	Масса	Масштаб
Р	6.7	1:50
Лист	Листов 1	

Госстрой СССР Проектный институт №2 г. Москва

Копировал: Формат А4

Инв. № подл. | Подп. и дата

Альбом III

Типовой проект 409-29-65

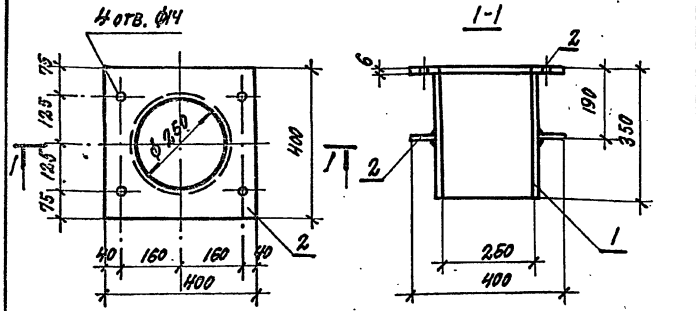

Формат	Зона	Поз.	Обозначение	Наименование	Кол.	Примеч.
				Детали		
		1		-344х6; ГОСТ 103-76; ℓ=790	1	12.8
		2		-400х6; ГОСТ 103-76; ℓ=400	2	7.5

1. В спецификации в графе „примечание" указана масса одной детали в кг.
2. Материал деталей – сталь ВСт3кп2 по ГОСТ 380-71*.

7609/5

Изм.	Лист	№ докум.	Подп.	Дата
Нач. отд.		Рыбкина		
Гл. конст.		Лапкин		
Рук. гр.		Смирнова		
Техник		Беляева		
Провер.		Смирнова		

ТП 409-29-65 КЖИ-ФЛ4

Изделие закладное ФЛ4

Лит.	Масса	Масштаб
Р	27.8	1:10

Лист | Листов 1

Госстрой СССР Проектный институт №2 г. Москва

Инв. № подл. | Подп. и дата

Копировал: Формат 11в

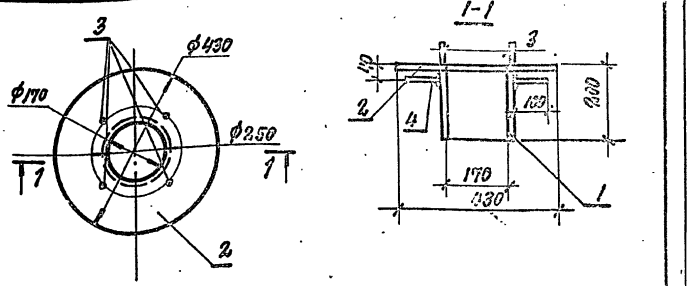

Формат	Зона	Поз.	Обозначение	Наименование	Кол.	Примеч.
				Детали		
		1		-194х6; ГОСТ 103-76; ℓ=570	1	4.9
		2		-430х6; ГОСТ 103-76; ℓ=430	1	0.7
		3		ф10АΣ ℓ=90	4	0.1
		4		-100х6; ГОСТ 103-76; ℓ=100	2	0.5

1. В спецификации в графе „примечание" указана масса одной детали в кг.
2. Материал деталей – сталь ВСт3кп2 по ГОСТ 380-71*, арматурная сталь по ГОСТ 5781-75.

43

7609/5

Изм.	Лист	№ докум.	Подп.	Дата
Нач. отд.		Рыбкина		
Гл. конст.		Лапкин		
Рук. гр.		Смирнова		
Техник		Беляева		
Провер.		Смирнова		

ТП 409-29-65 КЖИ-ФЛ2

Изделие закладное ФЛ2

Лит.	Масса	Масштаб
Р	15.0	1:10

Лист | Листов 1

Госстрой СССР Проектный институт №2 г. Москва

Инв. № подл. | Подп. и дата

Копировал: Формат 11в

Типовой проект 409-29-65 Альбом III

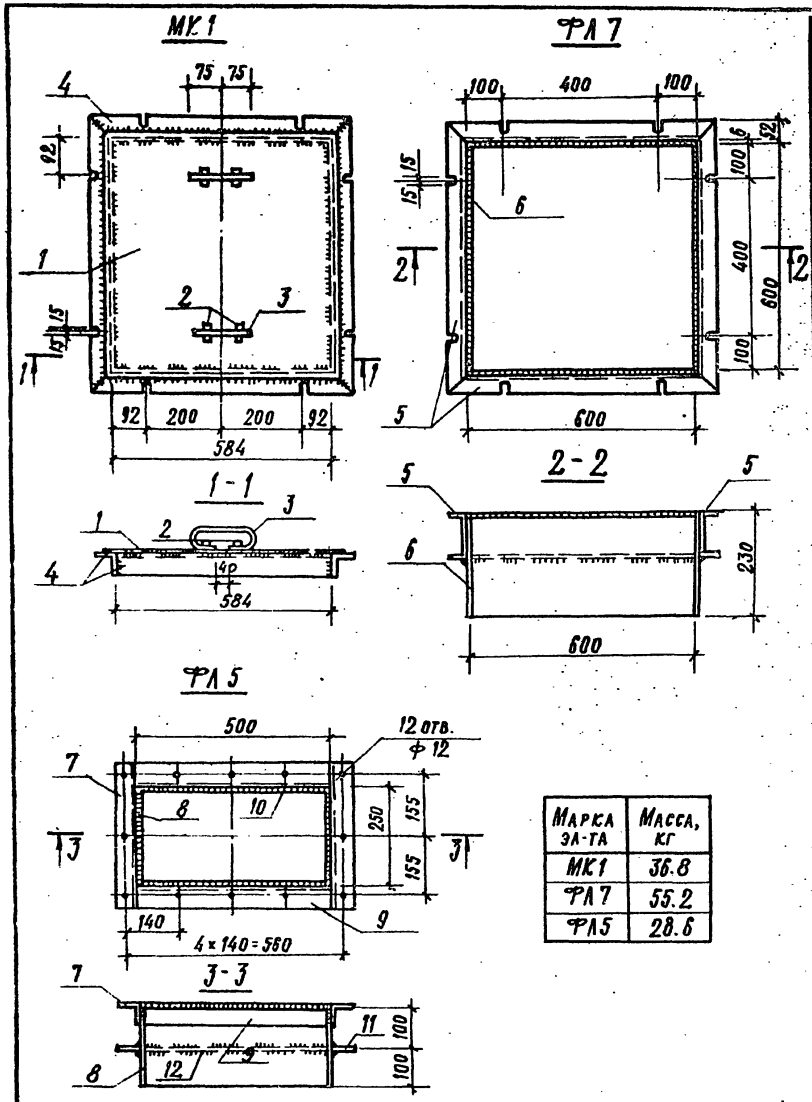

Марка эл-та	Масса, кг
МК1	36.8
ФЛ7	55.2
ФЛ5	28.6

Формат	Зона	Поз.	Обозначение	Наименование	Кол.	Примеч.
				Детали		
				МК1		
		1		-630×6; ГОСТ 82-70; ℓ=620	1	18.4
		2		-30×6; ГОСТ 103-76; ℓ=70	4	0.1
		3		ф18АI; ГОСТ 5781-75; ℓ=400	2	0.8
		4		∠63×6; ГОСТ 8509-72; ℓ=710	4	4.1
				ФЛ7		
		5		[12; ГОСТ 8240-72; ℓ=715	4	7.5
		6		-220×6; ГОСТ 82-70; ℓ=605	4	6.3
				ФЛ5		
		7		∠63×6; ГОСТ 8509-72; ℓ=370	2	2.1
		8		-190×6; ГОСТ 82-70; ℓ=255	2	2.3
		9		∠63×6; ГОСТ 8509-72; ℓ=500	2	2.9
		10		-190×6; ГОСТ 82-70; ℓ=505	2	4.5
		11		-60×6; ГОСТ 103-76; ℓ=370	2	1.1
		12		-60×6; ГОСТ 103-76; ℓ=500	2	1.4

1. В спецификации в графе „Примечание" указана масса одной детали в кг.
2. Материал деталей – сталь ВСТ 3КП2 по ГОСТ 380-71 и арматурная сталь по ГОСТ 5781-75.

44

7609/5

ТП 409-29-65 КЖИ МК1, ФЛ7, ФЛ5

Изм.	Лист	N докум.	Подп.	Дата
Нач. отд.		Рыбкина		
Гл. констр.		Лапкин		
Рук. гр.		Смирнова		
Инженер		Сергеева		
Провер.		Смирнова		

Изделия закладные МК1, ФЛ7, ФЛ5

Лит.	Масса	Масштаб
Р	см. табл.	1:10

Лист | Листов 1

Госстрой СССР
Проектный институт №2
г. Москва

Копировал Формат

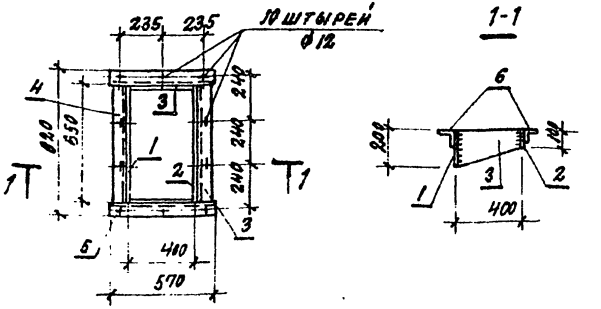

Формат	Зона	Поз.	Обозначение	Наименование	Кол.	Примечание
				ДЕТАЛИ		
		1		-200х6 ГОСТ 103-76 / ВСТ 3 КП 2 ГОСТ 380-71	1	6.1
		2		-100х6 ГОСТ 103-76 / ВСТ 3 КП 2 ГОСТ 380-71	1	3.1
		3		-200х6 ГОСТ 103-76 / ВСТ 3 КП 2 ГОСТ 380-71	2	3.8
		4		L 75х6 ГОСТ 8509-72 / ВСТ 3 КП 2 ГОСТ 380-71	1	4.6
		5		L 75х6 ГОСТ 8509-72 / ВСТ 3 КП 2 ГОСТ 380-71		3.9
		6		Ф12 А I	10	0.1

1. В спецификации в графе „Примечание" указана масса одной детали.
2. Материал деталей – арматурная сталь по ГОСТ 5781-75
3. Сварку производить в соответствии с СН393-78.

7609/5

			ТП 409-29-65	КЖИ-фл8	
Изм.	Лист	№ докум.	Подп.	Дата	
Нач.отд.		Рыбкина			Изделие закладное фл8
Гл.конст.		Лапкин			
Рук.гр.		Смирнова			
Инжен.		Кадыкова			
Провер.		Смирнова			

Лит.	Масса	Масштаб
Р	38.8	1:20
Лист	Листов 1	

Госстрой СССР Проектный институт №2 г. Москва

Копировал

Формат А1

МН17; МН17а

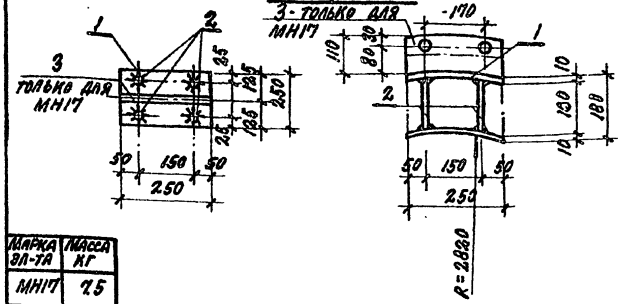

Марка эл-та	Масса кг
МН17	7.5
МН17а	5.3

45

Формат	Зона	Поз.	Обозначение	Наименование	Кол.	Примечание
				ДЕТАЛИ		
				МН17		
		1		-250х10 ГОСТ 103-76 / ВСТ 3 КП 2 ГОСТ 380-71	1	4.9
		2		Ф12 А II	4	0.1
		3		-110х10 ГОСТ 103-76 / ВСТ 3 КП 2 ГОСТ 380-71	1	2.2
				МН17а		
		1		-250х10 ГОСТ 103-76 / ВСТ 3 КП 2 ГОСТ 380-71	1	4.9
		2		Ф12 А II	4	0.1

1. В спецификации в графе „Примечание" указана масса одной детали в кг.
2. Материал деталей – арматурная сталь ГОСТ 5781-75.
3. Сварку производить в соответствии с СН393-78.

7609/5

			ТП 409-29-65	КЖИ-МН17; МН17а	
Изм.	Лист	№ докум.	Подп.	Дата	
Нач.отд.		Рыбкина			Изделия закладные МН-17, МН-17а
Гл.конст.		Лапкин			
Рук.гр.		Смирнова			
Инжен.		Сергеева			
Провер.		Смирнова			

Лит.	Масса	Масштаб
Р	См. табл.	1:10
Лист	Листов 1	

Госстрой СССР Проектный институт №2 г. Москва

Инв.№ подл. | Подп. и дата

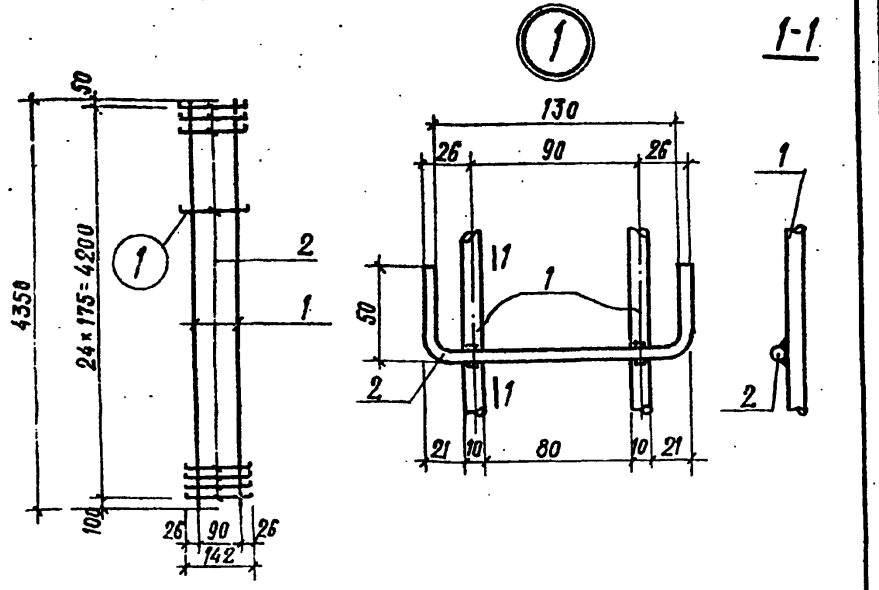

Формат	Зона	Поз.	Обозначение	Наименование		Кол.	Примеч.
				Детали			
		1		ф 10 AI	ℓ=4350	2	2.7
		2		ф 6 AI	ℓ=240	25	0.1

1. В спецификации в графе „Примечание" указана масса одной детали в кг.
2. Материал деталей - арматурная сталь по ГОСТ 5781-75.
3. Каркасы изготовлять контактной точечной сваркой в соответствии с требованиями ГОСТ 14098-68 и СН-393-78.

7609/5

Изм.	Лист	№ документа	Подпись	Дата
Нач. отд.		Рыбкина		
Гл. конст.		Лапкин		
Рук. гр.		Смирнова		
Инженер		Садыкова		
Провер.		Смирнова		

ТП 409-29-65 КЭЖИ-КР8

Каркас плоский КР8

Лит.	Масса	Масштаб
Р	7.9	1:50
Лист	Листов 1	

Госстрой СССР
Проектный институт № 2
г. Москва

Копировал: Формат 11

Типовой проект Альбом

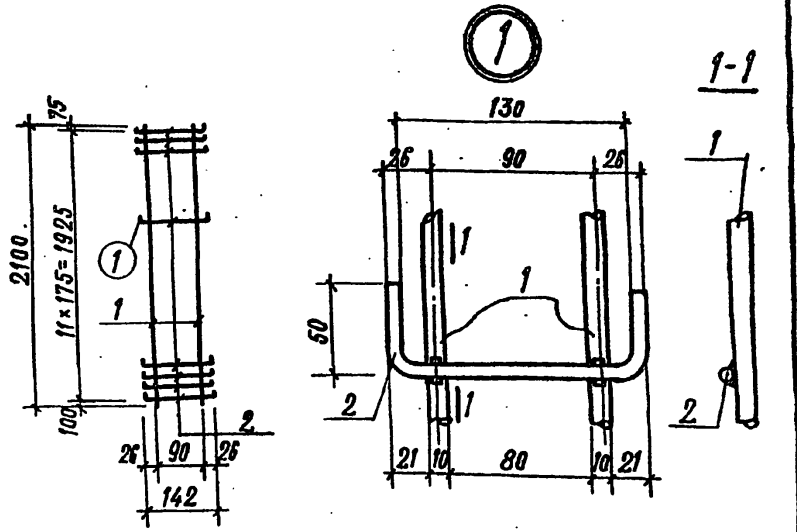

Формат	Зона	Поз.	Обозначение	Наименование		Кол.	Примеч.
				Детали			
		1		ф 10 AI	ℓ=2100	2	1.3
		2		ф 6 AI	ℓ=240	12	0.1

1. Все детали без чертежа.
2. В спецификации в графе „Примечание" указана масса одной детали в кг.
3. Материал деталей - арматурная сталь по ГОСТ 5781-75.
4. Каркасы изготовлять контактной точечной сваркой в соответствии с требованиями ГОСТ 14098-68 и СН 393-78.

7609/5 46

Изм.	Лист	№ документа	Подпись	Дата
Нач. отд.		Рыбкина		
Гл. конст.		Лапкин		
Рук. гр.		Смирнова		
Исполн.		Розова		
Провер.		Смирнова		

ТП 409-29-65 КЭЖИ-КР9

Каркас плоский КР9

Лит.	Масса	Масштаб
Р	3.8 кг	1:50
Лист	Листов 1	

Госстрой СССР
Проектный институт № 2
г. Москва

Инв. № подл. | Подп. и дата

Копировал: Формат 11

Типовой проект 409-29-65 Альбом III

Формат	Зона	Поз.	Обозначение	Наименование	Кол.	Примечание
				Документация		
			КЖИ-СБ-1-1÷СБ-1-1А;Б;В;Г СБ-1-2÷СБ-1-2А;Б;В;Г	Сборочные чертежи		л. 1; 2; 3
				Сборочные единицы и детали		
		1	КЖИ-КП4; КП5	Каркас пространственный КП4	1	
		2		Стержни одиночные	2	
				Материалы		
				Бетон марки 300	0,66	м³

7609/5

Изм.	Лист	№ докум.	Подп.	Дата	ТП 409-29-65 КЖИ- СБ-1-1÷СБ-1-1А;Б;В;Г СБ-1-2÷СБ-1-2А;Б;В;Г			
Нач. отд.		Рыбкина			Стенки СБ-1-1; СБ-1-1А; СБ-1-1Б; СБ-1-1В; СБ-1-1Г; СБ-1-2; СБ-1-2А; СБ-1-2Б; СБ-1-2В; СБ-1-2Г	Лит.	Лист	Листов
Гл. конс.		Лапкин				Р		1
Рук. гр.		Смирнова				Госстрой СССР ПРОЕКТНЫЙ ИНСТИТУТ №8 г. Москва		
Инженер		Кадыкова						
Провер.		Смирнова						

Инв. № подл. | Подп. и дата

Копировал: Формат

Формат	Зона	Поз.	Обозначение	Наименование	Кол.	Примечание
				Документация		
			КЖИ-СБ-2-1; СБ-2-1А; СБ-2-1Г; СБ-2-1Ж	Сборочные чертежи		
			КЖИ-СБ-1-1÷СБ-1-1А,Б,В,Г СБ-1-2÷СБ-1-2А,Б,В,Г	Сборочный чертеж		л. 2
			то же	Сборочный чертеж		л. 3
				Сборочные единицы и детали		
				Стенки СБ-2-1А; СБ-2-1Г		
		3	КЖИ-КП4; КП5	Каркас пространственный КП5	1	
		2		Стержни одиночные	2	
		4	КЖИ-МН19	Изделие закладное МН19	1	
				Материалы		
				Бетон марки 300	0,66	м³
				Переменные данные		
				Стенки СБ-2-1; СБ-2-1Ж		
		5	КЖИ-МН22	Изделие закладное МН22	1	

47

7609/5

Изм.	Лист	№ докум.	Подп.	Дата	ТП 409-29-65 КЖИ- СБ-2-1; СБ-2-1А; СБ-2-1Г; СБ-2-1Ж			
Нач. отд.		Рыбкина			Стенки СБ-2-1; СБ-2-1А; СБ-2-1Г; СБ-2-1Ж	Лит.	Лист	Листов
Гл. конс.		Лапкин				Р		1
Рук. гр.		Смирнова				Госстрой СССР ПРОЕКТНЫЙ ИНСТИТУТ №8 г. Москва		
Инженер		Кадыкова						
Провер.		Смирнова						

Инв. № подл. | Подп. и дата

Копировал: Грабовая Формат

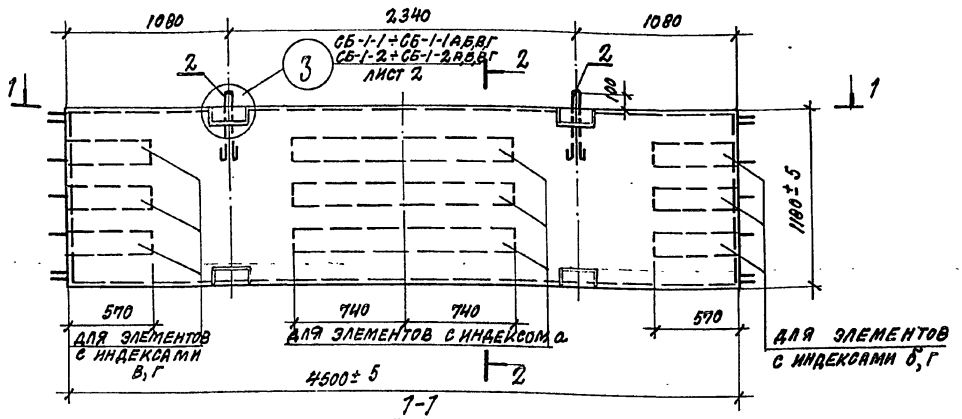

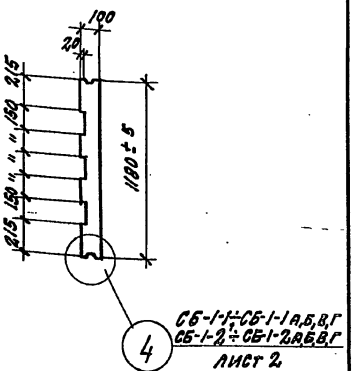

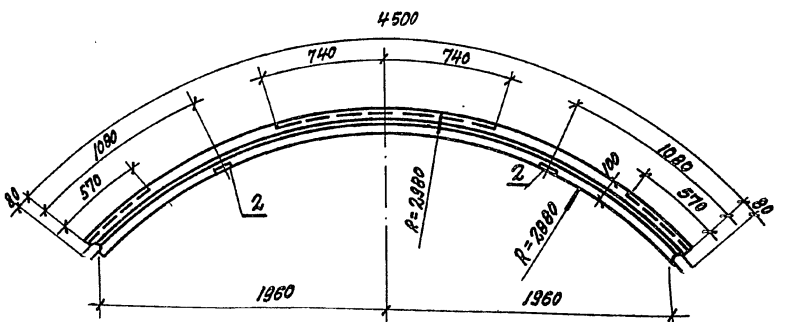

Выборка стали на один элемент, кг

Марка эл-та	Арматурные изделия: Арматурная сталь ГОСТ 5781-75 Класс AII Ø мм 8	12	Итого	Класс AII Ø мм 10	Итого	Арматурная сталь ГОСТ 5.1459-72* Класс AIII Ø мм 10	Итого	Арматурная сталь ГОСТ 6727-75 Класс AI Ø мм 5	Итого	Профильная сталь Ø мм 8	Итого	Всего
СБ-1-1÷СБ-1-1г	1.1	2.0	3.1	39.3	39.3	2.9	2.9	6.4	6.4	4.0	4.0	55.7
СБ-1-2÷СБ-1-2г	1.1	2.0	3.1			42.2	42.2	6.4	6.4	4.0	4.0	55.7

Изм.	Лист	№ докум.	Подп.	Дата
Нач. отд.		Рыбкина		
Гл. конст.		Лапкин		
Рук. гр.		Смирнова		
Инжен.		Кадыкова		
Провер.		Смирнова		

7709-29-65 КЖИ- СБ-1-1÷СБ-1-1АБВГ СБ-1-2÷СБ-1-2АБВГ СБ

Стенки СБ-1-1; СБ-1-1а; СБ-1-1б; СБ-1-1в, СБ-1-1г; СБ-1-2, СБ-1-2А, СБ-1-2Б, СБ-1-2В, СБ-1-2Г. Сборочный чертеж

Лит.	Масса	Масштаб
Р	—	1:25

Лист 1 Листов 1

Госстрой СССР Проектный институт №2 г. Москва

7609/15

Инв. № подл. | Подп. и дата

Типовой проект 409-29-65 Альбом III

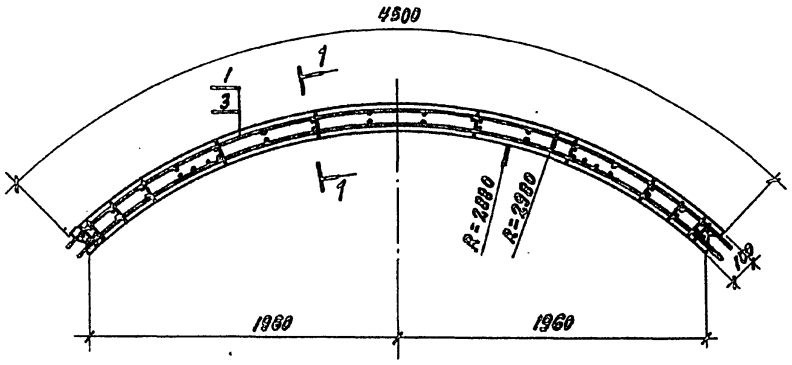

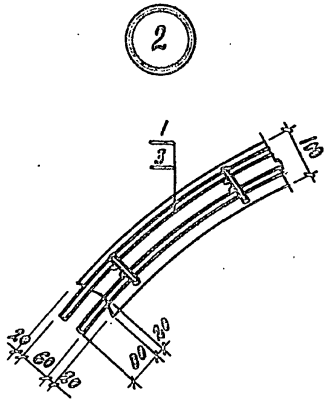

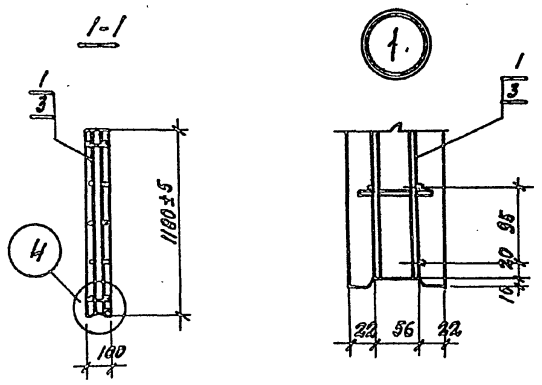

49

7609/5

						ТП 409-29-65 КЖИ -	СБ-1-1÷СБ-1-1а,б,в,г СБ-1-2÷СБ-1-2а,б,в,г	СБ
Изм.	Лист	№ докум.	Подп.	Дата		Стенки СБ-1-1; СБ-1-1а; СБ-1-1б; СБ-1-1в; СБ-1-1г; СБ-1-2; СБ-1-2а; СБ-1-2б, СБ-1-2в; СБ-1-2г. Сборочный чертеж	Лит.	Масса	Масштаб
Нач.отд.		Рыбкина					Р	—	1:25 1:10
Гл. конст.		Лапкин					Лист	Листов 3	
Рук. гр.		Старцова					Госстрой СССР Проектный институт Г 2, г. Москва		
Инженер		Кадыкова							
Провер.		Старцова							

Инв. № подл. | Подп. и дата

Копировал:

Формат А4

Типовой проект 409-29-65 Альбом III

Формат	Зона	Поз.	Обозначение	Наименование	Кол.	Примечание
				Документация		
			КЭЖИ- СБ-2-1б; СБ-2-1в; СБ-2-1А; СБ-2-1Е СБ	Сборочные чертежи		
			КЭЖИ- СБ-1-1 ÷ СБ-1-1А;Б;В;Г СБ-1-2 ÷ СБ-1-2 А;Б;В;Г СБ	Сборочный чертеж		л. 2
			то же	Сборочный чертеж		л. 3
				Детали		
				Стенки СБ-2-1б; СБ-2-1А		
		1	КЭЖИ-КП4; КП5	Каркас пространственный КП4	1	
		2		Стержни одиночные	2	
		4	КЭЖИ - МН 19	Изделие закладное МН 19	1	
				Материалы		
				Бетон марки 300	0.66	м³
				Переменные данные		
				Стенки СБ-2-1в;		
		5	КЭЖИ - МН 22	Изделие закладное МН 22	1	
				Стенка СБ-2-1-Е		
			КЭЖИ - МН2	Изделие закладное МН 22	3	

7609/5

Изм.	Лист	№ докум.	Подп.	Дата	ТП 409-29-65 КЭЖИ- СБ-2-1б; СБ-2-1в; СБ-2-1А; СБ-2-1Е			
Нач. отд.	Рыбкина				Стенки СБ-2-1б; СБ-2-1в; СБ-2-1А; СБ-2-1Е	Лит.	Лист	Листов
Гл. конст.	Лапкин					Р		
Рук. гр.	Смирнова					Госстрой СССР ПРОЕКТНЫЙ ИНСТИТУТ №2. г. Москва		
Инженер	Кадыкова							
Проверил	Смирнова							

Инв. № подл. | Подп. и дата

Копировал

Формат

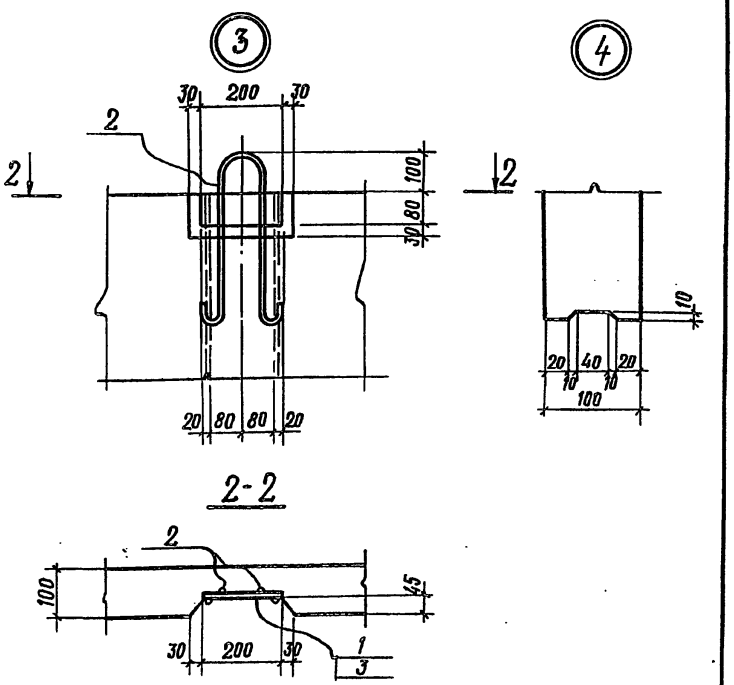

50

7609/5

Изм.	Лист	№ документа	Подпись	Дата	ТП 409-29-65 КЭЖИ- СБ-1-1 ÷ СБ-1-1А,Б,В,Г СБ-1-2 ÷ СБ-1-2А,Б,В,Г СБ			
Нач. отд.	Рыбкина				Стенки СБ-1-1; СБ-1-1А; СБ-1-1б, СБ-1-1в, СБ-1-1г, СБ-1-2; СБ-1-2А; СБ-1-2б; СБ-1-2в; СБ-1-2г; Сборочный чертеж	Лит.	Масса	Масштаб
Гл. конст.	Лапкин					Р		1:10
Рук. гр.	Смирнова					Лист	Листов 3	
Инженер	Кадыкова					Госстрой СССР ПРОЕКТНЫЙ ИНСТИТУТ №2 г. Москва		
Проверил	Смирнова							

Инв. № подл. | Подп. и дата

Копировал

Формат 11

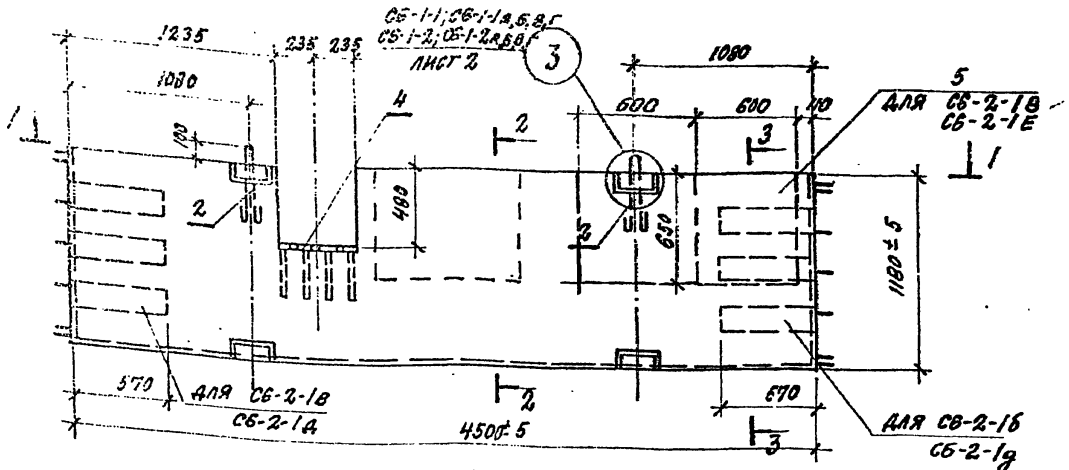

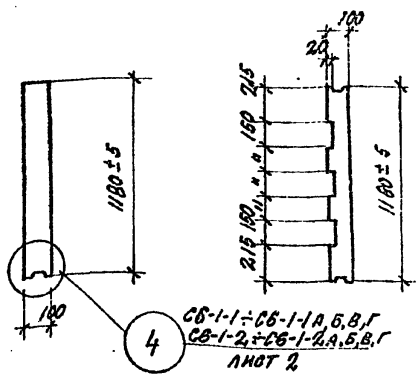

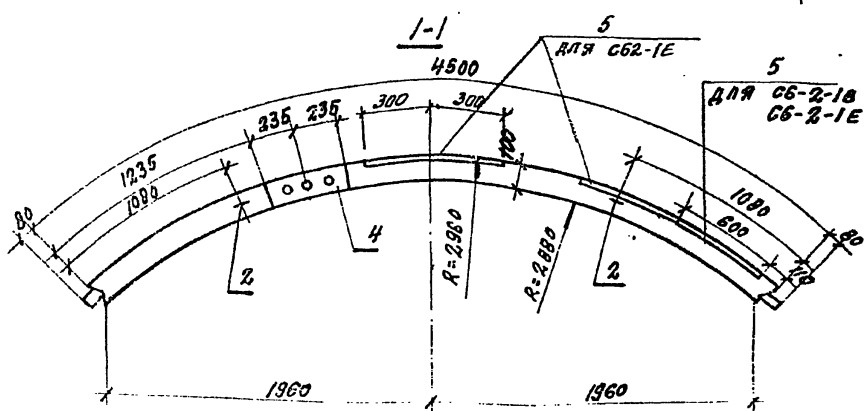

51

7609/5

Выборка стали на один элемент, кг

Марка эл-та	Арматурные изделия: Арматурная сталь ГОСТ 5781-75 класс AI, Ø мм 8	12	Итого	Ø мм 10	Итого	Арматурная сталь ГОСТ 5781-75 класс AII, Ø мм 10	Итого	Арматурная сталь ГОСТ 5781-75 класс AIII, Ø мм 5	Итого	Итого	Профильная сталь δ=6	Итого	Итого	Закладные изделия: Профильная сталь	Ø=6	Ø=12	Ø=20	Арматурная сталь ГОСТ 5781-75 класс AI, Ø мм 2	Итого	Всего
СБ-2-1В, СБ-2-1Е	1.1	2.0	3.1	39.3	39.3	2.9	2.9	6.4	6.4	4.0	4.0	55.7	3.6	30.6	3.6	3.1	39.5	96.6

Изм.	Лист	№ докум.	Подп.	Дата
Нач. отд.		Рыбкина		
Гл. конст.		Лапкин		
Рук. гр.		Мирнова		
Исполнил		Кадыкова		
Проверил		С. Мирнова		

ТП 409-29-65 КЭ и И - СБ-2-1Б; СБ-2-1В; СБ-2-1А; СБ-2-1Е СБ

Стенки СБ-2-1Б, СБ-2-1В, СБ-2-1А, СБ-2-1Е
Сборочный чертеж

Лит.	Масса	Масштаб
Р	—	1:25
Лист	Листов 1	

Госстрой СССР
Проектный институт №2
г. Москва

Копировал:

Формат 12 г

Типовой проект 409-29-65 Альбом III

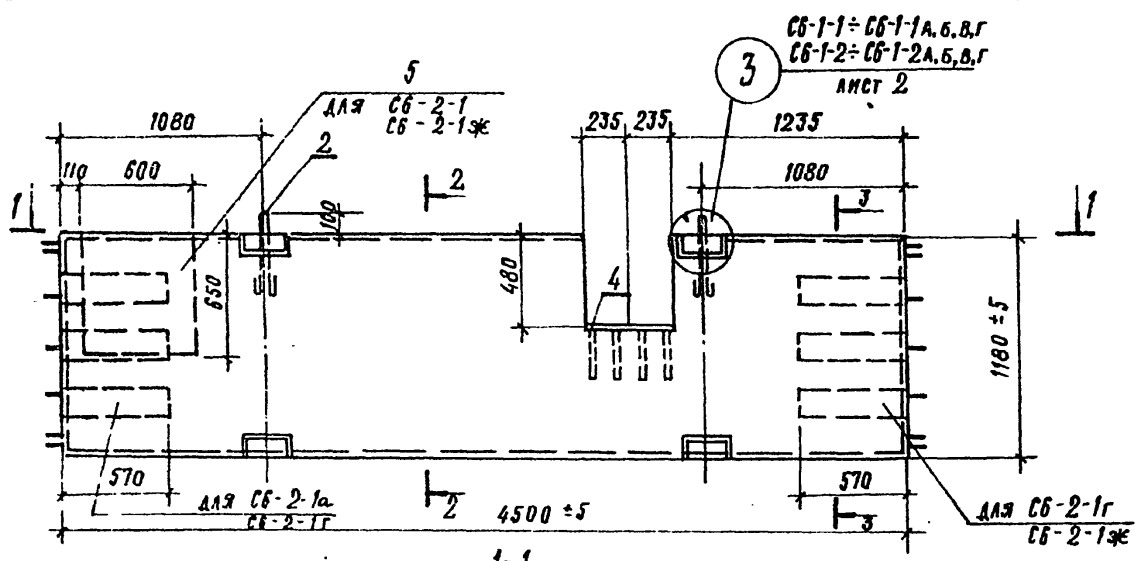

2-2

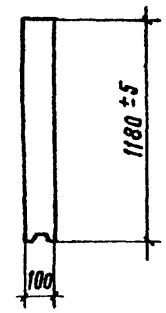

3-3

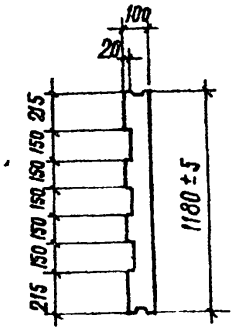

1-1

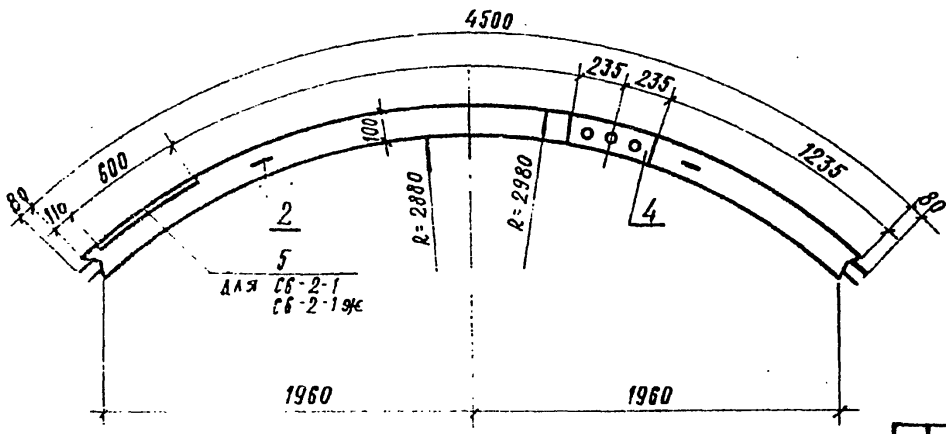

Выборка стали на один элемент, кг

Марка элемента	Арматурные изделия: Арматурная сталь ГОСТ 5781-75, класс А-I, ф мм 8	12	Итого	класс А-II, ф мм 10	Итого	Арматурная сталь ГОСТ 5.1459-72*, класс А-III, ф мм 10	Итого	Арматурная сталь ГОСТ 5781-75, класс В-I, ф мм 5	Итого	Профильная сталь б-8	Итого	Итого	Закладные изделия: Профильная сталь б-8	б-10	б-20	Арматурная сталь ГОСТ 5781-75, класс А-II, ф мм 12	Итого	Всего
СБ-2-1, СБ-2-1А, СБ-2-1г, СБ-2-1ж	1.1	2.0	3.1	39.3	39.3	2.9	2.9	6.4	6.4	4.0	4.0	55.7	3.6	30.6	3.6	2.1	39.9	95.6

Изм.	Лист	№ докум.	Подп.	Дата
Нач. отд.		Рыбкина		
Гл. конст.		Лапкин		
Рук. гр.		Смирнова		
Инженер		Кадыкова		
Проверил		Смирнова		

ТП 409-29-65 КЖИ-СБ-2-1А; СБ-2-1г СБ СБ-2-1; СБ-2-1ж

Стенки СБ-2-1, СБ-2-1А, СБ-2-1г, СБ-2-1ж

Сборочный чертеж

Аит.	Масса	Масштаб
Р	—	1:25

Лист | Листов 1

Госстрой СССР Проектный институт №2 г. Москва

52

1609/5

Копировал Формат

КП4; КП5

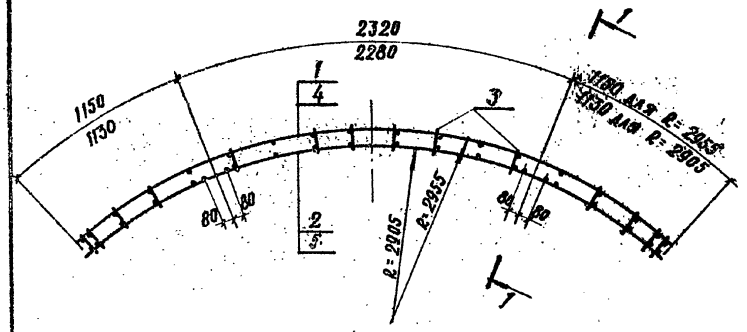

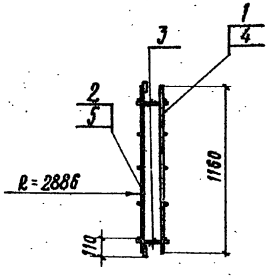

Позиция	Обозначение	Наименование		Кол.	Примечание
		Каркас пространственный КП4			
	Сборочные единицы	и детали			
1	КЭЖИ-С36, С37	Сетка	С37	1	
2	КЭЖИ-С38, С39	Сетка	С39	1	
3		Стержни одиночные		28	
		Каркас пространственный КП5			
	Сборочные единицы и детали				
4	КЭЖИ-С36, С37	Сетка	С36	1	
5	КЭЖИ-С38, С39	Сетка	С38	1	
3		Стержни одиночные		28	

53
7609/5

Изм.	Лист	№ докум.	Подпись	Дата	ТП 409-29-65 КЭЖИ-КП4; КП5
Нач. отд.		Рубежина			Каркас пространственный КП4; КП5
Гл. конст.		Калкин			
Рук. гр.		Сикирова			
Инженер		Сакыкова			
Проверил		Сикирова			

Лит.	Масса	Масштаб
Р		1:25

Лист | Листов

Госстрой СССР Проектный институт № 2 г. Москва

Копировал:

Формат 12Г

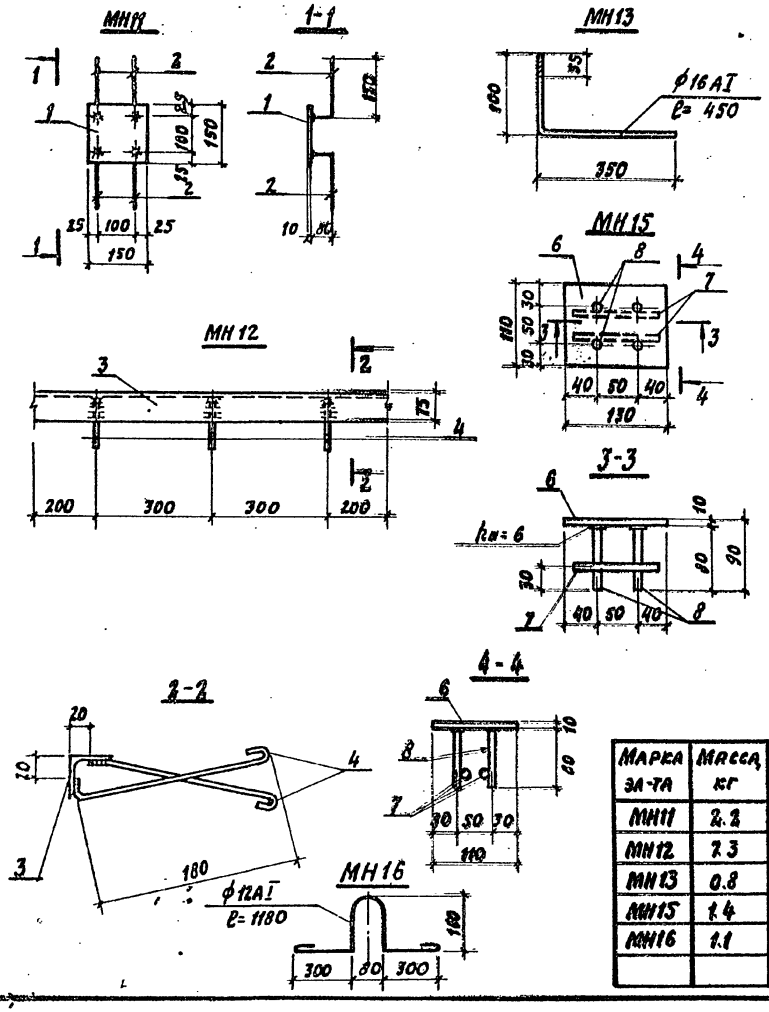

Формат	Зона	Поз.	Обозначение	Наименование	Кол.	Примеч.
				Детали		
				МН11		
		1		-150х10 ГОСТ 103-76 / В ст. 3 кп 2. ГОСТ 380-71* ℓ=150	1	1.8
		2		ф10АII ℓ= 230	4	0.1
				МН12		
		3		∠75х6 ГОСТ 8509-72 / В ст. 3 кп 2. ГОСТ 380-71* ℓ= 1000	1	6.9
		4		ф6АI ℓ=260	6	0.06
				МН 15		
		6		-110х10 ГОСТ 103-76 / В. ст. 3 кп 2 ГОСТ 380-71* ℓ= 430	1	1.1
		7		ф10АIII ℓ= 110	2	0.07
		8		ф10АIII ℓ= 80	4	0.05

1. В спецификации в графе „Примечание" указана масса одной детали в кг
2. Материал деталей сталь В Ст 3 кп 2 по ГОСТ 380-71 арматурная сталь АI, АII по ГОСТ 5781-75, АIII по ГОСТ 51459-72
3. Сварку производить в соответствии с СН393-78.
4. Электроды Э42 по ГОСТ 9467-75.

Марка эл-та	Масса, кг
МН11	2.2
МН12	7.3
МН13	0.8
МН15	1.4
МН16	1.1

54

7609/5

ТП 409-29-65 КЭЖИ-МН11÷МН13, МН15, МН16

Изм.	Лист	N докум.	Подп.	Дата
Нач. отд.		Рыбкина		
Гл. констр.		Лапкин		
Рук. гр.		Смирнова		
Техник		Беляева		
Проверил		Смирнова		

Изделия закладные МН11÷МН13; МН15, МН16

Лит.	Масса	Масштаб
Р	см. табл.	1:10

Лист | Листов 1

Госстрой СССР Проектный институт № 2 г. Москва

Копировал: Формат

МС-4

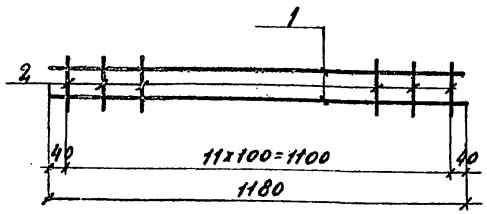

МС11; МС12

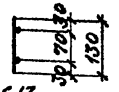

МС13

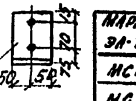

L160×100×9 ГОСТ 8510-72

Марка эл-та	Масса кг
МС4	1.5
МС11	0.1
МС12	0.1
МС13	1.8

ф10 AII ℓ=160 для МС11
ф10 AII ℓ=160 для МС12

Формат	Зона	Поз.	Обозначение	Наименование	Кол.	Примечание
				Детали		
				МС4		
		1		ф38 I ℓ=1180	2	0.13
		2		ф38 I ℓ=130	12	0.1

1. В спецификации в графе „Примечание" указана масса одной детали в кг.
2. Материал деталей - сталь арматурная класса B I по ГОСТ 6727-53* класс A II по ГОСТ 5781-75, класс A III по ГОСТ 5.1459-72.

7609/15

ТП 409-29-65 КЖИ-МС4; МС-11, МС-12, МС-13

Изм.	Лист	№ докум.	Подп.	Дата
Нач. отд.		Рыбкина		
Гл. констр.		Лапкин		
Рук. гр.		Смирнова		
Инженер		Кадикова		
Проверил		Смирнова		

Изделия соединительные МС-4, МС-11; МС-12, МС-13

Лит.	Масса	Масштаб
Р	см. табл.	

Лист	Листов

Госстрой СССР ПРОЕКТНЫЙ ИНСТИТУТ № 2 г. Москва

Копировал: Формат А4

1-1

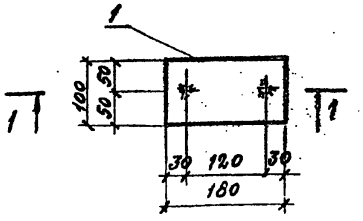

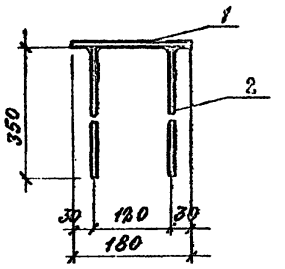

Формат	Зона	Поз.	Обозначение	Наименование	Кол.	Примеч.
				Детали		
		1		-100×10 ГОСТ 103-76 / Ст3 кп 2 ГОСТ 380-71*; ℓ=180	1	1.4
		2		ф10 AIII ℓ=350	2	0.2

1. В спецификации в графе „Примечание" указана масса одной детали в кг.
2. Материал деталей - арматурная сталь по ГОСТ 5781-75

55

7609/15

ТП 409-29-65 КЖЕН-МН 25

Изм.	Лист	№ документа	Подп.	Дата
Нач. отд.		Рыбкина		
Гл. констр.		Лапкин		
Рук. гр.		Смирнова		
Техник		Белдяева		
Проверил		Смирнова		

Изделие закладное МН 25

Лит.	Масса	Масштаб
Р	1.8 кг	

Лист	Листов 1

Госстрой СССР ПРОЕКТНЫЙ ИНСТИТУТ № 2 г. Москва

Инв. № подл. | Подп. и дата

Копировал: Формат А4

Альбом III

Типовой проект 409-29-65

МС-5

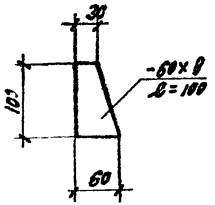

МС-6

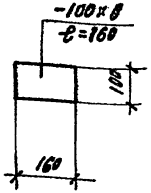

Марка эл-та	Масса кг
МС5	0.4
МС6	1.0

1. Материал деталей – Вст3кп2 по ГОСТ 380-71*.

7609/5

Изм.	Лист	№ докум.	Подп.	Дата	ТП 409-29-65 КЭЕИ-МС5; МС6	
Нач. отд.		Рыбкина			Изделия соединительные МС-5; МС-6	Лит. Р; Масса см. табл.; Масштаб 1:50
Гл. конст.		Лапкин				Лист; Листов 1
Рук. гр.		Смирнова				Госстрой СССР Проектный институт №2 г. Москва
Инженер		Кадыкова				
Провер.		Смирнова				

Инв. № подл. | Подп. и дата | Взам. инв. №

Копировал: Формат А1

МС-7

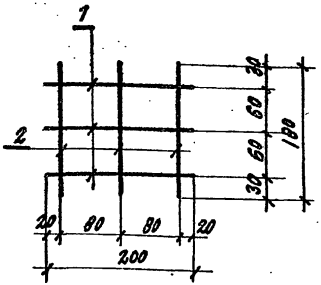

Формат	Зона	Поз.	Обозначение	Наименование	Кол.	Примечание
				Детали		
		1		ф 38I ℓ=200	3	0.03
		2		ф 38I ℓ=180	3	0.03

1. В спецификации в графе „Примечание" указана масса одной детали в кг.
2. Материал деталей – арматурная сталь по ГОСТ 6727-53*.

56

7609/5

Изм.	Лист	№ докум.	Подп.	Дата	ТП 409-29-65 КЭЕИ-МС7	
Нач. отд.		Рыбкина			Изделие соединительное МС-7	Лит. Р; Масса 0.18; Масштаб 1:50
Гл. конст.		Лапкин				Лист; Листов 1
Рук. гр.		Смирнова				Госстрой СССР Проектный институт №2 г. Москва
Инженер		Кадыкова				
Провер.		Смирнова				

Инв. № подл. | Подп. и дата | Взам. инв. №

Копировал: Формат А1

МС-8

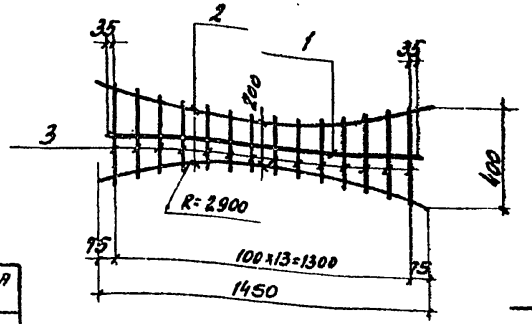

Марка эл-та	Масса кг
МС8	2.3
МС9	0.9

МС 9

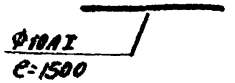

Формат	Зона	Поз.	Обозначение	Наименование	Кол.	Примечание
				Детали		
				МС8		
		1		Ф6АI e=1370	1	0.3
		2	"	Ф6АI e=1480	2	0.3
		3	"	Ф8АI $e_{ср}$=300	14	0.1

1 В спецификации в графе „Примечание" указана масса одной детали в кг.
2 Материал деталей - арматурная сталь по ГОСТ 5781-75.

7509/5

ТП 409-29-65 КЖИ-МС8; МС9

Изм.	Лист	№ документа	Подпись	Дата
Нач. отд.		Рыбкина		
Гл. конст.		Лапкин		
Рук. гр.		Смирнова		
Инженер		Кадыкова		
Проверил		Смирнова		

Изделия соединительные МС-8; МС-9

Лит.	Масса	Масштаб
Р	См. табл.	1:20

Лист | Листов 1

Госстрой СССР
ПРОЕКТНЫЙ ИНСТИТУТ № 2
г. Москва

Копировал: Формат 11

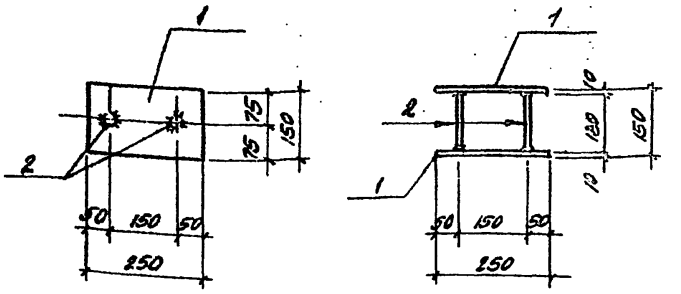

Формат	Зона	Поз.	Обозначение	Наименование	Кол.	Примечание
				Детали		
				МС 10		
		1		-150×10 ГОСТ 103-75 / В.СТ.3 кп2 ГОСТ 380-71 e=250	2	3.0
		2		Ф12АII ГОСТ 5781-75 e=130	2	0.1

1. В спецификации в графе „Примечание" указана масса одной детали в кг.

57

7609/5

ТП 409-29-65 КЖИ-МС10

Изм.	Лист	№ документа	Подпись	Дата
Нач. отд.		Рыбкина		
Гл. конст.		Лапкин		
Рук. гр.		Смирнова		
Инженер		Кадыкова		
Проверил		Смирнова		

Изделие соединительное МС-10

Лит.	Масса	Масштаб
Р	6.2	1:10

Лист | Листов 1

Госстрой СССР
ПРОЕКТНЫЙ ИНСТИТУТ № 2
г. Москва

Копировал Формат 11

Инв. № подл. | Подп. и дата

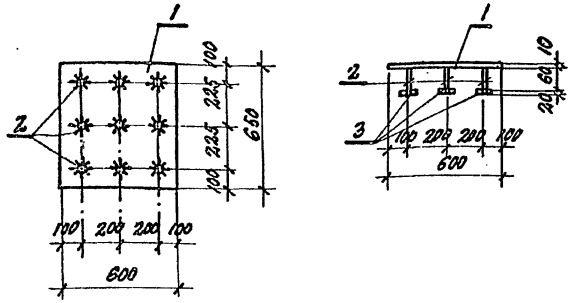

Формат	Зона	Поз.	Обозначение	Наименование	Кол.	Примечание
				Детали		
		1		-600х10 ГОСТ 103-76 Ст3 кп2 ГОСТ 380-71*	ℓ=660 1	30.6
		2		ф 12 А II	ℓ=100 9	0.1
		3		-50х20 ГОСТ 103-76 Ст3 кп2 ГОСТ 380-71*	ℓ=50 9	0.4

1. В спецификации в графе „Примечание" указана масса одной детали в кг.
2. Материал деталей – арматурная сталь по ГОСТ 5781-75.
3. Сварку производить электродами Э42 по ГОСТ 9467-75 в соответствии с СН 393-78.

7609/5

ТП 409-29-55 КЖИ-МН22

Изм.	Лист	№ докум.	Подп.	Дата
Нач. отд.		Рыбкина		
Гл. конст.		Лапкин		
Рук. гр.		Смирнова		
Инженер		Кадыкова		
Провер.		Смирнова		

Изделие закладное МН 2.2

Лит.	Масса	Масштаб
	35.1	1:20

Лист 1 Листов 1

Госстрой СССР Проектный институт №2 г. Москва

Копировал: Формат А1

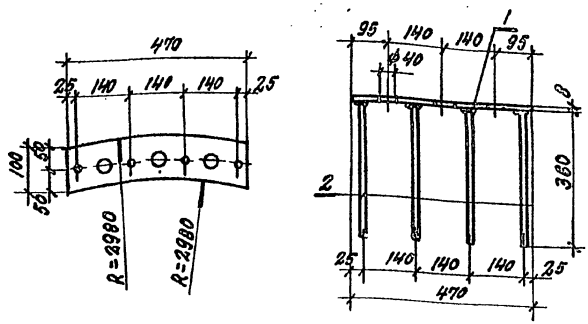

Формат	Зона	Поз.	Обозначение	Наименование	Кол.	Примечание
				Детали		
		1		-100х8 ГОСТ 103-76 Ст3 кп2 ГОСТ 380-71*	ℓ=470 1	3.6
		2		ф 12 А II	ℓ=360 4	0.3

1. В спецификации в графе „Примечание" указана масса одной детали в кг.
2. Материал деталей – арматурная сталь по ГОСТ 5781-75.
3. Сварку производить электродами Э42 по ГОСТ 9467-75 в соответствии с СН 393-78.

58

7609/5

ТП 409-29-65 КЖИ-МН19

Изм.	Лист	№ докум.	Подп.	Дата
Нач. отд.		Рыбкина		
Гл. конст.		Лапкин		
Рук. гр.		Смирнова		
Инженер		Кадыкова		
Провер.		Смирнова		

Изделие закладное МН 19

Лит.	Масса	Масштаб
Р	4.8	1:10

Лист 1 Листов 1

Госстрой СССР Проектный институт №2 г. Москва

Копировал: Формат А1

Инв. № подл. | Подп. и дата | Взам. инв. №

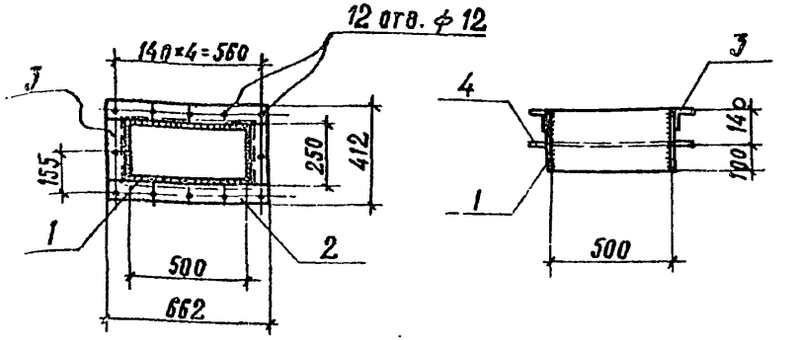

Формат	Зона	Поз.	Обозначение	Наименование	Кол.	Примечание
				Детали		
		1		-240×6 ГОСТ 103-76 / В Ст3кп2 ГОСТ 380-71* ℓ=1540	1	17.4
		2		∠75×6 ГОСТ 8509-72 / В Ст3кп2 ГОСТ 380-71* ℓ=662	2	4.6
		3		То же ℓ=250	2	1.9
		4		-75×6 ГОСТ 103-76 / В Ст3кп2 ГОСТ 380-71* ℓ=1880	1	6.6

1. В спецификации в графе „Примечание" указана масса одной детали в кг.
2. Сварку производить электродами Э42 по ГОСТ 9467-75 в соответствии с СН 393-78.

7609'5

-409-29-65 КЭСИ-МН 20

Изм.	Лист	№ документа	Подпись	Дата
Нач. отд.		Рыбкина		
Гл. конст.		Лапкин		
Рук. гр.		Смирнова		
Инженер		Кадыкова		
Проверил		Смирнова		

Изделие закладное МН 20

Лит.	Масса	Масштаб
Р	37.0	1:20
Лист	Листов 1	

Госстрой СССР Проектный институт №2 г. Москва

Копировал Формат А1

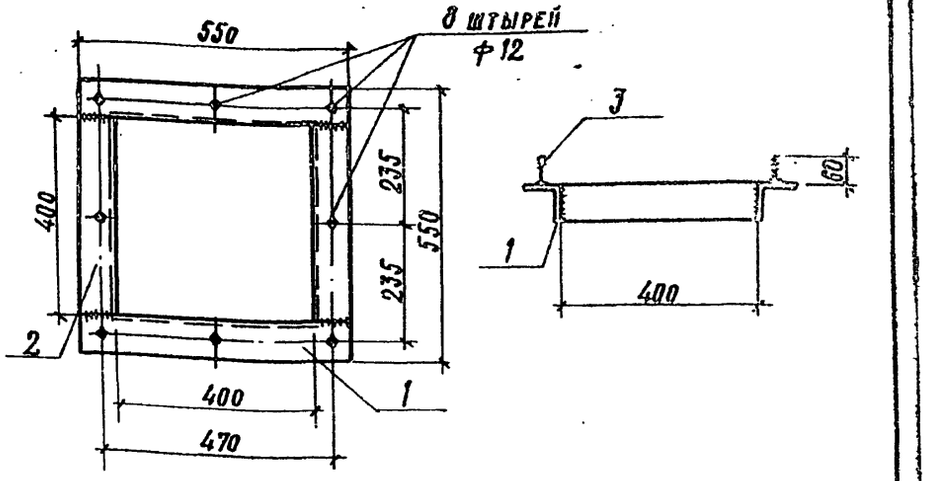

Формат	Зона	Поз.	Обозначение	Наименование	Кол.	Примечание
				Детали		
		1		∠75×6 ГОСТ 8509-72 / В Ст3кп2 ГОСТ 380-71* ℓ=550	2	3.8
		2		То же ℓ=400	2	2.8
		3		ф12 AI ℓ=60	3	0.1

1. В спецификации в графе „Примечание" указана масса одной детали в кг.
2. Материал деталей – арматурная сталь по ГОСТ 5781-75.
3. Сварку производить электродами Э42 по ГОСТ 9467-75 в соответствии с СН 393-78.

59

7609'5

-409-29-65 КЭСИ-МН 21

Изм.	Лист	№ документа	Подпись	Дата
Нач. отд.		Рыбкина		
Гл. конст.		Лапкин		
Рук. гр.		Смирнова		
Инженер		Кадыкова		
Проверил		Смирнова		

Изделие закладное МН 21

Лит.	Масса	Масштаб
Р	14.6	1:10
Лист	Листов	

Госстрой СССР Проектный институт №2 г. Москва

Инв. № подл. | Подп. и дата

Копировал Формат А1

Альбом III

Типовой проект 409-29-65

С41

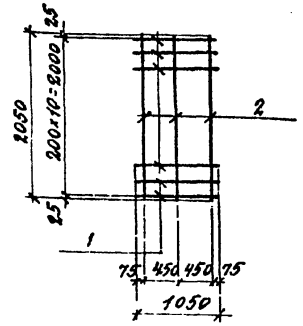

С42

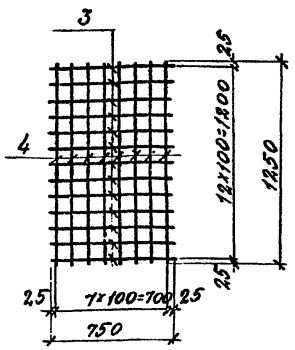

Марка эл-та	Масса кг
С41	12,3
С42	7,9

1. Материал деталей - арматурная сталь ГОСТ 5781-75
2. Сетки изготовлять контактной точечной электросваркой в соответствии с требованиями ГОСТ 14098-68 и СН-393-78

Формат	Зона	Поз.	Обозначение	Наименование	Кол.	Примечание
				Детали		
				С41		
		1		ф12АII ℓ=1050	11	0.9
		2		ф8АI ℓ=2050	3	0.8
				С42		
		3		ф8АI ℓ=750	13	0.3
		4		ф8АI ℓ=1250	8	0.5
				7609/5		

ТП 409-29-65 КЖИ-С41; С42

Изм.	Лист	№ документа	Подпись	Дата
Нач. отд.		Рыбкина		
Гл. конст.		Лапкин		
Рук. гр.		Смирнова		
Ст. инж.		Кудрявцева		
Провер.		Смирнова		

Сетки арматурные С41; С42

Лит.	Масса	Масштаб
Р	см. табл.	1:50

Лист | Листов 1

Госстрой СССР ПРОЕКТНЫЙ ИНСТИТУТ №2 г. Москва

Инв. № подл. | Подп. и дата

Копировал: Ом

Формат

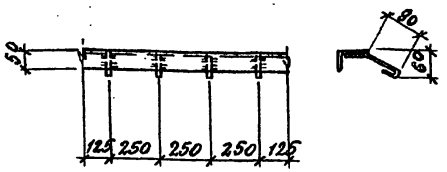

Формат	Зона	Поз.	Обозначение	Наименование	Кол.	Примеч.
				Детали		
		1		L80×50×6 ГОСТ 8510-72 ℓ=1000 / В СТ.3КП2 ГОСТ 380-71*	1	5.9
		2		ф6АI ГОСТ 5781-75 ℓ=210	4	0.05

1. В спецификации в графе „Примечание указана масса одной детали в кг.
2. Сварку производить электродами Э42 по ГОСТ 9467-75 в соответствии с СН 393-78

60

7609/5

ТП 409-29-65 КЖИ-МН23

Изм.	Лист	№ документа	Подпись	Дата
Нач. отд.		Рыбкина		
Гл. конст.		Лапкин		
Рук. гр.		Смирнова		
Инжен.		Кадыкова		
Провер.		Смирнова		

Изделие закладное МН23

Лит.	Масса	Масштаб
Р	6.1	1:20

Лист | Листов 1

Госстрой СССР ПРОЕКТНЫЙ ИНСТИТУТ №2 г. Москва

Инв. № подл. | Подп. и дата

Копировал

Формат 11

Формат	Зона	Поз.	Обозначение	Наименование	Кол.	Примеч.
				Документация		
			КЖИ-Щ1÷Щ1б СБ	Сборочные чертежи		л.1;2
				Детали		
				Щ1		
		1		Брусок 94х150 е=6180 ГОСТ 8486-66	2	
		2		" 94х150 е=1470 "	2	
		3		" 94х100 е=1230 "	5	
		4		" 30х30 е=6170 "	2	
				Петля для подъема МС5	2	
				Шурупы А4х50 ГОСТ 1145-70*	162	
				Болт М12х150 ГОСТ 7798-70*	4	
				Гайка М12 ГОСТ 5915-70*	4	
				Шайба 12 ГОСТ 11371-68	8	
				Гвозди К4х120 ГОСТ 4028-63*	48	
				Гвозди К3,5х90 ГОСТ 4028-63*	58	
				Материалы		
				Лист асбестоцементный плоский 3000х1500х10 ГОСТ 18124-75*	4	
				Плиты минераловатные полужесткие марки 125 ГОСТ 9573-72*	0,44 м³	
				Пароизоляция - 1 слой толя ГОСТ 10999-76	12 м²	
				Переменные данные		
				Щ1а		
		5		Брусок 94х50 е=1230 ГОСТ 8486-66	2	
				Щ1б		
		5		Брусок 94х50 е=1230 ГОСТ 8486-66	1	
		6		94х50 е=350 "	1	

7609.15

Изм.	Лист	№ докум.	Подп.	Дата	ТП 409-29-55 КЖИ-Щ1; Щ1А; Щ1б		
Нач. отд.		Рыбкина					
Гл. конст.		Лапкин					
Рук. гр.		Смирнова			Щиты стеновые Щ1; Щ1А; Щ1б	Лит. Р	Лист — Листов —
Инженер		Кадыкова				Госстрой СССР ПРОЕКТНЫЙ ИНСТИТУТ №2 г. Москва	
Проверил		Смирнова					

Копировал Формат

Формат	Зона	Поз.	Обозначение	Наименование	Кол.	Примеч.
				Документация		
			КЖИ-Щ5Б, Щ5В; Щ6 СБ	Сборочные чертежи		
			КЖИ-Щ1÷Щ1б СБ	Сборочный чертеж		л.2
				Детали		
				Щ5Б		
		1		Брусок 94х150, е=5990 ГОСТ 8486-68	2	
		2		" 94х150 е=1500 "	2	
		3		" 94х100 е=1260 "	5	
		4		" 30х30 е=5990 "	2	
		5		" 94х50 е=1230 "	1	
		6		" 94х50 е=200 "	2	
				Петля для подъёма МС5	2	
				Шурупы А4х50 ГОСТ 1145-70*	55	
				Болт М12х150 ГОСТ 7798-70*	2	
				Гайка М12 ГОСТ 5915-70*	2	
				Шайба 12 ГОСТ 11371-68	4	
				Гвозди К4х120 ГОСТ 4028-63*	55	
				Гвозди К3,5х90 "	36	
				Материалы		
				Лист асбестоцементный плоский 3000х1500х10 ГОСТ 18124-75*	4	
				Плиты минераловатные полужесткие марки 125 ГОСТ 9573-72*	0,44 м³	
				Пароизоляция - 1 слой толя ГОСТ 10999-76	14 м²	
				Переменные данные		
				Щ5В		
		5		Брусок 94х50 е=1230 ГОСТ 8486-66	2	
		7		" 94х50 е=300 "	1	
				Щ6		
		8		Брусок 94х150 е=1230 ГОСТ 8486-66	2	
		9		94х100 е=1230	5	
		4		30х30 е=5990	1	

61

Изм.	Лист	№ докум.	Подп.	Дата	ТП 409-29-55 КЖИ Щ5Б, Щ5В, Щ6		
Нач. отд.		Рыбкина					
Гл. конст.		Лапкин					
Рук. гр.		Смирнова			Щиты стеновые Щ5Б; Щ5В; Щ6	Лит. Р	Лист — Листов 1
Инженер		Кадыкова				Госстрой СССР ПРОЕКТНЫЙ ИНСТИТУТ №2 г. Москва	
Проверил		Смирнова					

Копировал Формат

Альбом III

Типовой проект 403-29-55

Инв. № подл. | Подп. и дата

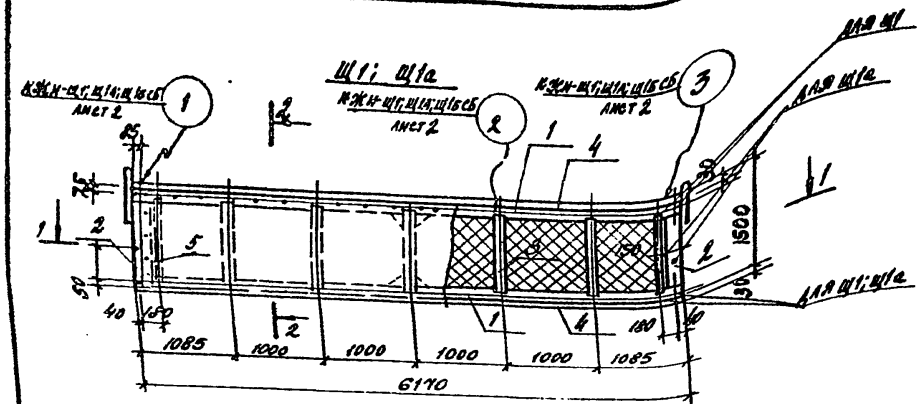

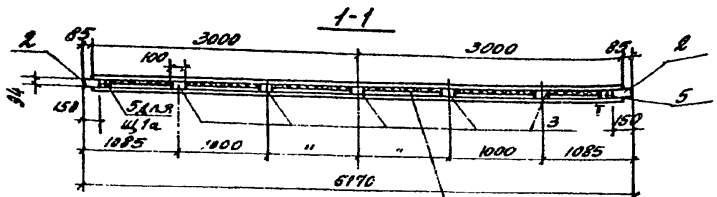

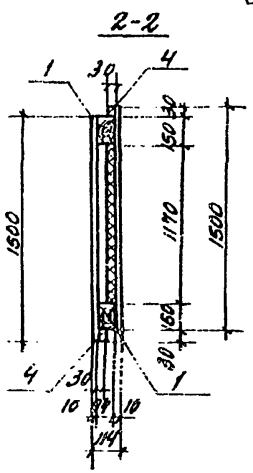

Наружная сторона щита

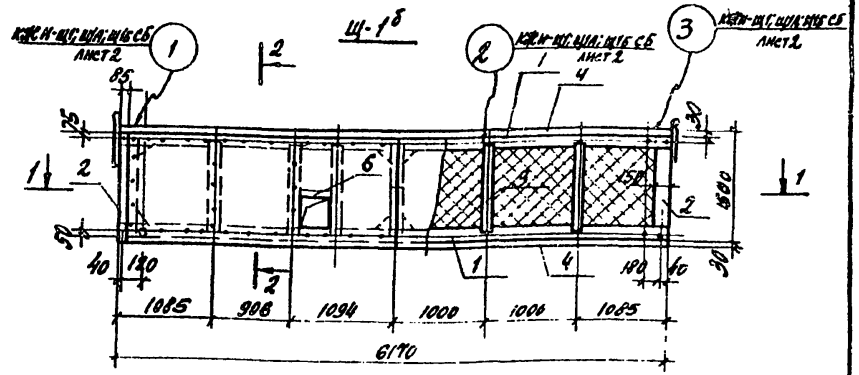

1. Асбестоцементные листы крепить к каркасу щита оцинкованными шурупами А4х50 через 300 мм.
2. Отверстия для шурупов в асбестоцементных листах d=5мм разенковать.
3. Материал каркаса сосна или ель II категории влажностью не более 16%.
4. Знак Т нанести несмываемой краской на правой наружной стороне щита.
5. Объем древесины на щит - 0,27м³.
6. Деревянный каркас должен быть подвергнут антисептировани и глубокой огнезащитной обработке в соответствии с требованиями СН и П II В. 4-71.

62

7609-5

					3.407-29-55	КЖИ -Щ1; Щ1а; Щ1б, СБ	
Изм.	Лист	№ докум.	Подп.	Дата	Щиты стеновые Щ1; Щ1а; Щ1б Сборочный чертеж.	Лит.	Масса	Масштаб
Нач. отд.		Рыбкина				Р		1:50
Гл. конст.		Лапкин						1:25
Рук. гр.		Смирнова				Лист 1	Листов 2	
Инженер		Кадыкова				Госстрой СССР Проектный институт №2 г. Москва		
Проверил		Смирнова						

Копировал

Формат

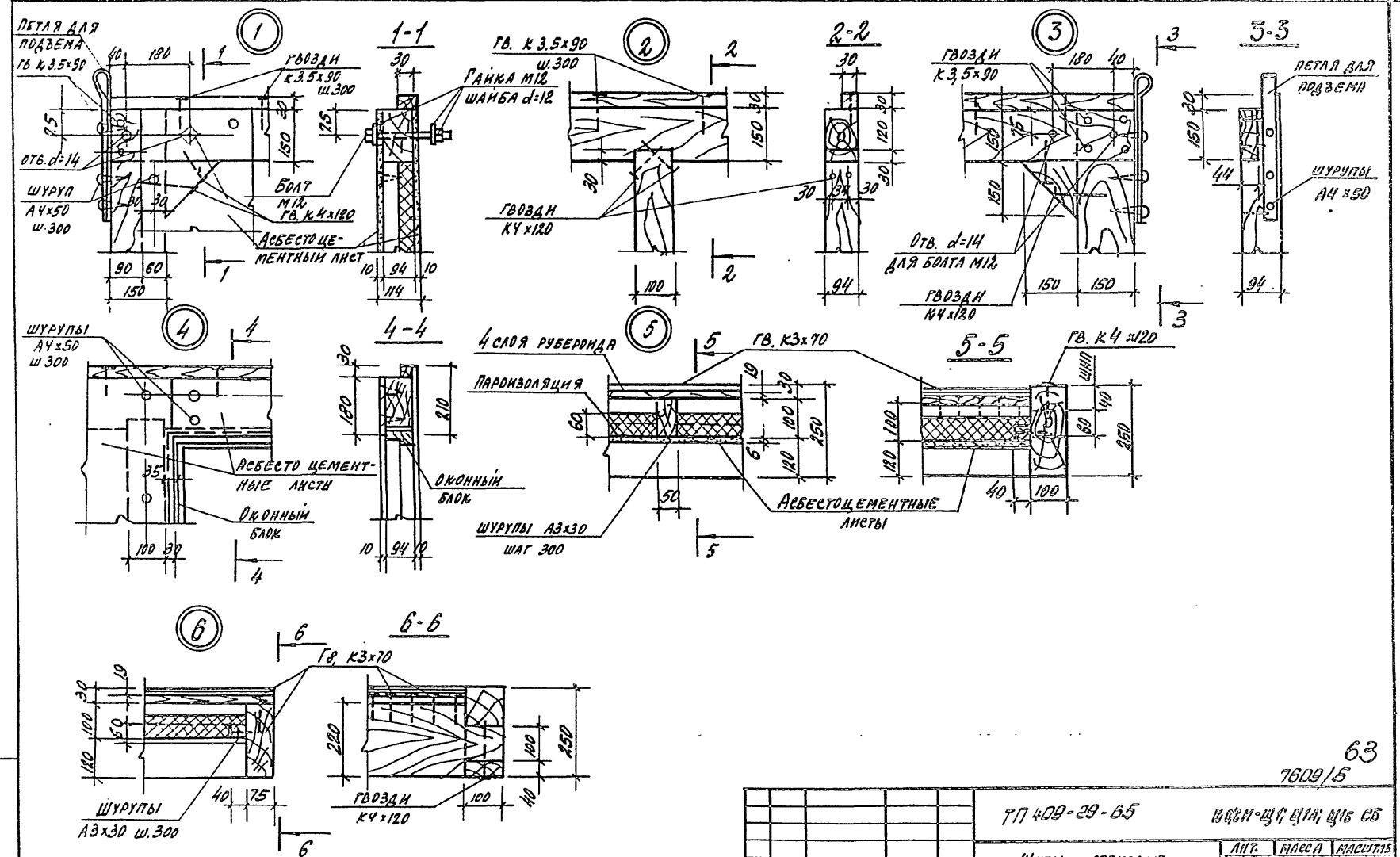

63
7609/15

					ТП 409-29-65	ИЭСМ-Щ; Щ1А; Щ1Б СБ
Изм.	Лист	№ докум.	Подп.	Дата	Щиты стеновые Щ1; Щ1А; Щ1Б Сборочный чертеж.	Лит. / Масса / Масштаб: Р / 1:10
Нач. отд.		Рыбнина				Лист 2 / Листов
Гл. конст.		Лапкин				Госстрой СССР Проектный институт №12 г. Москва
Рук. гр.		Смирнова				
Техник		Беляева				
Проверил		Смирнова				

Типовой проект ... 22-65 Альбом III

Инв. № подл. | Подп. и дата

Альбом III

Типовой проект 409-29-65

Формат	Зона	Поз.	Обозначение	Наименование	Кол.	Примеч.
				Документация		
			КЖИ-Щ2; Щ3 СБ	Сборочные чертежи		А.1
			КЖИ-Щ1÷Щ1б СБ	Сборочный чертеж		л.2
				Детали		
				Щ2		
		1		Брусок 94×150 ℓ=6180 ГОСТ 8486-66	2	
		2		" 94×150 ℓ=1270 "	2	
		3		" 94×100 ℓ=1030 "	5	
		4		" 30×30 ℓ=6170 "	2	
				Петля для подъема МС5	2	
				Шурупы А4×50 ГОСТ 1145-70*	162	
				Болт М12×150 ГОСТ 7798-70*	4	
				Гайка М12 ГОСТ 5915-70*	4	
				Шайба 12 ГОСТ 11371-68	8	
				Гвозди К4×120 ГОСТ 4028-63*	48	
				Гвозди К3,5×90 "	58	
				Материалы		
				Лист асбестоцементный плоский 3000×1500×10 ГОСТ 18124-75*	4	
				Плиты минераловатные полужесткие марки 125 ГОСТ 9573-72	0,44м³	
				Пароизоляция - 1 слой толя ГОСТ 10999-76	7,2м²	
				Переменные данные		
				Щ3		
		5		Брусок 94×150 ℓ=1470 ГОСТ 8486-66	2	
		6		" 94×100 ℓ=1230 "	4	
				Оконный блок ОС1-94 ГОСТ 12506-67	2	
				Шурупы А4×50 ГОСТ 1145-70*	185	

Формат	Зона	Поз.	Обозначение	Наименование	Кол.	Примеч.
				Гвозди К4×120 ГОСТ 4028-63*	24	
				Гвозди К3,5×90 ГОСТ 4028-63*	56	
				Материалы		
				Лист асбестоцементный плоский 1500×1500×10 ГОСТ 18124-75*	2	
				Лист асбестоцементный плоский 1500×1800×10 ГОСТ 18124-75*	2	
				Плиты минераловатные полужесткие марки 125 ГОСТ 9573-72*	0,3м³	
				Пароизоляция 1 слой толя ГОСТ 10999-76	4,3м²	

Инв. № подл. | Подп. и дата

64

7609/15

Изм.	Лист	№ докум.	Подп.	Дата	ТП 409-29-65 КЖИ-Щ2; Щ3		
Нач. отд.		Рыбкина			Щиты стеновые Щ2; Щ3	Лит. Р	Лист	Листов 1
Гл. конст.		Лапкин						
Рук. гр.		Смирнова				Госстрой СССР Проектный институт №2 г. Москва		
Инженер		Кадыкова						
Проверил		Смирнова						

Копировал: Графская Формат

Щ 2

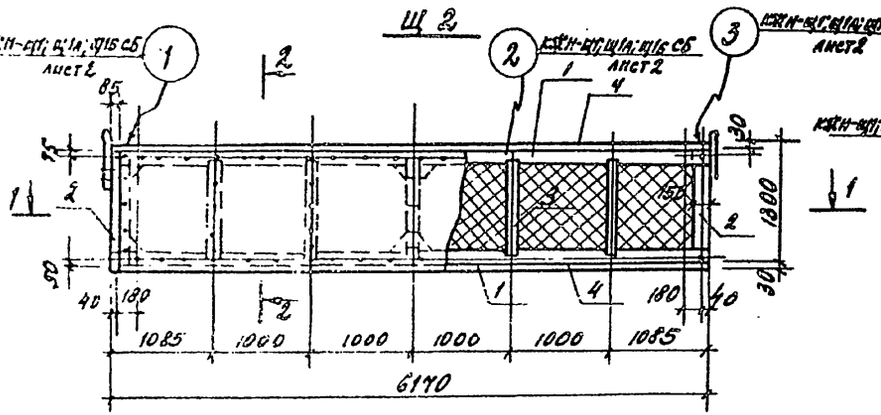

1-1

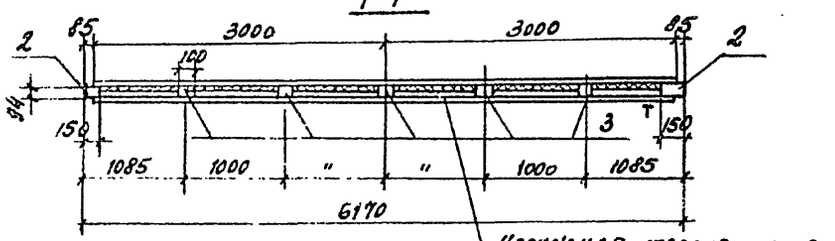

Щ 3

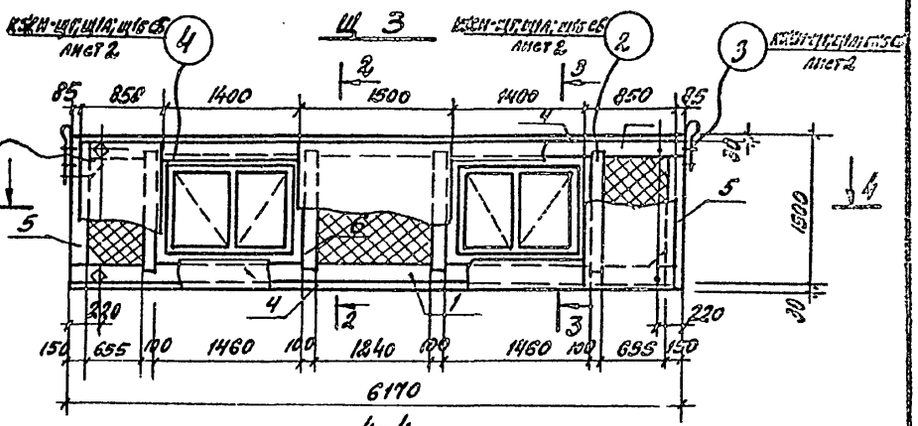

4-4

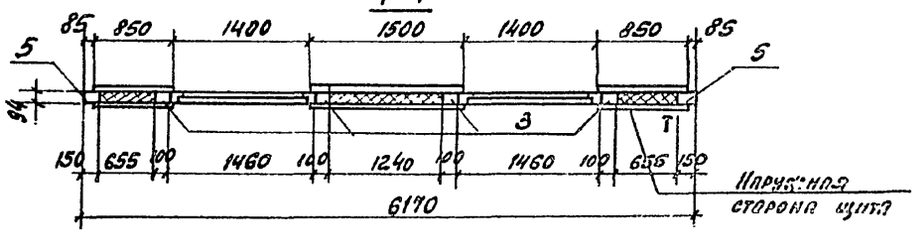

2-2

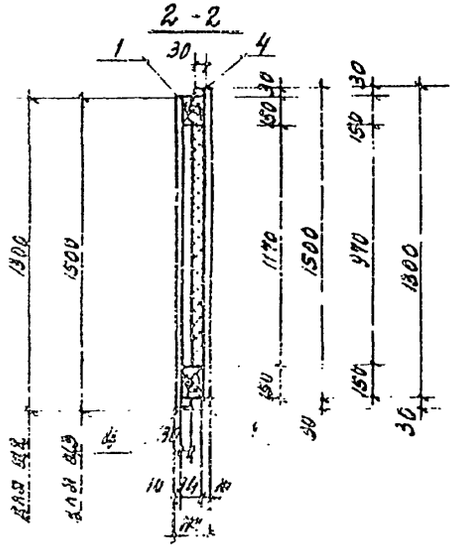

3-3

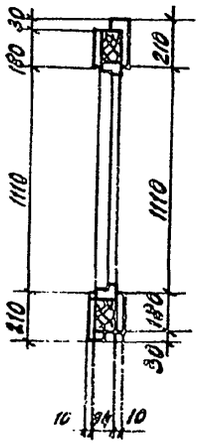

1. Асбестоцементные листы крепить к каркасу щита оцинкованными шурупами 4×50 через 300 мм.
2. Отверстия для шурупов в асбестоцементных листах $d = 5$ мм - развенковать.
3. Материал каркаса сосна или ель II категории влажностью не более 16%.
4. Знак Т нанести несмываемой краской на лицевой наружной стороне щита.
5. Объем древесины на щиты: Щ2 - 0.26 м³ Щ3 - 0.28 м³.
6. Деревянный каркас должен быть подвергнут антисептированию и глубокой огнезащитной обработке в соответствии с требованиями СН и П II в. 4-71.

65
7809/5

					ТП 409-29-65	КЖБ-Щ2; Щ3 СБ	
Изм.	Лист	N докум.	Подп.	Дата	Щиты стеновые Щ2; Щ3 Сборочный чертеж	Лит.	Масса	Масштаб
Нач. отд.		Рыбкина				Р		1:50 1:25
Гл. конст.		Лапкина				Лист	Листов 1
Рук. гр.		Смирнова				Госстрой СССР Проектный институт №2 г. Москва	
Техник		Беляева					
Проверил		Смирнова					

Копировал

Инв. № подл. | Подп. и дата | Взам. инв. №

Альбом III

Типовой проект 409-29-65

Формат	Зона	Поз.	Обозначение	Наименование	Кол.	Примеч.
				Документация		
			КЖИ-Щ4; Щ5; Щ5а СБ	Сборочные чертежи		л.1
			КЖИ-Щ1÷Щ1в СБ	Сборочный чертеж		л.2
				Детали		
				Щ4		
		1		Брусок 94×150 ℓ=6180 ГОСТ 8486-66	2	
		2		" 94×150 ℓ=1470 "	2	
		3		" 94×100 ℓ=1230 "	4	
		4		" 30×30 ℓ=6170 "	2	
				Петля для подъема ПС5	2	
				Оконный блок НС1-94 ГОСТ 12506-67	1	
				Шурупы А4×50 ГОСТ 1145-70	185	
				Болт М12×150 ГОСТ 7798-70*	4	
				Гайка М12 ГОСТ 5915-70*	4	
				Шайба 12 ГОСТ 11371-61	8	
				Гвозди К4×120 ГОСТ 4028-63*	24	
				Гвозди К3,5×90 "	66	
				Материалы		
				Лист асбестоцементный плоский 1500×1500×10 ГОСТ 18124-75*	4	
				Лист асбестоцементный плоский 1500×1800×10 ГОСТ 18124-75*	2	
				Плиты минераловатные полужесткие марки 125 ГОСТ 9573-72	0,3м³	
				Пароизоляция - 1 слой толя ГОСТ 10999-72	4,3м²	
				Переменные данные		
				Щ5		
		5		Брусок 94×150 ℓ=5390 ГОСТ 8486-66	2	
		6		" 94×150 ℓ=1500 "	8	
		7		" 94×100 ℓ=1260 "	8	
		8		" 30×30 ℓ=5990 "	8	

Формат	Зона	Поз.	Обозначение	Наименование	Кол.	Примеч.
				Шурупы А4×50 ГОСТ 1145-70*	155	
				Болт М12×150 ГОСТ 7798-70*	2	
				Гайка М12 ГОСТ 5915-70*	2	
				Шайба 12 ГОСТ 11371-68	4	
				Гвозди К4×120 ГОСТ 4028-63*	55	
				Гвозди К3,5×90 "	38	
				Материалы		
				Лист асбестоцементный плоский 3000×1560×10 ГОСТ 18124-75*	4	
				Плиты минераловатные полужесткие марки 125 ГОСТ 9573-72	0,96м³	
				Пароизоляция - 1 слой толя ГОСТ 10999-76	14м²	
				Щ5а		
		9		Брусок 94×150 ℓ=1230 ГОСТ 8486-66	2	

66

7609/5

Инв. № подл. | Подп. и дата

Изм.	Лист	№ докум.	Подп.	Дата
Нач. отд.		Рыбкина		
Гл. конс.		Лапкин		
Рук. гр.		Смирнова		
Инженер		Кадыкова		
Провер.		Смирнова		

ТП 409-29-65 КЖИ-Щ4; Щ5; Щ5А

Щиты стеновые Щ4; Щ5; Щ5А

Лит	Лист	Листов
Р		1

Госстрой СССР ПРОЕКТНЫЙ ИНСТИТУТ №2 г. Москва

Копировал: Графская Формат

Типовой проект 409-29-65 Альбом III

Щ4

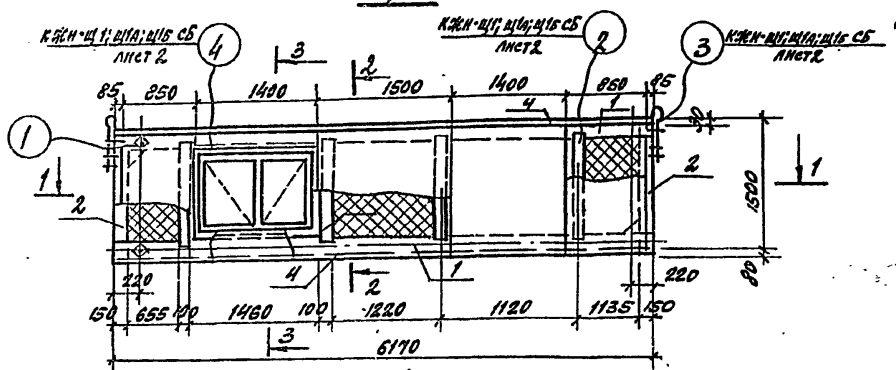

1-1

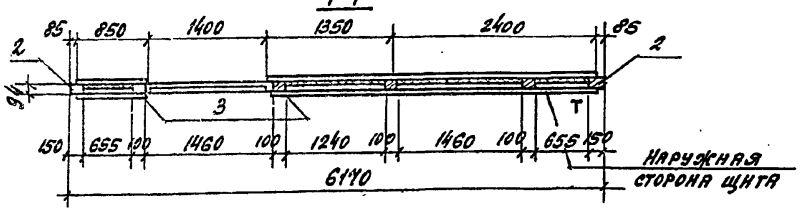

Щ5; Щ5а

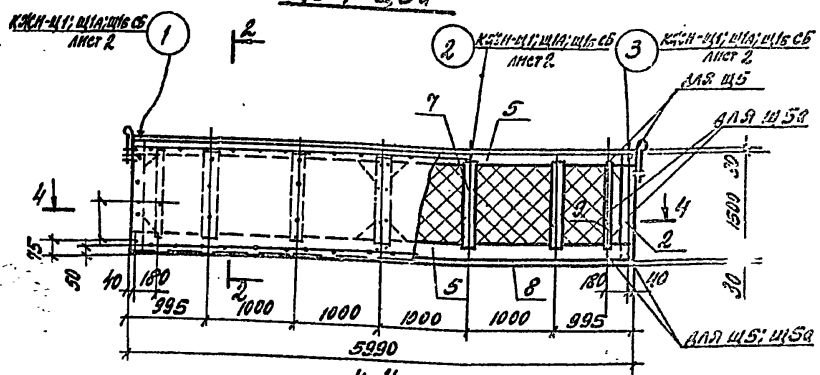

4-4

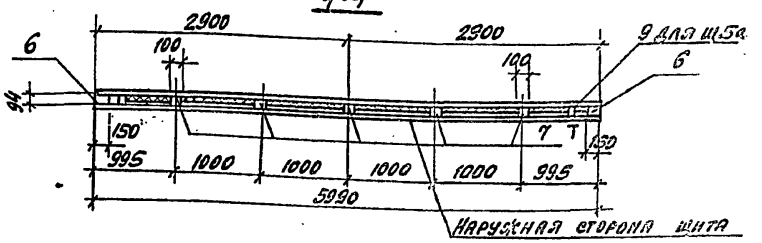

2-2

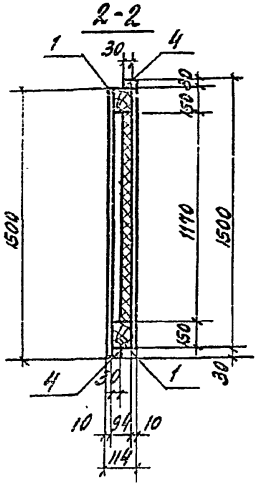

3-3

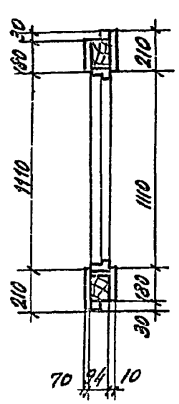

1. Асбестоцементные листы крепить к каркасу щита оцинкованными шурупами А4х50 через 300 мм.
2. Отверстия для шурупов в асбестоцементных листах d-5мм разенковать.
3. Материал каркаса - сосна или ель II категории, влажностью не более 16%.
4. Знак Т нанести несмываемой краской на правой наружной стороне щита.
5. Объем древесины на щиты. Щ4-0,27м³ Щ5-0,26м³ Щ5а-0,25м³
6. Деревянный каркас должен быть подвергнут антисептированию и глубокой огнезащитной обработке в соответствии с требованиями СН и П II-в. 4-71.

Изм.	Лист	N докум.	Подп.	Дата
Нач. отд.		Рыбкина		
Гл. констр.		Лапкин		
Рук. гр.		Смирнова		
Техник		Беляева		
Проверил		Смирнова		

ТП 409-29-65 КЖИ-Щ4; Щ5; Щ5а СБ

Щиты стеновые
Щ4; Щ5, Щ5а
Сборочный чертеж

Лит.	Масса	Масштаб
Р		1:50
		1:25
Листы	Листов 1	

Госстрой СССР
Проектный институт №2
г. Москва

Инв. № подл. | Подп. и дата

Копировал

Формат

67
7609/5

Типовой проект 409-29-65 Альбом III

Щ5б; Щ5в

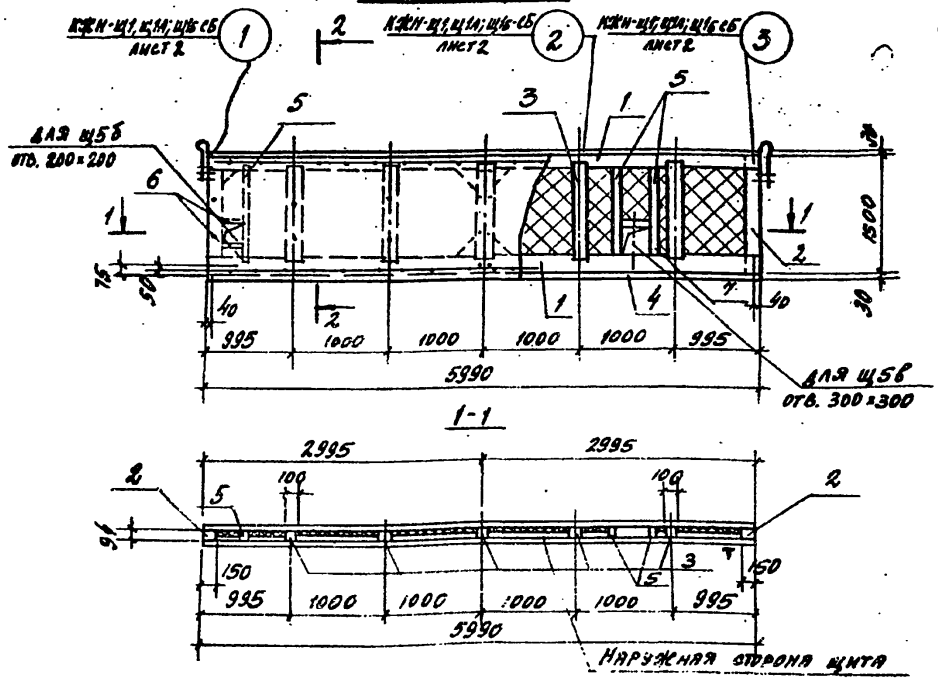

Щ6

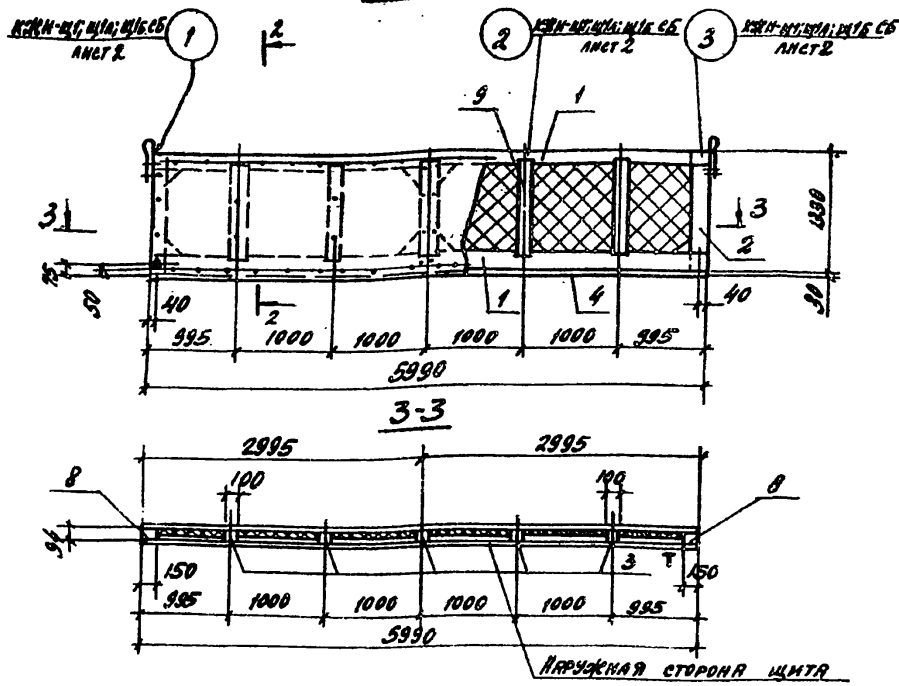

2-2

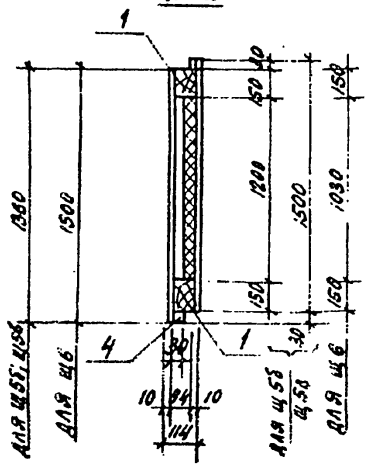

1. Асбестоцементные листы крепить к каркасу щита оцинкованными шурупами А4 ⌀5б через 300 мм.
2. Отверстия для шурупов в асбестоцементных листах d=5мм разенковать.
3. Материал каркаса - сосна или ель II категории влажностью не более 16%.
4. Знак Т нанести несмываемой краской.
5. Объем древесины на щиты Щ5б-0,29м³, Щ5в-0,29м³, Щ6-0,26м³.
6. Деревянный каркас должен быть подвергнут антисептированию и глубокой огнезащитной обработке в соответствии с требованиями СН и П II в. 4-74.

Изм.	Лист	№ докум.	Подп.	Дата
Нач. отд.		Рыбкина		
Гл. конс.		Лапкин		
Рук. гр.		Смирнова		
Техник		Беляева		
Проверил		Смирнова		

ТП 409-29-65 КЖИ-Щ5б; Щ5в; Щ6 СБ

Щиты стеновые

Щ5б; Щ5в; Щ6

Сборочный чертеж

Лит.	Масса	Масштаб
Р		1:50
		1:25

Лист 1 Листов 1

Госстрой СССР Проектный институт №2 г. Москва

Копировал

Формат

Инв. № подл. | Подп. и дата

68

7609/5

Альбом III

Типовой проект 409-29-65

Формат	Зона	Поз.	Обозначение	Наименование	Кол.	Примеч.
				Документация		
			КЖИ-Щ7; Щ7а; Щ8; Щ8а; Щ9; Щ10 СБ	Сборочные чертежи		л.1
			КЖИ-Щ1÷Щ1б СБ	Сборочный чертеж		л.2
				Детали		
				Щ7; Щ7а		
		1		Брусок 94×150 ℓ=5990 ГОСТ 8486-66	2	
		2		" 94×150 ℓ=970 "	2	
		3		" 94×100 ℓ=730	3	
		4		" 30×30 ℓ=5990 "	2	
				Петля для подъема МС5	2	
				Шурупы А4×50 ГОСТ 1145-70	150	
				Болт М12×150 ГОСТ 7798-70	4	
				Гайка М12 ГОСТ 5915-70	4	
				Шайба 12 ГОСТ 11371-68	8	
				Гвозди К4×120 ГОСТ 4028-63	32	
				Гвозди К3,5×90 "	58	
				Материалы		
				Лист асбестоцементный плоский 2000×1200×10 ГОСТ 18124-75	4	
				Плиты минераловатные полужесткие марки 125 ГОСТ 9573-72	0,19м³	
				Пароизоляция - 1 слой толя ГОСТ 10999-76	3,3м²	
				Переменные данные		
				Щ8; Щ8а		
		5		Брусок 94×150 ℓ=6170 ГОСТ 8486-66	2	
		6		" 30×30 ℓ=6170 "	2	
				Материалы		
				Плиты минераловатные полужесткие марки 125 ГОСТ 9573-72	0,3м³	
				Пароизоляция - 1 слой толя ГОСТ 10999-76	5,4м²	

Формат	Зона	Поз.	Обозначение	Наименование	Кол.	Примеч.
				Щ9		
		7		Брусок 94×150 ℓ=3565 ГОСТ 8486-66	2	
		8		" 94×150 ℓ=1470 "	2	
		9		" 94×100 ℓ=1230 "	3	
		10		" 30×30 ℓ=3555 "	2	
				Шурупы А4×50 ГОСТ 1145-70	110	
				Материалы		
				Лист асбестоцементный плоский 1800×1500×10 ГОСТ 18124-75	4	
				Плиты минераловатные полужесткие марки 125 ГОСТ 9573-72	0,28м³	
				Пароизоляция - 1 слой толя ГОСТ 10999-76	4,6м²	
				Щ10		
		11		Брусок 94×150 ℓ=1270 ГОСТ 8486-66	2	
		12		" 94×100 ℓ=1030 "	3	
		7		" 94×150 ℓ=3565 "	2	
		10		" 30×30 ℓ=3555 "	2	
				Шурупы А4×50 ГОСТ 1145-70	110	
				Материалы		
				Лист асбестоцементный плоский 1800×1500×10 ГОСТ 18124-75	4	
				Плиты минераловатные полужесткие марки 125 ГОСТ 9573-72	0,28м³	
				Пароизоляция - 1 слой толя ГОСТ 10999-76	4,6м²	

69

7609/5

Изм.	Лист	№ докум.	Подп.	Дата
Нач. отд.		Рыбкина		
Гл. конст.		Лапкин		
Рук. гр.		Смирнова		
Инженер		Кадыкова		
Проверил		Смирнова		

ТП409-29-65 КЖИ-Щ7; Щ7а; Щ8; Щ8а; Щ9; Щ10

Щиты стеновые

Щ7; Щ7а; Щ8; Щ8а; Щ9; Щ10

Лит	Лист	Листов
Р		

Госстрой СССР
Проектный институт
г. Москва

Инв. № подл. | Подп. и дата

Копировал: Графская

Формат

Альбом III

Типовой проект 409-29-65

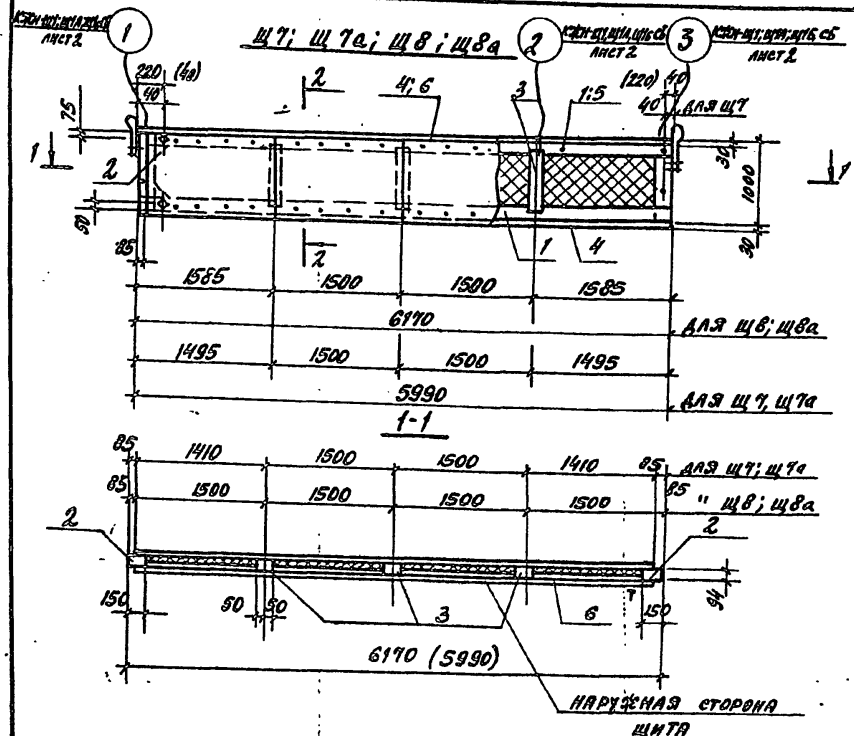

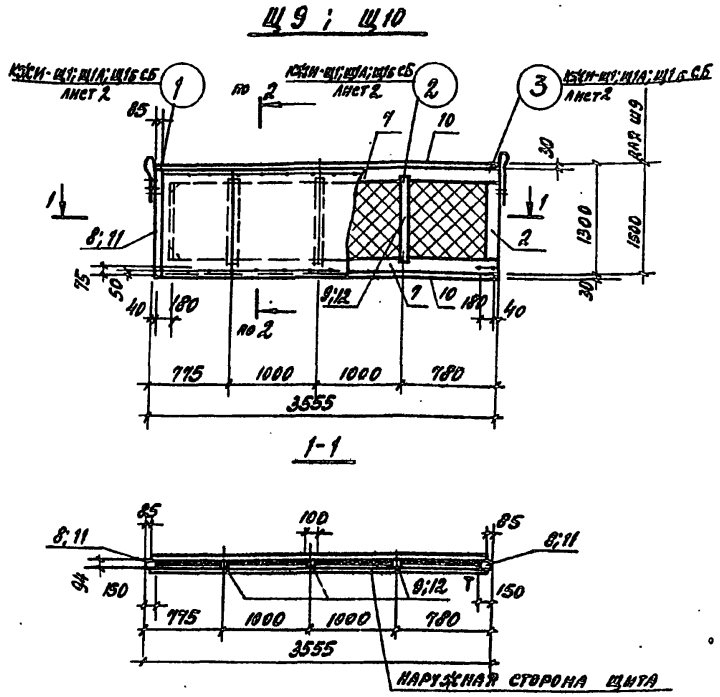

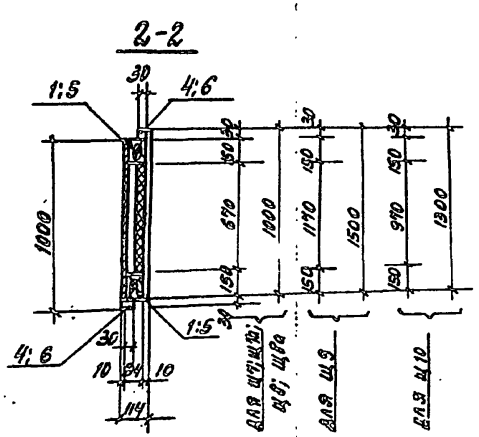

1. Асбестоцементные листы крепить к каркасу щита оцинкованными шурупами А4×50 через 300 мм
2. Отверстия для шурупов в асбестоцементных листах d=5 мм разъенковать
3. Материал каркаса - сосна или ель II категории, влажностью не более 16%.
4. Знак Т нанести несмываемой краской.
5. Объем древесины на щиты Щ-7, Щ7а - 0,21 м³ Щ8; Щ8а - 0,22 м³ Щ9 - 0,19 м³ Щ10 - 0,18 м³.
6. Деревянный каркас должен быть подвергнут антисептированию и глубокой огнезащитной обработке в соответствии с требованиями СН и П II в 4-71.

70

7609/5

Изм.	Лист	N докум.	Подп.	Дата
Нач. отд.		Рыбкина		
Гл. конст.		Лапкин		
Рук. гр.		Смирнова		
Техник		Беляева		
Провер.		Смирнова		

ТП 409-29-65 КЖИ - Щ7; Щ7а, Щ8, Щ8а Щ9; Щ10, СБ

Щиты стеновые Щ7, 7а; Щ8, Щ8а, Щ9, Щ10 Сборочный чертеж

Лит.	Масса	Масштаб
Р		1:50 1:25

Лист | Листов 1

Госстрой СССР ПРОЕКТНЫЙ ИНСТИТУТ №2 г. Москва

Копировал Формат

Инв. № подл. | Подп. и дата

Типовой проект 409-29-65 Альбом III

Формат	Зона	Поз.	Обозначение	Наименование	Кол.	Примечание
				Документация		
			КЖСИ-Щ11; Щ12	Сборочные чертежи		Л.1
			КЖСИ-Щ1÷Щ16 СБ	Сборочный чертеж		лист 2
				Детали		
				Щ11		
		1		Брусок 94×150; ℓ=3715 ГОСТ 8486-66	2	
		2		" 94×150; ℓ=1490 "	2	
		3		" 94×100; ℓ=1230 "	4	
		4		" 30×30; ℓ=3705 "	2	
				Петля для подъема МС5	2	
				Оконный блок НСІ-94 ГОСТ 12506-67	1	
				Шурупы 4×50 ГОСТ 1145-70	185	
				Болт М12×150; ГОСТ 7798-70	4	
				Гайка М12 ГОСТ 5915-70	4	
				Шайба 12 ГОСТ 11371-68	8	
				Гвозди К4×120 ГОСТ 4028-63	24	
				Гвозди К 3,5×90 "	66	
				Материалы		
				Лист асбестоцементный плоский 1200×1500×10; ГОСТ 18124-75	2	
				Лист асбестоцементный плоский 1500×800×10; ГОСТ 18124-75	2	
				Плиты минераловатные полужесткие марки 125; ГОСТ 9573-72	0,3	м³
				Пароизоляция-1слой толя ГОСТ 10999-76	4,3	м²
				Переменные данные		
				Щ12		
		5		Брусок 94×150; ℓ=6180 ГОСТ 8486-66	2	
		6		" 30×30; ℓ=6190 "	2	
				Шурупы 4×50 ГОСТ 1145-70	170	

Формат	Зона	Поз.	Обозначение	Наименование	Кол.	Примечание
				Гвозди К4×120 ГОСТ 4028-63	32	
				Гвозди К 3,5×90 "	66	
				Материалы		
				Лист асбестоцементный плоский 1500×3000×10; ГОСТ 18124-75	4	
				Плиты минераловатные полужесткие марки 125 ГОСТ 9573-72	0,46	м³
				Пароизоляция-1слой толя ГОСТ 10999-76	7	м²

Инв. № подл. | Подп. и дата

7-1

9609/15

Изм.	Лист	№ докум.	Подп.	Дата	7П409-29-65 КЖСИ-Щ11; Щ12		
Нач. отд.		Рыбкина					
Гл. констр.		Лапкин			Щиты стеновые Щ11; Щ12	Лит.	Лист	Листов
Рук. гр.		Смирнова				Р		
Инженер		Уклалова				Госстрой СССР Проектный институт № 1 г. Москва		
Провер.		Смирнова						

Копировал: Графеева Формат А4

Типовой проект 409-29-65 Альбом III

Щ 11

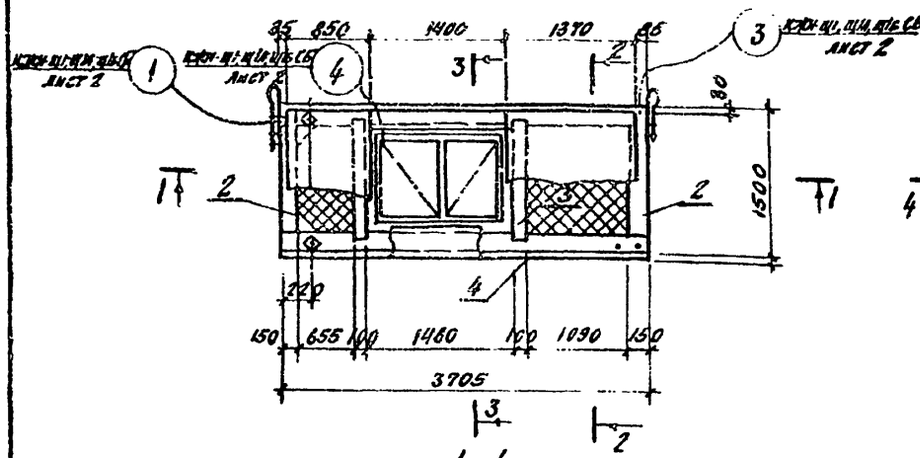

Щ 12

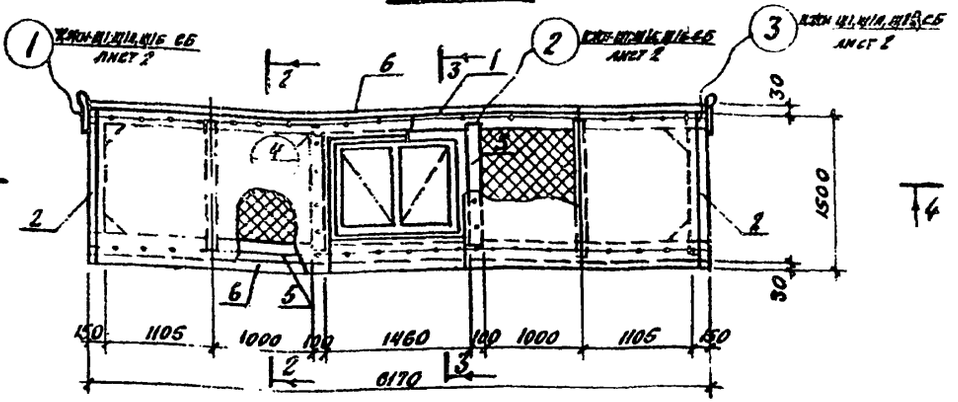

1-1

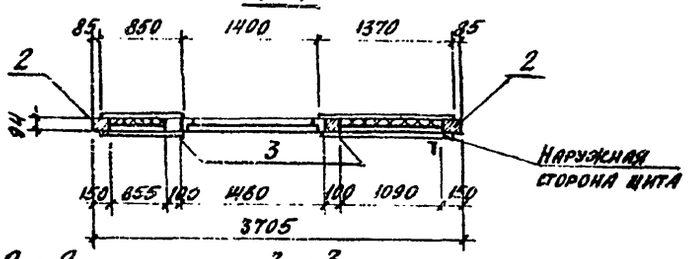

4-4

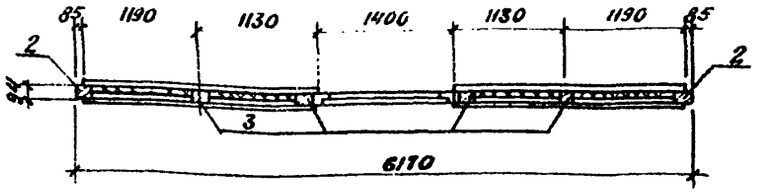

2-2

3-3

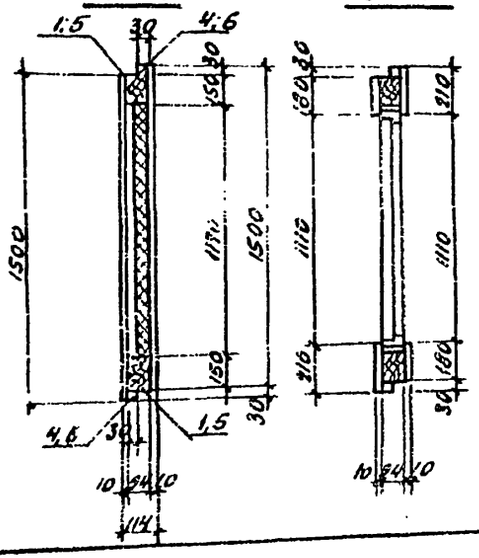

1. Асбестоцементные листы крепить к каркасу щита оцинкованными шурупами 4,4×50 через 300 мм.
2. Отверстия для шурупов в асбестоцементных листах δ=5 мм, раззенковать.
3. Материал каркаса - сосна или ель II категории, влажностью не более 16%.
4. Знак Т нанести несмываемой краской на правой наружной стороне щита.
5. Объем древесины на щиты на Щ 11 - 0,22 м^3; Щ 12 - 0,31 м^3.
6. Деревянный каркас должен быть подвергнут антисептированию и глубокой огнезащитной обработке в соответствии с требованиями СН и ПД в 4-71.

				ТП 409-29-65	КЖИ-Щ11, Щ12 СБ
Изм.	Лист	N докум.	Подп.	Дата	Щиты стеновые Щ 11; Щ 12 Сборочный чертеж
Нач. отд.		Рябкина			
Гл. констр.		Лапшин			
Рук. гр.		Синякова			
Техник		Беляева			
Проверил		Смирнова			

Лит	Масса	Масштаб
Р		1:50
Лист	Листов 1	

Госстрой СССР Проектный институт 12 г. Москва

Инв. № подл. | Подп. и дата

Копировал

Формат

72

7609/5

Альбом III

Типовой проект 409-29-65

Щ 13, Щ 13А

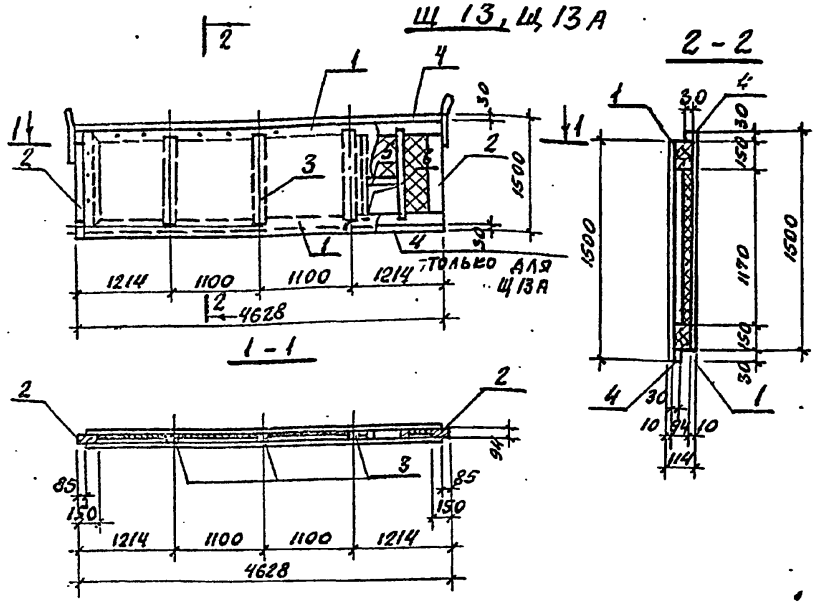

1. Асбестоцементные листы крепить к каркасу щита оцинкованными шурупами А4×50 через 300 мм.
2. Отверстия для шурупов в асбестоцементных листах d=5 мм разенковать.
3. Материал каркаса – сосна или ель II категории, влажностью не более 16%.
4. Об'ем древесины на щит 0,24 м³.
5. Деревянный каркас должен быть подвергнут антисептированию и глубокой огнезащитной обработке в соответствии с требованиями СН и П-в.4.71.

7609/5

Формат	Зона	Поз.	Обозначение	Наименование	Кол.	Примечание
				Документация		
			КЖИ-Щ 13; Щ 13А СБ	Сборочный чертеж		А.1
			КЖИ-Щ 1 ÷ Щ 15 СБ	Сборочный чертеж		лист 2
				Детали		
				Щ 13; Щ 13А		
		1		Брусок 94×150; ℓ=4638; ГОСТ 8486-66	2	
		2		„ 94×150; ℓ=1470 „	2	
		3		„ 94×100; ℓ=1230 „	5	
		4		„ 30×30; ℓ=4628 „	2	
		5		„ 94×50; ℓ=350 „	1	
		6		„ 94×50; ℓ=1230 „	2	
				Петля для подъема МС5	2	
				Шурупы А4×50; ГОСТ 1145-70*	178	
				Болт М12×150; ГОСТ 7798-70*	4	
				Гайка М12; ГОСТ 5915-70*	4	
				Шайба 12; ГОСТ 11371-68	8	
				Гвозди К4×120; ГОСТ 4028-63*	55	
				Гвозди К3,5×90 „	58	
				Материалы		
				Лист асбестоцементный плоский 2400×1500×10; ГОСТ 18124-75*	4	
				Плиты минераловатные полужесткие марки 125, ГОСТ 9573-72	0,44	м³
				Пароизоляция – 1 слой толя ГОСТ 10999-76	7,2	м²
				7609/5		7.3

Инв. № подл. | Подп. и дата

Изм.	Лист	№ докум.	Подпись	Дата
Нач. отд.		Рыбкина		
Гл. конст.		Лялкин		
Рук. гр.		Смирнова		
Инженер		Удалова		
Проверил		Смирнова		

ТП 409-29-65 КЖИ-Щ 13; Щ 13А СБ

Щит стеновой Щ 13; Щ 13А Сборочный чертеж

Лит.	Лист	Листов
Р		
	Лист	Листов 1

Госстрой СССР ПРОЕКТНЫЙ ИНСТИТУТ № 2 г. Москва

Инв. № подл. | Подп. и дата

Изм.	Лист	N докум.	Подп.	Дата
Нач. отд.		Рыбкина		
Гл. конст		Лялкин		
Рук. гр.		Смирнова		
Инженер		Удалова		
Проверил		Смирнова		

ТП 409-29-65 КЖИ-Щ 13; Щ 13А

Щит стеновой Щ 13; Щ 13А

Лит.	Лист	Листов
Р		
	Лист	Листов 1

Госстрой СССР ПРОЕКТНЫЙ ИНСТИТУТ № 2 г. Москва

Альбом III

Типовой проект 409-29-55

Формат	Зона	Поз.	Обозначение	Наименование	Кол.	Примеч.
				Документация		
			КЖИ-Щ14÷Щ17 СБ	Сборочные чертежи		Л1
			КЖИ-Щ1÷Щ15 СБ	Сборочный чертеж		
				Детали		
				Щ14		
		1		Брусок 100×150 ℓ=3120 ГОСТ 8486-66	2	
		2		" 60×120 ℓ=1240 "	2	
		3		" 40×100 ℓ=1240 "	5	
		4		" 60×100 ℓ=1240 "	1	
		5		" 40×40 ℓ=3000 "	2	
		6		Доска 19×120 ℓ=3120 "	10	
				Шурупы А3×30 ГОСТ 1145-70*		
				Гвозди К4×120 ГОСТ 4028-63*		
				Гвозди К3×70 "		
				Материалы		
				Плиты минераловатные полужесткие марки 125 ГОСТ 9573-72*		
				Пароизоляция - 1 слой толя ГОСТ 10999-76		
				4 слоя рубероида ГОСТ 10923-76		
				Лист асбестоцементный плоский 3000×1200×10 ГОСТ 18124-75*	2	
				Переменные данные		
				Щ15		
		7		Брусок 60×120 ℓ=780 ГОСТ 8486-66	2	
		8		" 40×100 ℓ=780 "	5	
		9		" 60×100 ℓ=780 "	1	
		6		Доска 19×120 ℓ=3120 "	6	
				Материалы		
				Лист асбестоцементный плоский 3000×0,8×6 ГОСТ 18124-75*	2	

Формат	Зона	Поз.	Обозначение	Наименование	Кол.	Примеч.
				Щ16		
		10		Брусок 100×150 ℓ=4630 ГОСТ 8486-66	2	
		11		" 60×120 ℓ=1020 "	2	
		12		" 40×100 ℓ=1020 "	6	
		13		" 80×100 ℓ=1020 "	1	
		14		" 40×40 ℓ=4510 "	2	
		15		Доска 19×120 ℓ=4630 "	7	
				Материалы		
				Лист асбестоцементный плоский 1500×1200×6 ГОСТ 18124-75*	6	
				Щ17		
		16		Брусок 60×120 ℓ=700 ГОСТ 8486-66	2	
		17		" 40×100 ℓ=700 "	6	
		18		" 60×100 ℓ=700 "	1	
				Материалы		
				Лист асбестоцементный плоский 1200×800×6 ГОСТ 18124-75*	8	

74

409-29-55

Изм.	Лист	№ докум.	Подп.	Дата
Нач. отд.		Рыбкина		
Гл. конст.		Лапкин		
Рук. гр.		Смирнова		
Инженер		Кадыкова		
Провер.		Смирнова		

409-29-55 КЖИ-Щ14; Щ15, Щ16; Щ17

Щиты покрытия Щ14, Щ15; Щ16; Щ17

Лит	Лист	Листов
Р		

Госстрой СССР ПРОЕКТНЫЙ ИНСТИТУТ № 1 г. Москва

Инв. № подл. | Подп. и дата

Копировал. Графская

Формат

Типовой проект 409-29-65 Альбом III

Щ 14; Щ 15

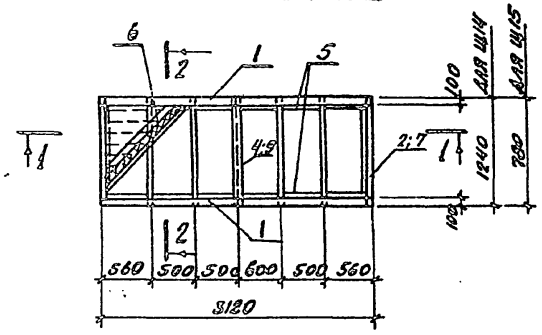

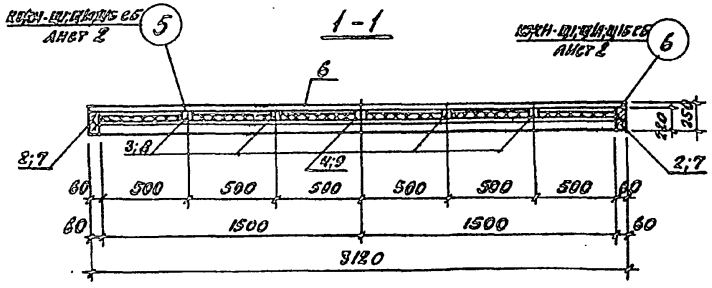

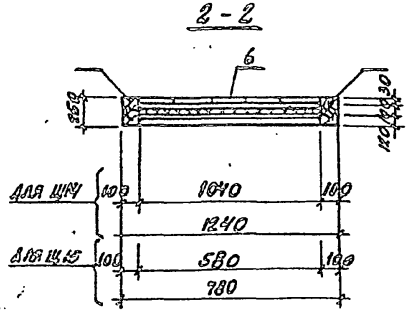

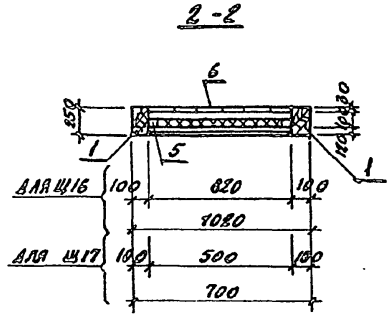

Щ 16 ; Щ 17

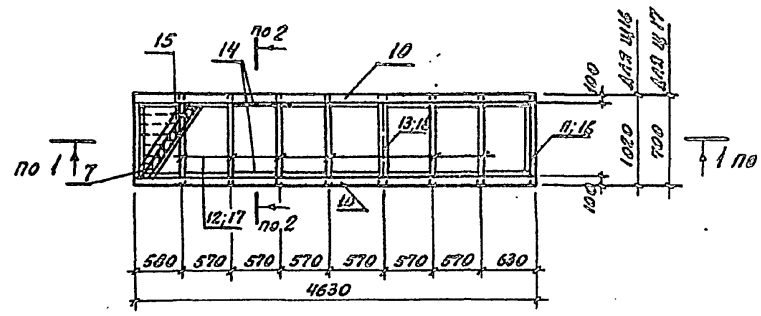

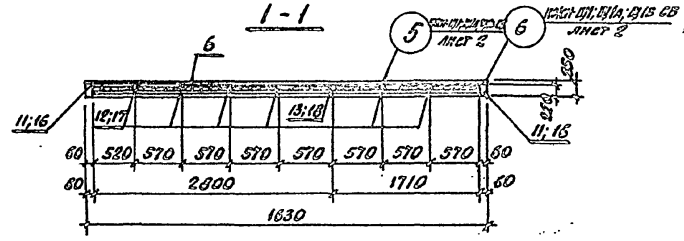

1. Асбестоцементные листы крепить к каркасу щита оцинкованными шурупами А3х30 с шагом 300 мм. Отверстия для шурупов в асбестоцементных листах ⌀4 мм развенковать.
2. Материал класса - сосна или ель II категории, влажностью не более 16%, антисептированная.
3. Водоизоляционный ковер из 4 слоев рубероида на горячем битуме.
4. Объем древесины на щиты: Щ14 - 0,21 м³; Щ15 - 0,18 м³; Щ16 - 0,23 м³; Щ17 - 0,18 м³.

75

7608/5

					ТП 409-29-65	КЭСН-Щ-14;15;16;17 СБ
Изм.	Лист	№ докум.	Подп.	Дата	Щиты покрытия Щ 14; Щ 15; Щ 16; Щ 17 Сборочный чертеж	Лит. Р; Масса; Масштаб 1:50 1:25
Нач. отд.		Рывкина				Лист; Листов 1
Гл. конст.		Лапкин				Госстрой СССР Проектный институт №2 г. Москва
Рук. гр.		Смирнова				
Техник		Беляева				
Проверил		Смирнова				

Копировал: Лин Формат

Инв. № подл. | Подп. и дата

Типовой проект 409-29-65 Альбом III

Формат	Зона	Поз.	Обозначение	Наименование	Кол.	Примечание
				Документация		
			КЖИ-Щ18; Щ19 СБ	Сборочные чертежи		л.1
			КЖИ-Щ1÷Щ16 СБ	Сборочные чертежи		лист 2
				Детали		
				Щ18		
		1		Брусок 100х150; ℓ=6400; ГОСТ 8486-66	2	
		2		" 60х120; ℓ=1320 "	2	
		3		" 40х100; ℓ=1320 "	8	
		4		" 60х100; ℓ=1320 "	2	
		5		" 40х40; ℓ=6280 "	2	
		6		Доски 19х120; ℓ=6400 "	9	
				Шурупы А 3х30; ГОСТ 1145-70*		
				Гвозди К4х120; ГОСТ 4028-63*		
				Гвозди К3х70 "		
				Материалы		
				Плиты минераловатные полужесткие; марки 125; ГОСТ 9573-72*		
				Пароизоляция - 1 слой толя ГОСТ 10999-76		
				4 слоя рубероида ГОСТ 10923-76		
				Лист асбестоцементный плоский 3600х1500х10 ГОСТ 18124-75	2	
				Лист асбестоцементный плоский 2800х1500х10 ГОСТ 18124-75*	2	
				Переменные данные		
				Щ19		
		7		Брусок 100х150; ℓ=2100 ГОСТ 8486-66	2	
		8		" 60х120; ℓ=510 "	2	
		9		" 40х60; ℓ=510 "	2	
		10		" 60х100; ℓ=510 "	1	
		11		" 40х40; ℓ=1980 "	2	
		12		Доски 19х120; ℓ=2100; ГОСТ 8486-66		
				Шурупы А3х30; ГОСТ 1145-70*		

Формат	Зона	Поз.	Обозначение	Наименование	Кол.	Примечание
				Гвозди К3х70; ГОСТ 4028-63		
				" К4х120 "		
				Материалы		
				Плиты минераловатные полужесткие марки 125; ГОСТ 9573-72*		
				Пароизоляция - 1 слой толя, ГОСТ 10999-76		
				4 слоя рубероида, ГОСТ 10923-76		
				Лист асбестоцементный плоский 1200х600х6 ГОСТ 18124-75*	4	

Инв. № подл. | Подп. и дата

76

7609/15

Изм.	Лист	№ докум.	Подп.	Дата
Нач. отд.		Рыбкина		
Гл. конст.		Лапкин		
Рук. гр.		Смирнова		
Инженер		Удалова		
Провер.		Смирнова		

ТП 409-29-65 КЖИ-Щ18; Щ19

Щиты покрытия Щ18; Щ19

Лит	Лист	Листов
Р		1

Госстрой СССР Проектный институт №2 г. Москва

Копировал: Графсева Формат

Щ 18

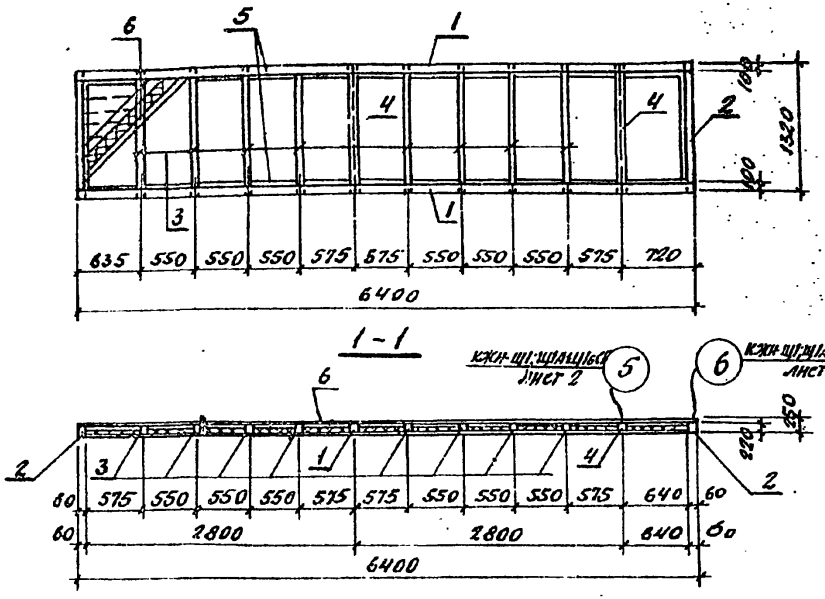

Щ 19

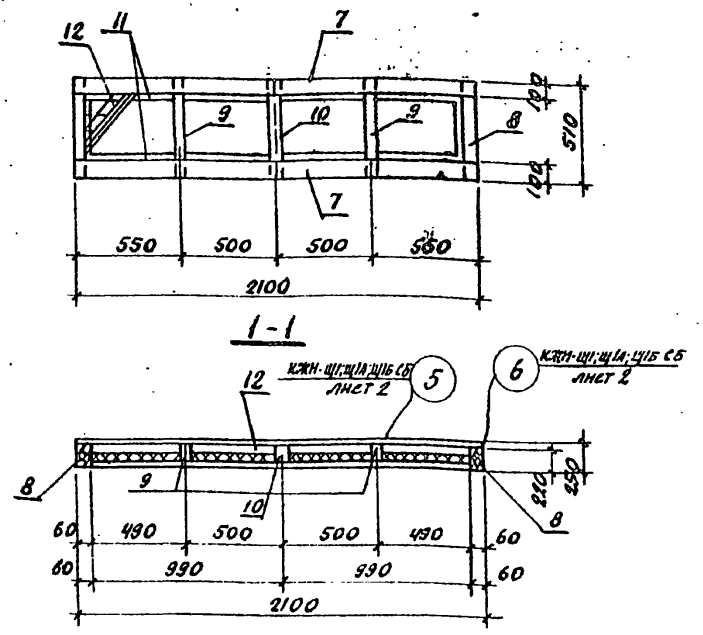

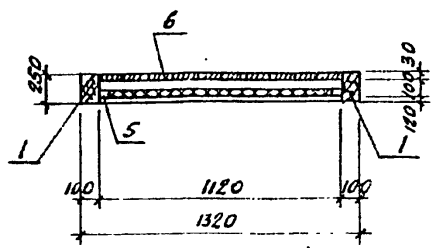

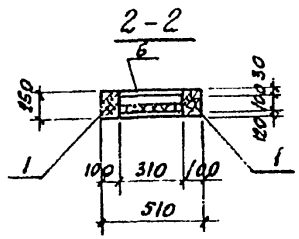

1. Асбестоцементные листы крепить к каркасу щита оцинкованными шурупами А3×30 с шагом 300 мм. Отверстия для шурупов в асбестоцементных листах d=4 мм раззенковать.
2. Материал каркаса – сосна или ель II категории влажностью не более 16 %.
3. Водоизоляционный ковер из 4х слоев рубероида на горячем битуме.
4. Объем. древесины на щиты Щ 18 – 0.38 м³ Щ 19 – 0.09 м³
5. Под соединительное изделие поз. 12 просверлить отверстие Ф 18.
6. Деревянный каркас должен быть подвергнут антисептированию и глубокой огнезащитной обработке в соответствии с требованиями СН и П II в 4-71.
7. Объемный вес древесины γ=500 кг/м

7608/5 77

					ТП409-29-65		КЖИ-Щ 18; Щ 19 СБ	
Изм.	Лист	№ докум.	Подп.	Дата	Щиты покрытия Щ 18, Щ 19 Сборочный чертеж	Лит.	Масса	Масштаб
Нач. отд.		Рыбкина				Р		1:50 1:25
Гл. конст.		Лапкин				Лист	Листов	
Рук. гр.		Смирнова				Госстрой СССР ПРОЕКТНЫЙ ИНСТИТУТ №12 г. Москва		
Техник		Беляева						
Проверил		Смирнова						

Копировал: Пиц

Формат

Альбом III

Инв. № подл. | Подп. и дата

Альбом III

Типовой проект 409-29-65

Формат	Зона	Поз.	Обозначение	Наименование	Кол.	Приме
				Документация		
			КЖИ-Щ20÷Щ25 СБ	Сборочные чертежи		Л. 1
			КЖИ-Щ1÷Щ16 СБ	Сборочный чертеж		Л. 2
				Детали		
				Щ 20; Щ 21		
		1		Брусок 100×250 ℓ=6400 ГОСТ 8486-66	2	
		2		" 75×220 ℓ=1500 "	2	
		3		" 75×100 ℓ=1500 "	2	
		4		" 50×100 ℓ=1500 "	8	
		5		" 50×100 ℓ=500 "	1	
		6		" 40×60 "	30 пм	
		7		Доска 19×120 ℓ=6400 "	10	
				Шурупы А3×30 ГОСТ 1145-70	75	
				Гвозди К4×120 ГОСТ 4028-63*	35	
				Гвозди К3×70 ГОСТ 4028-63*	150	
				Соединительное изделие №	4	
				Материалы		
				Лист асбестоцементный плоский 2800×1500×6 ГОСТ 18124-75*	4	
				Лист асбестоцементный плоский 1500×1200×6 ГОСТ 18124-75*	2	
				Плиты минераловатные жесткие, марки 150 ГОСТ 9573-72*	0,27 м³	
				Пароизоляция - 1 слой толя марки Т-350 ГОСТ 10999-76	7,6 м²	
				4 слоя рубероида ГОСТ 10923-78	31 м²	
				Переменные данные		
				Щ 22; Щ 23		
		8		Брусок 50×100 ℓ=400 ГОСТ 8486-66	2	
				Щ 24		
				Гвозди К4×120 ГОСТ 4028-63*	24	

Формат	Зона	Поз.	Обозначение	Наименование	Кол.	Приме
				Материалы		
				Плиты минераловатные жесткие марки 150 ГОСТ 9573-72*	0,2 м³	
				Щ 25		
		8		Брусок 50×100 ℓ=400 ГОСТ 8486-66	1	
				Гвозди К4×120 ГОСТ 4028-63*	24	
				Материалы		
				Плиты минераловатные жесткие марки 150 ГОСТ 9573-72*	0,2 м³	

Инв. № подл. | Подп. и дата

7609/5 78

Изм.	Лист	№ докум.	Подп.	Дата
Нач. отд.		Рыбкина		
Гл. конст.		Лапкин		
Рук. гр.		Смирнова		
Инженер		Кадыкова		
Провер.		Смирнова		

ТП 409-29-65 КЖИ-Щ20÷Щ25

Щиты покрытия

Щ20; Щ21; Щ22; Щ23; Щ24; Щ25

Лит	Лист	Листов
Р		1

Госстрой СССР
ПРОЕКТНЫЙ ИНСТИТУТ №2
г. Москва

Копировал: Графская Формат

Альбом III

Типовой проект 409-29-65

Инв. № подл. | Подп. и дата

Щ20; Щ21; Щ22; Щ23

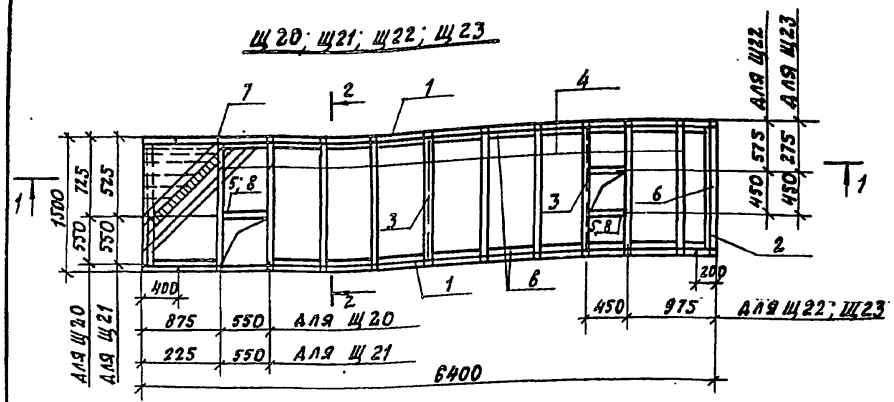

Щ24; Щ25

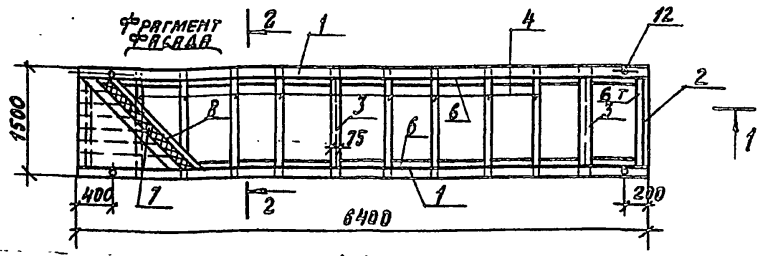

1-1

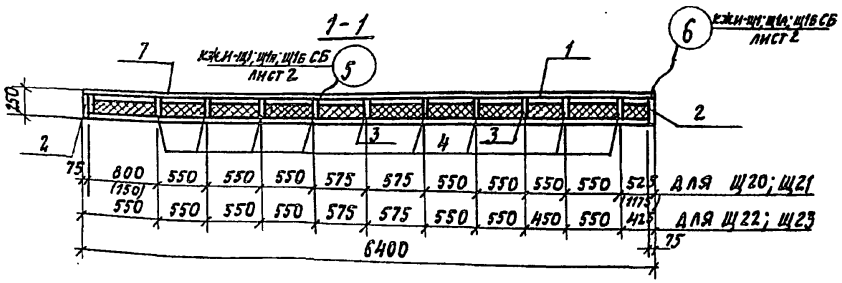

1-1

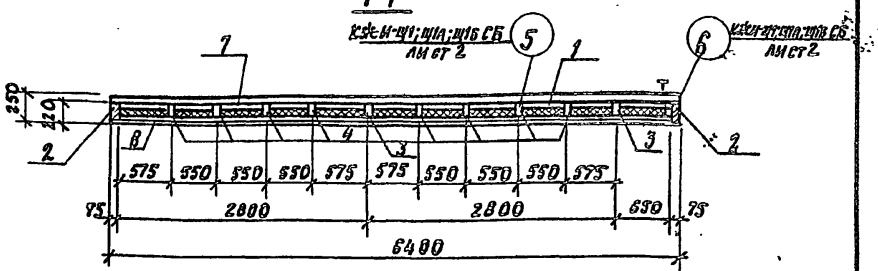

2-2

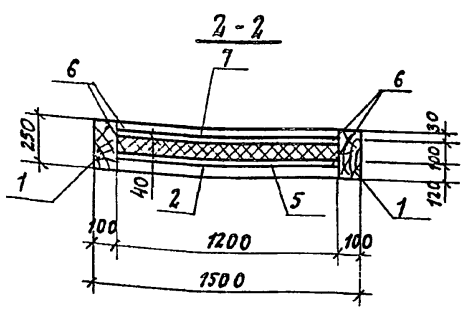

Фрагмент фасада для Щ25

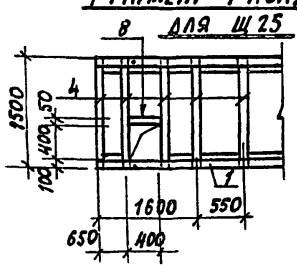

1. Асбестоцементные листы крепить к каркасу щита оцинкованными шурупами 4,2×30 с шагом 300 мм. Отверстия для шурупов в асбестоцементных листах $d = 4$ мм развенковать.
2. Материал каркаса – сосна или ель II категории влажностью не более 16%.
3. Водоизоляционный ковер из 4-х слоев рубероида на горячем битуме.
4. Объем древесины на щиты: Щ20 – 0,70 м³; Щ21 – 0,70 м³; Щ22 – 0,69 м³; Щ23 – 0,69 м³; Щ24 – 0,70 м³; Щ25 – 0,69 м³.
5. Деревянный каркас должен быть подвергнут антисептированию и глубокой огнезащитной обработке в соответствии с требованиями СНиП II-В. 4-71
6. Объемный вес древесины $\gamma = 500$ кг/м³

7609/5 (79)

					ТП 409-29-65	КЖСИ-Щ20÷Щ25 СБ	
Изм.	Лист	N докум.	Подп.	Дата	Щиты покрытия Щ20; Щ21; Щ22; Щ23; Щ24; Щ25 сборочный чертеж	Лит.	Масса / Масштаб
							0.615 / 1:50, 1:25
Нач. отд.		Рыбкина				Лист 1	Листов
Гл. конст.		Лапкин				Госстрой СССР ПРОЕКТНЫЙ ИНСТИТУТ №2 г. Москва	
Рук. гр.		Смирнова					
Инженер		Кадыкова					
Проверил		Смирнова					

Копировал: Ди

Формат

gost.e-ecolog.ru