ТИПОВОЙ ПРОЕКТ

409-29-65

АВТОМАТИЗИРОВАННЫЙ ПРИРЕЛЬСОВЫЙ СКЛАД ЦЕМЕНТА ВМЕСТИМОСТЬЮ 1700/1100 тонн

АЛЬБОМ III

СТРОИТЕЛЬНЫЕ ИЗДЕЛИЯ

25682-01

gost.e-ecolog.ru

ТИПОВОЙ ПРОЕКТ
409-29-65

АВТОМАТИЗИРОВАННЫЙ ПРИРЕЛЬСОВЫЙ СКЛАД ЦЕМЕНТА ВМЕСТИМОСТЬЮ 1700/1100 ТОНН

АЛЬБОМ III

СОСТАВ ПРОЕКТА

АЛЬБОМ I — ОБЩИЕ ДАННЫЕ, ТЕХНОЛОГИЧЕСКАЯ ЧАСТЬ ПРОМПРОВОДКИ.

АЛЬБОМ II — АРХИТЕКТУРНО-СТРОИТЕЛЬНАЯ И САНИТАРНО-ТЕХНИЧЕСКАЯ ЧАСТИ.
ВЫПУСК 1 - ИНВЕНТАРНЫЙ ВАРИАНТ /В МЕТАЛЛЕ/. ВЫПУСК 2 - СТАЦИОНАРНЫЙ ВАРИАНТ /В СБОРНОМ ЖЕЛЕЗОБЕТОНЕ/
ВЫПУСК 3 - СТАЦИОНАРНЫЙ ВАРИАНТ /В МОНОЛИТНОМ ЖЕЛЕЗОБЕТОНЕ/

АЛЬБОМ III — СТРОИТЕЛЬНЫЕ ИЗДЕЛИЯ.

АЛЬБОМ IV — ЭЛЕКТРОТЕХНИЧЕСКАЯ ЧАСТЬ

АЛЬБОМ V — ЭЛЕКТРОТЕХНИЧЕСКАЯ ЧАСТЬ. ЗАДАНИЕ ЗАВОДУ-ИЗГОТОВИТЕЛЮ.

АЛЬБОМ VI — НЕСТАНДАРТИЗИРОВАННОЕ ОБОРУДОВАНИЕ ВЫПУСКИ 1,2,3,4,5,6.

АЛЬБОМ VII — ЗАКАЗНЫЕ СПЕЦИФИКАЦИЙ.
ВЫПУСК 1 - НА ТЕХНОЛОГИЧЕСКОЕ, ЭЛЕКТРОТЕХНИЧЕСКОЕ ОБОРУДОВАНИЕ И ПРОМПРОВОДКИ.
ВЫПУСК 2 - НА САНИТАРНО-ТЕХНИЧЕСКОЕ ОБОРУДОВАНИЕ.

АЛЬБОМ VIII — СМЕТЫ К АРХИТЕКТУРНО-СТРОИТЕЛЬНОЙ И САНИТАРНО-ТЕХНИЧЕСКОЙ ЧАСТЯМ.
ВЫПУСК 1 - ИНВЕНТАРНЫЙ ВАРИАНТ /В МЕТАЛЛЕ/. ВЫПУСК 2 - СТАЦИОНАРНЫЙ ВАРИАНТ /В СБОРНОМ ЖЕЛЕЗОБЕТОНЕ/
ВЫПУСК 3 - СТАЦИОНАРНЫЙ ВАРИАНТ /В МОНОЛИТНОМ ЖЕЛЕЗОБЕТОНЕ/

АЛЬБОМ IX — ОБЪЕКТНЫЕ СМЕТЫ. СМЕТЫ НА ПРИОБРЕТЕНИЕ И МОНТАЖ ТЕХНОЛОГИЧЕСКОГО, ЭЛЕКТРОТЕХНИЧЕСКОГО ОБОРУДОВАНИЯ И ПРОМПРОВОДОК. ВЫПУСКИ 1,2,3.

ПРИМЕНЕННЫЕ ТИПОВЫЕ ПРОЕКТЫ:

1 ТИПОВОЙ ПРОЕКТ 409-29-61 „АВТОМАТИЗИРОВАННЫЙ ПРИРЕЛЬСОВЫЙ СКЛАД ЦЕМЕНТА ВМЕСТИМОСТЬЮ 360/240 ТОНН.
АЛЬБОМ VI - НЕСТАНДАРТИЗИРОВАННОЕ ОБОРУДОВАНИЕ. ВЫПУСКИ 6,7,8 /РАСПРОСТРАНЯЕТ КИЕВСКИЙ ФИЛИАЛ ЦИТП/

РАЗРАБОТАН

ВСЕСОЮЗНЫМ ПРОЕКТНО-КОНСТРУКТОРСКИМ ИНСТИТУТОМ „ГИПРОСТРОММАШИНА"
ГЛАВНЫЙ ИНЖЕНЕР ИНСТИТУТА — /Т.А. МАЦЬКОВОЙ/
ГЛАВНЫЙ ИНЖЕНЕР ПРОЕКТА — /Л.И. ЛЕТРЕМСКАЯ/

ПРОЕКТНЫМ ИНСТИТУТОМ №2 ГОССТРОЯ СССР
ГЛАВНЫЙ ИНЖЕНЕР ИНСТИТУТА — /А.С. БАХАРЕВ/
ГЛАВНЫЙ ИНЖЕНЕР ПРОЕКТА — /Б.М. НАЗАРОВ/

РПИ „УКРПРОЕКТСТАЛЬКОНСТРУКЦИЯ"
ГЛАВНЫЙ ИНЖЕНЕР ИНСТИТУТА — /А.М. ЛЫСЕНКО/
ГЛАВНЫЙ ИНЖЕНЕР ПРОЕКТА — /Ю.Ф. ШЕВЕРНИЦКИЙ/

УТВЕРЖДЕН ГОССТРОЕМ СССР
ПРОТОКОЛ ОТ 2.07.79г № 35
ВВЕДЕН В ДЕЙСТВИЕ ИНСТИТУТОМ
ГИПРОСТРОММАШИНА" С 30.10.79
ПРИКАЗ ОТ 23.08.79 № 53

(C)

Альбом III

Типовой проект 409-29-65

Формат	Страница альбома	Обозначение	Наименование	Примечание
	1÷4		Содержание альбома	
	5	Конки-С1, С2	Сетки арматурные С1; С2	
	—	С3 ÷ С5	Сетки арматурные С3; С4; С5	
	6	С6	Сетка арматурная С6	
	—	С7; С8, С8д	Сетки арматурные С7; С8; С8а	
	7	С9; С10	Сетки арматурные С9; С10	
	—	С11; С12; С11а; С12а	Сетки арматурные С11; С12; С11а; С12а	
	8	КР1	Каркас плоский КР1	
	—	С13 ÷ С16	Сетки арматурные С13; С14; С15; С16	
	9	С17; С18	Сетки арматурные С17; С18	
	—	С19; С21	Сетки арматурные С19; С21	
	10	С20 С20А, МН7	Сетка арматурная С20; С20а Изделие закладное МН7	
	—	МС1 ÷ МС3	Изделия соединительные МС1; МС2; МС3	
	11	С22	Сетка арматурная С22	
	—	С24	Сетка арматурная С24	
	12	КР5; поз. 3	Каркас плоский Р5 поз. 3	
	—	С23	Сетка арматурная С23	
	13	С25	Сетка арматурная С25	
	—	С26	Сетка арматурная С26	
	14	С27; С40	Сетки арматурные С27; С40	
	—	С28	Сетка арматурная С28	
	15	С29	Сетка арматурная С29	
	—	С30	Сетка арматурная С30	
	16	С31	Сетка арматурная С31	
	—	С32	Сетка арматурная С32	
	17	С33	Сетка арматурная С33	
	—	С34; С35	Сетки арматурные С34; С35	
	18	С36; С37	Сетки арматурные С36; С37	
	—	С38; С39	Сетки арматурные С38; С39	
	19	КП1 ÷ КП3	Каркасы пространственные КП1; КП2; КП3	
	—	КР2 ÷ КР4	Каркасы плоские КР2; КР3; КР4	
	20	КР6	Каркас плоский КР6	
	—	КР7	Каркас плоский КР7	
	21	Б2	Балка покрытия Б2 (БСБ-4А)	
	22	К1	Колонна К1 (К60-7-1)	
	23	ОП1	Опорная подушка ОП1	
	24	КС10-1А	Кольцо стеновое КО10-1А	
	—	МН14; МН18	Изделия закладные МН14; МН18	
	25	ПАТУ 1.5х6-2-1А; ПАТУ 1.5х6-2-2А	Плиты покрытия ПАТУ 1.5х6-2-1А; ПАТУ 1.5х6-2-2А	
	26	ПАТУ 1.5х6-2-3А; ПАТУ 1.5х6-2-4А	Плиты покрытия ПАТУ 1.5х6-2-3А; ПАТУ 1.5х6-2-4А	
	27	ПП-1; ПП-2т; ПП-2н ПП-3; ПП-4; ПП-5	Плиты покрытия ПП-1; ПП-2т ПП-2н; ПП-3; ПП-4; ПП-5	
	28	ПП-1; ПП-2т; ПП-2н ПП-3; ПП-4; ПП-5 СБ	Плиты покрытия ПП-1; ПП-2т; ПП-2н; ПП-3; ПП-4; ПП-5 сборочный чертеж	
	29	ПП-1; ПП-2т; ПП-2н ПП-3; ПП-4; ВП-5 СБ	Плиты покрытия ПП-1; ПП-2т; ПП-2н; ПП-3; ПП-4; ВП-5 сборочный чертеж	
	30	ПП-1; ПП-2т; ПП-2н ПП-3; ПП-4; ПП-5 СБ	Плиты покрытия ПП-1; ПП-2т; ПП-2н; ПП-3; ПП-4; ПП-5 сборочный чертеж	

2

7609/5

Изм.	Лист	№ докум.	Подп.	Дата
Гл. инж. пр.		Лисовец		
Нач. отд.		Рыбкина		
Гл. конс.		Круговской		
Рук. гр.		Смирнова		
Ст. инж.		Кренева		
Провер.				
Н. контр.		Круговской		

ТП 409-29-65

Содержание альбома

Лит.	Лист	Листов
Р	1	3

Госстрой СССР Проектный институт №2 г. Москва

Копировал:

Формат

Формат	Страница альб.	Обозначение	Наименование	Примечан.
	31	КЖИ. ПГт-1; ПГн-1; ПГт-2; ПГн-2; ПГн-3; ПГн-4; ПГт-А; ПГт-Б	Плиты покрытия ПГт-1, ПГн-1; ПГт-2; ПГн-2, ПГн-3; ПГн-4; ПГтА; ПГтБ	
	32	ПГт-1; ПГн-1; ПГт-2; ПГн-2; ПГн-3; ПГн-4; ПГт-А; ПГтБ СБ	Плиты покрытия ПГт-1; ПГн-1, ПГт-2; ПГн-2; ПГн-3; ПГн-4; ПГтА; ПГтБ. Сбор. черт.	
	33	ПГт-1; ПГн-1; ПГт-2; ПГн-2; ПГн-3; ПГн-4; ПГтА; ПГтБ СБ	Плиты покрытия ПГт-1; ПГн-1; ПГт-2; ПГн-2; ПГн-3; ПГн-4; ПГтА; ПГтБ. СБ. черт.	
	34	ПГт-1; ПГн-1; ПГт-2; ПГн-2; ПГн-3; ПГн-4; ПГт-А; ПГт-Б СБ	Плиты покрытия ПГт-1; ПГн-1; ПГт-2; ПГн-2; ПГн-3; ПГн-4; ПГтА; ПГтБ	СБ. черт.
	35	ПГ-А; ПГ-Б; ПЗ-1; ПЗ-А; ПЗ-Б; ПЗ СБ	Плиты покрытия ПГ-А; ПГ-Б; ПЗ-1; ПЗ-А; ПЗ-Б; ПЗ. Сборочный черт.	
	36	ПГ-А; ПГ-Б; ПЗ-1 СБ; ПЗ-А; ПЗ-Б; ПЗ СБ	Плиты покрытия ПГ-А; ПГ-Б; ПЗ-1; ПЗ-А; ПЗ-Б; ПЗ. Сборочный чертеж	
	—	ПГ-А; ПГ-Б; ПЗ-1 ПЗ-А; ПЗ-Б; ПЗ	Плиты покрытия ПГ-А; ПГ-Б; ПЗ-1; ПЗ-А; ПЗ-Б; ПЗ. Сборочный чертеж	
	37	ПГ-А; ПГ-Б; ПЗ-1 ПЗ-А; ПЗ-Б; ПЗ	Плиты покрытия ПГ-А; ПГ-Б; ПЗ-1; ПЗ-А; ПЗ-Б; ПЗ	
	38	А1; А2; А3; А4 А6; МН26	Анкерные болты А1; А2; А3; А4; А6; МН26	
	—	А5; СК1; МН24	Анкерный болт А5. Скоба СК1. Изделие закладное МН24	
	39	МН1; МН2	Изделия закладные МН1; МН2	
	—	МН3; МН4	Изделия закладные МН-3; МН4	
	40	МН5	Изделие закладное МН5	
	—	ЩС1	Щит стальной ЩС1	
	41	МН9; МН10	Изделия закладные МН9; МН10	
	—	МН6; МН8	Изделия закладные МН6; МН8	
	42	ФЛ1; ФЛ6	Изделия закладные ФЛ1; ФЛ6	
	—	ФЛ3	Изделие закладное ФЛ-3	
	43	ФЛ4	Изделие закладное ФЛ-4	
	—	ФЛ2	Изделие закладное ФЛ2	
	44	МК-1; ФЛ5; ФЛ7	Изделия закладные МК1; ФЛ5; ФЛ7	
	45	ФЛ8	Изделие закладное ФЛ8	
	—	МН17; МН17а	Изделия закладные МН17; МН-17а	
	46	КР8	Каркас плоский КР8	
	—	КР9	Каркас плоский КР9	
	47	СБ-1-1÷СБ-1-1А,Б,В,Г СБ-1-2÷СБ-1-2 А,Б,В,Г	Стенки СБ-1-1; СБ-1-1А; СБ-1-1Б СБ-1-1В; СБ-1-1Г; СБ-1-2; СБ-1-2А;	

Формат	Страница альб.	Обозначение	Наименование	Примечан.
		КЖИ-СБ-2-1; СБ-2-1А; СБ-2-1Г; СБ-2-1Ж	Стенки СБ-2-1; СБ-2-1А СБ-2-1Г; СБ-2-1Ж	
	48	СБ-1-1; СБ-1-1А,Б,В,Г СБ-1-2; СБ-1-2А,Б,В,Г СБ	Стенки СБ-1-1; СБ-1-1А; СБ-1-1Б; СБ-1-1В; СБ-1-1Г; СБ-1-2; СБ-1-2А; СБ-1-2Б; СБ-1-2В; СБ-1-2Г. Сбор. черт.	
	49	СБ-1-1÷СБ-1-1А,Б,В,Г СБ-1-2÷СБ-1-2А,Б,В,Г СБ	Стенки СБ-1-1; СБ-1-1А; СБ-1-1Б; СБ-1-1В; СБ-1-1Г; СБ-1-2; СБ-1-2А; СБ-1-2Б; СБ-1-2В; СБ-1-2Г. Сбор. черт.	
	50	СБ-1-1÷СБ-1-1А,Б,В,Г СБ-1-2÷СБ-1-2А,Б,В,Г	Стенки СБ-1-1; СБ-1-1А; СБ-1-1Б; СБ-1-1В; СБ-1-1Г; СБ-1-2; СБ-1-2А; СБ-1-2Б; СБ-1-2В; СБ-1-2Г. Сбор. черт.	
	—	СБ-2-1Б; СБ-2-1В СБ-2-1А; СБ-2-1Е	Стенки СБ-2-1Б; СБ-2-1В; СБ-2-1А и СБ-2-1Е	
	51	СБ-2-1Б; СБ-2-1В СБ-2-1А; СБ-2-1Е СБ	Стенки СБ-2-1Б; СБ-2-1В СБ-2-1А; СБ-2-1Е. Сборочн. чертеж	
	52	СБ-2-1; СБ-2-1А; СБ-2-1Г; СБ-2-1Ж СБ	Стенки СБ-2-1; СБ-2-1А; СБ-2-1Г; СБ-2-1Ж. Сбор. чертеж	
	53	КП4 ÷ КП5	Каркасы пространственные КП-4 ÷ КП5	
	54	МН11; МН12; МН13 МН15; МН16	Изделия закладные МН11, МН12; МН13; МН15; МН16	
	55	МС4; МС11; МС12; МС13	Изделия соединительные МС4; МС11; МС12; МС13	
	—	МН25	Изделие закладное МН25	
	56	МС5; МС6	Изделия соединительные МС6; МС5	
	—	МС7	Изделие соединительное МС7	
	57	МС8; МС9	Изделия соединительные МС8; МС9	
	—	МС10	Изделие соединительное МС10	
	58	МН22	Изделие закладное МН22	
	—	МН19	Изделие закладное МН19	
	59	МН20	Изделие закладное МН20	
	—	МН21	Изделие закладное МН21	
	60	С41; С42	Сетка арматурная С41; С42	
	—	МН23	Изделие закладное МН23	

Альбом III

Типовой проект 409-29-65

Формат	Страница альбома	Обозначение	Наименование	Примечан.
	61	КЖИ-Щ1; Щ1А Щ1Б	Щиты стеновые Щ1; Щ1А; Щ1Б	
	—	Щ5Б; Щ5В; Щ6	Щиты стеновые Щ5Б; Щ5В; Щ6	
	62	Щ1; Щ1А; Щ1БСБ	Щиты стеновые Щ1; Щ1А; Щ1Б. Сборочный чертеж	
	63	Щ1; Щ1А; Щ1Б СБ	Щиты стеновые Щ1; Щ1А; Щ1Б. Сборочный чертеж	
	64	Щ2; Щ3	Щиты стеновые Щ2; Щ3	
	65	Щ2; Щ3 СБ	Щиты стеновые Щ2; Щ3. Сборочный чертеж	
	66	Щ4; Щ5; Щ5А	Щиты стеновые Щ4; Щ5; Щ5А	
	67	Щ4; Щ5; Щ5АСБ	Щиты стеновые Щ4; Щ5; Щ5А Сборочный чертеж	
	68	Щ5Б; Щ5В; Щ6СБ	Щиты стеновые Щ5В; Щ5Б; Щ6. Сборочный чертеж	
	69	Щ7; Щ7А; Щ8; Щ8А; Щ9; Щ10	Щиты стеновые Щ7; Щ7А; Щ8; Щ8А; Щ9; Щ10.	
	70	Щ7; Щ7А; Щ8СБ Щ8А; Щ9; Щ10	Щиты стеновые Щ7; Щ7А; Щ8; Щ8А; Щ9; Щ10. Сборочн. чертеж	
	71	Щ11; Щ12	Щиты стеновые Щ11; Щ12	
	72	Щ11; Щ12 СБ	Щиты стеновые Щ11; Щ12. Сборочный чертеж	
	73	Щ13; Щ13 СБ	Щит стеновой Щ13; Щ13а. Сборочный чертеж	
	—	Щ13; Щ13	Щит стеновой Щ13; Щ13А	
	74	Щ14; Щ15 Щ16; Щ17	Щиты покрытия Щ14; Щ15; Щ16; Щ17	
	75	Щ14; Щ15 Щ16; Щ17 СБ	Щиты покрытия Щ14; Щ15; Щ16; Щ17. Сборочн. чертеж	
	76	Щ18; Щ19	Щиты покрытия Щ18; Щ19.	
	77	Щ18; Щ19 СБ	Щиты покрытия Щ18; Щ19. Сборочный чертеж	
	78	Щ20 ÷ Щ25	Щиты покрытия Щ20; Щ21; Щ22; Щ23; Щ24; Щ25	
	79	Щ20 ÷ Щ25СБ	Щиты покрытия Щ20; Щ21; Щ22; Щ23; Щ24; Щ25. Сбор. чертеж	

Инв. № подл. | Подп. и дата

4
7609/5

Изм.	Лист	№ докум.	Подп.	Дата	ТП 409-29-65	Лист 3

Копировал: Формат

Типовой проект 409-29-65 Альбом III

С1, С2

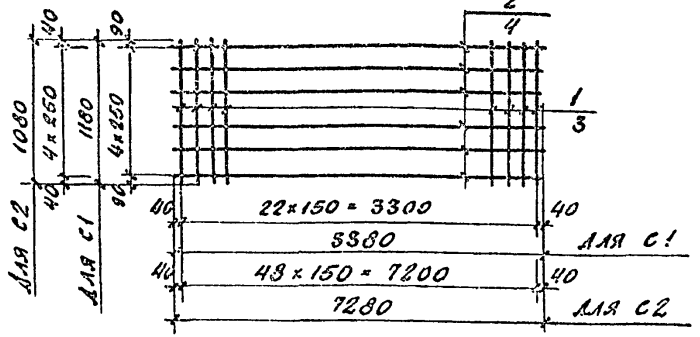

Марка сетки	Масса кг
С1	15,5
С2	27,6

1. Все детали без чертежа.
2. Материал деталей - арматурная сталь AI - по ГОСТ 5781-75 и AIII по ГОСТ 5.1459-72*.
3. Сетки изготовить контактной точечной сваркой в соответствии с требованиями ГОСТ 14098-68 и СН 393-78.
4. В спецификации в графе „Примечание" указана масса одной детали в кг.

Формат	Зона	Поз.	Обозначение	Наименование	Кол.	Примеч.
				Детали		
				С1		
		1		ф 8 AI ℓ = 1180	23	0.5
		2		ф 6 AI, ℓ = 3380	5	0.8
				С2		
		3		ф 8 AI, ℓ = 1080	49	0,4
		4		ф 6 AI, ℓ = 7280	5	1,6

Изм.	Лист	№ документа	Подп.	Дата
Нач. отд.		Рыбкина		
Гл. конст.		Лапкин		
Рук. гр.		Смирнова		
Инж.		Айзенштат		
Провер.		Смирнова		

ТП 409-29-65 КЖИ-С1, С2

Сетки арматурные С1, С2

Лит.	Масса	Масштаб
Р	См. таблицу	

Лист | Листов 1

Госстрой СССР
Проектный институт № 2
г. Москва

Инв. № подл. | Подп. и дата

Копировал: Пи... Формат 11в

С3, С4 С5

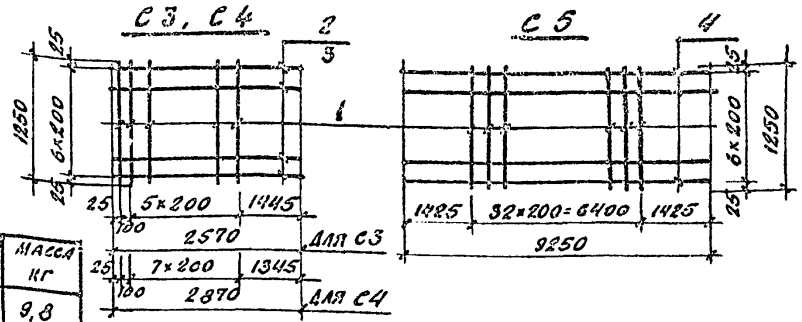

Марка сетки	Масса кг
С3	9,8
С4	11,4
С5	41,1

1. Материал деталей - арматурная сталь AI по ГОСТ 5781-75, AIII по ГОСТ 5.1459-72*.
2. Сетки изготовить контактной точечной сваркой в соответствии с требованиями ГОСТ 14098-68 и СН 593-78.
3. В спецификации в графе „Примечание" указана масса одной детали в кг.

Формат	Зона	Поз.	Обозначение	Наименование	Кол.	Прим.
				Детали		
				С3		
		1		ф 10 AIII, ℓ = 1250	7	0,8
		2		ф 6 AI, ℓ = 2570	7	0,6
				С4		
		1		ф 10 AIII ℓ = 1250	9	0,8
		3		ф 6 AI, ℓ = 2870	7	0,6
				С5		
		1		ф 10 AIII ℓ = 1250	33	0,8
		4		ф 6 AI, ℓ = 9250	7	2,1

7609/5

5

Изм.	Лист	№ документа	Подп.	Дата
Нач. отд.		Рыбкина		
Гл. конст.		Лапкин		
Рук. гр.		Смирнова		
Инж.		Айзенштат		
Провер.		Смирнова		

ТП 409-29-65 КЖИ-С3 ÷ С5

Сетки арматурные С3, С4, С5

Лит.	Масса	Масштаб
Р	См. таблицу	

Лист | Листов 1

Госстрой СССР
Проектный институт № 2
г. Москва

Инв. № подл. | Подп. и дата

Копировал: Пи... Формат 11в

Альбом III

Типовой проект 409-29-65

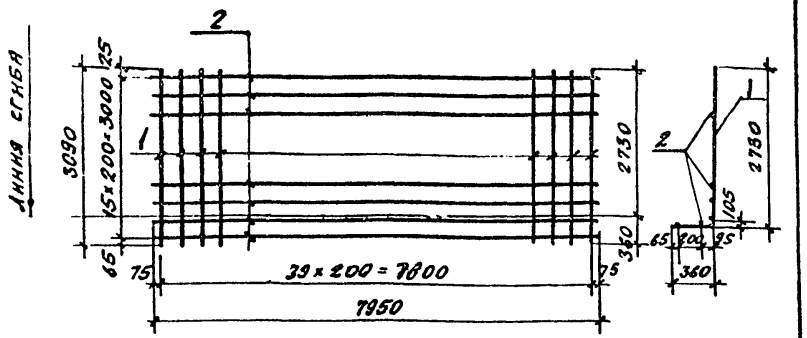

1. Все детали без чертежа.
2. Материал деталей - арматурная сталь по ГОСТ 5.1459-72*.
3. Сетки изготовить контактной точечной сваркой в соответствии с ГОСТ 14098-68 и СН 393-78.
4. В спецификации в графе „Примечание" указана масса одной детали.

Формат	Зона	Поз.	Обозначение	Наименование	Кол.	Примеч.
				Детали		
		1		16 А III, ℓ = 3090	40	5.2
		2		10 А III, ℓ = 7950	16	4.9

7609/5

Изм.	Лист	№ докум.	Подпись	Дата
Нач. отд.		Рыбкина		
Гл. констр.		Лапкин		
Рук. гр.		Смирнова		
Инж.		Айзенштат		
Пров.		Смирнова		

Инв. № подл. | Подп. и дата

ТП 409-29-65 КЖИ-С6

Сетка арматурная С6

Лит.	Масса	Масштаб
Р	286,4	
Лист	Листов 1	

Госстрой СССР
Проектный институт № 2
г. Москва

Копировал

Формат А4

6

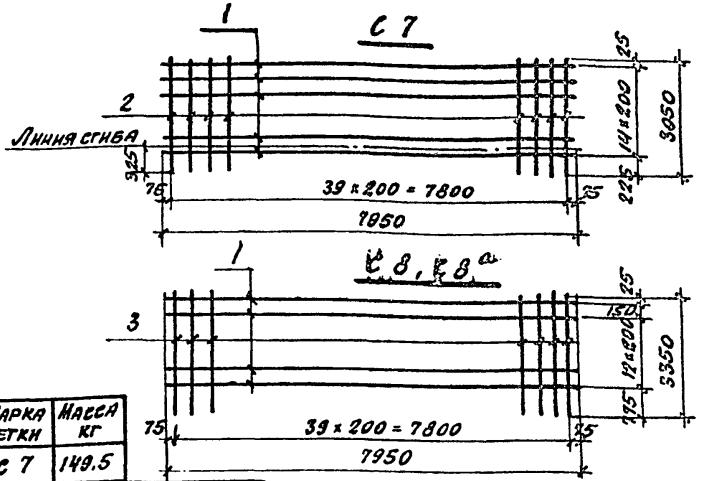

Марка сетки	Масса кг		
С7	149.5		
С8	152.6	С8а	218,0

Материал деталей - арматурная сталь по ГОСТ 5.1459-72*

Формат	Зона	Поз.	Обозначение	Наименование	Кол.	Примечание
				Детали		
				С7		
		1		ф10 А III, ℓ = 7950	15	4.9
		2		ф10 А III, ℓ = 3050	40	1.9
				С8		
		1		ф10 А III, ℓ = 7950	14	4.9
		3		ф10 А III, ℓ = 3350	40	2.1
				С8а		
		4		ф14 А III, ℓ = 7950	14	0.6
		3		ф10 А III, ℓ = 3350	40	2.1

Изм.	Лист	№ докумен.	Подп.	Дата
Нач. отд.		Рыбкина		
Гл. констр.		Лапкин		
Рук. гр.		Смирнова		
Инж.		Айзенштат		
Провер.		Смирнова		

Инв. № подл. | Подп. и дата

ТП 409-29-65 КЖИ-С7, С8, С8а 6

Сетки арматурные С7, С8, С8а

Лит.	Масса	Масштаб
Р	См. табл.	
Лист	Листов 1	

Госстрой СССР
Проектный институт № 2
г. Москва

Копировал

Формат А4

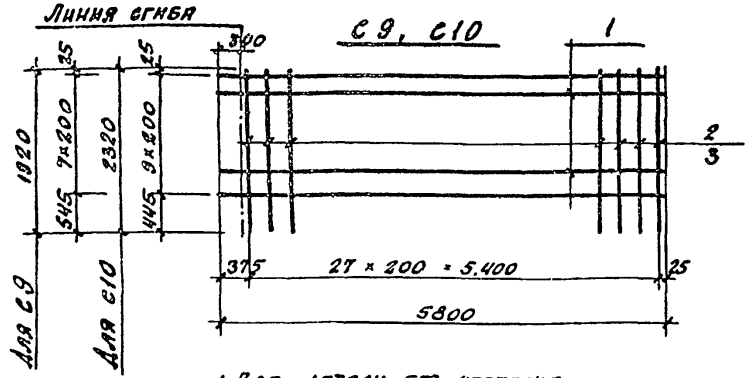

1. Все детали без чертежа.
2. Материал деталей - арматурная сталь по ГОСТ 5.1459-72.*
3. Сетки изготовить контактной точечной сваркой в соответствии с требованиями ГОСТ 14098-68 и СН 393-78.
4. В спецификации в графе „Примечание" указана масса одной детали в кг.

Марка сетки	Масса кг
С 9	62.4
С 10	75,2

Формат	Зона	Поз.	Обозначение	Наименование	Кол.	Прим.
				Детали		
				С 9		
		1		ф 10 А III ℓ=5800	8	3,6
		2		ф 10 А III ℓ=1920	28	1,2
				С 10		
		1		ф10 А III, ℓ=5800	10	3,6
		3		ф10 А III, ℓ=2320	28	1.4

7609/5

ТП 409-29-65 КЖИ - С9, С10

Сетки арматурные С9, С10

Изм.	Лист	№ документа	Подп.	Дата
Нач. отд.		Рыбкина		
Гл. констр.		Лапкин		
Рук. гр.		Смирнова		
Инж.		Айзенштат		
Провер.		Смирнова		

Лит. Р | Масса См. таблицу | Масштаб

Лист | Листов 1

Госстрой СССР ПРОЕКТНЫЙ ИНСТИТУТ №2 г. Москва

Подп. и дата | Инв. № подл.

Копиров: [illegible] Формат 11в

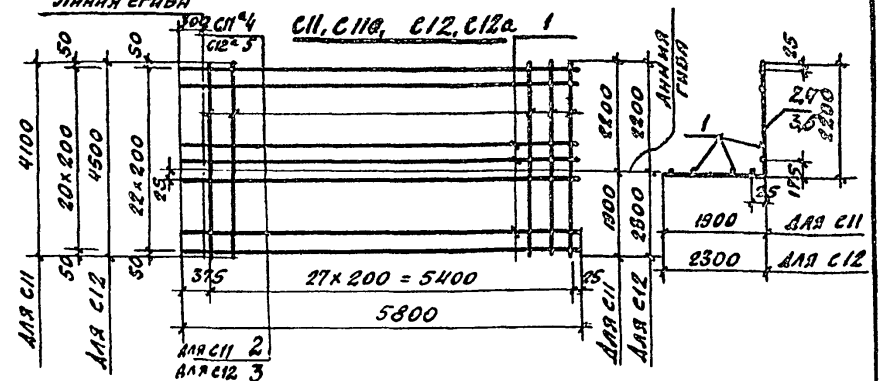

1. Все детали без чертежа.
2. Материал деталей - арматурная сталь по ГОСТ 5.1459-72.*
3. Сетки изготовить контактной точечной сваркой в соответствии с требованиями ГОСТ 14098-68 и СН 393-78.
4. В спецификации в графе „Примечание" указана масса одной детали в кг.

Марка сетки	Масса кг
С 11	257,5
С 12	277,0
С 11а	195,0
С 12а	156,5

7609/5

Формат	Зона	Поз.	Обозначение	Наименование	Кол.	Примеч.
				Детали		
				С 11, С11а		
		1		ф 10 А III, ℓ=5800	21	3,6
		2		ф 16 А III ℓ=4100	28	6,5
		4		ф 12 А III ℓ 4100	28	3,6
		1		ф 10 А III, С12, С12а ℓ=5800	23	3,6
		3		ф 16 А III, ℓ=4500	28	7.0
		5		ф 12 А III ℓ=4500	28	4,0

7

ТП 409-29 65 КЖИ - С11, С12, С11а, С12а

Сетки арматурные С11, С12, С11а С12а

Изм.	Лист	№ документа	Подп.	Дата
Нач. отд.		Рыбкина		
Гл. констр.		Лапкин		
Рук. гр.		Смирнова		
Инж.		Айзенштат		
Пров.		Смирнова		

Лит. Р | Масса См. таблицу | Масштаб

Лист | Листов 1

Госстрой СССР ПРОЕКТНЫЙ ИНСТИТУТ №2 г. Москва

Подп. и дата | Инв. № подл.

Копировал: [illegible] Формат 11в

Альбом III

Типовой проект 409-29-65

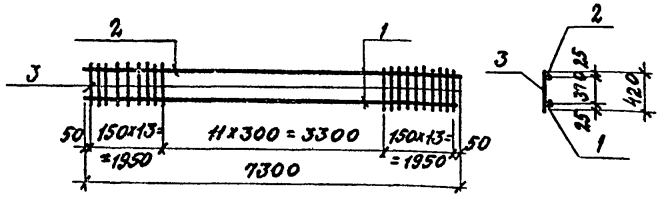

1. Материал деталей - арматурная сталь AI по ГОСТ 5781-75, AIII по ГОСТ 5.1459-72*
2. Сетки изготовить контактной точечной сваркой в соответствии с требованиями ГОСТ 14098-68 и СН 393-78 в спецификации в графе „Примечание" указана масса одной детали в кг

Формат	Зона	Поз.	Обозначение	Наименование	Кол	Прим.
				Детали		
		1		ф 25 AIII, ℓ = 7300	1	28,2
		2		ф 10 AI, ℓ = 7300	1	4,5
		3		ф 10 AI, ℓ = 420	38	0,2

7609/5

Изм.	Лист	№ докумен.	Подп.	Дата
Нач. отд.		Рыбкина		
Гл. констр.		Лапкин		
Рук. гр.		Смирнова		
Инж.		Айзенштат		
Провер.		Смирнова		

ТП 409-29-65 КЖИ-КР1

Каркас плоский КР 1

Лит.	Масса	Масштаб
Р	40,3	

Лист	Листов 1

Госстрой СССР Проектный институт № 2 г. Москва

Инв. № подл. | Подп. и дата

Копировал: Формат А4

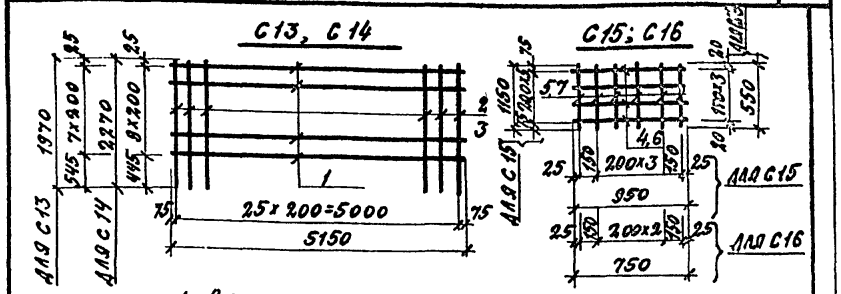

Марка сетки	Масса кг
С13	56,8
С14	68,4
С15	9,0
С16	4,3

1. Все детали без чертежа.
2. Материал деталей - арматурная сталь AI ГОСТ 5781-75, AIII по ГОСТ 5.1459-72*
3. Сетки изготовить контактной точечной сваркой в соответствии с требованиями ГОСТ 14098-68 и СН 393-78.

7609/5

Формат	Зона	Поз.	Обозначение	Наименование	Кол.	Примечание
				Детали		
				С13		
		1		ф 10 AIII, ℓ = 5150	8	3,2
		2		ф 10 AIII, ℓ = 1970	26	1,2
				С14		
		1		ф 10 AIII, ℓ = 5150	10	3,2
		3		ф 10 AIII, ℓ = 2270	26	1,4
				С15		
		4		ф 12 AII, ℓ = 950	6	0,8
		5		ф 10 AI, ℓ = 1150	6	0,7
				С16		
		6		ф 12 AII ℓ = 750	4	0,7
		7		ф 10 AIII ℓ = 550	5	0,3

8

Изм.	Лист	№ документа	Подп.	Дата
Нач. отд.		Рыбкина		
Гл. констр.		Лапкин		
Рук. гр.		Смирнова		
Инж.		Айзенштат		
Провер.		Смирнова		

ТП 409-29-65 КЖИ-С13÷С16

Сетки арматурные С13, С14, С15, С16

Лит.	Масса	Масштаб
	См. табанцу	

Лист	Листов 1

Госстрой СССР Проектный институт № 2 г. Москва

Инв. № подл. | Подп. и дата

Копировал: Формат А4

Типовой проект 409-29-65 Альбом III

С 17

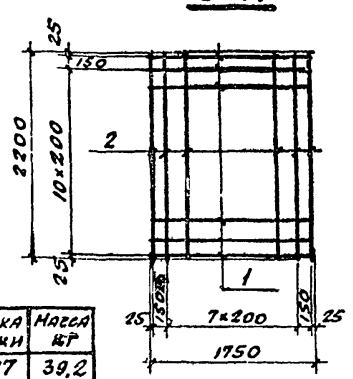

С 18

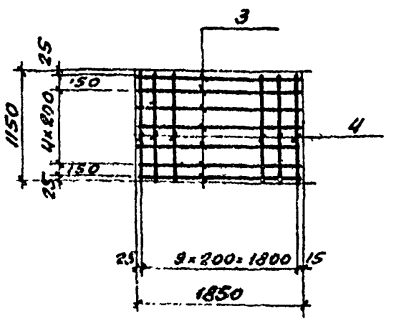

Марка сетки	Масса кг
С 17	39,2
С 18	27,2

1. Все детали без чертежа
2. Материал деталей - арматурная сталь по ГОСТ [illegible]
3. Сетки изготовлять контактной точечной электросваркой в соответствии с требованиями ГОСТ 14098-68 и СН 393-78.
4. В спецификации в графе „Примечание" указана масса одной детали в кг.

Формат	Зона	Поз.	Обозначение	Наименование	Кол.	Прим.
				Детали		
				С 17		
		1		ф 12 AIII ℓ=1750	12	1.6
		2		ф 12 AIII ℓ=2200	10	2.0
				С 18		
		3		ф 12 AIII ℓ=1850	7	1.6
		4		ф 12 AIII ℓ=1150	10	1.0

Изм.	Лист	№ документа	Подпись	Дата
Нач. отд.		Рыбкина		
Гл. конст.		Лапкин		
Рук. гр.		Смирнова		
Ст. инж.		Кудрявцева		
Провер.		Смирнова		

ТП 409-29-65 КЖИ-С17, С18

Сетки арматурные С17; С18

Лит.	Масса	Масштаб
Р	Сн. Табл.	1:50
Лист	Листов 1	

Госстрой СССР Проектный институт № 2 г. Москва

Копировал: [illegible] Формат А4

Инв. № подл. | Подп. и дата

С 19

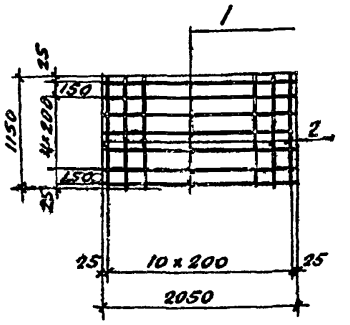

С 21

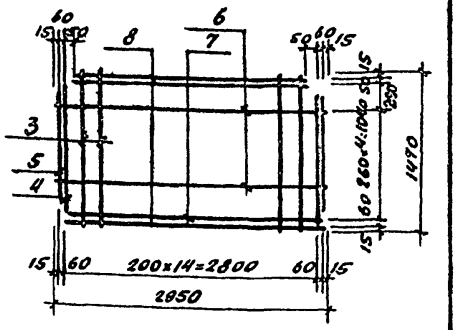

Марка сетки	Масса кг
С 19	23,6
С 21	19,2

Материал деталей - арматурная сталь AII по ГОСТ 5781-75, AIII по ГОСТ 5.1459-72*

7609/5

Формат	Зона	Поз.	Обозначение	Наименование		Кол.	Прим.
				Детали			
				С 19			
		1		ф 12 AII	ℓ=2050	7	1.8
		2		ф 12 AII	ℓ=1150	11	1.0
				С 21			
		3		ф 8 AIII	ℓ=1470	13	0,6
		4		ф 8 AIII	ℓ=1396	2	0,6
		5		ф 8 AIII	ℓ=1345	2	0,5
		6		ф 8 AIII	ℓ=2950	4	1.2
		7		ф 8 AIII	ℓ=2740	2	1.1
		8		ф 8 AIII	ℓ=2700	2	1.1

Изм.	Лист	№ документа	Подпись	Дата
Нач. отд.		Рыбкина		
Гл. конст.		Лапкин		
Рук. гр.		Смирнова		
Ст. инж.		Кудрявцева		
Провер.		Смирнова		

ТП 409-29-65 КЖИ-С19, С21

Сетки арматурные С19, С21

Лит.	Масса	Масштаб
Р	Сн. Табл.	
Лист	Листов 1	

Госстрой СССР Проектный институт № 2 г. Москва

Копировал: [illegible] Формат А4

Инв. № подл. | Подп. и дата

Типовой проект 409-29-65 Альбом III

С 20 С20А

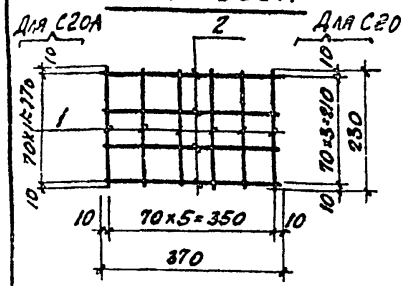

МН 7

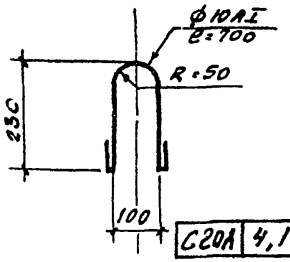

Марка	Масса кг
С20	1.3
С20А	4,1
МН7	0.4

Формат	Зона	Поз.	Обозначение	Наименование	Кол.	Примечан.
				Детали		
				С20		
		1		ф8АI, ℓ=230	4	0,1
		2		ф8АI, ℓ=370	6	0,15
				С20А		
		2		ф8АI ℓ=370	12	0,15
		3		ф8АI ℓ=790	6	0,38

1. В спецификации в графе „Примечание" указана масса одной детали в кг.
2. Материал деталей – арматурная сталь по ГОСТ 5781-75.
3. Сетки изготовлять контактной точечной электросваркой в соответствии с требованиями ГОСТ 14098-68 и СН 393-78.

7609/5

Изм.	Лист	№ документа	Подпись	Дата
Нач. отд.		Рыбкина		
Гл. констр.		Лапкин		
Рук. гр.		Смирнова		
Инженер		Удалова		
Провер.		Смирнова		

ТП 409-29-65 КЖИ-С20, МН7 С20А.

Сетка арматурная С20, С20А. Изделие закладное МН7

Лит.	Масса	Масштаб
Р	См. табл.	1:10
Лист	Листов 1	

Госстрой СССР ПРОЕКТНЫЙ ИНСТИТУТ №2 г. Москва

Инв. № подл. | Подп. и дата

Копировал: Лис Формат II

МС 1

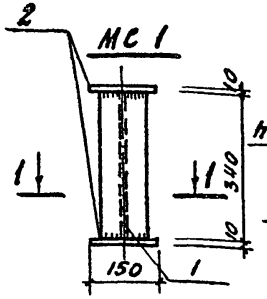

1 – 1

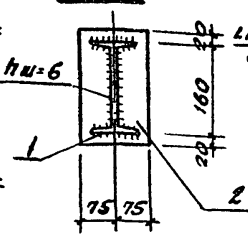

МС 2

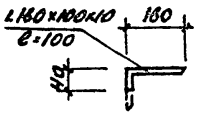

МС 3

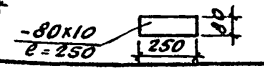

Марка эл-та	Масса кг
МС1	7.8
МС2	2,0
МС3	16

Формат	Зона	Поз.	Обозначение	Наименование	Кол.	Примечан.
				Детали		
				МС1		
		1		I 16 ГОСТ 8239-72* / В ст. 3 кп 2 ГОСТ 380-71* ℓ=340	1	5,4
		2		-150×10 ГОСТ 103-76 / В ст. 3 кп 2 ГОСТ 380-71* ℓ=200	1	2,4

1. В спецификации в графе „Примечание" указана масса одной детали в кг.
2. Материал деталей – В Ст. 3 кп 2 по ГОСТ 380-71*.

10

7609/5

Изм.	Лист	№ документа	Подпись	Дата
Нач. отд.		Рыбкина		
Гл. констр.		Лапкин		
Рук. гр.		Смирнова		
Ст. инж.		Кудрявцева		
Провер.		Смирнова		

ТП 409-29-65 КЖИ-МС1 ÷ МС3

Изделия соединительные МС1 ÷ МС3

Лит.	Масса	Масштаб
Р	См. табл.	1:10
Лист	Листов 1	

Госстрой СССР ПРОЕКТНЫЙ ИНСТИТУТ №2 г. Москва

Инв. № подл. | Подп. и дата

Копировал: Лис Формат II

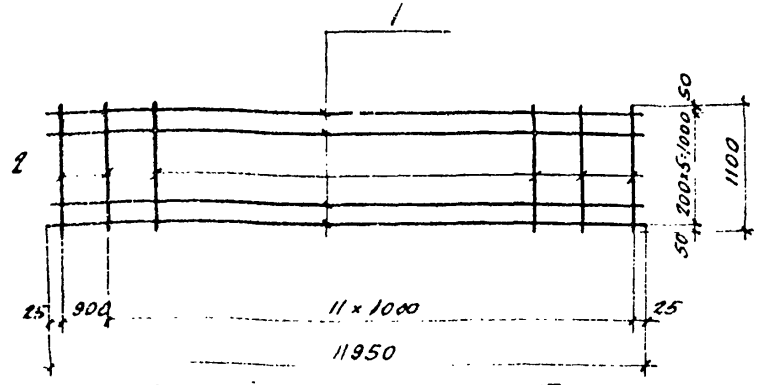

1. Материал деталей арматурная сталь AI по ГОСТ 5781-75, AIII по ГОСТ 51459-72*.
2. Сетки изготовить контактной точечной сваркой в соответствии с требованиями ГОСТ 14098-68 и СН393-78.
3. В спецификации в графе „Примечание" указана масса одной детали в кг.

Формат	Зона	Поз.	Обозначение	Наименование	Кол.	Примеч.
				Детали		
11		1		ф18 AII ℓ=11950	6	24,0
		2		ф8 AI ℓ=1100	13	0,44

7609/5

ТП 409-29-65 КЖИ-С22

Изм.	Лист	№ документа	Подпись	Дата
Нач. отд.		Рыбкина		
Гл. конст.		Лапкин		
Рук. гр.		Смирнова		
Инженер		Кадыкова		
Провер.		Смирнова		

Сетка арматурная С22

Лит.	Масса	Масштаб
Р	149,7	1:100

Лист | Листов 1

Госстрой СССР ПРОЕКТНЫЙ ИНСТИТУТ № 2 г. Москва

Копировал: [illegible] Формат 11

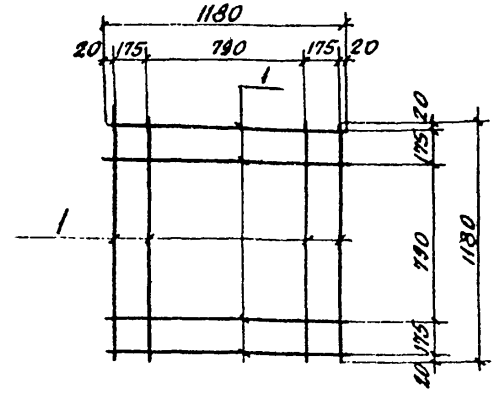

1. Материал деталей - арматурная сталь AI по ГОСТ 5781-75.
2. Сетки изготовить контактной точечной сваркой в соответствии с требованиями ГОСТ 14098-68 и СН393-78.
3. В спецификации в графе „Примечание" указана масса одной детали в кг.

Формат	Зона	Поз.	Обозначение	Наименование	Кол.	Примеч.
				Детали		
11		1		ф10 AI ℓ=1180	8	0,7

11

7609/5

ТП 409-29-65 КЖИ-С24

Изм.	Лист	№ документа	Подпись	Дата
Нач. отд.		Рыбкина		
Гл. конст.		Лапкин		
Рук. гр.		Смирнова		
Инжен.		Кадыкова		
Провер.		Смирнова		

Сетка арматурная С24

Лит.	Масса	Масштаб
Р	5,6	

Лист | Листов 1

Госстрой СССР ПРОЕКТНЫЙ ИНСТИТУТ № 2 г. Москва

Инв. № подл. | Подп. и дата

Копировал [illegible] Формат 11

КР5

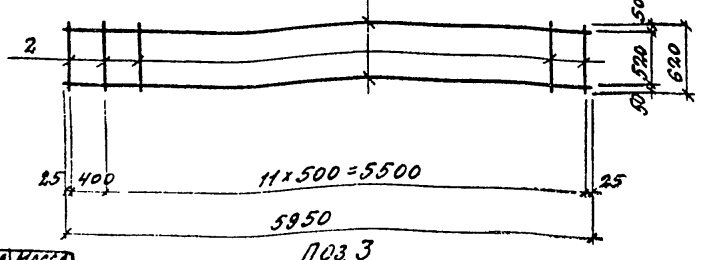

Марка эл-та	Масса кг
КР5	12.6
поз.3	7.0

поз 3

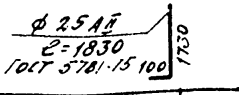

Формат	Зона	Поз.	Обозначение	Наименование	Кол.	Примеч.
				Деталан		
				КР5		
		1		ф10 AI ГОСТ 5781-75 ℓ=5950	2	3.7
		2		ф10 AI ГОСТ 5781-75 ℓ=620	13	0.4

Изм.	Лист	№ документа	Подпись	Дата
Нач. отд.	Рыбкина			
Гл. конст.	Лапкин			
Рук. гр.	Смирнова			
Инженер	Кадыкова			
Провер.	Смирнова			

ТП 409-29-65 КЖИ-КР5, поз 3

Каркас плоский КР5, поз 3

Лит.	Масса	Масштаб
Р	см. табл.	1:50
Лист	Листов 1	

Госстрой СССР ПРОЕКТНЫЙ ИНСТИТУТ № 2 г. МОСКВА

Инв. № подл. | Подп. и дата

Копировал: Формат А1

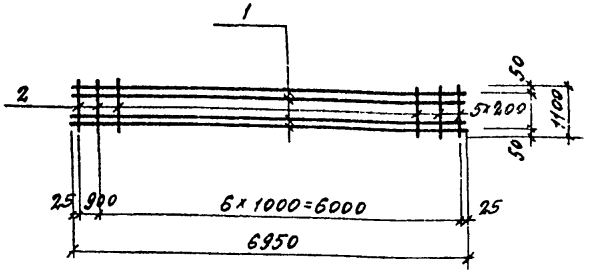

1. Материал деталей - арматурная сталь AI по ГОСТ 5781-75, AIII по ГОСТ 5 1459-72.*
2. Сетки изготовить контактной точечной сваркой в соответствии с требованиями ГОСТ 14098-68 и СН 393-78
3. В спецификации в графе „Примечание" указана масса одной детали в кг.

Формат	Зона	Поз.	Обозначение	Наименование	Кол.	Прим.
				Деталан		
		1		ф22 AIII ℓ=6950	6	20.5
		2		ф8 AI ℓ=1100	8	0.44

12.7609/5

Изм.	Лист	№ документа	Подпись	Дата
Нач. отд.	Рыбкина			
Гл. конст.	Лапкин			
Рук. гр.	Смирнова			
Инженер	Кадыкова			
Провер.	Смирнова			

ТП 409-29-65 КЖИ-С23

Сетка арматурная С 23

Лит.	Масса	Масштаб
Р	123.8	1:200
Лист	Листов 1	

Госстрой СССР ПРОЕКТНЫЙ ИНСТИТУТ № 2 г. МОСКВА

Инв. № подл. | Подп. и дата

Копировал: Формат А1

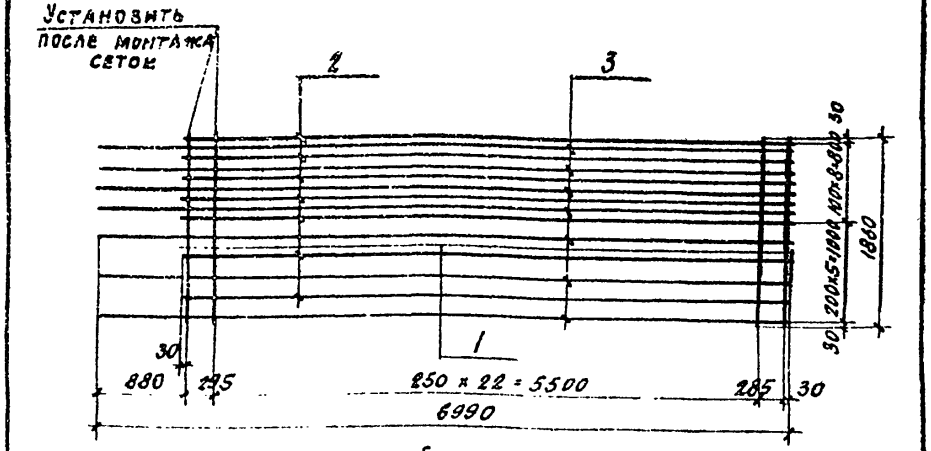

1. Материал деталей - арматурная сталь AI по ГОСТ 5781-75, AIII по ГОСТ 5.1459-72*.
2. Сетки изготовить контактной точечной сваркой в соответствии с требованиями ГОСТ 14098-68 и СН393-78.
3. В спецификации в графе „Примечание" указана масса одной детали в кг.

Формат	Зона	Поз.	Обозначение	Наименование		Кол.	Примеч.
				Детали			
		1		ф10 AI	ℓ=1850	25	1,1
		2		ф22 AIII	ℓ=6140	7	18,3
		3		ф22 AIII	ℓ=6990	7	20,8

7609/5

Изм.	Лист	№ докумен.	Подпись	Дата	ТП 409-29-65 КЖИ-С25			
Нач. отд.		Рыбкина			Сетка арматурная С25	Лит.	Масса	Масштаб
Гл. конст.		Лапкин				Р	301.2	1:50
Рук. гр.		Смирнова				Лист	Листов 1	
Инженер		Кадыкова				Госстрой СССР ПРОЕКТНЫЙ ИНСТИТУТ № 2 г. Москва		
Провер.		Смирнова						

Инв. № подл. | Подп. и дата

Копировал: Лит

Формат А4

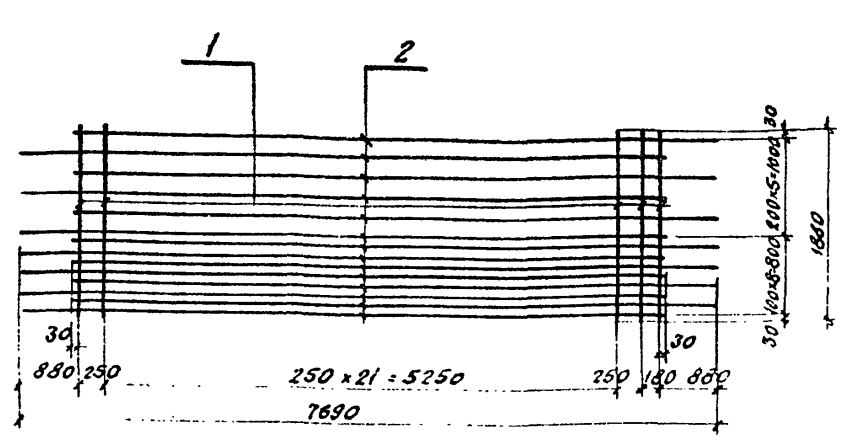

1. Материал деталей - арматурная сталь AI по ГОСТ 5781-75, AIII по ГОСТ 5.1459-72*.
2. Сетки изготовить контактной точечной сваркой в соответствии с требованиями ГОСТ 14098-68 и СН393-78.
3. В спецификации в графе „Примечание" указана масса одной детали в кг.

Формат	Зона	Поз.	Обозначение	Наименование		Кол.	Примеч.
				Детали			
		1		ф10 AI	ℓ=1860	25	1,1
		2		ф22 AIII	ℓ=6840	14	20,4

13

7609/5

Изм.	Лист	№ докумен.	Подпись	Дата	ТП 409-29-65 КЖИ-С26			
Нач. отд.		Рыбкина			Сетка арматурная С26	Лит.	Масса	Масштаб
Гл. конст.		Лапкин				Р	313.1	1:50
Рук. гр.		Смирнова				Лист	Листов 1	
Инженер		Кадыкова				Госстрой СССР ПРОЕКТНЫЙ ИНСТИТУТ № 2 г. Москва		
Провер.		Смирнова						

Инв. № подл. | Подп. и дата

Копиров: Лит

Формат А4

Типовой проект 409-29-65 Альбом III

С27

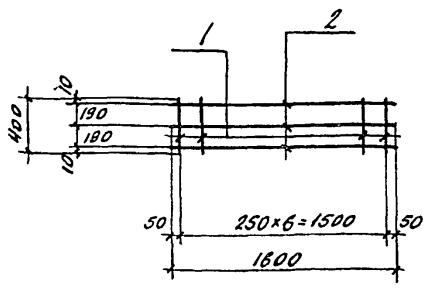

С40

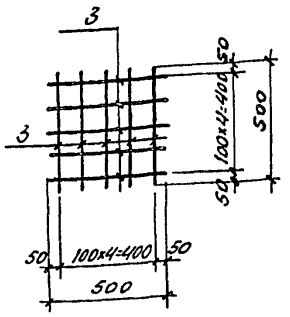

1. Материал деталей - арматурная сталь AI по ГОСТ 5781-75.
2. Сетки изготовить контактной точечной сваркой в соответствии с требованиями ГОСТ 14098-68 и СН 393-78.
3. В спецификации в графе „Примечание" указана масса одной детали в кг.

Марка сетки	Масса кг
С27	2,6
С40	2,0

Формат	Зона	Поз.	Обозначение	Наименование		Кол.	Примеч.
				Детали			
				С27			
		1		ф8AI	ℓ=400	7	0,2
		2		ф6AI	ℓ=1600	3	0,4
				С40			
		3		ф8AI	ℓ=500	10	0,2

Инв.№ подл. | Подп. и дата

Изм.	Лист	№ документа	Подпись	Дата
Нач. отд.		Рыбкина		
Гл. конст.		Лапкин		
Рук. гр.		Смирнова		
Инженер		Кадыкова		
Провер.		Смирнова		

ТП 409-29-65 КЖИ-С27, С40

Сетки арматурные С27, С40

Лит.	Масса	Масштаб

Лист | Листов 1

Госстрой СССР Проектный институт № 2 г. Москва

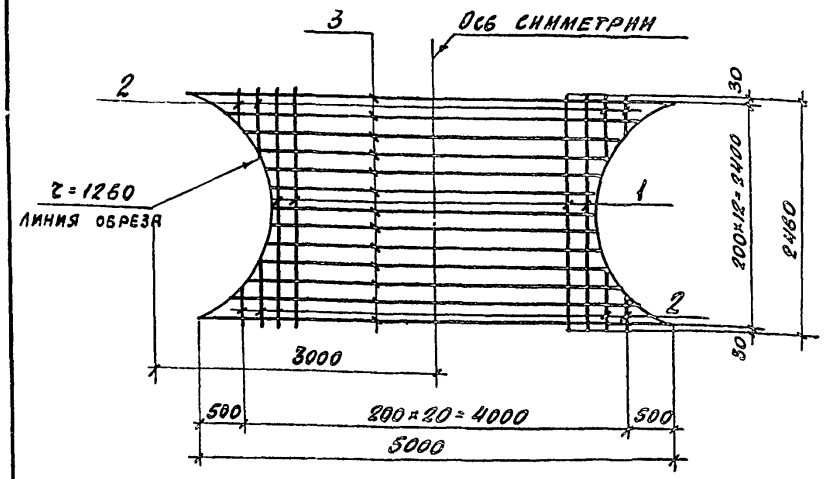

1. Материал деталей - арматурная сталь AI по ГОСТ 5781-75, AIII по ГОСТ 5.1459-72*
2. Сетки изготовить контактной точечной сваркой в соответствии с требованиями ГОСТ 14098-68 и СН 393-78.
3. В спецификации в графе „Примечание" указана масса одной детали в кг.

14
7609/5

Формат	Зона	Поз.	Обозначение	Наименование		Кол.	Примеч.
				Детали			
		1		ф10 AI	ℓ=2460	19	1.5
		2		ф10 AI	ℓср=510	8	0,3
		3		ф22 AIII	ℓср=4250	13	12,8

Инв.№ подл. | Подп. и дата

Изм.	Лист	№ документа	Подпись	Дата
Нач. отд.		Рыбкина		
Гл. конст.		Лапкин		
Рук. гр.		Смирнова		
Инженер		Кадыкова		
Провер.		Смирнова		

ТП 409-29-65 КЖСМ-С28

Сетка арматурная С28

Лит.	Масса	Масштаб
Р	696.0	1:50

Лист | Листов 1

Госстрой СССР Проектный институт № 2 г. Москва

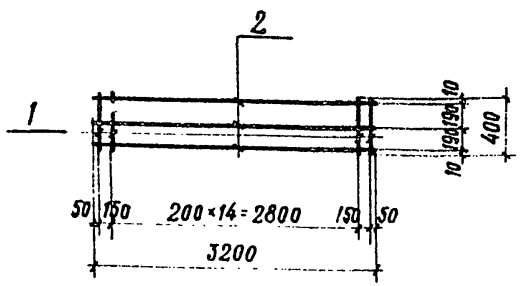

1. В спецификации в графе „Примечание" указана масса одной детали в кг.
2. Материал деталей-арматурная сталь AI по ГОСТ 5781-75.
3. Сетку изготовить контактной точечной электросваркой в соответствии с требованиями ГОСТ 14098-68 и СН 393-78.

Формат	Зона	Поз.	Обозначение	Наименование		Кол	Примеч.
				Детали			
		1		ф 8 AI	ℓ = 400	17	0.2
		2		ф 6 AI	ℓ = 3200	3	0.7

ТП 409-29-65 КЖИ-С29

Сетка арматурная С29

Изм.	Лист	№ документа	Подпись	Дата
Нач. ОТД		Рыбкина		
Гл. конст.		Лапкин		
Рук. гр.		Смирнова		
Инженер		Кадыкова		
Провер.		Смирнова		

Лит.	Масса	Масштаб
Р	5.5	1:50

Лист | Листов 1

Госстрой СССР Проектный институт № 2 г. Москва

Инв. № подл. | Подп. и дата

Копировал Формат А1

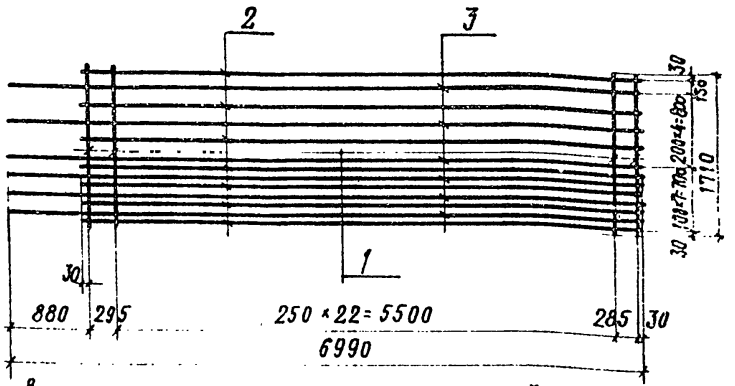

1. В спецификации в графе „Примечание" указана масса одной детали в кг.
2. Материал деталей-арматурная сталь AI по ГОСТ 5781-75; AIII по ГОСТ 5.1459-72.*
3. Сетку изготовить контактной точечной электросваркой в соответствии с требованиями ГОСТ 14098-68 и СН 393-78

15

7609/5

Формат	Зона	Поз.	Обозначение	Наименование		Кол	Примеч.
				Детали			
		1		ф 10 AI	ℓ = 1710	25	1.1
		2		ф 22 AIII	ℓ = 6140	7	18.3
		3		ф 22 AIII	ℓ = 6990	6	20.8

ТП 409-29-65 КЖИ-С30

Сетка арматурная С30

Изм.	Лист	№ документа	Подпись	Дата
Нач. ОТД		Рыбкина		
Гл. конст.		Лапкин		
Рук. гр.		Емирнова		
Инженер		Кадыкова		
Провер.		Смирнова		

Лит.	Масса	Масштаб
Р	280.4	1:50

Лист | Листов 1

Госстрой СССР Проектный институт № 2 г. Москва

Инв. № подл. | Подп. и дата

Копировал Формат А1

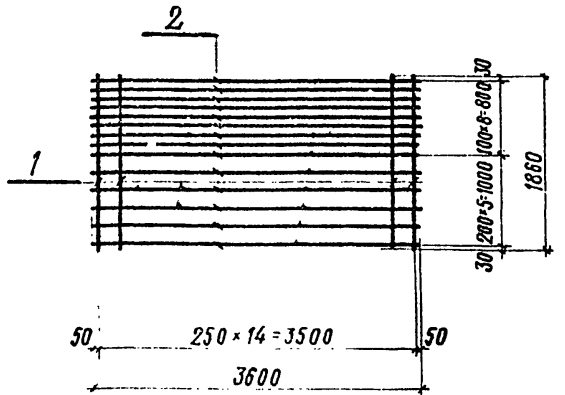

1. Материал деталей - арматурная сталь AI по ГОСТ 5781-75, AIII по ГОСТ 5.1459-72*.
2. Сетки изготовить контактной точечной сваркой в соответствии с требованиями ГОСТ 14098-68 и СН 393-78.
3. В спецификации в графе „Примечание" указана масса одной детали в кг.

Формат	Зона	Поз.	Обозначение	Наименование		Кол.	Примеч.
				Детали			
		1		ф 10 AI	ℓ=1860	15	1.2
		2		ф 28 AIII	ℓ=3600	14	17.4

7609/5

Изм.	Лист	№ документа	Подпись	Дата	ТП 409-29-65 КЭСИ-С31			
Нач. отд.		Рыбкина			Сетка арматурная С31	Лит.	Масса	Масштаб
Гл. конст.		Лапкин				Р	261.6	1:50
Рук. гр.		Смирнова				Лист	Листов /	
Инженер		Кадыкова				Госстрой СССР ПРОЕКТНЫЙ ИНСТИТУТ №2 г. Москва		
Провер.		Смирнова						

Инв. № подл. | Подп. и дата

Копировал: Формат 11

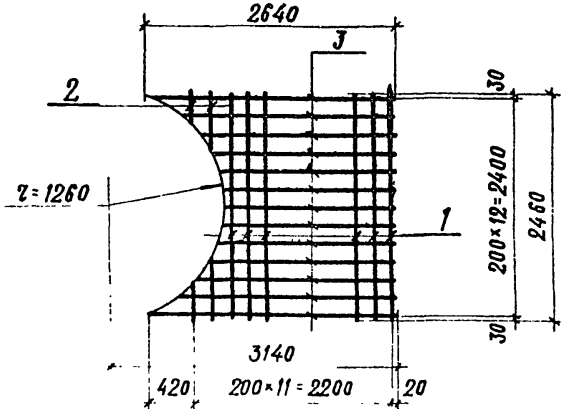

1. Материал деталей - арматурная сталь AI по ГОСТ 5781-75, AIII по ГОСТ 5.1459-72*.
2. Сетки изготовить контактной точечной сваркой в соответствии с требованиями ГОСТ 14098-68 и СН 393-78.
3. В спецификации в графе „Примечание" указана масса одной детали в кг.

Формат	Зона	Поз.	Обозначение	Наименование		Кол.	Прим.
				Детали			
		1		ф 10 AI	ℓ=2460	11	1.5
		2		ф 10 AI	ℓср=510	4	0.3
		3		ф 22 AIII	ℓср=2255	13	6.7

16

7609/5

Изм.	Лист	№ документа	Подпись	Дата	ТП 409-29-65 КЭСИ-С32			
Нач. отд		Рыбкина			Сетка арматурная С32	Лит.	Масса	Масштаб
Гл. конст.		Лапкин				Р	104.8	1:50
Рук. гр.		Смирнова				Лист	Листов /	
Инженер		Кадыкова				Госстрой СССР ПРОЕКТНЫЙ ИНСТИТУТ №2 г. Москва.		
Провер.		Смирнова						

Инв. № подл. | Подп. и дата

Копировал: Формат 11

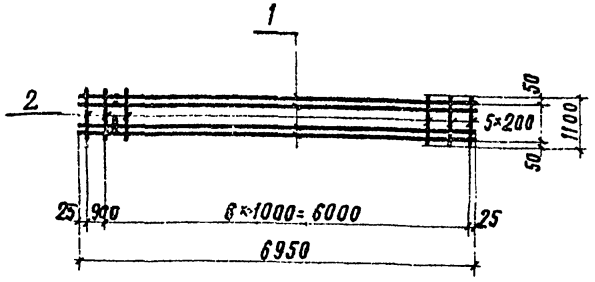

1. Все детали без чертежа.
2. В спецификации в графе „Примечание" указана масса одной детали в кг.
3. Материал деталей - арматурная сталь AI по ГОСТ 5781-75, AIII по ГОСТ 5.1459-72*.
4. Сетку изготовить контактной точечной электросваркой в соответствии с требованиями ГОСТ 14098-68 и СН 393-78.

Формат	Зона	Поз.	Обозначение	Наименование	Кол.	Примечание
				Детали		
		1		ф 25 AIII ℓ = 6950	6	26.8
		2		ф 8 AI ℓ = 1100	8	0.44

7609/5

Изм.	Лист	№ докум.	Подпись	Дата	ТП 409-29-65 КЭИ - С33			
Нач. отд.		Рыбкина			Сетка арматурная С33	Лит.	Масса	Масштаб
Гл. констр.		Лапкин				Р	164.5	1:200
Рук. гр.		Смирнова				Лист	Листов	
Инженер		Коляднна				Госстрой СССР Проектный институт №2 г. Москва		
Проверил		Смирнова						

Копировал: Формат А6

Инв. № подл. | Подп. и дата | Взам. инв. №

С34; С35

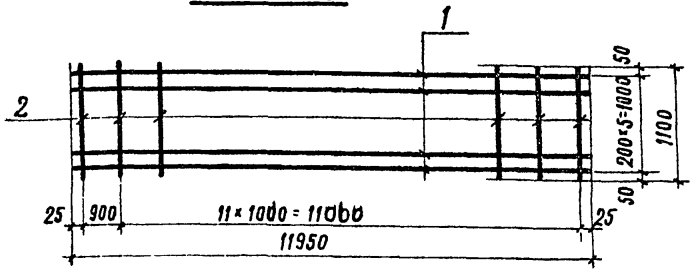

Марка сетки	Масса кг
С34	281.7
С35	219.3

1. Все детали без чертежа.
2. В спецификации в графе „Примечание" указана масса одной детали в кг.
3. Материал деталей - арматурная сталь AI по ГОСТ 5781-75, AIII по ГОСТ 5.1459-72*.
4. Сетки изготовить контактной точечной электросваркой в соответствии с требованиями ГОСТ 14098-68 и СН 393-78.

Формат	Зона	Поз.	Обозначение	Наименование	Кол.	Примечание
				Детали		
				С34		
				ф 25 AIII ℓ = 11950	6	46.0
		2		ф 8 AI ℓ = 1100	13	0.44
				С35		
		1		ф 22 AIII ℓ = 11950	6	35.6
		2		ф 8 AI ℓ = 1100	13	0.44

17

7609/5

Изм.	Лист	№ документа	Подп.	Дата	ТП 409-29-65 КЭИ-С34; С35			
Нач. отд.		Рыбкина			Сетки арматурные С34; С35	Лит.	Масса	Масштаб
Гл. констр.		Лапкин				Р	См. табл.	1:100
Рук. гр.		Смирнова				Лист	Листов	
Инженер		Коляднна				Госстрой СССР Проектный институт №2 г. Москва		
Проверил		Смирнова						

Копировал: Формат А6

Инв. № подл. | Подп. и дата | Взам. инв. №

Альбом III

Типовой проект 409-29-65

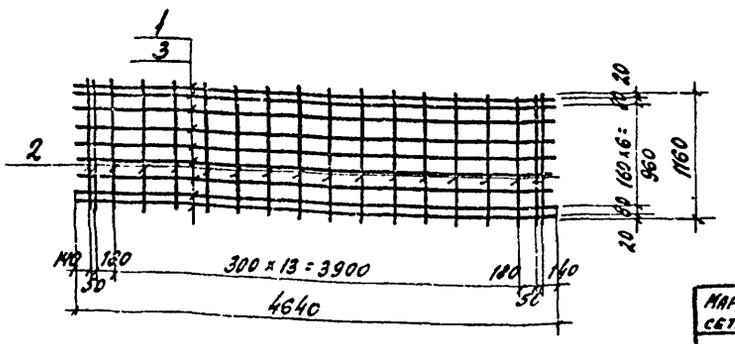

Марка сетки	Масса кг
С36	29,7
С37	29,7

Формат	Зона	Поз.	Обозначение	Наименование	Кол.	Примечание
				Детали		
				С36		
		1		Ф10АIII ГОСТ 51459-72* ℓ=4640	9	2.9
		2		Ф5ВI ГОСТ 6727-53* ℓ=1160	18	0.2
				С37		
		3		Ф10АII ГОСТ 5781-75 ℓ=4640	9	2.9
		2		Ф5ВI ГОСТ 6727-53* ℓ=1160	18	0.2

1. В спецификации в графе „Примечание" указана масса одной детали в кг
2. Сетки изготовлять контактной точечной электросваркой в соответствии с требованиями ГОСТ 14098-68 и СН393-78

Изм.	Лист	№ документа	Подпись	Дата
Нач. отд.		Рыбкина		
Гл. конст.		Лапкин		
Рук. гр.		Смирнова		
Инженер		Кадыкова		
Проверил		Смирнова		

ТП 409-29-65 КЖИ - С36, С37

Сетки арматурные С36, С37

Лит.	Масса	Масштаб
Р	см табл.	1:50

Лист | Листов 1

Госстрой СССР ПРОЕКТНЫЙ ИНСТИТУТ № 2 г. Москва

Инв. № подл. | Подп. и дата

Копировал

Формат 11

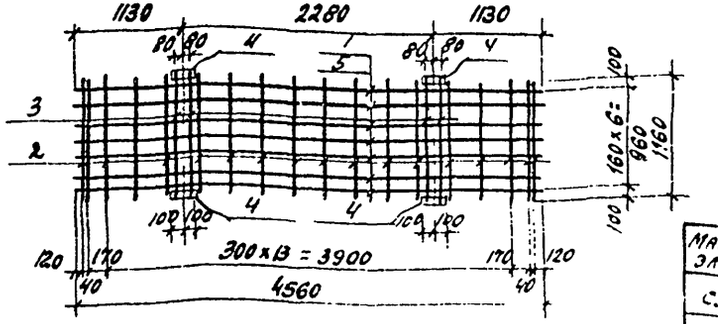

Марка эл-та	Масса кг
С38	30.0
С39	30.0

Формат	Зона	Поз.	Обозначение	Наименование	Кол.	Примечание
				Детали		
				С38		
		1		Ф10АIII ГОСТ 51459-72* ℓ=4560	7	2.8
		2		Ф5ВI ГОСТ 6727-53* ℓ=1160	18	0.2
		3		Ф10АIII ГОСТ 51459-72* ℓ=1160	4	0.7
		4		80×8 ГОСТ 103-76 / ВСТ3кп2 ГОСТ 380-71* ℓ=200	4	1.0
				С39		
		5		Ф10АII ГОСТ 5781-75 ℓ=4560	7	2.8
		2		Ф5ВI ГОСТ 6727-53* ℓ=1160	18	0.2
		3		Ф10АIII ГОСТ 51459-72, ℓ=1160	4	0.7
		4		80×8 ГОСТ 103-76 / ВСТ3кп2 ГОСТ 380-71* ℓ=200	4	1.0

1. В спецификации в графе „Примечание" указана масса одной детали в кг
2. Сетки изготовлять контактной точечной электросваркой в соответствии с требованиями ГОСТ 14098-68 и СН 393-78

7609/5

Изм.	Лист	№ документа	Подпись	Дата
Нач. отд.		Рыбкина		
Гл. конст.		Лапкин		
Рук. гр.		Смирнова		
Инженер		Кадыкова		
Проверил		Смирнова		

ТП 409-29-65 КЖИ - С38, С39 18

Сетки арматурные С38; С39

Лит.	Масса	Масштаб
Р	см. табл.	1:50

Лист | Листов 1

Госстрой СССР ПРОЕКТНЫЙ ИНСТИТУТ № 2 г. Москва

Инв. № подл. | Подп. и дата

Копировал

Формат 11

КП1

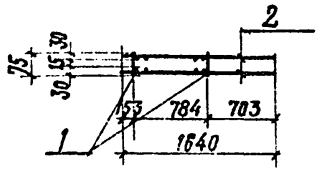

КП2, КП3

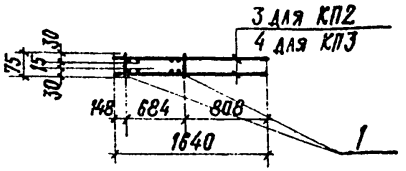

Марка каркаса	Масса кг
КП1	25.2
КП2	25.2
КП3	25.2

1. В спецификации в графе „Примечание" указана масса одной детали в кг.
2. Материал деталей - арматурная сталь AIII по ГОСТ 5.1459-72*
3. Сетки изготовить контактной точечной сваркой в соответствии с требованиями ГОСТ 14098-68 и СН393-78.

Формат	Зона	Поз.	Обозначение	Наименование	Кол.	Прим.
				Детали		
		1		ф12 AIII ℓ=75	4	0.7
			Переменные данные	Сборочные единицы		
				КП1		
		2	КЖИ-КР2÷КР4	Каркас плоский КР2	2	11.2
				КП2		
		3	КЖИ-КР2÷КР4	Каркас плоский КР3		11.2
				КП3		
		4	КЖИ-КР2÷КР4	Каркас плоский КР4	2	11.2

Изм.	Лист	№ документа	Подпись	Дата
Нач. отд.	Рыбкина			
Гл. констр.	Лапкин			
Рук. гр.	Смирнова			
Ст. инж.	Кудрявцева			
Провер.	Смирнова			

ТП 409-29-65 КЖИ-КП1÷КП3

Каркасы пространственные КП1, КП2, КП3

Лит.	Масса	Масштаб
Р	См. табл.	1:50
Лист	Листов 1	

Госстрой СССР Проектный институт №2 г. Москва

Копировал Формат 11

КР3, КР4

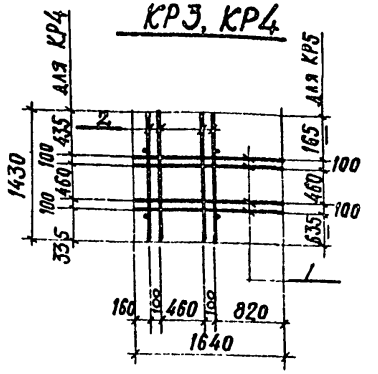

КР2

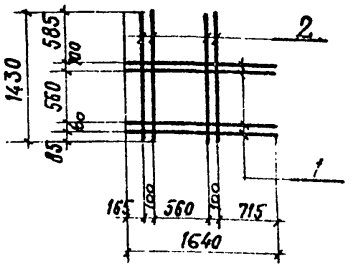

Марка каркаса	Масса кг
КР2	11.2
КР3	11.2
КР4	11.2

1. В спецификации в графе „Примечания" указана масса одной детали кг
2. Материал деталей-арматурная сталь AIII по ГОСТ 5.1459-72*
3. Сетки изготовить контактной точечной сваркой в соответствии с требованиями ГОСТ 14098-68 и СН 393-78.

Формат	Зона	Поз.	Обозначение	Наименование	Кол.	Примечания
				Детали КР2, КР3, КР4		
		1		ф12 AIII ℓ=1640 ГОСТ 5781-75	4	1.5
		2		ф12 AIII ℓ=1430 то же	4	1.3

19

7609/5

Изм.	Лист	№ документа	Подпись	Дата
Нач. отд.	Рыбкина			
Гл. констр.	Лапкин			
Рук. гр.	Смирнова			
Ст. инж.	Кудрявцева			
Провер.	Смирнова			

ТП 409-29-65 КЖИ-КР2÷КР4

Каркас плоский КР2, КР3, КР4

Лит.	Масса	Масштаб
Р	См. табл.	1:50
Лист	Листов 1	

Госстрой СССР Проектный институт №2 г. Москва

Копировал Формат 11

Инв. № подл. | Подп. и дата

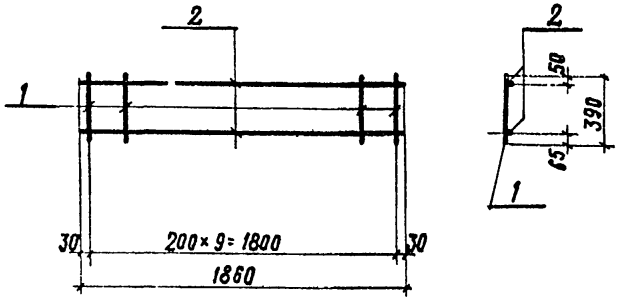

1. В спецификации в графе „Примечание" указана масса одной детали в кг.
2. Материал деталей - арматурная сталь AIII по ГОСТ 5.1459-72,* AI по ГОСТ 5781-72.
3. Сетки изготовить контактной точечной сваркой в соответствии с требованиями ГОСТ 14098-68 и СН393-78.

Формат	Зона	Поз.	Обозначение	Наименование		Кол.	Прим.
				Детали			
		1		ф 6AI	ℓ=390	10	0.1
		2		ф 6AI	ℓ=1860	2	0.4

Изм.	Лист	№ документа	Подпись	Дата
Нач. отд.		Рыбкина		
Гл. конст.		Лапкин		
Рук. гр		Смирнова		
Инженер		Кадыкова		
Провер		Смирнова		

ТП409-29-65 КЭЖИ-КР6

Каркас плоский КР6

Лит.	Масса	Масштаб
Р	1.8	

Лист	Листов

Госстрой СССР Проектный институт №2 г. Москва

Инв.№подл. | Подп. и дата

Копировал: Формат 11

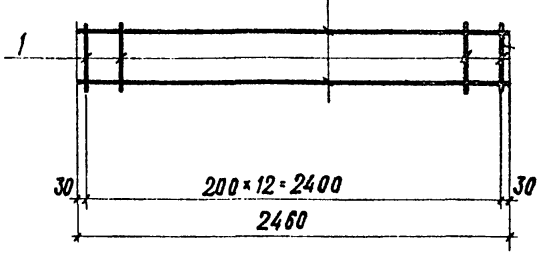

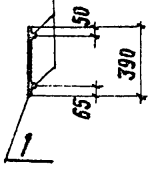

1. Материал деталей - арматурная сталь AI по ГОСТ 5781-75, AIII по ГОСТ 5.1459-72*
2. Сетки изготовить контактной точечной сваркой в соответствии с требованиями ГОСТ 14098-68 и СН393-78.
3. В спецификации в графе „Примечание" указана масса одной детали в кг.

Формат	Зона	Поз.	Обозначение	Наименование		Кол.	Прим.
				Детали			
		1		ф 6AI	ℓ=390	13	0.1
		2		ф 6AI	ℓ=2460	2	0.5

20
7609/5

Изм.	Лист	№ документа	Подпись	Дата
Нач. отд.		Рыбкина		
Гл. конст.		Лапкин		
Рук. гр.		Смирнова		
Инженер		Кадыкова		
Провер.		Смирнова		

ТП 409-29-65 КЭЖИ-КР7

Каркас - плоский КР7

Лит.	Масса	Масштаб
Р	2.3	

Лист	Листов

Госстрой СССР Проектный институт №2 г. Москва

Инв.№подл. | Подп. и дата

Копировал: Формат 11

Альбом III

Типовой проект 409-29-65

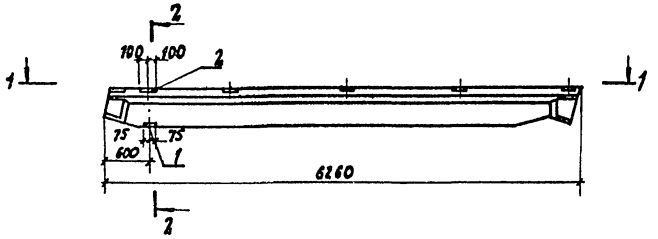

1-1

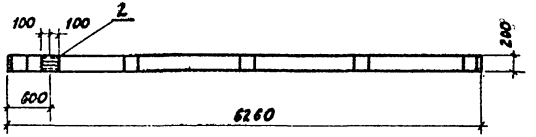

2-2

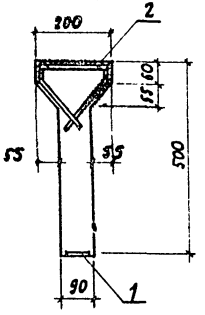

Формат	Зона	Поз.	Обозначение	Наименование	Кол.	Примечан.
				Документация		
			1.862-2 в.1	Балка покрытия БС6-4		
				Дополнительные сборочные единицы		
		1	3.400-6 л. 25	Изделие закладное МИ1-7	1	
		2	КЖИ-МН5	То же МН5	1	

Выборка стали на дополнительные закладные изделия на один элемент в кг

Марка элемента	Закладные изделия: Профильная сталь				Арм. сталь ГОСТ 5781-75			Итого	Всего
	б=8	∠56×5		Итого	ф мм: ВА II	ф мм: 10А II	Итого		
Б2	0,6	0,85		1,45	0,3	0,7	1,0	2,45	24,5

21

7609/5

Изм.	Лист	N докум.	Подп.	Дата
Нач. отд.		Рыбкина		
Гл. конст.		Лапкин		
Рук. гр.		Смирнова		
Техник		Беляева		
Проверил		Смирнова		

ТП 409-29-65 КЖИ-Б2

Балка покрытия Б2 (БС6-4А)

Лит.	Масса	Масштаб
Р		1:10

Лист 1 листов 1

Госстрой СССР Проектный институт № 2 г. Москва

Инв. N подл. | Подп. и дата

Копировал: Д...

Формат

Типовой проект 409-29-65 Альбом III

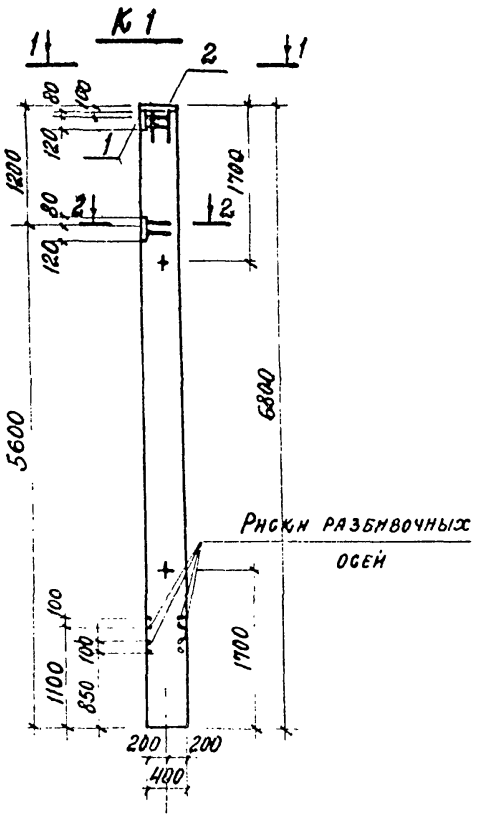

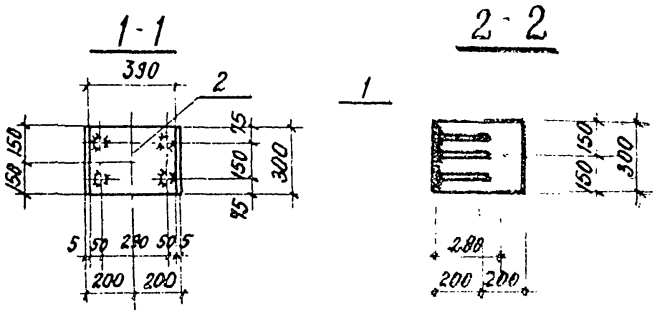

Формат	Зона	Поз.	Обозначение	Наименование	Кол.	Примечан.
				Документация		
			1.423-3, в.1, л. 21	Колонна К60-7		
				Дополнительные сборочные единицы		
		1	1.423-3, в.2 л. 140	Изделие закладное М1-12	2	6.0 кг
		2	То же л. 134	" М2-15	1	11.7 кг

Выборка стали на дополнительные закладные изделия на один элемент, кг

Марка элемента	Закладные изделия					Всего
	Профильная сталь		Арматурная сталь ГОСТ 5.1459-72 Класс А III		Итого	
			Ф, мм			
	δ=10		12	16		
К1	18.4		2.8	2.5	5.3	23.7

22
7609/5

Изм.	Лист	№ докум.	Подпись	Дата
Нач. отд.		Рыбкина		
Гл. конст.		Лапкин		
Рук. гр.		Смирнова		
Инженер		Удалова		
Провер.		Смирнова		

ТП 409-29-65 - КЖИ - К1

Колонна К1 (К60-7-1)

Лит.	Масса	Масштаб
Р	2.0 т	1:50 1:20

Лист | Листов 1

Госстрой СССР
Проектный институт № 2
г. Москва

Инв. № подл. | Подп. и дата

Копировал: Формат 11В

ОП 1

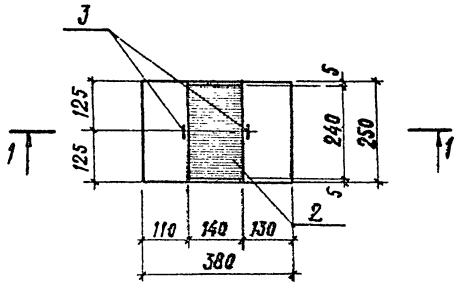

1-1

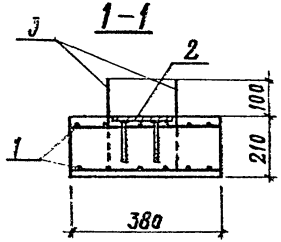

Формат	Зона	Поз.	Обозначение	Наименование	Кол.	Примечан.
				Сборочные единицы		
		1	КЭСИ-С20	Сетка арматурная С20	2	1.3
		2	КЭСИ-МН6; МН6	Изделие закладное МН6	1	6,7кг
		3	КЭСИ-МН7	" МН7	2	0.4 кг
				Материалы		
				Бетон марки 200	0.02	м³

Выборка стали на один элемент, кг

Марка эл-та	Арматурные изделия							Закладные изделия							Всего
	Арматурная сталь ГОСТ 5781-75							Прокатная сталь		Арматурная сталь ГОСТ 5781-75		Арматурная сталь ГОСТ 5781-75		Итого	
	класс AI		Итого	класс		Итого				класс AI		класс AIII			
	ф мм			ф мм						ф мм		ф мм			
	8							δ=20	δ=10	10 AI		14 AII			
ОП1	2.6		2.6				2.6	5.3	0.8	0.8		0.6		1.4	10.1

23

7609/5

Изм.	Лист	№ документа	Подп.	Дата	ТП 409-29-65 КЭСИ-ОП1			
Нач. отд.		Рыбкина			Опорная подушка ОП1	Лит.	Масса	Масштаб
Гл. констр.		Лапкин				Р		1:10
Рук. гр.		Смирнова				Лист	Листов 1	
Ст. инж.		Кудрявцева				Госстрой СССР Проектный институт №2 г. Москва		
Провер.		Смирнова						

Копировал: Формат А4

КС10-1А; КС10-1

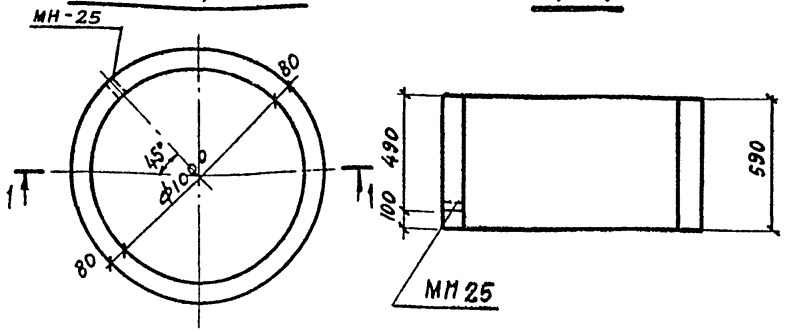

1-1

Формат	Зона	Поз.	Обозначение	Наименование	Кол.	Примечание
				Документация		
			ГОСТ 8020-68	КС10-1		
				Сборочные единицы		
			КЖИ-А1:А4,А6,МН25	Изделие закладное МН25	1	1,3кг

7609/5

Изм.	Лист	№ докум.	Подпись	Дата	ТП 409-29-65 КЖИ-КС10-1А			
Нач.отд.		Рыбкина			Кольцо стеновое КС10-1А	Лит	Масса	Масштаб
Гл.констр.		Лапкин				Р	0,4т	
Рук.гр.		Смирнова				Лист	Листов 1	
Инженер		Удалова				Госстрой СССР Проектный институт № 2 г. Москва		
Провер.		Смирнова						

Инв.№ подл. | Подп. и дата

Формат 11в

МН18

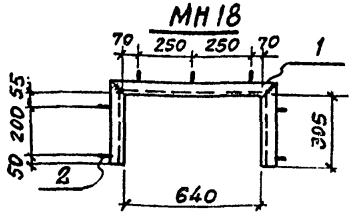

МН14

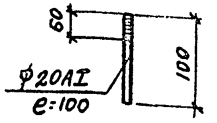

1-1

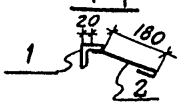

Марка эл-та	Масса кг
МН14	0,3
МН18	4,9

Формат	Зона	Поз.	Обозначение	Наименование	Кол.	Примечание
				Детали		
		1		L50×5 ГОСТ 8509-72 Вст3кп2 ГОСТ 380-71* e=1250	1	4,2
		2		ф6АI e=260	7	0,1

1. Материал деталей - арматурная сталь по ГОСТ 5781-75
2. Сварку производить электродами типа Э42 по ГОСТ 9467-75 в соответствии с СН 393-78.
3. Все сварные швы $h_{шв}$=6мм
4. В спецификации в графе „Примечание" указана масса одной детали в кг.

24

7609/5

Изм.	Лист	№ документа	Подпись	Дата	ТП 409-29-65 КЖИ-МН14; МН18			
Нач.отд.		Рыбкина			Изделия закладные МН14; МН18	Лит.	Масса	Масштаб
Гл.констр.		Лапкин				Р	См. табл.	1:20
Рук.гр.		Смирнова				Лист	Листов 1	
Инженер		Кадыкова				Госстрой СССР Проектный институт № 2 г. Москва		
Провер.		Смирнова						

Инв.№ подл. | Подп. и дата

Копировал:

Формат 11

ПАтУ 1,5×6 -2-1-А

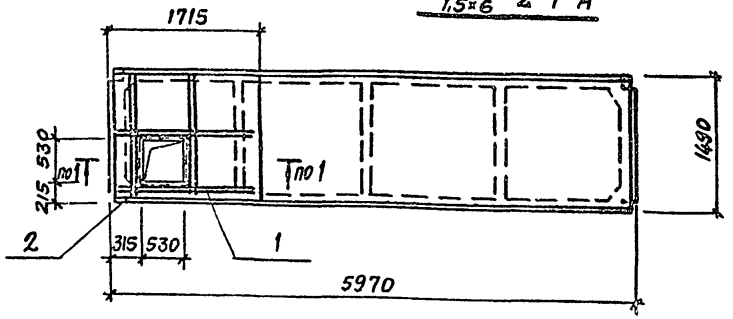

ПАтУ 1,5×6 -2-2-А

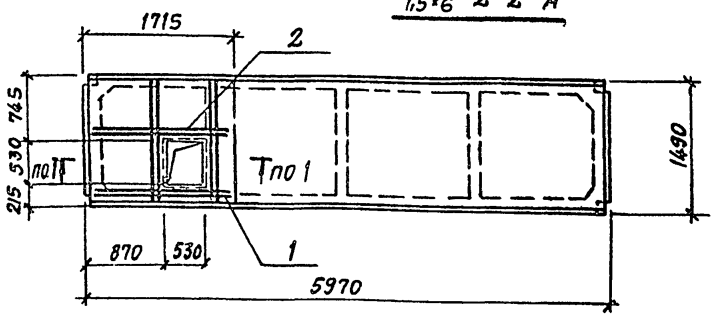

Формат	Зона	Поз.	Обозначение	Наименование	Кол.	Примечание
				Документация		
			1.465-7 в.3.4.1 1.465-10 в.1	Плита ПАтУ 1,5×6 -2-1-А		
				Дополнительные сборочные единицы		
		1	КЖИ-КП1=КП3	Каркас пространственный КП1	1	
		2	КЖИ-МН23	Изделие закладное МН23	2,32	п.м
				Документация		
			1.465-7 в.3.4.1 1.465-10 в.1	Плита ПАтУ 1,5×6 -2-2А		
				Дополнительные сборочные единицы		
		1	КЖИ-КП1=КП3	Каркас пространственный КП1	1	
		2	КЖИ-МН23	Изделие закладное МН23	2,32	п.м

Утеплитель кровли	А* при расчетной температуре (t°)		
	-20°С	-30°С	-40°С
Ячеистый бетон γ=400кгс/м³ (ГОСТ 5742-76)	6РЯ	7РЯ	9РЯ
Керамзитовый гравий γ=400кгс/м³ (ГОСТ 9759-76)	6РКГ	8РКГ	10РКГ
Керамзитовый гравий γ=400кгс/м³ (ГОСТ 9759-76)	6РКГ	9РКГ	11РКГ

Выборка стали на дополнительные закладные детали на один элемент, кг

Марка элемента	Арматурные изделия: Арматурная сталь ГОСТ 5.1459-72* класс AIII Ф, мм 12			Итого	Закладные изделия: Профильная сталь Ст3пс5		Арматурная сталь ГОСТ 5781-75 класс AI Ф, мм 6		Итого	Всего
ПАтУ 1,5×6 -2-1-А	25,2			25,2	13,7		0,5		14,2	39,4
ПАтУ 1,5×6 -2-2А	25,2			25,2	13,7		0,5		14,2	39,4

25

7609/5

ТП 409-29-65 КЭИ-ПАтУ 1,5×6 2-1А; ПАтУ 1,5×6 -2-2А

Изм.	Лист	№ докум.	Подп.	Дата
Нач. отд.		Рыбкина		
Гл. констр.		Лапкин		
Рук. гр.		Смирнова		
Техник		Беляева		
Провер.		Смирнова		

Плиты покрытия ПАтУ 1,5×6 -2-1А; ПАтУ 1,5×6 -2-2А

Лит.	Масса	Масштаб
Р	—	1:50
Лист	Листов 1	

Госстрой СССР Проектный институт №2 г. Москва

Копировал

Формат

Инв.№ подл. | Подп. и дата

Типовой проект 409-29-65 Альбом III

ПАТУ / 1,5х6 -2-3

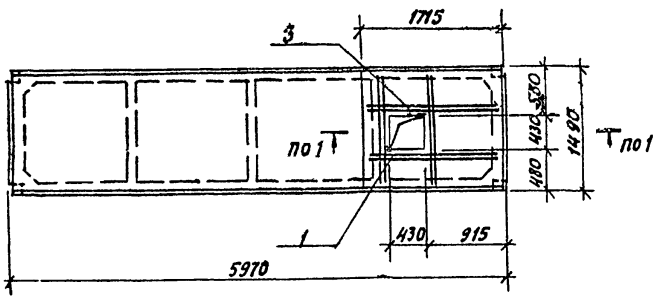

ПАТУ / 1,5х6 -2-4

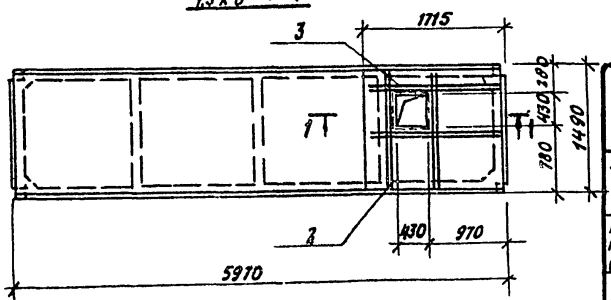

1-1

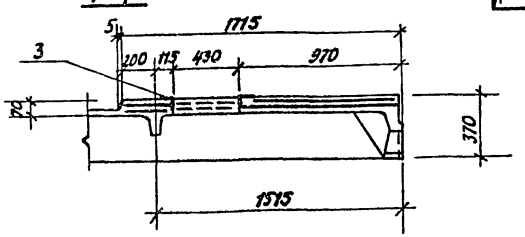

Формат	Зона	Поз.	Обозначение	Наименование	Кол.	Примеч.
				Документация		
			1.465-7 в.3 ч.1 1.465-10 в.1	Плита ПАТУ / 1,5х6 -2-3		
				Дополнительные сборочные единицы		
		1	КЖИ-КП1÷КП3	Каркас пространственный КП2	1	
		3	КЖИ-МН23	Изделие закладное МН23	1.92	п.м
				Документация		
			1.465-7 в.3 ч.1 1.465-10 в.1	Плита ПАТУ / 1,5х6 -2-4		
				Дополнительные сборочные единицы		
		2	КЖИ-КП1÷КП3	Каркас пространственный КП3	1	
		3	КЖИ-МН23	Изделие закладное МН23	1.92	п.м

Утеплитель кровли	А* при расчетной температуре (t°)		
	-20°С	-30°С	-40°С
Ячеистый бетон γ=400кгс/м³ (ГОСТ 5742-76)	6РЯ	7РЯ	9РЯ
Керамзитовый гравий γ=400кгс/м³ (ГОСТ 9759-76)	6РКГ	8РКГ	10РКГ
Керамзитовый гравий γ=400кгс/м³ (ГОСТ 9759-76)	6РКГ	9РКГ	11РКГ

Выборка стали на дополнительные закладные изделия на один элемент, кг

Марка элемента	Армат. изделия: Арм. сталь ГОСТ 5.1459-72* класс АIII ф мм 12				Закладные изделия: Профильн. сталь		Арм. сталь ГОСТ 5781-15 класс АI ф мм 6		Итого	Всего
ПАТУ / 1,5х6 -2-3	25,2			25,2	8,6		0,4		9,0	34,2
ПАТУ / 1,5х6 -2-4	25,2			25,2	8,6		0,4		9,0	34,2

26

7609/5

Изм.	Лист	N докум.	Подп.	Дата
Нач. отд.		Рыбкина		
Гл. констр.		Лапкин		
Рук. гр.		Смирнова		
Техник		Беляева		
Провер.		Смирнова		

ТП 409-29-65 КЖИ ПАТУ / 1,5х6 -2-3А; ПАТУ / 1,5х6 -2-4А

Плиты покрытия ПАТУ / 1,5х6 -2-3А; ПАТУ / 1,5х6 -2-4А

Лит.	Масса	Масштаб
Р	см. табл.	–

Лист | Листов 1

Госстрой СССР
Проектный институт №2
г. Москва

Копировал: Формат

Инв. N подл. | Подп. и дата

Формат	Зона	Поз.	Обозначение	Наименование	Кол.	Примечан.
				Документация		
			КЭКИ-П1-1÷П1-5 СБ	Сборочные чертежи		на 3 листах
			Сборочные единицы и детали			
				П1-1		
			ИС-01-09 в.2 ал. 4	Изделие закладное М9	4	
			КЭКИ-МН11÷МН16	То же МН11	3	
			То же	" МН16	4	
				" МН18	2	
		8	ИС-01-09. в.2 ал. 4	Сетка арматурная С1	2	
		4,7	КЭКИ-П1-1÷П1-5 СБ	Стержни одиночные		
				Материалы		
				Бетон марки 200	0,08 м³	
				П1-2т; П1-2н		
			ИС-01-09. в.2 ал. 4	Изделие закладное М9	4	
			КЭКИ-МН11÷МН16	То же МН11	2	
			То же	" МН16	4	
				" МН18	1	
		8	ИС-01-09. в.2 ал. 4	Сетка арматурная С1	2	
		3,4	КЭКИ-П1-1÷П1-5 СБ	Стержни одиночные		
				Материалы		
				Бетон марки 200	0,08 м³	
				П1-3		
			ИС-01-09. в.2 ал. 4	Изделие закладное М9	4	
			КЭКИ-МН11÷МН16	То же МН16	4	
			То же	МН15	4	
		8	ИС-01-09 в.2 ал. 4	Сетка арматурная С1	2	
		3,7	КЭКИ-П1-1÷П1-5 СБ	Стержни одиночные		
				Материалы		
				Бетон марки 200	0,08 м³	

Формат	Зона	Поз.	Обозначение	Наименование	Кол.	Примечан.
				П1-4		
			ИС-01-09. в.2 ал. 4	Изделие закладное М9	4	
			КЭКИ-МН11÷МН16	То же МН15	6	
			То же	" МН16	4	
		8	ИС-01-09 в.2 ал. 4	Сетка арматурная С1	2	
		3,7,9	КЭКИ-П1-1÷П1-5 СБ	Стержни одиночные		
				Материалы		
				Бетон марки 200	0,08 м³	
				П1-5		
			ИС-01-09. в.2 ал. 4	Изделие закладное МН11	4	
			КЭКИ МН11÷МН16	" МН15	2	
				" МН16	4	
			ИС-01-09. в.2 ал. 4	" МН9	4	
		8	ИС-01-09. в.2. ал. 4	Сетка арматурная С1	2	
		3,7	КЭКИ-П1-1÷П1-5 СБ	Стержни одиночные		
				Материалы		
				Бетон марки 200	0,08 м³	

27

7609/5

Изм.	Лист	№ докум.	Подп.	Дата
Нач. отд.		Рыбкина		
Гл. конст.		Лялькин		
Рук. гр.		Смирнова		
Инженер.		Удалова		
Исполн.		Михалева		

ТП 409-29-65 КЭКИ - П1-1; П1-2т; П1-2н; П1-3; П1-4; П1-5

Плиты покрытия П1-1; П1-2т; П1-2н; П1-3; П1-4; П1-5

Лит	Лист	Листов
Р		1

Госстрой СССР Проектный институт №2 г. Москва

Инв. № подл. | Подпись и дата | Взам. инв. №

Альбом III

Типовой проект 409-29-65

П1-1

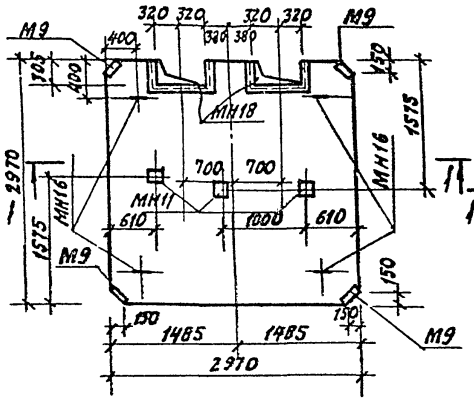

П1-2г, П1-2н

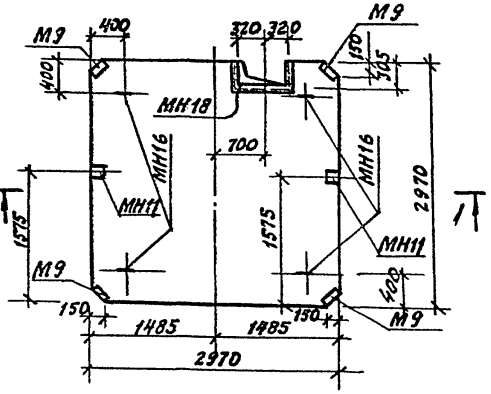

П1-3

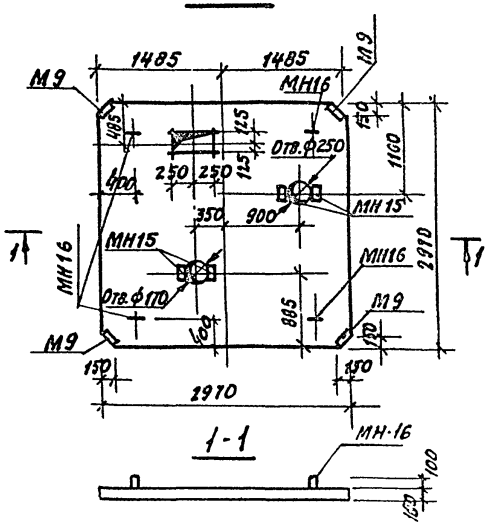

П1-4

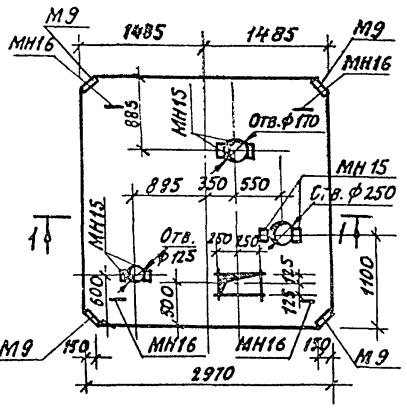

П1-5

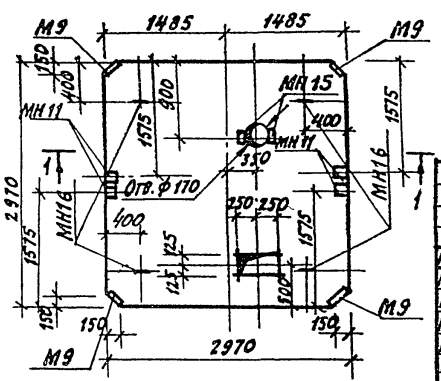

28

7609/5

ТП 409-29-65 КЖИ.П1-1; П1-2г; П1-2н; П1-3; П1-4; П1-5 СБ

Плиты покрытия П1-1 П1-2г, П1-2н, П1-3; П1-4, П1-5. Сборочный чертеж

Изм.	Лист	№ документа	Подпись	Дата
Нач. отд.		Рыбкина		
Гл. констр.		Лапкин		
Рук. гр.		Смирнова		
Инженер		Удалова		
Исполн.		Розова		
Провер.		Смирнова		

Лит.	Масса	Масштаб
Р	—	1:50

Лист 1 Листов 3

Госстрой СССР
Проектный институт №2
г. Москва

Инв. № подл. | Подп. и дата

Типовой проект 409-29-65 Альбом III

П1-1

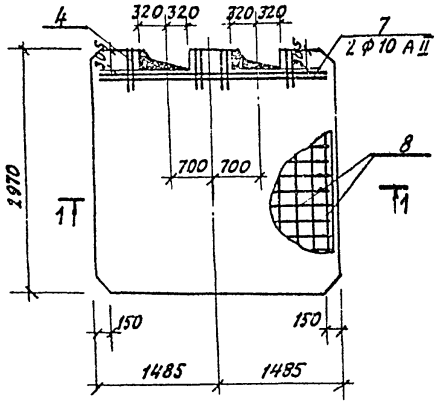

П1-2т, П1-2н

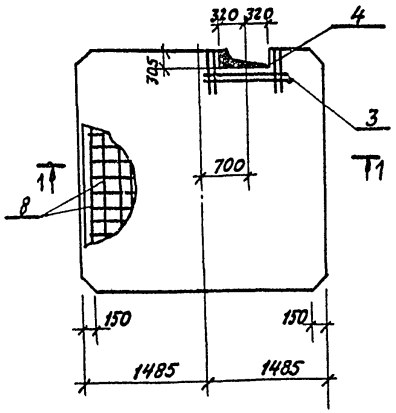

П1-3

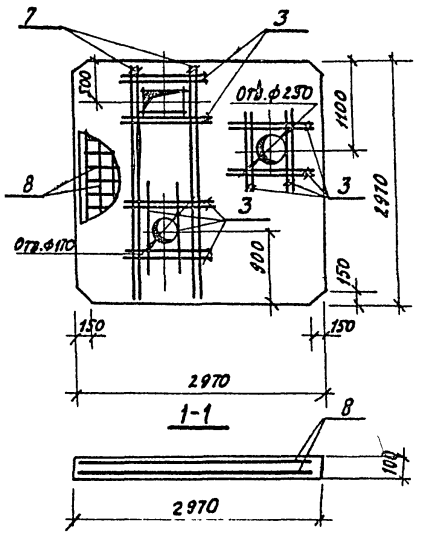

П1-4

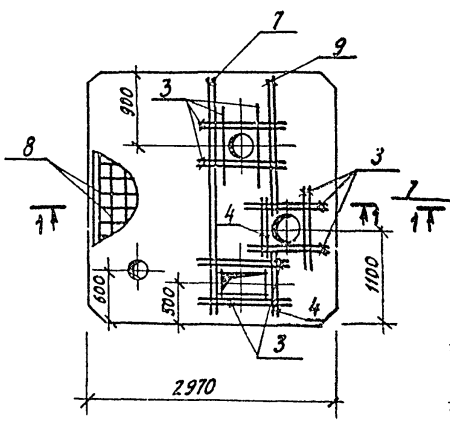

П1-5

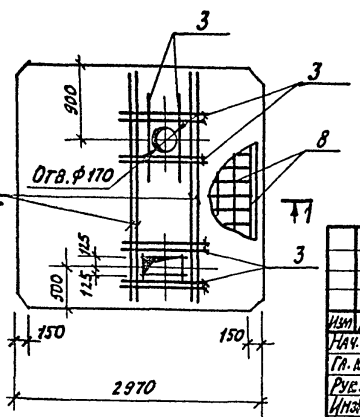

29

7609/5

Изм.	Лист	N докум.	Подп.	Дата	ТП 409-29-65 КЖИ-П1-1, П1-2т, П1-2н, П1-3, П1-4, П1-5 СБ
Нач. отд.		Рыбкина			Плиты покрытия П1-1; П1-2т; П1-2н, П1-3, П1-4, П1-5 Сборочный чертеж
Гл. конст.		Лапкин			
Рук. гр.		Смирнова			
Инжен.		Удалова			
Исполн.		Розова			
Провер.		Смирнова			

Лит.	Масса	Масштаб
Р		1:50

Лист 2 Листов

Госстрой СССР
Проектный институт №2
г. Москва

Копировал:

Формат

Инв. N подл. | Подп. и дата

Типовой проект УО9-29-65 Альбом III

Ведомость стержней на один элемент

Марка эл-та	Поз.	Эскиз или сечение	ф мм	Длина мм	Кол.
П1-1	4	700	10АII	700	16
	7	2900	10АII	2900	4
П1-2Т П1-2Н	3	1200	10АII	1200	8
	4	700	10АII	700	16
П1-3	3	1200	10АII	1200	32
	7	2900	10АII	2900	8
П1-4	3	1200	10АII	1200	32
	4	700	10АII	700	8
	7	2900	10АII	2900	12
	9	1600	10АII	1600	4
П1-5	3	1200	10АII	1200	20
	7	2900	10АII	2900	8
	4	700	10АII	700	12

Выборка стали на один элемент, кг

Марка элемента	Арматурные изделия: Арматурная сталь ГОСТ 5781-75, класс AI, ф мм: 6	8	10	Итого	Закладные изделия: Профильная сталь: ∠100×63×8	∠50×5	б=10	Итого	Арматурная сталь ГОСТ 5781-75, класс AI, AII; ф мм: 6AI	10AII	10AI	12AII	Итого	Всего
П1-1		2,4	122,0	124,4	6,4	8,4	5,4	20,2	1,4		0,8	4,4	6,6	151,2
П1-2Т		2,4	122,0	124,4	6,4	4,2	3,6	14,2	0,7		0,8	4,4	5,9	144,5
П1-2Н		2,4	122,0	124,4	6,4	4,2	3,6	14,2	0,7		0,8	4,4	5,9	144,5
П1-3		2,4	122,0	124,4	6,4		4,4	10,8		1,4		4,4	5,8	141,0
П1-4		2,4	122,0	124,4	6,4		6,6	13,0		2,0		4,4	6,4	143,8
П1-5		2,4	122,0	124,4	6,4		9,4	15,8		0,7	1,6	4,4	6,7	146,9

Инв. № подл. | Подп. и дата

30

7609/5

ТП УО9-29-65 Кэки- П1-1; П1-2Т, П1-2Н П1-3, П1-4, П1-5 сб

Изм.	Лист	Документ	Подп.	Дата
Нач. отд.		Рыбкина		
Гл. конст.		Лалкин		
Рук. гр.		Смирнова		
Инженер.		Кадыкова		
Провер.		Смирнова		

Плиты покрытия П1-1, П1-2Т; П1-2Н; П1-3, П1-4, П1-5 Сборочный чертеж

Лит	Масса	Масштаб
Р		

Лист 3 | Листов

Госстрой СССР Проектный институт №2 г. Москва

Копировал: Формат

Альбом III

Типовой проект 409-29-65

Инв. № подл. | Подп. и дата

Формат	Зона	Поз.	Обозначение	Наименование	Кол.	Примечание
				Документация		
			КЖИ-П2т-1; П2н-1; П2т-2; П2н-2; П2н-3; П2н-4; П2т-А; П2т-Б	Сборочные чертежи		на 3 листах
				Детали		
				П2т-1; П2н-1		
			ИС-01-09, в.2 ал. 4	Изделие закладное М9	3	
			КЖИ МН11÷МН16	То же МН15	2	
			То же	" МН16	3	
			КЖИ МН14, МН18	" МН18	1	
			КЖИ МН11÷МН16	" МН11	2	
		1	ИС-01-09, в.2 ал. 4	Сетка арматурная С1	2	
		3,4	КЖИ-П2т-1; П2н-1, П2н-3, П2н-4; П2т-Б, П2т-А	Стержни одиночные		
				Материалы		
				Бетон марки 200	0,33	м³
				П2т-2; П2н-2		
			ИС-01-09, в.2 ал. 4	Изделие закладное М9	3	
			КЖИ МН11÷МН16	То же МН15	2	
			То же	То же МН16	3	
			"	" МН11	2	
		1	ИС-01-09. в.2 ал. 4	Сетка арматурная С1	2	
		4	КЖИ-П2т-1; П2н-1; П2н-3; П2н-4; П2т-Б, П2т-А	Стержни одиночные		
				Материалы		
				Бетон марки 200	0,33	м³
				П2н-4		
			ИС-01-09. в.2 ал. 4	Изделие закладное М9	3	
			КЖИ-МН11÷МН16	То же МН-16	3	
			"	" МН11	2	
			ИС-01-09. в.2 ал. 4	Сетка арматурная С2	2	
		4	КЖИ-П2т-1; П2н-1; П2н-3; П2н-4; П2т-Б, П2т-А	Стержни одиночные		
				Материалы		
				Бетон марки 200	0,33	м³

Формат	Зона	Поз.	Обозначение	Наименование	Кол.	Примечание
				П2н-3		
			ИС-01-09, в.2, ал. 4	Изделие закладное М9	3	
			КЖИ-МН11÷М16	" М15	4	
			"	" М16	3	
			КЖИ "	" МН11	3	
		1	ИС-01-09, в.2 ал. 4	Сетка арматурная С1	2	
		3	КЖИ-П2т-1; П2н-1; П2н-3; П2н-4; П2т-А; П2т-Б	Стержни одиночные	8	
				Материалы		
				Бетон марки 200	0,33	м³
				П2т-А		
			ИС-01-09. в.2 ал. 4	Изделие закладное М9	3	
			КЖИ МН11÷МН16	" МН11	3	
			"	" МН16	3	
		1	ИС-01-09. в.2 ал. 4	Сетка арматурная С1	2	
				Материалы		
				Бетон марки 200	0,33	м³
				П2т-Б		
			ИС-01-09. в.2. ал. 4	Изделие закладное М9	3	
			КЖИ-МН11÷МН-16	" МН11	3	
			"	" МН16	3	
		1	ИС-01-09. в.2. ал. 4	Сетка арматурная С1	2	
				Материалы		
				Бетон марки 200	0,33	м³

7609/5

Изм.	Лист	№ докум.	Подп.	Дата
Нач. отд.		Рыбкина		
Гл. конст.		Лапкин		
Рук. гр.		Смирнова		
Инженер.		Удалова		
Исполн.		Мнжалева		

ТП 409-29-65 КЖИ- П2т-1; П2н-1; П2т-2; П2н-2; П2н-4; П2н-3; П2т-А; П2т-Б

Плиты покрытия П2т-1; П2н-1; П2т-2; П2н-2; П2н-4; П2н-3; П2т-А; П2т-Б

Лит.	Лист	Листов
Р		1

Госстрой СССР
Проектный институт №2
г. Москва

Копировал

Формат

Типовой проект 409-29-65 Альбом III

П2Т-1; П2Н-1; (зеркально)

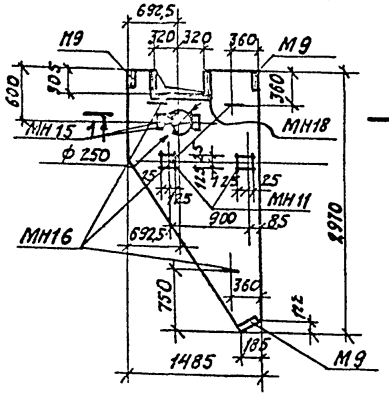

П2Т-2; П2Н-2 (зеркально)

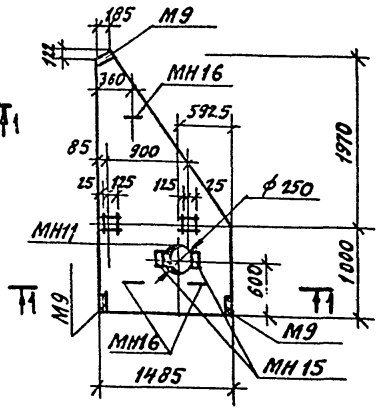

П2Т-А

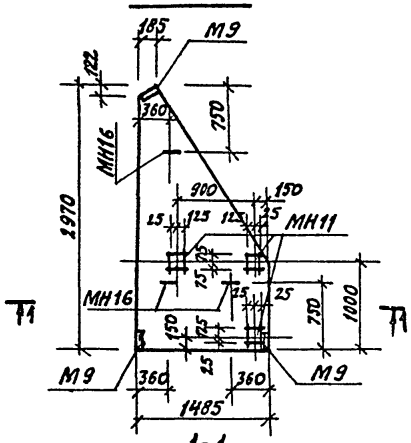

1-1

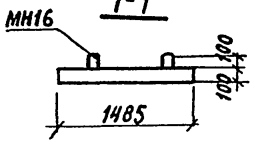

П2Н-3

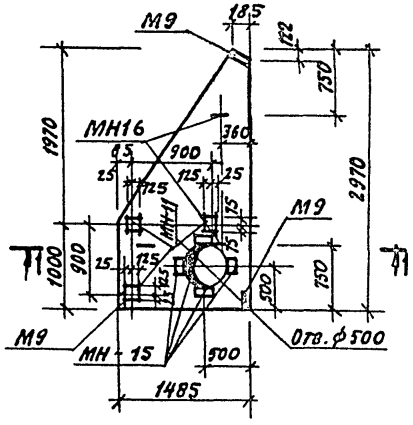

П2Н-4

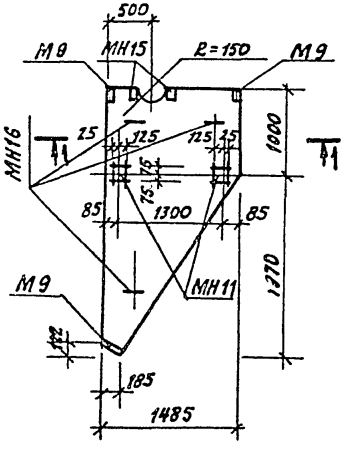

П2Т-Б

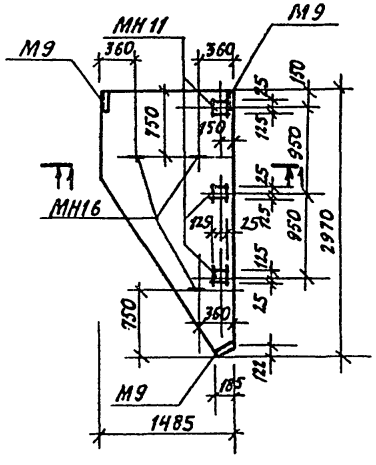

32

ТП 409-29-65 7609/5

Изм.	Лист	N докум.	Подп.	Дата	
Нач. отд.		Рыбкина			
Гл. конст.		Лапкин			
Рук. гр.		Смирнова			
Инженер.		Удалова			
Исполн.		Розова			
Провер.		Смирнова			

КЭКИ-П2Т-1, П2Н-1, П2Т-2, П2Н-2, П2Н-3 П2Н-4, П2Т-А, П2Т-Б СБ

Плиты покрытия П2Т-1, П2Н-1, П2Т-2, П2Н-2, П2Н-4, П2Т-А, П2Т-Б, П2Н-3. Сборочный чертеж

Лит.	Масса	Масштаб
Р		1:50
Лист 1	Листов 3	

Госстрой СССР Проектный институт №2 г. Москва

Копировал: Формат

Инв. N подл. | Подп. и дата

П2т-1, П2н-1 (зеркально)

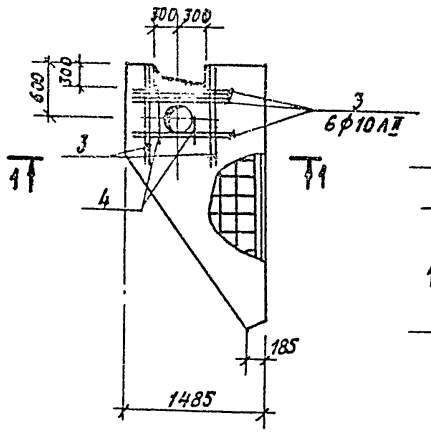

П2т-2, П2н-2 (зеркально)

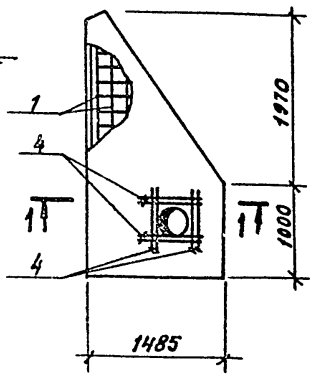

П2н-3

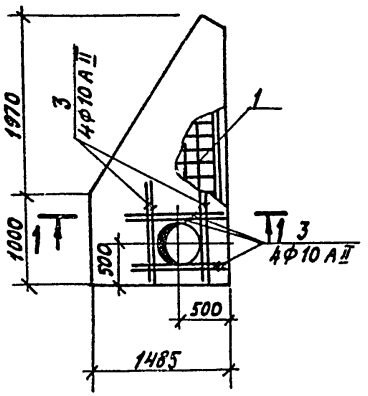

П2н-4

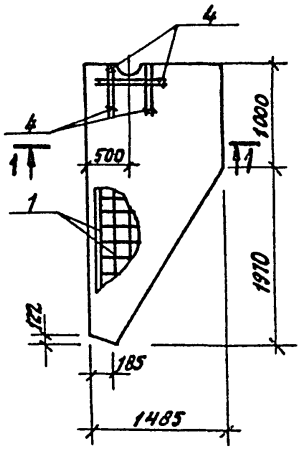

1-1

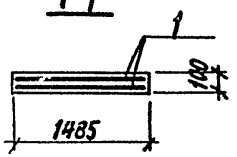

П2т-А; П2т-Б

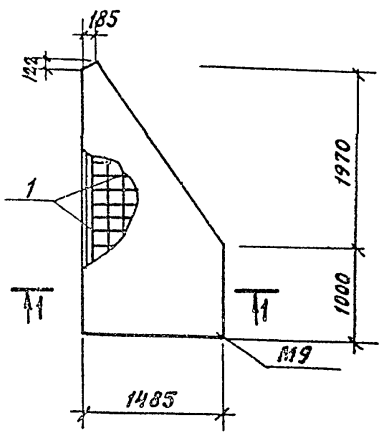

33

7609/5

					ТП 409-29-65.КЖИ-П2т-1, П2н-1, П2т-2, П2н-2, П2н-3, П2н-4 СБ П2т-А; П2т-Б	
Изм.	Лист	Н. докум.	Подп.	Дата	Плиты покрытия П2т-1; П2н-1, П2т-2, П2н-2, П2н-3, П2н-4, П2т-А, П2т-Б. Сборочный чертеж	Лит: Р; Масса: ; Масштаб: 1:50
Нач. отд.		Рыбкина				Лист 2; Листов
Гл. конст.		Лапкин				Госстрой СССР ПРОЕКТНЫЙ ИНСТИТУТ №2 г. Москва
Рук. гр.		Смирнова				
Инж. ек.		Удалова				
Исполн.		Розова				
Провер.		Смирнова				

Копировал:

Формат

Инв. № подл. | Подп. и дата

Альбом III

Типовой проект 409-29-65

Ведомость стержней на один элемент

Марка эл-та	Поз.	Эскиз или сечение	ф мм	Длина мм	Кол.
П2Т-1, П2Н-1 П2Т-2, П2Н-2	3	1200	10 AII	1200	8
	4	700	10 AII	700	8
П2Н-3	3	1200	10 AII	1200	16
	4	700	10 AII	700	4
П2Н-4					

Выборка стали на один элемент

Марка элемента	Арматурные изделия: Арматурная сталь по ГОСТ 5781-75 класс A-I, ф, мм: 6	8	10	12	Итого	класс A II, ф, мм: 8	Итого	Закладные изделия: Профильная сталь ∠100×63×8	∠50×5	б=10	Арматурная сталь по ГОСТ 5781-75 класс AI; AII; AIII, ф, мм: 6 AI	10 AIII	10 AII	12 AI	Итого	Всего
П2Т-1, П2Н-1	3,0		36,0		42,0			4,8	4,2	5,8	0,7		1,5	3,3	20,3	59,3
П2Т-2, П2Н-2	3,0		36,0		42,0			4,8		6,9		1,0	0,8	2,2	15,7	44,7
П2Н-3	3,0		36,0		42,0			4,8		8,0		1,4	1,2	3,3	18,7	57,7
П2Н-4	3,0		36,0		42,0			4,8		3,6			0,8	3,3	12,5	51,5
П2Т-А	3,0		36,0		42,0			4,8		5,4			1,2	3,3	14,7	53,7
П2Т-Б	3,0		36,0		42,0			4,8		5,4			1,2	3,3	14,7	53,7

34
7609/S

ТП 409-29-65 - КЖИ - П2Т-1, П2Н-1, П2Т-2, П2Н-2, СБ П2Н-3, П2Н-4, П2Т-А, П2Т-Б

Плиты покрытия П2Т-1, П2Н-1, П2Т-2, П2Н-2, П2Н-3, П2Н-4, П2Т-А, П2Т-Б

Сборочный чертеж

Изм.	Лист	№ докум.	Подп.	Дата
Нач. отд.		Рыбкина		
Гл. констр.		Лапкин		
Рук. гр.		Смирнова		
Инженер		Удалова		
Провер.		Смирнова		

Лит. Р | Масса | Масштаб

Лист 3 | Листов

Госстрой СССР Проектный институт №2 г. Москва

Копировал: Формат

Инв. № подл. | Подп. и дата

П1-А

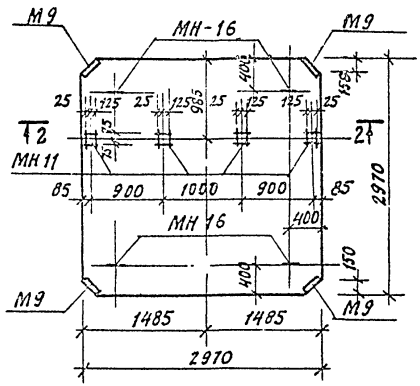

П3-1

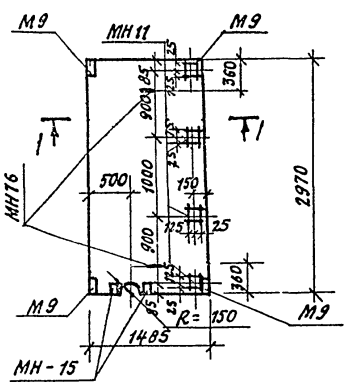

П3-А

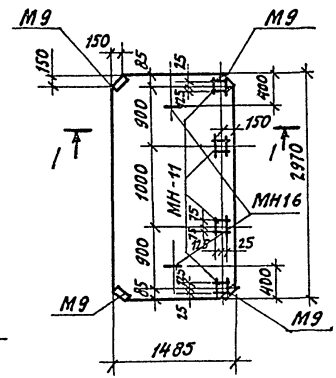

П3

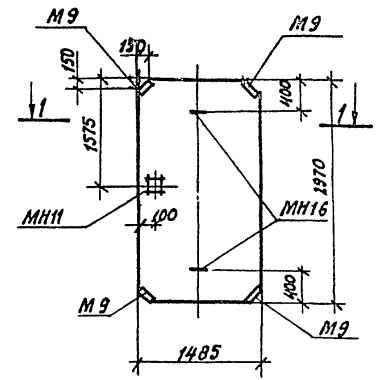

1-1

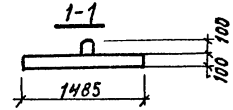

2-2

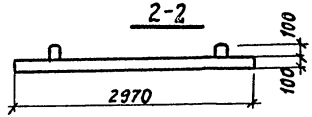

П1-Б

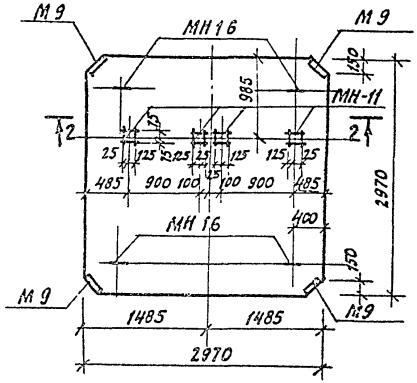

П3-Б

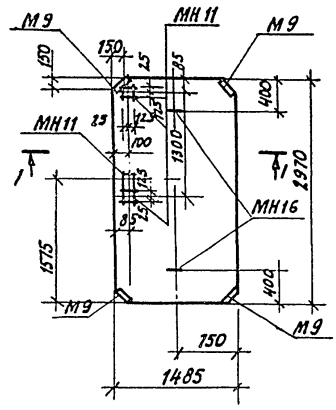

35
7609/5

					ТП409-29-65 КЭЖИ-П1-А, П3-1, П3-А, П3, П1-5, П3-БСБ
Изм.	Лист	№ документа	Подпись	Дата	Плита покрытия П1-А, П3-1, П3-А, П3-П П1-Б, П3-Б Сборочный чертеж
Нач. отд.		Рыбкина			
Гл. конст.		Лапкин			
Рук. гр.		Смирнова			
Инженер.		Удалова			
Исполн.		Розова			
Провер.		Смирнова			

Лит	Масса	Масштаб
Р	—	1:50
Лист 1	Листов 3	

Госстрой СССР
Проектный институт №2
г. Москва

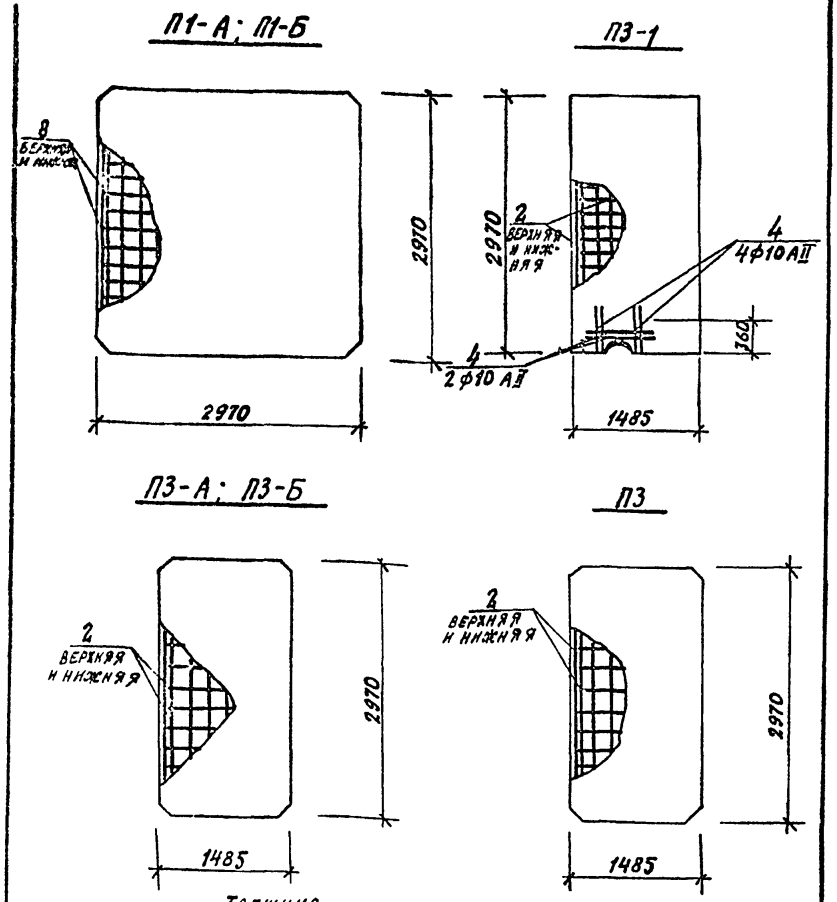

Толщина плит принята 100 мм.

Изм.	Лист	№ докум.	Подпись	Дата
Нач. отд.		Рыбкина		
Гл. конст.		Лапкин		
Рук. гр.		Смирнова		
Инжен.		Удалова		
Провер.		Смирнова		

КЖИ-П1-А; П1-Б; П3-1; П3-А, П3-Б, П3СБ

Плиты покрытия П1-А; П1-Б; П3-1; П3-А; П3-Б, П3 Сборочный чертеж

Лит	Масса	Масштаб
Р		1:50

Лист 2 листов

Госстрой СССР ПРОЕКТНЫЙ ИНСТИТУТ №2 г. Москва

Копировал: Формат 11в

Ведомость стержней на один элемент

Марка эл-та	Поз.	Эскиз или сечение	ф мм	Длина мм	Кол.
П3-1	4	700	10АII	700	6

Выборка стали на один элемент

Марка элемента	Арматурные изделия: Арматурная сталь по ГОСТ 5781-75, Класс АI, ф, мм: 6	8	10	Класс АII, ф, мм: 10		Итого	Закладные изделия: Профильная сталь: ∠100×50×8	∠50×5	δ=10	Арматурная сталь по ГОСТ 5781-75, класс АI; АII; АIII, ф, мм: 6АI	10АIII	10АII	12АI	Итого	Всего
П1-А; П1-Б		2,4	122,0			124,4	6,4		7,2			1,6	4,4	19,6	144,0
П3-1		11,0		3,0		14,0	6,4		9,4		0,7	1,6	2,2	20,3	34,3
П3-А		11,0				11,0	6,4		7,2			1,6	2,2	17,4	28,4
П3		11,0				11,0	6,4		1,8			0,4	2,2	10,8	21,8
П3-Б		11,0				11,0	6,4		5,4			1,2	2,2	15,2	26,2

36
7609/5

Изм.	Лист	№ документа	Подп.	Дата
Нач. отд.		Рыбкина		
Гл. конст.		Лапкин		
Рук. гр.		Смирнова		
Инжен.		Удалова		
Провер.		Смирнова		

ТП 409-29-65 КЖИ-П1-А, П1-Б, П3-1, П3-А, П3-Б, П3 СБ

Плиты покрытия П1-А; П1-Б; П3-1; П3-А; П3-Б; П3 Сборочный чертеж

Лит	Масса	Масштаб

Лист 3 листов

Госстрой СССР ПРОЕКТНЫЙ ИНСТИТУТ №2 г. Москва

Копировал: Формат 11в

Альбом III

Типовой проект 409-29-65

Формат	Зона	Поз.	Обозначение	Наименование	Кол.	Примечание
				Документация		
			КЖИН-П1-А; П1-Б; ПЗ-1; ПЗ-А; ПЗ; ПЗ-Б	Сборочные чертежи		на 3л.
			Сборочные единицы и детали			
				П1-А; П1-Б		
			НС-01-09 в.2 ал. 4	Изделие закладное М9	4	
			КЖН-МН11÷МН13; МН-15; МН-16	То же МН11	4	
			"	" МН16	4	
		8	НС-01-09. в.2 ал.4	Сетка арматурная С1	2	
				Материалы		
				Бетон марки 200		
				ПЗ-1		
			НС-01-09 в.2. ал. 4	Изделие закладное М9	4	
			КЖН-МН11÷МН13; МН-15, МН-16	То же МН11	4	
			то же	" МН16	2	
			"	" МН15	2	
		2	НС-01-09, в.2 ал.4	Сетка арматурная С2	2	
		4		Отдельные стержни		
				Материалы		
				Бетон марки 200		
				ПЗ-А		
			НС-01-09 в.2, ал.4	Изделие закладное М9	4	
			КЖН-МН11÷МН-13; МН-15; МН-16	То же МН-16	2	
			"	МН-11	4	
		2	НС-01-09. в.2 ал.4	Сетка арматурная С2	2	
				Материалы		
				Бетон марки 200		
				П-3		
			НС-01-09, в.2. ал.4	Изделие закладное М9	3	
			КЖН-МН11÷МН-13; МН-15; МН-16	То же МН11	1	
			"	" МН16	2	
		2	НС-01-09, в.2, ал.4	Сетка арматурная С2	2	

Формат	Зона	Поз.	Обозначение	Наименование	Кол.	Примечание
				Материалы		
				Бетон марки 200		
				ПЗ-Б		
			НС-01-09 в.2; ал. 4	Изделие закладное М9	4	
			КЖН-МН-11÷МН-13, МН-15; МН-16	То же МН 11	3	
			"	МН 16	2	
		2	НС-01-09. в.2; ал.4	Сетка арматурная С2	2	
				Материалы		
				Бетон марки 200		

Инв. № подл. | Подп. и дата

37
7609/5

Изм.	Лист	N докум.	Подп.	Дата	ТП 409-29-65 КЖН- П1-А; П1-Б; ПЗ-1; ПЗ-А; ПЗ-Б; ПЗ
Нач. отд.		Рыбкина			Плиты покрытия П1-А; П1-Б; ПЗ-1; ПЗ-А; ПЗ-Б; ПЗ
Гл. конст.		Лапкин			Лит. Р; Листов 4
Рук. гр.		Смирнова			Госстрой СССР Проектный институт №2 г. Москва
Инженер		Удалова			
Исполн.		Розова			

Копировал

Формат

ТИПОВОЙ ПРОЕКТ 409-29-65 АЛЬБОМ III

А1; А2; А3; А4; А6

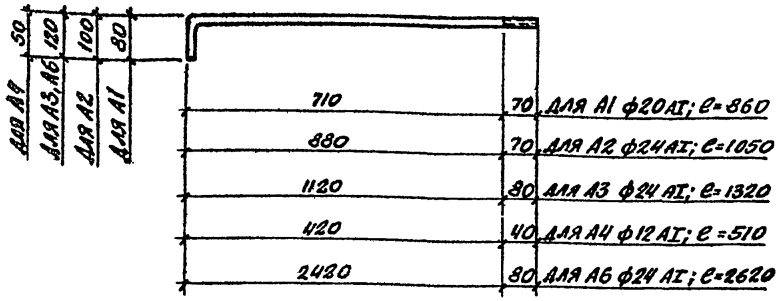

Марка эл-та	Масса кг
А1	2,2
А2	3,7
А3	4,7
А4	0,5
А6	9,3
МН25	1,3

МН-26

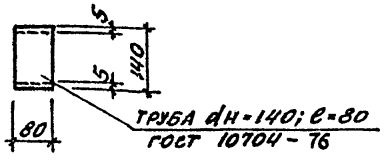

1. Материал деталей ВСТ 3 кп 2 по ГОСТ 380-71* и арматурная сталь по ГОСТ 5781-75.

Изм.	Лист	№ докум.	Подпись	Дата
Нач. отд.		Рыбкина		
Гл. констр.		Лапкин		
Рук. гр.		Смирнова		
Техник		Беляева		
Проверил		Смирнова		

КЖИ-А1÷А4; А6; МН26

Анкерные болты А1; А2; А3; А4; А6; МН26

Лит.	Масса	Масштаб
Р	См. табл.	

Лист | Листов 1

Госстрой СССР ПРОЕКТНЫЙ ИНСТИТУТ № 2 г. Москва

Копировал: П

Формат 11в

Инв. № подл. | Подп. и дата

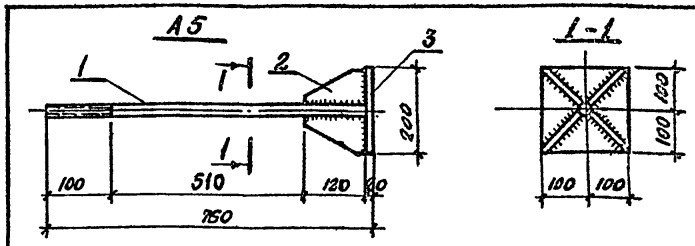

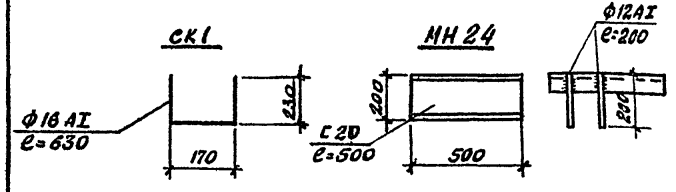

Марка эл-та	Масса кг
А5	24,9
СК1	1,0
МН24	0,2

Формат	Зона	Поз.	Обозначение	Наименование	Кол.	Примеч.
				Детали		
				А5		
		1		ф36АI ℓ=740	1	5,8 кг
		2		-140×8; ГОСТ 103-76; ℓ=120	4	3,2 кг
		3		-200×20 ГОСТ 103-76; ℓ=200	1	6,3 кг

1. Материал деталей – ВСТ 3 кп2 по ГОСТ 380-71 и арматурная сталь по ГОСТ 5781-75.
2. Сварку производить электродами Э42 по ГОСТ 9467-75 в соответствии с СН 393-78.
3. Все сварные швы $h_ш$ = 6 мм.

38

7609/5

Изм.	Лист	№ документа	Подп.	Дата
Нач. отд.		Рыбкина		
Гл. констр.		Лапкин		
Рук. гр.		Смирнова		
Техник		Беляева		
Проверил		Смирнова		

ТП 409-29-65 КЖИ-А5; СК1; МН24

Анкерный болт А5
Скоба СК1
Изделие закладное МН24

Лит.	Масса	Масштаб
Р	См. табл.	

Лист | Листов 1

Госстрой СССР ПРОЕКТНЫЙ ИНСТИТУТ № 2 г. Москва

Копиров: П

Формат 11в

Инв. № подл. | Подп. и дата

Типовой проект 29-32-65 Альбом III

МН1

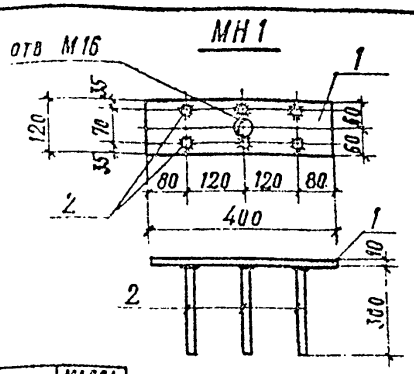

МН2

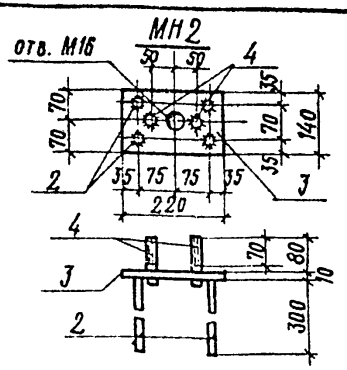

Марка	Масса кг
МН1	5.6
МН2	4.2

Формат	Зона	Поз	Обозначение	Наименование	Кол.	Примечание
				Детали		
				МН1		
		1		$\frac{-120\times10\ \text{ГОСТ}\ 103\text{-}76}{\text{В Ст 3 кп2 ГОСТ}\ 380\text{-}71^{*}}$ $\ell=400$	1	3.8
		2		ф 12 А II, $\ell=300$	6	0.3
				МН2		
		2		ф 12 А II, $\ell=300$	4	0.3
		3		$\frac{-140\times10\ \text{ГОСТ}\ 103\text{-}76}{\text{В Ст 3 кп2 ГОСТ}\ 380\text{-}71^{*}}$ $\ell=220$	1	2.4
		4		ф 20 А I $\ell=110$	2	0.3

1. Материал деталей – сталь по ГОСТ 5781-75.
2. Сварку производить в соответствии с СН-393-78.
3. Электроды Э42 по ГОСТ 9467-75.
4. В спецификации в графе „Примечание" указана масса одной детали в кг

7509/5

Изм.	Лист	№ документа	Подп.	Дата
Нач. отд.		Рыбкина		
Гл. констр.		Лапкин		
Рук. гр.		Смирнова		
Инж.		Айзенштат		
Провер.		Смирнова		

ТП 409-29-65 КЖИ-МН1, МН2

Изделия закладные МН1. МН2

Лит.	Масса	Масштаб
Р	См. таблицу	1:10

Лист	Листов
	1

Госстрой СССР
Проектный институт № 2
г. Москва

Инв. № подл. | Подп. и дата

Копировал: Формат А4

МН3

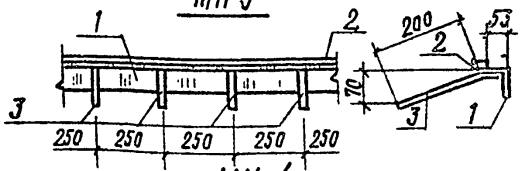

1-1

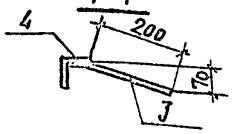

МН4

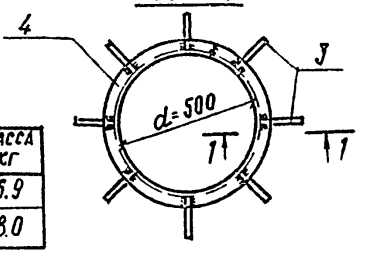

Марка	Масса кг
МН3	6.9
МН4	8.0

Формат	Зона	Поз.	Обозначение	Наименование	Кол.	Примечание
				Детали		
				МН3		
		1		$\frac{\text{L}63\times6\ \text{ГОСТ}\ 8509\text{-}72^{*}}{\text{В Ст 3 кп 2 ГОСТ}\ 380\text{-}71^{*}}$ $\ell=1000$	1	5.7
		2		$\frac{-80\times5\ \text{ГОСТ}\ 103\text{-}76}{\text{В Ст 3 кп2 ГОСТ}\ 380\text{-}71^{*}}$ $\ell=1000$	1	0.8
		3		ф 8 А III, $\ell=240$	4	0.1
				МН4		
		3		ф 8 А III; $\ell=240$	8	0.1
		4		$\frac{\text{L}50\times5\ \text{ГОСТ}\ 8509\text{-}72^{*}}{\text{В Ст 3 кп2 ГОСТ}\ 380\text{-}71^{*}}$ $\ell=1890$	1	7.2

1. Материал деталей – сталь по ГОСТ 5781-75.
2. Сварку производить в соответствии с СН-393-78.
3. Электроды Э42 по ГОСТ 9467-75.
4. В спецификации в графе „Примечание" указана масса одной детали в кг.

39

7509/5

Изм.	Лист	№ документа	Подп.	Дата
Нач. отд.		Рыбкина		
Гл. констр.		Лапкин		
Рук. гр.		Смирнова		
Инж.		Айзенштат		
Провер.		Смирнова		

ТП 409-29-65 КЖИ-МН3, МН4

Изделия закладные МН3. МН4

Лит.	Масса	Масштаб
Р	См. таблицу	

Лист	Листов
	1

Госстрой СССР
Проектный институт № 2
г. Москва

Инв. № подл. | Подп. и дата

Копировал: Формат А4

Альбом III

Типовой проект 409-29-65

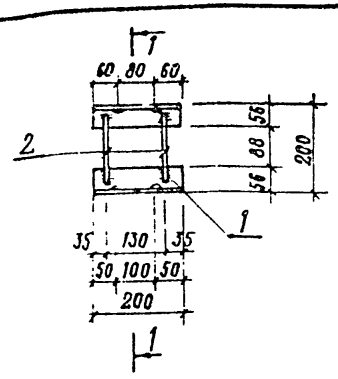

Формат	Зона	Поз.	Обозначение	Наименование	Кол.	Примеч.
				Детали		
		1		∠36×5 ГОСТ 8509-72* / Ст3кп2 ГОСТ 380-71* ℓ=200	2	0.9
		2		ф 10 AII; ℓ=170	2	0.1
		3		ф 10 AII; ℓ=200	4	0.1

1. Все детали без чертежа.
2. В спецификации в графе „Примечание" указана масса одной детали в кг.
3. Материал деталей – арматурная сталь по ГОСТ 5781-75.
4. Сварку производить электродами типа Э42 по ГОСТ 9467-75 в соответствии с СН 393-78.

7609/5

Изм.	Лист	№ докум.	Подпись	Дата
Нач. отд.		Рыбкина		
Гл. констр.		Лапкин		
Рук. гр.		Смирнова		
Техник		Беляева		
Проверил		Смирнова		

ТП 409-29-65 КЭСИ-МН 5

Изделие закладное МН 5

Лит.	Масса	Масштаб
Р	2.4 кг	1:10
Лист	Листов 1	

Госстрой СССР Проектный институт № 2 г. Москва

Инв. № подл. | Подп. и дата | Взам. инв. №

Копировал: Формат А1Б

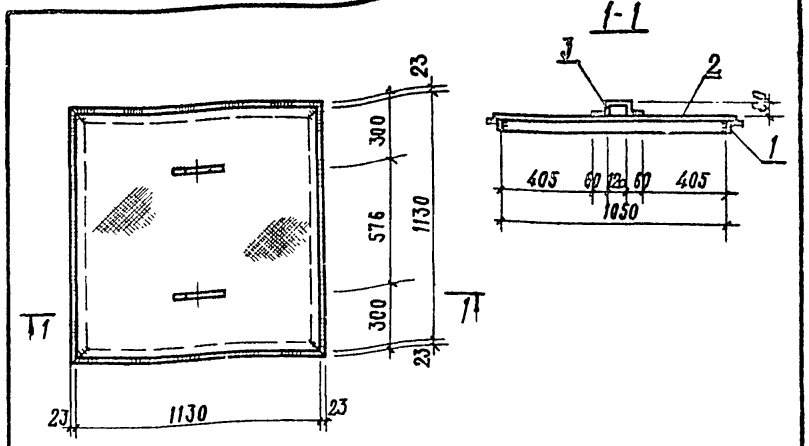

Формат	Зона	Поз.	Обозначение	Наименование	Кол.	Примеч.
				Детали		
		1		∠63×6 ГОСТ 8509-72 ℓ=1176 / Ст3кп2 ГОСТ 380-71*	4	6.7
		2		-δ=6 ГОСТ 8568-77 1.28 м² / Ст3кп2 ГОСТ 380-71*	1	64.0
		3		ф 10 AI; ℓ=360	2	0.2

1. Все детали без чертежа.
2. В спецификации в графе „Примечание" указана масса одной детали в кг.
3. Материал деталей – арматурная сталь по ГОСТ 5781-75.
4. Сварку производить электродами типа Э42 по ГОСТ 9467-75 в соответствии с СН 393-78.

40

7609/5

Изм.	Лист	№ документа	Подп.	Дата
Нач. отд.		Рыбкина		
Гл. констр.		Лапкин		
Рук. гр.		Смирнова		
Техник		Беляева		
Проверил		Смирнова		

ТП 409-29-65 КЭСИ-ЩС-1

Щит стальной ЩС-1

Лит.	Масса	Масштаб
Р	91.2 кг	1:20
Лист	Листов 1	

Госстрой СССР Проектный институт № 2 г. Москва

Инв. № подл. | Подп. и дата

Копировал: Формат А1Б

Типовой проект 409-29-65 Альбом III

1-1

МН 9; МН 10

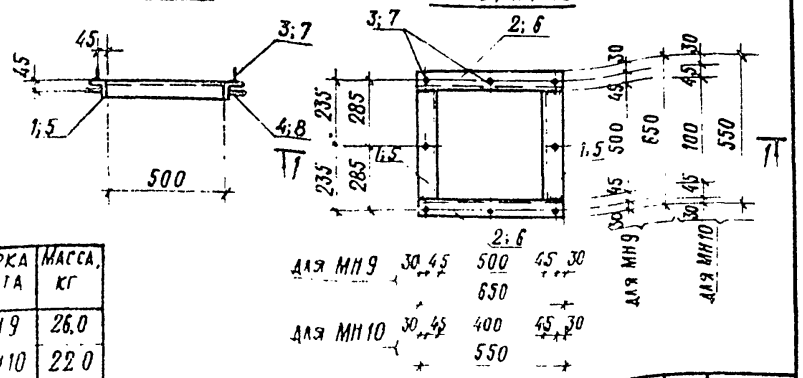

Марка эл-та	Масса, кг
МН 9	26,0
МН 10	22,0

Формат	Зона	Поз.	Обозначение	Наименование		Кол.	Примеч.
				Детали			
				МН 9			
		1		∠75×6 ГОСТ 8509-72 / В Ст3кп2 ГОСТ 380-71*	ℓ=500	2	3,5
		2		∠75×6 ГОСТ 8509-72 / В Ст3кп2 ГОСТ 380-71*	ℓ=650	2	4,5
		3		⌀12 AI,	ℓ=60	8	0,1
		4		-75×6 ГОСТ 103-76 / В Ст3кп2 ГОСТ 380-71*	ℓ=650	4	2,3
				МН 10			
		5		∠75×6 ГОСТ 8509-72 / В Ст3кп2 ГОСТ 380-71*	ℓ=400	2	2,8
		6		∠75×6 ГОСТ 8509-72 / В Ст3кп2 ГОСТ 380-71*	ℓ=550	2	3,8
		7		⌀12 AI,	ℓ=60	8	0,1
		8		-75×6 ГОСТ 103-76 / В Ст3кп2 ГОСТ 380-71*	ℓ=550	4	2,0

1. Все детали без чертежа
2. Материал деталей сталь по ГОСТ 5781-75
3. Сварку производить в соответствии с СН 393-78
4. Электроды Э42 по ГОСТ 9467-75

7609/5

ТП 409-29-65 КЖИ МН9 МН10

Изм.	Лист	№ документа	Подпись	Дата
Нач. отд.		Рыбкина		
Гл. конст.		Лапкин		
Рук. гр.		Смирнова		
Техник		Беляева		
Проверил		Смирнова		

Изделия закладные МН9. МН10

Лит.	Масса	Масштаб
Р	см. табл.	1:20
Лист	Листов 1	

Госстрой СССР Проектный институт №2 г. Москва

Инв. № подл. | Подп. и дата | Взам. инв. №

Копировал Формат А1

МН 6

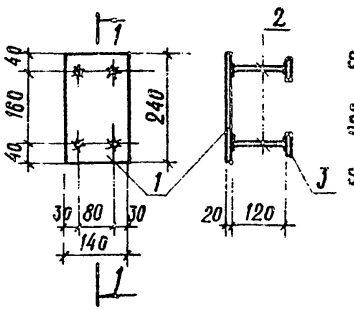

1-1

МН 8

2-2

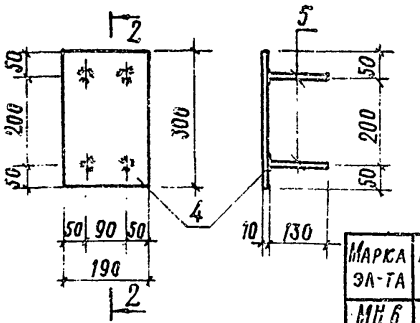

Марка эл-та	Масса, кг
МН 6	6,7
МН 8	4,9

Формат	Зона	Поз.	Обозначение	Наименование		Кол.	Примеч.
				Детали			
				МН 6			
		1		-140×20 ГОСТ 103-76 / В Ст3кп2 ГОСТ 380-71*	ℓ=240	1	5,3
		2		⌀14 AIII;	ℓ=120	4	0,14
		3		-50×10 ГОСТ 103-76 / В Ст3кп2 ГОСТ 380-71*	ℓ=50	4	0,2
				МН 5			
		4		-130×10 ГОСТ 103-76 / В Ст.3кп2 ГОСТ 380-71*	ℓ=300	1	4,5
		5		⌀10 AII;	ℓ=130	4	0,1

1. Все детали без чертежа.
2. Материал деталей сталь класса AII по ГОСТ 5781-75 класс AIII по ГОСТ 5.1459-72.*
3. Сварку производить в соответствии с СН 393-78
4. Электроды Э42 по ГОСТ 9467-75

41

7609/5

ТП 409-29-65 КЖИ МН6. МН8

Изм.	Лист	№ документа	Подпись	Дата
Нач. отд.		Рыбкина		
Гл. конст.		Лапкин		
Рук. гр.		Смирнова		
Техник		Беляева		
Проверил		Смирнова		

Изделия закладные МН6. МН8

Лит.	Масса	Масштаб
Р	см. табл.	1:20
Лист	Листов	

Госстрой СССР Проектный институт №2 г. Москва

Инв. № подл. | Подп. и дата

Копировал Формат А1

Альбом III

Типовой проект 409-29-65

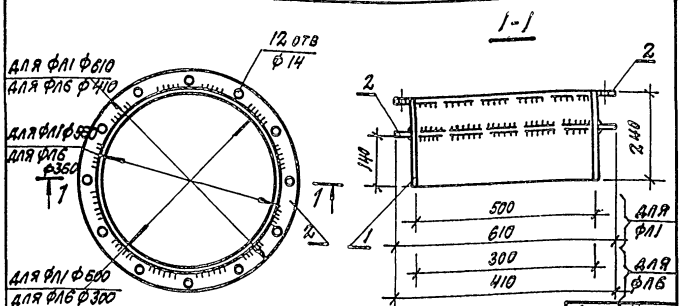

Марка издел.	Масса, кг
фл1	26.0
фл6	16.0

Формат	Зона	Поз.	Обозначение	Наименование	Кол.	Примеч.
				Детали		
				фл1		
		1		-234×6; ГОСТ 103-76; ℓ=1570	1	17.6
		2		-50×6; ГОСТ 103-76; ℓ=1760	2	4.2
				фл6		
		1		-234×6; ГОСТ 103-76; ℓ=950	1	10.6
		2		-50×6; ГОСТ 103-76; ℓ=1130	2	2.1

1. В спецификации в графе „Примечание" указана масса одной детали в кг.
2. Материал деталей - сталь ВСТ3кп2 по ГОСТ 380-71".

7609.5

Изм.	Лист	№ докум.	Подп.	Дата
Нач. отд.		Рыбкина		
Гл. конст.		Лапкин		
Рук. гр.		Смирнова		
Техник		Беляева		
Провер.		Смирнова		

ТП 409-29-65 КЖИ-фл1; фл6

Изделия закладные фл1; фл6

Лит.	Масса	Масштаб
Р	См. табл.	1:10

Лист | Листов 1

Госстрой СССР
Проектный институт №2
г. Москва

Инв. № подл. | Подп. и дата

Копировал: Формат 11в

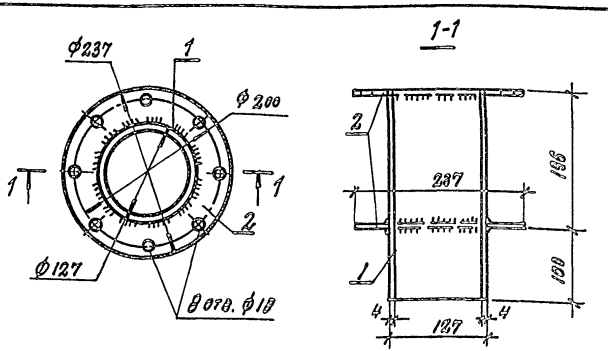

Форм.	Зона	Поз.	Обозначение	Наименование	Кол.	Примечание
				Детали		
		1		Труба ф127 ГОСТ 8Т32-78 ℓ=200	1	3.5
		2		-56×6; ГОСТ 103-76 ℓ=740	2	1.6

1. В спецификации в графе „Примечания" указана масса одной детали в кг.
2. Материал деталей - сталь ВСТ3кп2 по ГОСТ 380-71"

42

7609/5

Изм.	Лист	№ докум.	Подп.	Дата
Нач. отд.		Рыбкина		
Гл. конст.		Лапкин		
Рук. гр.		Смирнова		
Инжен.		Кадыкова		
Провер.		Смирнова		

ТП 409-29-65 КЖИ-фл3

Изделие закладное фл3

Лит.	Масса	Масштаб
Р	6.7	1:50

Лист | Листов 1

Госстрой СССР
Проектный институт №2
г. Москва

Инв. № подл. | Подп. и дата

Копировал: Формат 11в

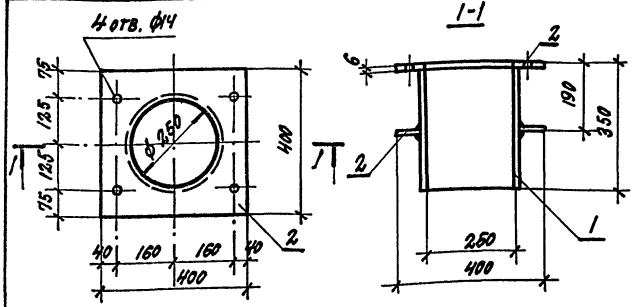

Формат	Зона	Поз.	Обозначение	Наименование	Кол.	Примеч.
				Детали		
		1		-344х6; ГОСТ 103-76; ℓ=780	1	12.8
		2		-400х6; ГОСТ 103-76; ℓ=400	2	7.5

1. В спецификации в графе „Примечание" указана масса одной детали в кг.
2. Материал деталей – сталь ВСт3кп2 по ГОСТ 380-71*.

7609/5

ТП 409-29-65 КЖИ-фл4

Изм.	Лист	№ докум.	Подп.	Дата
Нач. отд.		Рыбкина		
Гл. конст.		Лапкин		
Рук. гр.		Смирнова		
Техник		Беляева		
Провер.		Смирнова		

Изделие закладное фл4

Лит.	Масса	Масштаб
Р	27.8	1:10
Лист	Листов 1	

госстрой СССР Проектный институт №2 г. Москва

Копировал:

Формат А2

Инв. № подл. | Подп. и дата

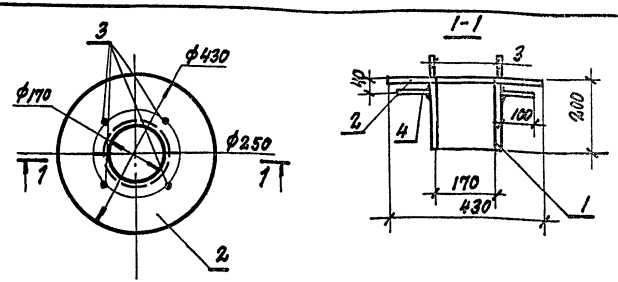

Формат	Зона	Поз.	Обозначение	Наименование	Кол.	Примеч.
				Детали		
		1		-194х6; ГОСТ 103-76; ℓ=540	1	4.9
		2		-430х6; ГОСТ 103-76; ℓ=430	1	8.7
		3		ф10 AI ℓ=90	4	0.1
		4		-100х6; ГОСТ 103-76; ℓ=100	2	0.5

1. В спецификации в графе „Примечание" указана масса одной детали в кг.
2. Материал деталей – сталь ВСт3кп2 по ГОСТ 380-71*; арматурная сталь по ГОСТ 5781-75.

43

7609/5

ТП 409-29-65 КЖИ-фл2

Изм.	Лист	№ докум.	Подп.	Дата
Нач. отд.		Рыбкина		
Гл. конст.		Лапкин		
Рук. гр.		Смирнова		
Техник		Беляева		
Провер.		Смирнова		

Изделие закладное фл2

Лит.	Масса	Масштаб
Р	15.0	1:10
Лит.	Листов 1	

госстрой СССР Проектный институт №2 г. Москва

Копировал:

Формат А2

Инв. № подл. | Подп. и дата

Типовой проект 409-29-65 Альбом III

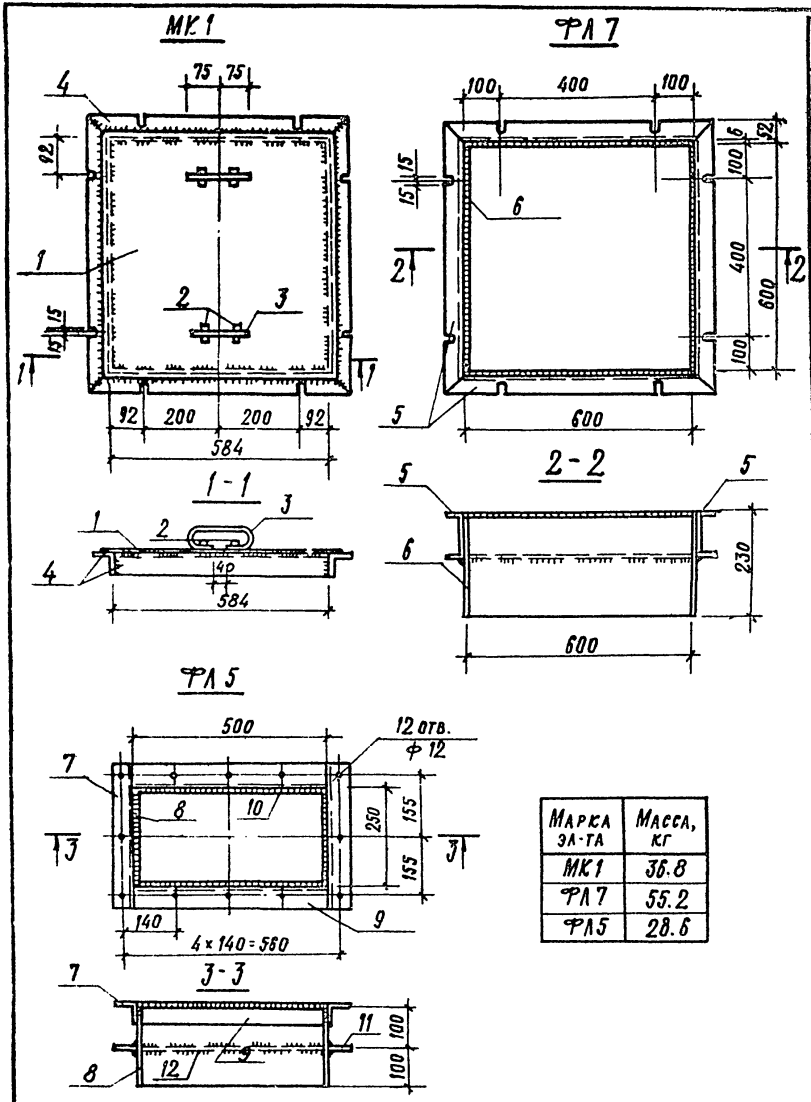

Марка эл-та	Масса, кг
МК1	36.8
ФЛ7	55.2
ФЛ5	28.6

Формат	Зона	Поз.	Обозначение	Наименование	Кол.	Примеч.
				Детали		
				МК1		
		1		-630×6; ГОСТ 82-70; ℓ=620	1	18.4
		2		-30×6; ГОСТ 103-76; ℓ=70	4	0.1
		3		ф18АI; ГОСТ 5781-75; ℓ=400	2	0.8
		4		∠63×6; ГОСТ 8509-72; ℓ=710	4	4.1
				ФЛ7		
		5		[12; ГОСТ 8240-72; ℓ=715	4	7.5
		6		-220×6; ГОСТ 82-70; ℓ=605	4	6.3
				ФЛ5		
		7		∠63×6; ГОСТ 8509-72; ℓ=370	2	2.1
		8		-190×6; ГОСТ 82-70; ℓ=255	2	2.3
		9		∠63×6; ГОСТ 8509-72; ℓ=500	2	2.9
		10		-190×6; ГОСТ 82-70; ℓ=505	2	4.5
		11		-60×6; ГОСТ 103-76; ℓ=370	2	1.1
		12		-60×6; ГОСТ 103-76; ℓ=500	2	1.4

1. В спецификации в графе „Примечание" указана масса одной детали в кг.
2. Материал деталей – сталь ВСт 3кп2 по ГОСТ 380-71 и арматурная сталь по ГОСТ 5781-75.

44

7609/5

Изм.	Лист	N докум.	Подп.	Дата
Нач. отд.		Рыбкина		
Гл. констр.		Лапкин		
Рук. гр.		Смирнова		
Инженер		Сергеева		
Провер.		Смирнова		

ТП 409-29-65 КЭСИ МК1, ФЛ7, ФЛ5

Изделия закладные МК1, ФЛ7, ФЛ5

Лит.	Масса	Масштаб
Р	см. табл.	1:10

Лист | Листов 1

Госстрой СССР
Проектный институт №2
г. Москва

Копировал | Формат

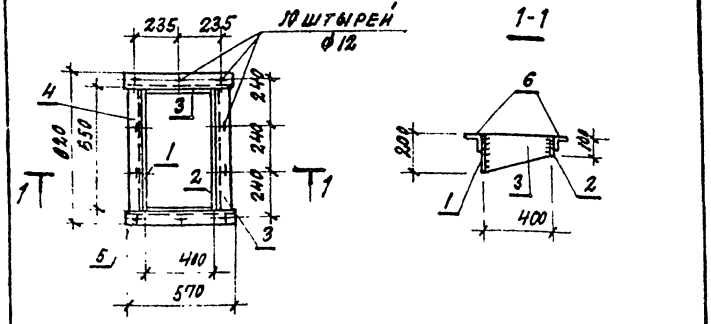

Формат	Зона	Поз.	Обозначение	Наименование	Кол.	Примечание
				Детали		
		1		-200х6 ГОСТ 103-76 Вст3кп2 ГОСТ 380-71 ℓ=150	1	6.1
		2		-100х6 ГОСТ 103-76 Вст3кп2 ГОСТ 380-71 ℓ=650	1	3.1
		3		-200х6 ГОСТ 103-76 Вст3кп2 ГОСТ 380-71 ℓ=400	2	3.8
		4		∟75х6 ГОСТ 8509-72 Вст3кп2 ГОСТ 380-71 ℓ=650	1	4.5
		5		∟75х6 ГОСТ 8509-72 Вст3кп2 ГОСТ 380-71 ℓ=570		3.9
		6		ф12АI ℓ=60	10	0.1

1. В спецификации в графе „Примечание" указана масса одной детали.
2. Материал деталей – арматурная сталь по ГОСТ 5781-75
3. Сварку производить в соответствии с СН393-78

7609/5

Изм.	Лист	№ докум.	Подп.	Дата	ТП 409-29-65 КЖИ-фл8			
	Нач.отд.	Рыбкина			Изделие закладное фл8	Лит. Р	Масса 38.8	Масштаб 1:20
	Гл.конст.	Лапкин				Лист	Листов 1	
	Рук.гр.	Смирнова				Госстрой СССР Проектный институт №2 г. Москва		
	Инженер	Кадыкова						
	Провер.	Смирнова						

Копировал

Формат А2

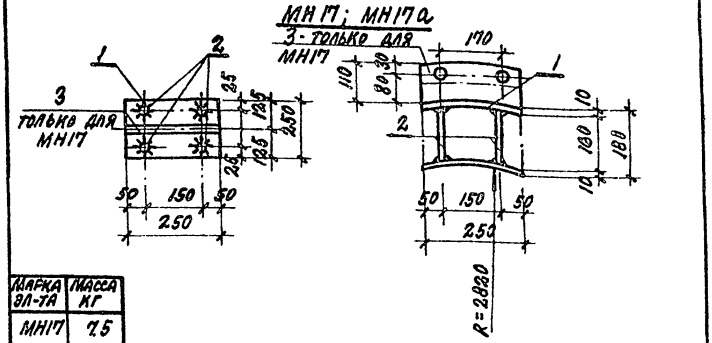

Марка эл-та	Масса кг
МН17	7.5
МН17а	5.3

45

Формат	Зона	Поз.	Обозначение	Наименование	Кол.	Примечание
				Детали		
				МН17		
		1		-250х10 ГОСТ 103-76 Вст3кп2 ГОСТ 380-71 ℓ=250	1	4.9
		2		ф12АII ℓ=130	4	0.1
		3		-110х10 ГОСТ 103-76 Вст3кп2 ГОСТ 380-71 ℓ=250	1	2.2
				МН17а		
		1		-250х10 ГОСТ 103-76 Вст3кп2 ГОСТ 380-71 ℓ=250	1	4.9
		2		ф12АII ℓ=130	4	0.1

1. В спецификации в графе „Примечание" указана масса одной детали в кг.
2. Материал деталей – арматурная сталь ГОСТ 5781-75.
3. Сварку производить в соответствии с СН393-78.

7609/5

Изм.	Лист	№ докум.	Подп.	Дата	ТП 409-29-65 КЖИ-МН17; МН17а			
	Нач.отд.	Рыбкина			Изделия закладные МН-17, МН-17а	Лит. Р	Масса См. табл.	Масштаб 1:10
	Гл.конст.	Лапкин				Лист	Листов 1	
	Рук.гр.	Смирнова				Госстрой СССР Проектный институт №2 г. Москва		
	Инженер	Сергеева						
	Провер.	Смирнова						

Инв.№подл. | Подп. и дата

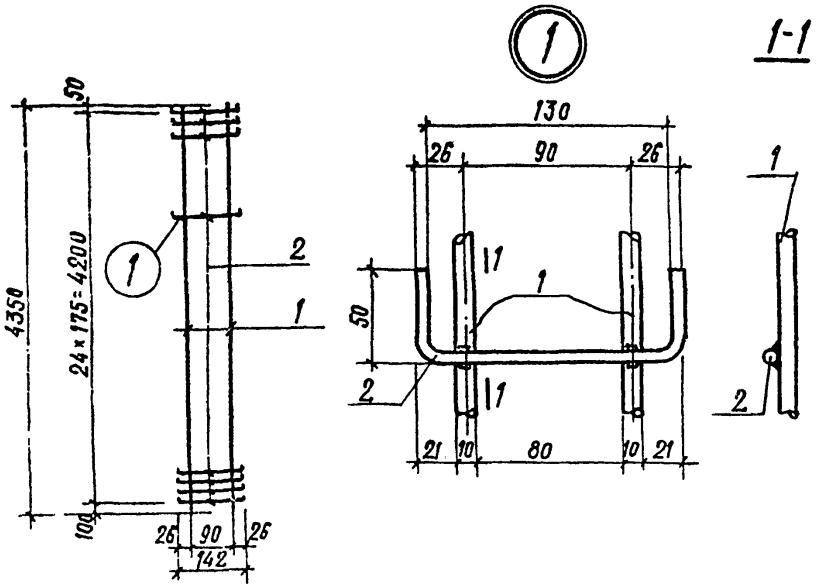

Формат	Зона	Поз.	Обозначение	Наименование		Кол.	Примеч.
				Детали			
		1		ф10 AI	ℓ=4350	2	2.7
		2		ф6 AI	ℓ=240	25	0.1

1. В спецификации в графе „примечание" указана масса одной детали в кг.
2. Материал деталей - арматурная сталь по ГОСТ 5781-75.
3. Каркасы изготовлять контактной точечной сваркой в соответствии с требованиями ГОСТ 14098-68 и СН-393-78.

7609/5

Изм.	Лист	№ документа	Подпись	Дата
Нач. отд.		Рыбкина		
Гл. конст.		Лапкин		
Рук. гр.		Смирнова		
Инженер		Кадыкова		
Провер.		Смирнова		

ТП 409-29-65 КЭЖИ-КР8

Каркас плоский КР8

Лит.	Масса	Масштаб
Р	7.9	1:50

Лист | Листов 1

Госстрой СССР ПРОЕКТНЫЙ ИНСТИТУТ № 2 г. Москва

Копировал: Формат 11

Альбом Типовой проект

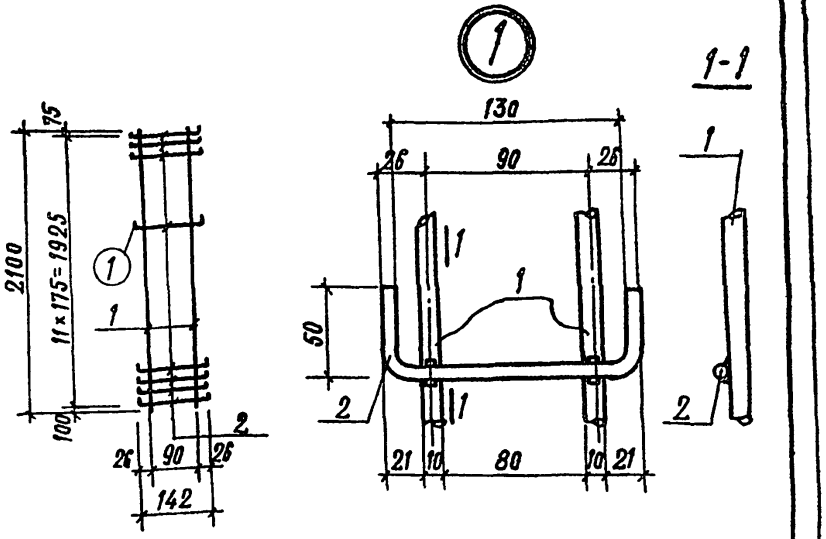

Формат	Зона	Поз.	Обозначение	Наименование		Кол.	Примеч.
				Детали			
		1		ф10 AI	ℓ=2100	2	1.3
		2		ф6 AI	ℓ=240	12	0.1

1. Все детали без чертежа.
2. В спецификации в графе „примечание" указана масса одной детали в кг.
3. Материал деталей - арматурная сталь по ГОСТ 5781-75.
4. Каркасы изготовлять контактной точечной сваркой в соответствии с требованиями ГОСТ 14098-68 и СН 393-78.

7609/5 46

Изм.	Лист	№ документа	Подпись	Дата
Нач. отд.		Рыбкина		
Гл. конст.		Лапкин		
Рук. гр.		Смирнова		
Исполн.		Розова		
Провер.		Смирнова		

Инв. № подл. | Подп. и дата

ТП 409-29-65 КЭЖИ-КР9

Каркас плоский КР9

Лит.	Масса	Масштаб
Р	3.8 кг	1:50

Лист | Листов 1

Госстрой СССР ПРОЕКТНЫЙ ИНСТИТУТ № 2 г. Москва

Копировал: Формат 11

Типовой проект 409-29-65 Альбом III

Формат	Зона	Поз.	Обозначение	Наименование	Кол.	Примечание
				Документация		
			КЖИ-СБ-1-1÷СБ-1-1А;Б;В;Г СБ-1-2÷СБ-1-2А;Б;В;Г	Сборочные чертежи		л.1;2;3
				Сборочные единицы и детали		
		1	КЖИ-КП4; КП5	Каркас пространственный КП4	1	
		2		Стержни одиночные	2	
				Материалы		
				Бетон марки 300	0,66	м³

7609/5

Изм.	Лист	№ докум.	Подп.	Дата	ТП 409-29-65 КЖИ- СБ-1-1÷СБ-1-1А;Б;В;Г СБ-1-2÷СБ-1-2А;Б;В;Г		
Нач. отд		Рыбкина			Стенки СБ-1-1; СБ-1-1А; СБ-1-1Б; СБ-1-1В; СБ-1-1Г; СБ-1-2; СБ-1-2А; СБ-1-2Б; СБ-1-2В; СБ-1-2Г	Лит.	Лист	Листов
Гл. конс		Лапкин				Р		1
Рук. гр.		Смирнова				Госстрой СССР ПРОЕКТНЫЙ ИНСТИТУТ №2 г. Москва		
Инжен.		Кадыкова						
Провер		Смирнова						

Инв. № подл. | Подп. и дата

Копировал: | Формат

Формат	Зона	Поз.	Обозначение	Наименование	Кол.	Примечание
				Документация		
			КЖИ-СБ-2-1; СБ-2-1А; СБ-2-1Г; СБ-2-1Ж	Сборочные чертежи		
			КЖИ-СБ-1-1÷СБ-1-1А,Б,В,Г СБ-1-2÷СБ-1-2А,Б,В,Г	Сборочный чертеж		л. 2
			то же	Сборочный чертеж		л.3
				Сборочные единицы и детали		
				Стенки СБ-2-1А; СБ-2-1Г		
		3	КЖИ-КП4; КП5	Каркас пространственный КП5	1	
		2		Стержни одиночные	2	
		4	КЖИ-МН19	Изделие закладное МН19	1	
				Материалы		
				Бетон марки 300	0,66	м³
				Переменные данные		
				Стенки СБ-2-1; СБ-2-1Ж		
		5	КЖИ-МН22	Изделие закладное МН22	1	

47

7609/5

Изм.	Лист	№ докум.	Подп.	Дата	ТП 409-29-65 КЖИ- СБ-2-1; СБ-2-1А; СБ-2-1Г; СБ-2-1Ж		
Нач. отд		Рыбкина			Стенки СБ-2-1; СБ-2-1А; СБ-2-1Г; СБ-2-1Ж	Лит.	Лист	Листов
Гл. конс		Лапкин				Р		1
Рук. гр.		Смирнова				Госстрой СССР ПРОЕКТНЫЙ ИНСТИТУТ №2 г. Москва		
Инженер		Кадыкова						
Провер		Смирнова						

Инв. № подл. | Подп. и дата

Копировал: | Формат

Альбом III

Типовой проект 409-29-65

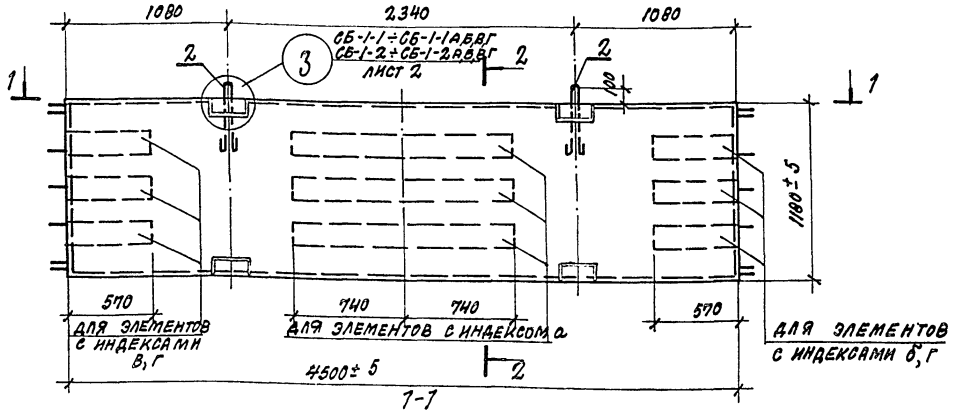

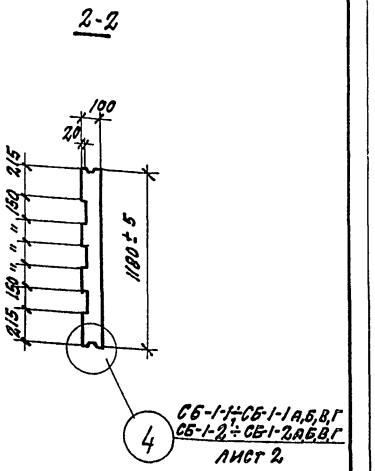

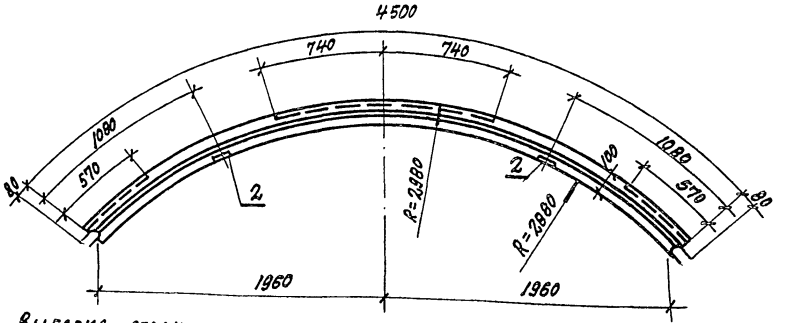

Выборка стали на один элемент, кг

Марка эл-та	Арматурные изделия: Арматурная сталь ГОСТ 5781-75, класс А I, ф мм 8	12	Итого	класс А II, ф мм 10		Итого	Арматурная сталь ГОСТ 5.1459-72, класс А III, ф мм 10		Итого	Арматурная сталь ГОСТ 5781-75, класс А I, ф мм 5		Итого	Профильная сталь, ф=8		Итого	Всего
СБ-1-1÷СБ-1-1Г	1.1	2.0	3.1	39.3		39.3	2.9		2.9	6.4		6.4	4.0		4.0	55.7
СБ-1-2÷СБ-1-2Г	1.1	2.0	3.1				42.2		42.2	6.4		6.4	4.0		4.0	55.7

Изм.	Лист	№ докум.	Подп.	Дата
Нач. отд.		Рыбкина		
Гл. конст.		Лапкин		
Рук. гр.		Смирнова		
Инжен.		Кадыкова		
Провер.		Смирнова		

48

7609/5

ТП409-29-65 КЖИ- СБ-1-1÷СБ-1-1АБВГ СБ-1-2÷СБ-1-2АБЗГ СБ

Стенки СБ-1-1; СБ-1-1а; СБ-1-1б; СБ-1-1в, СБ-1-1г; СБ-1-2, СБ-1-2А, СБ-1-2Б, СБ-1-2В, СБ-1-2Г. Сборочный чертеж

Лит.	Масса	Масштаб
Р	—	1:25

Лист | Листов 1

Госстрой СССР
Проектный институт №2
г. Москва

Инв. № подл. | Подп. и дата

Альбом III

Типовой проект 409-29-65

Инв. № подл. | Подп. и дата

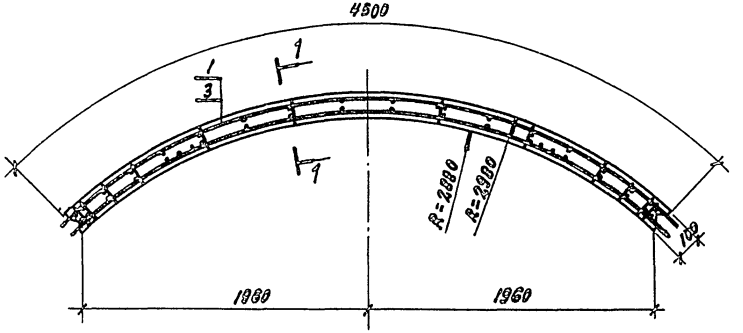

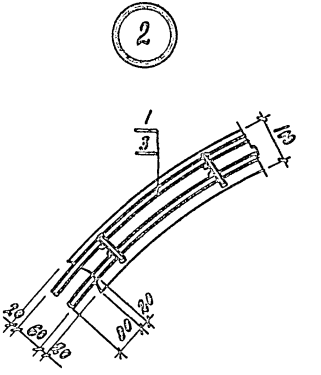

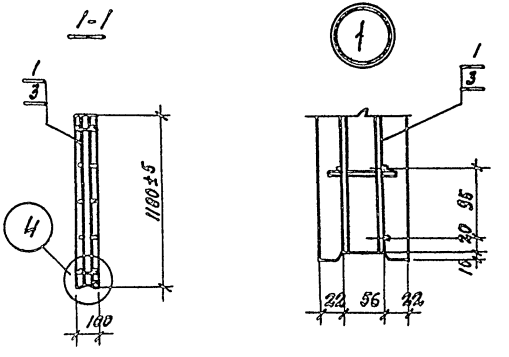

49

7609/15

					ТП 409-29-65 КЭС И-	СБ-1-1÷СБ-1-1а,б,в,г СБ-1-2÷СБ-1-2а,б,в,г	СБ
Изм.	Лист	№ докум.	Подп.	Дата	Стенки СБ-1-1; СБ-1-1а; СБ-1-1б; СБ-1-1в; СБ-1-1г; СБ-1-2; СБ-1-2а; СБ-1-2б; СБ-1-2в; СБ-1-2г. Сборочный чертеж	Лит.	Масса	Масштаб
Нач.отд.		Рыбкина					—	1:25
Гл. конст.		Лапкин				Р		1:10
Рук. гр.		Смирнова				Лист	Листов 3	
Инженер		Кадыкова				Госстрой СССР Проектный институт Г 2, г. Москва		
Провер.		Смирнова						

Копировал: Формат А4

Типовой проект 409-29-65 Альбом III

Формат	Зона	Поз.	Обозначение	Наименование	Кол.	Примечание
				Документация		
			КЭЖИ- СБ-2-1б; СБ-2-1в; СБ-2-1д; СБ-2-1е СБ	Сборочные чертежи		
			КЭЖИ- СБ-1-1 ÷ СБ-1-1А;Б;В;Г СБ-1-2 ÷ СБ-1-2 А;Б;В;Г СБ	Сборочный чертеж		л. 2
			то же	Сборочный чертеж		л. 3
				Детали		
				Стенки СБ-2-1б; СБ-2-1д		
		1	КЭЖИ-КП4; КП5	Каркас пространственный КП4	1	
		2		Стержни одиночные	2	
		4	КЭЖИ - МН 19	Изделие закладное МН 19	1	
				Материалы		
				Бетон марки 300	0.66	м³
				Переменные данные		
				Стенки СБ-2-1в;		
		5	КЭЖИ - МН 22	Изделие закладное МН 22	1	
				Стенка СБ-2-1-Е		
			КЭЖИ - МН2	Изделие закладное МН22	3	

7609/5

Изм.	Лист	№ докум.	Подп.	Дата	ТП 409-29-65 КЭЖИ- СБ-2-1б; СБ-2-1в; СБ-2-1д; СБ-2-1е		
	Нач. отд.	Рыбкина			Стенки СБ-2-1б; СБ-2-1в; СБ-2-1д; СБ-2-1е	Лит. Р	Лист	Листов
	Гл. конст.	Лапкин				Госстрой СССР Проектный институт №2 г. Москва		
	Рук. гр.	Смирнова						
	Инженер	Кадыкова						
	Проверил	Смирнова						

Инв. № подл. | Подп. и дата

Копировал

Формат

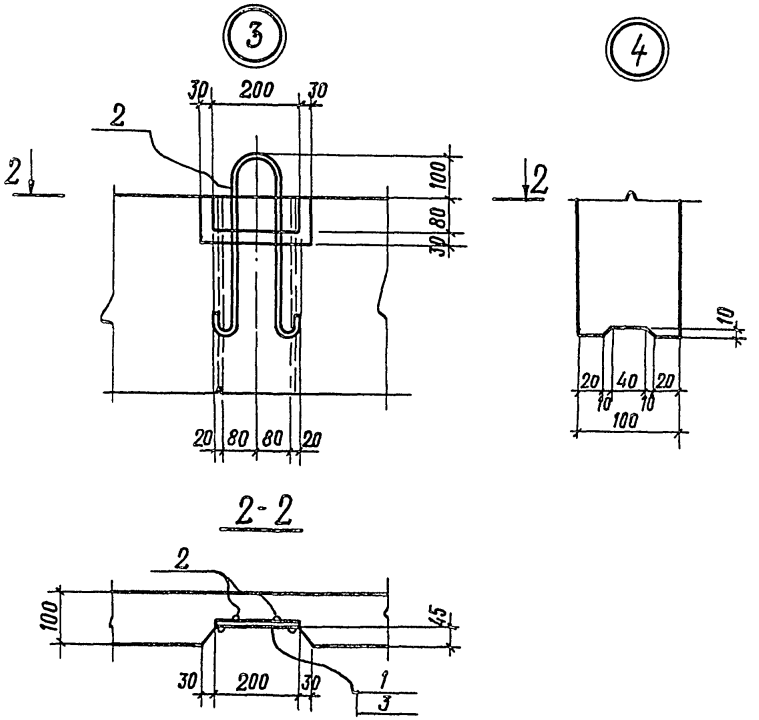

50

7609/5

Изм.	Лист	№ документа	Подпись	Дата	ТП 409-29-65 КЭЖИ- СБ-1-1 ÷ СБ-1-1А,Б,В,Г СБ-1-2 ÷ СБ-1-2А,Б,В,Г СБ			
	Нач. отд.	Рыбкина			Стенки СБ-1-1; СБ-1-1А; СБ-1-1Б, СБ-1-1В, СБ-1-1Г, СБ-1-2; СБ-1-2А; СБ-1-2Б; СБ-1-2В; СБ-1-2Г; Сборочный чертеж	Лит. Р	Масса	Масштаб 1:10
	Гл. конст.	Лапкин					Лист	Листов 3
	Рук. гр.	Смирнова				Госстрой СССР Проектный институт №2 г. Москва		
	Инженер	Кадыкова						
	Проверил	Смирнова						

Инв. № подл. | Подп. и дата

Формат 11

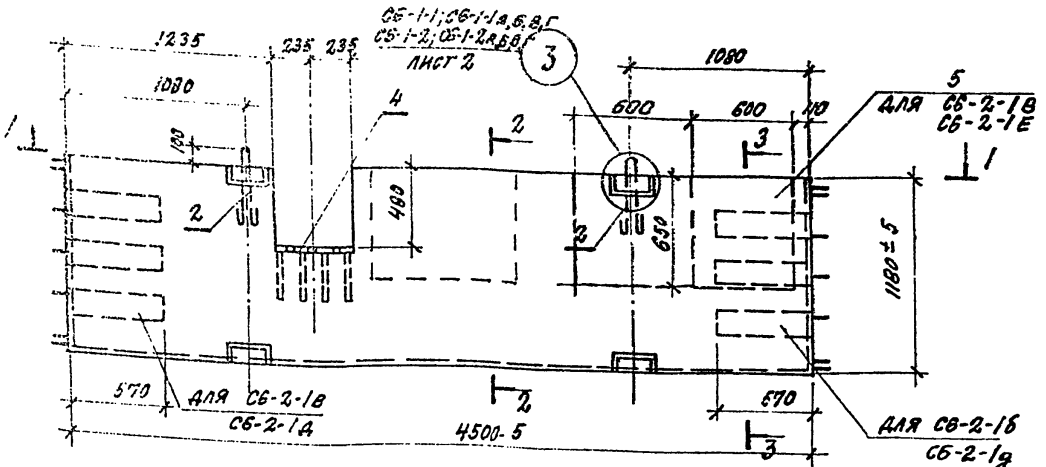

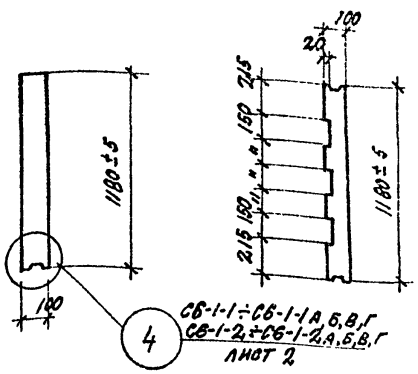

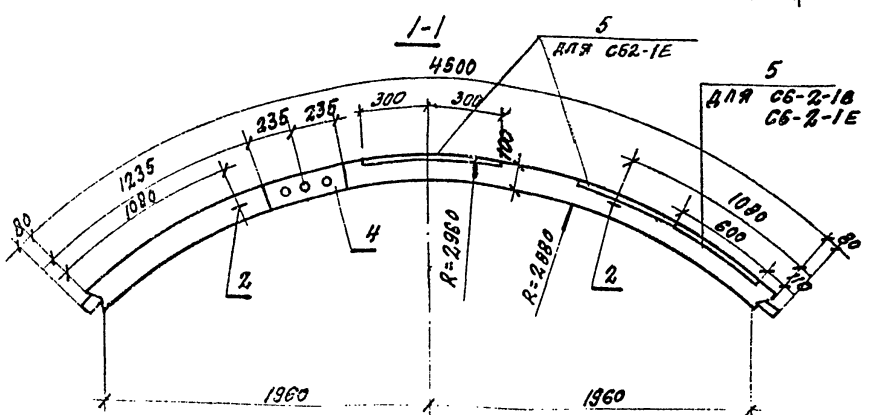

Выборка стали на один элемент, кг

Марка эл-та	Арматурные изделия: Арматурная сталь ГОСТ 5781-75 класс AI, Ø мм 8	12	Итого	Арматурная сталь ГОСТ 5781-75 класс AII, Ø мм 10	Итого	Арматурная сталь ГОСТ 6727-80 класс AIII, Ø мм 10	Итого	Арматурная сталь ГОСТ 5781-75 класс BI, Ø мм 5	Итого	Прокатная сталь δ=6	Итого	Закладные изделия: Прокатная сталь δ=6	Прокатная сталь δ=10	Прокатная сталь δ=20	Арматурная сталь ГОСТ 5781-75 класс AI, Ø мм 12	Итого	Всего
СБ-2-1В; 2-2	1.1	2.0	3.1	39.3	39.3	2.9	2.9	6.4	6.4	4.0	4.0	55.7	3.6	30.6	3.6	2.1	39.9	98.6

Изм. Лист	№ докум.	Подп.	Дата
Нач. отд.	Рыбкина		
Гл. конст.	Лапкин		
Рук. гр.	Мирнова		
Исполнил	Кадыкова		
Проверил	Смирнова		

ТП 409-29-65 КЭСИ - СБ-2-1б; СБ-2-1В; СБ-2-1А; СБ-2-1Е СБ

Стеновые панели СБ-2-1б, СБ-2-1В, СБ-2-1Д, СБ-2-1Е. Сборочный чертеж

Лит.	Масса	Масштаб
Р	—	1:25

Лист | Листов 1

Госстрой СССР Проектный институт №2 г. Москва

Копировал:

Формат А2

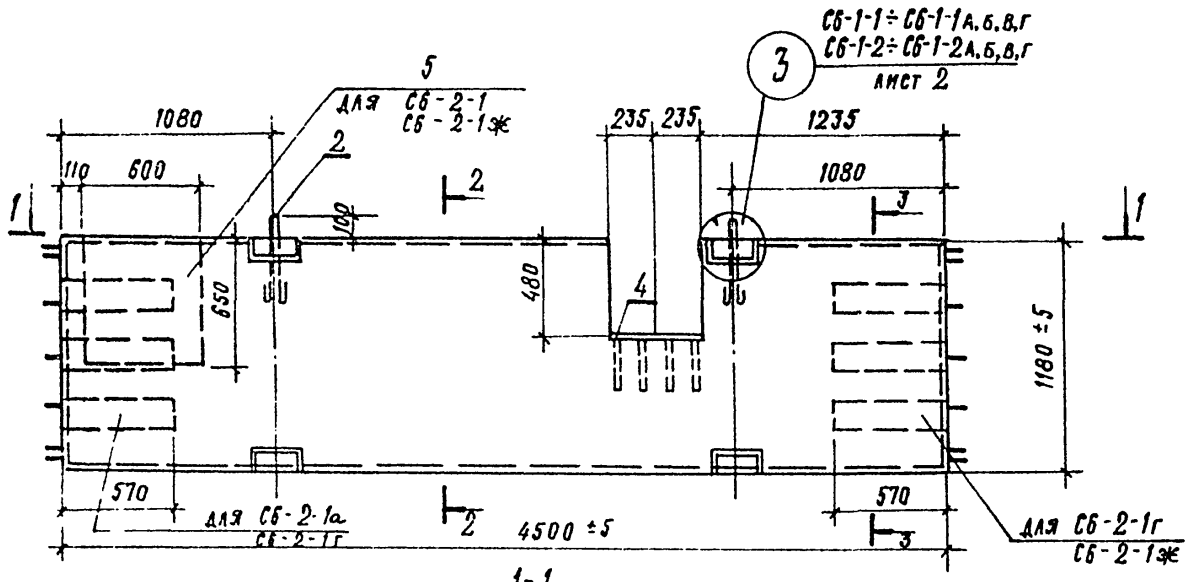

2-2

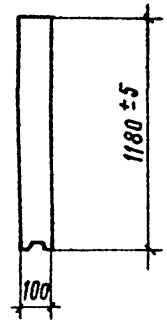

3-3

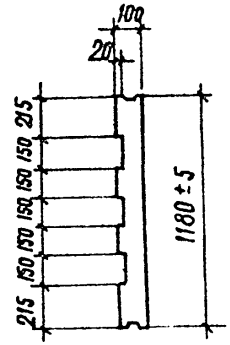

1-1

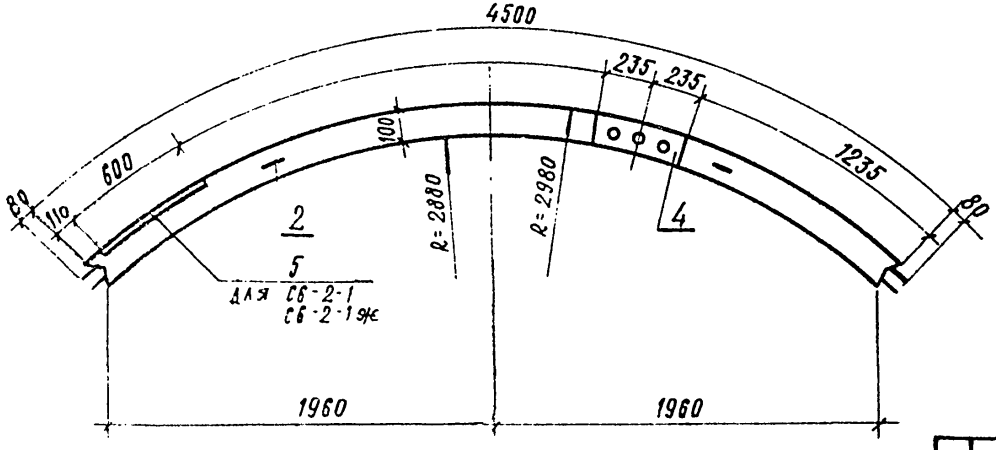

Выборка стали на один элемент, кг

Марка элемента	Арматурные изделия: Арматурная сталь ГОСТ 5781-75 класс AI, ф мм 8	12	Итого	класс AII, ф мм 10	Итого	Арматурная сталь ГОСТ 5.1459-72* класс AIII, ф мм 10	Итого	Арматурная сталь ГОСТ 5781-75 класс BI, ф мм 5	Итого	Профильная сталь -б-8	Итого	Итого	Закладные изделия: Профильная сталь -б-8	-б-10	-б-26	Арм.ст. сталь ГОСТ 5781-75 класс AII, ф мм 12	Итого	Всего
СБ-2-1, СБ-2-1А, СБ-2-1Г, СБ-2-1Ж	1.1	2.0	3.1	39.3	39.3	2.9	2.9	6.4	6.4	4.0	4.0	55.7	3.6	30.6	3.6	2.1	39.9	95.6

Изм.	Лист	№ докум.	Подп.	Дата
Нач. отд.		Рыбкина		
Гл. конст.		Лапкин		
Рук. гр.		Смирнова		
Инженер		Кадыкова		
Проверил		Смирнова		

ТП 409-29-65 КЭЖИ-СБ-2-1А; СБ-2-1Г СБ СБ-2-1Ж

Стенки СБ-2-1, СБ-2-1А, СБ-2-1Г, СБ-2-1Ж

Сборочный чертеж

Лит.	Масса	Масштаб
Р	—	1:25
Лист	Листов 1	

Госстрой СССР Проектный институт №2 г. Москва

52

1609/5

Копировал

Формат

КП4; КП5

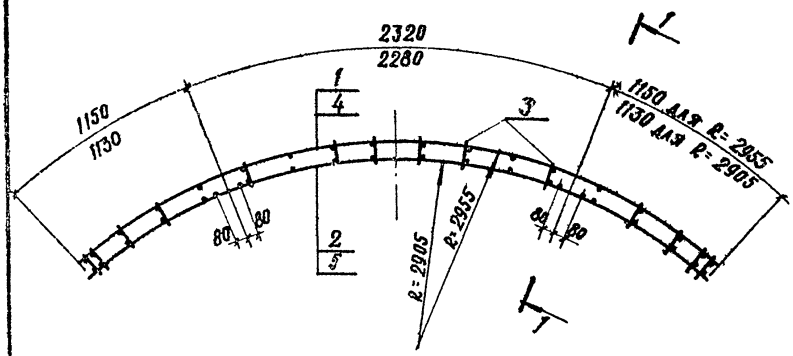

1-1

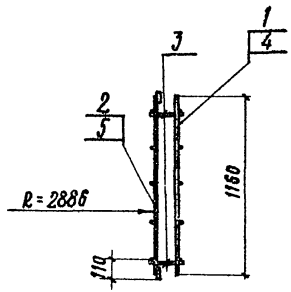

Формат	Зона	Поз.	Обозначение	Наименование	Кол.	Примечание
				Каркас пространственный КП4		
			Сборочные единицы	и детали		
		1	КЭЖИ-С36, С37	Сетка С37	1	
		2	КЭЖИ-С38, С39	Сетка С39	1	
		3		Стержни одиночные	26	
				Каркас пространственный КП5		
			Сборочные единицы и детали			
		4	КЭЖИ-С36, С37	Сетка С36	1	
		5	КЭЖИ-С38, С39	Сетка С38	1	
		3		Стержни одиночные	28	

53
7609/5

Изм.	Лист	№ докум.	Подпись	Дата	ТП 409-29-65 КЭЖИ-КП4; КП5
Нач. отд.		Рыбкина			Каркас пространственный КП4; КП5
Гл. конст.		Ладкин			Лит. Р; Масса; Масштаб 1:25
Рук. гр.		Смирнова			Лист; Листов
Инженер		Калыкова			Госстрой СССР Проектный институт № 2 г. Москва
Проверил		Смирнова			

Копировал

Формат 12Г

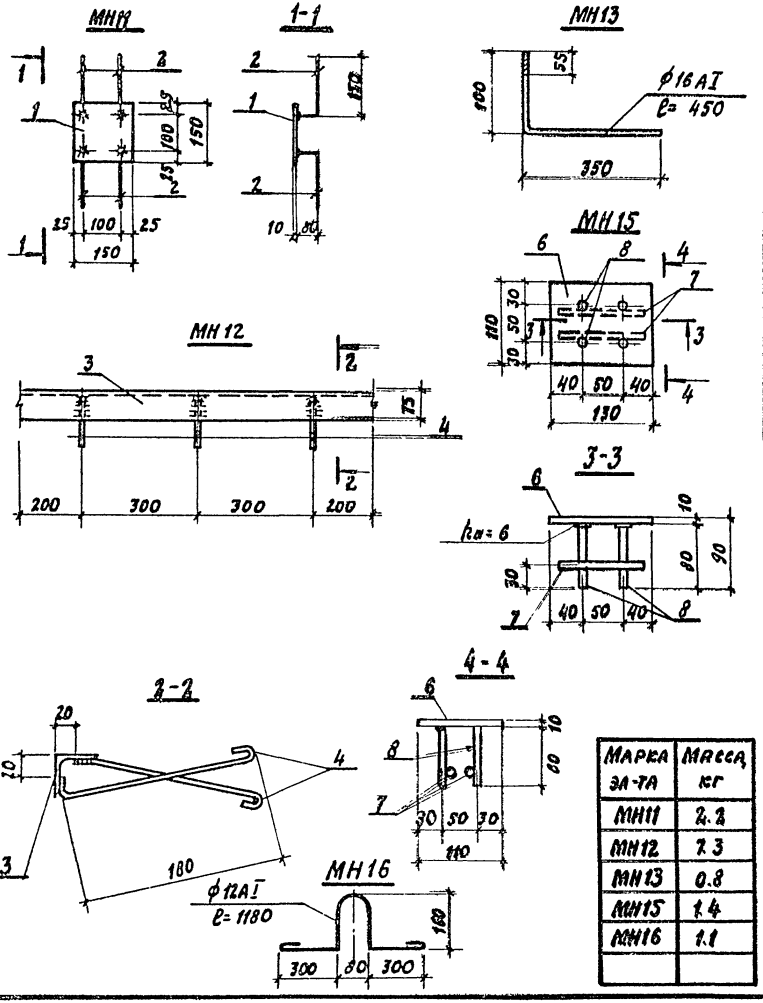

Формат	Зона	Поз.	Обозначение	Наименование	Кол.	Примеч.
				Детали		
				МН11		
		1		-150х10 ГОСТ 103-76 / В ст. 3 кп 2. ГОСТ 380-71* ℓ=150	1	1.8
		2		ф10АII ℓ= 230	4	0.1
				МН12		
		3		∠75х6 ГОСТ 8509-72 / В ст. 3 кп 2. ГОСТ 380-71* ℓ= 1000	1	6.9
		4		ф6АI ℓ=260	6	0.06
				МН 15		
		6		-110х10 ГОСТ 103-76 / В. ст. 3 кп 2 ГОСТ 380-71* ℓ= 430	1	1.1
		7		ф10АIII ℓ= 110	2	0.07
		8		ф10АIII ℓ= 80	4	0.05

1. В спецификации в графе „Примечание" указана масса одной детали в кг
2. Материал деталей сталь В Ст 3 кп 2 по ГОСТ 380-71 арматурная сталь АI, АII по ГОСТ 5781-75, АIII по ГОСТ 51459-72°
3. Сварку производить в соответствии с СН393-78.
4. Электроды Э42 по ГОСТ 9467-75.

Марка эл-та	Масса, кг
МН11	2.2
МН12	7.3
МН13	0.8
МН15	1.4
МН16	1.1

54

7609/5

ТП 409-29-65 КЭ/СИ-МН11÷МН13, МН15, МН16

Изделия закладные МН11÷МН13; МН15, МН16

Изм.	Лист	N докум.	Подп.	Дата
Нач. отд.		Рыбкина		
Гл. констр.		Лапкин		
Рук. гр.		Смирнова		
Техник		Беляева		
Проверил		Смирнова		

Лит.	Масса	Масштаб
Р	см. табл.	1:10

Лист | Листов 1

Госстрой СССР
Проектный институт № 2
г. Москва

Копировал: Формат

МС-4

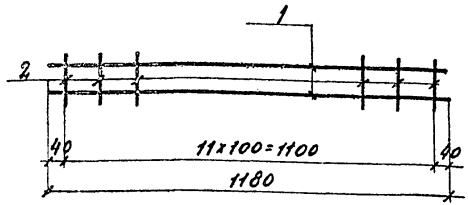

МС11; МС12

ф10АII ℓ=160 для МС11
ф10АI ℓ=160 — МС12

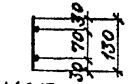

МС13

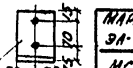

L160×100×9 ГОСТ 8510-72

МС13	1.8

Марка эл-та	Масса кг
МС4	1.5
МС11	0.1
МС12	0.1

Формат	Зона	Поз.	Обозначение	Наименование	Кол.	Примечание
				Детали		
				МС4		
		1		ф38I ℓ=1180	2	0.13
		2		ф38I ℓ=130	12	0.1

1. В спецификации в графе „Примечание" указана масса одной детали в кг.
2. Материал деталей - сталь арматурная класса BI по ГОСТ 6727-53* класс AII по ГОСТ 5781-75, класс AIII по ГОСТ 5.1459-72.

7609/5

ТП 409-29-65 КЖИ-МС4; МС-11/МС-12 МС-13

Изделия соединительные МС-4, МС-11; МС-12 МС-13

Лит.	Масса	Масштаб
Р	см. табл.	

Лист	Листов

Госстрой СССР ПРОЕКТНЫЙ ИНСТИТУТ № 2 г. Москва

Изм.	Лист.	№ докум.	Подпись	Дата
Нач. отд.		Рыбкина		
Гл. констр.		Лапкин		
Рук. гр.		Смирнова		
Инженер		Кадникова		
Проверил		Смирнова		

Копировал:

Формат 118

1-1

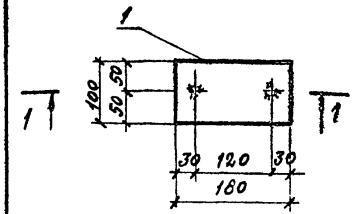

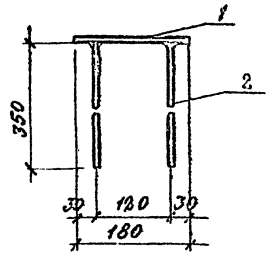

Формат	Зона	Поз.	Обозначение	Наименование	Кол.	Примеч.
				Детали		
		1		-100×10 ГОСТ 103-76 / В Ст3 кп2 ГОСТ 380-71*; ℓ=180	1	1.4
		2		ф10АIII ℓ=350	2	0.2

1. В спецификации в графе „Примечание" указана масса одной детали в кг.
2. Материал деталей - арматурная сталь по ГОСТ 5781-75

55

7609/5

ТП 409-29-65 КЖИ-МН 2.5

Изделие закладное МН 2.5

Лит.	Масса	Масштаб
Р	1.8 кг	

Лист	Листов
1	

Госстрой СССР ПРОЕКТНЫЙ ИНСТИТУТ № 2 г. Москва

Изм.	Лист.	№ докум.	Подп.	Дата
Нач. отд.		Рыбкина		
Гл. констр.		Лапкин		
Рук. гр.		Смирнова		
Техник		Белдера		
Проверил		Смирнова		

Инв. № подл. | Подп. и дата

Копировал:

Формат 110

Альбом III

Типовой проект 409-29-65

МС-5

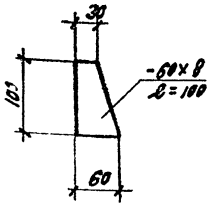

МС-6

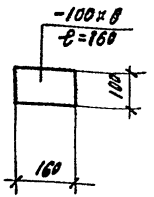

Марка эл-та	Масса кг
МС5	0.4
МС6	1.0

1. Материал деталей – Вст 3 кп 2 по ГОСТ 380-71*

7609 5

ТП 409-29-65 КЖИ-МС5; МС6

Изм.	Лист	№ докум.	Подп.	Дата
Нач. отд.		Рыбкина		
Гл. конст.		Лапкин		
Рук. гр.		Смирнова		
Инжен.		Кадыкова		
Провер.		Смирнова		

Изделия соединительные МС-5; МС-6

Лит.	Масса	Масштаб
Р	см. табл.	1:50

Лист | Листов 1

Госстрой СССР Проектный институт №2 г. Москва

Инв. № подл. | Подп. и дата

Копировал: Формат 11

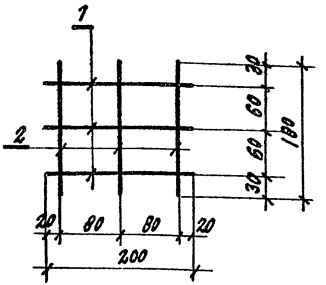

Формат	Зона	Поз.	Обозначение	Наименование	Кол.	Примечание
				Детали		
		1		ф 3ВI ℓ=200	3	0.03
		2		ф 3ВI ℓ=180	3	0.03

1. В спецификации в графе „Примечание" указана масса одной детали в кг.
2. Материал деталей – арматурная сталь по ГОСТ 6727-53*.

56

7609/5

ТП 409-29-65 КЖИ-МС7

Изм.	Лист	№ докум.	Подп.	Дата
Нач. отд.		Рыбкина		
Гл. конст.		Лапкин		
Рук. гр.		Смирнова		
Инжен.		Кадыкова		
Провер.		Смирнова		

Изделие соединительное МС-7

Лит.	Масса	Масштаб
Р	0.18	1:50

Лист | Листов 1

Госстрой СССР Проектный институт №2 г. Москва

Инв. № подл. | Подп. и дата

Копировал: Формат 11

МС-8

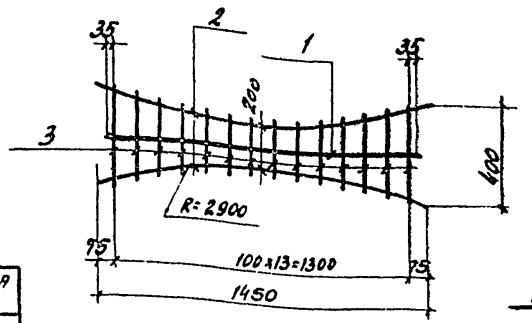

Марка эл-та	Масса кг
МС8	2.3
МС9	0.9

МС 9

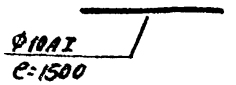

Формат	Зона	Поз.	Обозначение	Наименование	Кол.	Примечание
				Детали		
				МС8		
		1		ФбAI e=1370	1	0.3
		2	"	ФбAI e=1080	2	0.3
		3	"	Ф8AI e=300	14	0.1

1. В спецификации в графе „Примечание" указана масса одной детали в кг.
2. Материал деталей - арматурная сталь по ГОСТ 5781-75.

7609/5

ТП 409-29-65 КЖИ-МС8; МС9

Изм.	Лист	№ документа	Подпись	Дата
Нач. отд.		Рыбкина		
Гл. конст.		Лапкин		
Рук. гр.		Смирнова		
Инженер		Кадыкова		
Проверил		Смирнова		

Изделие соединительные МС-8; МС-9

Лит.	Масса	Масштаб
Р	6т. табл.	1:20
Лист	Листов 1	

Госстрой СССР ПРОЕКТНЫЙ ИНСТИТУТ №2 г. Москва

Копировал: Формат 11

МС 10

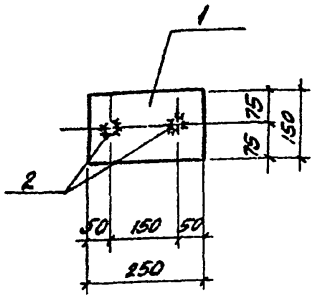

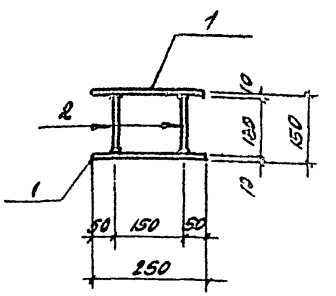

Формат	Зона	Поз.	Обозначение	Наименование	Кол.	Примечание
				Детали		
				МС 10		
		1		-150х10 ГОСТ 103-76 В.Ст3кп2 ГОСТ 380-71* e=250	2	3.0
		2		ФI2AII ГОСТ 5781-75 e=130	2	0.1

1. В спецификации в графе „Примечание" указана масса одной детали в кг.

57

7609/5

ТП 409-29-65 КЖИ - МС10

Изм.	Лист	№ документа	Подпись	Дата
Нач. отд.		Рыбкина		
Гл. конст.		Лапкин		
Рук. гр.		Смирнова		
Инженер		Кадыкова		
Проверил		Смирнова		

Изделие соединительное МС-10

Лит.	Масса	Масштаб
Р	6.2	1:10
Лист	Листов 1	

Госстрой СССР ПРОЕКТНЫЙ ИНСТИТУТ №2 г. Москва

Копировал Формат 11

Инв. № подл. | Подп. и дата | Взам. инв. №

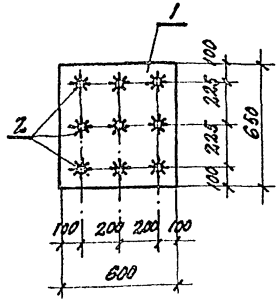

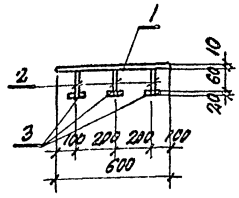

Формат	Зона	Поз.	Обозначение	Наименование	Кол.	Примечание
				Детали		
		1		-600х10 ГОСТ 103-76 Вст3кп2 ГОСТ 380-71*	ℓ=560 1	30.6
		2		ф 12 А II	ℓ=100 9	0.1
		3		-50х20 ГОСТ 103-76 Вст3кп2 ГОСТ 380-71*	ℓ=50 9	0.4

1. В спецификации в графе „Примечание" указана масса одной детали в кг.
2. Материал деталей - арматурная сталь по ГОСТ 5781-75.
3. Сварку производить электродами Э42 по ГОСТ 9467-75 в соответствии с СН 393-78.

7609/5

ТП 409-29-55 КЖИ-МН22

Изм.	Лист	№ докум.	Подп.	Дата
Нач. отд.		Рыбкина		
Гл. конст.		Лапкин		
Рук. гр.		Смирнова		
Инженер		Кадыкова		
Провер.		Смирнова		

Изделие закладное МН22

Лит.	Масса	Масштаб
	35.1	1:20

Лист / Листов /

Госстрой СССР Проектный институт №7 г. Москва

Копировал: Формат 11

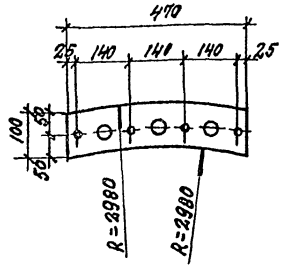

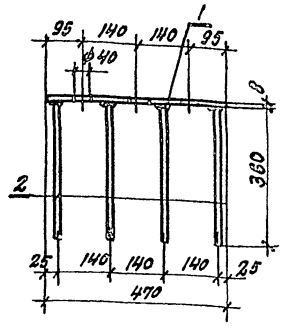

Формат	Зона	Поз.	Обозначение	Наименование	Кол.	Примечание
				Детали		
		1		-100х8 ГОСТ 103-76 Вст3кп2 ГОСТ 380-71*	ℓ=470 1	3.6
		2		ф 12 А II	ℓ=360 4	0.3

1. В спецификации в графе „Примечание" указана масса одной детали в кг.
2. Материал деталей - арматурная сталь по ГОСТ 5781-75.
3. Сварку производить электродами Э42 по ГОСТ 9467-75 в соответствии с СН-393-78.

7609/5

ТП 409-29-55 КЖИ-МН19

Изм.	Лист	№ докум.	Подп.	Дата
Нач. отд.		Рыбкина		
Гл. конст.		Лапкин		
Рук. гр.		Смирнова		
Инженер		Кадыкова		
Провер.		Смирнова		

Изделие закладное МН19

Лит.	Масса	Масштаб
Р	4.8	1:10

Лист / Листов /

Госстрой СССР Проектный институт №7 г. Москва

Копировал: Формат 11

Инв. № подл. | Подп. и дата | Взам. инв. №

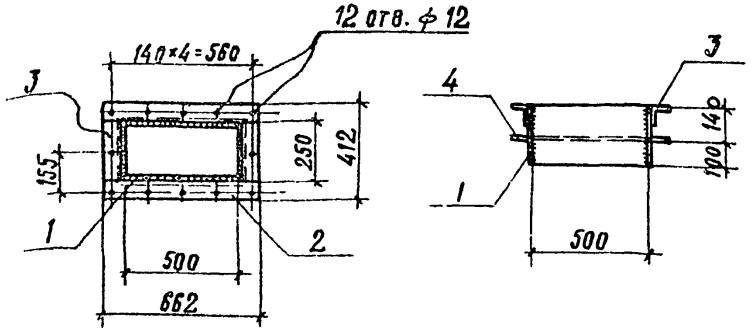

Формат	Зона	Поз.	Обозначение	Наименование		Кол.	Примечание
				Детали			
		1		-240×6 ГОСТ 103-76 В Ст 3кп2 ГОСТ 380-71*	ℓ=1540	1	17.4
		2		∠75×6 ГОСТ 8509-72 В Ст 3кп2 ГОСТ 380-71*	ℓ=662	2	4.6
		3		То же	ℓ=250	2	1.9
		4		-75×6 ГОСТ 103-76 В Ст 3кп2 ГОСТ 380-71*	ℓ=1880	1	6.6

1. В спецификации в графе „Примечание" указана масса одной детали в кг.
2. Сварку производить электродами Э42 по ГОСТ 9467-75 в соответствии с СН 393-78.

7609 5

Изм.	Лист	№ документа	Подпись	Дата	7-409-29-65 КЭСИ-МН 20			
Нач. отд.		Рыбкина			Изделие закладное МН 20	Р	37.0	1:20
Гл. конст.		Лапкин				Лист	Листов 1	
Рук. гр.		Смирнова				Госстрой СССР Проектный институт № 2 г. Москва		
Инженер		Кадыкова						
Проверил		Смирнова						

Копировал Формат А1

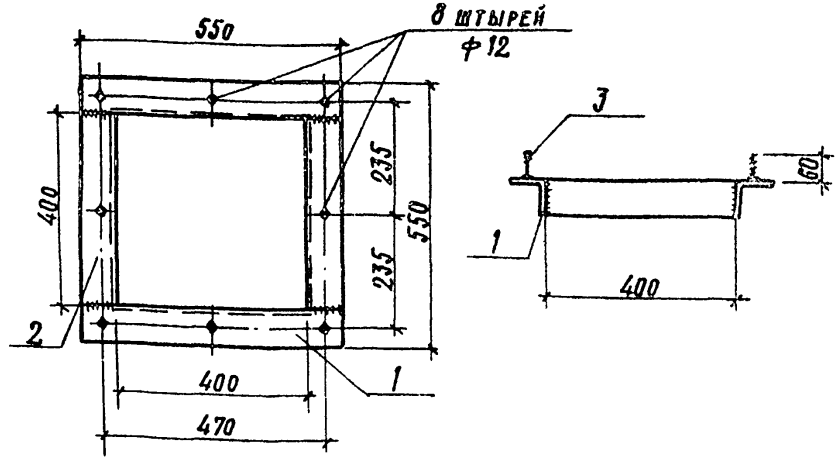

Формат	Зона	Поз.	Обозначение	Наименование		Кол.	Примечание
				Детали			
		1		∠75×6 ГОСТ 8509-72 В Ст 3кп2 ГОСТ 380-71*	ℓ=550	2	3.8
		2		То же	ℓ=400	2	2.8
		3		ф12 AI	ℓ=60	8	0.1

1. В спецификации в графе „Примечание" указана масса одной детали в кг.
2. Материал деталей – арматурная сталь по ГОСТ 5781-75.
3. Сварку производить электродами Э42 по ГОСТ 9467-75 в соответствии с СН 393-78.

59

7609 5

Изм.	Лист	№ документа	Подпись	Дата	7-409-29-65 КЭСИ-МН 21			
Нач. отд.		Рыбкина			Изделие закладное МН 21	Р	16.6	1:10
Гл. конст.		Лапкин				Лист	Листов	
Рук. гр.		Смирнова				Госстрой СССР Проектный институт № 2 г. Москва		
Инженер		Кадыкова						
Проверил		Смирнова						

Инв. № подл. | Подп. и дата

Копировал Формат А1

Альбом III

Типовой проект 409-29-65

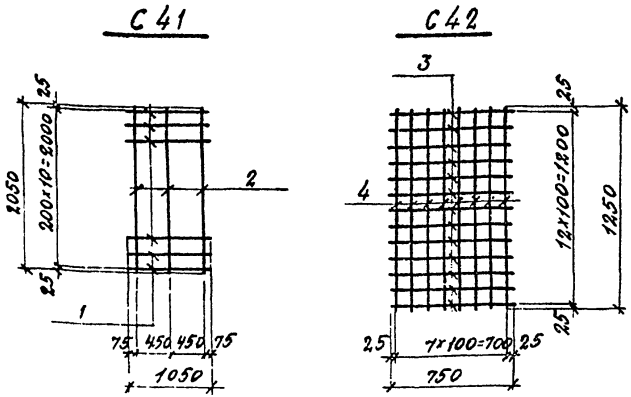

Марка эл-та	Масса кг
С41	12,3
С42	7,9

1. Материал деталей - арматурная сталь ГОСТ 5781-75
2. Сетки изготовлять контактной точечной электросваркой в соответствии с требованиями ГОСТ 14098-68 и СН-393-78

Формат	Зона	Поз.	Обозначение	Наименование	Кол.	Примечание
				Детали		
				С41		
		1		Ф12АII ℓ=1050	11	0.9
		2		Ф8АI ℓ=2050	3	0.8
				С42		
		3		Ф8АI ℓ=750	13	0.3
		4		Ф8АI ℓ=1250	8	0.5
				7609 5		

ТП 409-29-65 КЖИ-С41; С42

Изм	Лист	№ документа	Подпись	Дата
Нач отд		Рыбкина		
Гл. конст		Лапкин		
Рук. гр.		Смирнова		
Ст. инж.		Кудрявцева		
Провер		Смирнова		

Сетки арматурные С41; С42

Лит.	Масса	Масштаб
Р	см. табл	1:50

Лист | Листов 1

Госстрой СССР ПРОЕКТНЫЙ ИНСТИТУТ №2 г. Москва

Подп и дата | Инв. № подл

Копировал: Сн

Формат

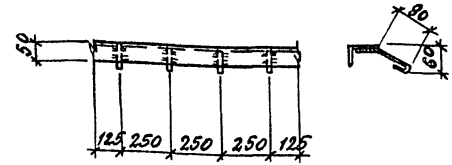

Формат	Зона	Поз.	Обозначение	Наименование	Кол.	Примеч.
				Детали		
		1		∠80×50×6 ГОСТ 8510-72 ℓ=1000 В Ст.3кп2 ГОСТ 380-71*	1	5.9
		2		Ф6АI ГОСТ 5781-75 ℓ=210	4	0.05

1. В спецификации в графе „Примечание указана масса одной детали в кг.
2. Сварку производить электродами Э42 по ГОСТ 9467-75 в соответствии с СН393-78

60

7609/5

ТП409-29-65 КЖИ-МН23

Изм	Лист	№ документа	Подпись	Дата
Нач. отд.		Рыбкина		
Гл. конст		Лапкин		
Рук. гр.		Смирнова		
Инжен		Кадыкова		
Провер		Смирнова		

Изделие закладное МН23

Лит.	Масса	Масштаб
Р	6.1	1:20

Лист | Листов 1

Госстрой СССР ПРОЕКТНЫЙ ИНСТИТУТ №2 г. Москва

Подп и дата | Инв. № подл

Копировал

Формат 11

Формат	Зона	Поз.	Обозначение	Наименование	Кол.	Примеч.
				Документация		
			КЖИ-Щ1÷Щ1Б СБ	Сборочные чертежи		л.1;2
				Детали		
				Щ1		
		1		Брусок 94х150 е=6180 ГОСТ 8486-66	2	
		2		" 94х150 е=1470 "	2	
		3		" 94х100 е=1230 "	5	
		4		" 30х30 е=6170 "	2	
				Петля для подъема МС5	2	
				Шурупы А4х50 ГОСТ 1145-70*	162	
				Болт М12х150 ГОСТ 7798-70*	4	
				Гайка М12 ГОСТ 5915-70*	4	
				Шайба 12 ГОСТ 11371-68	8	
				Гвоздь К4х120 ГОСТ 4028-63*	48	
				Гвоздь К3,5х90 ГОСТ 4028-63*	58	
				Материалы		
				Лист асбестоцементный плоский 3000х1500х10 ГОСТ 18124-75*	4	
				Плиты минераловатные полужесткие марки 125 ГОСТ 9573-72*	0,44 м³	
				Пароизоляция - 1 слой толя ГОСТ 10999-76	12 м²	
				Переменные данные		
				Щ1а		
		5		Брусок 94х50 е=1230 ГОСТ 8486-66	2	
				Щ1Б		
		5		Брусок 94х50 е=1230 ГОСТ 8486-66	1	
		6		94х50 е=350 "	1	

7609.15

Изм.	Лист	№ докум.	Подп.	Дата	ТП 409-29-55 КЖИ-Щ1; Щ1А; Щ1Б		
Нач. отд.		Рыбакина					
Гл. конст.		Лапкин					
Рук. гр.		Смирнова			Щиты стеновые Щ1; Щ1А; Щ1Б	Стадия	Лист	Листов
Инженер		Надыкова				Р		
Проверил		Смирнова				Госстрое СССР ПРОЕКТНЫЙ ИНСТИТУТ №2 г. Москва		

Копировал Формат

Формат	Зона	Поз.	Обозначение	Наименование	Кол.	Примеч.
				Документация		
			КЖИ-Щ5Б, Щ5В; Щ6 СБ	Сборочные чертежи		
			КЖИ-Щ1÷Щ1Б СБ	Сборочный чертеж		л.2
				Детали		
				Щ5Б		
		1		Брусок 94х150, е=5990 ГОСТ 8486-68	2	
		2		" 94х150 е=1500 "	2	
		3		" 94х100 е=1260 "	5	
		4		" 30х30 е=5990 "	2	
		5		" 94х50 е=1230 "	1	
		6		" 94х50 е=200 "	2	
				Петля для подъема МС5	2	
				Шурупы А4х50 ГОСТ 1145-70*	155	
				Болт М12х150 ГОСТ 7798-70*	2	
				Гайка М12 ГОСТ 5915-70*	2	
				Шайба 12 ГОСТ 11371-68	4	
				Гвоздь К4х120 ГОСТ 4028-63*	55	
				Гвоздь К3,5х90 "	58	
				Материалы		
				Лист асбестоцементный плоский 3000х1500х10 ГОСТ 18124-75*	4	
				Плиты минераловатные полужесткие марки 125 ГОСТ 9573-72*	0,44 м³	
				Пароизоляция - 1 слой толя ГОСТ 10999-76	14 м²	
				Переменные данные		
				Щ5В		
		5		Брусок 94х50 е=1230 ГОСТ 8486-66	2	
		7		" 94х50 е=200 "	1	
				Щ6		
		8		Брусок 94х150 е=1230 ГОСТ 8486-66	2	
		9		94х100 е=1230 "	5	
		4		30х30 е=5990 "	2	

61

Изм.	Лист	№ докум.	Подп.	Дата	ТП 409-29-55 КЖИ-Щ5Б, Щ5В, Щ6		
Нач. отд.		Рыбакина					
Гл. конст.		Лапкин					
Рук. гр.		Смирнова			Щиты стеновые Щ5Б; Щ5В; Щ6	Стадия	Лист	Листов
Инженер		Надыкова				Р	1	1
Проверил		Смирнова				Госстрое СССР ПРОЕКТНЫЙ ИНСТИТУТ №2 г. Москва		

Копировал Формат

61

Щ1; Щ1а

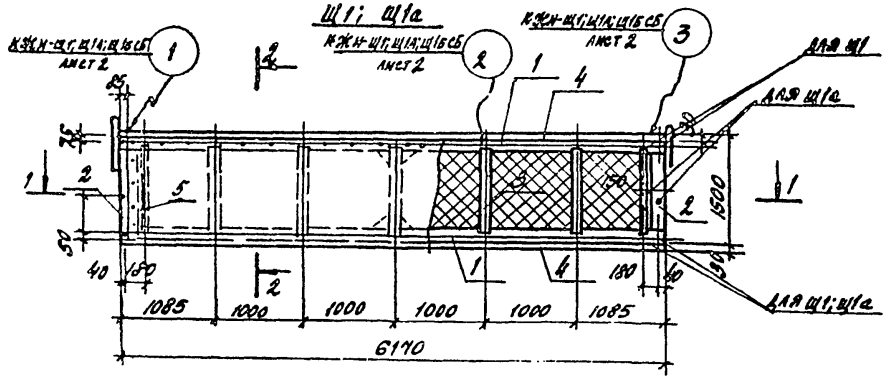

1-1

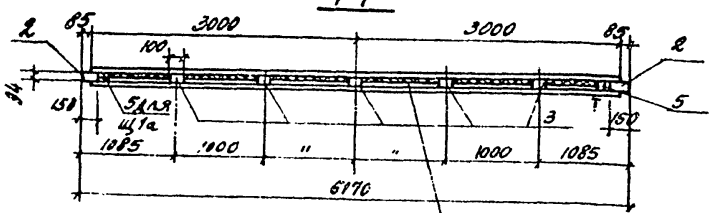

Наружная сторона щита

2-2

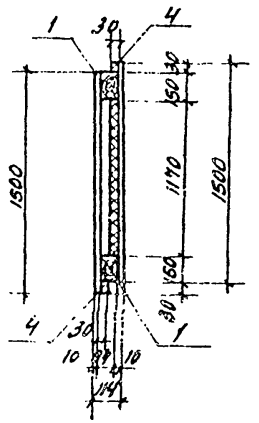

Щ-1б

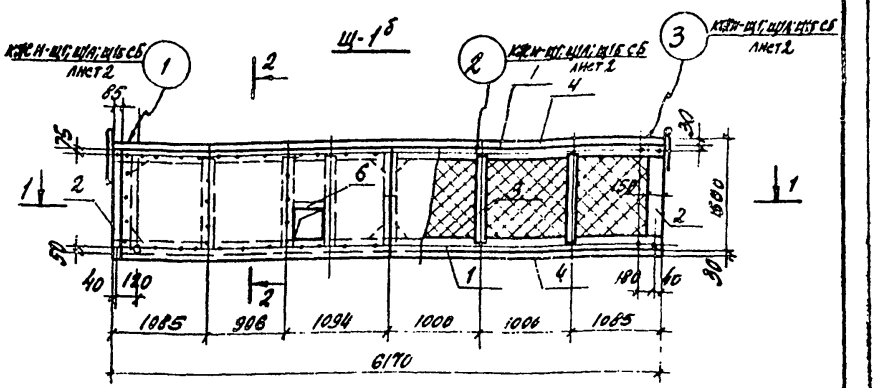

1. Асбестоцементные листы крепить к каркасу щита оцинкованными шурупами А4х50 через 300 мм.
2. Отверстия для шурупов в асбестоцементных листах d=5мм рассверливать.
3. Материал каркаса сосна или ель II категории влажностью не более 16%.
4. Знак Т нанести несмываемой краской на правой наружной стороне щита.
5. Объем древесины на щит - 0,27м³.
6. Деревянный каркас должен быть подвергнут антисептированию и глубокой огнезащитной обработке в соответствии с требованиями СН и П II В. 4-71.

62

7609-5

					ТТ 409-29-55	КЖИ-Щ1; Щ1а; Щ1б; СБ
Изм.	Лист	№ докум.	Подп.	Дата		
Нач. отд.		Рыбкина			Щиты стеновые Щ1; Щ1а; Щ1б Сборочный чертеж.	Лит. / Масса / Масштаб 1:50, 1:25
Гл. конст.		Лапкин				
Рук. гр.		Смирнова				Лист 1 / Листов 1
Инженер		Кадыкова				Госстрой СССР Проектный институт №2 г. Москва
Проверка		Смирнова				

Копировал

Формат

Инв. № подл. | Подп. и дата

Типовой проект 31-29-65 Альбом III

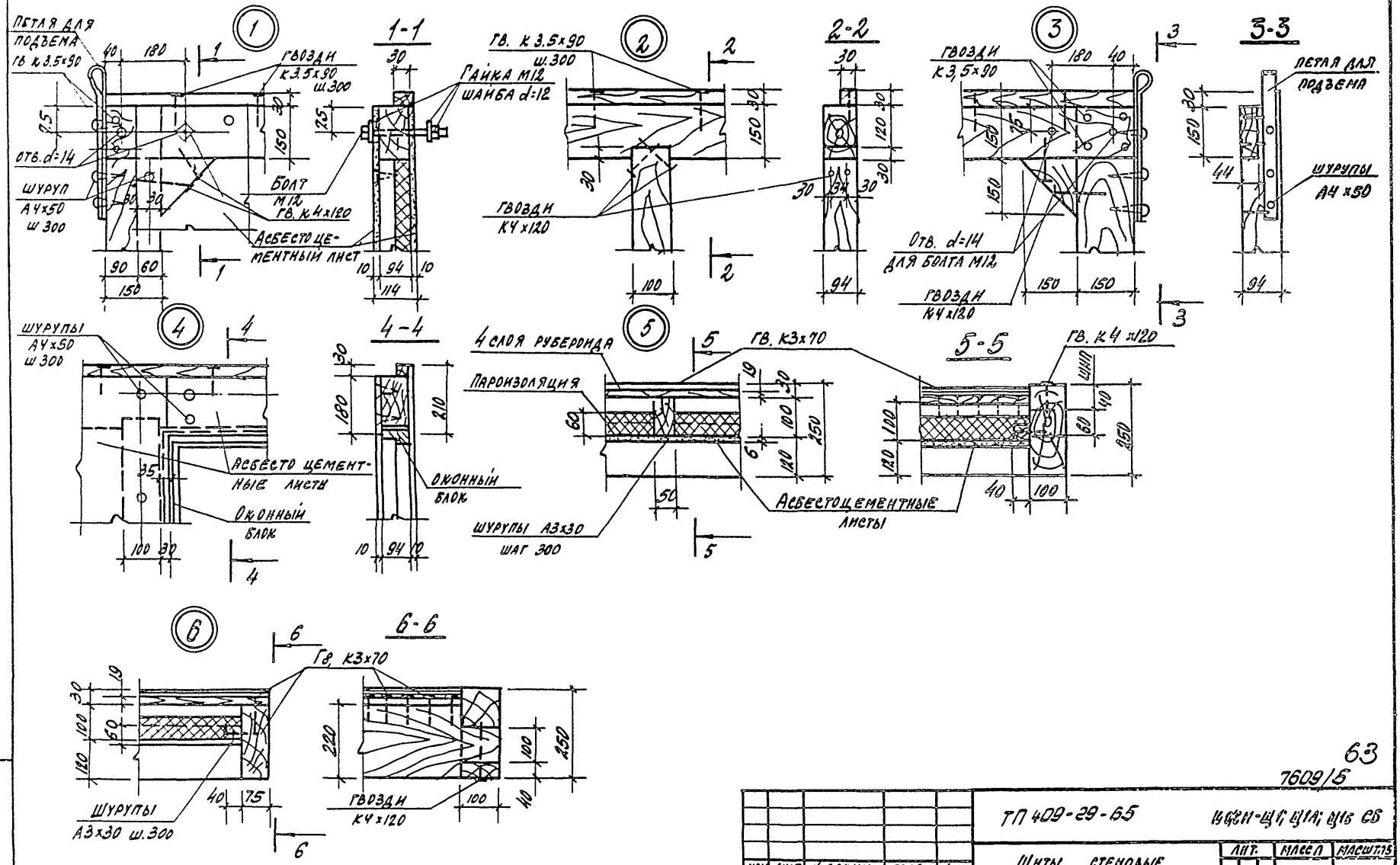

63
7609/5

				ТП 409-29-65	ЩСИ-Щ1; Щ1А; Щ1Б СВ
Изм.	Лист	N докум.	Подп.	Дата	Щиты стеновые Щ1; Щ1А; Щ1Б Сборочный чертеж.	Лит.	Масса	Масштаб 1:10
Нач. отд.		Рыбкина				Р		
Гл. констр.		Лапкин				Лист 2	Листов	
Рук. гр.		Смирнова				Госстрой СССР Проектный институт №2 г. Москва		
Техник		Беляева						
Проверил		Смирнова						

Инв. № подл. | Подп. и дата

Альбом III

Типовой проект 409-29-65

Формат	Зона	Поз.	Обозначение	Наименование	Кол.	Примеч.
				Документация		
			КЖИ-Щ2; Щ3 СБ	Сборочные чертежи		А.1
			КЖИ-Щ1÷Щ16 СБ	Сборочный чертеж		л.2
				Детали		
				Щ2		
		1		Брусок 94×150 ℓ=6180 ГОСТ 8486-66	2	
		2		" 94×150 ℓ=1270 "	2	
		3		" 94×100 ℓ=1030 "	5	
		4		" 30×30 ℓ=6170 "	2	
				Петля для подъема МС5	2	
				Шурупы А4×50 ГОСТ 1145-70	162	
				Болт М12×150 ГОСТ 7798-70	4	
				Гайка М12 ГОСТ 5915-70	4	
				Шайба 12 ГОСТ 11371-68	8	
				Гвоздь К4×120 ГОСТ 4028-63	48	
				Гвоздь К3,5×90 "	58	
				Материалы		
				Лист асбестоцементный плоский 3000×1500×10 ГОСТ 18124-75	4	
				Плиты минераловатные полужесткие марки 125 ГОСТ 9573-72	0,4 м³	
				Пароизоляция - 1 слой толя ГОСТ 10999-76	7,2 м²	
				Переменные данные		
				Щ3		
		5		Брусок 94×150 ℓ=1470 ГОСТ 8486-66	2	
		6		" 94×100 ℓ=1230 "	4	
				Оконный блок УСi-94 ГОСТ 12506-67	2	
				Шурупы А4×50 ГОСТ 1145-70	185	

Формат	Зона	Поз.	Обозначение	Наименование	Кол.	Примеч.
				Гвоздь К4×120 ГОСТ 4028-63	24	
				Гвоздь К3,5×90 ГОСТ 4028-63	66	
				Материалы		
				Лист асбестоцементный плоский 1500×1500×10 ГОСТ 18124-75	2	
				Лист асбестоцементный плоский 1500×1800×10 ГОСТ 18124-75	2	
				Плиты минераловатные полужесткие марки 125 ГОСТ 9573-72	0,3 м³	
				Пароизоляция 1 слой толя ГОСТ 10999-76	4,3 м²	

Инв. № подл. | Подп. и дата

64

7609/5

Изм.	Лист	№ докум.	Подп.	Дата
Нач. отд.		Рыбкина		
Гл. конст.		Лапкин		
Рук. гр.		Смирнова		
Инженер		Кадыкова		
Проверил		Смирнова		

ТП 409-29-65 КЖИ-Щ2; Щ3

Щиты стеновые Щ2; Щ3

Лит	Лист	Листов
Р		11

Госстрой СССР Проектный институт №2 г. Москва

Копировал: Графская Формат

Типовой проект 409-29-65

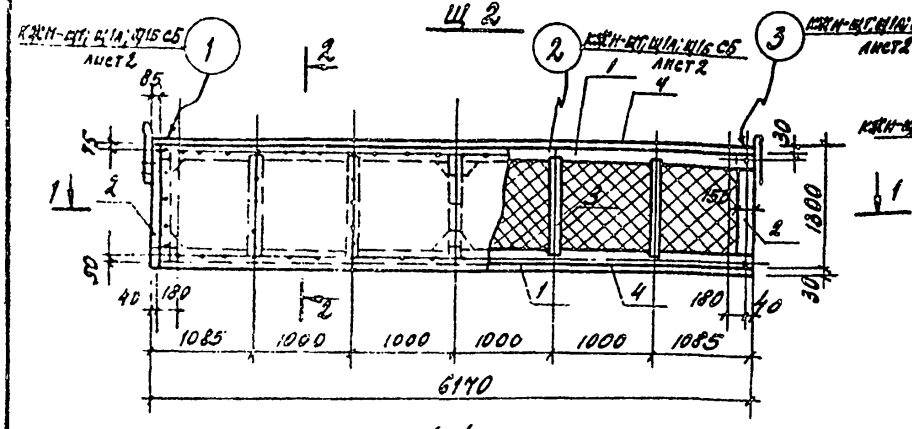

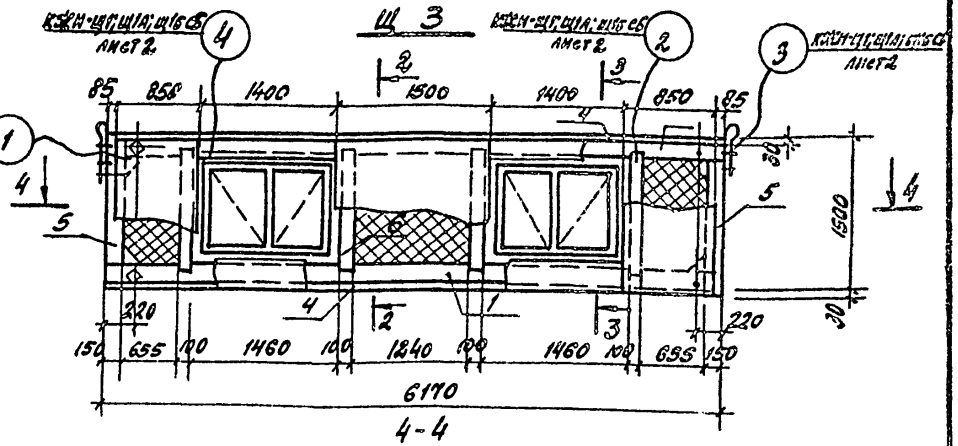

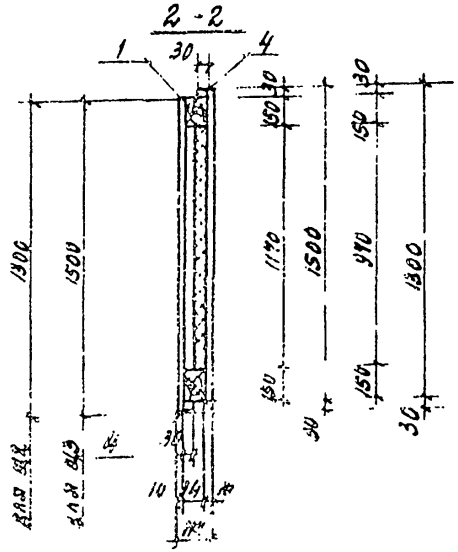

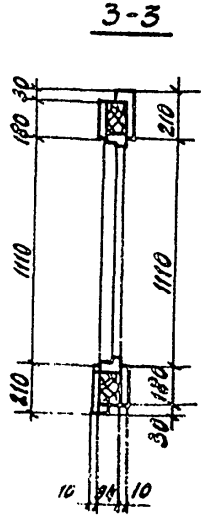

1. Асбестоцементные листы крепить к каркасу щита оцинкованными шурупами 4×50 через 300 мм.
2. Отверстия для шурупов в асбестоцементных листах $d = 5$ мм - развенковать.
3. Материал каркаса сосна или ель II категории влажностью не более 16%.
4. Знак Т нанести несмываемой краской на правой наружной стороне щита.
5. Объем древесины на щиты: Щ2 - 0.26 м³ Щ3 - 0.28 м³.
6. Деревянный каркас должен быть подвергнут антисептированию и глубокой огнезащитной обработке в соответствии с требованиями СН и П II В. 4-71.

65
7809/5

					ТП 409-29-65	КЖЕ-Щ2; Щ3 СБ	
Изм.	Лист	N докум.	Подп.	Дата			
Нач. отд.		Рыбкина			Щиты стеновые Щ2; Щ3 Сборочный чертеж	Лит. Р	Масса / Масштаб 1:50 1:25
Гл. конст.		Лапкина				Лист	Листов
Рук. гр.		Марнова				Госстрой СССР Проектный институт 12 г. Москва	
Техник		Беляева					
Проверил		Самсонова					

Инв. № подл. | Подп. и дата

Копировал

Альбом III

Типовой проект 409-29-65

Формат	Зона	Поз.	Обозначение	Наименование	Кол.	Примеч.
				Документация		
			КЖИ-Щ4; Щ5; Щ5а СБ	Сборочные чертежи		л.1
			КЖИ-Щ1÷Щ18 СБ	Сборочный чертеж		л.2
				Детали		
				Щ4		
		1		Брусок 94×150 ℓ=6180 ГОСТ 8486-66	2	
		2		" 94×150 ℓ=1470 "	2	
		3		" 94×100 ℓ=1230 "	4	
		4		" 30×30 ℓ=6170 "	2	
				Петля для подъема ПС5	2	
				Оконный блок НС1-94 ГОСТ 12306-67	1	
				Шурупы А4×50 ГОСТ 1145-70	185	
				Болт М12×150 ГОСТ 7798-70*	4	
				Гайка М12 ГОСТ 5915-70*	4	
				Шайба 12 ГОСТ 11371-61	8	
				Гвозди К4×120 ГОСТ 4028-63*	24	
				Гвозди К3,5×90 "	66	
				Материалы		
				Лист асбестоцементный плоский 1600×1500×10 ГОСТ 18124-75*	4	
				Лист асбестоцементный плоский 1500×1800×10 ГОСТ 18124-75*	2	
				Плиты минераловатные полужесткие марки 125 ГОСТ 9573-72	0,3 м³	
				Пароизоляция - 1 слой толя ГОСТ 10999-72	4,3 м²	
				Переменные данные		
				Щ5		
		5		Брусок 94×150 ℓ=5390 ГОСТ 8486-66	2	
		6		" 94×150 ℓ=1500 "	2	
		7		" 94×100 ℓ=1250 "	2	
		8		" 30×30 ℓ=5990 "	2	

Формат	Зона	Поз.	Обозначение	Наименование	Кол.	Примеч.
				Шурупы А4×50 ГОСТ 1145-70*	155	
				Болт М12×150 ГОСТ 7798-70*	2	
				Гайка М12 ГОСТ 5915-70*	2	
				Шайба 12 ГОСТ 11371-68	4	
				Гвозди К4×120 ГОСТ 4028-63*	55	
				Гвозди К3,5×90 "	38	
				Материалы		
				Лист асбестоцементный плоский 3000×1560×10 ГОСТ 18124-75*	4	
				Плиты минераловатные полужесткие марки 125 ГОСТ 9573-72	0,96 м³	
				Пароизоляция - 1 слой толя ГОСТ 10999-76	14 м²	
				Щ5а		
		9		Брусок 94×150 ℓ=1230 ГОСТ 8486-66	2	

66

7609/5

Изм.	Лист	№ докум.	Подп.	Дата	ТП 409-29-65 КЖИ-Щ4; Щ5; Щ5А		
Нач. отд.		Рыбкина			Щиты стеновые Щ4; Щ5; Щ5А	Лит	Лист	Листов
Гл. конс.		Лапкин				Р		1
Рук. гр.		Смирнова				Госстрой СССР Проектный институт №2 г. Москва		
Инженер		Кадыкова						
Провер.		Смирнова						

Копировал: Графсервис

Формат

Инв. № подл. | Подп. и дата

Щ4

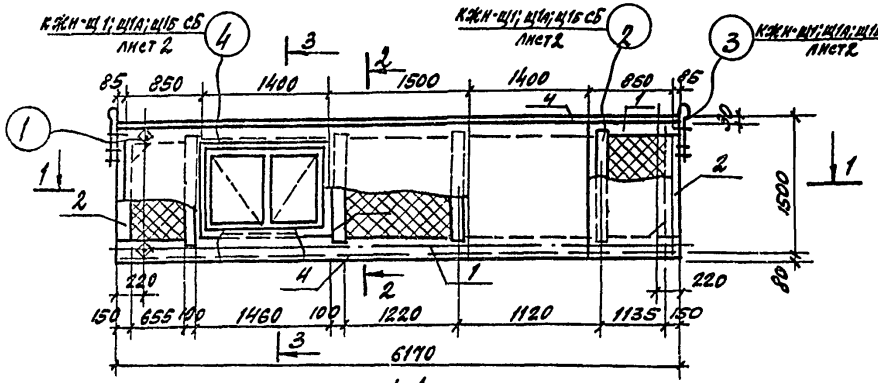

1-1

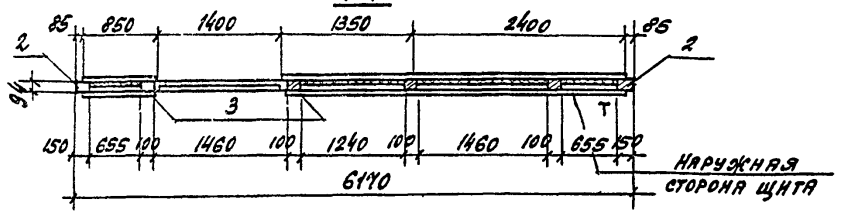

Щ5; Щ5а

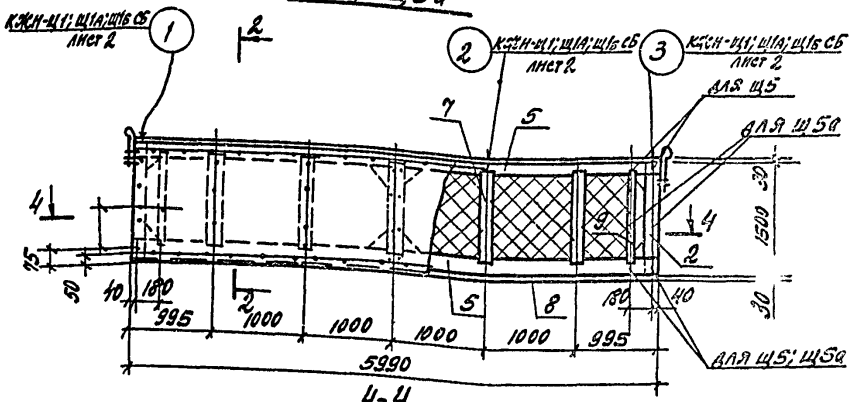

4-4

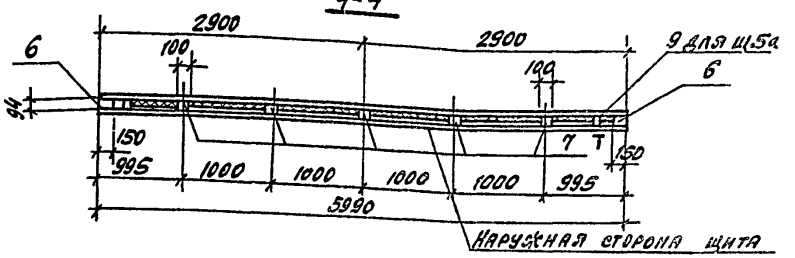

2-2

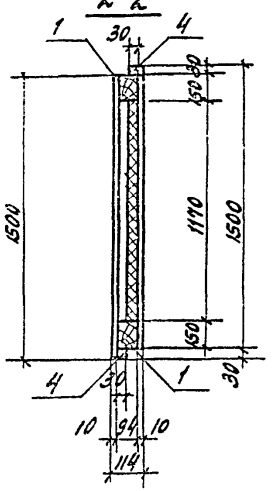

3-3

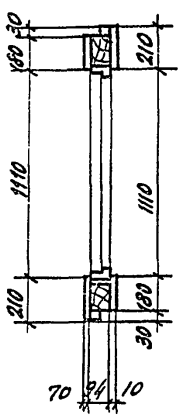

1. Асбестоцементные листы крепить к каркасу щита оцинкованными шурупами А4х50 через 300 мм.
2. Отверстия для шурупов в асбестоцементных листах d-5мм разенковать.
3. Материал каркаса - сосна или ель II категории, влажностью не более 16%.
4. Знак Т нанести несмываемой краской на правой наружной стороне щита.
5. Объем древесины на щиты. Щ4-0,27м³ Щ5-0,26м³ Щ5а-0,25м³.
6. Деревянный каркас должен быть подвергнут антисептированию и глубокой огнезащитной обработке в соответствии с требованиями СН и П II-в. 4-71.

67

7609/5

					ТП 409-29-65	КЖН-Щ4; Щ5; Щ5а СБ	
Изм.	Лист	N докум.	Подп.	Дата	Щиты стеновые Щ4; Щ5, Щ5а Сборочный чертеж	Лит.	Масса	Масштаб 1:50 1:25
Нач. отд.		Рыбкина				Р		
Гл. конст.		Лапкин						
Рук. гр.		Смирнова				Листов 1		
Техник		Беляева				Госстрой СССР ПРОЕКТНЫЙ ИНСТИТУТ №2 г. Москва		
Проверил		Смирнова						

Инв. № подл. | Подп. и дата

Копировал

Формат

Типовой проект 409-29-65 Альбом III

Щ5б; Щ5в

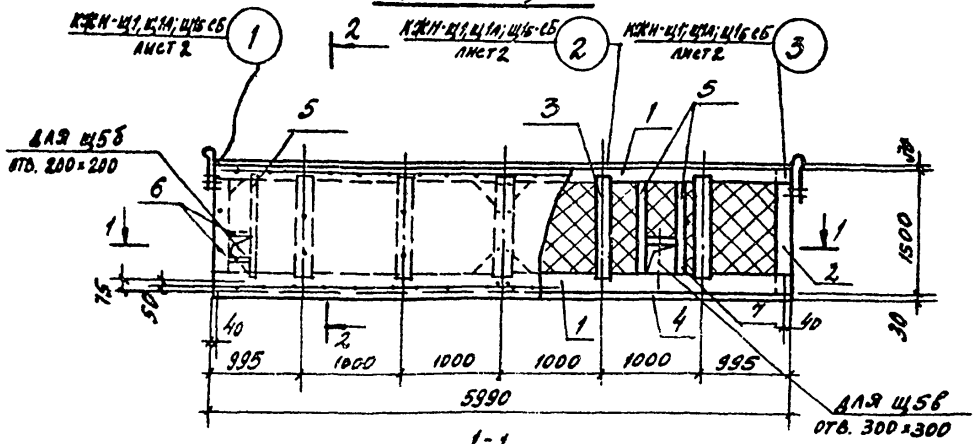

1-1

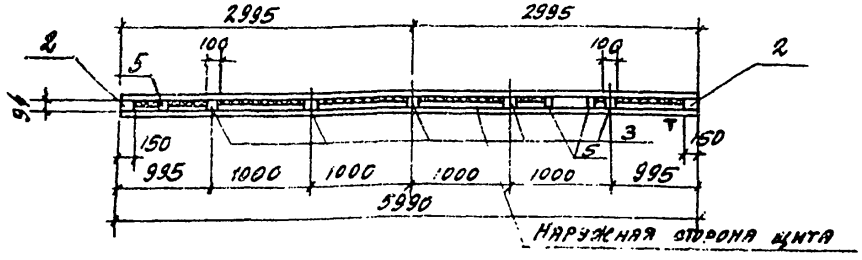

2-2

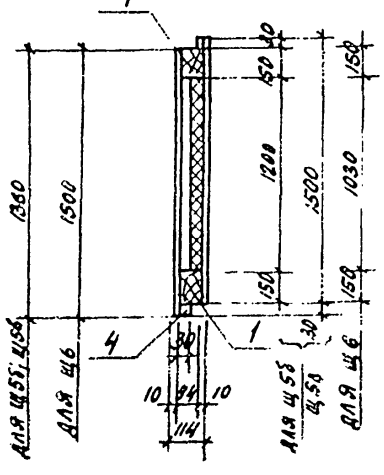

Щ6

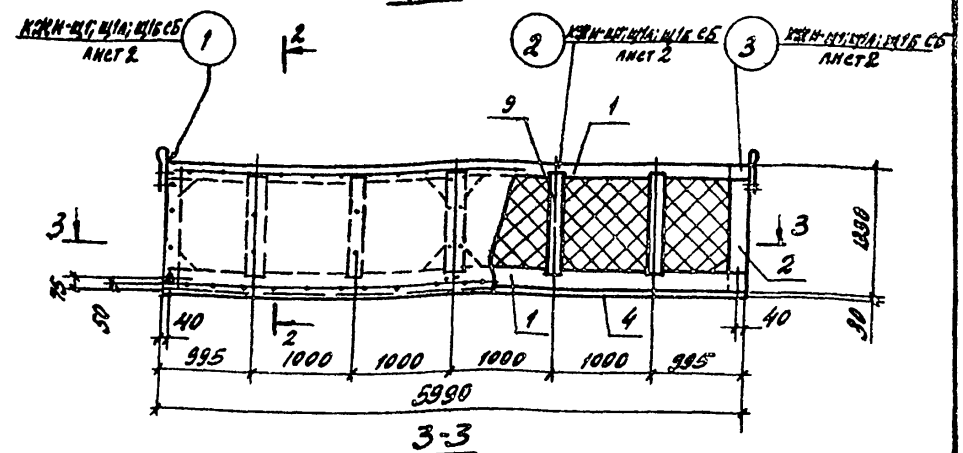

3-3

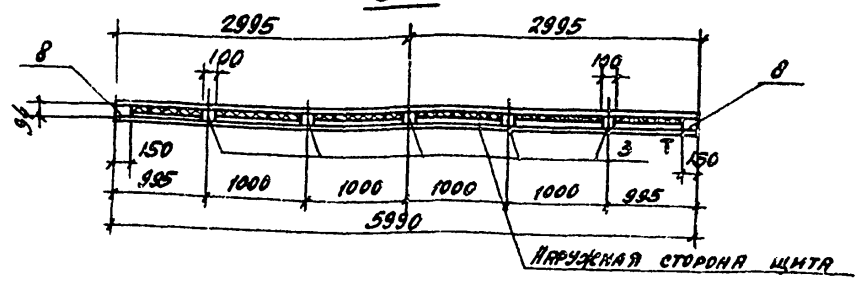

1. Асбестоцементные листы крепить к каркасу щита оцинкованными шурупами АМ 4,2×50 через 300 мм.
2. Отверстия для шурупов в асбестоцементных листах d=5 мм разенковать.
3. Материал каркаса сосна или ель II категории влажностью не более 16%.
4. Знак Т нанести несмываемой краской.
5. Объем древесины на щиты Щ5б - 0,29 м³, Щ5в - 0,29 м³, Щ6 - 0,26 м³.
6. Деревянный каркас должен быть подвергнут антисептированию и глубокой огнезащитной обработке в соответствии с требованиями СН и П II-В.4-71.

ГИП	Рыбкина			
Нач. отд.	Лапкин			
Гл. конс.	Смирнова			
Рук. гр.	Беляева			
Техник	Смирнова			
Проверил				

ТП 409-29-65 КЖИ-Щ5б; Щ5в; Щ6 СБ

Щиты стеновые Щ5б; Щ5в; Щ6 Сборочный чертеж

Лит.	Масса	Масштаб
Р		1:50
		1:25

Лист 1 Листов 1

Госстрой СССР Проектный институт №2 г. Москва

Копировал

Формат

Инв. № подл. | Подп. и дата

68

7609/5

Альбом II

Типовой проект 409-29-65

Формат	Зона	Поз.	Обозначение	Наименование	Кол.	Примеч.
				Документация		
			КЖИ-Щ7; Щ7а; Щ8; Щ8а; Щ9; Щ10СБ	Сборочные чертежи		л. 1
			КЖИ-Щ1÷Щ1б СБ	Сборочный чертеж		л. 2
				Детали		
				Щ7; Щ7а		
		1		Брусок 94×150 ℓ=5990 ГОСТ 8486-66	2	
		2		" 94×150 ℓ=970 "	2	
		3		" 94×100 ℓ=730	3	
		4		" 30×30 ℓ=5990 "	2	
				Петля для подъема МС5	2	
				Шурупы А4×50 ГОСТ 1145-70	150	
				Болт М12×150 ГОСТ 7798-70	4	
				Гайка М12 ГОСТ 5915-70	4	
				Шайба 12 ГОСТ 11371-68	8	
				Гвозди К4×120 ГОСТ 4028-63	32	
				Гвозди С3,5×90 "	58	
				Материалы		
				Лист асбестоцементный плоский 3000×1200×10 ГОСТ 18124-75	4	
				Плиты минераловатные полужесткие марки 125 ГОСТ 9573-72	0,19м³	
				Пароизоляция - 1 слой толя ГОСТ 10999-76	3,3м²	
				Переменные данные		
				Щ8; Щ8а		
		5		Брусок 94×150 ℓ=6170 ГОСТ 8486-66	2	
		6		" 30×30 ℓ=6170 "	2	
				Материалы		
				Плиты минераловатные полужесткие марки 125 ГОСТ 9573-72	0,3м³	
				Пароизоляция - 1 слой толя ГОСТ 10999-76	5,4м²	

Формат	Зона	Поз.	Обозначение	Наименование	Кол.	Примеч.
				Щ9		
		7		Брусок 94×150 ℓ=3565 ГОСТ 8486-66	2	
		8		" 94×150 ℓ=1470 "	2	
		9		" 94×100 ℓ=1230 "	3	
		10		" 30×30 ℓ=3555 "	2	
				Шурупы А4×50 ГОСТ 1145-70	110	
				Материалы		
				Лист асбестоцементный плоский 1800×1500×10 ГОСТ 18124-75	4	
				Плиты минераловатные полужесткие марки 125 ГОСТ 9573-72	0,28м³	
				Пароизоляция - 1 слой толя ГОСТ 10999-76	4,6м²	
				Щ10		
		11		Брусок 94×150 ℓ=1270 ГОСТ 8486-66	2	
		12		" 94×100 ℓ=1030 "	3	
		7		" 94×150 ℓ=3565 "	2	
		10		" 30×30 ℓ=3555 "	2	
				Шурупы А4×50 ГОСТ 1145-70	110	
				Материалы		
				Лист асбестоцементный плоский 1800×1500×10 ГОСТ 18124-75	4	
				Плиты минераловатные полужесткие марки 125 ГОСТ 9573-72	0,28м³	
				Пароизоляция - 1 слой толя ГОСТ 10999-76	4,6м²	

69

7609/5

Изм.	Лист	№ докум.	Подп.	Дата
Нач. отд.		Рыбкина		
Гл. конст.		Лапкин		
Рук. гр.		Смирнова		
Инженер		Кадыкова		
Проверил		Смирнова		

ТП409-29-65 КЖИ-Щ7; Щ7а; Щ8; Щ8а; Щ9; Щ10

Щиты стеновые

Щ7; Щ7а; Щ8; Щ8а; Щ9; Щ10

Лит	Лист	Листов
Р		

Госстрой СССР
Проектный институт
г. Москва

Инв. № подл. | Подп. и дата

Копировал: Графская

Формат

Типовой проект 409-29-65 Альбом III

Щ7; Щ7а; Щ8; Щ8а

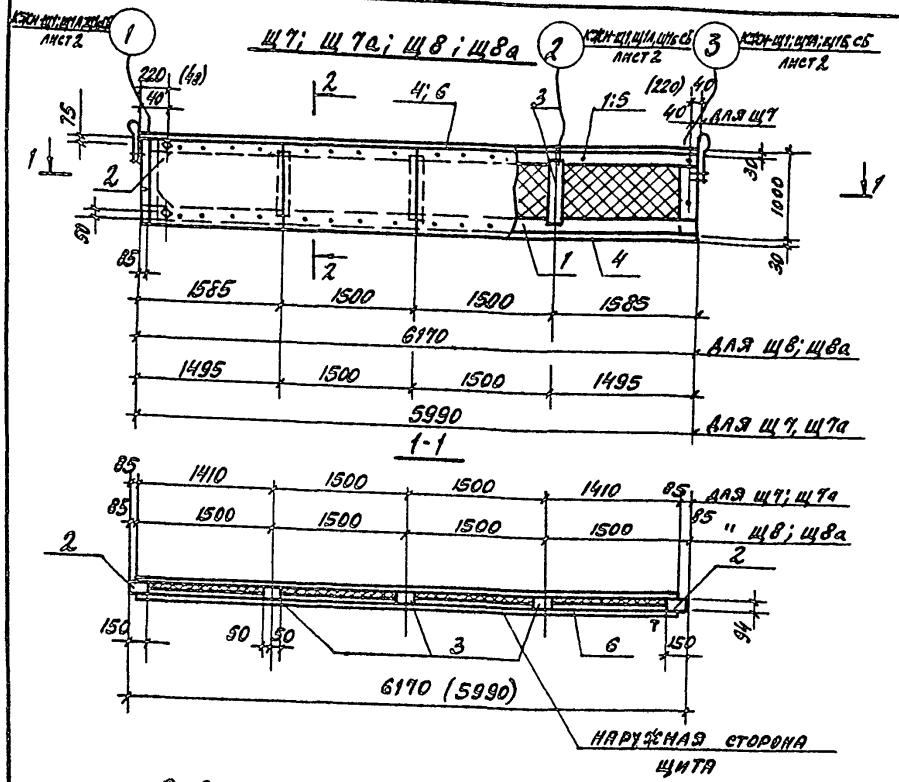

Щ9; Щ10

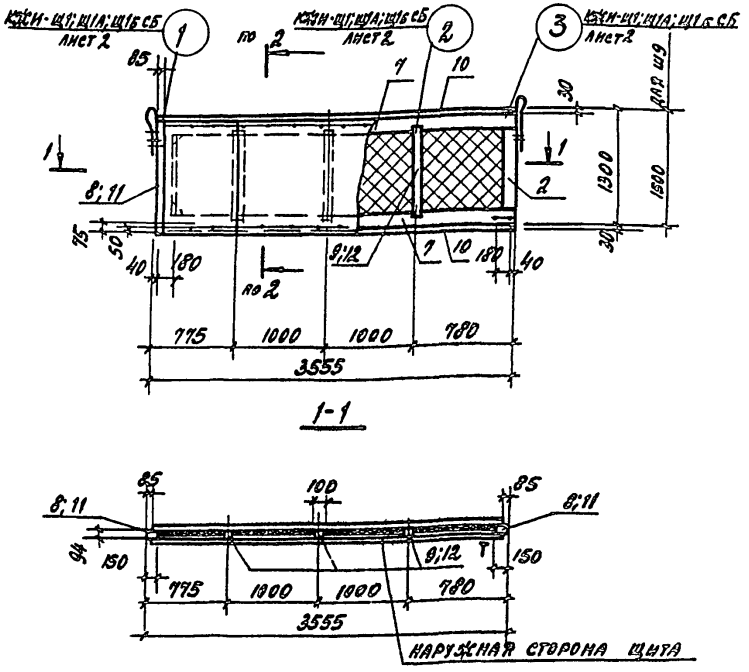

2-2

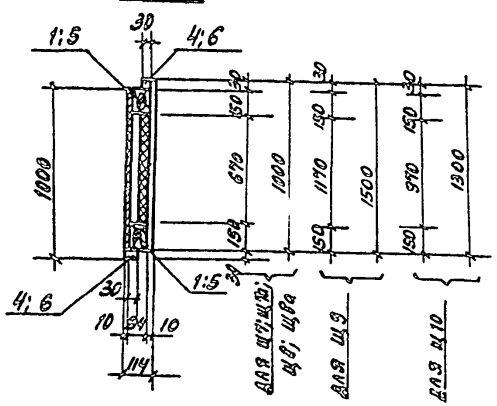

1. Асбестоцементные листы крепить к каркасу щита оцинкованными шурупами А9 х 50 через 300 мм.
2. Отверстия для шурупов в асбестоцементных листах d=5мм разенковать.
3. Материал каркаса - сосна или ель II категории, влажностью не более 16%.
4. Знак Т нанести несмываемой краской.
5. Объем древесины на щиты Щ-7, Щ7а - 0,21 м³; Щ8; Щ8а - 0,22 м³; Щ9 - 0,19 м³; Щ10 - 0,18 м³.
6. Деревянный каркас должен быть подвергнут антисептированию и глубокой огнезащитной обработке в соответствии с требованиями СН и П II в 4-71.

				ТП 409-29-65	КЖН - Щ7; Щ7а, Щ8, Щ8а Щ9; Щ10, СБ
Изм.	Лист	№ докум.	Подп.	Дата	
Нач. отд.		Рыбкина			Щиты стеновые Щ7, 7а; Щ8, Щ8а, Щ9, Щ10 Сборочный чертеж
Гл. констр.		Лапкин			
Рук. гр.		Смирнова			
Техник		Беляева			
Провер.		Смирнова			

Лит.	Масса	Масштаб
Р		1:50 1:25
Лист	Листов 1	

Госстрой СССР Проектный институт №2 г. Москва

Копировал

Формат

70

7609/5

Инв. № подл. | Подп. и дата

Альбом III

Типовой проект 409-29-65

Формат	Зона	Поз.	Обозначение	Наименование	Кол.	Примечание
				Документация		
			КЖИ-Щ11; Щ12	Сборочные чертежи		л. 1
			КЖИ-Щ1÷Щ1б СБ	Сборочный чертеж		лист 2
				Детали		
				Щ 11		
		1		Брусок 94×150; ℓ=3715 ГОСТ 8486-66	2	
		2		" 94×150; ℓ=1470 "	2	
		3		" 94×100; ℓ=1230 "	4	
		4		" 30×30; ℓ=3705 "	2	
				Петля для подъема МС5	2	
				Оконный блок НС1-94 ГОСТ 12506-67	1	
				Шурупы Л4×50 ГОСТ 1145-70	185	
				Болт М12×150; ГОСТ 7798-70	4	
				Гайка М12 ГОСТ 5915-70	4	
				Шайба 12 ГОСТ 11371-68	8	
				Гвозди К4×120 ГОСТ 4028-63	24	
				Гвозди К 3,5×90 "	66	
				Материалы		
				Лист асбестоцементный плоский 1200×1500×10; ГОСТ 18124-75	2	
				Лист асбестоцементный плоский 1500×800×10; ГОСТ 18124-75	2	
				Плиты минераловатные полужесткие марки 125; ГОСТ 9573-72	0,3	м³
				Пароизоляция-1 слой толя ГОСТ 10999-76	4,3	м²
				Переменные данные		
				Щ 12		
		5		Брусок 94×150; ℓ=6180 ГОСТ 8486-66	2	
		6		" 30×30; ℓ=6170 "	2	
				Шурупы Я4×50 ГОСТ 1145-70	170	

Формат	Зона	Поз.	Обозначение	Наименование	Кол.	Примечание
				Гвозди К4×120 ГОСТ 4028-63	32	
				Гвозди К 3,5×90 "	68	
				Материалы		
				Лист асбестоцементный плоский 1500×2400×10; ГОСТ 18124-75	4	
				Плиты минераловатные полужесткие марки 125 ГОСТ 9573-72	0,46	м³
				Пароизоляция-1 слой толя ГОСТ 10999-76	7	м²

Инв. № подл. | Подп. и дата

71

7609/5

Изм.	Лист	№ докум.	Подп.	Дата
Нач. отд.		Рыбкина		
Гл. конст.		Лапкин		
Рук. гр.		Смирнова		
Инжен.		Удалова		
Провер.		Смирнова		

ТП 409-29-65 КЖИ-Щ11; Щ12

Щиты стеновые Щ11; Щ12

Лит.	Лист	Листов
Р		

Госстрой СССР Проектный институт ЦНИИ г. Москва

Копировал: Графская

Формат

Типовой проект 409-29-65 Альбом III

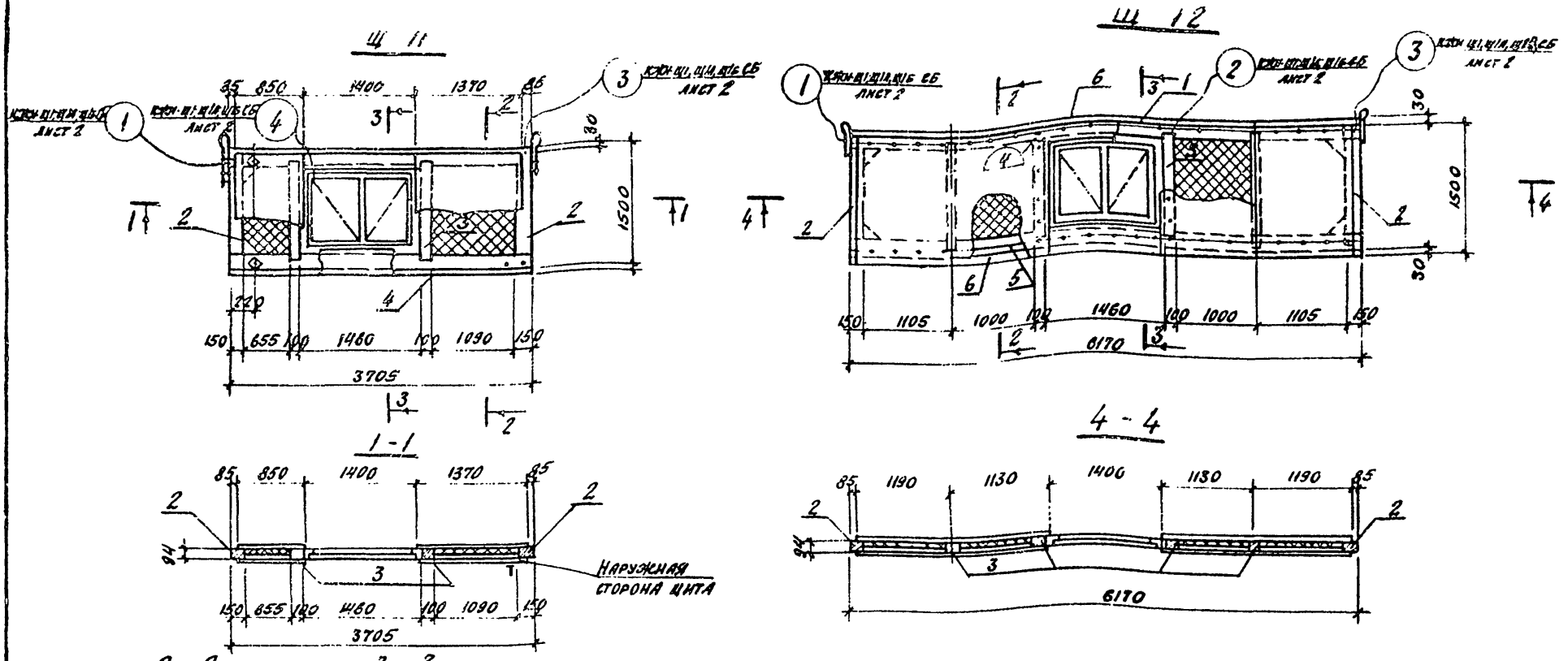

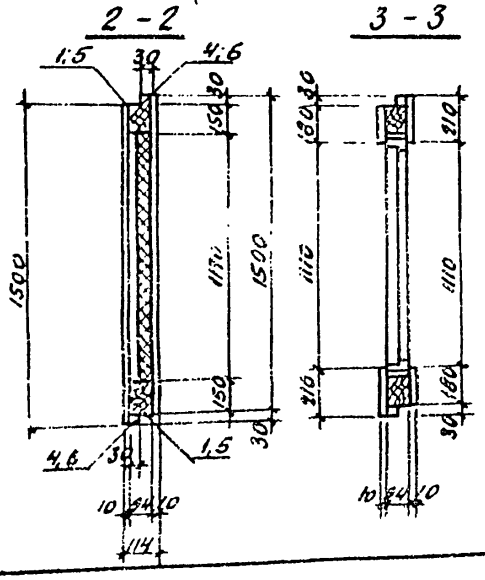

1. Асбестоцементные листы крепить к каркасу щита оцинкованными шурупами 44×50 через 300 мм
2. Отверстия для шурупов в асбестоцементных листах δ=5 мм, разженковать
3. Материал каркаса - сосна или ель II категории, влажностью не более 16 %
4. Знак Т нанести неемываемой краской на правой наружной стороне щита.
5. Объем древесины на щиты на Щ11 - 0,22 м³, Щ12 - 0,31 м³
6. Деревянный каркас должен быть подвергнут антисептированию и глубокой огнезащитной обработке в соответствии с требованиями СН и П II в 4-71.

72

7609/5

					ТП 409-29-65	КЖИ-Щ11, Щ12 СБ		
Изм.	Лист	N докум.	Подп.	Дата	Щиты стеновые Щ11; Щ12 Сборочный чертеж	Лит	Масса	Масштаб
Нач. отд.		Рыбкина				Р		1:50
Гл. констр.		Лапкин				Лист	Листов 1	
Рук. гр.		Смирнова				Госстрой СССР Проектный институт №2 г. Москва		
Техник		Беляева						
Проверил		Смирнова						

Инв. № подл. | Подп. и дата

Копировал. Формат

Типовой проект 409-29-65 Альбом III

Щ 13, Щ 13А

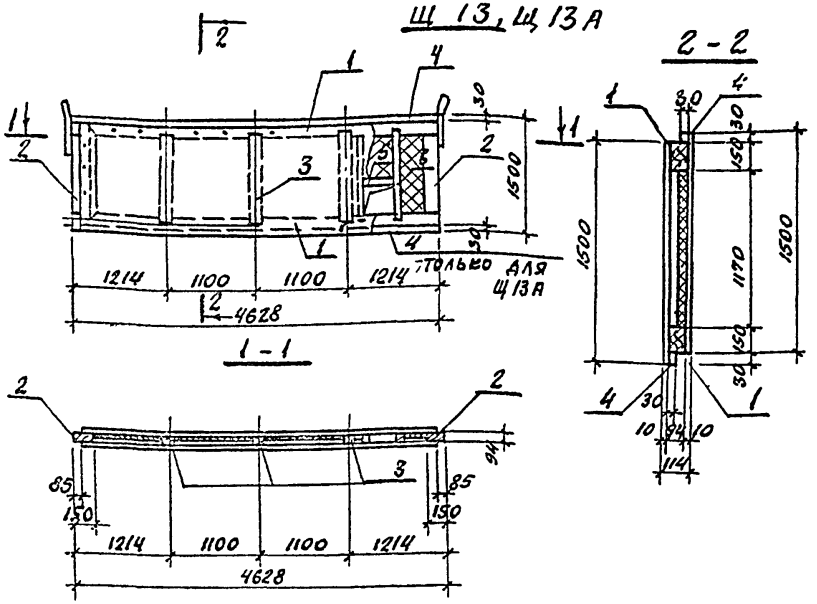

1. Асбестоцементные листы крепить к каркасу щита оцинкованными шурупами А4х50 через 300 мм.
2. Отверстия для шурупов в асбестоцементных листах d=5 мм раззенковать.
3. Материал каркаса - сосна или ель II категории, влажностью не более 16%.
4. Объем древесины на щит 0,24 м³.
5. Деревянный каркас должен быть подвергнут антисептированию и глубокой огнезащитной обработке в соответствии с требованиями СК и П-в.4.71.

7609/5

Изм.	Лист	№ докум.	Подпись	Дата
Нач. отд.		Рыбкина		
Гл. конст.		Лялкин		
Рук. гр.		Смирнова		
Инженер		Удалова		
Проверил		Смирнова		

ТП 409-29-65 КЖИ - Щ 13; Щ 13А СБ

Щит стеновой Щ 13; Щ 13А Сборочный чертеж

Лит.	Лист	Листов
Р		
Лист	Листов 1	

Госстрой СССР Проектный институт № 2 г. Москва

Формат	Зона	Поз.	Обозначение	Наименование	Кол.	Примечание
				Документация		
			КЖИ - Щ 13; Щ 13А СБ	Сборочный чертеж		А.1
			КЖИ - Щ 1 ÷ Щ 18 СБ	Сборочный чертеж		лист 2
				Детали		
				Щ 13; Щ 13А		
		1		Брусок 94х150; ℓ=4638; ГОСТ 8486-66	2	
		2		„ 94х150; ℓ=1470 „	2	
		3		„ 94х100; ℓ=1230 „	5	
		4		„ 30х30; ℓ=4628 „	2	
		5		„ 94х50; ℓ=350 „	1	
		6		„ 94х50; ℓ=1230 „	2	
				Петля для подъема МС5	2	
				Шурупы А4х50; ГОСТ 1145-72*	178	
				Болт М12х150; ГОСТ 7798-70*	4	
				Гайка М12; ГОСТ 5915-70*	4	
				Шайба 12; ГОСТ 11371-68	8	
				Гвозди К4х120; ГОСТ 4028-63*	55	
				Гвозди К3,5х90 „	58	
				Материалы		
				Лист асбестоцементный плоский 2400х1500х10; ГОСТ 18124-75*	4	
				Плиты минераловатные полужесткие марки 125, ГОСТ 9573-72*	0,44	м³
				Пароизоляция - 1 слой толя ГОСТ 10999-76.	7,2	м²
				7609/5		7.3

Изм.	Лист	N докум.	Подп.	Дата
Нач. отд.		Рыбкина		
Гл. конст.		Лялкин		
Рук. гр.		Смирнова		
Инженер		Удалова		
Проверил		Смирнова		

ТП 409-29-65 КЖИ - Щ 13; Щ 13А

Щит стеновой Щ 13; Щ 13А

Лит.	Лист	Листов
Р		
Лист	Листов 1	

Госстрой СССР Проектный институт № 2 г. Москва

Инв. № подл. | Подп. и дата

Альбом III

Типовой проект 409-29-55

Формат	Зона	Поз	Обозначение	Наименование	Кол	Примеч
				Документация		
			КЖИ-Щ14÷Щ17 СБ	Сборочные чертежи		л1
			КЖИ-Щ1÷Щ18 СБ	Сборочный чертеж		
				Детали.		
				Щ14		
		1		Брусок 100×150 ℓ=3120 ГОСТ 8486-66	2	
		2		" 60×120 ℓ=1240 "	2	
		3		" 40×100 ℓ=1240 "	5	
		4		" 60×100 ℓ=1240 "	1	
		5		" 40×40 ℓ=3000 "	2	
		6		Доска 19×120 ℓ=3120 "	10	
				Шурупы А3×30 ГОСТ 1145-70*		
				Гвозди К4×120 ГОСТ 4028-63*		
				Гвозди К3×70 "		
				Материалы		
				Плиты минераловатные полужесткие марки 125 ГОСТ 9573-72*		
				Пароизоляция - 1 слой толя ГОСТ 10999-76		
				4 слоя рубероида ГОСТ 10923-76		
				Лист асбестоцементный плоский 3000×1200×10 ГОСТ 18124-75*	2	
				Переменные данные		
				Щ15		
		7		Брусок 60×120 ℓ=780 ГОСТ 8486-66	2	
		8		" 40×100 ℓ=780 "	5	
		9		" 60×100 ℓ=780 "	1	
		6		Доска 19×120 ℓ=3120 "	6	
				Материалы		
				Лист асбестоцементный плоский 3000×2,8×6 ГОСТ 18124-75*	2	

Формат	Зона	Поз.	Обозначение	Наименование	Кол	Примеч
				Щ16		
		10		Брусок 100×150 ℓ=4630 ГОСТ 8486-66	2	
		11		" 60×120 ℓ=1020 "	2	
		12		" 40×100 ℓ=1020 "	6	
		13		" 80×100 ℓ=1020 "	1	
		14		" 40×40 ℓ=4510 "	2	
		15		Доска 19×120 ℓ=4630 "	7	
				Материалы		
				Лист асбестоцементный плоский 1500×1200×6 ГОСТ 18124-75*	6	
				Щ17		
		16		Брусок 60×120 ℓ=700 ГОСТ 8486-66	2	
		17		" 40×100 ℓ=700 "	6	
		18		" 60×100 ℓ=700 "	1	
				Материалы		
				Лист асбестоцементный плоский 1200×800×6 ГОСТ 18124-75*	8	

74

Инв. № подл. | Подп. и дата

Изм.	Лист	№ докум.	Подп.	Дата
Нач. отд.		Рыбкина		
Гл. конст.		Лапкин		
Рук. гр. инженер		Смирнова		
Проверил		Кадыкова		
		Смирнова		

409-29-55 КЖИ-Щ14; Щ15, Щ16; Щ17

Щиты покрытия Щ14, Щ15, Щ16, Щ17

Лит	Лист	Листов
Р		

Госстрой СССР
ПРОЕКТНЫЙ ИНСТИТУТ №
г. Москва

Копировал. Графская

Формат

Типовой проект 409-29-65 Альбом III

Щ 14; Щ 15

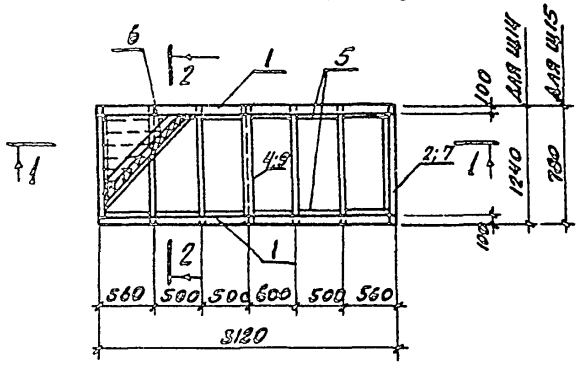

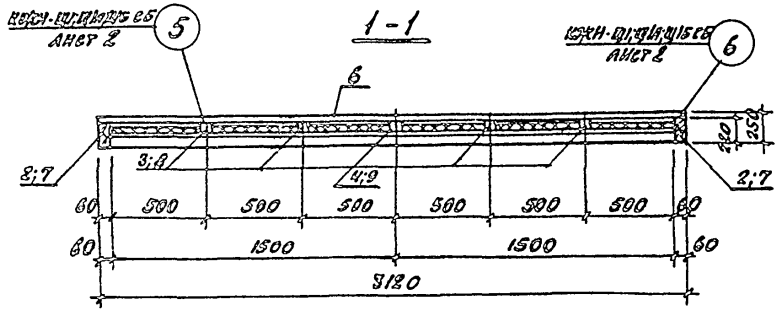

Щ 16 ; Щ 17

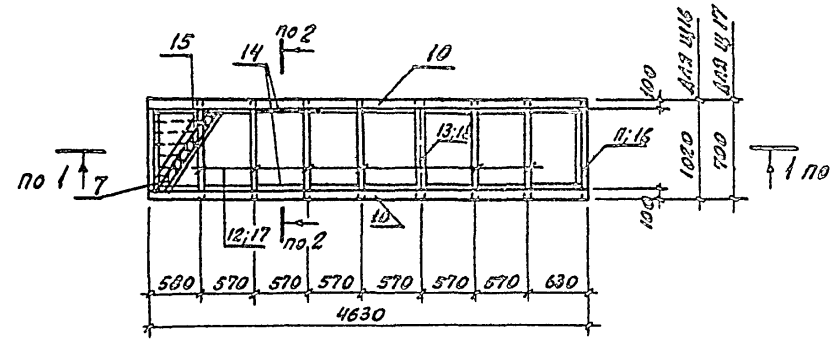

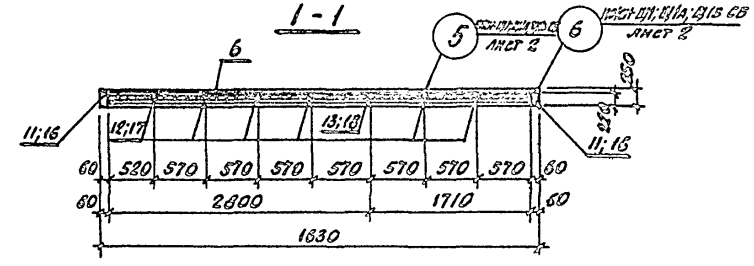

1. Асбестоцементные листы крепить к каркасу щита оцинкованными шурупами А3х30 с шагом 300 мм. Отверстия для шурупов в асбестоцементных листах d-4 мм раззенковать.
2. Материал каркаса - сосна или ель II категории, влажностью не более 16%, антисептированная.
3. Водоизоляционный ковер из 4½ слоев рубероида на горячем битуме.
4. Объем древесины на щиты: Щ14 - 0,31 м³; Щ15 - 0,15 м³; Щ16 - 0,23 м³; Щ17 - 0,18 м³.

2 - 2

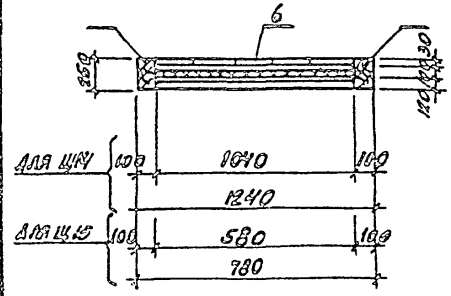

2 - 2

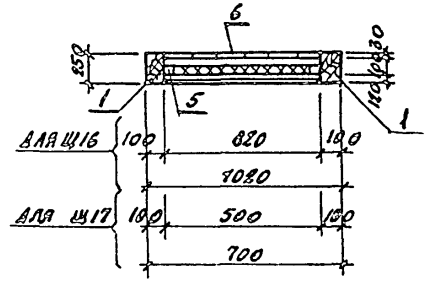

7609/5

					ТП 409-29-65	КЭЖИ-01-14/15; 16; 17 СБ
Изм.	Лист	№ докум.	Подп.	Дата	Щиты покрытия Щ 14; Щ 15; Щ 16; Щ 17 Сборочный чертеж	Стадия: Р; Масса: ; Масштабы: 1:50, 1:25
Нач. отд.		Рывкина				
Гл. конст.		Лапкин				Лист; Листов 1
Рук. гр.		Смирнова				Госстрой СССР Проектный институт №2 г. Москва
Техник		Беляева				
Проверил		Смирнова				

Копировал: Пш Формат

Инв. № подл. | Подп. и дата

Типовой проект 409-29-65 Альбом III

Формат	Зона	Поз.	Обозначение	Наименование	Кол.	Примечание
				Документация		
			КЖИ-Щ18; Щ19 СБ	Сборочные чертежи		л.1
			КЖИ-Щ1÷Щ18 СБ	Сборочные чертежи		лист 2
				Детали		
				Щ18		
		1		Брусок 100×150; ℓ=6400; ГОСТ 8486-66	2	
		2		" 60×120; ℓ=1320 "	2	
		3		" 40×100; ℓ=1320 "	8	
		4		" 60×100; ℓ=1320 "	2	
		5		" 40×40; ℓ=6280 "	2	
		6		Доски 19×120; ℓ=6400 "	9	
				Шурупы А 3×30; ГОСТ 1145-70		
				Гвозди К4×12.0; ГОСТ 4028-63*		
				Гвозди К3×70 "		
				Материалы		
				Плиты минераловатные полужесткие; марки 126; ГОСТ 9573-72*		
				Пароизоляция - 1 слой толя ГОСТ 10999-76		
				4 слоя рубероида ГОСТ 10923-76		
				Лист асбестоцементный плоский 3600×1500×10 ГОСТ 18124-75	2	
				Лист асбестоцементный плоский 2800×1580×10 ГОСТ 18124-75*	2	
				Переменные данные		
				Щ19		
		7		Брусок 100×150; ℓ=2100 ГОСТ 8486-66	2	
		8		" 60×120; ℓ=510 "	2	
		9		" 40×60; ℓ=510 "	2	
		10		" 60×100; ℓ=510 "	1	
		11		" 40×40; ℓ=1980 "	2	
		12		Доски 19×120; ℓ=2100; ГОСТ 8486-66		
				Шурупы А3×30; ГОСТ 1145-70*		

Формат	Зона	Поз.	Обозначение	Наименование	Кол.	Примечание
				Гвозди К3×70; ГОСТ 4028-63		
				" К4×120 "		
				Материалы		
				Плиты минераловатные полужесткие марки 125; ГОСТ 9573-72*		
				Пароизоляция - 1 слой толя, ГОСТ 10999-76		
				4 слоя рубероида, ГОСТ 10923-76		
				Лист асбестоцементный плоский 1200×600×6 ГОСТ 18124-75*	4	

Инв. № подл. | Подп. и дата

76

7609/5

Изм.	Лист	№ докум.	Подп.	Дата	ТП 409-29-65 КЖИ-Щ18; Щ19		
Нач. отд.		Рыбкина			Щиты покрытия Щ18; Щ19	Лит	Лист	Листов
Гл. конст.		Лапкин				Р		1
Рук. гр.		Смирнова				Госстрой СССР Проектный институт №2 г. Москва		
Инженер		Удалова						
Провер.		Смирнова						

Копировал: Графсева Формат

Щ 18

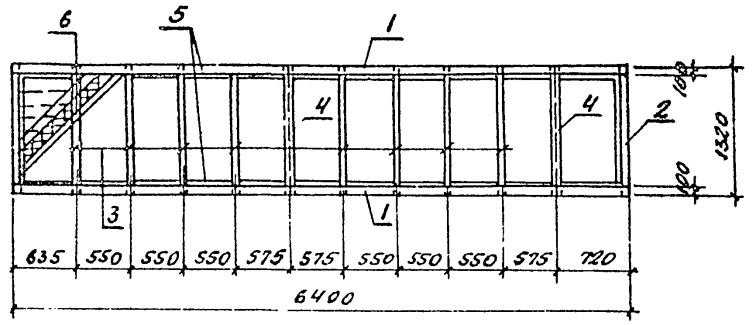

1-1

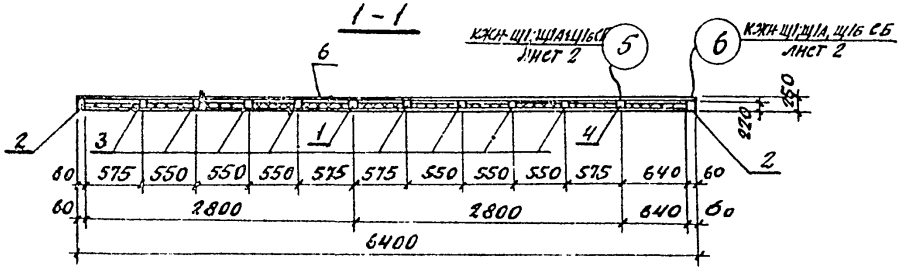

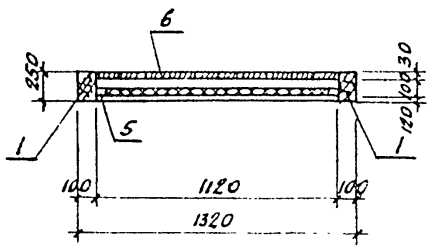

2-2

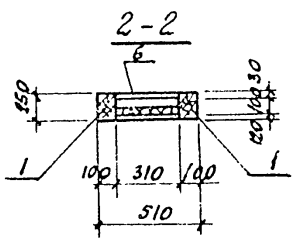

Щ 19

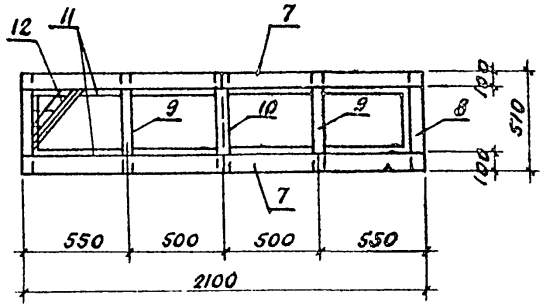

1-1

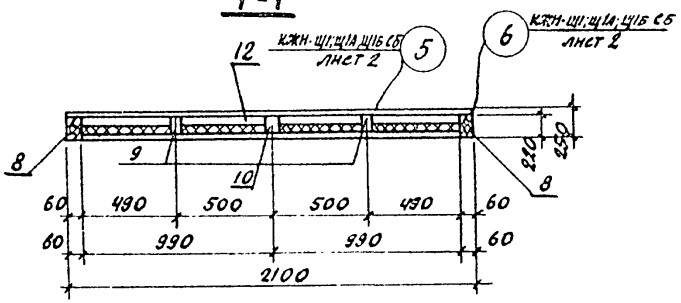

1. Асбестоцементные листы крепить к каркасу щита оцинкованными шурупами А3×30 с шагом 300 мм. Отверстия для шурупов в асбестоцементных листах d=4 мм разенковать.
2. Материал каркаса – сосна или ель II категории влажностью не более 16 %.
3. Водоизоляционный ковер из 4-х слоев рубероида на горячем битуме.
4. Объем. древесины на щиты Щ 18 – 0.38 м^3 Щ 19 – 0.09 м^3
5. Под соединительное изделие поз. 12 просверлить отверстие ф 18.
6. Деревянный каркас должен быть подвергнут антисептированию и глубокой огнезащитной обработке в соответствии с требованиями СН и П II В 4-71.
7. Объемный вес древесины γ=500 кг/м

7608/5 77

					ТП409 29-65	КЖИ-Щ 18; Щ 19 СБ	
Изм.	Лист	N докум.	Подп.	Дата	Щиты покрытия Щ 18, Щ 19 Сборочный чертеж	Лит.	Масштаб
						Р	1:50 1:25
Нач. отд.		Рябкина				Лист	Листов 6
Гл. конст.		Лапкин				Госстрой СССР Проектный институт № 12 г. Москва	
Рук. гр.		Смирнова					
Техник		Беляева					
Проверил		Смирнова					

Копировал

Формат

Альбом III

Типовой проект 409-29-65

Формат	Зона	Поз.	Обозначение	Наименование	Кол.	Приме-
				Документация		
			КЖИ-Щ20÷Щ25 СБ	Сборочные чертежи		Л. 1
			КЖИ-Щ1÷Щ16 СБ	Сборочный чертеж		Л. 2
				Детали		
				Щ 20; Щ 21		
		1		Брусок 100×250 ℓ=6400 ГОСТ 8486-66	2	
		2		" 75×220 ℓ=1500 "	2	
		3		" 75×100 ℓ=1500 "	2	
		4		" 50×100 ℓ=1500 "	8	
		5		" 50×100 ℓ=500 "	1	
		6		" 40×60 "	30 пм	
		7		Доска 19×120 ℓ=6400 "	10	
				Шурупы А3×30 ГОСТ 1145-70	75	
				Гвозди К4×120 ГОСТ 4028-63*	35	
				Гвозди К3×70 ГОСТ 4028-63*	150	
				Соединительное изделие №1	4	
				Материалы		
				Лист асбестоцементный плоский 2880×1500×6 ГОСТ 18124-75*	4	
				Лист асбестоцементный плоский 1500×1200×6 ГОСТ 18124-75*	2	
				Плиты минераловатные жесткие, марки 150 ГОСТ 9573-72*	0,27 м³	
				Пароизоляция - 1 слой толя марки Т-350 ГОСТ 10999-76	7,6 м²	
				4 слоя рубероида ГОСТ 10923-76	31 м²	
				Переменные данные		
				Щ 22; Щ 23		
		8		Брусок 50×100 ℓ=400 ГОСТ 8486-66	2	
				Щ 24		
				Гвозди К4×120 ГОСТ 4028-63	24	

Формат	Зона	Поз.	Обозначение	Наименование	Кол.	Приме-
				Материалы		
				Плиты минераловатные жесткие марки 150 ГОСТ 9573-72*	0,2 м³	
				Щ 25		
		8		Брусок 50×100 ℓ=400 ГОСТ 8486-66	1	
				Гвозди К4×120 ГОСТ 4028-63*	24	
				Материалы		
				Плиты минераловатные жесткие марки 150 ГОСТ 9573-72*	0,2 м³	

Инв. № подл. | Подп. и дата

Изм.	Лист	№ докум.	Подп.	Дата
Нач. отд.		Рыбкина		
Гл. конст.		Лапкин		
Рук. гр.		Смирнова		
Инженер		Кадыкова		
Провер.		Смирнова		

ТП 409-29-65 КЖИ-Щ20÷Щ25

Щиты покрытия Щ20; Щ21; Щ22; Щ23; Щ24; Щ25

Лит	Лист	Листов
Р		1

Госстрой СССР Проектный институт №2 г. Москва

7609/5 78

Копировал: Грацкая Формат

Альбом III

Типовой проект 409-29-65

Инв. № подл. | Подп. и дата

Щ20; Щ21; Щ22; Щ23

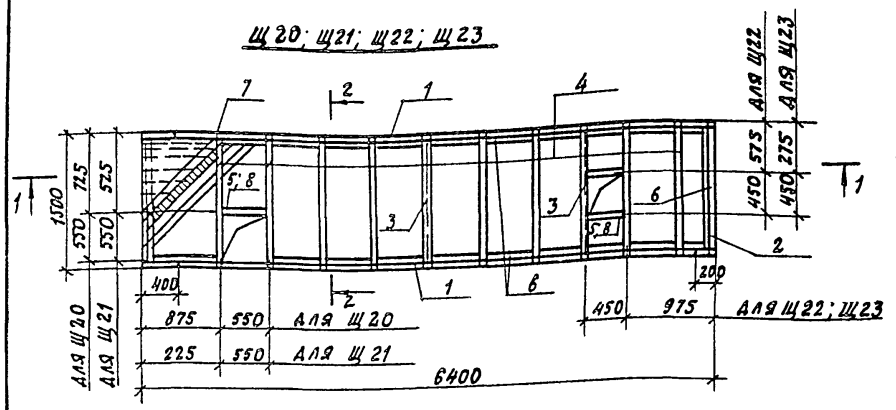

1-1

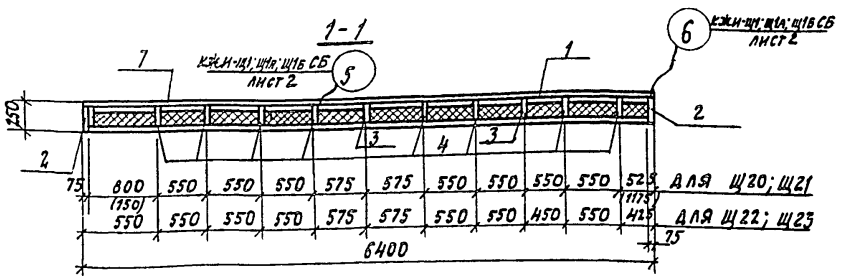

2-2

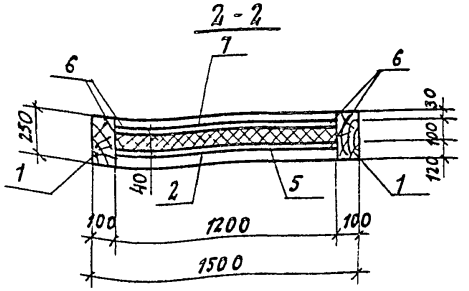

Фрагмент фасада для Щ25

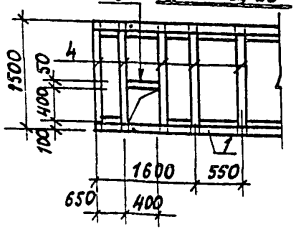

Щ24; Щ25

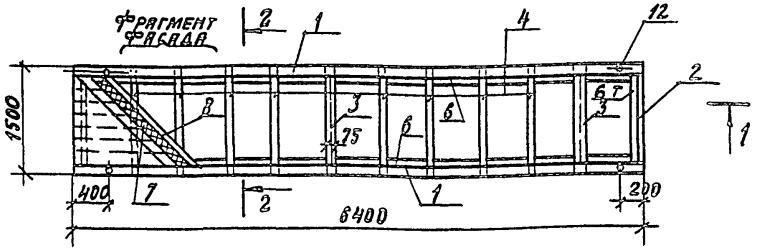

1-1

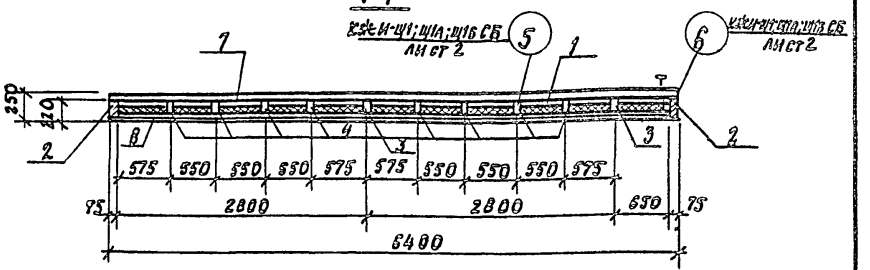

1. Асбестоцементные листы крепить к каркасу щита оцинкованными шурупами 4,2×30 с шагом 300 мм. Отверстия для шурупов в асбестоцементных листах $d = 4$ мм развенковать.
2. Материал каркаса – сосна или ель II категории влажностью не более 16%.
3. Водоизоляционный ковер из 4х слоев рубероида на горячем битуме.
4. Объем древесины на щиты: Щ20 – 0,70 м³; Щ21 – 0,70 м³; Щ22 – 0,69 м³; Щ23 – 0,69 м³ Щ24 – 0,70 м³; Щ25 – 0,69 м³.
5. Деревянный каркас должен быть подвергнут антисептированию и глубокой огнезащитной обработке в соответствии с требованиями СНиП II В. 4-71
6. Объемный вес древесины $\gamma = 500$ кг/м³

7608/5 (79)

					ТП 409-29-65	КЖИ-Щ20÷Щ25 СБ	
Изм.	Лист	N докум.	Подп.	Дата	Щиты покрытия Щ20; Щ21; Щ22; Щ23; Щ24; Щ25 сборочный чертеж	Лит.	Масса / Масштаб
Нач. отд.		Рыбкина					0.615 / 1:50, 1:25
Гл. конст.		Лапкин				Лист 1	Листов
Рук. гр.		Смирнова				Госстрой СССР Проектный институт №2 г. Москва	
Инженер		Кадыкова					
Проверил		Смирнова					

Копировал: Д-н Формат

gost.e-ecolog.ru