ТИПОВАЯ ДОКУМЕНТАЦИЯ НА СТРОИТЕЛЬНЫЕ СИСТЕМЫ И ИЗДЕЛИЯ ЗДАНИЙ И СООРУЖЕНИЙ

СЕРИЯ 3.4079-133

СТРОИТЕЛЬНЫЕ ДЕТАЛИ КОМПЛЕКТНЫХ ТРАНСФОРМАТОРНЫХ ПОДСТАНЦИЙ НЕФТЕПЕРЕРАБАТЫВАЮЩИХ И НЕФТЕХИМИЧЕСКИХ ЗАВОДОВ

ВЫПУСК 2

ВОРОТА ТРАНСФОРМАТОРНЫХ ПОДСТАНЦИЙ

gost.e-ecolog.ru

ТИПОВАЯ ДОКУМЕНТАЦИЯ НА СТРОИТЕЛЬНЫЕ СИСТЕМЫ И ИЗДЕЛИЯ ЗДАНИЙ И СООРУЖЕНИЙ

СЕРИЯ 3.407.9-133

СТРОИТЕЛЬНЫЕ ДЕТАЛИ КОМПЛЕКТНЫХ ТРАНСФОРМАТОРНЫХ ПОДСТАНЦИЙ НЕФТЕПЕРЕРАБАТЫВАЮЩИХ И НЕФТЕХИМИЧЕСКИХ ЗАВОДОВ

ВЫПУСК 2

ВОРОТА ТРАНСФОРМАТОРНЫХ ПОДСТАНЦИЙ

РАЗРАБОТАНЫ ИНСТИТУТОМ
«АЗГИПРОНЕФТЕХИМ»

ГЛАВНЫЙ ИНЖЕНЕР ИНСТИТУТА
И.А. АЗАРОВ

ГЛАВНЫЙ ИНЖЕНЕР ПРОЕКТА
Т.Д. КАРПУШОВА

УТВЕРЖДЕНЫ
В/О „НЕФТЕХИМ"
ПРИКАЗ ОТ " 31 " МАРТА 1981 г.
№ 21 И ВВЕДЕНЫ В ДЕЙСТВИЕ
С 01.12.81 г.

I. ОБЩИЕ ПОЛОЖЕНИЯ

I.I. Типовые рабочие чертежи "Ворота трансформаторных подстанций" разработаны институтом "Азгипронефтехим" в соответствии с планом типового проектирования МНХП СССР на 1980 год, утвержденным постановлением Госстроя СССР от 10.XII-79 г., по наряду-заказу за №.005-80/10794 от 18 ноября 1980 г.

I.2. Чертежи разработаны в соответствии с : -"Указанием по проектированию встроенных и пристроенных ТП, РУ и ЭП" У-ЭТ-05-79, утвержденным В/О "Нефтехим" 26.03.1980 указанием № СНД-10, со сроком действия до 30.06.1983; - СНиП II-А.5-70* Противопожарные нормы проектирования зданий и сооружений; - письмом В/О "Нефтехим" от 31.10.1980 за № 037-45/10375.

I.3. Чертежи предназначены для проектирования трансформаторных подстанций сооружаемых на территории предприятий, для электроснабжения новых, расширяемых и реконструируемых предприятий нефтеперерабатывающей и нефтехимической промышленности.

I.4. В связи с необходимостью создания герметизации помещений для обеспечения гарантированного подпора воздуха, ворота разработаны без жалюзийных решеток с уплотненными притворами.

I.5. Габариты ворот подобраны в зависимости от поставляемого промышленностью электрооборудования и приняты :

шириной проема - I,8; 2,I; 2,6 м

высотой - 2,6; 3,I; 3,4 м

Таблица выбора ворот по габаритам электрооборудования приведена на стр.лисге 3

2. КОНСТРУКЦИЯ ВОРОТ

2.I. Конструкция ворот разработана с распашными створками. Ворота состоят из левого и правого полотна.

Полотна ворот состоят из деревянных обвязок и филенок из пиломатериалов хвойных пород по ГОСТ 24454-80.

Соединение обвязок полотен ворот в углах и между собой осуществляется двойным шипом.

Филенки ворот собираются из досок в четверть

С внутренней стороны поверхности полотен облицованы тонколистовой сталью по ГОСТ 5582-75* толщиной 0,8 мм, по слою асбестового картона по ГОСТ 2850-80 толщиной 5 мм.

Стальные листы соединяются между собой "внахлест" (I5 мм)

Облицовка полотен ворот только с внутренней стороны согласована с В/О "Нефтехим" (письмо за № 037-45/10375 от 31.10.1980)

Полотна ворот ВТ-5 и ВТ-6 усилены стальным каркасом КВТ-5 и КВТ-6

2.2. Ворота должны быть окрашены масляной краской и светлые тона

2.3. Полотна ворот должны выполняться с обязательным прикреплением уплотняющих пенополиуретановых прокладок по всему контуру притворов. Прокладки следует устанавливать после законченной отделки и просушки ворот

2.4. При установке, - ворота должны быть оборудованы самозапирающимися замками открываемыми без ключа из камер трансформаторных

				3.407.9-133.2	00.000 Т.О.
Нач.отд.	Сеидов			Техническое описание	Стадия Р / Лист 1 / Масштаб
Нач.отд.	Акопян				
Рук.гр.	Мкртчян				АЗГИПРОНЕФТЕХИМ

Инв.№ подл. | Подпись и дата | Взам.инв.№ | 3 | 3-91271

Обозначение	Наименование	Стр.
3.407.9-133.2 - 00000ТО	Техническое описание	3, 4, 5
- 10000МЧ	Типы и размеры ворот Монтажный чертеж	6, 7, 8
- 10000ГЧ	Размещение закладных анкеров в проеме ворот Габаритный чертеж	9
10000СБ	Ворота ВТ-1 Сборочный чертеж	10; 11
20000СБ	Ворота ВТ-2 Сборочный чертеж	12
30000СБ	Ворота ВТ-3 Сборочный чертеж	13
40000СБ	Ворота ВТ-4 Сборочный чертеж	14
50000СБ	Ворота ВТ-5 Сборочный чертеж	15; 16
60000СБ	Ворота ВТ-6 Сборочный чертеж	17
12000	Полотно ворот ПТ-1; ПТ-2; ПТ-3; ПТ-4	18
12000СБ	Полотно ворот ПТ-1; ПТ-2; ПТ-3; ПТ-4. Сборочный чертеж	19; 20
52000	Полотно ворот ПТ-5; ПТ-6	21
52000СБ	Полотно ворот ПТ-5; ПТ-6 Сборочный чертеж	22; 23
53000	Каркас полотна КВТ-5и; КВТ-5н	24; 25
63000	Каркас полотна КВТ-6и; КВТ-6н	25; 27; 28
11200	Детали верхнего навеса ворот Н-1	29
11300	Детали нижнего навеса ворот Н-2; Н-3; Н-4	30
11000СБ	Рама проема Сборочный чертеж	31; 32
12010	Уголок полотна У-1; У-2; У-3	33
11100	Закладные анкера А-1; А-2; А-3	33
10100	Петля подгибная ПП	34
3.407.9-133.2 - 10200	Шпингалет нижний - ШН	
	Шпингалет верхний-ШВ	35
30300	Защелка пружинная-ЗП	36

Инв.N подл. | Подпись и дата | Взам. инв.N

127-16-2

2.5. Рама проема ворот запроектирована из угловой стали
Рамы анкеруются в проеме ворот при помощи закладных анкеров, устанавливаемых при кладке стоя

2.6. Двери в помещениях трансформаторных следует принимать по ГОСТ 14624-69 с дополнительной облицовкой их, с внутренней стороны,* тонколистовой сталью толщиной - 0,8 мм по асбестовому картону толщиной 5 мм в соответствии с конструкцией разработанной в данной серии.

3. МАТЕРИАЛЫ

3.1. Полотна ворот запроектированы из древесины хвойных пород : сосны, ели с влажностью 12 ± 3%
Бруски обвязки и доски филенок полотна ворот должны быть подвергнуты глубокой пропитке антипиренами в соответствии с указанием главы СНиП II-19-76

3.2. Стальной каркас ворот и рама проема запроектированы из стали класса 38/23
Марка стали уточняется при разработке конструкций конкретного объекта в соответствии с указанием главы СНиП II- 8.3-72

4. УКАЗАНИЯ ПО ИЗГОТОВЛЕНИЮ И МОНТАЖУ

4.1. Древесина, принимаемая для изготовления полотен ворот, должна отвечать техническим требованиям ГОСТ 475-78
"Двери деревянные. Общие технические условия"

4.2. Тонколистовую сталь следует прибивать к полотну ворот толевыми гвоздями 0 2 мм длиной 45 мм через 100 мм

4.3. Полотна ворот должны поставляться с прикрепленными уплотняющими пенополиуретановыми прокладками по всему контуру притвора.

4.4. Раму обрамления проема ворот следует собирать в горизонтальном положении на монтажных болтах
После проверки правильности размеров и углов элементы рамы приварить друг к другу сварными швами

4.5. Изготовление, хранение и транспортировку ворот производить по ГОСТ 475-78
"Двери деревянные. Общие технические условия".

Выбор типа ворот по габаритам электрооборудования

Электрооборудование					Ворота				Примечание
NN п/п	Наименование	Габариты электрооборудования			Габариты проема ворот		Марка ворот	NN страниц	
		Длина	Ширина	Высота	Ширина	Высота			
1	Распределительные устройства 6-10кв с ячейками								
	КРУ 2-6 (10)	900, 1350	1670	2382	2100	2600	ВТ-2	12	
	КСО 272	1000	1550	2870	2100	3100	ВТ-3	13	
		1000	1550	3260	2100	3400	ВТ-4	14	
2	Комплектные трансформаторные подстанции.								
	400 ква	1845	1125	2000	1800	2600	ВТ-1	10	
					2100	2600	ВТ-2	12	
	630, 1000 ква	2500	1380	2380	2100	2600	ВТ-2	12	
					2500	2600	ВТ-5	15	
	1600 ква	2640	1420	2450	2600	2600	ВТ-5	15	
					2600	3100	ВТ-6	17	
	2500 ква	2860	1544	2800	2600	3100	ВТ-6	17	
3	Щиты станций управления	500-3600	600	2500	1800	2600	ВТ-1	10	

Инв. N подл. | Подпись и дата | Взам. инв. N

137218-5

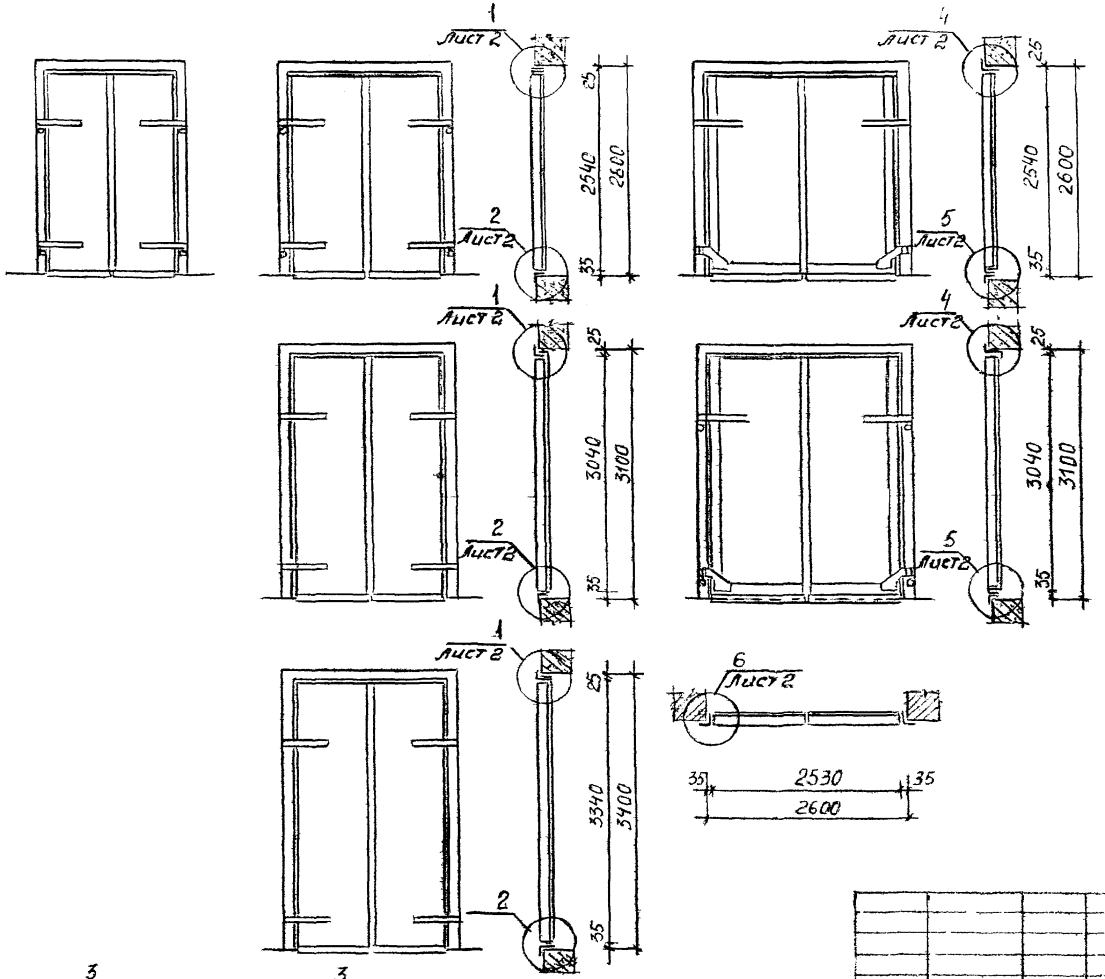

Расход основных материалов

Марка ворот	Полотно ворот			Каркас ворот	Рама ворот
	Древесина м³	Прокладка Картон асбестовый КАБН-1-5 ГОСТ 2850-80 м²	Облицовка из стали толстолистовой по ГОСТ 5582-75* толщ 08мм м²	Сталь кг	Сталь кг
ВТ-1	0,248	4,40	4,80	–	139,3
ВТ-2	0,282	5,08	5,60	–	143,5
ВТ-3	0,350	6,18	6,80	–	230,5
ВТ-4	0,365	6,78	7,40	–	241,7
ВТ-5	0,433	6,40	6,80	189,9	213,4
ВТ-6	0,498	7,65	8,20	208,9	244,8

Нач. отд.	Сеидов	
Нач. отд.	Акопян	
Рук. гр.	Мкртчян	
Инженер	Серикова	

3407 9-133 2 10.000 м.ч.

Типы и размеры ворот Монтажный чертеж

Стадия	Масса	Масштаб
Р		
Лист 1	Листов 3	

АЗГИПРОНЕФТЕХИМ

Инв. № подл. | Подпись и дата | Взам. инв. №

12726-6

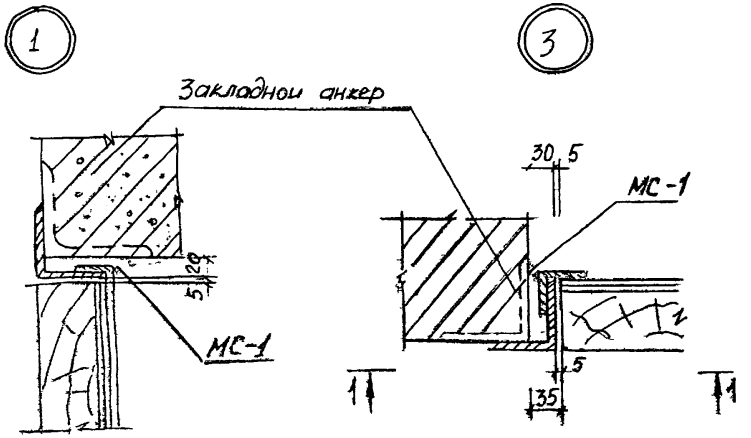
1
Закладной анкер
МС-1
5
20

3
30
5
МС-1
5
35
1
1

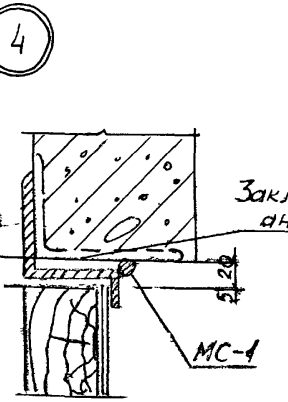
4
Закладной анкер
МС-1
5
20

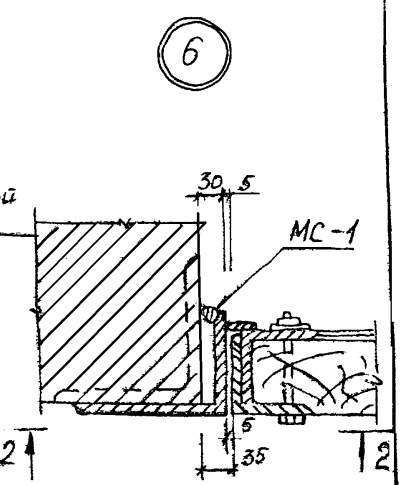
6
30
5
МС-1
5
35
2
2

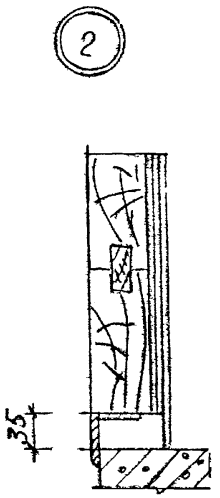
2
35

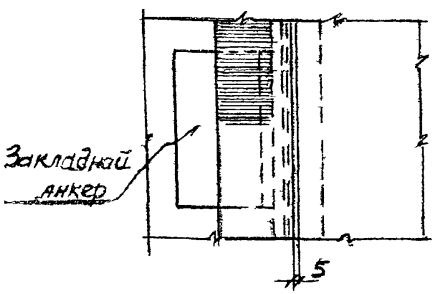
1-1
Закладной анкер
5

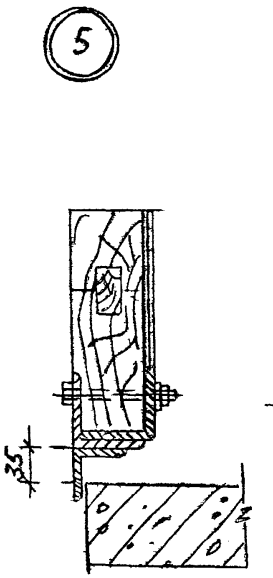
5
35

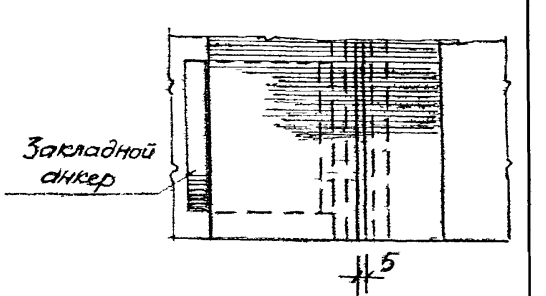
2-2
Закладной анкер
5

Установка верхнего шпингалета ШВ на ворота ВТ-1; ВТ-2 (Вид изнутри)

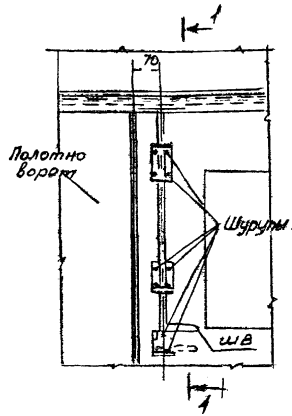

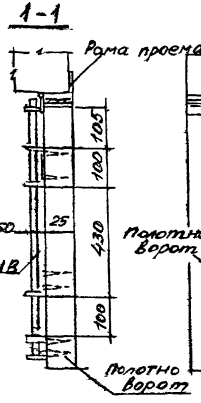

Установка верхнего шпингалета ШВ на ворота ВТ-5 (Вид изнутри)

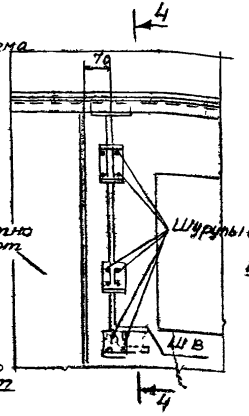

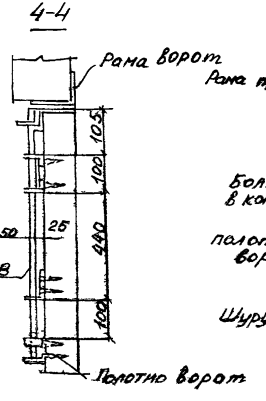

Установка защелки пружинной ЗП на ворота ВТ-3; ВТ-4 (Вид изнутри)

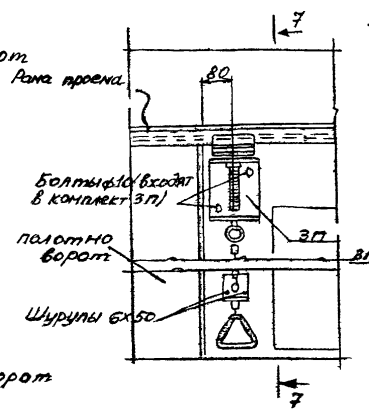

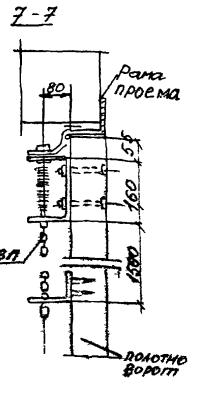

Установка нижнего шпингалета ШН на воротах ВТ-1; ВТ-2-ВТ-3; ВТ-4 (Вид изнутри)

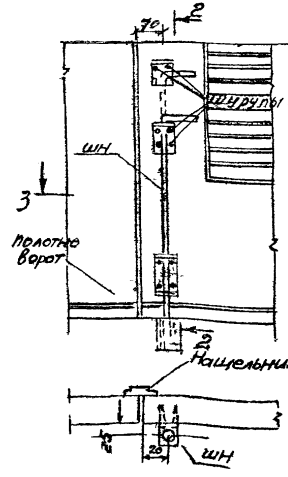

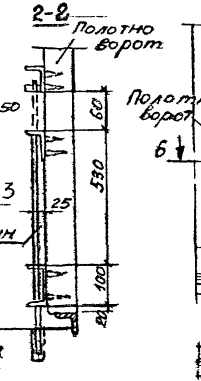

Установка нижнего шпингалета ШН на воротах ВТ-5 ВТ-6 (Вид изнутри)

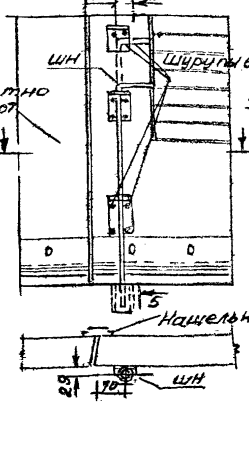

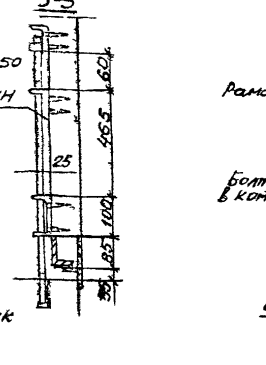

Установка защелки пружинной ЗП на ворота ВТ-6 (Вид изнутри)

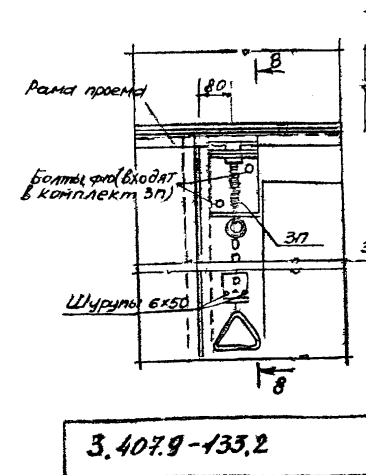

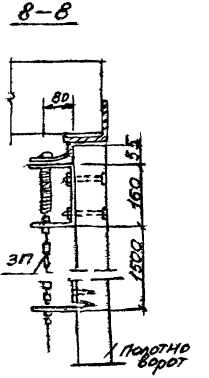

Инв. № подл. | Подпись и дата | Взам. инв. №
3.407.9-8

Рис.1

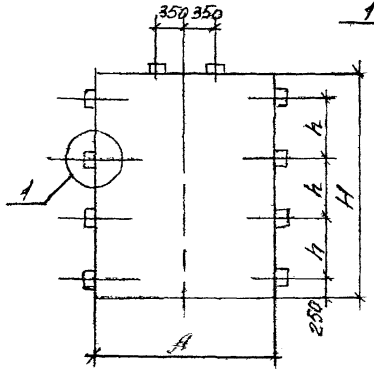

Рис.2

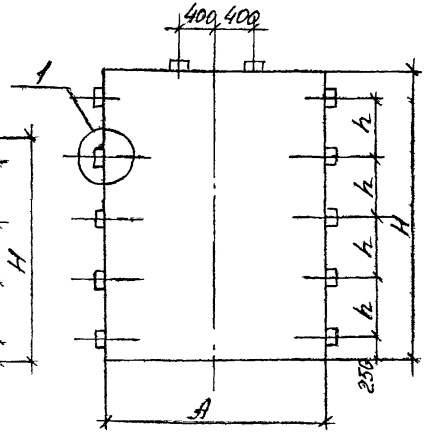

Размеры проема мм		Рис	Закладной анкер				Марка рамы	Прим.
A	H		Марка	Кол.	h мм	Масса кг.		
1800	2600	1	А-1	10	700	37,0	РВТ-1	
2100	2600	1	А-1	10	700	37,0	РВТ-2	
2100	3100	2	А-2	12	650	62,4	РВТ-3	
2100	3400	2	А-2	12	700	62,4	РВТ-4	
2600	2600	1	А-3	10	700	56,0	РВТ-5	
2600	3100	2	А-3	12	650	67,2	РВТ-6	

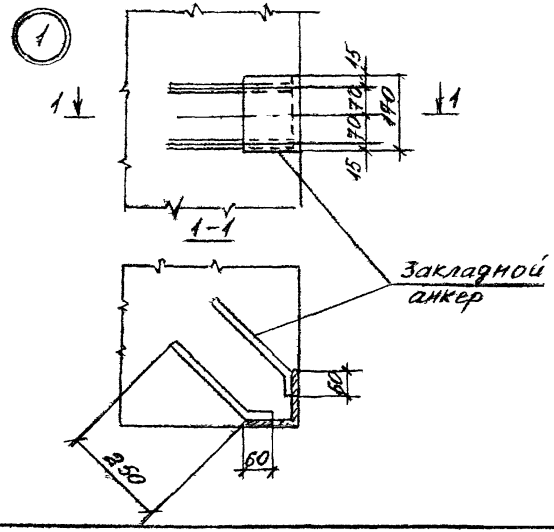

				3.407.9-133.2		10.000 г 4
Нач.отд.	Сеидов			Размещение закладных анкеров в проеме ворот Габаритный чертеж	Стадия	Масс.	Масштаб
Нач.отд.	Акопян				Р		
Рук.гр.	Мкртчян				Лист	Листов 1	
Техник	Рахимова				АЗГИПРОНЕФТЕХИМ		

Инв. № подл.	Подпись и дата	Взам. инв. №
12-2816-9		

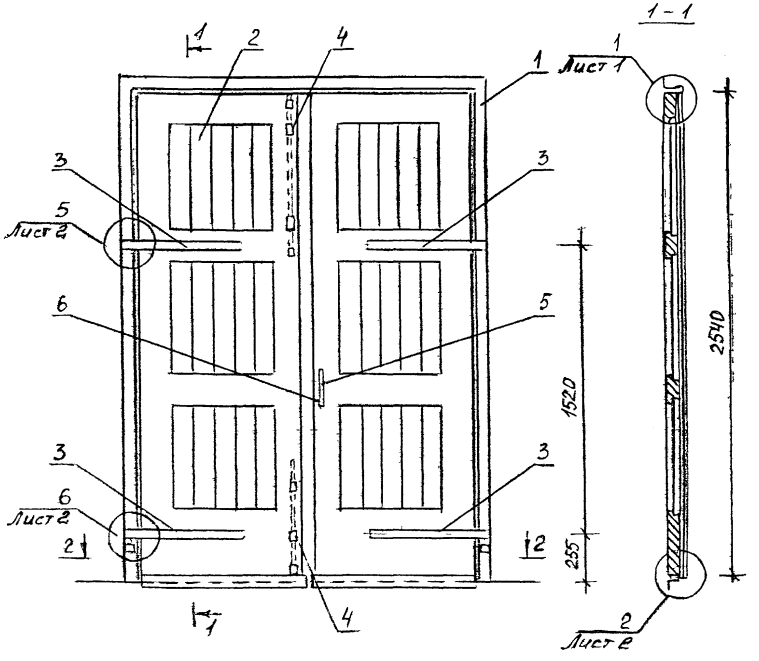

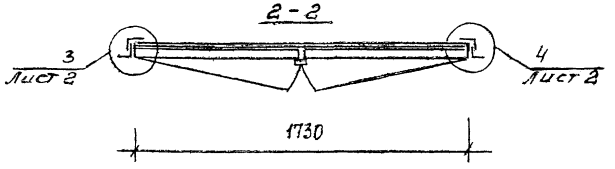

Формат	Зона	Поз.	Обозначение	Наименование	Кол.	Прим.
				Документация		ВТ-1
			3.407.9-133.2 — 10.000 ТО	Техническое описание		
			10.000 СБ	Сборочный чертеж		
				Сборочные единицы		
				и детали		
		1	11.000	Рама проема РВТ-1	1	
		2	12.000	Полотно ворот ПТЛ-1	1	
			-01	ПТП-2	1	
		3	10.100	Петля подгибная ПП	4	
			10.200	Шпингалет нижний ШН	1	
			-01	Шпингалет верхний ШВ	1	
		5	ГОСТ 5089-80	Замок накладной		
				ЗН2А	1	
		6	ГОСТ 5087-80	Ручка-скоба РС 200	1	
		7	3.407.9-133.2 — 10.001	ф22АI ГОСТ 5781-75		
				ℓ=150 МС-1	10	

1. Соединительная накладка МС-1 показана на монтажных узлах на чертеже 3.4079-133.2 10000 м.у. Лист 2

Нач. отд.	Сеидов		
Нач. отд.	Акопян		
Рук. гр.	Мкртчян		
Инж.	Свечкова		

3.407.9-133.2 10 000 СБ

Ворота ВТ-1
Сборочный чертеж

Стадия	Масса	Масштаб
Р		
Лист 1	Листов 2	

АЗГИПРОНЕФТЕХИМ

Инв. № подл. | Подпись и дата | Взам. инв. №

123216-10

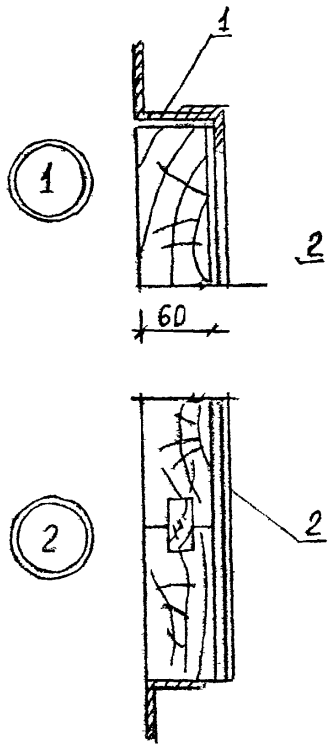
1
2
60

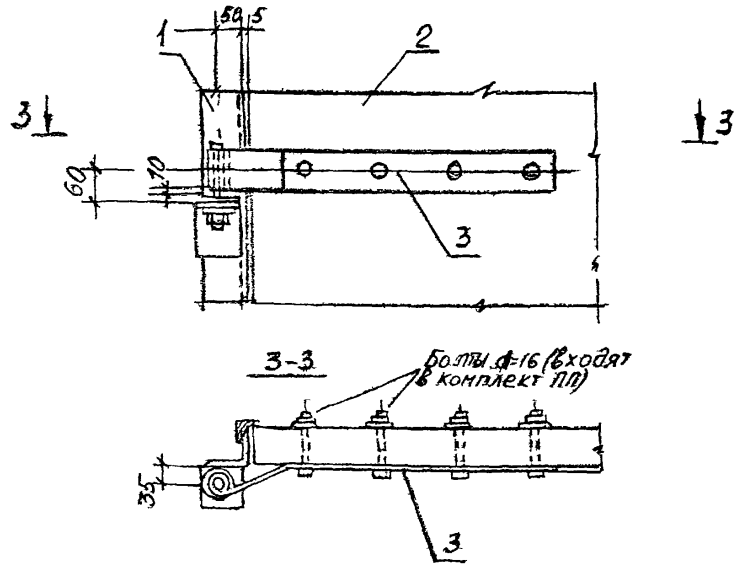
5
1
50
5
2
3
60
10
3
3-3
Болты ф-16 (входят в комплект ПП)
35
3

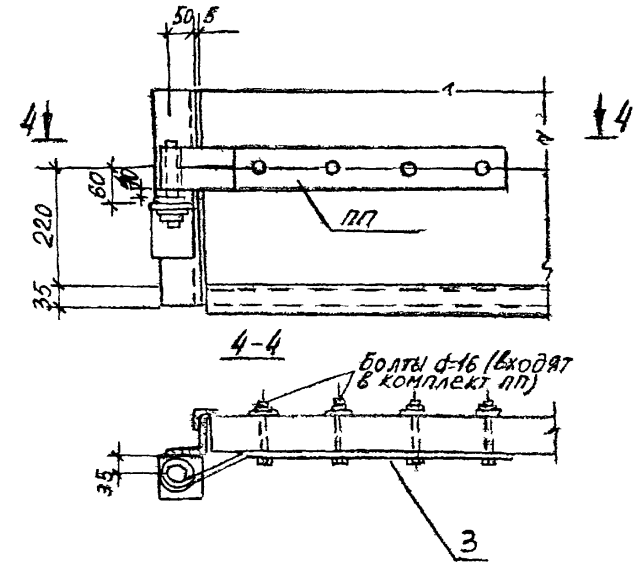
6
50
5
1
4
4
60
220
ПП
35
4-4
Болты ф-16 (входят в комплект ПП)
35
3

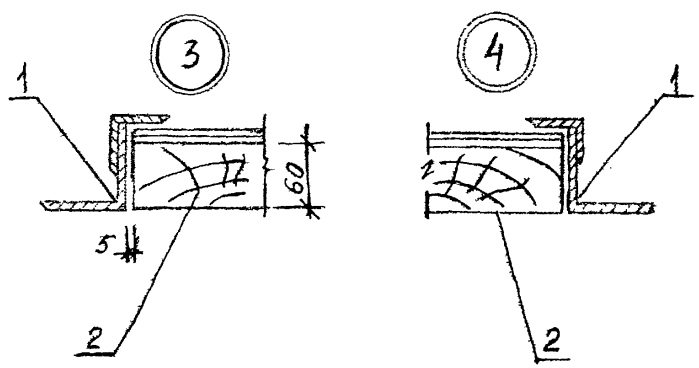
3
1
60
5
2
4
1
1
2

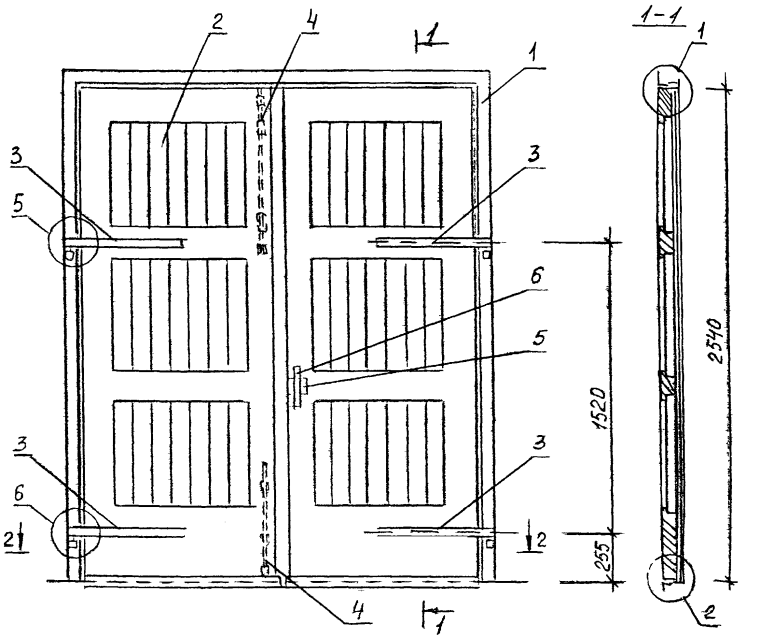

Формат	Зона	Поз.	Обозначение	Наименование	Кол.	Примеч.
				Документация		ВТ-2
			3.407.9-133.2 — 10.000ТО	Техническое описание		
			20.000 СБ	Сборочный чертеж		
				Сборочные единицы и детали		
		1	11.000-01	Рама проема РВТ-2	1	
		2	12.000-02	Полотно ворот ПТЛ-2	1	
			-03	ПТЛ-2	1	
		3	10 100	Петля подгибная ПП	4	
		4	10 200	Шпингалет нижний ШН	1	
			-01	Шпингалет верхний ШВ	1	
		5	ГОСТ 5089-80	Замок накладной		
				3 НГА	1	
		6	ГОСТ 5087-80	Ручка-скоба РС 200	1	
		7	3.407.9-133.2 — 10 001	Ф22 А I ГОСТ 5781-75		
				ℓ-150 МС-1	10	

1. Соединительная накладка МС-1 показана на монтажных узлах на чертеже 3.407.9-133.2 10000.м.4 лист 2
2. Монтажные узлы 1; 2; 3; 4; приведены на чертеже 3.407.9-133.2 10000 СБ лист 2

		3.407.9-133.2 20.000 СБ	
Нач. отд.	Ерицов	Ворота ВТ-2 Сборочный чертеж	Стадия: Р; Масса; Масштаб
Нач. отд.	Акопян		Лист; Листов 1
Рук. гр.	Мкртчян		
Инж.	Серикова		Азгипронефтехим

Инв. № подл. | Подпись и дата | Взам. инв. №

127210-12

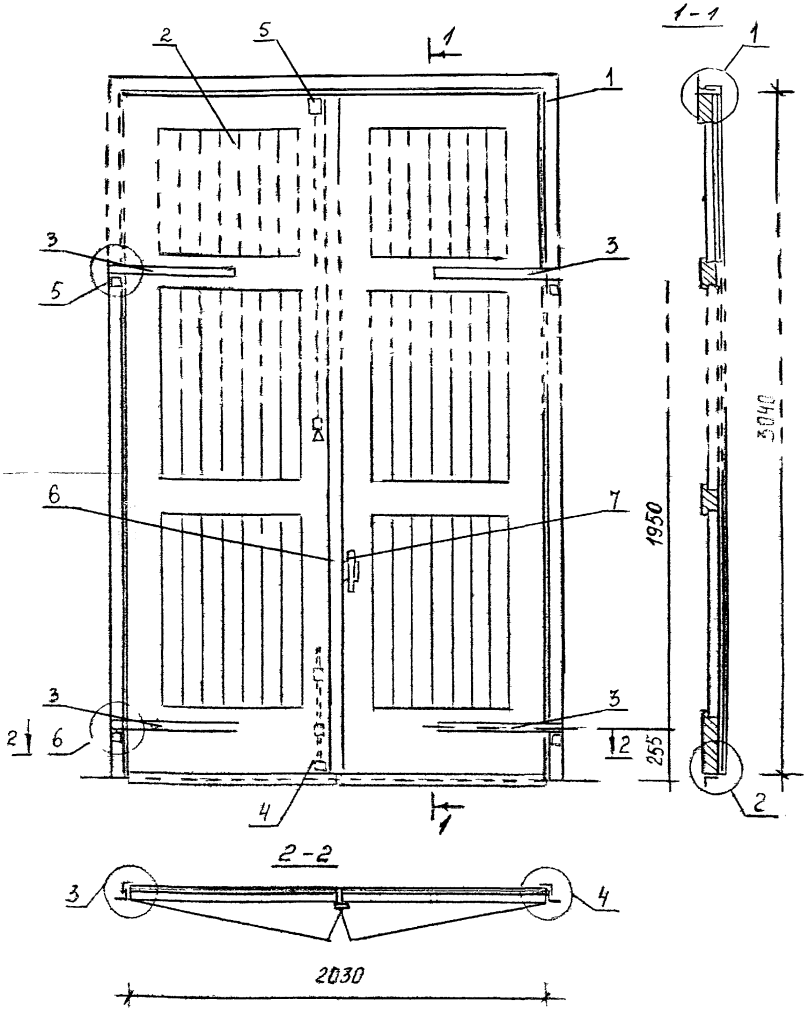

Формат	Зона	Поз.	Обозначение	Наименование	Кол.	Прим
				Документация		ВТ-3
			3.407.9-133.2 — 10.000 ТО	Техническое описание		
			-30.000 СБ	Сборочный чертеж		
				Сборочные единицы и детали		
		1	11.000-02	Рама проема РВТ-3	1	
		2	12.000-04	Полотно ворот ПТЛ-3	1	
			-05	ПТП-3	1	
		3	10.100	Петля подгибная ПП	4	
		4	10.200	Шпингалет нижний ШН	1	
		5	30.300	Защелка пружинная	1	
		6	ГОСТ 5089-80	Замок накладной	1	
				ЗН2А		
		7	ГОСТ 5087-80	Ручка-скоба РС 200	1	
		8	3.407.9-133.2 — 10.001	Ф22АI ГОСТ 5781-75		
				ℓ=150 МС-1	12	

1. Соединительная накладка МС-1 показана на монтажных узлах на чертеже 3.407.9-133.2 10.000 Н.4 лист 2
2. Монтажные узлы 1, 2, 3, 4 приведены на чертеже 3.407.9-133.2 10.000 СБ лист 2

Нач. отд.	Сеидов	
Нач. сект.	Акопян	
Рук. гр.	Мкртчян	
Инж.	Сериков	

3.407.9-133.2 30.000 СБ

Ворота ВТ-3
Сборочный чертеж

Стадия	Масса	Масштаб
Р		
Лист	Листов 1	

АЗГИПРОНЕФТЕХИМ

Инв. № подл. | Подпись и дата | Взам. инв. №

127216-13

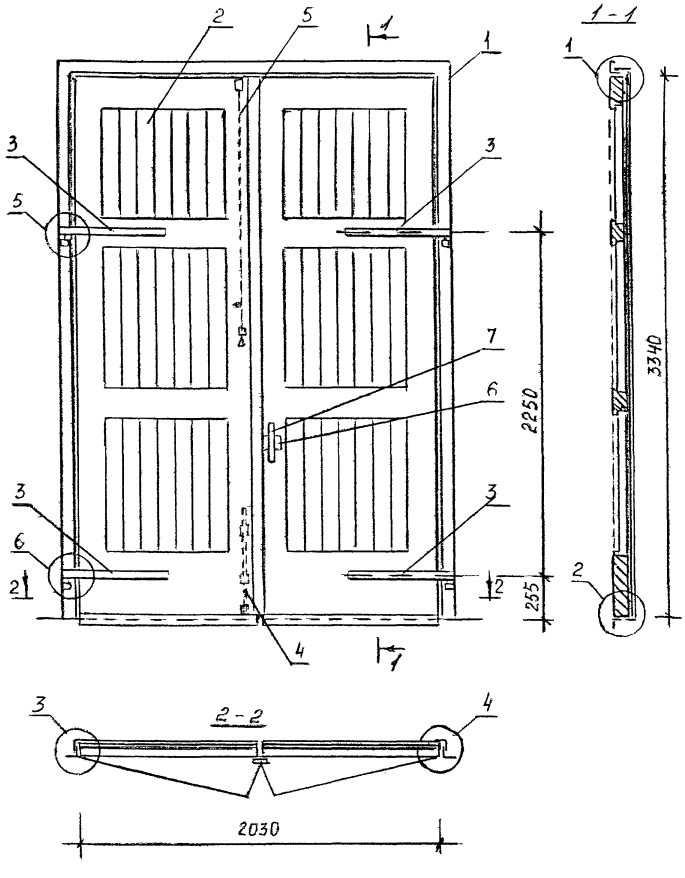

формат	зона	поз.	Обозначение	Наименование	Кол.	Прим.
				Документация		ВТ-4
			3.407.9-133.2 — 10.000 ТО	Техническое описание		
			40.000 СБ	Сборочный чертеж		
				Сборочные единицы		
				и детали		
		1	11 000-03	Рама проема РВТ-4	1	
		2	12.000-06	Полотно ворот ПТЛ-4	1	
			-07	ПТП-4	1	
		3	10.100	Петля подгибная ПП	4	
		4	10.200	Шпингалет нижний ШН	1	
		5	30.300	Защелка пружинная ЗП	1	
		6	ГОСТ 5089-80	Замок накладной ЗН2А	1	
		7	ГОСТ 5081-80	Ручка-скоба РС-200	1	
		8	3.407.9-133.2 — 10.001	Ф22АI ГОСТ 5781-75		
				ℓ=150 МС-1	12	

1. Соединительная накладка МС-1 показана на монтажных узлах на чертеже 3.407.9-133.2 10000 м.ч. лист 2
2. Монтажные узлы 1,2; 3; 4; приведены на чертеже 3.407.9-133.2 10000 СБ лист 2

Нач. отд.	Сейдаз		
Нач. отд.	Ахопян		
Рук. гр.	Мкртчян		
Инж.	Серикова		

3407.9-133.2 40.000 СБ

Ворота ВТ-4
Сборочный чертеж

Стадия	Масса	Масштаб

Лист | Листов 1

АЗГИПРОНЕФТЕХИМ

Инв. № подл. 127216-14 | Подпись и дата | Взам. инв. №

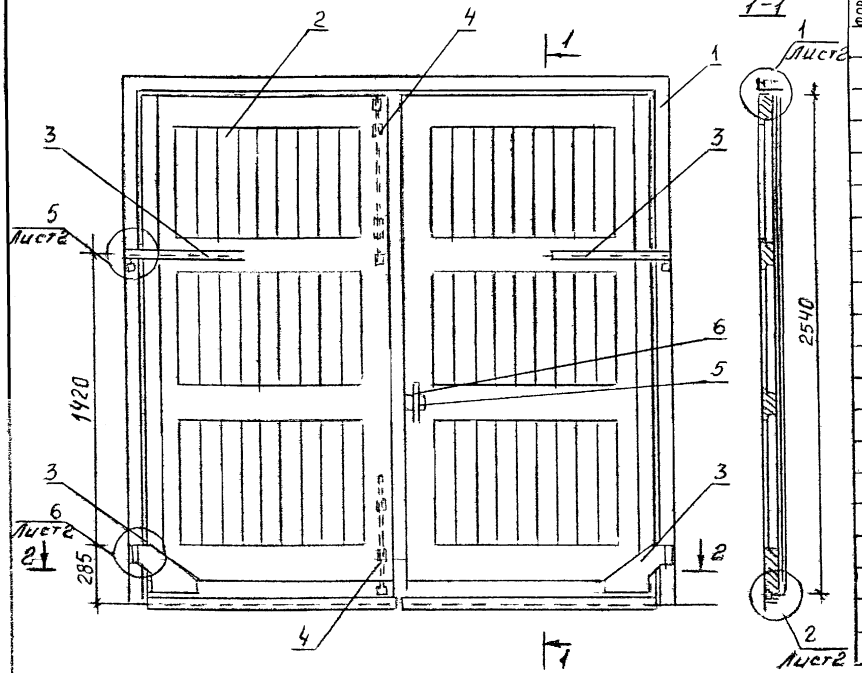

Формат	Зона	Поз	Обозначение	Наименование	Кол	Прим.
				Документация		ВТ-5
			3.407.9-133.2 — 10.000	Техническое описание		
			50.000	Сборочный чертеж		
				Сборочные единицы		
				и детали		
		1	11 000-04	Рама проема РВТ-5	1	
		2	52.000	Полотно ворот ПТЛ-5	1	
			-01	ПТП-5	1	
		3	53.000	Каркас полотна КВТ-5л	1	
			-01	Каркас полотна КВТ-5п	1	
		4	10.200	Шпингалет нижний ШН	1	
			-01	Шпингалет верхний ШВ	1	
		5	ГОСТ 5089-80	Замок накладной		
				ЗН2А	1	
		6	ГОСТ 5087-80	Ручка-скоба-РС 200	1	
		7	3.407.9-133.2-10.001	Ф22 А I ГОСТ 5781-75		
				ℓ=150 МС-1	10	

1. Соединительная накладка МС-1 показана на монтажных узлах на чертеже 3.407.9-133.2 10000 м.ч. лист 2

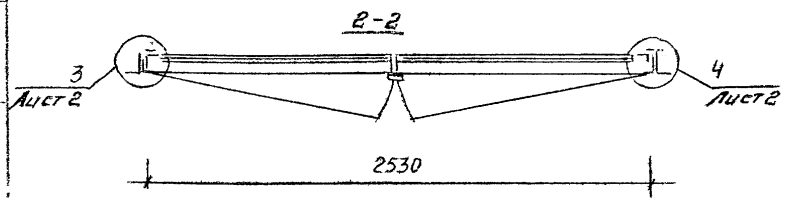

Нач. отд.	Зендов		
Нач. отд.	Акопян		
Рук. гр.	Мартин		
Инженер	Сериков		

3 407 9-133 2 50.000 СБ

Ворота ВТ-5
Сборочный чертеж

Стадия	Масса	Масштаб
Р		

Лист | Листов 2

АЗГИПРОНЕФТЕХИМ

Инв. № подл. | Подпись и дата | Взам. инв. №

127216-15

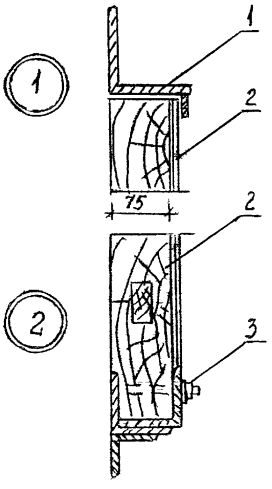

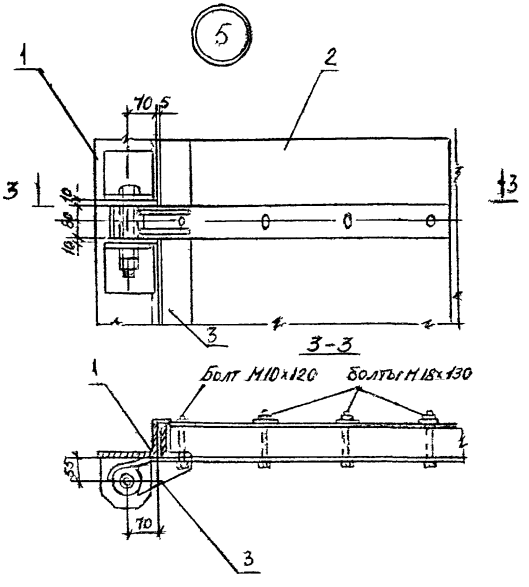

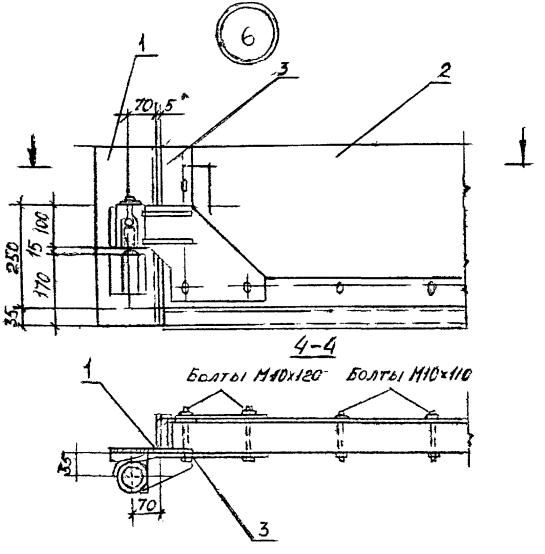

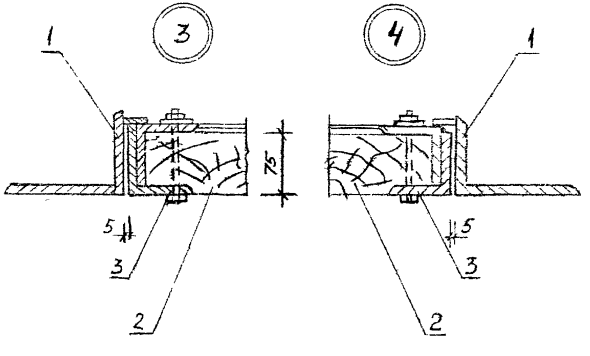

Инв. № подл.	Подпись и дата	Взам. инв. №	
12Г216-16			

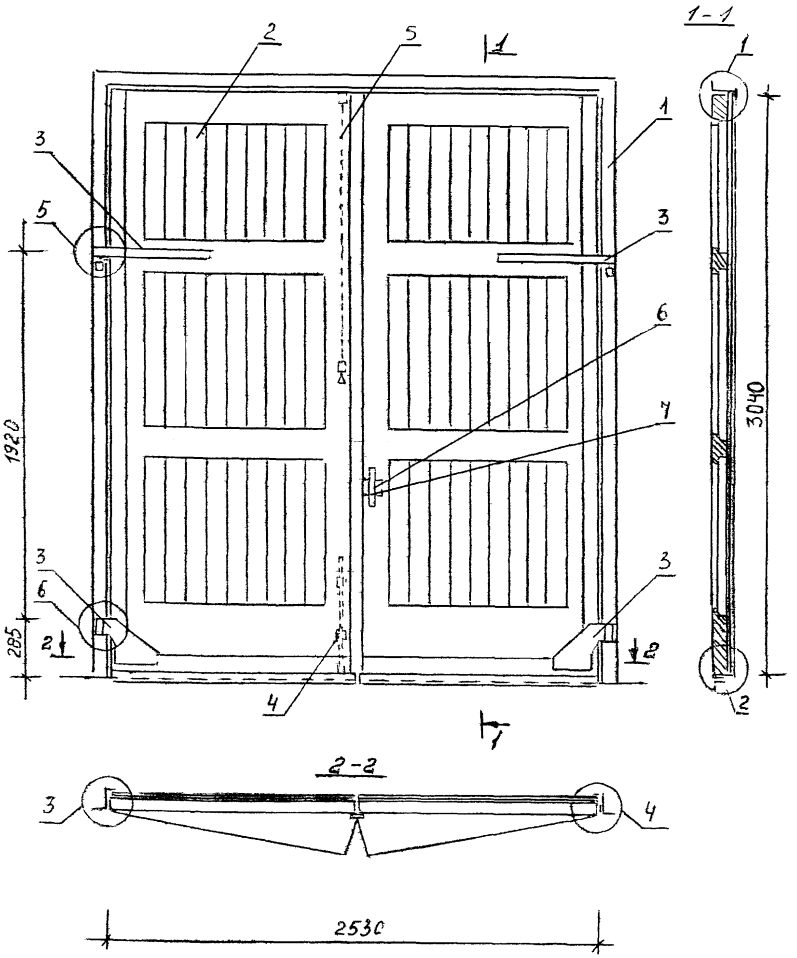

Формат	Зона	Поз.	Обозначение	Наименование	Кол.	Прим.
				Документация		ВТ-6
			3 407 9-133 2 – 10 000	Техническое описание		
			60 000	Сборочный чертеж		
				Сборочные единицы		
				и детали		
		1	11 000-05	Рама проема РВТ-6	1	
		2	52 000-02	Полотно ворот ПТЛ-6	1	
			-03	ПТП-6	1	
		3	63.000	Каркас полотна КВТ-6л	1	
			-01	Каркас полотна КВТ-6п	1	
		4	10 200	Шпингалет нижний ШН	1	
		5	30 300	Защелка пружинная ЗП	1	
		6	ГОСТ 5089-80	Замок накладной ЗНГА	1	
		7	ГОСТ 5087-80	Ручка-скоба РС 200	1	
		8	3407 9-133 2 – 10 001	Ф 22 АТ ГОСТ 5781-75		
				l=150 МС-1	12	

1. Соединительная накладка МС-1 показана на монтажных узлах на чертеже 3.407.9-133.2 10000 м.4 лист 2
2. Монтажные узлы 1, 2; 3, и 4 приведены на чертеже 3 407 9-133.2 50000 СБ лист 2

Нач отд	Сеидов		
Нач отд	Акопян		
Рук гр	Мкртчян		
Инженер	Серикова		

3 407 9-133 2 60.000 СБ

Ворота ВТ-6
Сборочный чертеж

Стадия	Масса	Масштаб
Р		

Лист | Листов 1

АЗГИПРОНЕФТЕХИМ

Инв. № подл. | Подпись и дата | Взам. инв. №
12.12.16

Формат	Зона	Поз	Обозначение	Наименование	Количество на исполнение 01	02	03	04	05	06	07	Примечание
				Документация								
			3.407.9-133.2 — 10.000ТО	Техническое описание								
			12.000СБ	Сборочный чертеж								
				Сборочные единицы и детали								
		1	12.000	Полотно ворот ПТЛ-1	1							шт
			-01	ПТП-1		1						шт
			-02	ПТЛ-2			1					шт
			-03	ПТП-2				1				шт
			-04	ПТЛ-3					1			шт
			-05	ПТП-3						1		шт
			-06	ПТЛ-4							1	шт
			-07	ПТП-4								шт
		2	ГОСТ 2850-80	Прокладка картон асбестовый КОУН-1-5 толщиной 5 мм	2,2	2,2	2,54	2,54	3,09	3,09	3,89	3,89 м²
		3	ГОСТ 5582-75*	Облицовка из стали тонколистовой толщиной 8 мм	2,4	2,4	2,8	2,8	3,4	3,4	3,7	3,7 м²
		4	3.407.9-133.2 — 12.010	L50×5 ГОСТ 8509-72* ℓ=860	3,3	3,3						кг
			-01	L50×5 ГОСТ 8509-72* ℓ=1010	—	—	3,8	3,8	3,8	3,8	3,8	3,8 кг
				Шифр	ПТЛ-1	ПТП-1	ПТЛ-2	ПТП-2	ПТЛ-3	ПТП-3	ПТЛ-4	ПТП-4

Инв. № подл. | Подпись и дата | Взам. инв. №

127216-18

Нач. отд.	Сеидов	
Нач. отд.	Акопян	
Рук. гр.	Мкртчян	
Техник	Рахинов	

3.407.9-133.2 42.000

Полотно ворот ПТ-1, ПТ-2, ПТ-3, ПТ-4

Стадия	Лист	Листов
Р		1

АЗГИПРОНЕФТЕХИМ

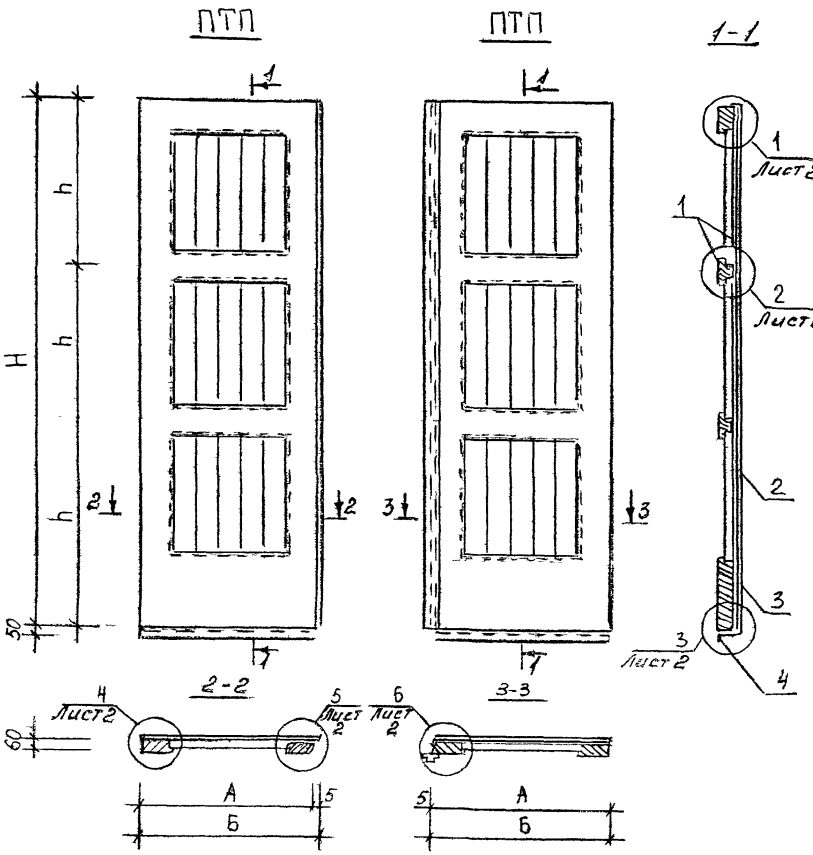

Обозначение	Марка		Размеры мм					
	полотна ворот	створки полотен	А	Б	Н	h_1	h_2	h_3
3.407.9-133.2 — 12.000	ПТ-1	ПТЛ-1	860	865	2540	1000	740	800
-01		ПТП-1	860	865	2540	1000	740	800
-02	ПТ-2	ПТЛ-2	1010	1015	2540	1000	740	800
-03		ПТП-2	1010	1015	2540	1000	740	800
-04	ПТ-3	ПТЛ-3	1010	1015	3040	1210	960	870
-05		ПТП-3	1010	1015	3040	1210	960	870
-06	ПТ-4	ПТП-4	1010	1015	3340	1360	1110	870
-07		ПТП-4	1010	1015	3340	1360	1110	870

Нач.отд	Сеидов	
Нач.отд	Акопян	
Рук гр.	Мкртчян	
Техник	Рахимова	

3.407.9-133.2 12.000 СБ

Полотно ворот ПТ-1; ПТ-2; ПТ-3; ПТ-4; Сборочный чертеж

СТАДИЯ	МАРКА	МАСШТАБ
Р		

лист 1 листов 2

АЗГИПРОНЕФТЕХИМ

Инв. № подл.	Подпись и дата	Взам. инв. №
127216-18		

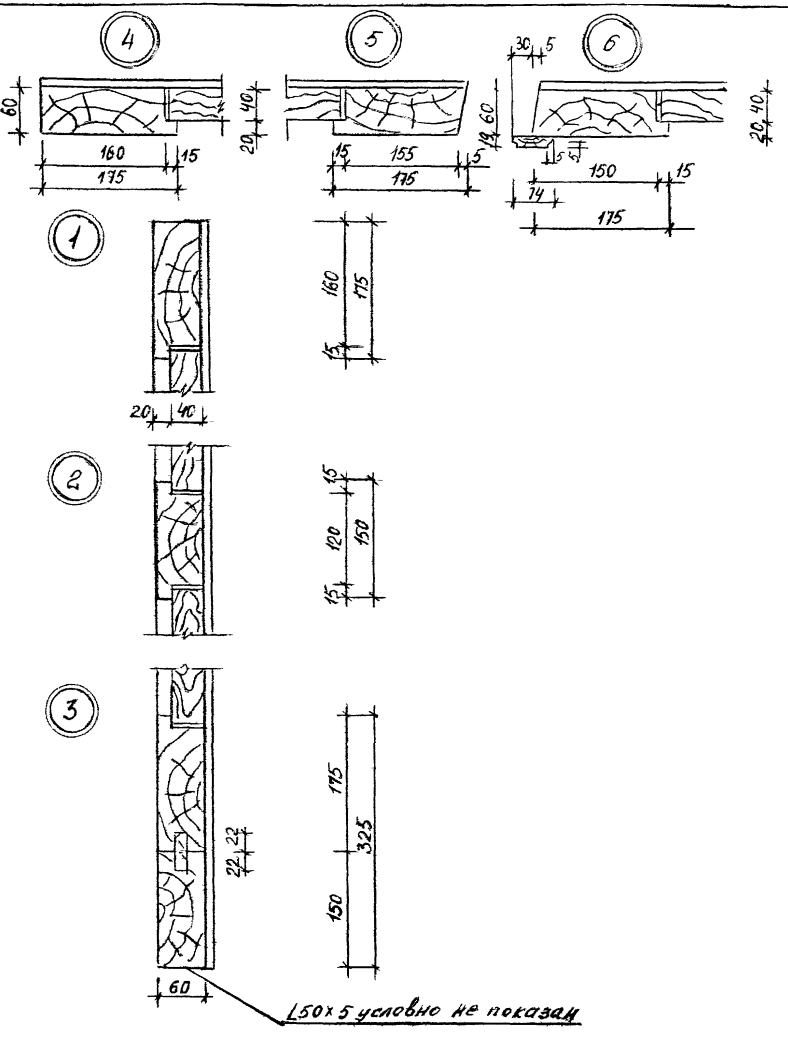

Формат	Зона	Поз.	Обозначение	Наименование	Кол.	Примеч.
			3.407.9-133.2-12.000; 12.000-01	ПТ-1		
		1	3.407.9-133.2 — 12.001	Обвязка из брусков		
				60×175 ГОСТ 24454-80	м³	0,129
				60×150	м³	0,034
		2	12.002	Филенка из досок		
				40×125 ГОСТ 24454-80	м³	0,037
				40×100	м³	0,044
		3	12.003	Нащельник из досок 19×75	м³	0,04
			3.407.9-133.2-12.000-02; 03	ПТ-2		
		1	3.407.9-133.2 — 12.001	Обвязка из брусков		
				60×175 ГОСТ 24454-80	м³	0,134
				60×150 ГОСТ 24454-80	м³	0,042
		2	-12.002	Филенка из досок		
				40×100 ГОСТ 24454-80	м³	0,102
		3		Нащельник из досок 19×75	м³	0,004
			3.407.9-133.2-12.000-04.05	ПТ-3		
		1	3.407.9-133.2 — 12.001	Обвязка из брусков		
				60×175 ГОСТ 24454-80	м³	0,156
				60×150 ГОСТ 24454-80	м³	0,042
		2	-12.002	Филенка из досок		
				40×100 ГОСТ 24454-80	м³	0,148
		3	-12.003	Нащельник из досок 19×75	м³	0,004
			3.407.9-133.2-12.000-06; 07	ПТ-4		
		1	3.407.9-133.2 — 12.001	Обвязка из брусков		
				60×175 ГОСТ 24454-80	м³	0,170
				60×150 ГОСТ 24454-80	м³	0,042
		2	-12.002	Филенка из досок		
				40×100 ГОСТ 24454-80	м³	0,148
			-12.003	Нащельник из досок 19×75	м³	0,005

Форма	Зона	Поз.	Обозначение	Наименование	Количество на исполнение —	01	02	03	Примечание
				Документация					
			3.407.9-133.2 — 10.000ТО	Техническое описание					
			52.000СБ	сборочный чертеж					
				сборочные единицы					
				и детали					
		1	52.000	Полотно ворот ПТЛ-5	1				шт
			-01	ПТП-5		1			шт
			-02	ПТЛ-6			1		шт
			-03	ПТП-6				1	шт
		2	ГОСТ 2850-80	Прокладка картон					
				асбестовый КАОН-1-5	3,2	3,2	3,5	3,8	м²
				толщиной - 5мм					
		3	ГОСТ 5582-75*	Облицовка из стали					
				тонколистовой тол-	3,4	3,4	4,1	4,1	м²
				щиной - 08мм					
		4	3.407.9-133.2 — 12.010-01	L50x5 ГОСТ 8509-72 С-18 ВО					
				У-3	48	4,8	4,8	4,8	кг
				Шифр	ПТЛ-5	ПТП-5	ПТЛ-6	ПТП-6	

Нач. отд.	Сеидов		
Нач. отд.	Акопян		
Рук. ер.	Мкртчян		
Техник	Рахимова		

3.407.9-133.2 52.000

Полотно ворот ПТ-5, ПТ-6.

Стадия	Лист	Листов
Р		1

АЗГИПРОНЕФТЕХИМ

Инв. № подл. 12721б-21 | Подпись и дата | Взам. инв. №

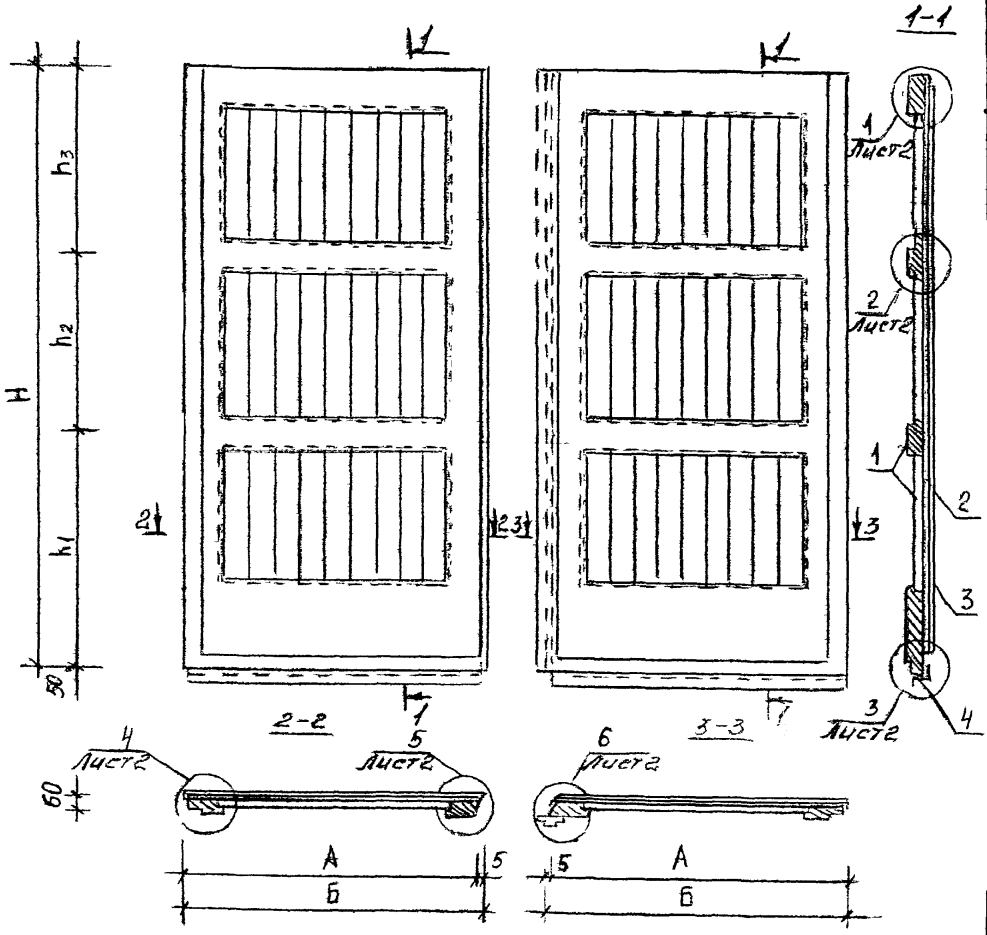

Обозначение	Марка		Размеры мм					
	полотна ворот	створки полотен	А	Б	Н	h_1	h_2	h_3
3.407.9-133.2 — 52000	ПТ-5	ПТЛ-5	1260	1265	2524	994	730	800
-01		ПТП-5	1260	1265	2524	994	730	800
-02	ПТ-6	ПТЛ-6	1260	1265	3024	1204	950	870
-03		ПТП-6	1260	1265	3024	1204	950	870

Нач. отд.	Сеидов	
Нач. отд.	Акопян	
Рук. гр.	Мкртчян	
Инженер	Бериков	

3.407.9-133.2 52 000 СБ

Полотно ворот ПТ-5, ПТ-6 Сборочный чертеж

Стадия	Масса	Масштаб
Р		
Лист 1	Листов 2	

АЗГИПРОНЕФТЕХИМ

Инв. № подл. | Подпись и дата | Взам. инв. №

22-01-22

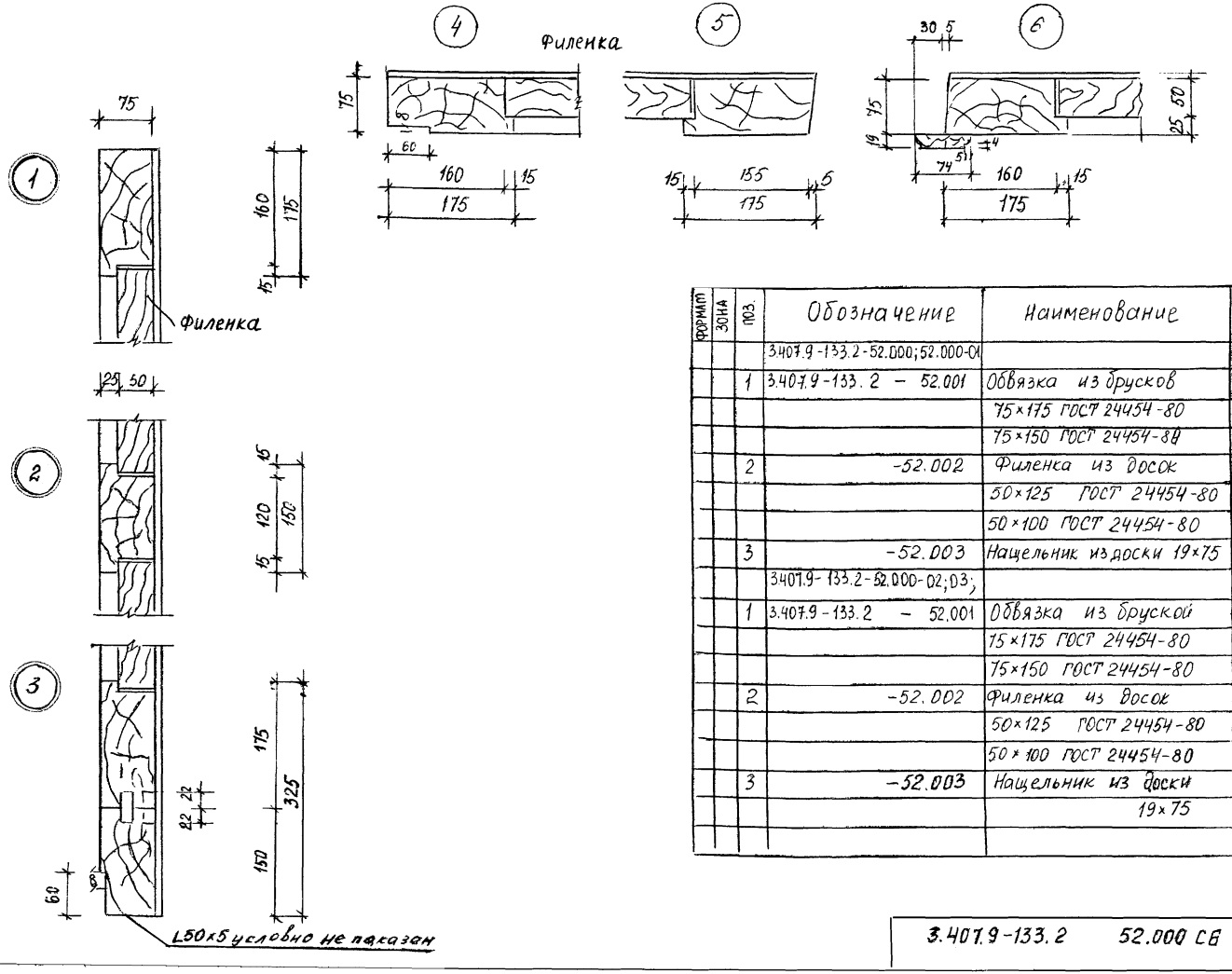

ФОРМАТ	ЗОНА	ПОЗ.	Обозначение	Наименование	Кол.	Примеч.
			3.407.9-133.2-52.000;52.000-01			ПТ-5
		1	3.407.9-133.2 – 52.001	Обвязка из брусков		
				75×175 ГОСТ 24454-80	м³	0,184
				75×150 ГОСТ 24454-80	м³	0,074
		2	-52.002	Филенка из досок		
				50×125 ГОСТ 24454-80	м³	0,044
				50×100 ГОСТ 24454-80	м³	0,127
		3	-52.003	Нащельник из доски 19×75	м³	0,004
			3.407.9-133.2-52.000-02;03;			ПТ-6
		1	3.407.9-133.2 – 52.001	Обвязка из бруской		
				75×175 ГОСТ 24454-80	м³	0,212
				75×150 ГОСТ 24454-80	м³	0,074
		2	-52.002	Филенка из досок		
				50×125 ГОСТ 24454-80	м³	0,053
				50×100 ГОСТ 24454-80	м³	0,155
		3	-52.003	Нащельник из доски		
				19×75	м³	0,004

3.407.9-133.2 52.000 СБ

Лист 2

Инв. № подл. | Подпись и дата | Взам. инв. №

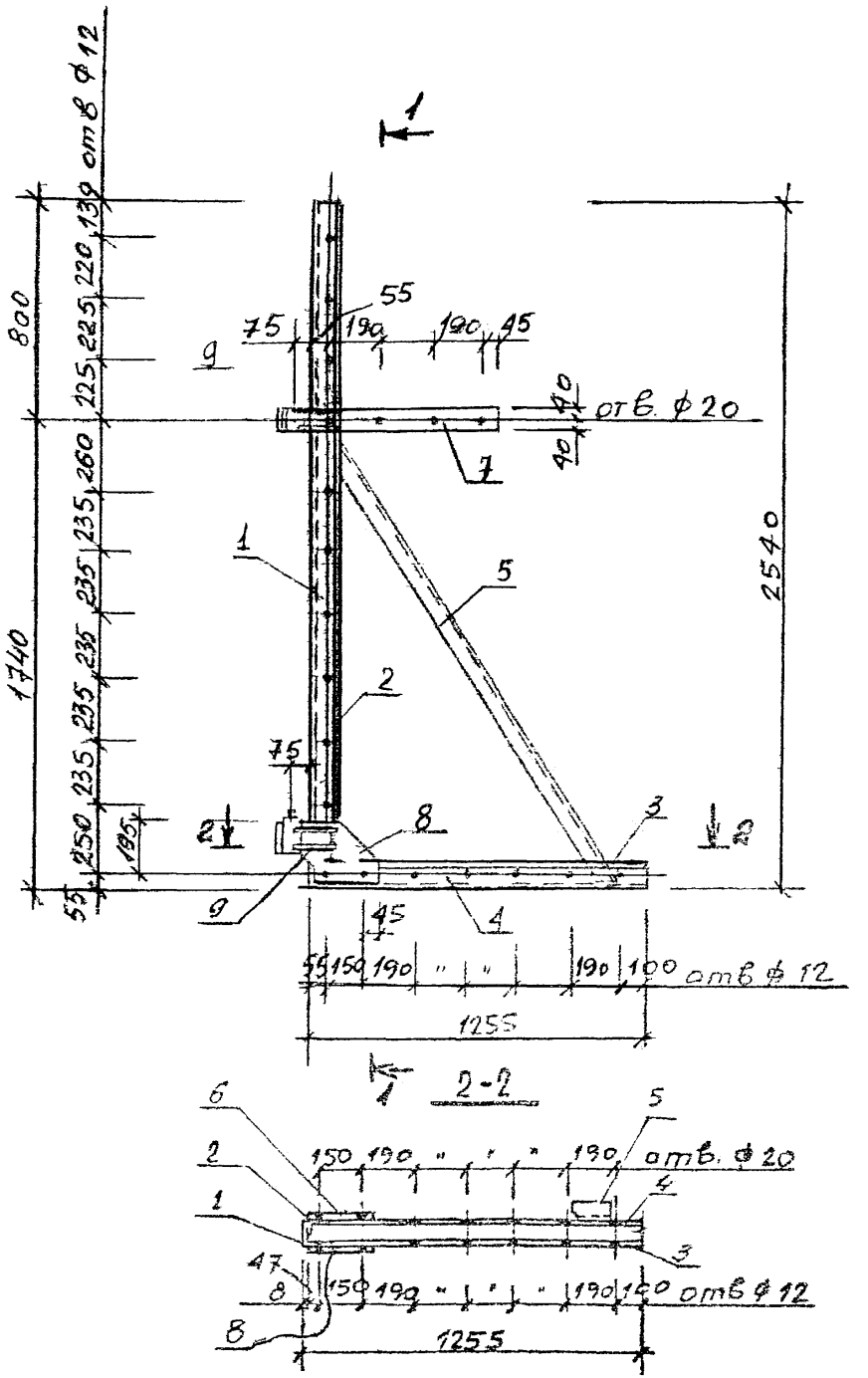

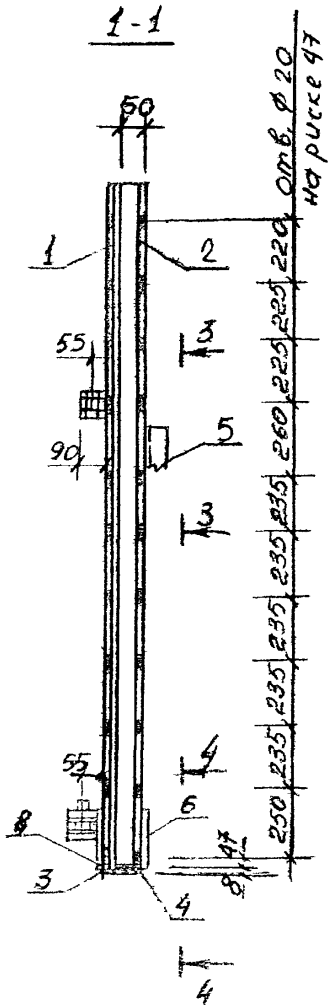

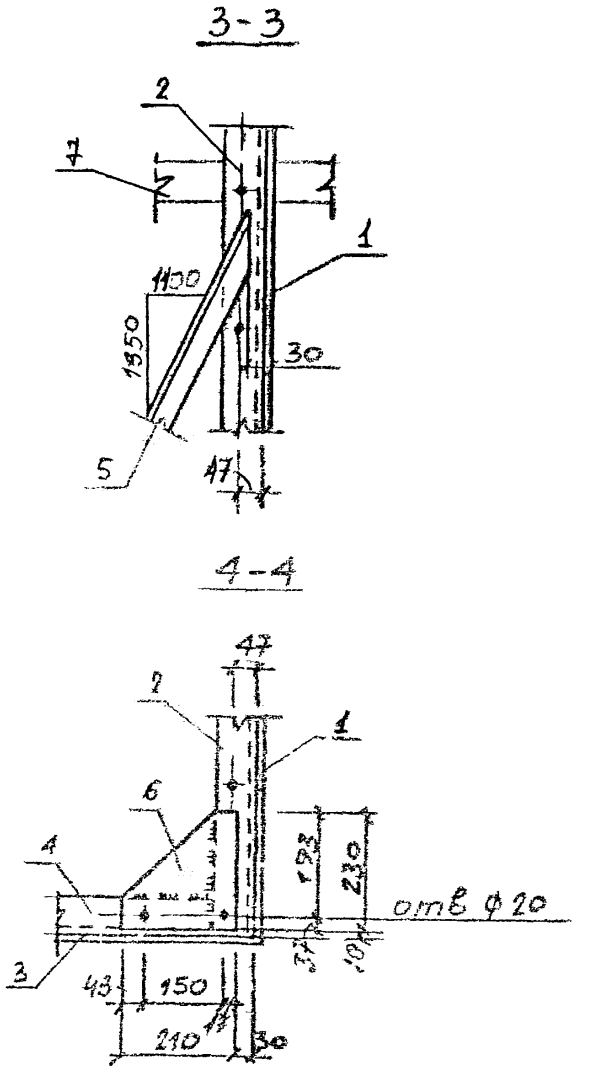

				3.407.9-133.2		53.000
				Каркас полотна КВТ-5л КВТ-5п	СТАДИЯ	МАССА	МАСШТАБ
НАЧ.ОТД.	СЕЙДОВ		05.2.80		Р		
НАЧ.ОТД.	АКОПЯН				ЛИСТ 1	ЛИСТОВ 2	
РУК.ГР.	МКРТЧЯН		4/XI		АЗГИПРОНЕФТЕХИМ		
Инж.	Максутова						

Инв. № подл. | Подпись и дата | Взам. инв. №

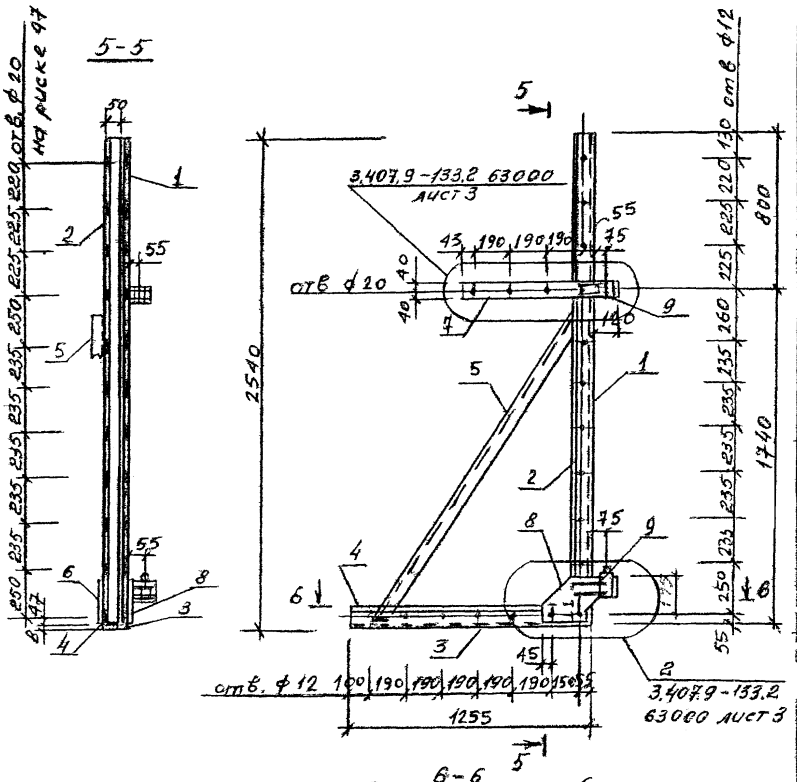

Формат	Зона	Поз.	Обозначение	Наименование	Кол	Примеч
			3.407.9-133. 2 – 53.000	КВТ-5л		
		1	3.407.9-133. 2 – 53.001	L 75×8 ГОСТ 8509-72* ℓ=2540	1	23,0 кг
		2	53.002	L 75×50×8 ГОСТ 8510-72* ℓ=2532	1	18,8 кг
		3	53.003	L 75×8 ГОСТ 8509-72* ℓ=1178	1	10,6 кг
		4	53.004	L 75×50×8 ГОСТ 8510-72* ℓ=1170	1	8,7 кг
		5	53.005	L 50×5 ГОСТ 8509-72* ℓ=1980	1	7,5 кг
		6	53.006	-210×10 ℓ=230	1	3,8 кг
		7	53.007	-80×10 ГОСТ 103-76 ℓ=810	1	5,1 кг
		8	53.008	-230×10 ℓ=390	1	7,0 кг
		9	53.009	-75×10 ГОСТ 103-76 ℓ=125	4	2,9 кг
		10	11.200	Верхний навес Н-1	1	4,08 кг
		11	11.300	Нижний навес Н-А	1	3,46 кг
			3.407.9-133. 2 – 53.000-01	КВТ-5л		
		1	3.407.9-133.2 – 53.001	L 75×8 ГОСТ 8509-72* ℓ=2540	1	23,0 кг
		2	53.002	L 75×50×8 ℓ=2532	1	18,8 кг
		3	53.003	L 75×8 ГОСТ 8509-72* ℓ=1178	1	10,6 кг
		4	53.004	L 75×50×8 ℓ=1170	1	8,7 кг
		5	53.005	L 50×5 ГОСТ 8509-72* ℓ=1980	1	7,5 кг
		6	53.006	-210×10 ℓ=230	1	3,8 кг
		7	53.007	-80×10 ГОСТ 103-76 ℓ=810	1	5,1 кг
		8	53.008	-230×10 ℓ=390	1	7,0 кг
		9	53.009	-75×10 ГОСТ 103-76 ℓ=125	4	2,9 кг
		10	11.200	Верхний навес Н-1	1	4,08 кг
		11	11.300	Нижний навес Н-А	1	3,46 кг

Обозначение	Марка	Масса кг	Примеч
3.407.9-133. 2 – 53.000	КВТ-5л	94,9	
Ф4 01	КВТ-5л	94,9	

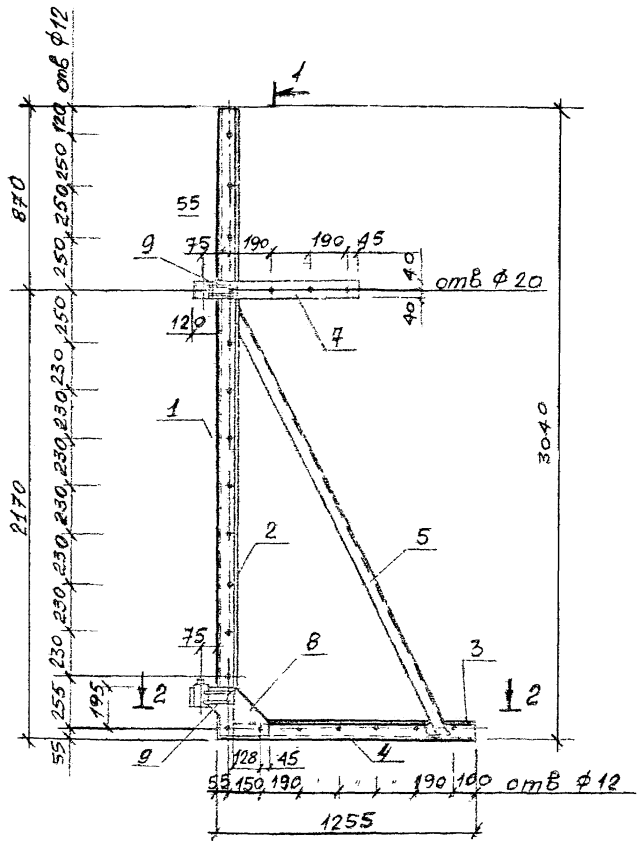

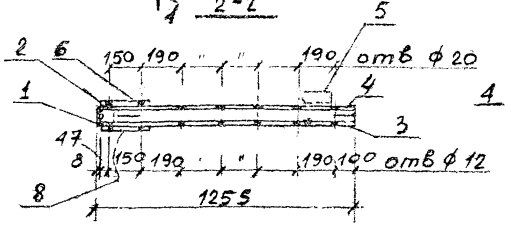

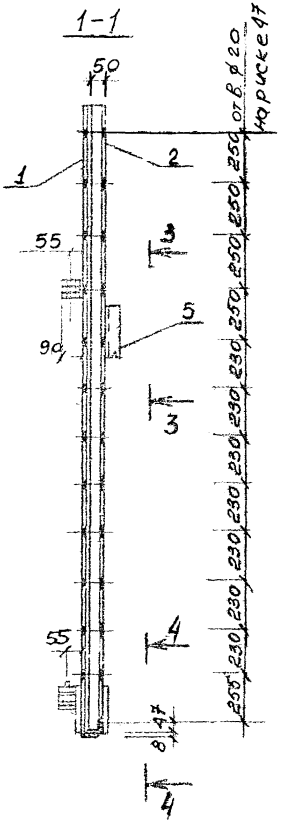

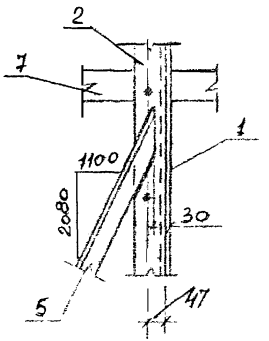

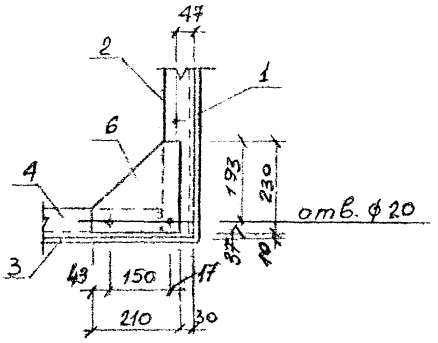

				3.407 9-133.		65.000
				Каркас полотна КВТ-6л ; КВТ-6п	стадия	масса	масштаб
					Р		
нач отд	Сенцов				лист 1	листов 3	
нач отд	Акопян				АЗГИПРОНЕФТЕХИМ		
рук гр	Мкртчян						
Инж	Макаутова						

Инв. № подл. | Подпись и дата | Взам. инв. №

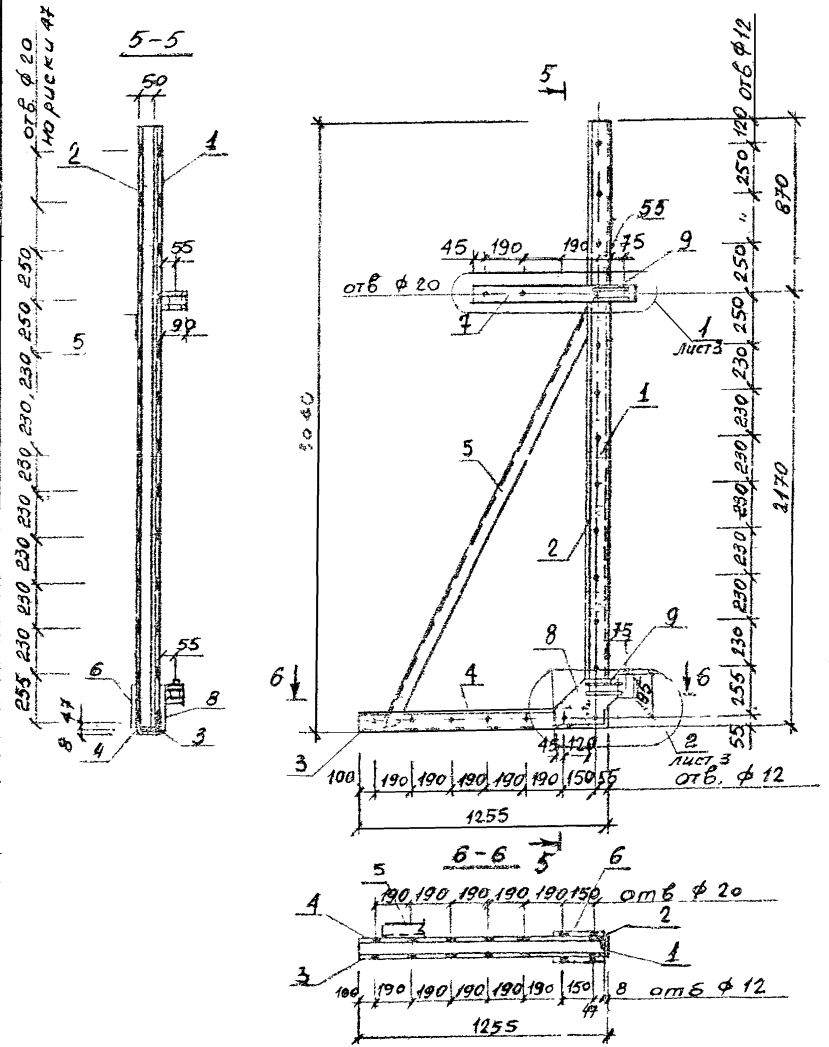

Формат	Зона	Поз	Обозначение	Наименование	Кол.	Примеч.
			3.407.9-133.2 — 63.000	КВТ-6л		
		1	3.407.9-133.2 — 63.001	L75×8 ГОСТ 8509-72* ℓ=3040	1	27,4 кг
		2	63.002	L75×80×8 ℓ=3032	1	22,5 кг
		3	63.003	L75×8 ГОСТ 8509-72* ℓ=1178	1	10,6 кг
		4	63.004	L75×50×8 ℓ=1170	1	8,7 кг
		5	63.005	L 50×5 ГОСТ 8509-72* ℓ=2350	1	8,9 кг
		6	63.006	-210×10 ℓ=230	1	3,8 кг
		7	63.007	-80×10 ГОСТ 103-76 ℓ=810	1	5,1 кг
		8	63.008	-230×10 ℓ=390	1	7,0 кг
		9	63.009	-75×10 ГОСТ 103-76 ℓ=125	4	2,9 кг
		10	11.200	Верхний навес Н-1	1	4,08 кг
		11	11.300	Нижний навес Н-4	1	3,46 кг
			3.407.9-133.2 — 63.000-01	КВТ-6л		
		1	3.407.9-133.2 — 63.001	L75×8 ГОСТ 8509-72* ℓ=3040	1	27,4 кг
		2	63.002	L75×50×8 ℓ=3032	1	22,5 кг
		3	63.003	L75×8 ГОСТ 8509-72* ℓ=1178	1	10,6 кг
		4	63.004	L75×50×8 ℓ=1170	1	8,7 кг
		5	63.005	L50×5 ГОСТ 8509-72* ℓ=2350	1	8,9 кг
		6	63.006	-210×10 ℓ=230	1	3,8 кг
		7	63.007	-80×10 ГОСТ 103-76 ℓ=810	1	5,1 кг
		8	63.008	-230×10 ℓ=390	1	7,0 кг
		9	63.009	-75×10 ГОСТ 103-76 ℓ=125	4	2,9 кг
		10	11.200	Верхний навес Н-1	1	4,08 кг
		11	11.300	Нижний навес Н-4	1	3,46 кг

Обозначение	Марка	Масса кг	Примеч.
3.407.9-133.2 — 63.000	КВТ-6л	104,4	
01	КВТ-6л	104,4	

Инв. № подл. | Подпись и дата | Взам. инв. №

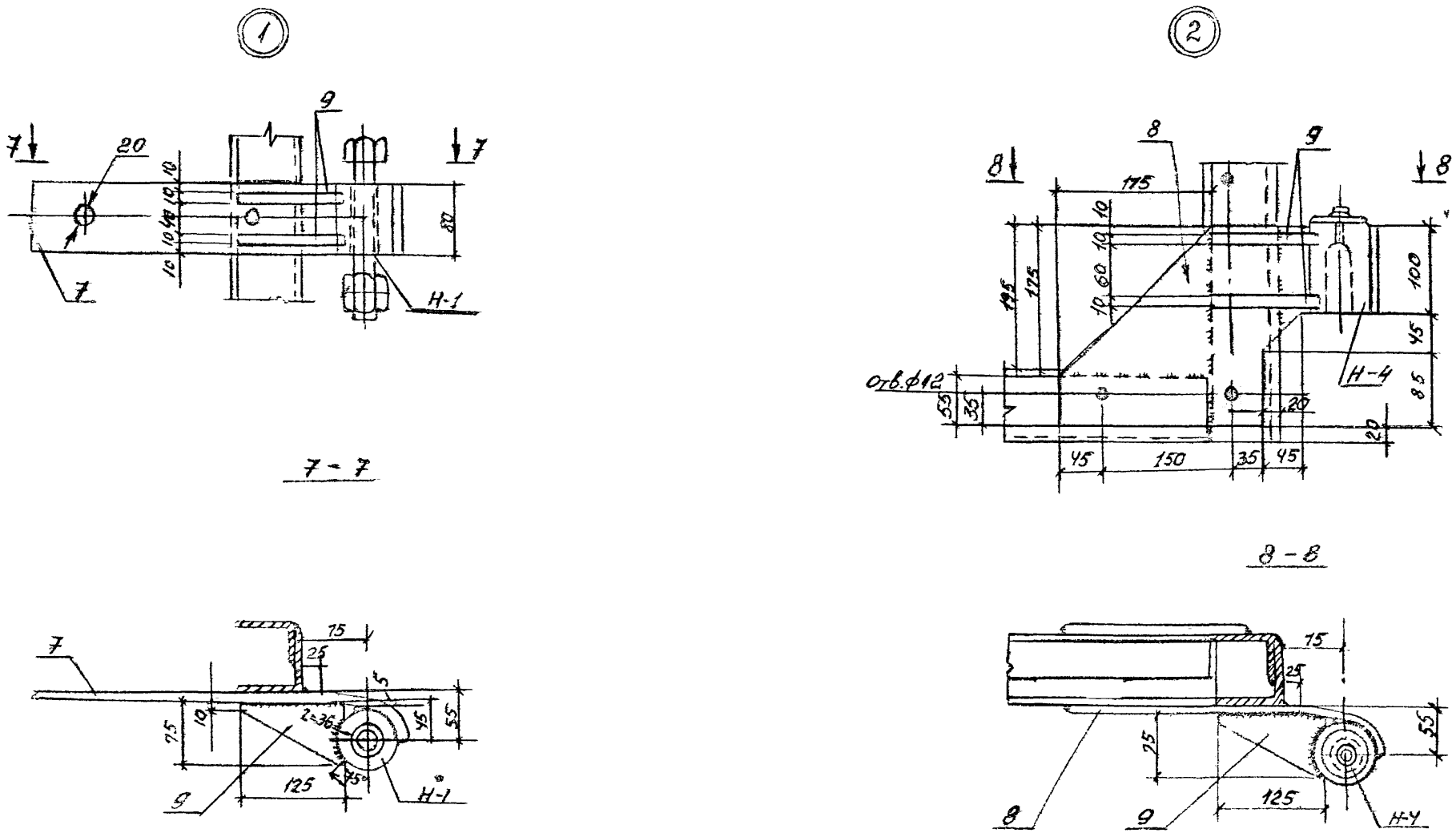

3.407.9 - 133,2	63.000	Лист 3

Инв. № подл.	Подпись и дата	Взам. инв. №
127216-28		

Н-1

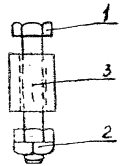

Дет. поз
М 1:2

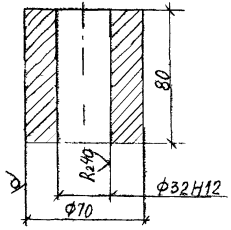

формат	зона	поз	Обозначение	Наименование	Колич.	примеч.
				Н-1		
		1		Болт М30×180 ГОСТ 7805-70*	1	1,24кг
		2	ГОСТ 5927-70*	Гайка М30 ГОСТ 5927-70*	2	0,44кг
		3	3.407.9-133.2 – 11201	Круг В70 ГОСТ 2500-71* / ст 3 ГОСТ 535-70 L=80	1	2,40 кг

3 407.9 – 133.2 11200

Детали верхнего навеса ворот Н-1

Нач отд	Сеидов		
Рук. гр.	Мертчян		
Техник	Рахимов		

Стадия	Масса	Масштаб
Р		1:5
Лист	Листов	

АЗГИПРОНЕФТЕХИМ

Инв № подл. | Подпись и дата | Взам инв №

1272/15-28

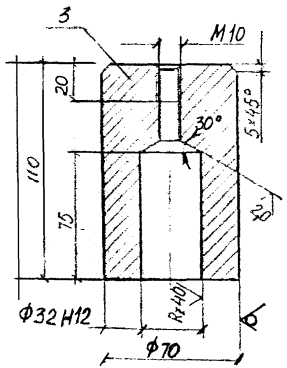

Н-2 (Н-3 - зеркально)

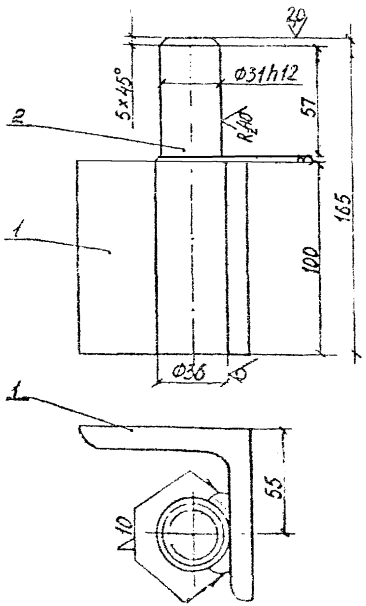

Н-2; Н-3; Н-4

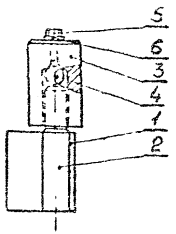

Форма	Зона	Поз	Обозначение	Наименование	Кол.	Примеч
				Н-2; Н-3		
		1	3.407.9 - 133.2 - 11301	L100×12 ГОСТ 8509-72* ℓ=100		
				Ст 3 сп ГОСТ 535-79*	1	1,80
		2	11302	Круг В-36 ГОСТ 2590-71* / Ст 3 ГОСТ 535-79* ℓ=165	1	1,32
		3	3.407.9 - 133.2 - 11303	Круг В-70 ГОСТ 2590-71* / 20-1-8 ГОСТ 1050-74* ℓ=110	1	3,32
		4		Б VI 30,16 3мм ГОСТ 3722-60		
				сталь подшипников ГОСТ 801-78	1	0,11
		5		Болт М 10×20 ГОСТ 7798-70*	1	0,02
		6		Шайба 10 ГОСТ 11371-78	1	0,01

Примечания

1. Неуказанную обработку деталей произвести по R=80
2. Марка Н-4 вводятся в состав марки каркаса полотен ворот, марки Н-2 и Н-3 вводятся в состав марки рамы проема ворот.

			3.407.9-133.2 11300			
Нач.отд.	Сеидов		Детали нижнего навеса ворот Н-2; Н-3; Н-4.	Стадия	Масса	Масштаб
Рук.гр.	Мкртчян			Р		1:5
Технич.	Рахимов			Лист	Листов 1	
				АЗГИПРОНЕФТЕХИМ		

Инв.№ подл. | Подпись и дата | Взам. инв.№

127216-30

Рис 1 — 6 - для РВТ-1 и РВТ-2; 10 - для РВТ-3 и РВТ-4

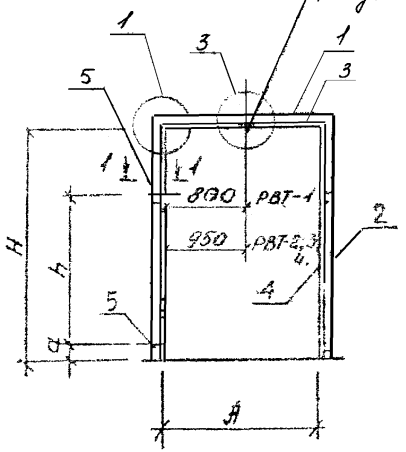

Рис. 2 — 6 - для РВТ-5; 10 - для РВТ-6

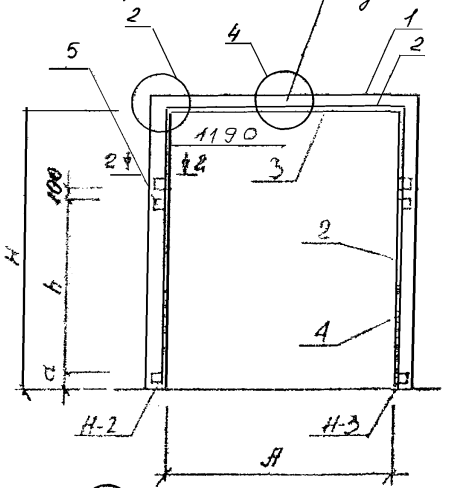

Обозначение		Марка рамы	Рис.	Размеры A	H	h	a	Масса кг
3407.9-133	11.000	РВТ-1	1	1740	2580	1520	195	139,3
	11000-01	РВТ-2	1	2040	2580	1520	195	143,5
	11000-02	РВТ-3	1	2040	3080	1950	195	230,5
	11000-03	РВТ-4	1	2040	3380	2250	195	241,7
	11.000-04	РВТ-5	2	2540	2580	1555	170	213,4
	11.000-05	РВТ-6	2	2540	3080	1985	170	244,8

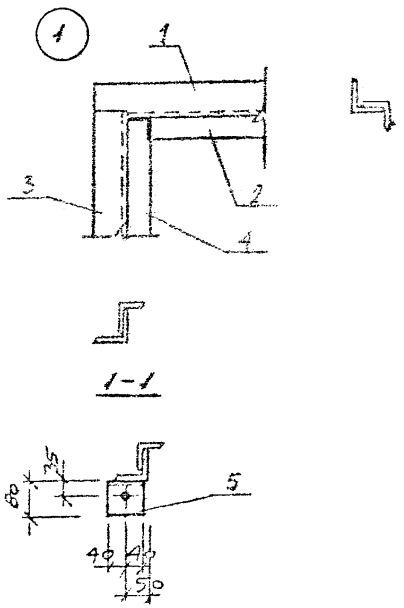

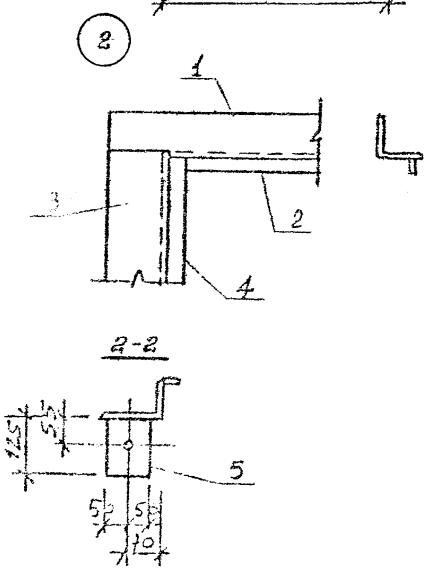

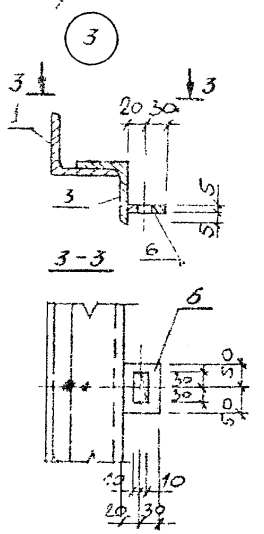

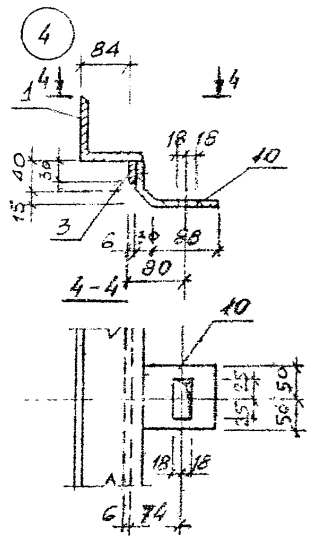

Нач. отд.	Сердов		
Нач. отд.	Акопян		
Рук. гр.	Мартчян		
Инж.	Макогонова		

3.407.9-133.2 11.000СБ

Рама проема

Сборочный чертеж

Стадия	Масса	Масштаб
Р		
Лист 1	Листов 2	

АЗГИПРОНЕФТЕХИМ

Инв. № подл. | Подпись и дата | Взам. инв. №

12126-16-3

Формат	Зона	Поз	Обозначение	Наименование	Кол. (шт.)	Примеч.
			3.407.9-133.2 - 11.000	РВТ-1		
		1	3.407.9-133.2 - 11.010	L 75×9 Гост 8509-72* ℓ=1890	1	19,1 кг
		2	11.011	L 75×9 -"- ℓ=2595	2	52,4 кг
		3	11.012	L 50×5 -"- ℓ=1656	1	6,24 кг
		4	11.013	L 50×5 -"- ℓ=2578	2	19,4 кг
		5	11.014	L 125×80×10 Гост 8510-72* ℓ=80	4	4,96 кг
		6	11.015	-50×5 Гост 103-76 ℓ=100	1	0,19 кг
		7	11.100	Анкер А-1	10	37,0 кг
			3.407.9-133.2 - 11.000-01	РВТ-2		
		1	3.407.9-133.2 - 11.016	L 75×9 Гост 8509-72* ℓ=2190	1	22,1 кг
		2	11.011	L 75×9 Гост -"- ℓ=2595	2	52,4 кг
		3	11.017	L 50×5 -"- ℓ=1966	1	7,4 кг
		4	11.013	L 50×5 -"- ℓ=2578	2	19,4 кг
		5	11.014	L 125×80×10 Гост 8510-72* ℓ=80	4	4,96 кг
		6	11.015	-50×5 ℓ=100	1	0,19 кг
		7	11.100	Анкер А-1	10	37,0 кг
			3.407.9-133.2 - 11.000-02	РВТ-3		
		1	3.407.9-133.2 - 11.018	L 125×80×10 Гост 8510-72* ℓ=2290	1	35,5 кг
		2	11.019	L 125×80×10 ℓ=3095	2	96,0 кг
		3	11.017	L 50×5 Гост 8509-72* ℓ=1966	1	7,4 кг
		4	11.020	L 50×5 -"- ℓ=3078	2	23,2 кг
		5	11.014	L 125×80×10 Гост 8510-72* ℓ=80	4	4,96 кг
		10	11.021	-100×8 Гост 103-76 ℓ=160	1	1,00 кг
		7	11.100-01	Анкер А-2	12	62,40 кг
			3.407.9-133.2 - 11.000-03	РВТ-4		
		1	3.407.9-133.2 - 11.018	L 125×80×10 ℓ=2290	1	35,5 кг
		2	11.022	L 125×80×10 ℓ=3395	2	105,0 кг
		3	11.017	L 50×5 Гост 8509-72* ℓ=1966	1	7,40 кг
		4	11.023	L 50×5 -"- ℓ=3378	2	25,4 кг
		5	11.014	L 125×80×10 ℓ=80	4	4,96 кг
		10	11.021	-100×8 Гост 103-76 ℓ=160	1	1,00 кг
		7	11.100-01	Анкер А-2	12	62,40 кг

Формат	Зона	Поз	Обозначение	Наименование	Кол. (шт.)	Примеч.
			3.407.9-133.2 - 11.000-0	РВТ-5		
		1	3.407.9-133.2 11.024	L 100×10 Гост 8509-72* ℓ=2820	1	42,5 кг
		2	11.025	L 140×90×10 Гост 8510-72* ℓ=2595	2	90,0 кг
		3	11.026	-30×6 Гост 103-76 ℓ=2476	1	3,50 кг
		4	11.028	-30×6 -"- ℓ=2578	2	7,30 кг
		5	11.029	L 125×10 Гост 8509-72* ℓ=100	4	7,64 кг
		6	11.015	-50×5 -"- ℓ=100	1	0,19 кг
		7	11.300	Навес Н-2	1	3,12 кг
		8	11.300	Навес Н-3	1	3,12 кг
		9	11.100-02	Анкер А-3	10	56,00 кг
			3.407.9-133.2 - 11.000-05	РВТ-6		
		1	3.407.9-133.2 - 11.024	L 100×10 Гост 8509-72* ℓ=2820	1	42,5 кг
		2	11.027	L 140×90×10 Гост 8510-72* ℓ=3095	2	108,0 кг
		3	11.026	-30×6 Гост 103-76 ℓ=2476	1	3,50 кг
		4	11.030	-30×6 -"- ℓ=3078	2	8,70 кг
		5	11.029	L 125×10 Гост 8509-72* ℓ=100	4	7,64 кг
		10	11.021	-100×8 Гост 103-76 ℓ=160	1	1,00 кг
		7	11.300	Навес Н-2	1	3,12 кг
		8	11.300	Навес Н-3	1	3,12 кг
		9	11.100-02	Анкер А-3	12	67,20 кг

Инв. № подл. | Подп. и дата | Взам. инв. №

127216-32

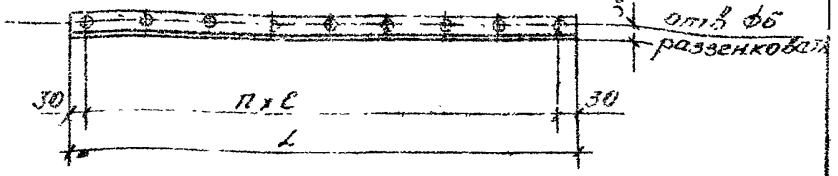

Обозначение	Марка	L мм	n	ℓ мм	Масса кг
3.407.9-133.2 — 12010	У-1	850	10	80	3,5
-01	У-2	1010	10	95	3,8
-02	У-3	1250	12	100	4,8

Формат	Зона	Поз.	Обозначение	Наименование	Кол	Прим
		1	3.407.9-133.2 — 12010	L50×5 ГОСТ 8509-72* ℓ=850; У-1	1	3,3
		2	-01	L50×5 ГОСТ 8509-72* ℓ=1010; У-2	1	3,8
		3	-02	L50×5 ГОСТ 8509-72* ℓ=1250, У-3	1	4,8

Нач. отд.	Сеидов		
Нач. отд.	Акопян		
Рук. гр.	Мкртчян		
Техник	Рахимова	Рахим	

3.407.9-133.2 12.010

Уголок полотна У-1; У-2; У-3.

Стадия	Масса	Масштаб
Р		
Лист	Листов 1	

АЗГИПРОНЕФТЕХИМ

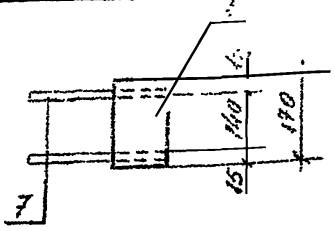

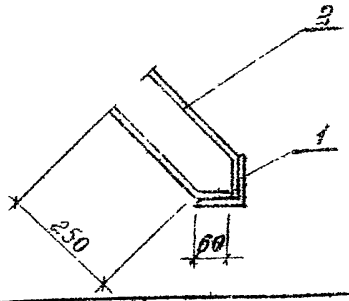

Формат	Зона	Поз.	Обозначение	Наименование	Кол	Прим.
			3.407.9-133.2 — 11100	А-1		
		1	3.407.9-133.2 — 11101	L75×9 ГОСТ 8509-72* ℓ=170	1	1,70
		2	11102	Ф16 А-II ГОСТ 5781-75 ℓ=310	4	2,0
			3.407.9-133.2 — 11.000	А-2		
		1	11103	L125×10 ГОСТ 8509-72* ℓ=170	1	3,2
		2	11102	Ф16 А-II ГОСТ 5781-75 ℓ=310	4	2,0
			3.407.9-133.2 — 11.000-02	А-3		
		1	11104	L140×10 ГОСТ 8509-72* ℓ=170	1	3,6
		2	11102	Ф16 А-II ГОСТ 5781-75 ℓ=310	4	2,0

Нач. отд.	Сеидов		
Нач. отд.	Акопян		
Рук. гр.	Мкртчян		
Техник	Рахимова	Рахим	

3.407.9-133.2 11.100

Закладные анкера А-1, А-2, А-3

Стадия	Масса	Масштаб
Р		
Лист	Листов 1	

АЗГИПРОНЕФТЕХИМ

Инв. № подл. | Подпись и дата | Взам. инв. №

Обозначение	Марка	Рис	Масса, кг
3,407.9-133, 2 – 10200	ШН	1	3,0
01	ШВ	2	2,9

Рис 1

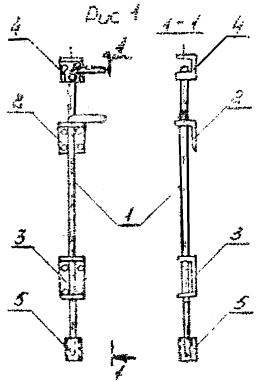

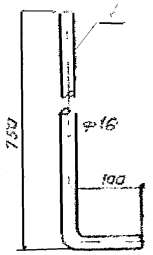

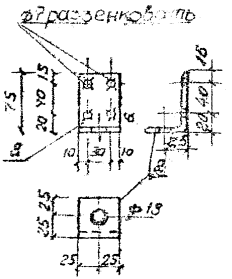

Рис 2

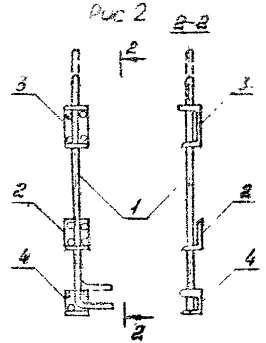

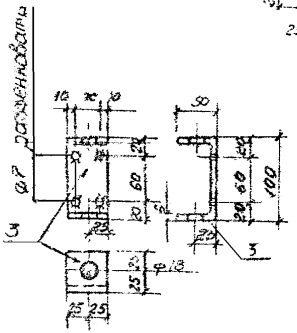

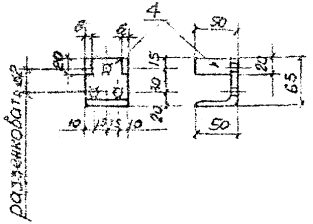

	Обозначение	Наименование	Кол	Прим
	3.407.9-133.2 – 10200	ШН		
1	3.407.9-133.2 – 10201	ф16 AI ГОСТ 5781-75 ℓ=850	1	1,34
2	10202	-50×6 ГОСТ 103-76 ℓ=125	1	0,30
3	10203	-50×6 ГОСТ 103-76 ℓ=200	1	0,47
4	10204	-115×6 ГОСТ 103-76 ℓ=150	1	0,81
5	10205	труба 20 ГОСТ 3262-75 ℓ=60	1	0,12
	3.407.9-133.2-10200-01	ШВ		
1	3.407.9-133.2 – 10201	ф16 AI ГОСТ 5781-75 ℓ=850	1	1,34
2	10202	-50×6 ГОСТ 103-76 ℓ=125	1	0,30
3	10203	-50×6 ГОСТ 103-76 ℓ=200	1	0,47
4	10204	-115×6 ГОСТ 103-76 ℓ=150	1	0,81

Нач. отд.	Сендов		ф 12.90
Нач. отд.	Акопян		
Рук. гр.	Мкртчян		
Чертеж	Ахмедова		

3.407.9-133.2 10200

Шпингалет нижний ШН
Шпингалет верхний ШВ

Стадия	Масса	Масштаб
Р		
Лист	Листов 1	

АЗГИПРОНЕФТЕХИМ

Инв. № подл. | Подпись и дата | Взам. инв. №

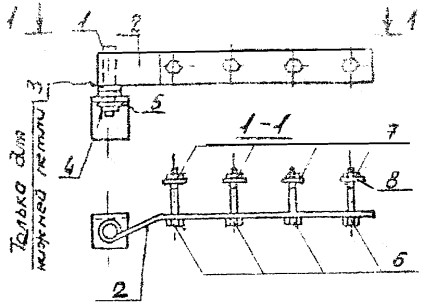

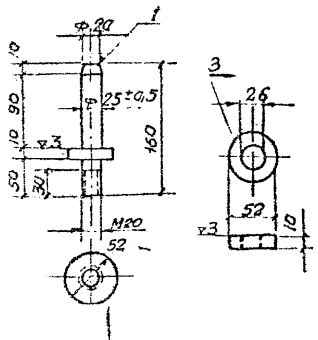

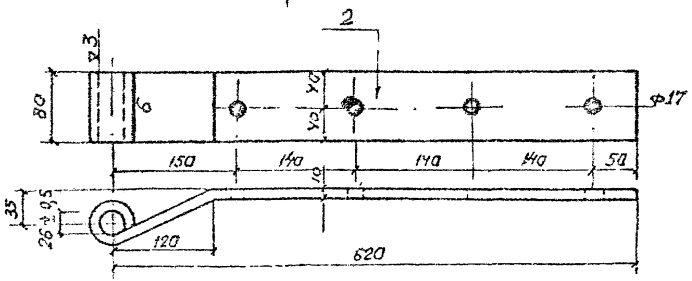

Форм.	Зона	Поз	Обозначение	Наименование	Кол.	Прим.
			3.407.9-133.2 – 10100	ПП		
				Детали		
		1	3.407.9-133.2 – 10101	круг В52 ГОСТ 2590-71* ℓ=160	1	2,68
		2	10102	-80×10 ГОСТ 103-76 ℓ=720	1	4,52
		3	10103	Шайба ф26	1	0,50
		4	ГОСТ 5915-70*	Гайка М20	1	0,07
		5	ГОСТ 11371-78	Шайба 20	1	0,02
		6	ГОСТ 7798-70*	Болт М16×110	4	0,84
		7	ГОСТ 5915-70*	Гайка М16	4	0,16
		8	ГОСТ 6958-78	Шайба 16	4	0,20

				3.407.9-133.2		10100	
				Петля подгибная ПП	Стадия	Масса	Масштаб
					Р	9,0	
Нач. отд.	Сендон		05.12.80		Лист	Листов 1	
Нач. отд.	Акопян						
Рук. гр.	Мкртчян						
Чертеж	Ахмедова				АЗГИПРОНЕФТЕХИМ		

Инв. № подл. | Подпись и дата | Взам. инв. №
137216-34

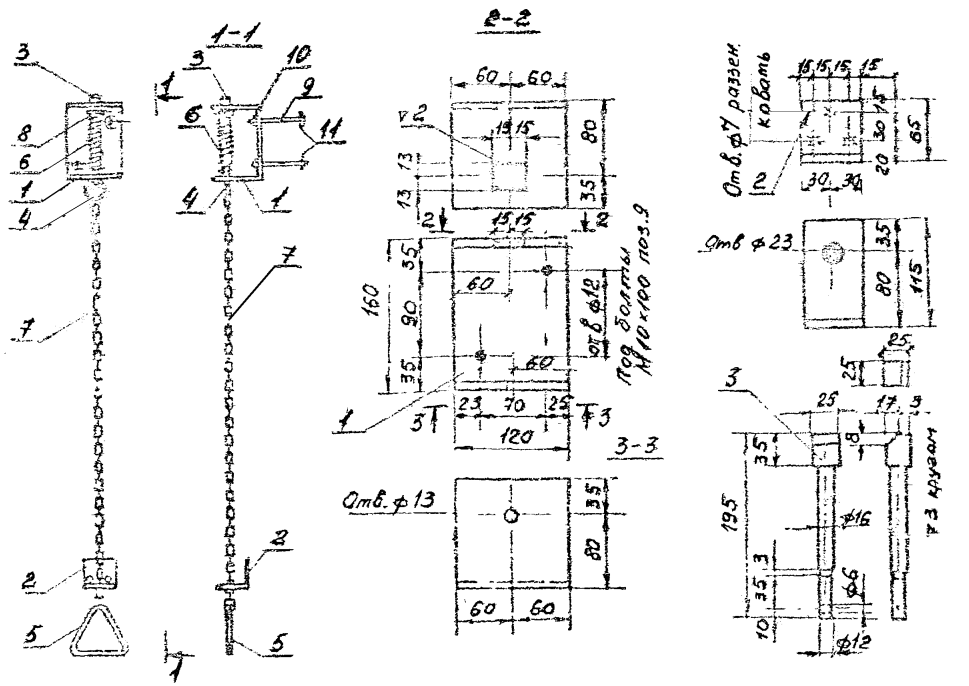

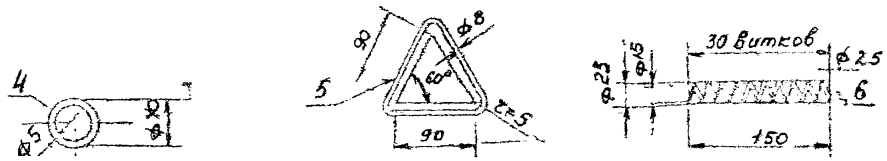

Формат	Зона	Поз.	Обозначение	Наименование	Кол	Прим.
			3.407.9 – 133.2 – 30.300	ЗП		
		1	3.407.9-133.2 -30.301	-120×8 ГОСТ 103-76 ℓ=390	1	2,94
		2	30.302	-60×6 ГОСТ 103-76 ℓ=180	1	0,51
		3	30.303	квадрат В25 ГОСТ 2591-71 ℓ=195	1	0,96
		4	30.304	круг В5 ГОСТ 2590-71* ℓ=110	1	0,02
		5	30.305	круг В8 ГОСТ 2590-71* ℓ=300	1	0,12
		6	30.306	Проволока III-2,5		
				ГОСТ 9389-75 ℓ=2000	1	0,08
		7	30307	Цепь ℓ=1500	1	0,45
		8	ГОСТ 11371-78	Шайба 16	1	0,02
		9	ГОСТ 7798-70*	Болт М10×100	2	0,14
		10	ГОСТ 5915-70*	Гайка М10	2	0,02
		11	ГОСТ 6958-78	Шайба 10	2	0,02

				3.407.9 – 133.2	30300	
				Защелка пружинная ЗП	Стадия: Р	Масса: 5,28	Масштаб
Нач. отд.	Сеидов				Лист	Листов 1
Нач. отд.	Акопян				АЗГИПРОЧЕФТЕХИМ	
Рук. гр.	Мартиян					
Техник	Рахимова					

Инв. № подл. | Подпись и дата | Взам. инв. №

12.12.16-5

gost.e-ecolog.ru