А.О. ВНИПИ
ТЯЖПРОМЭЛЕКТРОПРОЕКТ
им. Ф.Б. ЯКУБОВСКОГО

ШИФР А37-95

ПРОКЛАДКА РАСПРЕДЕЛИТЕЛЬНЫХ ШИНОПРОВОДОВ ШРА 4 ПЕРЕМЕННОГО ТОКА НА 250, 400 и 630А

МАТЕРИАЛЫ ДЛЯ ПРОЕКТИРОВАНИЯ И РАБОЧИЕ ЧЕРТЕЖИ

Технический директор института А.Г. Смирнов
Начальник отдела типового проектирования Н.И. Ивкин
Ответственный исполнитель М.А. Орлова

Введен в действие с 10.01.96г.
приказ № 1 от 4.01.96г.

gost.e-ecolog.ru

МОСКВА 1995

ОБОЗНАЧЕНИЕ	НАИМЕНОВАНИЕ	СТР.
А37-95	Содержание	2
А37-95-ОПЗ	Пояснительная записка	3,4
А37-95-02	Таблица выбора чертежей	5
А37-95-03	Номенклатура элементов шинопровода	6
А37-95-04	Ведомость потребности в оборудовании и материалах	7...9
А37-95-05ГЧ	Габаритные чертежи распределительных шинопроводов ШРА 4 на 250, 400, 630 А.	10...16
А37-95-06	Габаритный чертеж конструкций для крепления шинопровода	17
А37-95-07	Прокладка распределительных шинопроводов. Пример.	18,19
А37-95-08	Прокладка шинопровода по стене. Пример.	20
А37-95-09	Прокладка шинопровода по колоннам (крайний ряд). Пример.	21
А37-95-10	Прокладка шинопровода по колоннам (средний ряд). Пример.	22
А37-95-11	Ответвление от шинопровода к механизму. Пример.	23
А37-95-12	Подвод питания к шинопроводу. Пример.	24
А37-95-13	Зоны на прямых секциях шинопровода для установки конструкций крепления.	25
А37-95-14	Узел установки шинопровода на стене с расстоянием от стены 180 мм.	26
А37-95-15	Узел установки шинопровода на стене с расстоянием от стенн до 980 мм.	27
А37-95-16	Узел установки шинопровода на стене с расстоянием от стенн до 600 мм.	28
А37-95-17	Узел установки шинопровода на стене с расстоянием от стенн до 1500 мм.	29
А37-95-18	Узел установки шинопровода на стойках.	30
А37-95-19	Узел установки шинопровода под монолитным перекрытием.	31
А37-95-20	Узел установки шинопровода под перекрытием из пустотных плит.	32
А37-95-21	Узел установки шинопровода под перекрытием из сборных плит.	33
А37-95-22	Узел установки шинопровода на металлической колонне.	34
А37-95-23	Узел установки шинопровода (на 250, 400 а)на железобетонной колонне.	35
А37-95-24	Узел установки шинопровода (на 630А) на железобетонной колонне.	36
А37-95-25	Узел установки шинопровода на двухветвевой железобетонной колонне.	37
А37-95-26	Кронштейн с удлинителем.	38
А37-95-27	Кронштейн длиной 325...625 мм.	39
А37-95-28	Кронштейн длиной 725...1550 мм.	40
А37-95-29	Подвес для крепления шинопровода на 250, 400 А к перекрытию.	41
А37-95-30	Подвес для крепления шинопровода на 630 А к перекрытию.	42
А37-95-31	Подвес для крепления шинопровода на 250,400А к перекрытию из сборных плит.	43
А37-95-32	Подвес для крепления шинопровода на 630А к перекрытию из сборных плит.	44
А37-95-33	Кронштейн для крепления шинопровода к металлической колонне.	45
А37-95-34	Обхват для крепления шинопровода к железобетонной колонне.	46
А37-95-35	Обхват для крепления шинопровода к двухветвевой железобетонной колонне.	47
А37-95-36	Подвес.	48

Разраб.	Орлова	
Провер.	Орлова	
Гл. спец.		
Нач.отд.	Ивкин	
Н.контр.	Иванова	Ива. 1295

А37-95

Содержание

Стадия	Лист	Листов
Р		1

ВНИПИ ТЯЖПРОМЭЛЕКТРОПРОЕКТ ИМЕНИ Ф.Б.ЯКУБОВСКОГО МОСКВА

I. ИСХОДНЫЕ ДАННЫЕ

I.I. Альбом выполнен на основании:

- рабочих чертежей распределительного шинопровода ШРА4, разработанных ЦКБ НПО "Электромонтаж";
- технических условий ТУ36.I8.29.0I.I2.87 "Шинопроводы распределительные переменного тока на 250, 400 и 630 А";
- правил устройства электроустановок (ПУЭ, 6-ое издание).

2. СОДЕРЖАНИЕ

2.I. В альбоме приведены:

- номенклатура и габаритные чертежи шинопроводов;
- таблица выбора чертежей;
- ведомость потребности в оборудовании и материалах;
- примеры прокладки шинопроводов;
- чертежи узлов прокладки шинопроводов на стойках, на стене, на колоннах, под перекрытиями;
- чертежи изделий, изготовляемых в мастерских электромонтажных заготовок.

3. ОБЛАСТЬ ПРИМЕНЕНИЯ

3.I. Шинопроводы распределительные предназначены для выполнения распределительных электрических сетей переменного тока с глухозаземленной нейтралью напряжением до 660 В, частотой 50 и 60 Гц на промышленных предприятиях.

3.2. Вид климатического исполнения шинопровода – У (районы с умеренным климатом), категория размещения шинопроводов – 3 (закрытые вентилируемые помещения) по ГОСТ I5I50-69.

3.3. Степень защиты шинопровода от соприкосновения его с токоведущими частями и от проникновения воды – УР32 по ГОСТ I4254-80 (закрытый).

4. ОСНОВНЫЕ ПОЛОЖЕНИЯ

4.I. Шинопроводы изготовляются на токи 250, 400 и 630 А заводами НПО"Электромонтаж" .

4.2. Секции прямые и угловые выполнены в виде кожуха, состоящего из двух половин, в котором на изоляторах закреплены три фазовые и нулевая шины равного сечения.

Кожух на концах секций соединен с нулевой шиной.

На концах кожуха имеются монтажные окна, которые служат для доступа к контактному соединению при стыковке секций. Закрываются окна съемными крышками.

Для подключения ответвительных коробок в кожухе прямых трехметровых секций предусмотрены окна с автоматически закрывающимися шторками.

Вводные секции представляют собой прямую секцию, снабженную вводной коробкой. Вводная коробка может устанавливаться с обеих сторон секции. Вводные секции могут устанавливаться как на концах, так и в середине линии.

Разраб.	Орлова		А37-95-01ПЗ	
Провер.	Орлова			
Гл.спец.				
Нач.отд	Ивкин			Стадия Р / Лист 1 / Листов
			Пояснительная записка	ВНИИ ТЯЖПРОМЭЛЕКТР имени Ф.Б.Якубовс Москва
Н.контр.	Иванова	12.91		

Инв.№ подл. | Подп. и дата | Взам.инв.№

Ответвительные коробки состоят из стального сварного корпуса, закрываемого дверцей.

Крепление коробок на секциях осуществляется захватами, расположенными в передней части коробки, и двумя прижимами на противоположном конце.

Отключение и включение коробки осуществляется подвижным блоком включения, который соединяет токоведущие шины секций с блоком контактных стоек ответвительной коробки. Блок включения приводится в действие рукояткой провода.

Коробки рассчитаны на безопасную их установку и смену плавких вставок предохранителей без снятия напряжения с шинопровода.

В целях обеспечения безопасности обслуживания предусмотрено блокирующее устройство, связанное с разъединителем и дверцей. Принцип его действия таков, что при открытой крышке коробку нельзя включить, а при включенной коробе нельзя открыть крышку.

Прямые секции изготовляются длиной 3 м на 2 и 4 ответвления и 1м – без ответвлений.

4.3. Линии шинопровода собирают из отдельных секций, токоведущие шины которых соединяют между собой болтами.

4.4. Монтаж шинопровода ведется в соответствии с "Инструкцией по монтажу шинопроводов напряжением до 1000 В" ВСН 363-83 ММСС СССР.

4.5. Основными видами прокладки шинопровода являются: прокладка на напольных стойках, по стенам и колоннам здания (на кронштейнах).

4.6. Расстояние между конструкциями для крепления не должно превышать 4 м (в выпуске принято 3 м). В зоне вводной секции опорные конструкции должны устанавливаться с двух сторон от вводной коробки в непосредственной близости от нее. Расстояние от пола до шинопровода должно быть не менее 2,5 м.

4.7. Для заземления шинопровода кожух присоединяют к контуру заземления здания.

4.8. Заказ на распределительные шинопроводы направлять в ЦПКБ концерна "Электромонтаж" по адресу: 123308, Москва, Д-308, Проспект Маршала Жукова, 2.

Инв.№подл. | Подп. и дата | Взам.инв.№

Место установки	Номинальный ток шинопровода, А	Эскиз	Обозначение чертежа узла	Обозначение чертежа изделия
на стене (с расстоянием 180мм)	250, 400 630		3.407-95-15	—
на стене (с расстоянием до 800мм)	250, 400 630	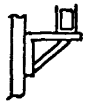	3.407-95-15	3.407-95-26
на стене (с расстоянием до 1500 мм)	250, 400 630		3.407-95-16 3.407-95-17	3.407-95-27 3.407-95-28
на стойках	250, 400 630		3.407-95-18	—
под монолитным перекрытием	250, 400	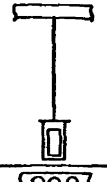	3.407-95-19	3.407-95-29
	630			3.407-95-30
под перекрытием из пустотных плит	250, 400	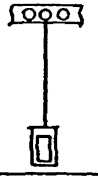	3.407-95-20	3.407-95-29
	630			3.407-95-30

Место установки	Номинальный ток шинопровода, А	Эскиз	Обозначение чертежа узла	Обозначение чертежа изделия
под перекрытием из сборных плит	250, 400	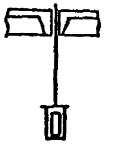	3.407-95-21	3.407-95-31
	630			3.407-95-32
на металлической колонне	250, 400 630	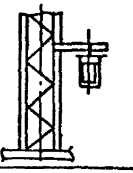	3.407-95-22	3.407-95-33 3.407-95-36
на железобетонной колонне	250, 400	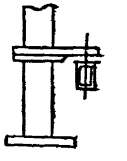	3.407-95-23	3.407-95-35 3.407-95-36
	630		3.407-95-24	
на двухветвевой железобетонной колонне	250, 400 630	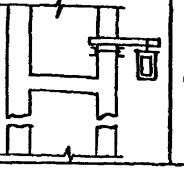	3.407-95-25	3.407-95-35 3.407-95-36

Разраб.	Орлова		3.407-95-02
Пров.	Орлова		
Гл.спец.			
Нач.отд.	Ивкин.		Таблица выбора чертежей
Н.контр.	Иванова	12.95	

Стадия Р | Лист 1 | Листов 1

ВНИПИ ТЯЖПРОМЭЛЕКТРОПРОЕКТ имени Ф.Б.ЯКУБОВСКОГО МОСКВА

Колировал Сергеева Формат А3

Наименование	Номинальный ток шинопровода 250А Тип	250А Масса, кг	400А Тип	400А Масса, кг	630А Тип	630А Масса, кг	Обозначение чертежа
Секция прямая 3000мм (на 4 ответвления)	У2022МУ3	30	У2042 МУ3	33	У2062МУ3	47	3.407-95-05 ГЧ.л.1
Секция прямая 3000мм (на 2 ответвления)	У2018МУ3	29	У2054 МУ3	32	У2074МУ3	47	3.407-95-05 ГЧ.л.2
Секция прямая 1000мм	У2020МУ3	11	У2040 МУ3	13	У2060МУ3	19	3.407-95-05 ГЧ.л.3
Секция угловая вертикальная вверх	У2023МУ3	11	У2043 МУ3	12	У2063МУ3	16	3.407-95-05 ГЧ.л.4
Секция угловая вертикальная вниз	У2024МУ3	11	У2044МУ3	12	У2064МУ3	16	
Секция угловая горизонтальная правая	У2025МУ3	11	У2045МУ3	12	У2065МУ3	16	3.407-95-05 ГЧ.л.5
Секция угловая горизонтальная левая	У2026МУ3	11	У2046 МУ3	12	У2066МУ3	17	
Секция вводная	У2030МУ3	18	У2056МУ3	12	У2076МУ3	38	3.407-95-05 ГЧ.л.6
Заглушка торцовая	У2028МУ3	1,6	У2028МУ3	1,6	У2070МУ3	2,1	

Наименование	Номинальный ток шинопровода 250А	400А	630А Тип коробки	Масса, кг	Обозначение чертежа
Коробка с предохранителем ПН2-100 на 100А	У2031 У3			8,8	3.407-95-05 ГЧ л.7
Коробка с разъединителем на 160А	У2032 У3			5,7	
Коробка с разъединителем на 250А	—	У2033У3		8,2	
Коробка с автоматом А3710 на 160А	У2034У3			18	
Коробка с автоматом А3720 на 250А	—	У2035У3		20,5	
Коробка с автоматом АЕ2050 на 100А	У2038У3			11,1	

Разраб.	Орлова			3.407-95-03	
Пров.	Орлова				
Гл.спец.					
Нач.отд.	Цвкин			Номенклатура элементов шинопровода	Стадия Р; Лист; Листов 1
Н.контр.	Иванова		12.95		ВНИПИ ТЯЖПРОМЭЛЕКТРОПРОЕКТ имени Ф.Б.Якубовского МОСКВА

Копировал Сергеева Формат А3

Инв.№подл. | Подп. и дата | Взам.инв.№

Наименование и техническая характеристика изделия, материала	Тип, марка	Ед. изм.	Количество на исполнение																				
			Л37-95-14	Л37-95-16								Л37-95-17											
				00	01	02	03	04	05	06	07	00	01	02	03	04	05	06	07	08	09	10	11
Кронштейн ТУ36.18.29.01-12-87	У2081МУ3	шт	1																				
Подвес ТУ36.18.29.01-12-87	У2080М1У3	шт		1	1	1	1					1	1	1	1	1	1						
Подвес ТУ36.18.29.01-12-87	У2080М2У3	шт						1	1	1	1							1	1	1	1	1	1
Швеллер ТУ36-2355-80	УСЭК53У3	м		0,63	0,73	0,83	0,93	0,63	0,73	0,83	0,93	1,83	2,0	2,1	2,2	4,0	4,3	1,83	2,0	2,1	2,2	4,0	4,3
Угольник ТУ36-2355-80	УСЭК59У1	шт										2	2	2	2	2	2	2	2	2	2	2	2
Полоса ТУ36-2355-80	УСЭК56У1	м		0,1	0,1	0,1	0,1	0,1	0,1	0,1	0,1	0,1	0,1	0,1	0,1	0,1	0,1	0,1	0,1	0,1	0,1	0,1	0,1
Шайба царапающая ТУ36-2355-80	УСЭК76У1	шт		5	5	5	5	5	5	5	5	11	11	11	11	11	11	11	11	11	11	11	11

Наименование и техническая характеристика изделия, материала	Тип, марка	Ед. изм.	Количество на исполнение																				
			Л37-95-15				Л37-95-18	Л37-95-19															
			00	01	02	03		00	01	02	03	04	05	06	07	03	09	10	11	12	13	14	15
Кронштейн ТУ36.18.29.01-12-87	У2081МУ3	шт	1	1	1	1																	
Стойка ТУ36.18.29.01-12-87	У2084МУ3	шт					1																
Подвес ТУ36.18.29.01-12-87	У2080М1У3	шт						1	1	1	1	1	1	1	1								
Подвес ТУ36.18.29.01-12-87	У2080М2У3	шт														1	1	1	1	1	1	1	1
Швеллер ТУ36-2355-80	УСЭК53У3	м						0,5	1,0	1,5	2,0	0,5	1,0	1,5	2,0	0,5	1,0	1,5	2,0	0,5	1,0	1,5	2,0
Швеллер ТУ36-2355-80	УСЭК54У3	м						0,1	0,1	0,1	0,1	0,1	0,1	0,1	0,1	0,1	0,1	0,1	0,1	0,1	0,1	0,1	0,1
Шайба царапающая ТУ36-2355-80	УСЭК76У1	шт						6	6	6	6	6	6	6	6	6	6	6	6	6	6	6	6
Сталь прокатная угловая равнополочная ГОСТ 8609-72 50×50×5		кг	6,5	7,3	8,0	9,5																	
Сталь прокатная полосовая ГОСТ 103-76																							
5×50		кг	0,08	0,08	0,08	0,08																	
6×60		кг						0,3	0,3	0,3	0,3	0,3	0,3	0,3	0,3	0,3	0,3	0,3	0,3	0,3	0,3	0,3	0,3

Разраб.	Орлова	Орлова
Пров.	Орлова	Орлова
Гл.спец.		
Нач.отд.	Ивкин	[illegible]
Н.контр.	Иванова	Иван

Л37-95-04

Ведомость потребности в оборудовании и материалах

Стадия	Лист	Листов
Р	1	3

ВНИПИ ТЯЖПРОМЭЛЕКТРОПРОЕКТ ИМЕНИ Ф.Б.ЯКУБОВСКОГО МОСКВА

Инв.№ подл. | Подп. и дата | Взам.инв.№

Копировал Сергеева Формат А3

Наименование и техническая характеристика изделия, материала	Тип, марка	Ед. изм.	Количество на исполнение																							
			3.407-95-20								3.407-95-21															
			00	01	02	03	04	05	06	07	00	01	02	03	04	05	06	07	08	09	10	11	12	13	14	15
Подвес ТУ36.18.29.01-12-87	УГ080М1У3	шт	1	1	1	1					1	1	1	1	1	1	1	1								
Подвес ТУ36.18.29.01-12-87	УГ080М2У3	шт					1	1	1	1									1	1	1	1	1	1	1	1
Швеллер ТУ36-2355-80	УС3К53У3	м	0,5	1,0	1,5	2,0	0,5	1,0	1,5	2,0	0,5	1,0	1,5	2,0	0,5	1,0	1,5	2,0	0,5	1,0	1,5	2,0	0,5	1,0	1,5	2,0
Швеллер ТУ36-2355-80	УС3К54У3	м	0,1	0,1	0,1	0,1	0,1	0,1	0,1	0,1																
Шайба центрирующая ТУ36-2355-80	УС3К76У1	шт	6	6	6	6	6	6	6	6	4	4	4	4	4	4	4	4	4	4	4	4	4	4	4	4
Сталь прокатная полосовая ГОСТ103-76																										
6×60		кг	0,3	0,3	0,3	0,3	0,3	0,3	0,3	0,3	1,3	1,3	1,3	1,3	1,3	1,3	1,3	1,3	1,3	1,3	1,3	1,3	1,6	1,6	1,6	1,6

Наименование и техническая характеристика изделия, материала	Тип, марка	Ед. изм.	Количество на исполнение																							
			3.407-95-22				3.407-95-23											3.407-95-24								
			00	01	02	03	00	01	02	03	04	05	06	07	08	09	10	00	01	02	03	04	05	06	07	08	09	10
Подвес ТУ36.18.29.01-12-87	УГ080М1У3	шт	1	1			1	1	1	1	1	1	1	1	1	1	1											
Подвес ТУ36.18.29.01-12-87	УГ080М2У3	шт			1	1												1	1	1	1	1	1	1	1	1	1	1
Швеллер ТУ36-2355-80	УС3К53У3	м	0,43	0,53	0,43	0,53	1,6	1,7	1,9	2,0	2,1	2,2	2,3	2,4	2,1	2,3	2,5	1,6	1,7	1,9	2,0	2,1	2,2	2,3	2,4	2,2	2,3	2,5
Полоса ТУ36-2355-80	УС3К56У3	м	0,1	0,1	0,1	0,1	0,1	0,1	0,1	0,1	0,1	0,1	0,1	0,1	0,1	0,1	0,1	0,1	0,1	0,1	0,1	0,1	0,1	0,1	0,1	0,1	0,1	0,1
Шпилька ТУ36-2355-80	УС3К81-3У1	шт	2				2											2										
Шпилька ТУ36-2355-80	УС3К81-4У1	шт		2	2			2	2										2	2								
Шайба центрирующая ТУ36-2355-80	УС3К76У1	шт	6	6	6	6	10	10	10	10	10	10	10	10	10	10	10	10	10	10	10	10	10	10	10	10	10	10
Сталь прокатная угловая равнополочная																												
ГОСТ8509-72 50×50×5		кг	1,2	1,2	1,2	1,2																						
Сталь горячекатанная круглая																												
ГОСТ2590-71																												
диаметром 12мм		кг								1,3	1,3	1,5	1,7	1,9	1,1	1,3	1,7	1,1			1,1	1,3	1,5	1,7	1,9	1,1	1,3	1,7

Наименование и техническая характеристика изделия, материала	Тип, марка	Ед. изм.	Количество на исполнение А37-95-26															
			00	01	02	03	04	05	06	07	08	09	10	11	12	13	14	15
Подвес ТУ36.18.29.01-12-87	У2080М1У3	шт	1	1	1	1	1	1	1	1								
Подвес ТУ36.18.29.01-12-87	У2080М2У3	шт									1	1	1	1	1	1	1	1
Швеллер ТУ36-2355-80	УСЭК 5ЗУ3	м	1,7	2,0	2,0	2,2	2,3	2,3	2,3	2,5	1,7	2,0	2,0	2,2	2,3	2,3	2,3	2,5
Полоса ТУ36-2355-80	УСЭК56У1	м	0,1	0,1	0,1	0,1	0,1	0,1	0,1	0,1	0,1	0,1	0,1	0,1	0,1	0,1	0,1	0,1
Шпилька ТУ36-2355-80	УСЭК81-2У1	шт	2	2							2	2						
Шпилька ТУ36-2355-80	УСЭК81-3У1	шт			2	2	2	2					2	2	2	2		
Шпилька ТУ36-2355-80	УСЭК81-4У1	шт							2	2							2	2
Шайба коррозионная ТУ36-2355-80	УСЭК76-У1	шт	8	8	8	8	8	8	8	8	8	8	8	8	8	8	8	8

Инв. № подл. | Подп. и дата | Взам. инв. №

Секция прямая 3000мм (на 4 ответвления)

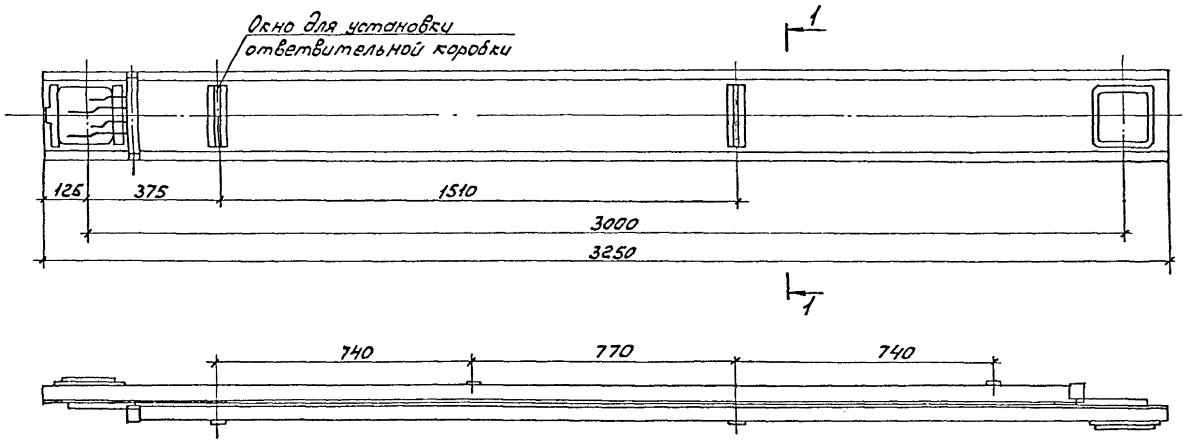

Разрез 1-1

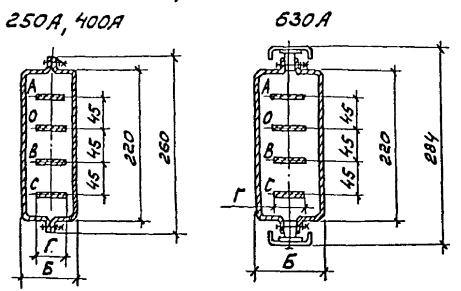

Тип	Номинальный ток, А	Размеры мм Б	Г	Масса кг
У2022 М У3	250	80	35	30
У2042 М У3	400		50	33
У2062 М У3	630	127	80	47

Разраб.	Орлова		Л 37-96-05 ГЧ
Пров.	Орлова		
Гл.спец.			
Нач.отд.	Ивкин		Габаритные чертежи распределительных шинопроводов ШРА4 на 250, 400 и 630А
Н.контр.	Иванова	12.95	

Стадия	Лист	Листов
Р	1	7

ВНИИПИ ТЯЖПРОМЭЛЕКТРОПРОЕКТ ИМЕНИ Ф.Б.ЯКУБОВСКОГО МОСКВА

Копировал Сергеева

Формат А3

Инв.№ подл. | Подп. и дата | Взам.инв.№

Секция прямая 3000 мм (на 2 ответвления)

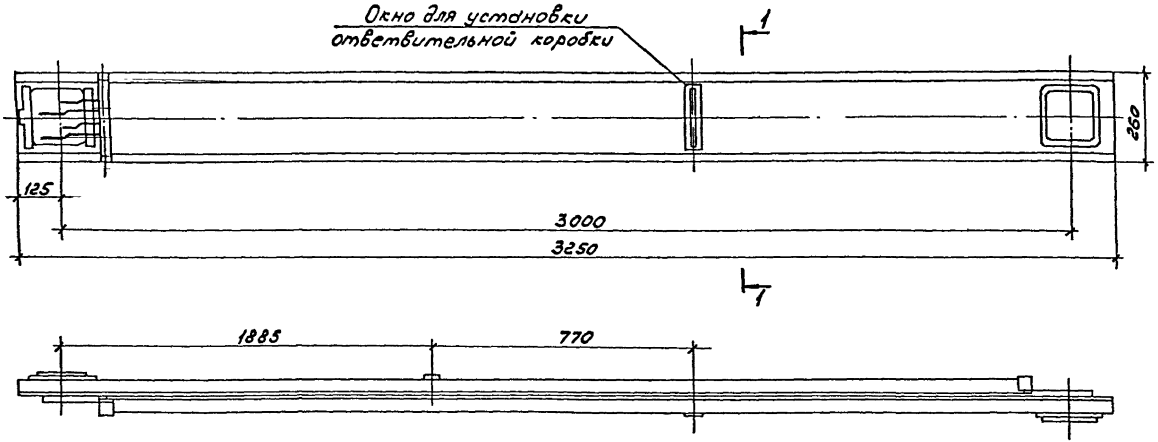

Разрез 1-1

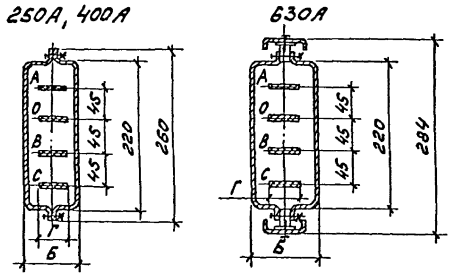

Тип	Номинальный ток, А	Размеры мм		Масса кг
		Б	Г	
У2018 МУ3	250	80	35	29
У2054 МУ3	400		50	32
У2074 МУ3	630	127	80	47

Секция прямая 1000мм

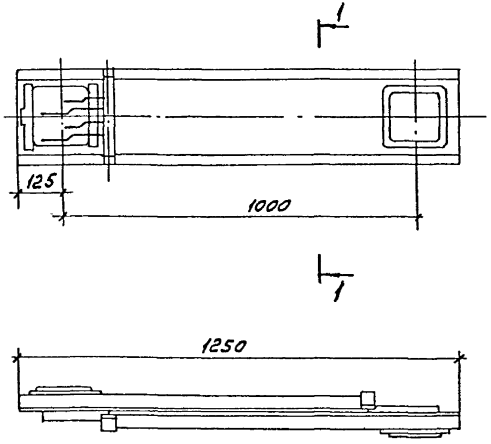

Разрез 1-1

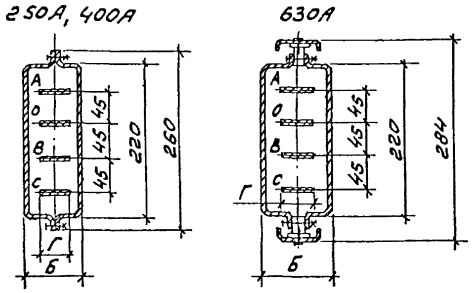

Тип	Номинальный ток, А	Размеры мм		Масса кг
		Б	Г	
У2020 М43	250	80	35	11
У2040 М43	400		50	13
У2060 М43	630	127	80	19

Инв.№ подл. | Подп. и дата | Взам. инв.№

Секция угловая
вертикальная вверх
У2023МУ3; У2043УЗ; У2063УЗ

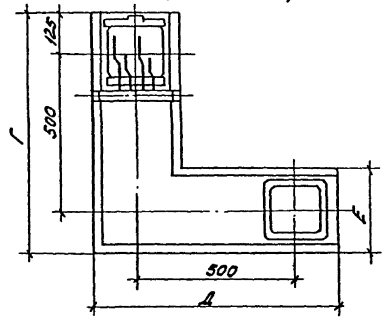

Секция угловая
вертикальная вниз
У2024УЗ, У2044УЗ, У2064УЗ

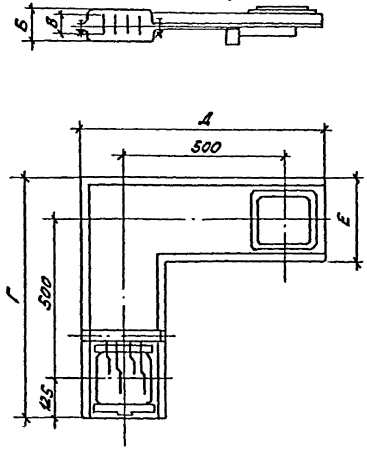

Тип		Номинальный ток, А	Размеры, мм					Масса кг
			Б	В	Г	Д	Е	
У2023	У2024	250	80	35	755	755	260	11
У2043	У2044	400	97	50				12
У2063	У2064	630	127	80	766	886	284	16

Секция угловая
горизонтальная правая
У2025МУ3; У2045МУ3; У2065МУ3

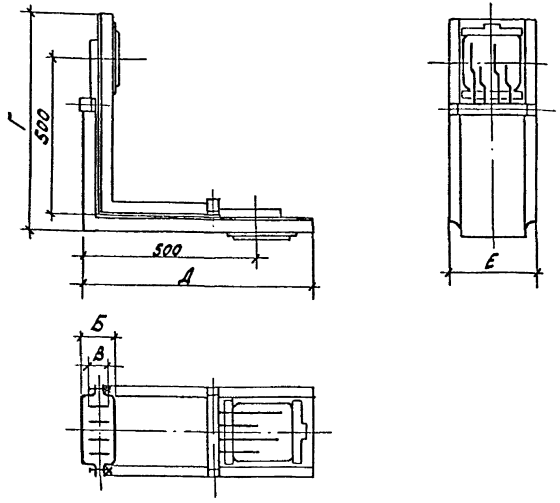

Секция угловая
горизонтальная левая
У2026МУ3; У2046МУ3; У2066МУ3

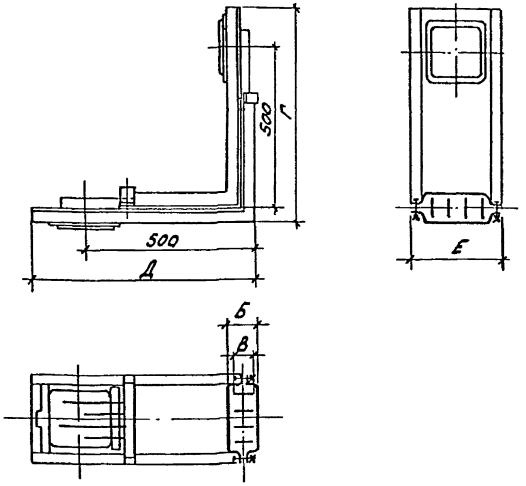

Тип		Номинальный ток, А	Размеры, мм					Масса кг
			Б	В	Г	Д	Е	
У2025МУ3	У2026МУ3	250	80	35	665	665	260	11
У2045МУ3	У2046МУ3	400		50				12
У2065МУ3	У2066МУ3	630	127	80	678	808	284	16

Инв.№подл. | Подп. и дата | Взам.инв.№

Секция вводная
(См. табл. 1)

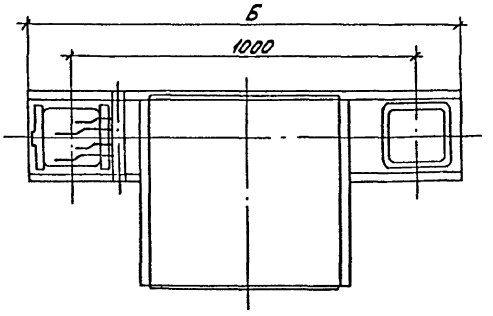

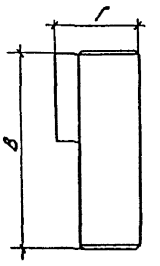

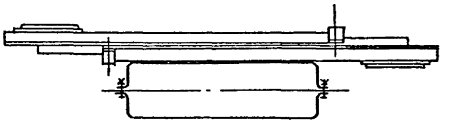

Заглушка торцовая
(См. табл. 2)

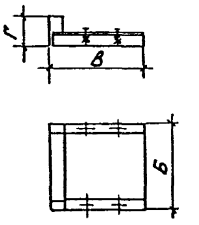

Таблица 1

Тип	Номинальный ток, А	Размеры, мм			Масса, кг
		Б	В	Г	
У2030 М У3	250	1250	488	240	18
У2056 М У3	400				20
У2076 М У3	630	1370	500	290	38

Таблица 2

Тип	Номинальный ток, А	Размеры, мм			Масса, кг
		Б	В	Г	
У2028 М У3	250	280	277	88	1,6
	400				
У2070 М У3	630	283	370	126	2,1

Инв. № подл. | Подп. и дата | Взам. инв. №

Коробки ответвительные с предохранителями и разъединителями (см. табл. 1)

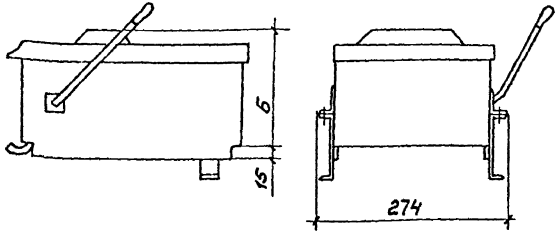

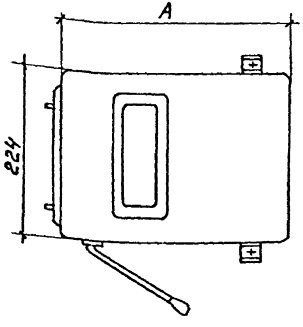

Таблица 1

Тип	Тип и ток коммутирующего устройства	Размеры, мм		Масса, кг
		А	Б	
У2031 МУЗ	Предохранитель ПН2-100, 100А	440	162	8,8
У2032 МУЗ	Разъединитель на 160А	310	142	5,7
У2033 МУЗ	Разъединитель на 250А	440	162	8,2

Коробки ответвительные с выключателями автоматическими. (см табл. 2)

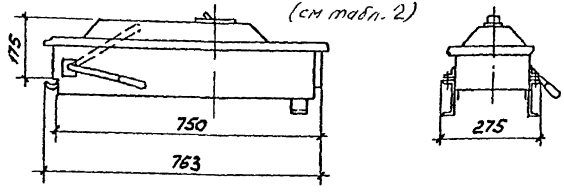

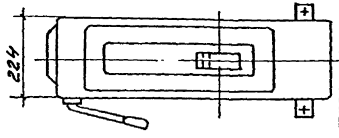

Таблица 2

Тип	Тип и ток автомата	Масса, кг
У2034МУЗ	А3710, 160А	18
У2035МУЗ	А3720, 250А	20,5

Коробка ответвительная У2038 МУЗ с выключателем автоматическим АЕ2050 на 100А

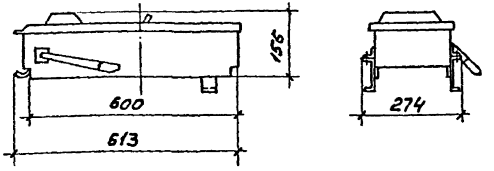

Масса 11кг

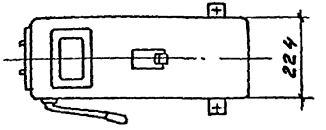

Подвес

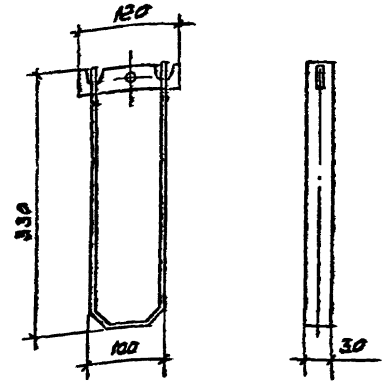

Тип	Номинальный ток, А	Масса кг
У2080М1У3	250, 400	0,32
У2080М2У3	630	0,32

Стойка У2084М1У3

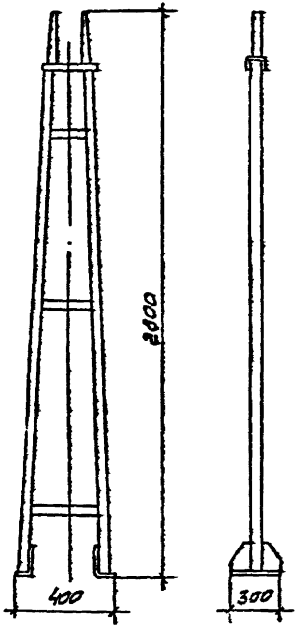

Кронштейн У2081М1У3

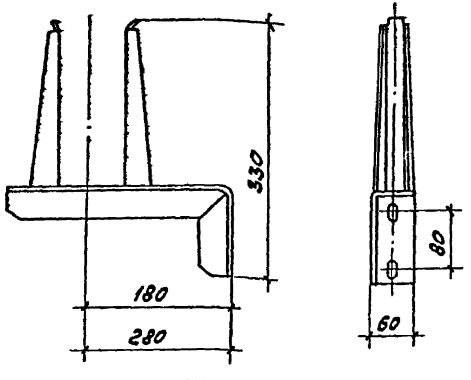

Разраб.	Орлова			3.37-95.06	
Пров.	Орлова				
Гл.спец.					
Нач.отд.	Ивкин			Габаритный чертеж конструкций для крепления шинопровода	Стадия Р; Лист; Листов 1
Н.контр.	Иванова		12.95		ВНИПИ ТЯЖПРОМЭЛЕКТРОПРОЕКТ имени Ф.Б.Якубовского Москва

Инв.№ подл. | Подп. и дата | Взам. инв.№

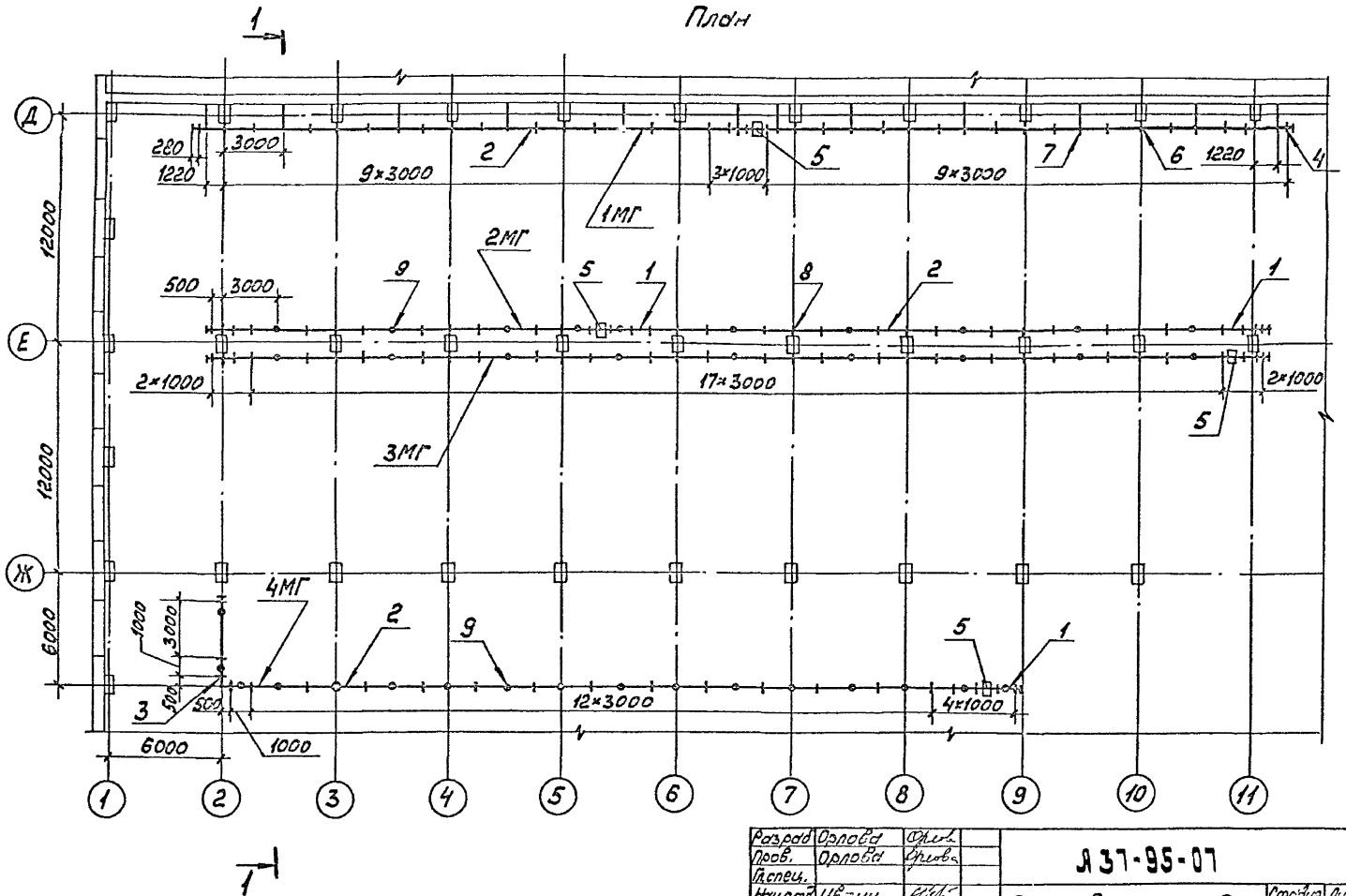

Разраб.	Орлова		А37-95-07	
Пров.	Орлова			
Гл.спец.				
Нач.отд.	Иванин		Прокладка распределительных шинопроводов. Пример.	Стадия: Р; Лист: 1; Листов: 2
Н.контр.				ВНИПИ ТЯЖПРОМЭЛЕКТРОПРОЕКТ имени Ф.Я.КУБОВСКОГО МОСКВА

Инв.№ подл. | Подп. и дата | Взам.инв.№

Разрез 1-1

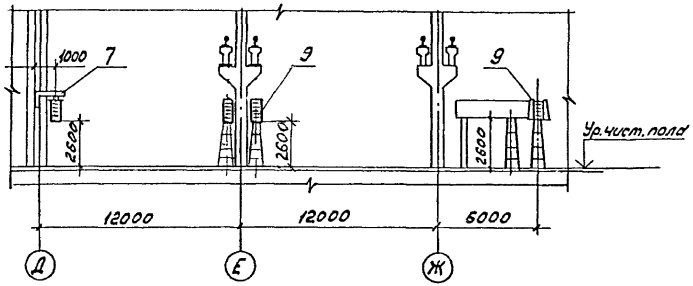

Поз.	Наименование	Количество на магистраль 1МГ	2МГ	3МГ	4МГ	Обозначение документа
1	Секция прямая 1000мм					
	У2040МУЗ	2	6	3	4	
2	Секция прямая 3000мм					
	У2042 МУЗ	18	16	17	4	
3	Секция угловая					
	горизонтальная У2045МУЗ				1	
4	Заглушка торцовая					ТУ36.18.29.01-12-87
	У2028 МУЗ	2	2	2	2	
5	Секция вводная					
	У2056 МУЗ	1	1	1	1	
6	Узел установки					
	шинопровода на стене	10	–	–	–	АЗ7-95-14
7	Узел установки					
	шинопровода на стене	12	–	–	–	АЗ7-95-15
8	Узел установки					
	шинопровода на					
	колонне	–	10	10	–	АЗ7-95-14
9	Узел установки					
	шинопровода на					
	стойке	–	10	9	17	АЗ7-95-18

Инв.№ подл. | Подп. и дата | Взам. инв.№

Разрез 1-1

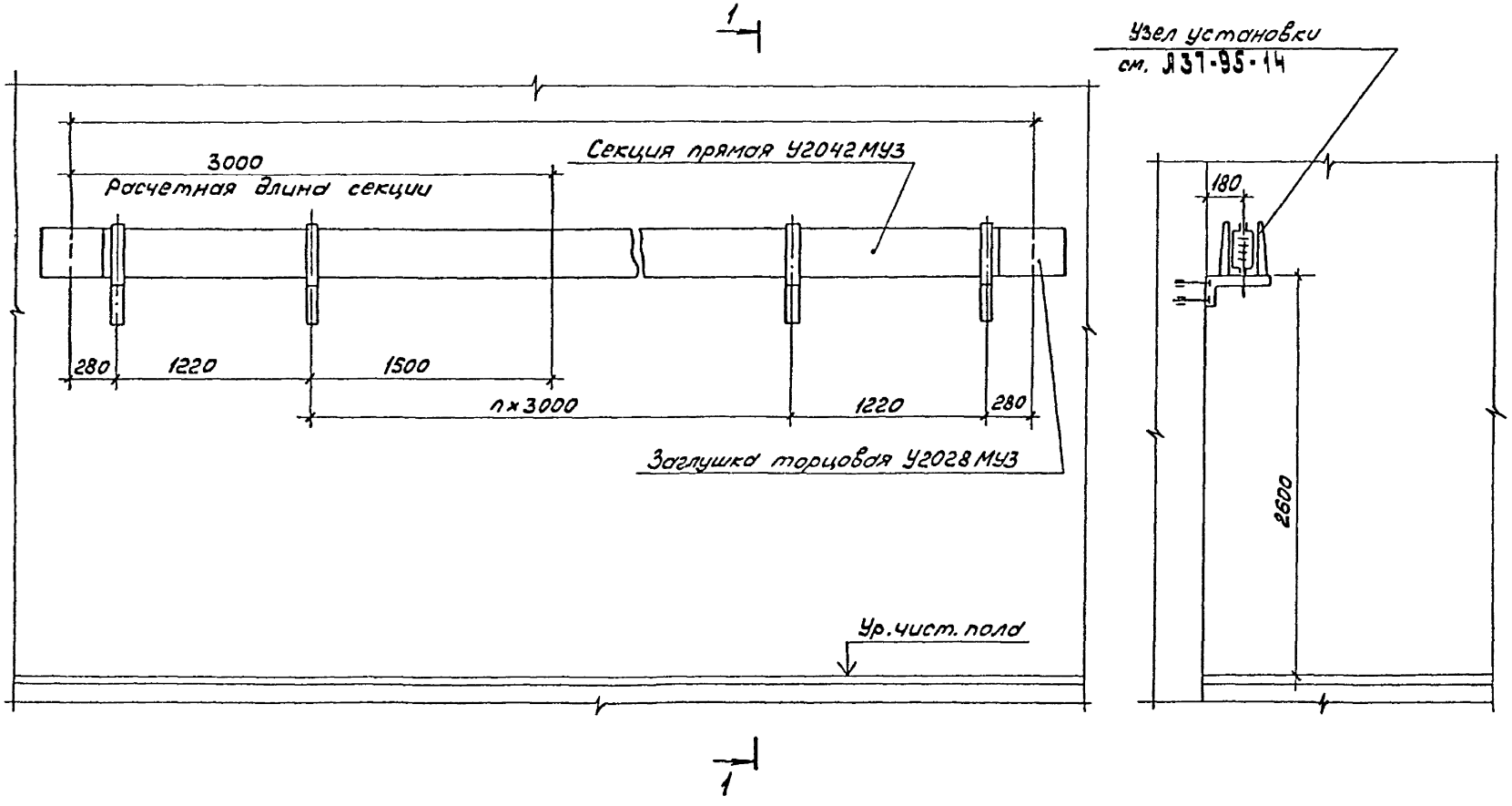

Разраб.	Орлова			АЗ7-95-08	
Пров.	Орлова				
Гл.спец.					
Нач.отд.	Ивкин			Прокладка шинопровода по стене. Пример	Стадия: Р; Лист: 1; Листов: 1
Н.контр.	Иванова		12.95		ВНИПИ ТЯЖПРОМЭЛЕКТРОПРОЕКТ имени Ф.Б.Якубовского МОСКВА

Копировал Сергеева Формат А3

Инв.№ подл. | Подп. и дата | Взам.инв.№

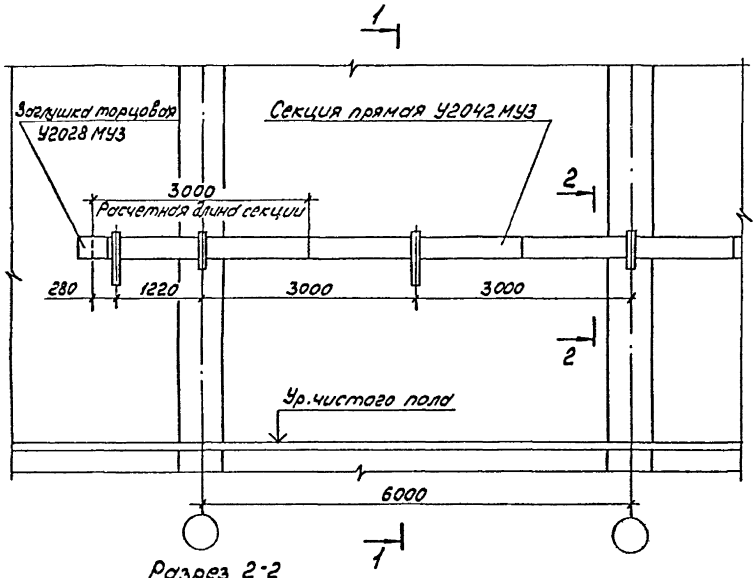

Разрез 1-1

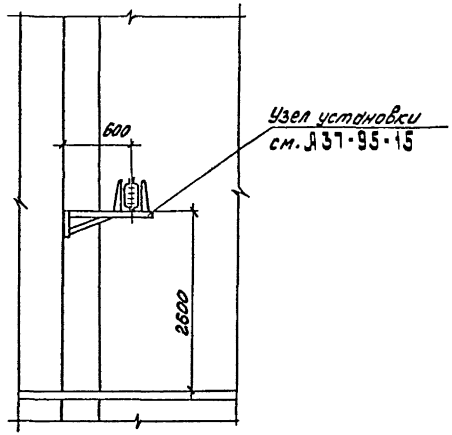

Разрез 2-2

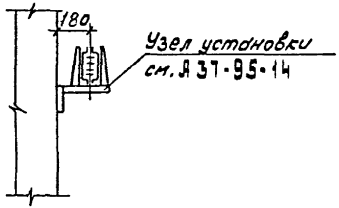

Разраб.	Орлова		А37-95-09		
Пров.	Орлова				
Гл.спец.					
Нач.отд.	Ибкин		Прокладка шинопроводов по колоннам (крайний ряд) Пример.	Стадия Р	Лист	Листов 1
Н.контр.	Иванова	12.93		ВНИПИ ТЯЖПРОМЭЛЕКТРОПРОЕКТ имени Ф.Б. Якубовского МОСКВА		

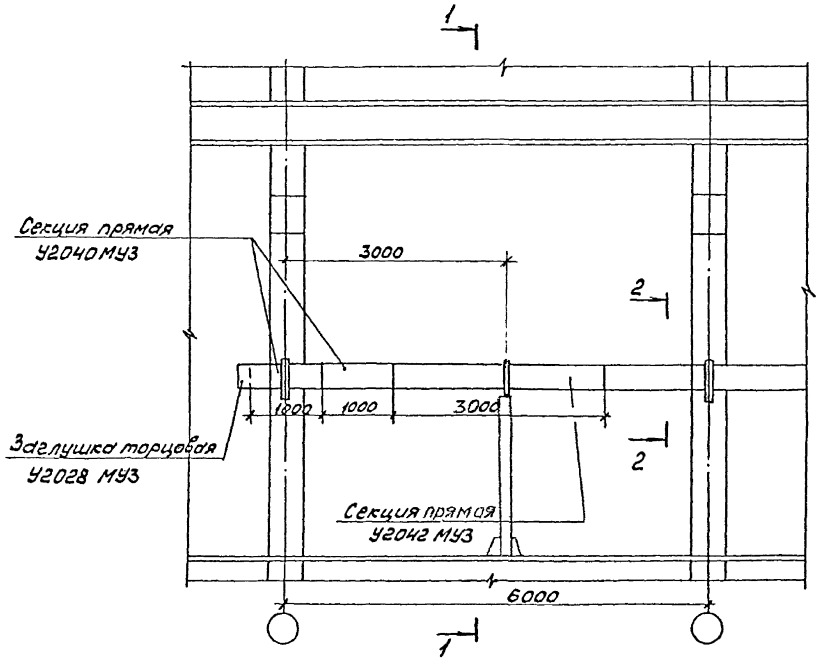

Разрез 1-1

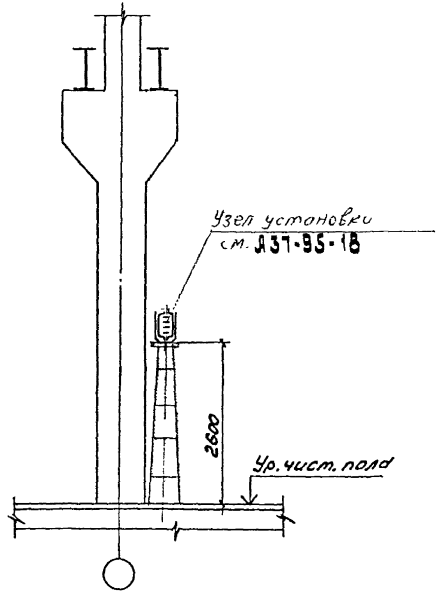

Разрез 2-2

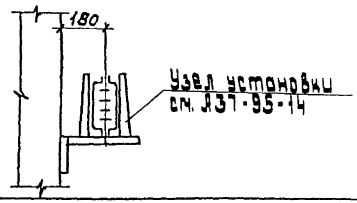

Разраб.	Орлова		АЗ7-95-10		
Пров.	Орлова		Прокладка шинопроводов по колоннам (средний ряд). Пример	Стадия: Р	Лист:	Листов: 1
Гл.спец.				ВНИПИ ТЯЖПРОМЭЛЕКТРОПРОЕКТ имени Ф.Б. ЯКУБОВСКОГО МОСКВА		
Нач.отд.	Ивкин					
Н.контр.	Иванова	12.95				

Инв.№ подл. | Подп. и дата | Взам.инв.№

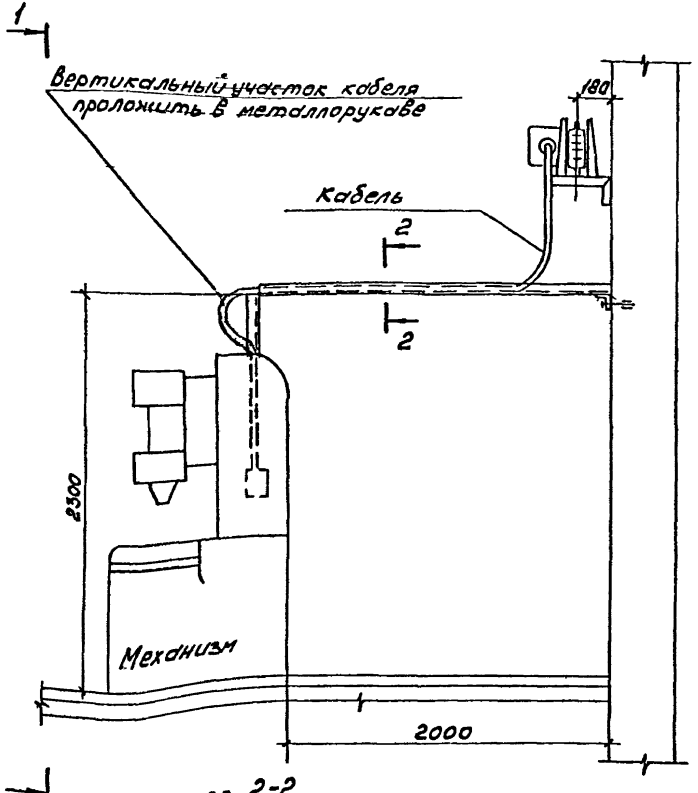

Разрез 1-1

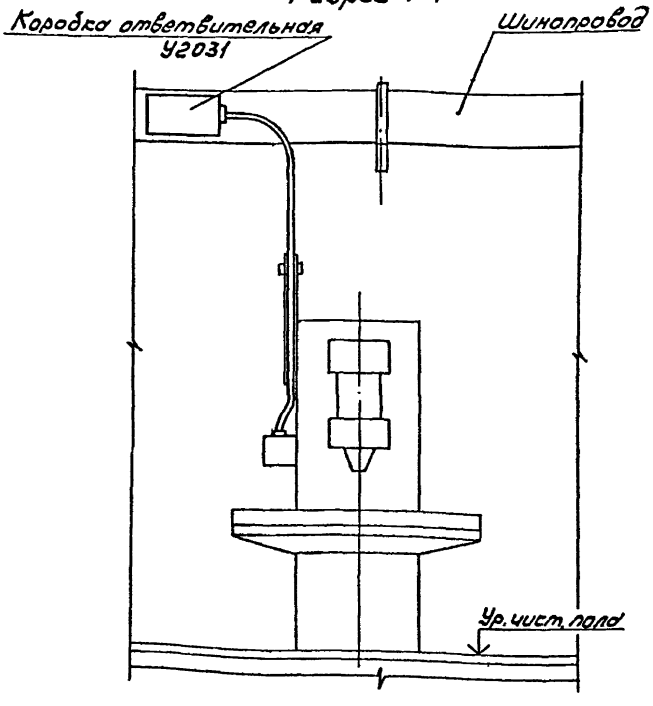

Разрез 2-2

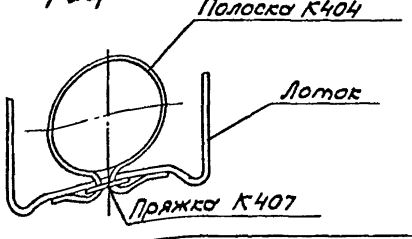

Разраб.	Орлова		
Пров.	Орлова		
Н.спец.			
Нач.отд.	Ивкин		
Н.контр.	Иванова		12.95

Я 37-95-11

Ответвление от шинопровода к механизму. Пример.

Стадия	Лист	Листов
Р		1

ВНИИПИ ТЯЖПРОМЭЛЕКТРОПРОЕКТ имени Ф.Б. ЯКУБОВСКОГО МОСКВА

Установка вводной секции в середине линии

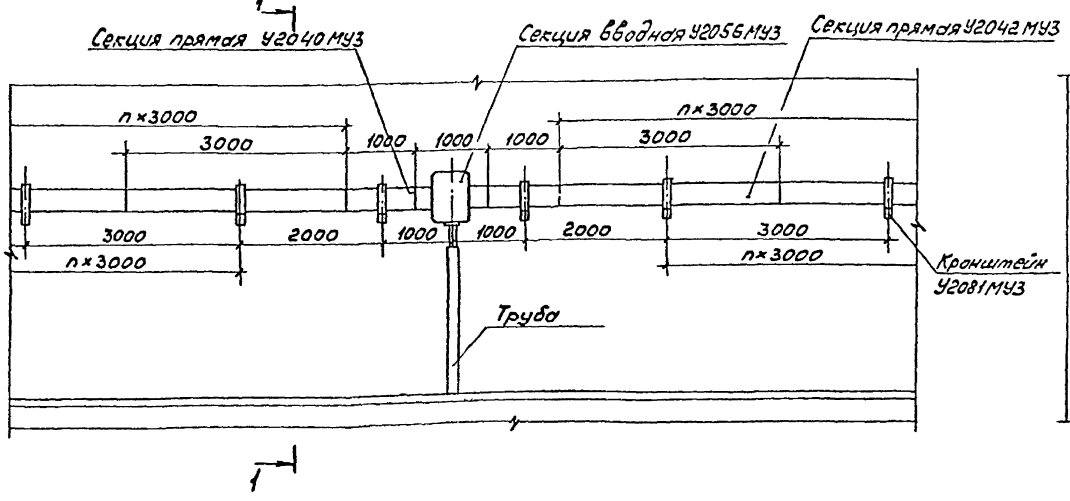

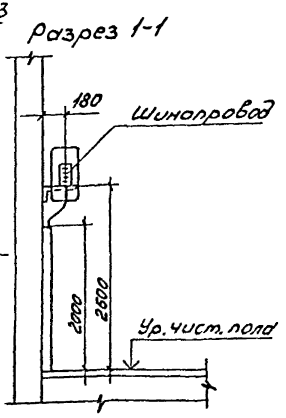

Установка вводной секции в конце линии

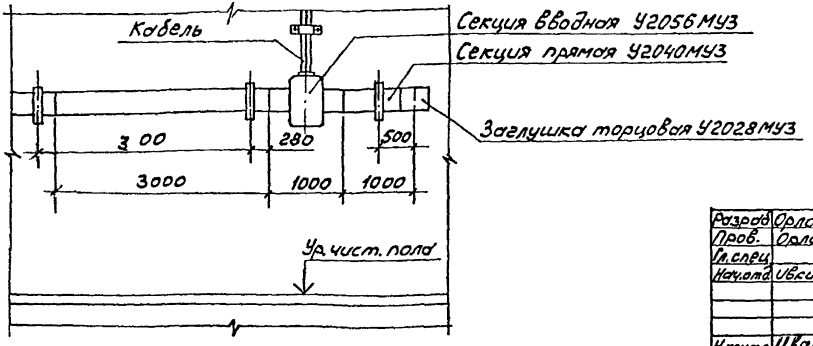

Разраб.	Орлова			3 37-95-12
Пров.	Орлова			
Гл. спец.				Подвод питания к шинопроводу. Пример
Нач. отд.	Ивкин			Стадия Р; Лист; Листов 1
Н. контр.	Иванова		12.95	ВНИИ ТЯЖПРОМЭЛЕКТРОПРОЕКТ имени Ф.Б. ЯКУБОВСКОГО МОСКВА

Инв. № подл. | Подп. и дата | Взам. инв. №

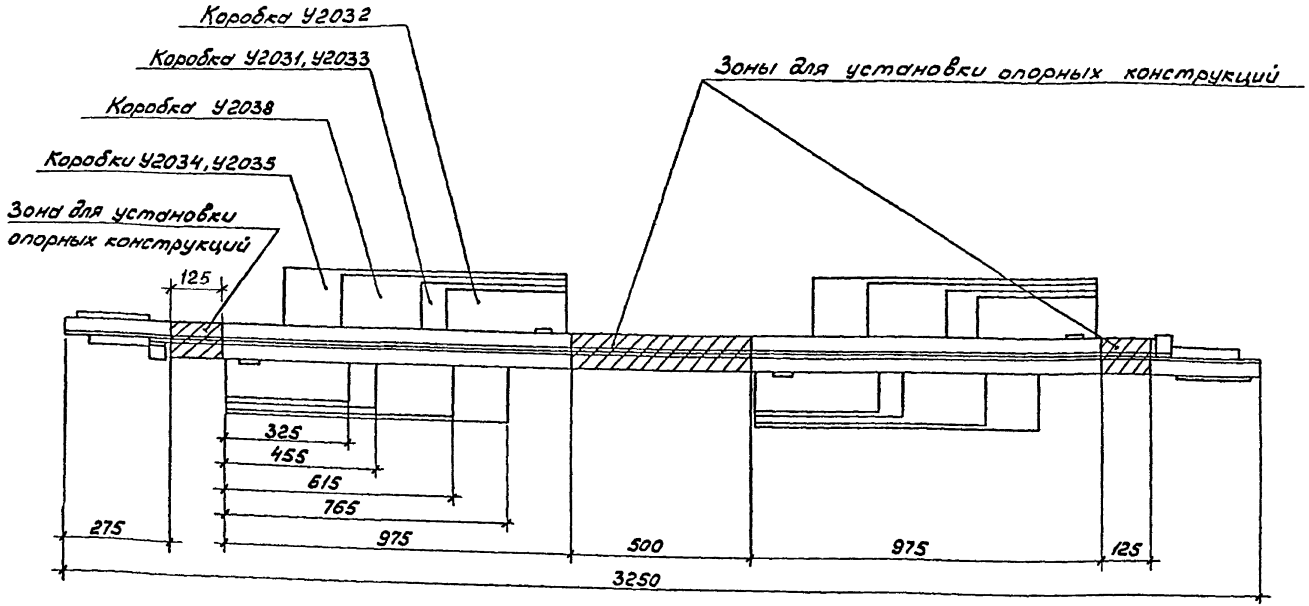

Разраб.	Орлова		
Пров.	Орлова		
Т.контр.			
Нач.отд.	Ивкин		
Н.контр.	Иванова		12.91

Л37-95-13

Зоны на прямых секциях шинопровода для установки конструкций крепления

Стадия	Лист	Листов
Р		1

ВНИПИ ТЯЖПРОМЭЛЕКТРОПРОЕКТ имени Ф.Э.ЯКУБОВСКОГО МОСКВА

Копировал Сергеева

Формат А3

Инв.№ подл. | Подп. и дата | Взам.инв.№

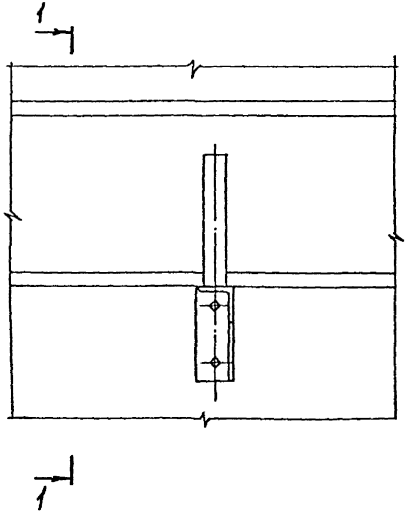

Разрез 1-1

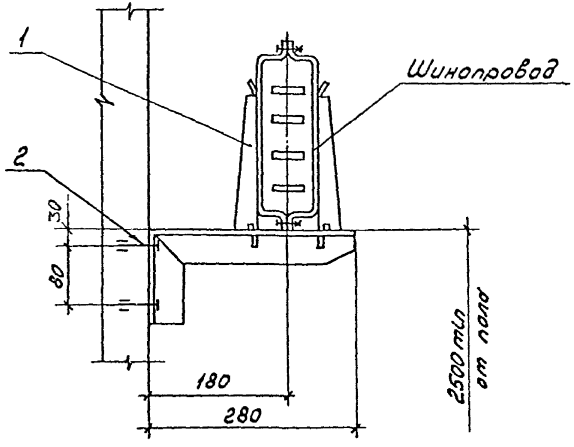

Разметка отверстий на стене

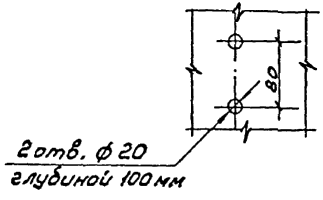

Поз.	Наименование	Кол.	Обозначение документа
1	Кронштейн У2081МУ3		
	ТУ36.18.29.01-12-87	1	
2	Дюбель У663У3		
	ТУ36-941-79	2	

Разраб.	Орлова		3 37-95-14	
Пров.	Орлова			
Н.спец.				
Нач.отд.	Ивкин		Узел установки шинопровода на стене с расстоянием от стены 180 мм	Стадия Р; Лист; Листов 1
Н.контр.	Иванова			ВНИПИ ТЯЖПРОМЭЛЕКТРОПРОЕКТ ИМЕНИ Ф.Б. ЯКУБОВСКОГО МОСКВА

Инв. № подл. | Подпись и дата | Взам. инв. №

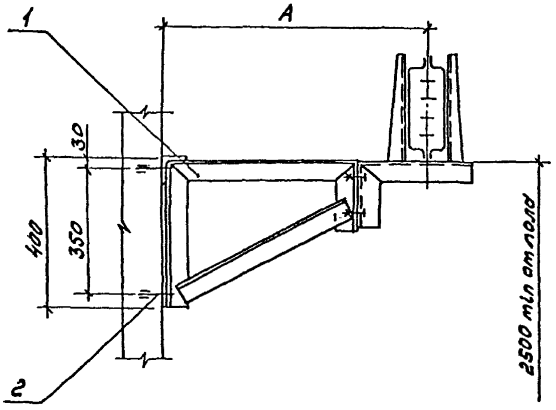

Исполнение	A мм	Поз.1
00	580	3.37-95-26 Исп.00
01	680	3.37-95-26 Исп.01
02	780	3.37-95-26 Исп.02
03	980	3.37-95-26 Исп.03

Разметка отверстий на стене

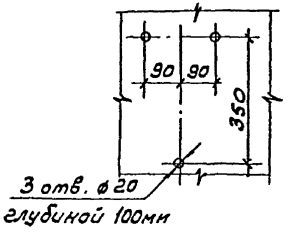

Поз.	Наименование	Кол.	Обозначение документа
1	Кронштейн с удлинителем	1	См. таблицу
2	Дюбель У663У3 ТУ36-941-79	2	

Разраб.	Орлова		
Пров.	Орлова		
Т.контр.			
Нач.отд.	Ивкин		
Н.контр.	Иванова		12.95

3.37-95-15

Узел установки шинопровода на стене с расстоянием от стены до 980 мм

Стадия	Лист	Листов
Р		1

ВНИПИ ТЯЖПРОМЭЛЕКТРОПРОЕКТ имени Ф.Б.ЯКУБОВСКОГО МОСКВА

Инв.№ подл. | Подпись и дата | Взам.инв.№

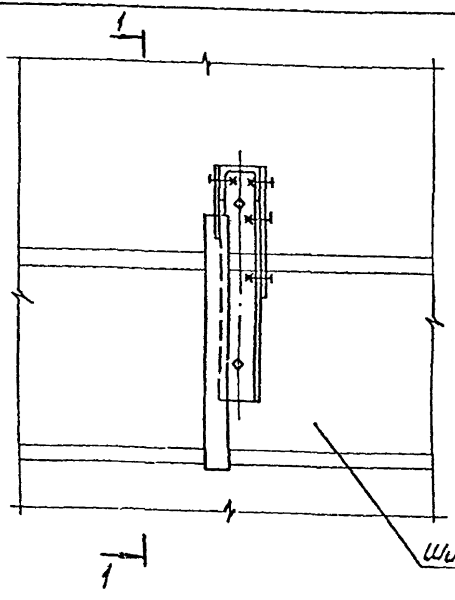

Разрез 1-1

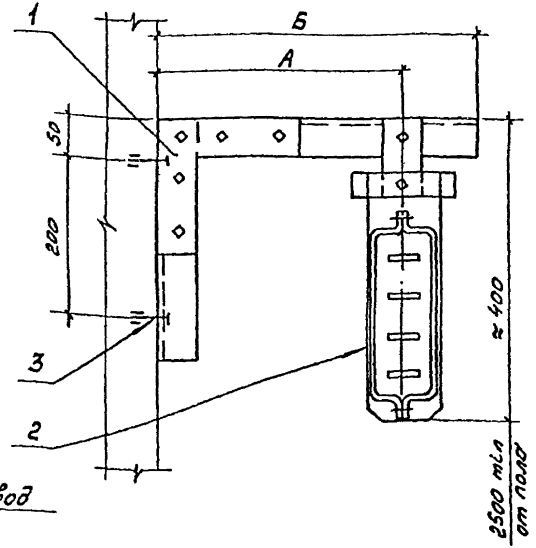

Разметка отверстий на стене

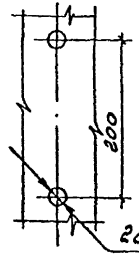

Исполнение	Номинальный ток шинопровода, А	Размеры, мм	
		А	Б
00	250, 400	200... 300	325
01		300... 400	425
02		400... 500	525
03		500... 600	625
04	630	200... 300	325
05		300... 400	425
06		400... 500	525
07		500... 600	625

Поз	Наименование	Кол. на исполнение								Обозначение документа
		00	01	02	03	04	05	06	07	
1	Кронштейн	1				1				А37-95-27 Исп. 00
			1				1			А37-95-27 Исп. 01
				1				1		А37-95-27 Исп. 02
					1				1	А37-95-27 Исп. 03
2	Подвес	1	1	1	1					А37-95-36 Исп. 00
						1	1	1	1	А37-95-36 Исп. 01
3	Дюбель У663У3 ТУ36-941-79	2	2	2	2	2	2	2	2	

Разраб.	Орлова		
Пров.	Орлова		
Гл. спец.			
Нач. отд.	Ивкин		
Н. контр.	Иванова		12.95

А37-95-16

Узел установки шинопровода на стене с расстоянием от стены до 600 мм

Стадия	Лист	Листов
Р		1

ВНИПИ ТЯЖПРОМЭЛЕКТРОПРОЕКТ имени Ф.Б. Якубовского Москва

Инв. № подл. | Подп. и дата | Взам. инв. №

Копировал Сергеева

Формат А3

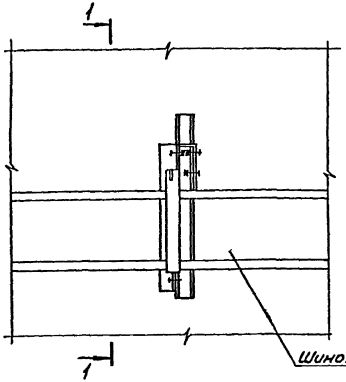

Разрез 1-1

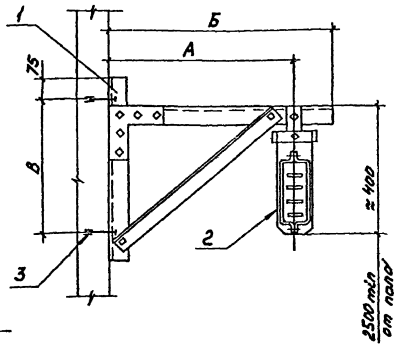

Разметка отверстий на стене

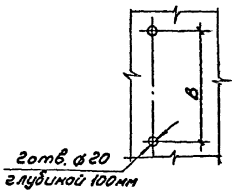

Исполнение	Номинальный ток шинопровода, А	Размеры, мм А	Б	В
00	250, 400	600...700	725	350
01		700...800	825	
02		800...900	925	
03		900...1000	1025	
04		1100...1200	1250	550
05		1300...1500	1550	
06	630	600...700	725	350
07		700...800	825	
08		800...900	925	
09		900...1000	1025	
10		1100...1200	1250	550
11		1300...1500	1550	

Поз.	Наименование	Кол. на исполнение 00	01	02	03	04	05	06	07	08	09	10	11	Обозначение документа
1	Кронштейн	1						1						ДЗ7-95-28 Исп.00
			1						1					ДЗ7-95-28 Исп.01
				1						1				ДЗ7-95-28 Исп.02
					1						1			ДЗ7-95-28 Исп.03
						1						1		ДЗ7-95-28 Исп.04
							1						1	ДЗ7-95-28 Исп.05
2	Подвес	1	1	1	1	1	1							ДЗ7-95-36 Исп.00
								1	1	1	1	1	1	ДЗ7-95-36 Исп.01
3	Дюбель У663 УЗ ТУ36-941-79	2	2	2	2	2	2	2	2	2	2	2	2	

Разраб.	Орлова		
Пров.	Орлова		
Гл.спец.			
Нач.отд.	Ивкин		
Н.контр.	Иванова		

ДЗ7-95-17

Узел установки шинопровода на стене с расстоянием от стены до 1500мм

Стадия	Лист	Листов
	1	

ВНИПИ ТЯЖПРОМЭЛЕКТРОПРОЕКТ ИМЕНИ Ф.Б.ЯКУБОВСКОГО МОСКВА

Инв.№ подл. | Подп. и дата | Взам.инв.№

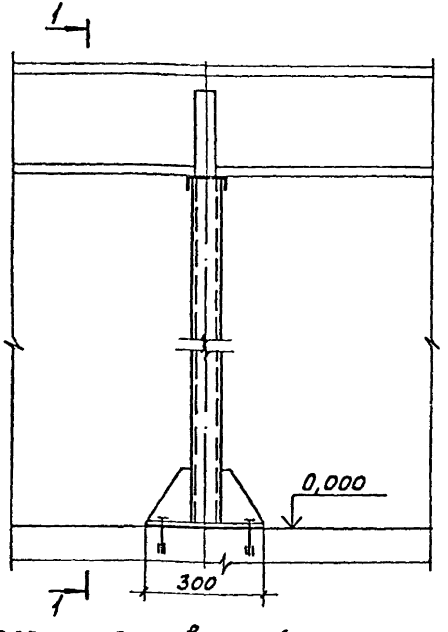

Разрез 1-1

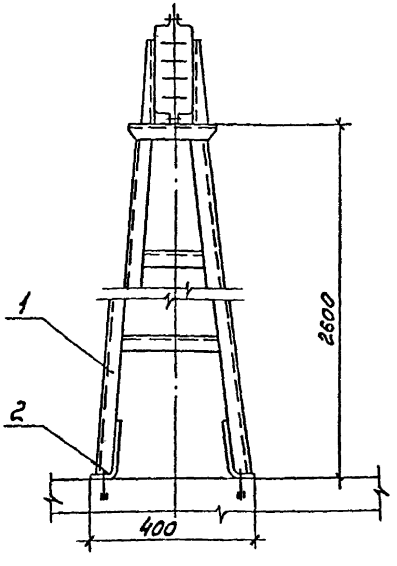

Расположение отверстий для дюбелей в полу

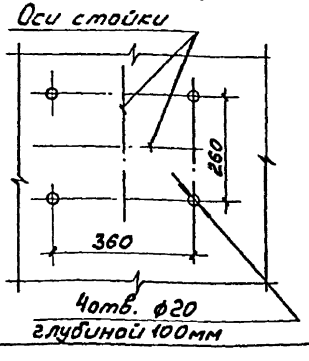

Поз.	Наименование	Кол.	Обозначение документа
1	Стойка У2084У3		
	ТУ36.18.29.01-12-87	1	
2	Дюбель У663		
	ТУ36-941-79	4	

Разраб.	Орлова		АЗ7-95-18
Пров.	Орлова		
Гл.спец.			
Нач.отд.	Ивкин		Узел установки шинопровода на стойках
Н.контр.	Иванова	12.91	

Стадия	Лист	Листов
Р		1

ВНИПИ ТЯЖПРОМЭЛЕКТРОПРОЕКТ имени Ф.Б.Якубовского МОСКВА

Копировал Сергеева Формат А3

Инв.№ подл. | Подп. и дата | Взам.инв.№

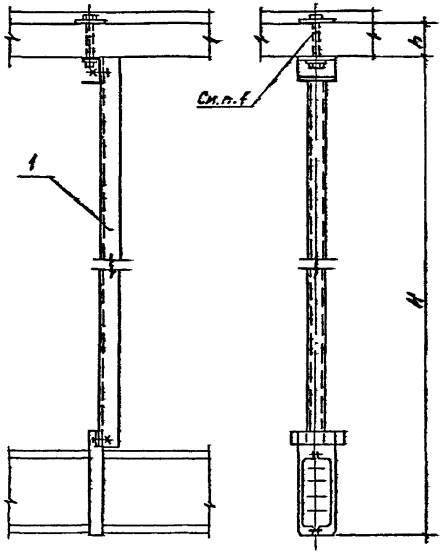

Исполнение	Номинальный ток шинопровода, а	Размеры, мм		Поз. 1
		H	h	
00	250 400	800	100	А37-95-29 Исп.00
01		1300		А37-95-29 Исп.01
02		1800		А37-95-29 Исп.02
03		2300		А37-95-29 Исп.03
04		800	150	А37-95-29 Исп.04
05		1300		А37-95-29 Исп.05
06		1800		А37-95-29 Исп.06
07		2300		А37-95-29 Исп.07
08	630	800	100	А37-95-30 Исп.00
09		1300		А37-95-30 Исп.01
10		1800		А37-95-30 Исп.02
11		2300		А37-95-30 Исп.03
12		800	150	А37-95-30 Исп.04
13		1300		А37-95-30 Исп.05
14		1800		А37-95-30 Исп.06
15		2300		А37-95-30 Исп.07

Поз.	Наименование	Кол.	Обозначение документа
1	Подвес	1	См. таблицу

1. Отверстие в перекрытии ф 20мм

Разраб.	Орлова		
Пров.	Орлова		
Гл. спец.			
Нач. отд.	Цвкин		
Н.контр.	Иванова		12.95

А37-95-19

Узел установки шинопровода под монолитным перекрытием

Стадия	Лист	Листов
Р		1

ВНИПИ ТЯЖПРОМЭЛЕКТРОПРОЕКТ ИМЕНИ Ф.Б.ЯКУБОВСКОГО МОСКВА

Копировал Сергеева

Формат А3

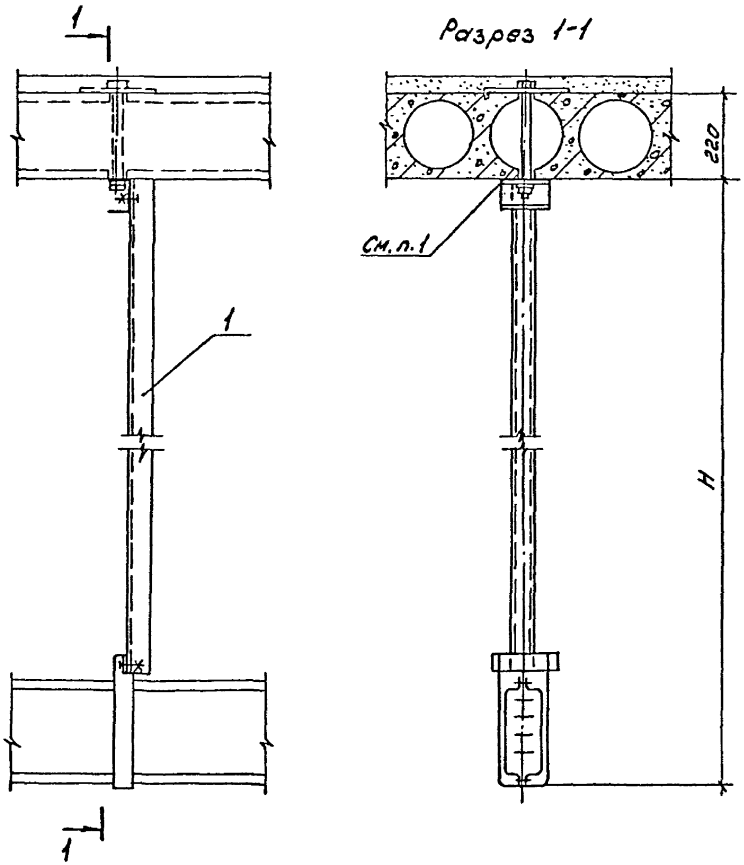

Исполнение	Номинальный типоразмер шинопровода, А	H, мм	Поз. 1
00	250, 400	800	АЗ7-95-29 Исп. 08
01		1300	АЗ7-95-29 Исп. 09
02		1800	АЗ7-95-29 Исп. 10
03		2300	АЗ7-95-29 Исп. 11
04	630	800	АЗ7-95-30 Исп. 08
05		1300	АЗ7-95-30 Исп. 09
06		1800	АЗ7-95-30 Исп. 10
07		2300	АЗ7-95-30 Исп. 11

Поз.	Наименование	Кол.	Обозначение документа
1	Подвес	1	См. таблицу

1. Отверстие в перекрытии ф 20мм

Разраб.	Орлова			АЗ7-95-20
Пров.	Орлова			
Т. спец.				
Нач. отд	Ивкин			Узел установки шинопровода под перекрытием из пустотных плит
Н. контр.	Иванова		12.95	

Стадия	Лист	Листов
		1

ВНИПИ ТЯЖПРОМЭЛЕКТРОПРОЕКТ ИМЕНИ Ф.Б. ЯКУБОВСКОГО МОСКВА

Копировал Сергеева Формат А3

Инв. № подл. | Подп. и дата | Взам. инв. №

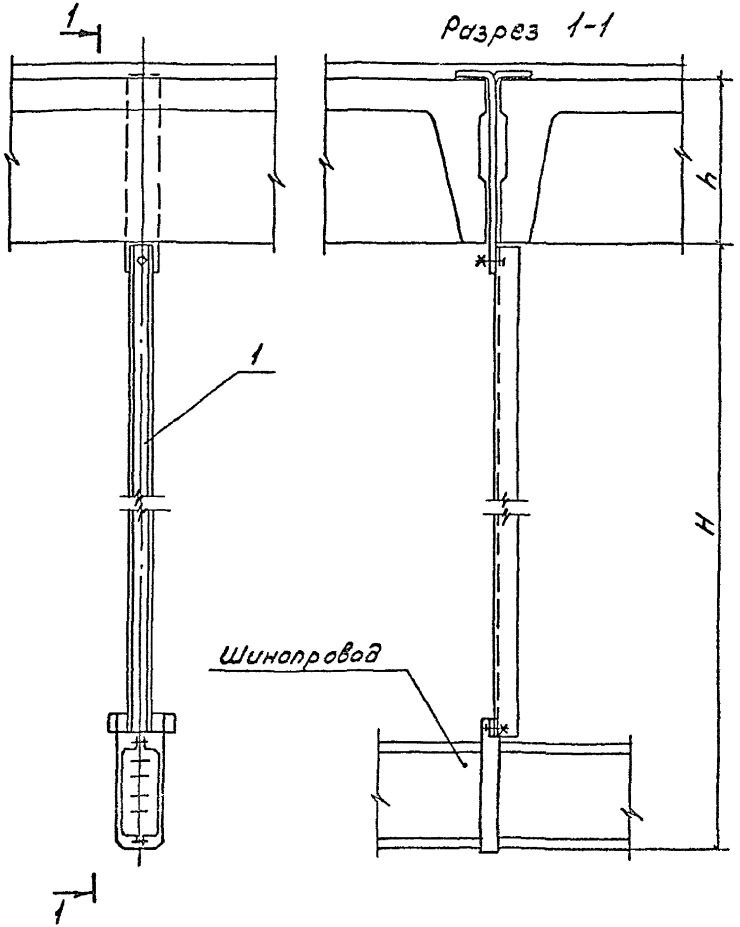

Исполнение	Номинальный ток шинопровода, А	Размеры, мм H	Размеры, мм h	Поз. 1
00	250, 400	800	300	ДЗ7-95-31 Исп.00
01		1300		ДЗ7-95-31 Исп.01
02		1800		ДЗ7-95-31 Исп.02
03		2300		ДЗ7-95-31 Исп.03
04		800	400	ДЗ7-95-31 Исп.04
05		1300		ДЗ7-95-31 Исп.05
06		1800		ДЗ7-95-31 Исп.06
07		2300		ДЗ7-95-31 Исп.07
08	630	800	300	ДЗ7-95-32 Исп.00
09		1300		ДЗ7-95-32 Исп.01
10		1800		ДЗ7-95-32 Исп.02
11		2300		ДЗ7-95-32 Исп.03
12		800	400	ДЗ7-95-32 Исп.04
13		1300		ДЗ7-95-32 Исп.05
14		1800		ДЗ7-95-32 Исп.06
15		2300		ДЗ7-95-32 Исп.07

Поз.	Наименование	Кол.	Обозначение документа
1	Подвес	1	См. таблицу

Разраб.	Орлова			ДЗ7-95-21
Пров.	Орлова			
Гл.спец.				
Нач.отд.	Ивкин			Узел установки шинопровода под перекрытием из сборных плит
Н.контр.	Иванова		12.95	

Стадия	Лист	Листов
	1	

ВНИПИ ТЯЖПРОМЭЛЕКТРОПРОЕКТ имени Ф.Б.ЯКУБОВСКОГО МОСКВА

Копировал Сергеева Формат А3

Инв.№ подл. | Подп. и дата | Взам. инв.№

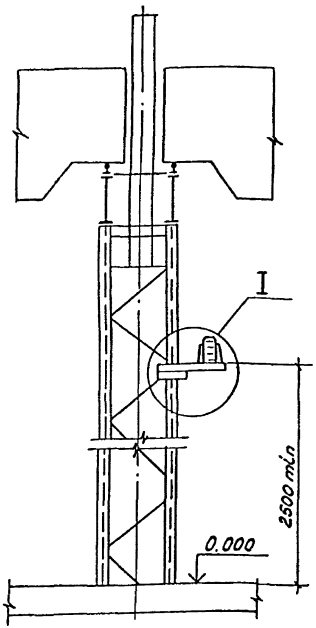

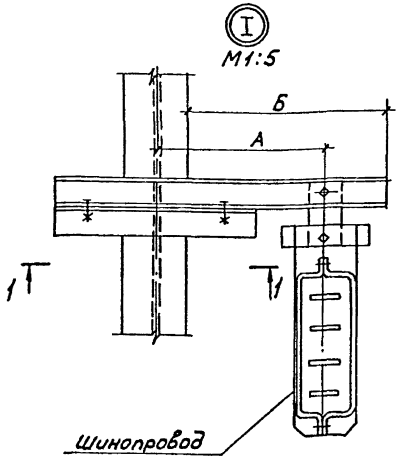

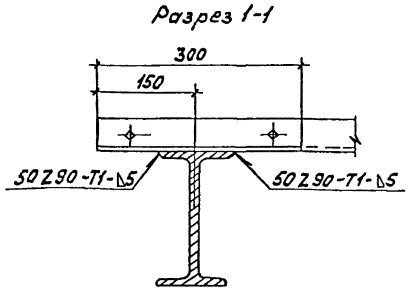

Сварку производить по ГОСТ 5264-80

Поз.	Наименование	Кол. на испол. 00	01	02	03	Обозначение документа
1	Кронштейн	1		1		АЭТ-95-33 Исп.00
			1		1	АЭТ-95-33 Исп.01
2	Подвес	1	1			АЭТ-95-36 Исп.00
				1	1	АЭТ-95-36 Исп.01

Исполнение	Номинальный ток шинопровода, А	Размеры, мм А	Б
00	250, 400	250 ... 400	425
01		400 ... 500	525
02	630	250 ... 400	425
03		400 ... 500	525

Разраб.	Орлова		
Пров.	Орлова		
Т.контр.			
Нач.отд.	Уёкин		
Н.контр.	Иванова		12.95

АЭТ-95-22

Узел установки шинопровода на металлической колонне

Стадия | Лист | Листов

ВНИПИ ТЯЖПРОМЭЛЕКТРОПРОЕКТ имени Ф.Б. ЯКУБОВСКОГО МОСКВА

Копировал Сергеева Формат А3

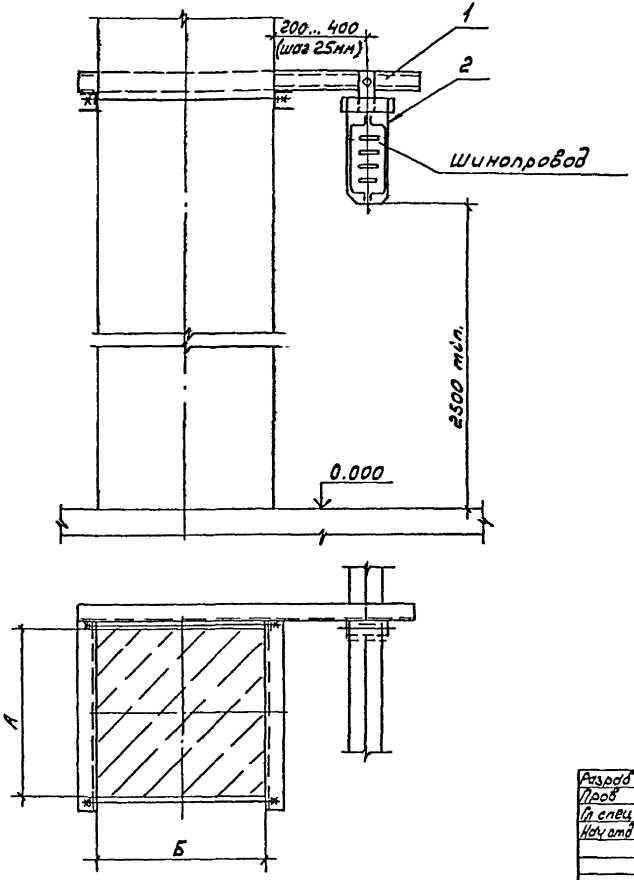

Исполнение	Размеры, мм		Поз.1
	А	Б	
00	300	300	3.407-95-34 Исп.00
01	300	400	3.407-95-34 Исп.01
02	400	400	3.407-95-34 Исп.02
03	400	500	3.407-95-34 Исп.03
04	400	600	3.407-95-34 Исп.04
05	400	700	3.407-95-34 Исп.05
06	400	800	3.407-95-34 Исп.06
07	400	900	3.407-95-34 Исп.07
08	500	500	3.407-95-34 Исп.08
09	500	600	3.407-95-34 Исп.09
10	500	800	3.407-95-34 Исп.10

Поз.	Наименование	Кол.	Обозначение документа
1	Обхват	1	См. таблицу
2	Подвес	1	3.407-95-36 Исп. 00

Разраб	Орлова			3.407-95-23	
Пров	Орлова				
Гл.спец.					
Нач.отд	Цвкин			Узел установки шинопровода (на 250, 400А) на железобетонной колонне	Стадия: Р; Лист: 1; Листов: 1
Н.контр.	Иванова		12.95		ВНИИПИ ТЯЖПРОМЭЛЕКТРОПРОЕКТ имени Ф.Б.ЯКУБОВСКОГО МОСКВА

Инв.№ подл. | Подп. и дата | Взам. инв.№

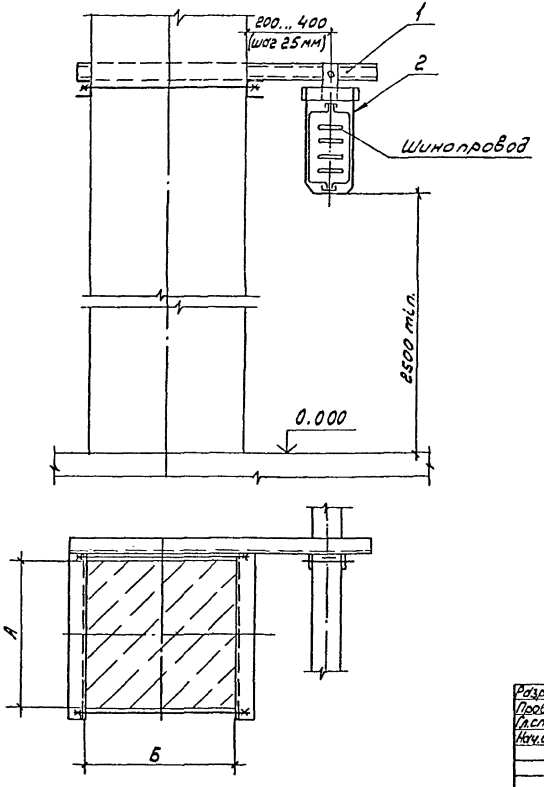

Исполнение	Размеры, мм		Поз.1
	А	Б	
00	300	300	3.ЭТ-95-34 Исп. 00
01	300	400	3.ЭТ-95-34 Исп. 01
02	400	400	3.ЭТ-95-34 Исп. 02
03	400	500	3.ЭТ-95-34 Исп. 03
04	400	600	3.ЭТ-95-34 Исп. 04
05	400	700	3.ЭТ-95-34 Исп. 05
06	400	800	3.ЭТ-95-34 Исп. 06
07	400	900	3.ЭТ-95-34 Исп. 07
08	500	500	3.ЭТ-95-34 Исп. 08
09	500	600	3.ЭТ-95-34 Исп. 09
10	500	800	3.ЭТ-95-34 Исп. 10

Поз.	Наименование	Кол.	Обозначение документа
1	Обхват	1	См. таблицу
2	Подвес	1	3.ЭТ-95-36 Исп. 01

Разраб.	Орлова		3.ЭТ-95-24		
Пров.	Орлова				
Гл.спец.					
Нач.отд.	Ивкин		Узел установки шинопровода (на 630А) на железобетонной колонне	Стадия	Лист	Листов
				Р	1	
Н.контр.	Иванова	12.93		ВНИПИ ТЯЖПРОМЭЛЕКТРОПРОЕКТ ИМЕНИ Ф.Э.ЯКУБОВСКОГО МОСКВА		

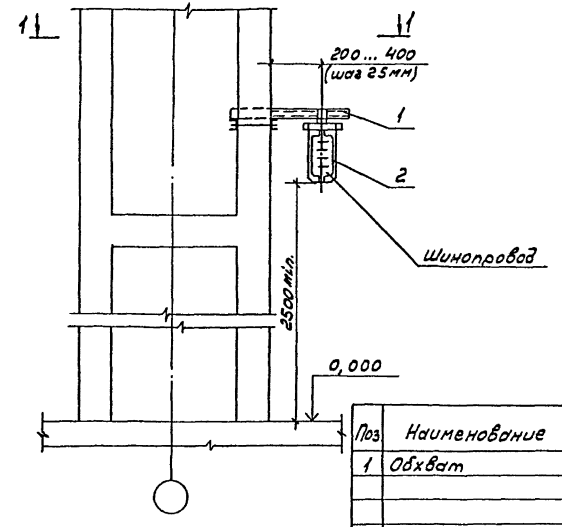

Исполнение	Номинальный ток шинопровода, А	Размеры, мм А	Размеры, мм Б
00	250; 400	200	400
01		200	500
02		250	500
03		250	600
04		300	500
05		300	600
06		350	600
07		350	700
08	630	200	400
09		200	500
10		250	500
11		250	600
12		300	500
13		300	600
14		350	600
15		350	700

Разрез 1-1

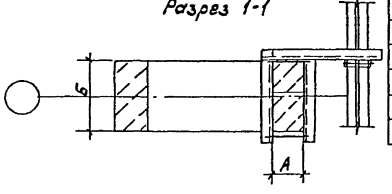

Поз	Наименование	Количество на исполнение 00	01	02	03	04	05	06	07	08	09	10	11	12	13	14	15	Обозначение документа
1	Обхват	1								1								Л37-95-35 Исп.00
			1								1							Л37-95-35 Исп.01
				1								1						Л37-95-35 Исп.02
					1								1					Л37-95-35 Исп.03
						1								1				Л37-95-35 Исп.04
							1								1			Л37-95-35 Исп.05
								1								1		Л37-95-35 Исп.06
									1								1	Л37-95-35 Исп.07
2	Подвес	1	1	1	1	1	1	1	1									Л37-95-36 Исп.00
										1	1	1	1	1	1	1	1	Л37-95-36 Исп.01

Разраб.	Орлова	[signature]	
Пров.	Орлова	[signature]	
Гл.спец.			
Нач.отд.	Ивкин	[signature]	
Н.контр.	Иванова	[signature]	12.95

Л37-95-25

Узел установки шинопровода на двухветвевой железобетонной колонне

Стадия	Лист	Листов
Р		1

ВНИПИ ТЯЖПРОМЭЛЕКТРОПРОЕКТ ИМЕНИ Ф.Б.ЯКУБОВСКОГО МОСКВА

Корировал Сергеева Формат А3

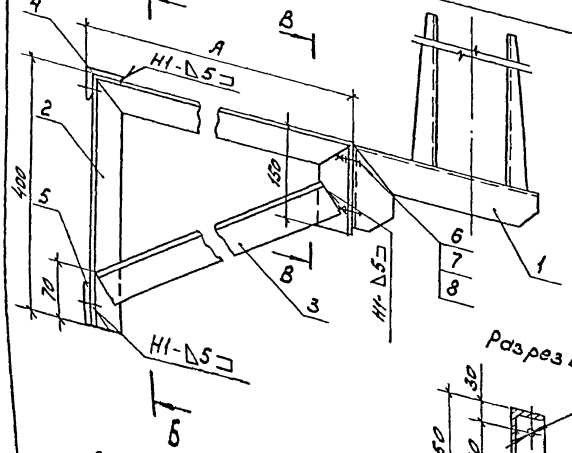

Поз. 5

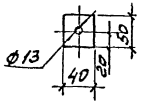

Разрез В-В

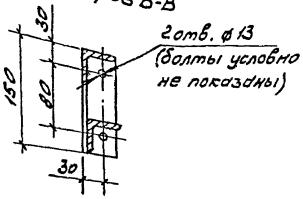

Разрез Б-Б

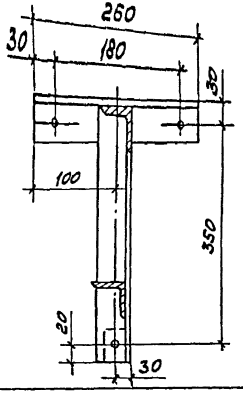

Поз	Наименование	Количество на исполнение 00	01	02	03	Обозначение документа
1	Кронштейн У2081МУ3					
	ТУ36.18.29.01-12-87	1	1	1	1	
2	Уголок 50×50×5					
	ГОСТ8509-72, L=950	1				
	L=1050		1			
	L=1150			1		
	L=1350				1	
3	Уголок 50×50×5					
	ГОСТ8509-72, L=450	1				
	L=550		1			
	L=650			1		
	L=850				1	
4	Уголок 50×50×5					
	ГОСТ8509-72, L=260	1	1	1	1	
5	Полоса 5×50					
	ГОСТ103-76, L=40	1	1	1	1	
6	Болт М12×30 ГОСТ7798-70	2	2	2	2	
7	Гайка М12 ГОСТ5915-70	2	2	2	2	
8	Шайба царапающая					
	УСЭК76У1 ТУ36-2355-80	4	4	4	4	

Исполнение	A мм	Масса кг
00	400	7,4
01	500	8,2
02	600	9,0
03	800	10,5

Сварку производить по ГОСТ5264-80

Разраб.	Орлова	Орлова	
Пров.	Орлова	Орлова	
Гл.спец.			
Нач.отд.	Ибкин		
Н.контр.	Иванова		

А 37-95-26

Кронштейн с удлинителем

Стадия	Лист	Листов
Р		1

ВНИПИ ТЯЖПРОМЭЛЕКТРОПРОЕКТ ИМЕНИ Ф.Б.ЯКУБОВСКОГО МОСКВА

Инв.№ подл. | Подп. и дата | Взам. инв.№

Копировал Сергеева Формат А3

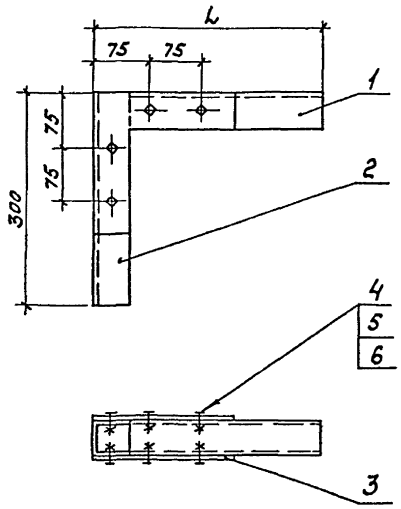

Кол.	Наименование	Кол. на испол. 00	01	02	03	Примечание
1	Швеллер УСЭК53У3					
	ТУ36-2355-80; L=325	1				
	L=425		1			
	L=525			1		
	L=625				1	
2	Швеллер УСЭК53У3					
	ТУ36-2355-80; L=300	1	1	1	1	
3	Уголь ник УСЭК59У1					
	ТУ36-2355-80	2	2	2	2	
4	Шайба пружинная					
	УСЭК76У1 ТУ36-2355-80	4	4	4	4	
5	Болт М12×30					
	ГОСТ7798-70	4	4	4	4	
6	Гайка М12 ГОСТ5915-70	4	4	4	4	

Исполнение	L мм	Масса кг
00	325	2,4
01	425	2,7
02	525	3,0
03	625	3,25

Инв.№ подл. | Подп. и дата | Взам.инв.№

Разраб.	Орлова			
Пров.	Орлова			
Гл.спец.				
Нач.отд.	Ивкин			
Н.контр.	Иванова			12,95

Д 37-95-27

Кронштейн длиной 325...625мм

Стадия	Лист	Листов
Р		1

ВНИПИ ТЯЖПРОМЭЛЕКТРОПРОЕКТ имени Ф.Б.ЯКУБОВСКОГО МОСКВА

Копировал Сергеева Формат А3

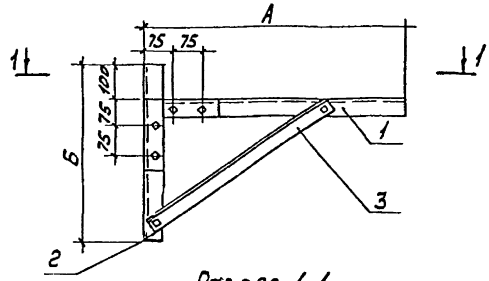

Разрез 1-1
(для исполн. 00...03)

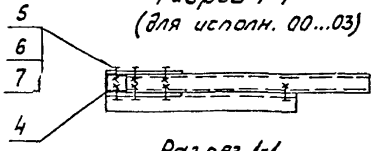

Разрез 1-1
(для исполн. 04... 05)

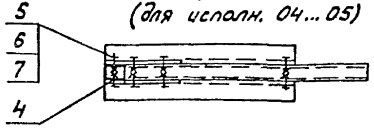

Исполнение	Размеры, мм		Масса кг
	А	Б	
00	725	500	6,0
01	825	500	6,5
02	925	500	6,8
03	1025	500	7,1
04	1250	700	12,0
05	1550	700	12,9

Поз.	Наименование	Кол. на исполн.						Примечание
		00	01	02	03	04	05	
1	Швеллер УСЭК 53У3							
	ТУ36-2355-80; L=675	1						
	L=775		1					
	L=875			1				
	L=975				1			
	L=1200					1		
	L=1500						1	
2	Швеллер УСЭК 53У3							
	ТУ36-2355-80; L=500	1	1	1	1			
	L=700					1	1	
3	Швеллер УСЭК 53У3							
	ТУ36-2355-80; L=650	1						
	L=725		1	1	1			
	L=1050					2	2	
4	Уголь ник УСЭК 5 ВУ1							
	ТУ36-2355-80	2	2	2	2	2	2	
5	Шайба стопорящая							
	УСЭК 16 У1 ТУ36-2355-80	10	10	10	10	10	10	
6	Болт М12×35							
	ГОСТ 7798-70	10	10	10	10	10	10	
7	Гайка М12 ГОСТ 5915-70	10	10	10	10	10	10	

Разраб.	Орлова		
Пров.	Орлова		
Гл.спец.			
Нач.отд.	Ивкин		
Н.контр.	Иванова		12.95

3.37-95-28

Кронштейн
длиной 725... 1550мм

Стадия	Лист	Листов
Р	1	1

ВНИИПИ ТЯЖПРОМЭЛЕКТРОПРОЕКТ имени Ф.Б. ЯКУБОВСКОГО МОСКВА

Копировал Сергеева

Формат А3

Инв.№подл. | Подп. и дата | Взам.инв.№

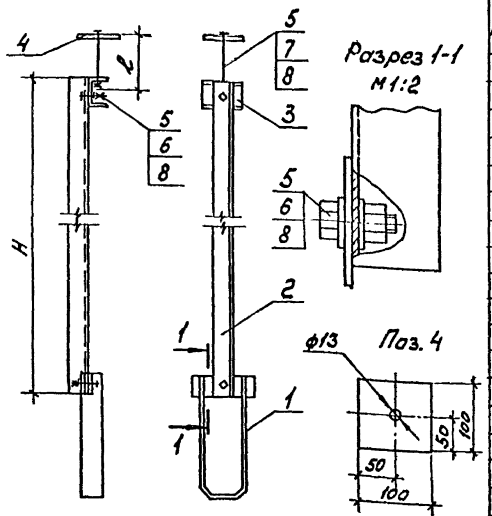

Поз.	Наименование	Кол. на исполн. 00	01	02	03	04	05	06	07	08	09	10	11	Примечание
1	Подвес У2080М1 УЗ													
	ТУ36.18.29.01-12-87	1	1	1	1	1	1	1	1	1	1	1	1	
2	Швеллер УСЭК 53 УЗ													
	ТУ36-2355-80, ℓ=500	1				1				1				
	ℓ=1000		1				1				1			
	ℓ=1500			1				1				1		
	ℓ=2000				1				1				1	
3	Швеллер УСЭК 54 УЗ													
	ТУ36-2355-80, ℓ=100	1	1	1	1	1	1	1	1	1	1	1	1	
4	Полоса Б2 6×60 ГОСТ 103-57													
	ℓ=100	1	1	1	1	1	1	1	1	1	1	1	1	
5	Шайба пружинящая													
	УСЭК 76 У1 ТУ36-2355-80	6	6	6	6	6	6	6	6	6	6	6	6	
6	Болт М12×40 ГОСТ 7798-70	2	2	2	2	2	2	2	2	2	2	2	2	
7	Болт М12×130 ГОСТ 7798-70	1	1	1	1									
7	Болт М12×180 ГОСТ 7798-70					1	1	1	1					
7	Болт М12×240 ГОСТ 7798-70									1	1	1	1	
8	Гайка М12 ГОСТ 5915-70	3	3	3	3	3	3	3	3	3	3	3	3	

Исполнение	Размеры, мм H	ℓ	Масса кг
00	500	130	2,6
01	1000		4,0
02	1500		5,5
03	2000		6,9
04	500	180	2,7
05	1000		4,1
06	1500		5,6
07	2000		7,0
08	500	240	2,8
09	1000		4,2
10	1500		5,7
11	2000		7,1

Разраб.	Орлова		
Пров.	Орлова		
Т.контр.			
Нач.отд.	Ивкин		
Н.контр.	Иванова		

3.407-95-29

Подвес для крепления шинопровода на 250, 400 А к перекрытию

Стадия	Лист	Листов

ВНИПИ ТЯЖПРОМЭЛЕКТРОПРОЕКТ имени Ф.Б.ЯКУБОВСКОГО МОСКВА

Инв.№ подл. | Подп. и дата | Взам.инв.№

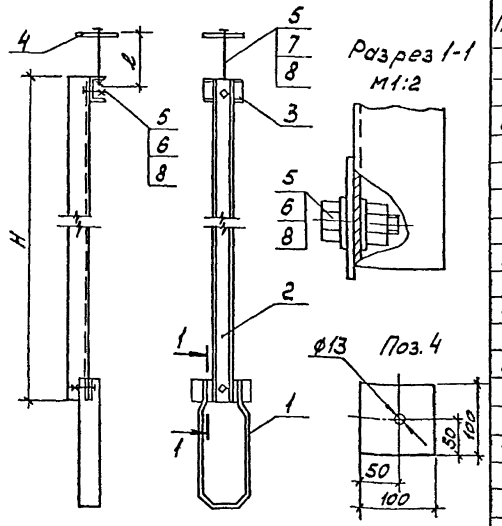

Поз.	Наименование	Кол. на исполн. 00	01	02	03	04	05	06	07	08	09	10	11	Примечание
1	Подвес У2080-М2УЗ													
	ТУ36.18.29.01-12-87	1	1	1	1	1	1	1	1	1	1	1	1	
2	Швеллер УСЭК 53УЗ													
	ТУ36-2355-80, ℓ=500	1				1				1				
	ℓ=1000		1				1				1			
	ℓ=1500			1				1				1		
	ℓ=2000				1				1				1	
3	Швеллер УСЭК 54УЗ													
	ТУ36-2355-80, ℓ=100	1	1	1	1	1	1	1	1	1	1	1	1	
4	Полоса Б2 6×100 ГОСТ103-57													
	ℓ=100	1	1	1	1	1	1	1	1	1	1	1	1	
5	Шайба пружинящая													
	УСЭК 76У1 ТУ36-2355-80	6	6	6	6	6	6	6	6	6	6	6	6	
6	Болт М12×40 ГОСТ7798-70	2	2	2	2	2	2	2	2	2	2	2	2	
7	Болт М12×130 ГОСТ7798-70	1	1	1	1									
7	Болт М12×180 ГОСТ7798-70					1	1	1	1					
7	Болт М12×240 ГОСТ7798-70									1	1	1	1	
8	Гайка М12 ГОСТ5915-70	3	3	3	3	3	3	3	3	3	3	3	3	

Исполнение	Размеры, мм A	Размеры, мм ℓ	Масса кг
00	500	130	2,6
01	1000		4,0
02	1500		5,5
03	2000		6,9
04	500	180	2,7
05	1000		4,1
06	1500		5,6
07	2000		7,0
08	500	240	2,8
09	1000		4,2
10	1500		5,7
11	2000		7,1

Инв.№ подл. | Подп. и дата | Взам.инв.№

Разраб.	Орлова		
Пров.	Орлова		
Гл.спец.			
Нач.отд.	Ивкин		
Н.контр.	Иванова		12.95

Л37-95-30

Подвес для крепления шинопровода на 630А к перекрытию

Стадия	Лист	Листов

ВНИПИ ТЯЖПРОМЭЛЕКТРОПРОЕКТ имени Ф.Б.ЯКУБОВСКОГО МОСКВА

Копировал Сергеева

Формат А3

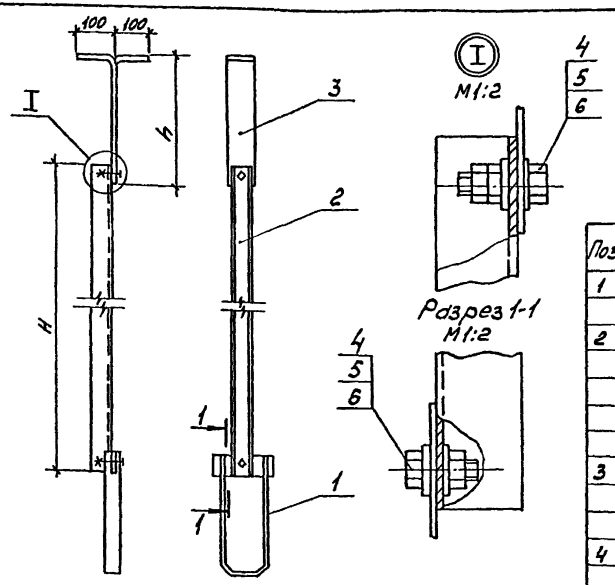

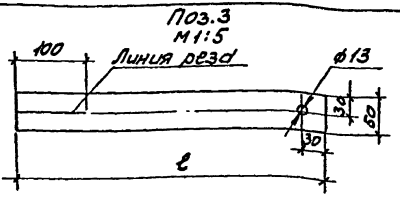

Поз.	Наименование	Кол. на исполн.								Примечание
		00	01	02	03	04	05	06	07	
1	Подвес У2080М1УЗ									
	ТУ36.18.29.01-12-87	1	1	1	1	1	1	1	1	
2	Швеллер УСЭК53УЗ									
	ТУ36-2355-80; ℓ=500	1				1				
	ℓ=1000		1				1			
	ℓ=1500			1				1		
	ℓ=2000				1				1	
3	Полоса Б2 6×60 ГОСТ 103-57									
	ℓ=450	1	1	1	1					
	ℓ=550					1	1	1	1	
4	Шайба центрирующая									
	УСЭК76У1 ТУ36-2355-80	4	4	4	4	4	4	4	4	
5	Болт М12×35									
	ГОСТ 7798-70	2	2	2	2	2	2	2	2	
6	Гайка М12 ГОСТ 5915-70	3	3	3	3	3	3	3	3	

Исполнение	Размеры, мм		Масса кг
	H	h	
00	500	355	3,1
01	1000		4,5
02	1500		6,0
03	2000		7,4
04	500	455	3,3
05	1000		4,8
06	1500		6,2
07	2000		7,7

Разраб.	Орлова		
Пров.	Орлова		
Гл.спец.			
Нач.отд.	Цвкин		
Нач.отд.	Иванова		12.95

3.407-95-31

Подвес для крепления шинопроводов на 250, 400А к перекрытию из сборных плит

Стадия	Лист	Листов
Р		

ВНИИ ТЯЖПРОМЭЛЕКТРОПРОЕКТ имени Ф.Б.ЯКУБОВСКОГО МОСКВА

Инв.№ подл. | Подп. и дата | Взам.инв.№

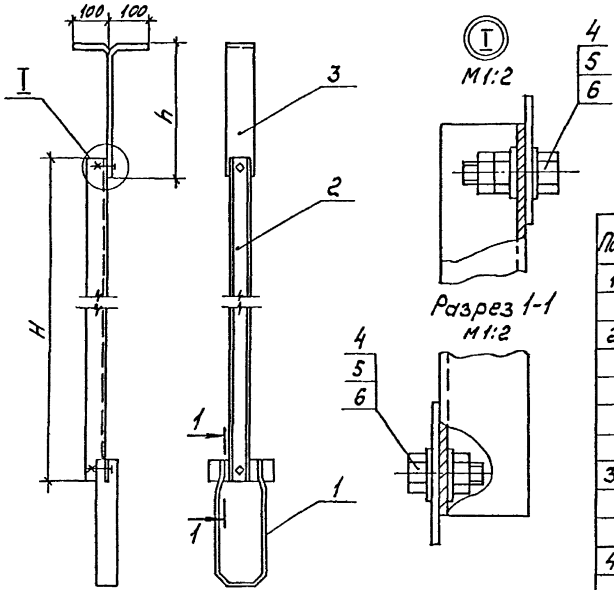

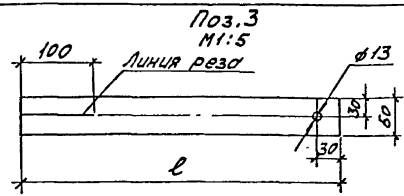

Поз.	Наименование	Кол. на исполн.								Примечание
		00	01	02	03	04	05	06	07	
1	Подвес У2080М2У3									
	ТУ36.18.29.01-12-87	1	1	1	1	1	1	1	1	
2	Швеллер УСЭК 53У3									
	ТУ36-2355-80, ℓ=500	1				1				
	ℓ=1000		1				1			
	ℓ=1500			1				1		
	ℓ=2000				1				1	
3	Полоса Б2 6×60 ГОСТ 103-57									
	ℓ=450	1	1	1	1					
	ℓ=550					1	1	1	1	
4	Шайба цапфовая									
	УСЭК 76У1 ТУ36-2355-80	4	4	4	4	4	4	4	4	
5	Болт М12×35									
	ГОСТ 7798-70	2	2	2	2	2	2	2	2	
6	Гайка М12 ГОСТ 5915-70	3	3	3	3	3	3	3	3	

Исполнение	Размеры, мм		Масса кг
	H	h	
00	500	355	3,1
01	1000		4,5
02	1500		6,0
03	2000		7,4
04	500	455	3,3
05	1000		4,8
06	1500		6,2
07	2000		7,7

Разраб.	Орлова		
Пров.	Орлова		
Т.контр.			
Нач.отд.	Ивкин		
Н.контр.	Иванова		

Л 37-95-32

Подвес для крепления шинопроводов на 630А к перекрытию из сборных плит

Стадия	Лист	Листов
Р		1

ВНИПИ ТЯЖПРОМЭЛЕКТРОПРОЕКТ имени Ф.Э. Кубовского МОСКВА

Инв.№ подл. | Подп. и дата | Взам.инв.№

Исполнение	A мм	Масса кг
00	425	2,3
01	525	2,6

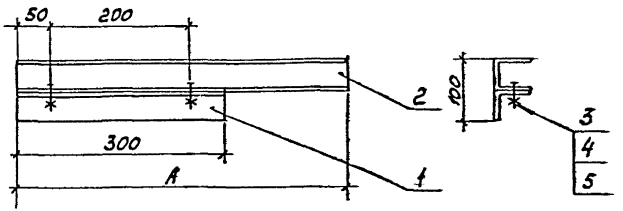

Поз.	Наименование	Кол. на испол. 00	Кол. на испол. 01	Примечание
1	Уголок Б 50×50×5			
	ГОСТ 8509-86; ℓ=300	1	1	
2	Швеллер УСЭК 53У3			
	ТУ36-2355-80; L=425	1		
	L=525		1	
3	Шайба цаплющая			
	УСЭК 76 У1 ТУ36-2355-80	4	4	
4	Болт М12×35			
	ГОСТ 7798-70	2	2	
5	Гайка М12 ГОСТ 5915-70	2	2	

Поз. 2

М1:2

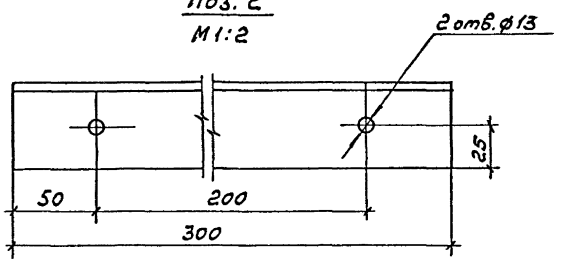

Разраб.	Орлова		А 37-95-33
Пров.	Орлова		
Гл. спец.			
Начотд.	Ивкин		Кронштейн для крепления шинопровода к металлической колонне
Н.контр.	Иванова	12.95	ВНИПИ ТЯЖПРОМЭЛЕКТРОПРОЕКТ имени Ф.Б. ЯКУБОВСКОГО Москва

Стадия | Лист | Листов

Инв.№ подл. | Подп. и дата | Взам. инв.№

Копировал Сергеева Формат А3

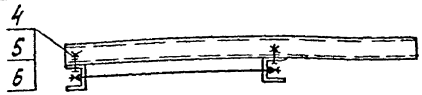

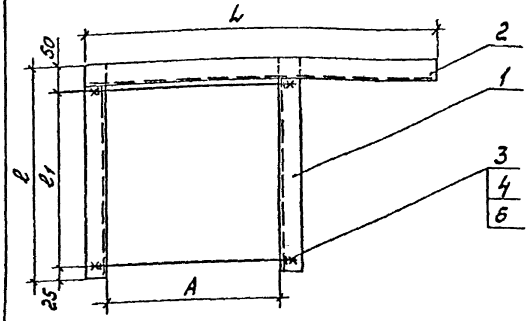

Поз.3 (на исполн. 03...10)
М1:2

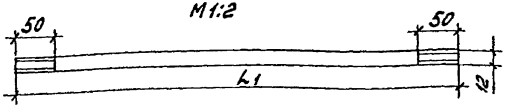

Исполнение	Размеры, мм					Масса кг
	A	ℓ1	ℓ	L	L1	
00	300	325	400	800		5,3
01	400	325	400	900		5,7
02	400	425	500	900		6,2
03	500	425	500	1000	550	6,8
04	600	425	500	1100	650	7,3
05	700	425	500	1200	750	7,8
06	800	425	500	1300	850	8,3
07	900	425	500	1400	950	8,7
08	500	525	600	1000	550	7,4
09	600	525	600	1100	650	7,9
10	800	525	600	1300	850	8,9

Поз.	Наименование	Кол. на исполнение											Примечание
		00	01	02	03	04	05	06	07	08	09	10	
1	Швеллер УСЭК 53У3												
	ТУ36-2355-80, ℓ=400	2	2										
	ℓ=500			2	2	2	2	2	2				
	ℓ=600									2	2	2	
2	Швеллер УСЭК 53У3												
	ТУ36-2355-80, ℓ=800	1											
	ℓ=900		1	1									
	ℓ=1000				1					1			
	ℓ=1100					1					1		
	ℓ=1200						1						
	ℓ=1300							1				1	
	ℓ=1400								1				
3	Шпилька УСЭК81-3У1												
	ТУ36-2355-80	2											
	Шпилька УСЭК81-4У1		2	2									
	Круг 12 ГОСТ 2590-71,		2	2									
	ℓ=550				2					2			
	ℓ=650					2					2		
	ℓ=750						2						
	ℓ=850							2				2	
	ℓ=950								2				
4	Шайба царапающая												
	УСЭК 76У1 ТУ36-2355-80	8	8	8	8	8	8	8	8	8	8	8	
5	Болт М12×35 ГОСТ 7798-70	2	2	2	2	2	2	2	2	2	2	2	
6	Гайка М12 ГОСТ 5915-70	6	6	6	6	6	6	6	6	6	6	6	

Разраб.	Орлова	Орлова	
Пров.	Орлова	Орлова	
Гл.спец.			
Нач.отд.	Ивкин	[illegible]	
Н.контр.	Иванова	[illegible]	12.95

А37-95-34

Обхват для крепления шинопровода к железобетонной колонне

Стадия	Лист	Листов
Р		1

ВНИПИ ТЯЖПРОМЭЛЕКТРОПРОЕКТ ИМЕНИ Ф.Б. ЯКУБОВСКОГО МОСКВА

Инв.№ подл. | Подп. и дата | Взам. инв.№

Копировал Сергеева Формат А3

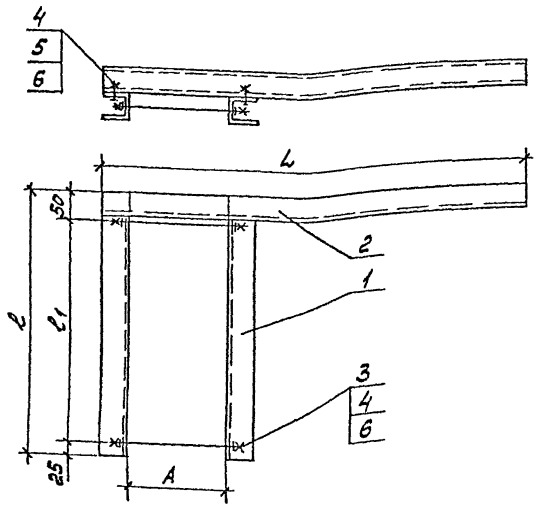

Поз.	Наименование	Кол. на исполн. 00	01	02	03	04	05	06	07	Примечание
1	Швеллер УСЭК53У3									
	ТУ36-2355-80, ℓ=525	2								
	ℓ=625		2	2		2				
	ℓ=725				2		2	2		
	ℓ=825								2	
2	Швеллер УСЭК53У3									
	ТУ36-2355-80, L=650	1	1							
	L=700			1	1					
	L=750					1	1			
	L=800							1	1	
3	Шпилька УСЭК81-2У1									
	ТУ36-2355-80	2	2							
	Шпилька УСЭК81-3У1			2	2	2	2			
	Шпилька УСЭК81-4У1							2	2	
4	Шайба царапающая									
	УСЭК76У1 ТУ36-2355-80	8	8	8	8	8	8	8	8	
5	Болт М12×35									
	ГОСТ7798-70	2	2	2	2	2	2	2	2	
6	Гайка М12 ГОСТ5915-70	6	6	6	6	6	6	6	6	

Исполнение	Размеры, мм A	ℓ1	ℓ	L	Масса кг
00	200	525	450	650	5,6
01	200	625	550	650	6,0
02	250	625	550	700	6,4
03	250	725	650	700	7,1
04	300	625	550	750	6,6
05	300	725	650	750	7,3
06	350	725	650	800	7,7
07	350	825	750	800	8,3

Разраб.	Орлова	Орлова	
Пров.	Орлова	Орлова	
Гл.спец.			
Нач.отд.	Ивкин	[illegible]	
Н.контр.	Иванова	Иванова	12.95

Д 37-95-35

Обхват для крепления шинопровода к двухветвевой железобетонной колонне

Стадия	Лист	Листов
Р		1

ВНИПИ ТЯЖПРОМЭЛЕКТРОПРОЕКТ ИМЕНИ Ф.Б.ЯКУБОВСКОГО МОСКВА

Копировал Сергеева Формат А3

Инв.№ подл. | Подп. и дата | Взам.инв.№

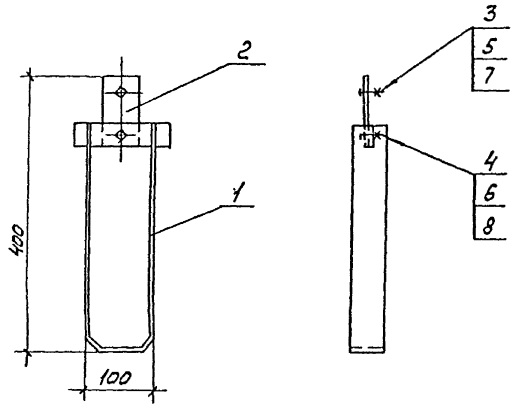

Поз.	Наименование	Кол. на испол. 00	Кол. на испол. 01	Примечание
1	Подвес У2080М1УЗ			
	ТУ36.18.29.01-3-86)	1		
	Подвес У2080 М2УЗ		1	
2	Полоса УСЭК56У1, ℓ=100			
	ТУ36-1434-82	1	1	
3	Болт М12×30			
	ГОСТ 7798-70	1	1	
4	Болт М10×30			
	ГОСТ 7798-70	1	1	
5	Гайка М12 ГОСТ 5915-70	1	1	
6	Гайка М10 ГОСТ 5915-70	1	1	
7	Шайба цеполающая			
	УСЭК76У1 ТУ36-2355-80	1	1	
8	Шайба 10 ГОСТ 11371-78	1	1	

Исполнение	Номинальный ток шинопровода, А	Масса кг
00	250, 400	0,45
01	630	0,4

Инв.№ подл. | Подп. и дата | Взам.инв.№

gost.e-ecolog.ru

Разраб.	Орлова		
Пров.	Орлова		
Гл.спец.			
Нач.отд.	Ивкин		
Н.контр.	Иванова		12.95

Л37-95-36

Подвес

Стадия	Лист	Листов
	1	

ВНИПИ ТЯЖПРОМЭЛЕКТРОПРОЕКТ имени Ф.Б.ЯКУБОВСКОГО МОСКВА