АО. ВНИПИ
ТЯЖПРОМЭЛЕКТРОПРОЕКТ
им. Ф.Б. ЯКУБОВСКОГО

ШИФР А26-94

ПРОКЛАДКА КАБЕЛЕЙ И ПРОВОДОВ НА ЛОТКАХ

МАТЕРИАЛЫ ДЛЯ ПРОЕКТИРОВАНИЯ И РАБОЧИЕ ЧЕРТЕЖИ

Главный инженер института А.Г. Смирнов
Начальник отдела типового проектирования Н.И. Ивкин
Ответственный исполнитель Г.М. Мошкова

Введен в действие с 15.01.95 г.
приказ № 1

МОСКВА 1994

gost.e-ecolog.ru

ОБОЗНАЧЕНИЕ	НАИМЕНОВАНИЕ	СТР.
	Титульный лист	
А26-94	Содержание	2
А26-94-ОПЗ	Пояснительная записка	3
А26-94-02	Секция прямая Н.Л.5, Н.Л,10. Габаритный чертеж.	5
А26-94-03	Секция прямая НЛ20, НЛ40. Габаритный чертеж.	6
А26-94-04	Секция угловая НЛ-У45, НЛ-У95. Габаритный чертеж.	7
А26-94-05	Соединитель переходный НЛ-СП. Соединитель шарнирный НЛ-СШ. Подвеска НЛ-ПВ. Держатель НЛ-Д. Прижим НЛ-ПР. Габаритные чертежи.	8
А26-94-06	Прокладка лотков. Пример.	9
А26-94-07	Прокладка кабелей и проводов. Пример.	10
А26-94-08	Прокладка лотков горизонтально по стене. Пример.	11
А26-94-09	Прокладка лотков вертикально по стене. Вариант 1; 2.	12
А26-94-10	Прокладка лотков при обходе препятствия.	13
А26-94-11	Вертикальное ответвление лотков.	14
А26-94-12	Прокладка лотков при подводе кабелей к щиту ЩСУ сверху.	15
А26-94-13	Прокладка лотков между колоннами с шагом 6 м. Пример.	16
А26-94-14	Прокладка кабелей на лотках, установленных на отойках, Пример.	17
А26-94-15	Переходная секция.	18
А26-94-16	Конструкция для горизонтальной прокладки лотков. Тип 1.	19
А26-94-17	Конструкция для горизонтальной прокладки лотков. Тип 2.	20
А26-94-18	Конструкция для вертикальной прокладки лотков.	21
А26-94-19	Конструкция для крепления лотков к раме ЩСУ.	22
А26-94-20	Кронштейн с одной полкой 250 мм.	23
А26-94-21	Кронштейн с двумя полками 250 мм.	24
А26-94-22	Кронштейн с одной полкой 430 мм.	25
А26-94-23	Кронштейн с двумя полками 430 мм.	26
А26-94-24	Обхват.	27
А26-94-25	Заземление и зануление сварных лотков, проложенных по стене.	28
А26-94-26	Заземление и зануление сварных лотков, проложенных на стойках.	29

Гдзроб.	Мошкова		
Провер.	Мошкова		
Нач.отд	Ивкин		
Н. контр.	Алдокозов		12.94

А26-94

Содержание

Стадия Р | Лист 1 | Листов 1

ВНИПИ Тяжпромэлектропроект имени Ф.Б.Якубовского Москва

Инв.№ подл. | Подп. и дата | Взам.инв.№

В альбоме представлены чертежи установки лотков типа НЛ для прокладки кабелей: под перекрытием, вертикально, по стене, в производственных эл. помещениях и кабельных сооружениях и даны рекомендации по способам прокладки кабелей на лотках.

Альбом выполнен на основании технических условий ТУ 36-2486-82 на лотки типа НЛ ЦПКБ концерна "Электромонтаж".

СВыпуском настоящего альбома исключается из числа действующих типовая серия 5.407-49 (выпуски 0, I, 2) "Прокладка кабелей и проводов на лотках типа НЛ" 1983г.

I. СОДЕРЖАНИЕ

I.I. Альбом содержит общие данные, номенклатуру изделий концерна "Электромонтаж", пример прокладки лотков и кабелей на них, узлы прокладки лотков в различных вариантах, заземление и зануление лотков.

2. ОБЛАСТЬ ПРИМЕНЕНИЯ

2.I. Лотки НЛ предназначены для прокладки проводов и кабелей напряжением до I000 В (проводников) при выполнении открытых электропроводок и открытой прокладки кабельных линий.

3. ОСНОВНЫЕ ПОЛОЖЕНИЯ

3.I. В номенклатуру лотков входят готовые для сборки элементы, обеспечивающие создание трассы с необходимыми поворотами и разветвлениями в горизонтальной и вертикальной плоскостях:

Прямые и угловые секции ;
переходный и шарнирный соединители;
прижим;
держатель;
подвеска.

3.2. Лотки устанавливают на сборных кабельных конструкциях на элементах строительных и технологических конструкцийхи на подвесках НЛ-ПВ.

Расстояния между открытыми конструкциями, на которые укладывают лотки, не должны превышать 2-х метров.

3.3. Высота расположения лотков в кабельных сооружениях и электропомещениях не нормируется.

В производственных помещениях лотки должны быть проложены на высоте не менее 2-х метров от уровня пола или площадки обслуживания.

В помещениях с повышенной опасностью или особо опасных лотки должны быть проложены на высоте 2,5 метров от уровня пола.

3.4. Лотки имеют климатическое исполнение и категорию размещения У3.

3.5. Кроме рассмотренных в альбоме способов установки лотков и прокладки кабелей на них, лотки могут быть установлены на общих кабельных конструкциях: в каналах - см. альбом А3-92; в тоннелях - см. альбомы АI2-93 и АI3-93.

3.6. Способы прокладки кабелей и проводов на лотках типа НЛ следует осуществлять в соответствии с указаниями, приведенными ниже.

3.6.I. Кабели и провода прокладываются на лотках пучками, однорядно и многорядно.

4. СПОСОБЫ ПРОКЛАДКИ

4.I. В пучках.



4.I.I. Прокладка проводов пучками.
В пучке не более 4-х проводов,
Токовые нагрузки по табл. I,3.4 и I.3.5 ПУЭ - как для проводов, проложенных в трубах.

Разраб.	Мошкова		
Прверр.	Мошкова		
Нач.отд.	Ивкин		
Н.контр.	Алексеев		12.94

А26-94-01 ПЗ

Пояснительная записка

Стадия	Лист	Листов
Р	1	2

ВНИПИ Тяжпромэлектропроект имени Ф.Б.Якубовского Москва

4.I.2. Прокладку кабелей в пучках не более 4-х осуществить по табл. I,3.4. и I.3.5. - как для проводов,проложенных в воздухе.

4.I.3. При прокладке проводов пучками (5 и более 4-х штук токовые нагрузки выбираются с учетом понижающего коэффициента по табл. I.3.4 и I.3.5 ПУЭ - как в воздухе:

5....6 проводов - снижающий коэффициент 0,68;
7....9 проводов —"— 0,63;
I0...I2 проводов —"— 0,6.

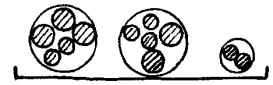

4.2. ОДНОРЯДНАЯ ПРОКЛАДКА

4.2.I. При однорядной прокладке проводов и кабелей токовые нагрузки осуществлять по табл. I.3.4 - I.3.7 ПУЭ - как для проводов, проложенных открыто (в воздухе).

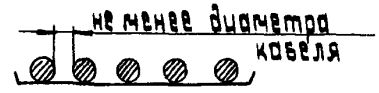

4.3. При совместной прокладке силовых и контрольных кабелей, при выборе снижающих коэффициентов, контрольные кабели не учитываются.

Комплектацию лотков и ведомость изделий, изготовляемых по данному альбому в МЭЗ, осуществляют по конкретному проекту.

Инв. № подл. | Подп. и дата | Взам.инв.№

Секция прямая НЛ5

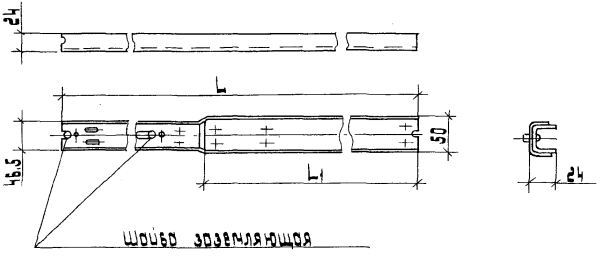

Таблица 1

Тип секции	Размеры, мм L	Размеры, мм L1	Масса, кг
НЛ5-П1,87 УЗ	2000	1870	2,03
НЛ5-П2,37 УЗ	2500	2370	2,53
НЛ5-П2,87 УЗ	3000	2870	3,03

Секция прямая НЛ10

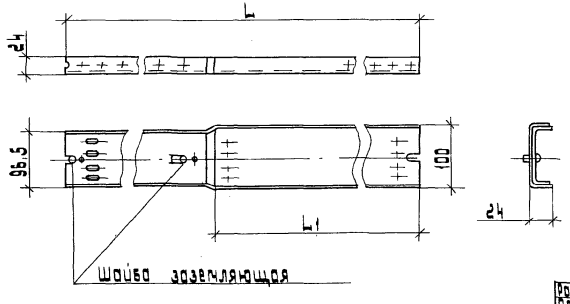

Таблица

Тип секция	Размеры, мм L	Размеры, мм L1	Масса, кг
НЛ10-П1,87 УЗ	2000	1,870	3,13
НЛ10-П2,37 УЗ	2500	2,370	3,91
НЛ10-П2,87 УЗ	3000	2,870	4,68

Разраб.	Мошкова		
Провер.	Мошкова		
Нач.отд.	Цвикин		
Н.контр.	Алексеева		12.94

3.407-94-02

Секция прямая НЛ5, НЛ10 Габаритный чертеж

Стадия	Лист	Листов
Р		

ВНИИ ТЯЖПРОМЭЛЕКТРОПРОЕКТ имени Ф.Э. Дзержинского

Инв.№ подл. | Подп. и дата | Взам.инв.№

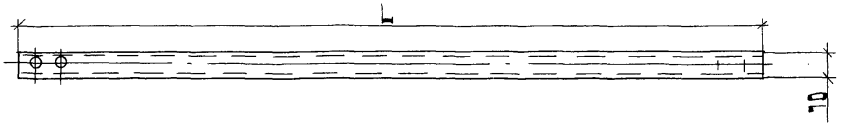

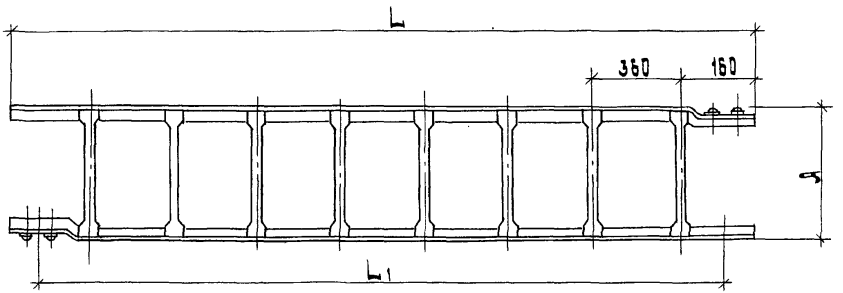

Тип секции	Размеры, мм			Масса, кг
	L	L_1	A	
НЛ 20 · П 1,87 УЗ	2000	1870	200	5,13
НЛ 20 · П 2,37 УЗ	2500	2370	200	5,55
НЛ 20 · П 2,87 УЗ	3000	2870	200	7,62
НЛ 40 · П 1,87 УЗ	2000	1870	400	5,93
НЛ 40 · П 2,37 УЗ	2500	2370	400	6,67
НЛ 40 · П 2,87 УЗ	3000	2870	400	8,9

Разраб.	Мошкова		
Провер.	Мошкова		
Нач. отд.	Ивкин		
Н. контр.	Аллакозов		12.94

А 26 · 94 · 03

Секция прямая НЛ 20, НЛ 40

Габаритный чертеж

Стадия	Лист	Листов
Р		1

ВНИПИ ТЯЖПРОМЭЛЕКТРОПРОЕКТ ИМЕНИ Ф.Б. ЯКУБОВСКОГО МОСКВА

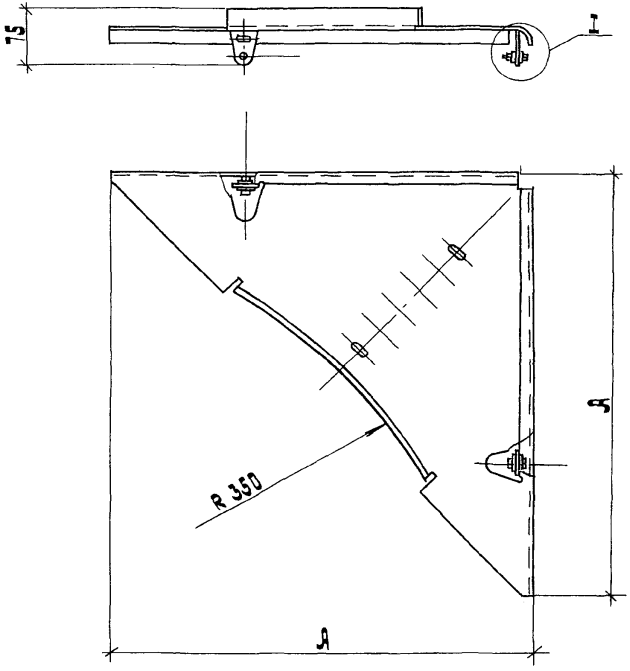

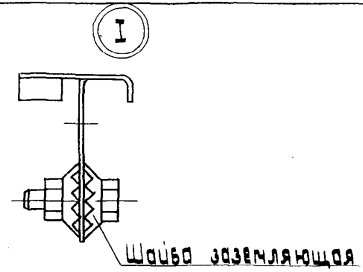

Тип	A, мм	Масса, кг
НЛ-У45У3	300	0,6
НЛ-У95У3	600	2,2

Разраб.	Мошкова		
Провер.	Мошкова		
Нач. отд.	Ивкин		
Н. контр.	Аллакозов		12.94

А 26-94-04

Секция угловая НЛ-У45, НЛ-У95
Габаритный чертеж

Стадия	Лист	Листов
Р		1

ВНИПИ ТЯЖПРОМЭЛЕКТРОПРОЕКТ имени Ф.Б. Якубовского МОСКВА

Инв. № подл.	Подп. и дата	Взам. инв. №

Соединитель переходный НЛ-СПУЗ

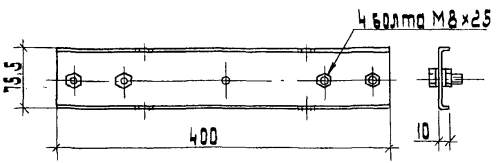

Соединитель шарнирный НЛ-СШ УЗ

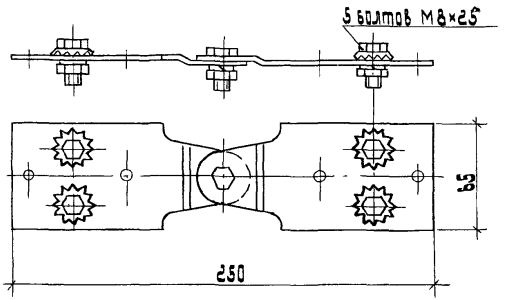

Подвеска НЛ-ПВ УЗ

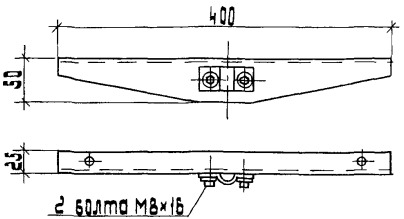

Держатель НЛ-ДУЗ

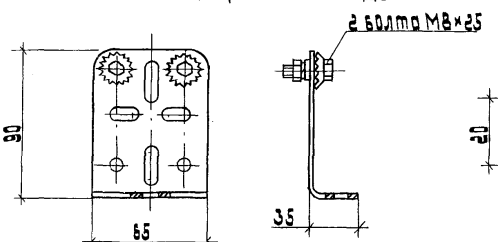

Прижим НЛ-ПРУЗ

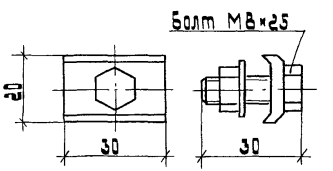

Тип изделия	Масса, кг
НЛ-СПУЗ	0,81
НЛ-СШУЗ	0,27
НЛ-ПВУЗ	0,55
НЛ-ДУЗ	0,20
НЛ-ПРУЗ	0,034

Разраб.	Мошкова		
Провер.	Мошкова		
Нач. отд.	Ивкин		
Н. контр.	Аллакозов		12.94

Л 26-94-05

Соединитель переходный НЛ-СП. Соединитель шарнирный НЛ-СШ. Подвеска НЛ-ПВ. Держатель НЛ-Д. Прижим НЛ-ПР. Габаритные чертежи

Стадия	Лист	Листов
Р		1

ВНИПИ ТЯЖПРОМЭЛЕКТРОПРОЕКТ имени Ф.Б. Якубовского МОСКВА

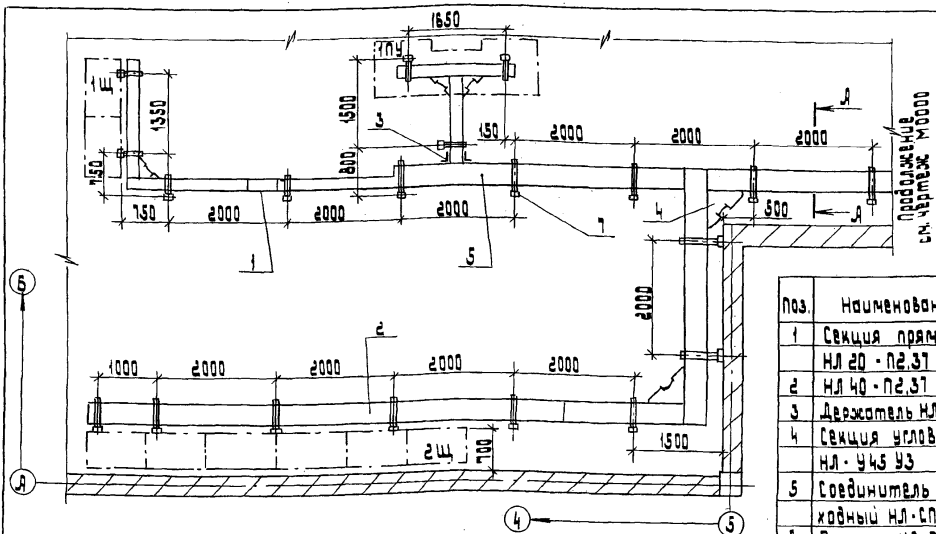

Поз.	Наименование	Кол.	Обозначение документа
1	Секция прямая		А 26-94-02
	НЛ 20 - П2,37 УЗ	3	
2	НЛ 40 - П2,37 УЗ	8	А 26-94-03
3	Держатель НЛ-ДУЗ	2	А 26-94-05
4	Секция угловая		
	НЛ - У45 УЗ	5	А 26-94-04
5	Соединитель пере-		
	ходный НЛ-СПУЗ	1	А 26-94-05
6	Прижим НЛ-ПРУЗ	44	А 26-94-05
7	Конструкция		
	кабельная	18	По проекту

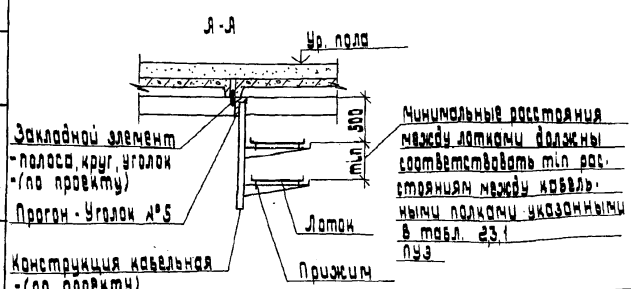

Разраб.	Мошкова		
Провер.	Мошкова		
Нач. отд.	Ивкин		
Н. контр.	Аллакозов		12.89

А 26-94-06

Прокладка лотков

Пример

Стадия	Лист	Листов
Р		1

ВНИПИ ТЯЖПРОМЭЛЕКТРОПРОЕКТ ИМЕНИ Ф.Б. ЯКУБОВСКОГО МОСКВА

Инв. № подл. | Подп. и дата | Взам. инв. №

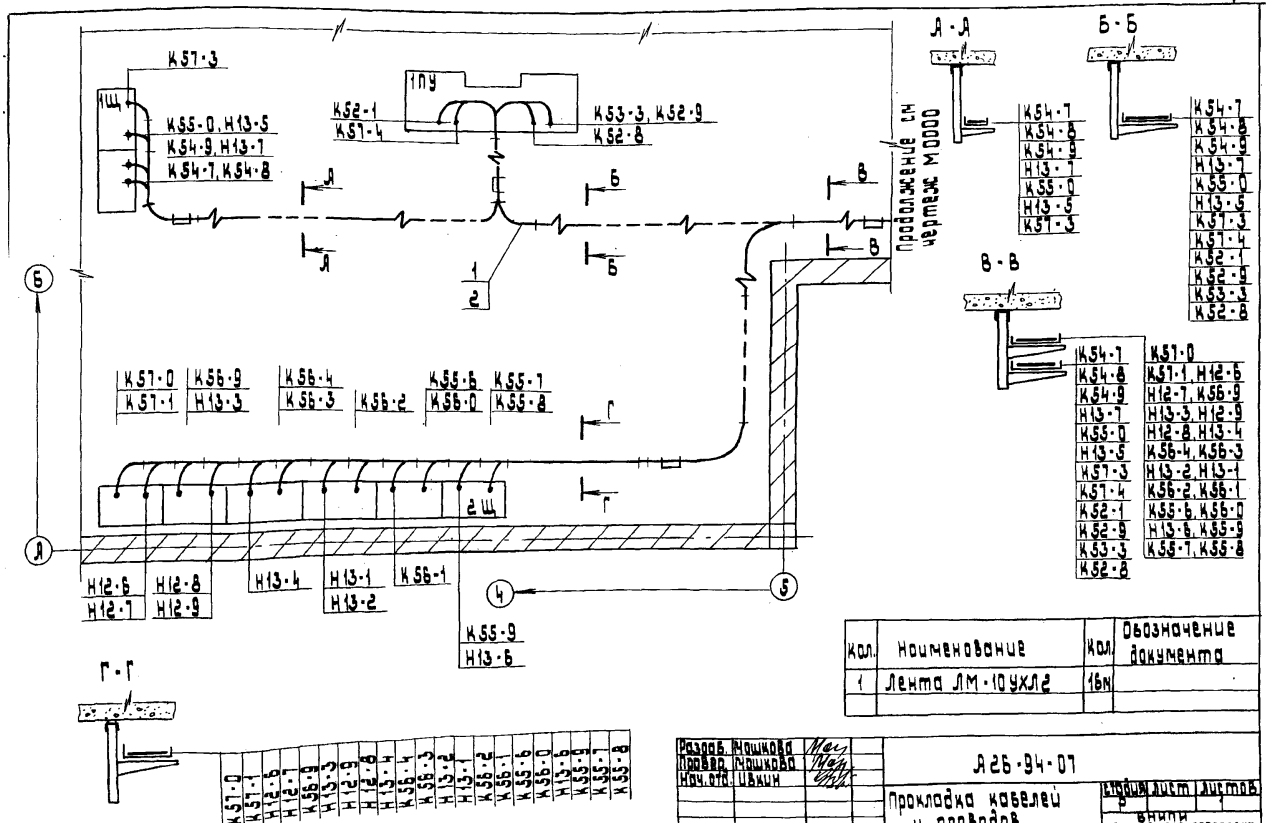

Кол.	Наименование	Кол.	Обозначение документа
1	Лента ЛМ-10УХЛ2	16м	

Разраб.	Мошкова		
Провер.	Мошкова		
Нач. отд.	Ивкин		
Н. контр.	Аллакозов		12.94

А26-94-07

Прокладка кабелей и проводов. Пример.

Стадия	Лист	Листов
Р		1

ВНИПИ ТЯЖПРОМЭЛЕКТРОПРОЕКТ ИМЕНИ Ф.Б. ЯКУБОВСКОГО МОСКВА

Горизонтально по стене
с выступающими колоннами

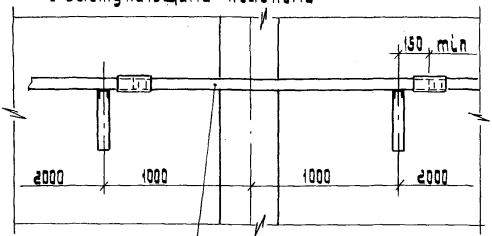

Секция прямая
НЛ-40 (НЛ-20)

Горизонтально по стене

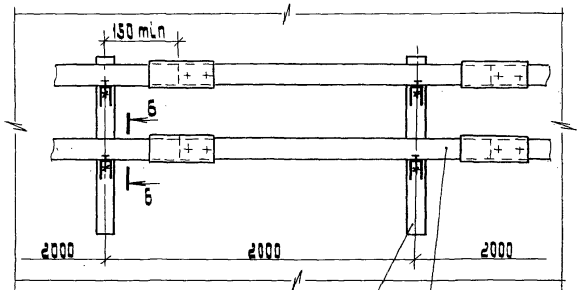

Конструкция кабельная по проекту

Секция прямая
НЛ-40 (НЛ-20)

План

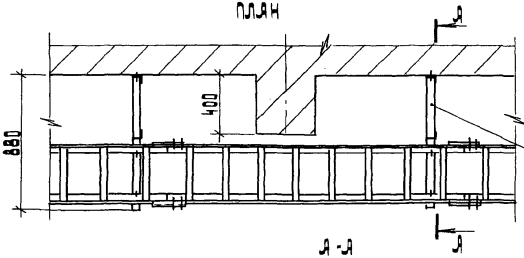

Конструкция
кабельная - см. чертежи
3.426-94-20 по 3.426-94-23

Б-Б



Прижим НЛ-пруз

А-А

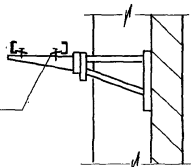

Прижим НЛ-пруз

Разраб.	Кашкова		
Провер.	Кашкова		
Нач. отд.	Цвкин		
Н. контр.	Аллахвердов		12.94

3.426-94-08

Прокладка лотков горизонтально по стене. Пример.

Стадия	Лист	Листов
Р		

ВНИИ тяжпромэлектропроект имени Ф.Б. Якубовского Москва

Вариант 1

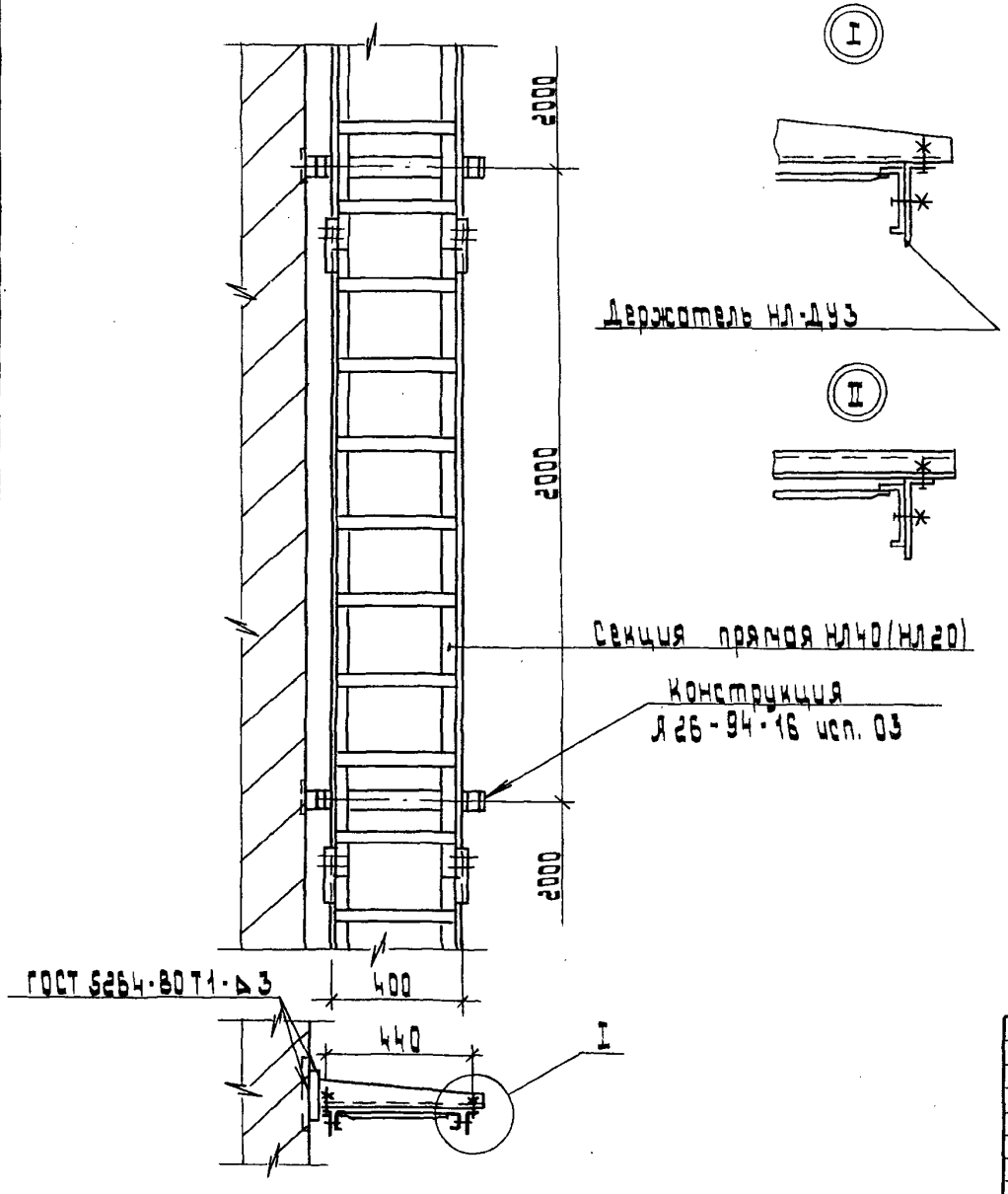

Вариант 2

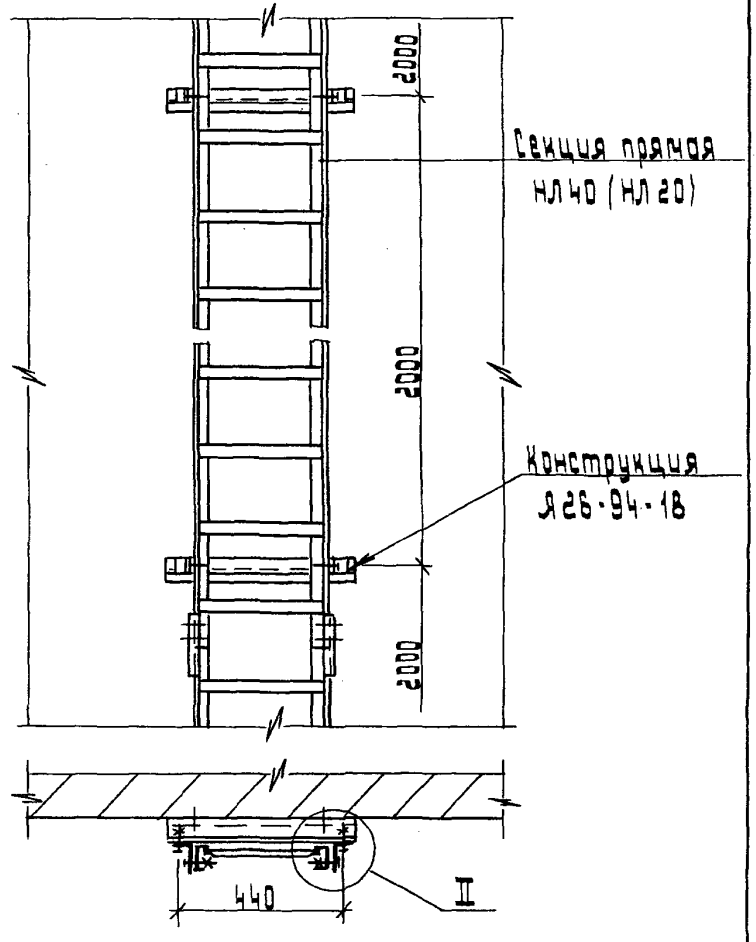

Разраб.	Мошкова		
Провер.	Мошкова		
Нач. отд	Ивкин		
Н. контр.	Аллахозов		12.94

Я 26-94-09

Прокладка лотков вертикально, по стене. Вариант 1,2

стадия	лист	листов
Р		1

ВНИПИ тяжпромэлектропроект имени Ф.Б. Якубовского г. Москва

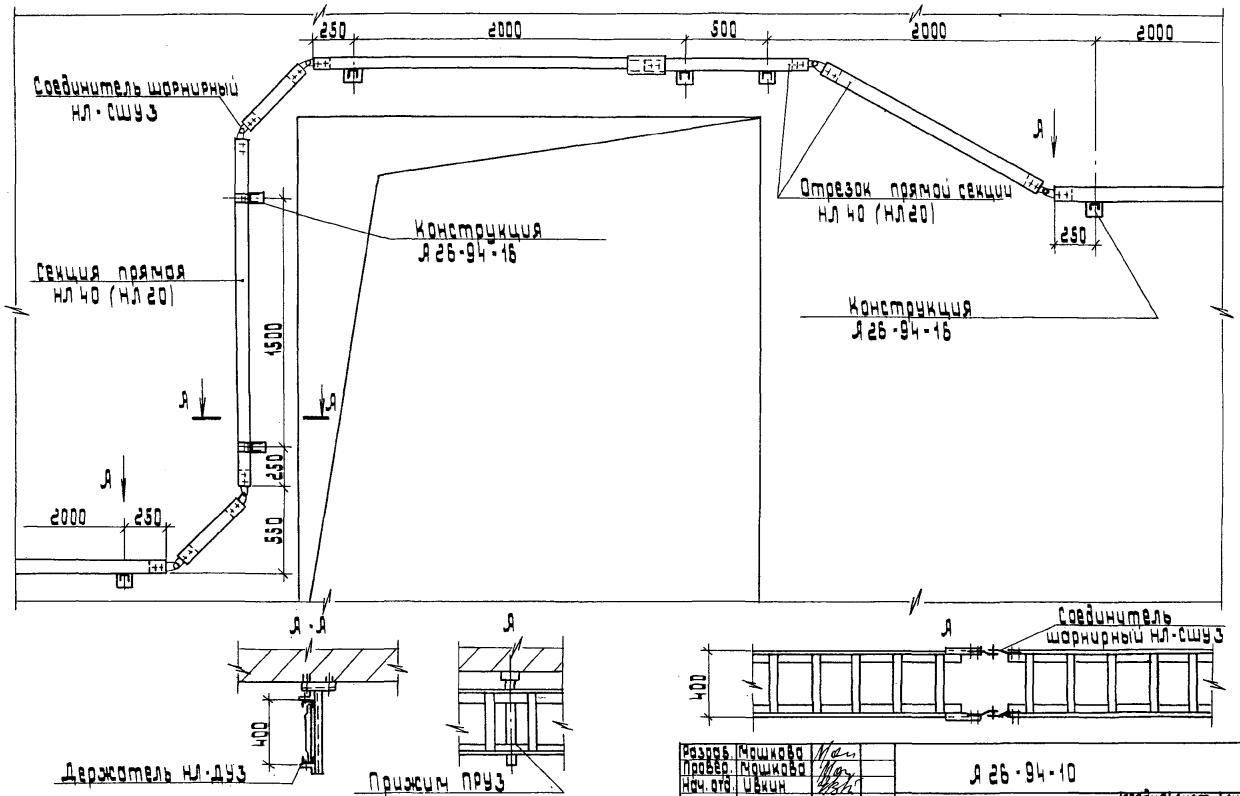

Разраб.	Мошкова		
Провер.	Мошкова		
Нач. отд.	Ивкин		
Н. контр.	Аллакозов		12.94

А 26-94-10

Прокладка лотков при обходе препятствия

Стадия	Лист	Листов
Р		1

ВНИПИ ТЯЖПРОМЭЛЕКТРОПРОЕКТ ИМЕНИ Ф.Б. ЯКУБОВСКОГО МОСКВА

Инв. № подл. | Подп. и дата | Взам. инв. №

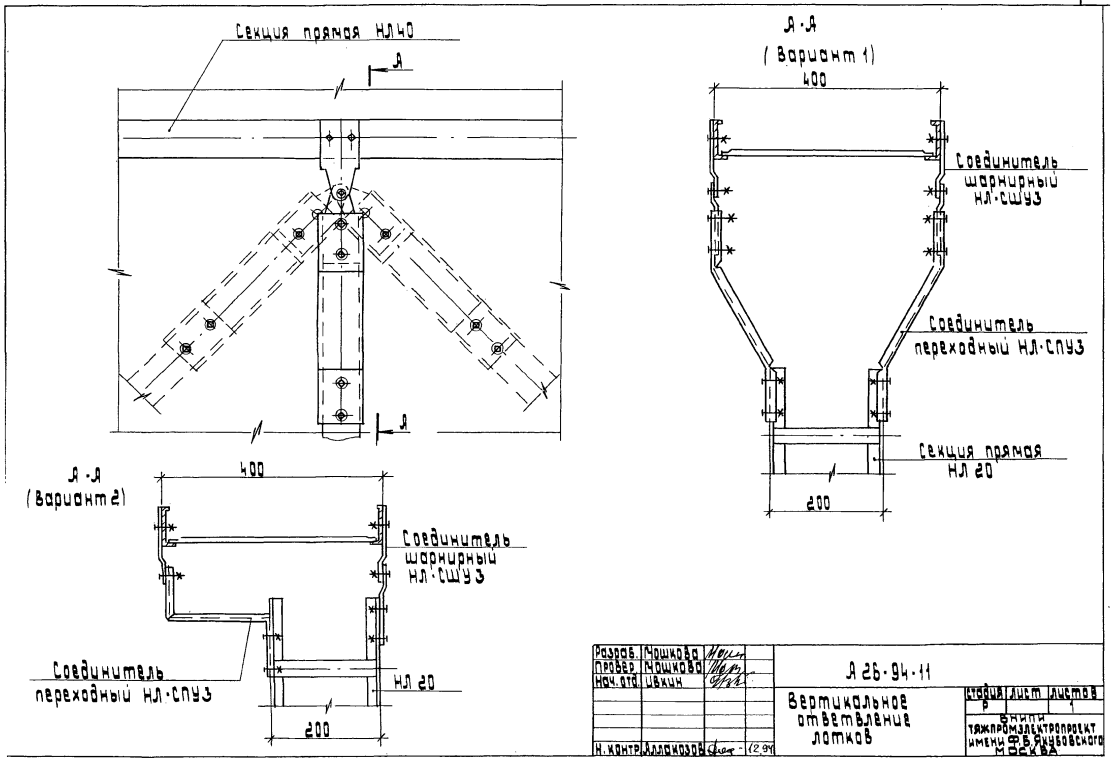
Секция прямая НЛ40
А
А
А-А
(Вариант 1)
400
Соединитель шарнирный НЛ·СШУЗ
Соединитель переходный НЛ·СПУЗ
Секция прямая НЛ 20
200
А-А
(Вариант 2)
400
Соединитель шарнирный НЛ·СШУЗ
Соединитель переходный НЛ·СПУЗ
НЛ 20
200
Разраб. Мошкова
Провер. Мошкова
Нач. отд. Ивкин
Н. контр. Аллакозов
12.94
А 26-94-11
Вертикальное ответвление лотков
Стадия Р
Лист 1
Листов 1
ВНИПИ ТЯЖПРОМЭЛЕКТРОПРОЕКТ ИМЕНИ Ф.Б. ЯКУБОВСКОГО МОСКВА

План

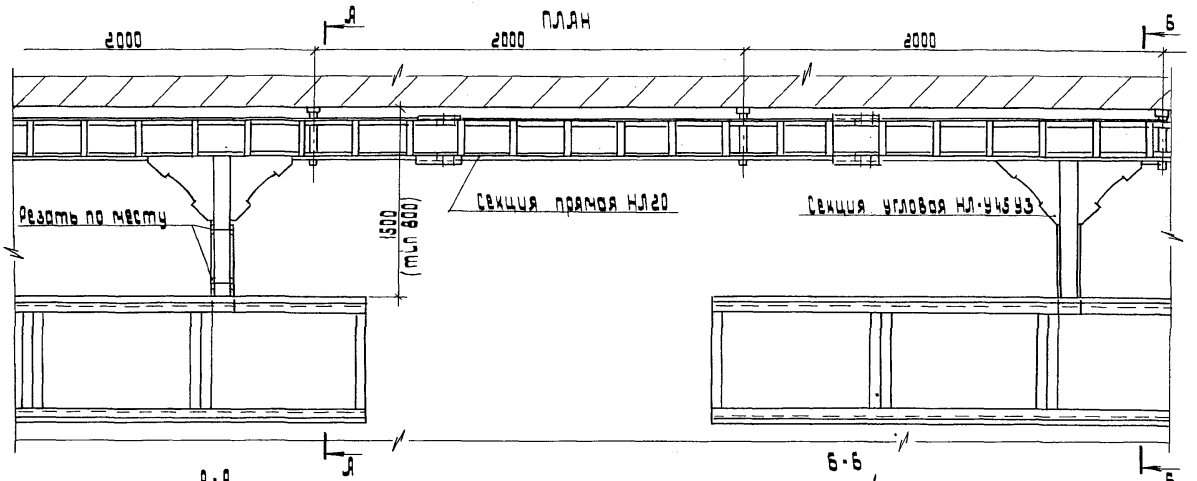

А-А

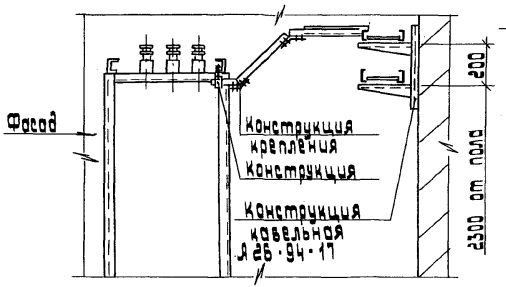

Б-Б

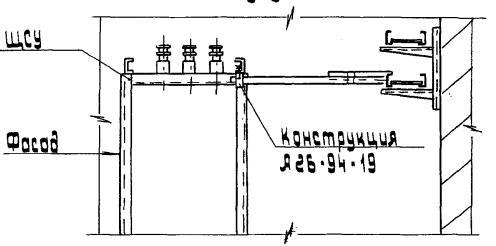

Разраб.	Мошкова		
Провер.	Мошкова		
Нач. отд.	Шакин		
Н. контр.	Алексеев		12.94

А26-94-12

Прокладка лотков при подводе кабелей к щиту ШСУ сверху.

Стадия	Лист	Листов
Р	1	1

ЦНИИ тяжпромэлектропроект имени Ф.Э. Дзержинского МОСКВА

Инв. № подл. | Подп. и дата | Взам. инв. №

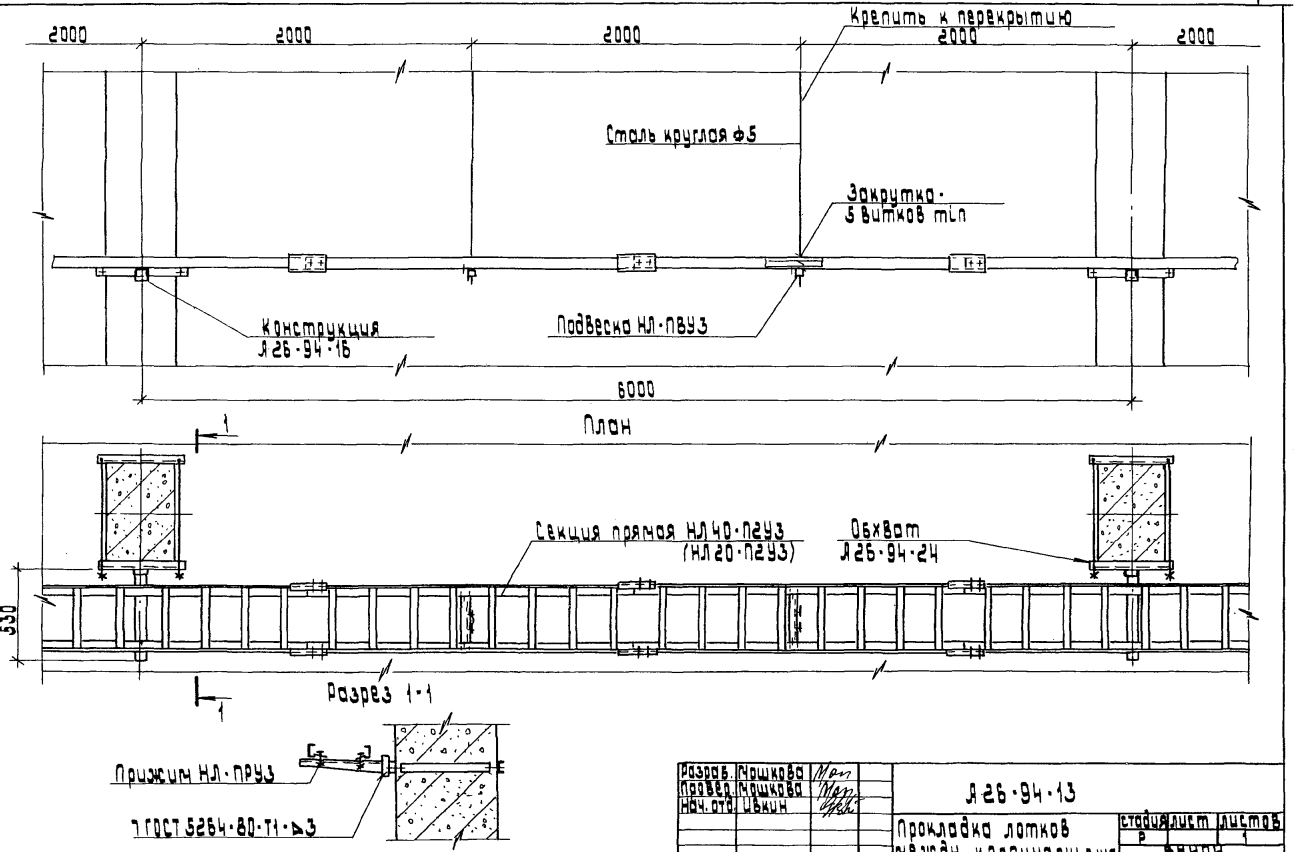

Разраб.	Кошкарова		
Провер.	Кошкарова		
Нач. отд.	Цекин		
Н. контр.	Аллакозов		12.94

1.426-94-13

Прокладка лотков между колоннами с шагом 6 м. Пример.

стадия	лист	листов
Р		1

ГПИ и НИИ тяжпромэлектропроект имени Ф.Б. Якубовского МОСКВА

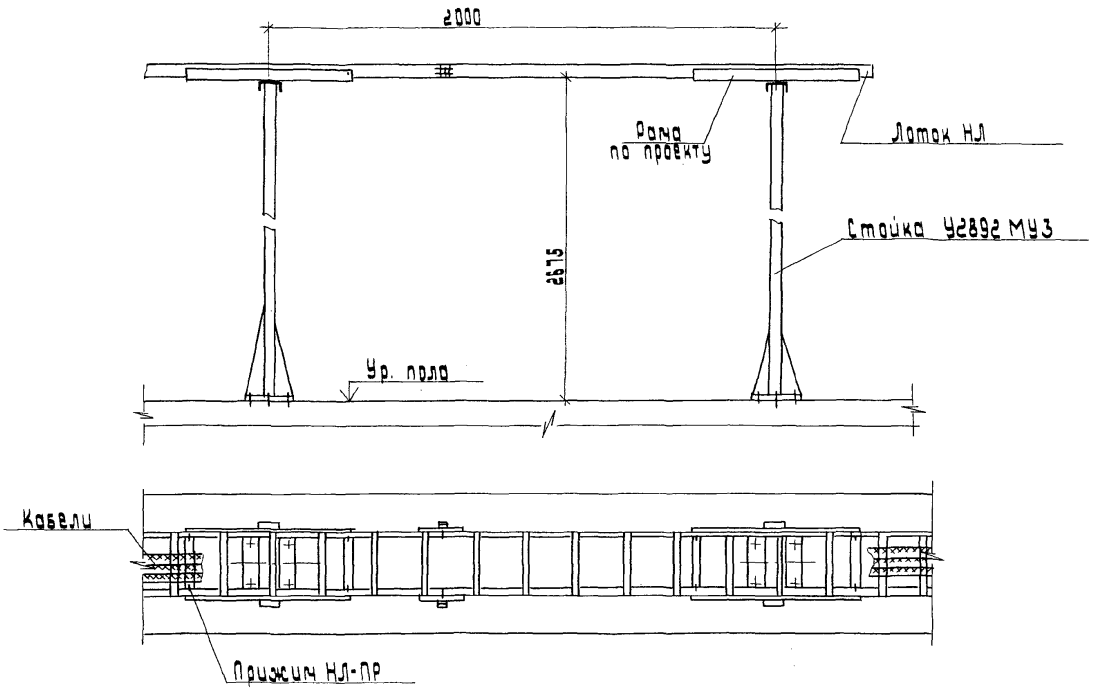

Разраб.	Машкова		
Провер.	Машкова		
Нач. отд	Цвкин		
Н. контр.	Аллакозов		12.94

А26-94-14

Прокладка кабелей на лотках, установленных на стойках. Пример.

стадия	лист	листов
Р		

ВНИПИ тяжпромэлектропроект имени Ф.Б. Якубовского МОСКВА

Инв. № подл. | Подп. и дата | Взам. инв. №

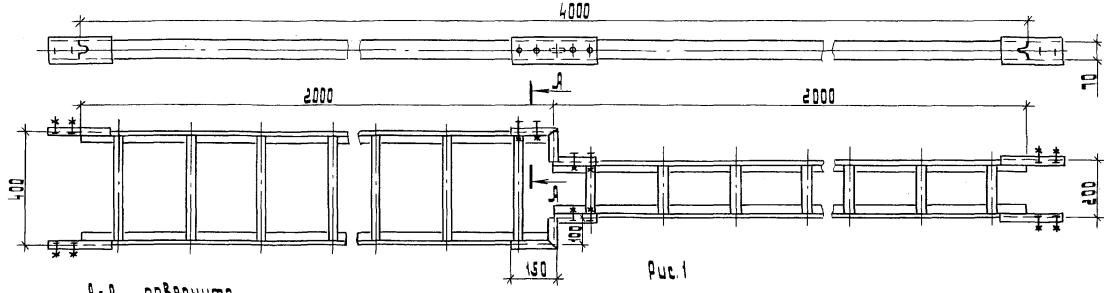

Рис. 1

А-А повернуто

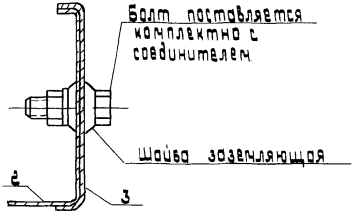

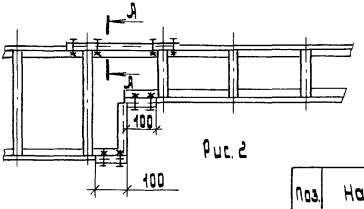

Рис. 2

Поз.	Наименование	Кол.	Обозначение документа
1	Секция прямая НЛ 20	1	А 26-94-03
2	Секция прямая НЛ 40	1	А 26-94-03
3	Соединитель переход-ный НЛ-СПУЗ	2	А 26-94-05

Поз. 3

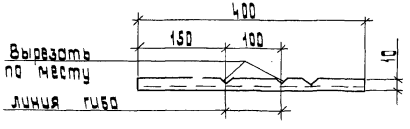

Разраб.	Мошкова		
Провер.	Мошкова		
Нач. отд.	Ивкин		
Н. контр.	Аллакозов		12.94

А 26-94-15

Переходная секция

Стадия	Лист	Листов
Р	1	1

ВНИПИ ТЯЖПРОМЭЛЕКТРОПРОЕКТ ИМЕНИ Ф.Б. ЯКУБОВСКОГО МОСКВА

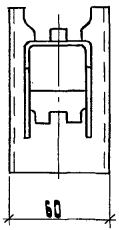

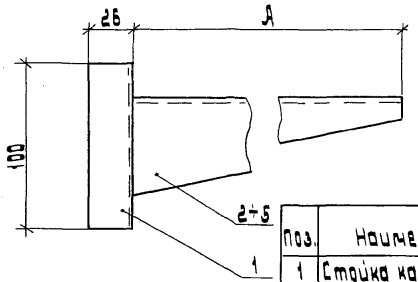

Поз.	Наименование	Кол. на исполн.				Обозначение документа
			01	02	03	
1	Стойка кабельная К1150					
	-К1154, L=100 (отрезок)	1	1	1	1	
2	Полка кабельная					
	К1160	1				ГЭМ
3	К1161		1			
4	К1162			1		
5	К1163				1	

Обозначение	Размер А, мм
А 26-94-16	160
-01	250
-02	340
-03	430

Разраб.	Мошкова		
Провер.	Мошкова		
Нач. отд.	Ивкин		
Н. контр.	Аллакозов		12.94

А 26-94-16

Конструкция для горизонтальной прокладки лотков. Тип 1

Стадия	Лист	Листов
Р		1

ВНИПИ
ТЯЖПРОМЭЛЕКТРОПРОЕКТ
ИМЕНИ Ф.Б. ЯКУБОВСКОГО
МОСКВА

Инв. № подл.	Подп. и дата	Взам. инв. №

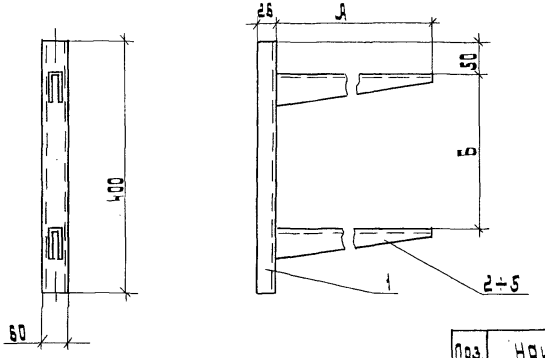

Обозначение	Размеры, мм	
	А	Б
А 26-94-17	160	200
-01	250	200
-02	340	200
-03	430	200
-04	160	250
-05	250	250
-06	340	250
-07	430	250

Поз.	Наименование	Кол. на исполнение								Обозначение документа
			01	02	03	04	05	06	07	
1	Стойка кабельная									
	К 1150	1	1	1	1	1	1	1	1	
2	Полка кабельная									
	К 1160	1				1				ГЭМ
3	К 1161		1				1			
4	К 1162			1				1		
5	К 1163				1				1	

Разраб.	Мошкова		
Провер.	Мошкова		
Нач. отд.	Ивкин		
Н. контр.	Аллакозов		12.94

А 26-94-17

Конструкция для горизонтальной прокладки лотков. Тип 2

Стадия	Лист	Листов
Р		1

Внипи
Тяжпромэлектропроект имени Ф.Б. Якубовского
Москва

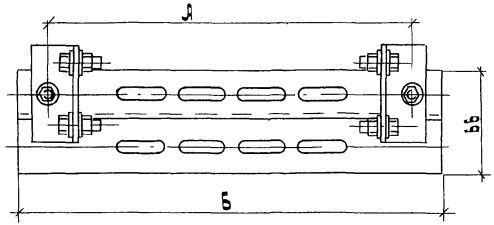

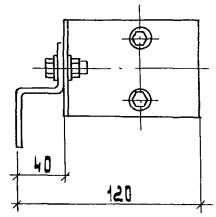

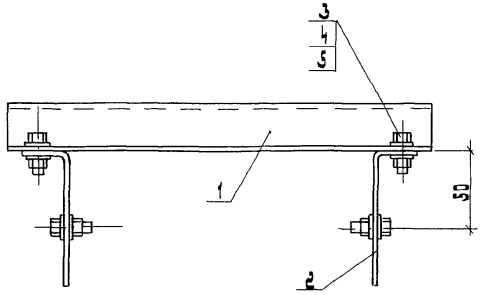

Поз.	Наименование	Кол. на исполн.		Обозначение документа
			01	
1	Профиль монтажный			
	К 239, h=280 мм	1		
	h=480 мм		1	
2	Держатель НЛ-ДУ3	2	2	А26-94-05
3	Болт М8×20 ГОСТ 7798-70	2	2	
4	Гайка М8 ГОСТ 5915-70	2	2	
5	Шайба ГОСТ 11371-78	4	4	

Обозначение	Размеры, мм	
	А	Б
А 26-94-18	240	280
-01	440	480

Разраб.	Мошкова		
Провер.	Мошкова		
Нач. отд.	Ивкин		
Н. контр.	Аллакозов		12.94

А 26-94-18

Конструкция для вертикальной прокладки лотков

Стадия	Лист	Листов
Р		1

ВНИПИ ТЯЖПРОМЭЛЕКТРОПРОЕКТ ИМЕНИ Ф.Б. ЯКУБОВСКОГО МОСКВА

Инв. № подл. | Подп. и дата | Взам. инв. №

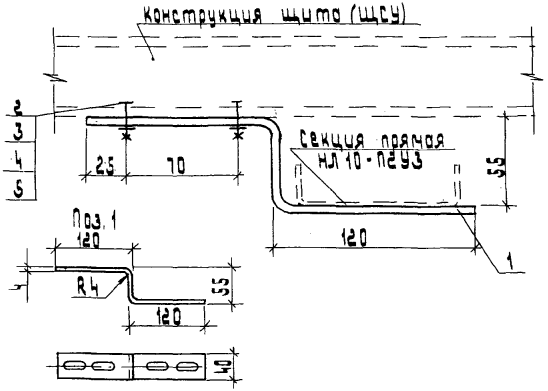

Поз.	Наименование	Кол	Обозначение документа
1	Полоса монтажная		
	К 106, L=280	1	
2	Болт М8×25 ГОСТ 7798-70	2	
3	Гайка М8, ГОСТ 5915-70	9	
4	Шайба 8, ГОСТ 11371-78	9	
5	Шайба пружинная		
	ГОСТ 6402-70	2	

Разраб.	Мошкова			А 26-94-19
Провер.	Мошкова			
Нач. отд.	Ивкин			Конструкция для крепления лотков к раме ЩСУ
Н. контр.	Аллакозов		12.94	

Стадия	Лист	Листов
Р		1

ВНИПИ
ТЯЖПРОМЭЛЕКТРОПРОЕКТ
ИМЕНИ Ф.Б.ЯКУБОВСКОГО
МОСКВА

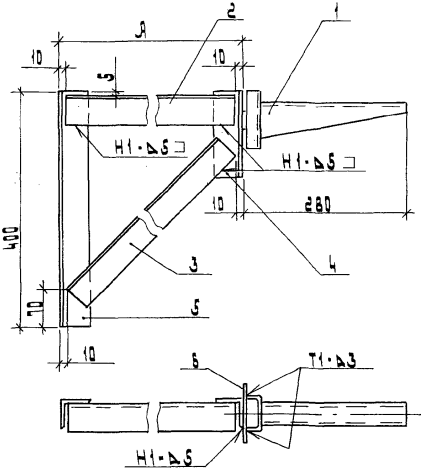

Обозначение	А, мм
Д26-94-20	200
-01	300
-02	400
-03	500
-04	600
-05	800

Поз.	Наименование	Кол. на исполн.						Обозначение документа
			01	02	03	04	05	
1	Конструкция. Тип 1	1	1	1	1	1	1	Д 26-94-16
	Уголок 50×50×5							
	ГОСТ 8509-86							
2	L = 180 мм	1						
	L = 280		1					
	L = 380			1				
	L = 480				1			
	L = 580					1		
	L = 780						1	
3	L = 280 мм	1						
	L = 380		1					
	L = 480			1				
	L = 580				1			
	L = 680					1		
	L = 880						1	
4	L = 150 мм	1	1	1	1	1	1	
5	L = 400 мм	1	1	1	1	1	1	
6	Полоса 4×30							
	ГОСТ 103-76, L=100	1	1	1	1	1	1	

1. Сварные соединения выполнить по ГОСТ 5264-80.
2. Окрасить эмалью ПФ115 серая, ГОСТ 6465-76

Разраб.	Мошкова		
Провер.	Мошкова		
Нач. отд.	Шакин		
Н. контр.	Алексеев		12.94

Д 26-94-20

Кронштейн с одной полкой 250 мм

Стадия	Лист	Листов
Р		

ЦНИПИ тяжпромэлектропроект имени Ф.Э. Дзержинского Москва

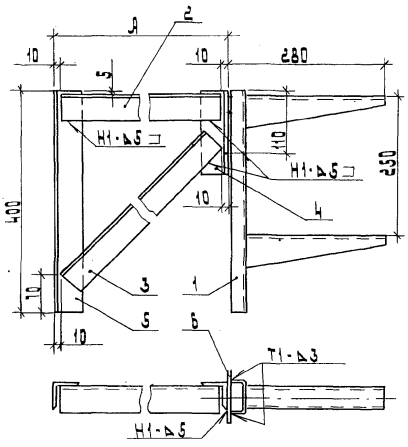

Обозначение	А, мм
А26-94-21	200
-01	300
-02	400
-03	500
-04	600
-05	800

1. Сварные соединения выполнить по ГОСТ 5264-80.
2. Окрасить эмалью ПФ 115 серая, ГОСТ 6465-76, IV, С1

Поз.	Наименование	Кол. на исполн.						Обозначение документа
			01	02	03	04	05	
1	Конструкция. Тип2	1	1	1	1	1	1	А26-94-17
	Уголок							
	ГОСТ 8509-86							
2	L = 180 мм	1						
	L = 280		1					
	L = 380			1				
	L = 480				1			
	L = 580					1		
	L = 780						1	
3	L = 280 мм	1						
	L = 360		1					
	L = 450			1				
	L = 520				1			
	L = 620					1		
	L = 820						1	
4	L = 150 мм	1	1	1	1	1	1	
5	L = 400 мм	1	1	1	1	1	1	
6	Полоса 4×30							
	ГОСТ 103-76, L=100	2	2	2	2	2	2	

Разраб.	Мошкова		
Провер.	Мошкова		
Нач. отд.	Ивкин		
Н. контр.	Аллакозов		12.94

А26-94-21

Кронштейн с двумя полками 250 мм

Стадия	Лист	Листов
Р		1

ВНИПИ ТЯЖПРОМЭЛЕКТРОПРОЕКТ ИМЕНИ Ф.Б.ЯКУБОВСКОГО МОСКВА

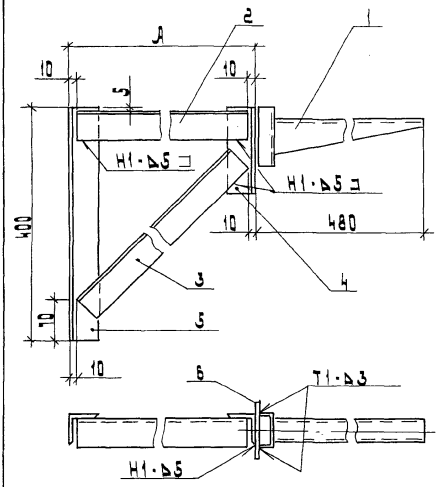

Обозначение	А, мм
А26-94-22	200
-01	300
-02	400
-03	500
-04	600
-05	800

Поз.	Наименование	Кол. на исполн.						Обозначение документа
		01	02	03	04	05		
1	Конструкция. Тип1	1	1	1	1	1	1	А26-94-16
	Уголок 50×50×5							
	ГОСТ 8509-86							
2	L = 180 мм							
	L = 280							
	L = 380							
	L = 480							
	L = 580							
	L = 780							
3	L = 280 мм	1						
	L = 360		1					
	L = 450			1				
	L = 520				1			
	L = 620					1		
	L = 820						1	
4	L = 150 мм	1	1	1	1	1	1	
5	L = 400 мм	1	1	1	1	1	1	
6	Полоса 4×30							
	ГОСТ 103-76 L = 100 мм	1	1	1	1	1	1	

1. Сварные соединения выполнить по ГОСТ 5264-80.
2. Окрасить эмалью ПФ-115 серая, ГОСТ 6465-76, IV, С1.

Разраб.	Мошкова		
Провер.	Мошкова		
Нач. отд.	Вакин		
Н. контр.	Аллахозов		

А26-94-22

Кронштейн с одной полкой 430 мм

Стадия	Лист	Листов
Р		

ВНИИ тяжпромэлектропроект имени Ф.Э. Дзержинского МОСКВА

Инв. № подл. | Подп. и дата | Взам. инв. №

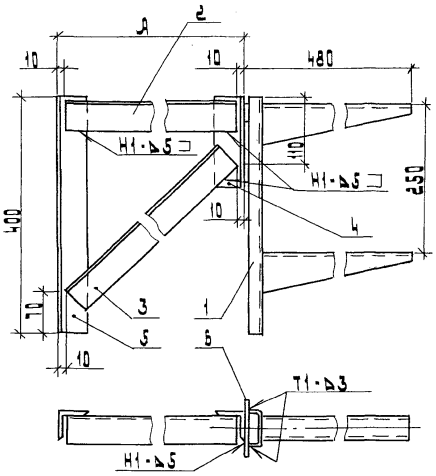

Обозначение	А, мм
А26-94-23	200
-01	300
-02	400
-03	500
-04	600
-05	800

Поз.	Наименование	кол. на испол.н.						Обозначение документа
			01	02	03	04	05	
1	Конструкция. Тип2	1	1	1	1	1	1	А26-94-17
	Уголок 50×50×5							
	ГОСТ 8509-86							
2	L=180 мм	1						
	L=280		1					
	L=380			1				
	L=480				1			
	L=580					1		
	L=780						1	
3	L=280	1						
	L=360		1					
	L=450			1				
	L=520				1			
	L=620					1		
	L=820						1	
4	L=150 мм	1	1	1	1	1	1	
5	L=400 мм	1	1	1	1	1	1	
6	Полоса 4×30							
	ГОСТ 103-76, L=100мм	1	1	1	1	1	1	

1. Сварные соединения выполнить по ГОСТ 5264-80.
2. Окрасить эмалью ПФ115 серая, ГОСТ 6465-76, IV, С1

Разраб.	Мошкова		
Провер.	Мошкова		
Нач.отд.	Шкин		
Н.контр.	Алексеев		12.94

А26-94-23

Кронштейн с двумя полками 430 мм

Стадия	Лист	Листов
Р		

ЦНИИ тяжпромэлектропроект имени Ф.Э.Дзержинского г. Москва

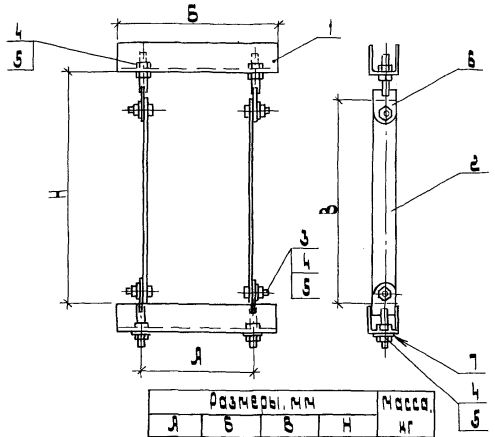

Размеры, мм				Масса, кг
А	Б	В	Н	
225	300	300	400	2,6
225	300	400	500	2,8
275	350	400	500	3,1
325	400	400	500	3,4
325	400	500	600	3,5
375	450	400	500	3,7
375	450	500	600	3,8
425	500	300	400	3,8
425	500	500	600	4,1
525	600	400	500	4,5
625	700	300	400	4,9
625	700	400	500	5,1
825	900	300	400	5,1
825	900	400	500	5,2

Поз.	Наименование	Кол	Обозначение документа
1	Швеллер усзк 5зуз	2	
	L = 6 мм		см. таблицу
2	Полоса усзк 5буз		
	L = 8 мм	2	
3	Болт М12×25		
	ГОСТ 7798-70	4	
4	Гайка М12		
	ГОСТ 5915-70	12	
5	Шайба 12		
	ГОСТ 11371-78	8	
6	Болт специальный		
	усзк 74у1	4	
7	Шайба цапающая		
	усзк 76у1		

Разраб.	Чашкова		
Провер.	Чашкова		
Нач. отд.	Цвкин		
Н. контр.	Аллахвердов		12.94

Д 26-94-24

Обхват

Стадия	Лист	Листов
Р		1

ВНИИТЯЖПРОМЭЛЕКТРОПРОЕКТ имени Ф.Б. Якубовского г. Москва

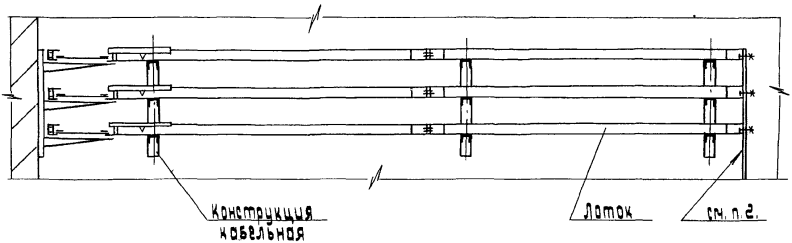

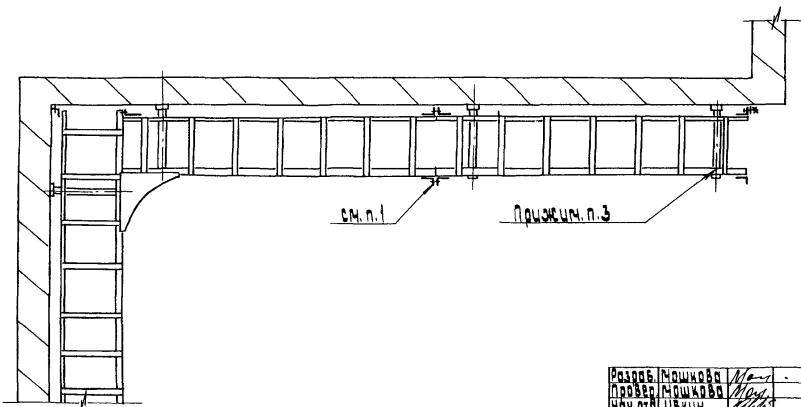

1. Конструкция лотков обеспечивает в местах соединения отдельных секций непрерывность электрической цепи.
2. В начале и конце трассы лотки присоединяют к устройству заземления, зануления.
3. Каждая кабельная конструкция должна быть электрически соединена с лотками (в связи с возможностью соприкосновения поврежденных кабелей, проложенных на лотках с кабельной конструкцией). Для этой цели используют прижимы, которыми крепят лоток к кабельной полке.

Разраб.	Мошкова		
Провер.	Мошкова		
Нач. отд.	Цвкин		
Н. контр.	Аллакозов		12.94

3.407-94-25

Заземление, зануление лотков проложенных по стене

Стадия	Лист	Листов
Р	1	1

ВНИИ ТЯЖПРОМЭЛЕКТРОПРОЕКТ имени Ф.Б.ЯКУБОВСКОГО МОСКВА

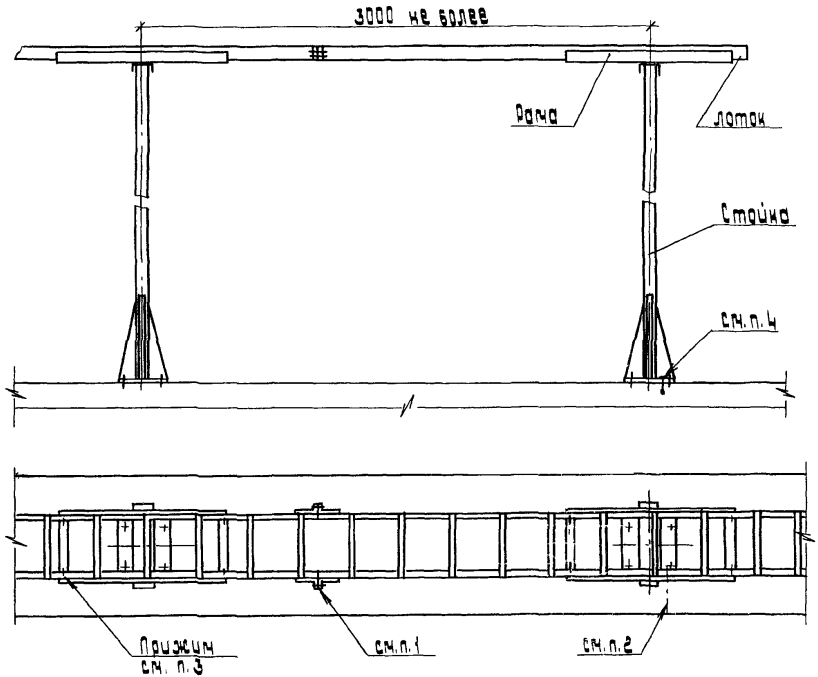

1. Конструкция лотков обеспечивает в местах соединения отдельных секций непрерывность электрической цепи.
2. В начале и конце трассы лотки присоединяют к устройству заземления, зануления.
3. Каждая рама стойки должна быть электрически соединена с лотками (в связи с возможностью соприкосновения поврежденных кабелей, проложенных на лотках, с рамой стойки. Для этой цели используют прижимы, которыми крепят лоток к раме стойки.
4. Проводник к стойке присоединяют сваркой.

Разраб.	Мошкова			А 26-94-26			
Провер.	Мошкова						
Нач.отд.	Ивкин			Заземление, зануление лотков, проложенных на стойках	Стадия	Лист	Листов
					Р		1
					ВНИПИ ТЯЖПРОМЭЛЕКТРОПРОСКТ ИМЕНИ Ф.Б.ЯКУБОВСКОГО МОСКВА		
Н.контр.	Аллакозов		1294				

gost.e-ecolog.ru