ОТРАСЛЕВЫЕ СТАНДАРТЫ

СБОРОЧНЫЕ ЕДИНИЦЫ И ДЕТАЛИ ПОДВЕСОК СТАНЦИОННЫХ И ТУРБИННЫХ ТРУБОПРОВОДОВ ТЕПЛОВЫХ И АТОМНЫХ ЭЛЕКТРОСТАНЦИЙ

ТИПЫ, ОСНОВНЫЕ ПАРАМЕТРЫ, КОНСТРУКЦИЯ, РАЗМЕРЫ И ТЕХНИЧЕСКИЕ ТРЕБОВАНИЯ

ОСТ 108.275.51—80 — ОСТ 108.275.67—80,
ОСТ 108.343.02—80, ОСТ 108.343.03—80,
ОСТ 108.367.37—80, ОСТ 108.382.01—80,
ОСТ 108.382.02—80, ОСТ 108.386.03—80,
ОСТ 108.632.01—80 — ОСТ 108.632.09—80,
ОСТ 108.643.01—80, ОСТ 108.764.01—80

Издание официальное

gost.e-ecolog.ru

УТВЕРЖДЕН И ВВЕДЕН В ДЕЙСТВИЕ указанием Министерства энергетического машиностроения от 30.06.80 № ЮК-002/5260

ИСПОЛНИТЕЛИ:
НПО ЦКТИ — П. М. ХРИСТЮК, Д. Д. ДОРОФЕЕВ, Г. Н. СМИРНОВ, М. Е. ПОГРЕБНЯКОВ, В. Н. ШАНСКИЙ, Д. Ф. ФОМИНА, Н. В. МОСКАЛЕНКО, Л. Н. ЖЫЛЮК, Т. В. ВАСЕНЕВА, Л. С. ЩЕРБИНКИНА

БЗЭМ — Г. А. МИСИРЬЯНЦ, В. Ф. ЛОГВИНЕНКО, Ф. А. ГЛОВАЧ, Н. Г. МАЗИН

СОГЛАСОВАН с Главным управлением по проектированию и научно-исследовательским работам Министерства энергетики и электрификации СССР

М. М. ПЧЕЛИН

© Научно-производственное объединение по исследованию и проектированию энергетического оборудования им. И. И. Ползунова (НПО ЦКТИ), 1981.

Сборник отраслевых стандартов

"Сборочные единицы и детали подвесок станционных и турбинных трубопроводов тепловых и атомных электростанций. Типы, основные параметры, конструкция, размеры и технические требования".

ОСТ 108.275.51-80 - ОСТ 108.275.67-80,
ОСТ 108.343.02-80, ОСТ 108.343.03-80,
ОСТ 108.367.37-80, ОСТ 108.382.01-80,
ОСТ 108.382.02-80, ОСТ 108.386.03-80,
ОСТ 108.632.01-80 - ОСТ 108.632.09-80,
ОСТ 108.643.01-80, ОСТ 108.764.01-80.

Издан с учетом изменения № 1

Ротапринт. НПО ЦКТИ. Тираж 1500. Заказ 9. 1982 г.

Допечатка. НПО ЦКТИ. Тир.100. Зак. 21 1989 г.

УДК 621.88:621.643

Группа Е26

ОТРАСЛЕВОЙ СТАНДАРТ

ТЯГИ ШАРНИРНЫЕ РЕЗЬБОВЫЕ С МУФТОЙ ДЛЯ ПОДВЕСОК ТРУБОПРОВОДОВ ТЭС И АЭС

КОНСТРУКЦИЯ И РАЗМЕРЫ

ОКП 31 1312

ОСТ 108.632.07—80

Взамен
МВН 055—63 в части типа II

Указанием Министерства энергетического машиностроения от 30.06.80 № ЮК-002/5260 срок введения установлен

с 01.01.82

Несоблюдение стандарта преследуется по закону

1. Настоящий стандарт распространяется на шарнирные резьбовые тяги с муфтой для подвесок трубопроводов ТЭС и АЭС.

2. Конструкция, основные размеры и допускаемые нагрузки на тяги должны соответствовать указанным на чертеже и в таблице.

3. Маркировка и остальные технические требования по ОСТ 108.275.50—80.

Издание официальное Перепечатка воспрещена

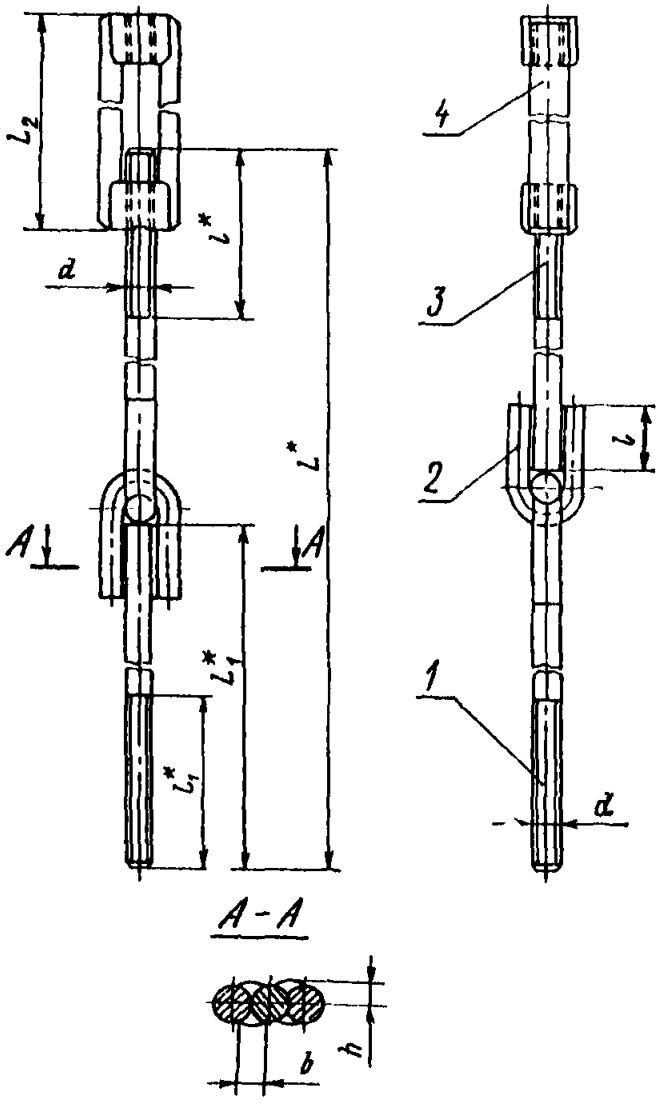

1 — тяга резьбовая с ушком; *2* — ушко; *3* — тяга резьбовая; *4* — муфта

Размеры

Исполнение	Допускаемая нагрузка, кН/(кгс)	d	L^*	L_1^*	L_2^*	l^*	l_1^*	l (пред. откл. +3)	b	h	Масса наплавленного металла, кг	Масс., кг
									Не менее			
01	15,0 (1530)	М16	588	150	220	110	110	45	12	9	0,03	2,47
02	24,0 (2440)	М20	754	300		120	120	50	14	11	0,12	3,66
03	34,0 (3460)	М24	768		260	130	130	60	16	13	0,20	6,29
04	45,0 (4580)	М27	976	500		140	140	70	18	15	0,30	9,26
05	55,0 (5610)	М30	974		300	150	150	80	20	17	0,43	13,50
06	80,0 (8150)	М36	1586	1000		160	160	90	25	20	0,71	23,30
07	110,0 (11 200)	М42	1610		360	180		100	30	24	1,13	39,50
08	150,0 (15 300)	М48	1615		410	190	190	120	34	30	1,92	56,90

* Размеры для справок.

Пример условного обозначения шарнирной резьбовой тяги

ТЯГА ШАРНИРНАЯ С МУФТОЙ

Пример маркировки:

04ОСТ 108.632.07—80.

в мм

Тяга резьбовая с ушком, поз. *1* 1 шт.	Ушко, поз. *2* 1 шт.	Тяга резьбовая, поз. *3* 1 шт.	Муфта, поз. *4* 1 шт.	
Исполнение				Масса, кг
по ОСТ 108.632.03—80	по ОСТ 108.643.01—80	по ОСТ 108.632.08—80	по ГОСТ 16127—78	
11	03	99	М16	0,83
18	04	100	М20	
24	05	101	М24	1,68
29	06	102	М27	
33	07	103	М30	4,26
38	08	104	М36	
41	09	105	—	11,70
43	10	106	—	16,20

диаметром М27 мм с муфтой исполнения 04:

04ОСТ 108.632.07—80

ЛИСТ РЕГИСТРАЦИИ ИЗМЕНЕНИЙ ОСТ 108.632.07—80

Изм.	Номер листов (страниц)				Номер документа	Подпись	Дата	Срок введения изменения
	измененных	замененных	новых	аннулированных				

СОДЕРЖАНИЕ

ОСТ 108.275.51—80. Сборочные единицы и детали подвесок трубопроводов ТЭС и АЭС. Типы, основные параметры и размеры 1

ОСТ 108.275.52—80. Блоки хомутовые для подвесок трубопроводов ТЭС и АЭС. *Конструкция и размеры* 23

ОСТ 108.275.53—80. Блоки хомутовые для подвесок трубопроводов АЭС. Конструкция и размеры 30

ОСТ 108.275.54—80. Блоки хомутовые с опорной балкой для подвесок трубопроводов ТЭС и АЭС. Конструкция и размеры 36

ОСТ 108.275.55—80. Блоки хомутовые с опорной балкой для подвесок трубопроводов ТЭС и АЭС. Конструкция и размеры 41

ОСТ 108.275.56—80. Блоки хомутовые для подвесок трубопроводов ТЭС и АЭС. Конструкция и размеры 48

ОСТ 108.275.57—80. Блоки хомутовые для подвесок трубопроводов АЭС Конструкция и размеры 56

ОСТ 108.275.58—80. Блоки пружинные для подвесок трубопроводов ТЭС и АЭС. Конструкция и размеры 62

ОСТ 108.275.59—80. Блоки пружинные сдвоенные для подвесок трубопроводов ТЭС и АЭС. Конструкция и размеры . 68

ОСТ 108.275.60—80. Блоки пружинные опорные для подвесок трубопроводов ТЭС и АЭС. Конструкция и размеры . . . 74

ОСТ 108.764.01—80. Пружины винтовые цилиндрические для подвесок трубопроводов ТЭС и АЭС. Конструкция, размеры и технические требования 79

ОСТ 108.275.61—80. Плиты опорные для подвесок трубопроводов ТЭС и АЭС. Конструкция и размеры 85

ОСТ 108.275.62—80. Блоки приварные с опорной балкой для подвесок трубопроводов ТЭС и АЭС. Конструкция и размеры 88

ОСТ 108.275.63—80. Блоки хомутовые с траверсой для подвесок трубопроводов ТЭС и АЭС. Конструкция и размеры . . 92

ОСТ 108.275.64—80. Блоки хомутовые с траверсой для подвесок трубопроводов ТЭС и АЭС. Конструкция и размеры . . 98

ОСТ 108.275.65—80. *Блоки хомутовые с траверсой для подвесок трубопроводов* АЭС. Конструкция и размеры 104

ОСТ 108.275.66—80. Блок хомутовый с опорной балкой для подвески трубопровода наружным диаметром 159 мм для АЭС. Конструкция и размеры 108

ОСТ 108.275.67—80. Блоки хомутовые с опорной балкой для подвесок трубопроводов АЭС. Конструкция и размеры . . 111

ОСТ 108.343.02—80. Хомуты для подвесок трубопроводов ТЭС и АЭС. Конструкция и размеры 116

ОСТ 108.343.03—80. Хомуты сварные для подвесок трубопроводов ТЭС и АЭС. Конструкция и размеры 122

ОСТ 108.382.01—80. Полухомуты для хомутовых блоков подвесок трубопроводов ТЭС и АЭС. Конструкция и размеры . . 126

ОСТ 108.382.02—80. Полухомуты для хомутовых блоков подвесок трубопроводов ТЭС и АЭС. Конструкция и размеры . . 132

ОСТ 108.386.03—80. Прокладки для хомутовых блоков подвесок трубопроводов АЭС. Конструкция и размеры 139

ОСТ 108.632.01—80. Тяги с проушиной для подвесок трубопроводов ТЭС и АЭС. Конструкция и размеры 142

ОСТ 108.632.02—80. Тяги с серьгой для подвесок трубопроводов ТЭС и АЭС. Конструкция и размеры 146

ОСТ 108.632.03—80. *Тяги резьбовые с ушком для подвесок трубопроводов ТЭС и АЭС. Конструкция и размеры* 151
ОСТ 108.632.04—80. *Тяги резьбовые с проушиной для подвесок трубопроводов ТЭС и АЭС. Конструкция и размеры* . . . 157
ОСТ 108.632.05—80. *Тяги резьбовые с серьгой и муфтой для подвесок трубопроводов ТЭС и АЭС. Конструкция и размеры* 165
ОСТ 108.632.06—80 *Тяги шарнирные резьбовые для подвесок трубопроводов ТЭС и АЭС. Конструкция и размеры* . . . 170
ОСТ 108.632.07—80. *Тяги шарнирные резьбовые с муфтой для подвесок трубопроводов ТЭС и АЭС. Конструкция и размеры* 176
ОСТ 108.632.08—80. *Тяги резьбовые для подвесок трубопроводов ТЭС и АЭС. Конструкция и размеры* 181
ОСТ 108.632.09—80. *Тяги с траверсой для подвесок трубопроводов ТЭС и АЭС. Конструкция и размеры* 189
ОСТ 108.367.37—80. *Проушины для подвесок трубопроводов ТЭС и АЭС. Конструкция и размеры* 194
ОСТ 108.643.01—80. *Ушки для подвесок трубопроводов ТЭС и АЭС. Конструкция и размеры* 198

Редактор Л.П.Коняева

Техн.ред. Н.П.Белянина Корректор Л.А.Крупнова

gost.e-ecolog.ru

06.02.81. Подписано к печ.30.11.81.
Формат бум.60х90 1/16. Объем 12,75 печ.л. Тираж 1500.
Заказ 119. Цена 2 р.55 к.

Допечатка. НПО ЦКТИ. Тир.100. За . 21 1989 г. Цена 2р.55к.