407-1-81

Автоматизированная дизельная электростанция мощностью 1×48 квт

(VI-048-74)

СОСТАВ ПРОЕКТА:

Альбом I – Пояснительная записка. Технологические чертежи.

Альбом II – Сметы.

Часть 1 – Здание в кирпиче.

Часть 2 – Здание в бетонных блоках.

Альбом III – Заказные спецификации.

Альбом IV – Нестандартизированное оборудование
Система масляная с баком емкостью 120 литров

ПРИМЕНЕННЫЕ МАТЕРИАЛЫ:

Типовой проект №407-1-83 "Автоматизированная дизельная электростанция мощностью 1×72 квт"

Альбом II – Архитектурно-строительные чертежи

Часть 1 – Здание в кирпиче

Часть 2 – Здание в бетонных блоках

Альбом III – Чертежи санитарно-технических систем и устройств

Альбом VI – Нестандартизированное оборудование

Часть 1-Система топливная с баком емкостью 250 литров

Часть 3-Бак для воды емкостью 60 литров

Часть 4-Бак для аварийного слива масла емкостью 250 литров

Часть 5-Шкаф для 4-х аккумуляторных батарей

Часть 6-Пульт дистанционного управления на 1 агрегат

Альбом IV

сф 280-05

РАЗРАБОТАН
ПРОЕКТНЫМ ИНСТИТУТОМ
ГИПРОСВЯЗЬ

УТВЕРЖДЕН МИНИСТЕРСТВОМ СВЯЗИ СССР
"6" ЯНВАРЯ 1976 ГОДА
ВВЕДЕН В ДЕЙСТВИЕ ИНСТИТУТОМ ГИПРОСВЯЗЬ
С 15" МАЯ 1977 ГОДА
ПРИКАЗ №206 ОТ 21" АПРЕЛЯ 1977 ГОДА

gost.e-ecolog.ru

Обозначение	Наименование	№ листа
	Содержание	2
4Д5. 880. 040 КМ	Система масляная с баком емкостью 120 литров	3
4Д5. 880. 040 КМ ВП	Система масляная с баком емкостью 120 литров. Ведомость покупных изделий (лист 1)	3
4Д5. 880. 040 КМ ВП	Ведомость покупных изделий (листы 2 и 3)	4
4Д5. 880. 040 КМ СБ	Система масляная с баком емкостью 120 литров. Сборочный чертеж	5
4Д8. 658. 457 КМ	Труба Ду 20 ℓ = 745	6
4Д8. 658. 449 КМ	Труба Ду 25 ℓ = 170	6
4Д8. 927. 129 КМ	Ерш М 16 × 50 ℓ = 250	6
4Д5. 887. 063 КМ	Бак расходный для масла емкостью 120 литров	6
4Д5. 887. 063 КМ СБ	Бак расходный для масла емкостью 120 литров. Сборочный чертеж	7
4Д5. 886. 018 КМ	Фильтр для заливки	8
4Д5. 886. 018 КМ СБ	Фильтр для заливки. Сборочный чертеж	8
4Д8. 034. 050 КМ	Корпус фильтра	8
4Д8. 034. 051 КМ	Корпус фильтра	8
4Д5. 886. 019 КМ	Фильтр расходный	9
4Д5. 886. 019 КМ СБ	Фильтр расходный. Сборочный чертеж	9
4Д5. 886. 020 КМ	Фильтр	9
4Д5. 886. 020 КМ СБ	Фильтр. Сборочный чертеж	9
4Д8. 935. 035 КМ	Гайка накидная	10
4Д8. 683. 115 КМ	Кольцо уплотнительное	10
4Д8. 680. 050 КМ	Кольцо	10
4Д8. 658. 452 КМ	Труба Ду 20 ℓ = 1450	10
4Д8. 658. 466 КМ	Патрубок Ду 20 ℓ = 64	11
4Д8. 658. 454 КМ	Труба Ду 32 ℓ = 130	11
4Д8. 658. 455 КМ	Труба Ду 30 ℓ = 1222	11
4Д5. 887. 064 КМ	Бак емкостью 120 литров	11
4Д5. 887. 064 КМ СБ	Бак емкостью 120 литров. Сборочный чертеж	12
4Д6. 173. 059 КМ	Крышка	13
4Д6. 173. 059 КМ СБ	Крышка. Сборочный чертеж	13
4Д8. 050. 099 КМ	Крышка	13
4Д8. 240. 038 КМ	Кольцо	13
4Д8. 030. 132 КМ	Обечайка	14
4Д8. 613. 114 КМ	Дно	14
4Д8. 010. 182 КМ	Рама	14
4Д8. 658. 459 КМ	Патрубок Ду 32 ℓ = 88	14
4Д8. 658. 460 КМ	Патрубок Ду 32 ℓ = 125	15
4Д8. 658. 461 КМ	Труба Ду 20 ℓ = 660	15
4Д8. 658. 462 КМ	Труба Ду 20 ℓ = 660	15
4Д8. 220. 149 КМ	Втулка	15
4Д6. 173. 058 КМ	Крышка бака	16
4Д6. 173. 058 КМ СБ	Крышка бака. Сборочный чертеж	16
4Д8. 807. 697 КМ	Лист	16
4Д8. 240. 037 КМ	Кольцо	16
4Д8. 665. 117 КМ	Бандаж	17
4Д6. 437. 054 КМ	Сетка защитная	17
4Д6. 437. 054 КМ СБ	Сетка защитная. Сборочный чертеж	17
4Д8. 050. 098 КМ	Крышка	18
4Д8. 665. 116 КМ	Хомут	18
4Д8. 658. 448 КМ	Труба Ду 25 ℓ = 134	18
4Д6. 135. 225 КМ	Кронштейн	19
4Д8. 120. 230 КМ	Стойка	19
4Д6. 135. 225 КМ СБ	Кронштейн. Сборочный чертеж	19
4Д8. 604. 404 КМ	Косынка	20
4Д8. 604. 405 КМ	Косынка	20
4Д8. 620. 112 КМ	Подкос правый	20
4Д8. 620. 113 КМ	Подкос левый	20
4Д9. 040. 521 КМ	Угольник поперечный	21
4Д9. 040. 522 КМ	Угольник поперечный	21
4Д9. 040. 523 КМ	Угольник поперечный	21
4Д9. 040. 526 КМ	Угольник	22
4Д9. 040. 527 КМ	Угольник	22
4Д9. 040. 533 КМ	Угольник	22
4Д9. 040. 532 КМ	Угольник	22
4Д8. 671. 018 КМ	Ручка	22
4Д6. 457. 247 КМ	Трубопровод всасывающий	23
4Д6. 457. 247 КМ СБ	Трубопровод всасывающий. Сборочный чертеж	23
4Д8. 658. 450 КМ	Патрубок Ду 25 ℓ = 100	23
4Д8. 658. 451 КМ	Патрубок Ду 25 ℓ = 100	23
4Д6. 457. 250 КМ	Трубопровод нагнетательный	24
4Д6. 457. 250 КМ СБ	Трубопровод нагнетательный. Сборочный чертеж	24
4Д8. 658. 465 КМ	Труба Ду 20 ℓ = 530	25
4Д8. 658. 445 КМ	Труба Ду 20 ℓ = 613	25
4Д8. 658. 446 КМ	Труба Ду 20 ℓ = 218	25
4Д8. 658. 447 КМ	Патрубок Ду 20 ℓ = 60	25
4Д6. 457. 251 КМ	Трубопровод переливной и аварийного слива	26
4Д6. 457. 251 КМ СБ	Трубопровод переливной и аварийного слива. Сборочный чертеж	26
4Д8. 658. 467 КМ	Труба Ду 20 ℓ = 617	27
4Д6. 457. 252 КМ	Трубопровод расходный	27
4Д6. 457. 252 КМ СБ	Трубопровод расходный. Сборочный чертеж	27
4Д8. 668. 528 КМ	Скоба для крепления 3-х труб	28
4Д8. 668. 529 КМ	Скоба для крепления 4-х труб	28

Формат	Зона	Поз.	Обозначение	Наименование	Кол.	Примечание
				Документация		
А2			435. 880. 040 КМ СБ	Сборочный чертеж		
А2			435. 880. 040 КМ ВП	Ведомость покупных изделий		
				Сборочные единицы		
А2		1	435. 887. 063 КМ	Бак расходный для масла емкостью 120 литров	1	
11		2	436. 135. 225 КМ	Кронштейн	1	
11		3	436. 457. 247 КМ	Трубопровод всасывающий	1	
11		4	436. 457. 250 КМ	Трубопровод нагнетательный	1	
11		5	436. 457. 251 КМ	Трубопровод переливной и аварийного слива	1	
11		6	436. 457. 252 КМ	Трубопровод расходный	1	
				Детали		
12		7	408. 668. 528 КМ	Скоба	1	
12		8	408. 668. 529 КМ	Скоба	1	

Инв. N подл. | Подп. и дата | Взам. инв. N | Инв. N дубл. | Подп. и дата

Изм	Лист	N докум.	Подп.	Дата
Разраб	Козлова			
Пров	Черная			
Рук. гр.	Черная			
Нач. отд	Гринчут			24.01 77

435. 880. 040 КМ

Система масляная с баком емкостью 120 литров

Литер	Лист	Листов
	1	2

ГИПРОСВЯЗЬ Москва

Копировал: Гладкова Формат: А4

Формат	Зона	Поз.	Обозначение	Наименование	Кол.	Примечание
А1		9	408. 927. 129 КМ	Ерш М 16 х 50 ℓ = 250	6	
				Стандартные изделия		
				Болт ГОСТ 7798-70		
12				М8 х 25. 58. 01	10	
13				М8 х 20. 58. 01	4	
14				М14 х 65. 58. 01	2	
				Гайка ГОСТ 5915-70		
15				М6. 5. 01	10	
16				М8. 5. 01	4	
17				М14. 5. 01	2	
18				М16. 5. 01	6	
				Шайба ГОСТ 6402-70		
19				6 65Г 01	10	
20				18 65Г 029	4	
21				14 65Г 029	2	
				Шайба 16.01.01		
22				ГОСТ 11371-68	6	
				Прочие изделия		
23				Насос „Родник" ТУ 26. 06. 692-71	1	
24				Устройство запорное указателя уровня жидкости I-А-20-16 ГОСТ 9652-68	1	
25				Рамка N 9-25 ГОСТ 9853-74	1	

Инв. N подл. | Подп. и дата | Взам. инв. N | Инв. N дубл. | Подп. и дата

Изм	Лист	N докум.	Подп.	Дата

435. 880. 040 КМ

Лист 2

Копировал: Гладкова Формат: А4

Позиция	Наименование	Обозначение документа на поставку	Поставщик	Куда входит (обозначение)	Количество на изделие	Количество в комплекте	Количество на регулиров.	Количество всего	Примечание
1									
2									
3	Насос ручной поршневой		Предприятие ОМ-216/1 г. Гвардейск Калининградской области ул. Дзержинского дом 12						
4	двустороннего действия								
5	„Родник"	ТУ-26-06. 692-71							
6									
7					1	—	—	1	
8									
9									
10	Устройство запорное								
11	указателя уровня жидкости								
12	I-А-20-16	ГОСТ 9652-68			1	—	—	1	
13									
14									
15	Рамка N 9-25	ГОСТ 9853-74			1	—	—	1	
16									
17									
18	Уголь ник	ГОСТ 8946-59							
19	0-20			435. 887. 063 КМ	1	—	—	1	
20				436. 457. 251 КМ	1	—	—	1	
21								2	
22									
23	0-25			436. 457. 247 КМ	1	—	—	1	
24									
25	0-25х20	ГОСТ 8947-59		436. 457. 250 КМ	1	—	—	1	

Инв. N подл. | Подп. и дата | Взам. инв. N | Инв. N дубл. | Подп. и дата

Изм	Лист	N докум	Подп.	Дата
Разраб	Козлова			
Пров.	Черная			
Рук. гр.	Черная			
Нач. отд	Гринчут			24.01 77

435. 880. 040 КМ ВП

Система масляная с баком емкостью 120 литров.

Лит	Лист	Листов
	1	3

ГИПРОСВЯЗЬ Москва

№ строки	Наименование	Обозначение документов на поставку	Поставщик	Куда входит (обозначение)	Количество: на изделие	Количество: в комплекте	Количество: на регулиров.	Количество: всего	Примечание
1	Тройник 0-20	ГОСТ 8948-59		4Д6.457.250 КМ	1	—	—	1	
2				4Д6.457.251 КМ	1	—	—	1	
3								2	
4									
5									
6	Тройник 0-32×20	ГОСТ 8949-59		4Д6.457.251 КМ	1	—	—	1	
7									
8									
9	Муфта длинная	ГОСТ 8955-59		4Д6.457.250 КМ	2	—	—	2	
10	0-20			4Д6.457.252 КМ	2	—	—	2	
11								4	
12									
13	0-32			4Д6.457.251 КМ	1	—	—	1	
14									
15									
16	Бобышка								
17	0-20			4Д6.457.250 КМ	4			4	
18				4Д6.457.251 КМ	3	—	—	3	
19				4Д6.457.252 КМ	3	—	—	3	
20								10	
21									
22	0-25			4Д6.457.250 КМ	3	—	—	3	
23				4Д6.457.247 КМ	2	—	—	2	
24								5	
25									
26									
27	0-32			4Д5.886.019 КМ	1	—	—	1	
28				4Д6.457.252 КМ	3	—	—	3	
29								4	
30									
31									

Инв. № подл. | Подп. и дата | Инв. № дубл. | Взам. инв. № | Подп. и дата | Инв. № подл.

Изм. | Лист | № докум. | Подп. | Дата

4Д5.880.040 КМ ВП

Лист 2

Копировал: Е. Гладкова Формат 12

№ строки	Наименование	Обозначение документа на поставку	Поставщик	Куда входит (обозначение)	Количество: на изделие	Количество: в комплекте	Количество: на регулиров	Количество: всего	Примечание
1	Кран муфтовый типа								
2	11Б6бк	ГОСТ 19193-73							
3	20-6			4Д6.457.250 КМ	1	—	—	1	
4				4Д6.457.251 КМ	1	—	—	1	
5				4Д6.457.252 КМ	1	—	—	1	
6								3	
7									
8	25-6			4Д6.457.250 КМ	1	—	—	1	
9	32-6			4Д6.457.251 КМ	1	—	—	1	
10								2	
11									
12									
13									
14									
15									
16									
17									
18									
19									
20									
21									
22									
23									
24									
25									
26									
27									
28									
29									
30									
31									

Инв. № подл. | Подп. и дата | Инв. № дубл. | Взам. инв. № | Подп. и дата | Инв. № подл.

Изм. | Лист | № докум. | Подп. | Дата

4Д5.880.040 КМ ВП

Лист 3

Копировал: Е. Гладкова Формат 12

4д5.880.040 КМ СБ

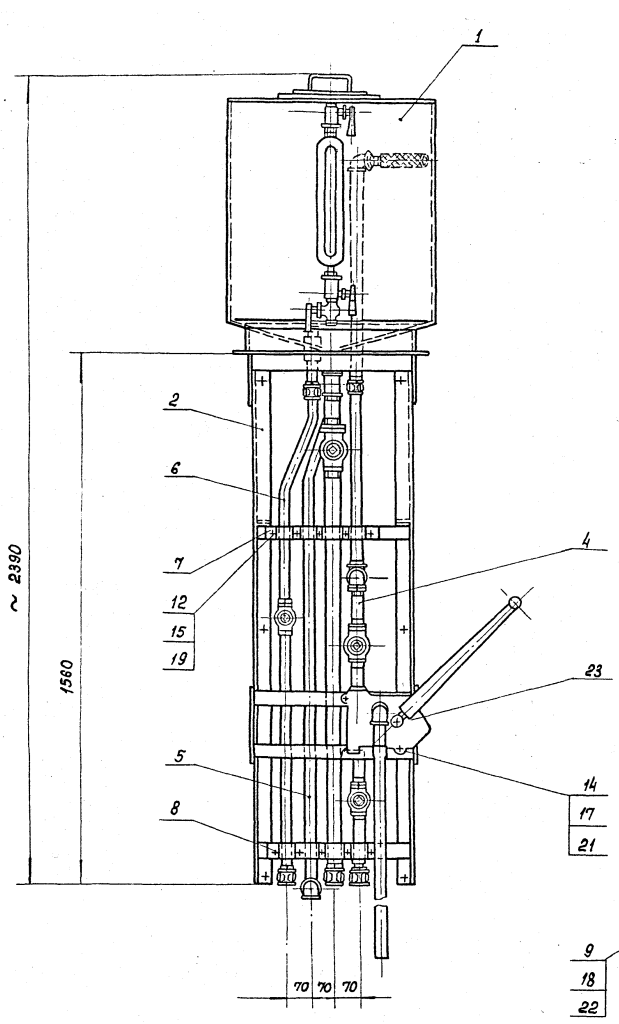

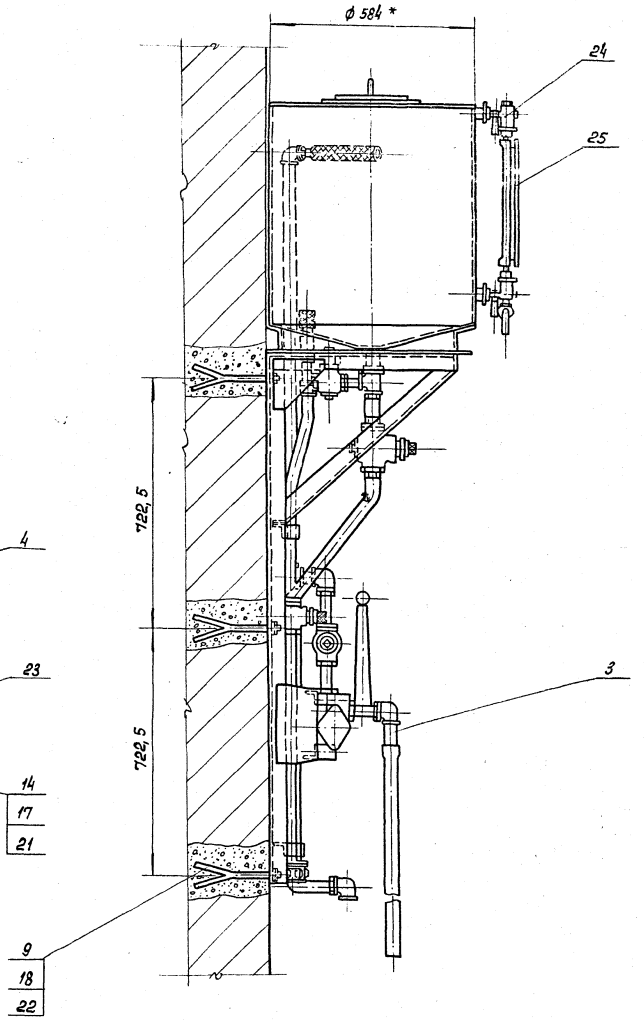

Схема принципиальная

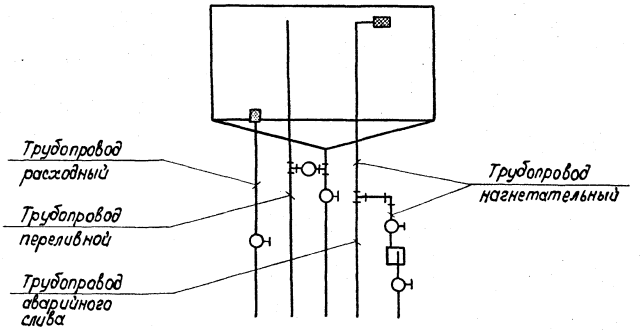

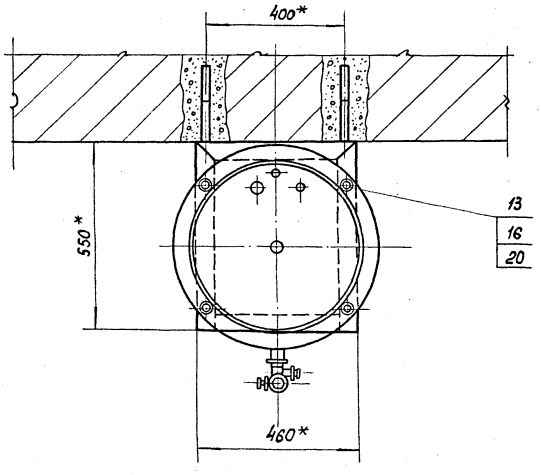

1. *Размеры для справок
2. Покрытие трубопроводов: Эн, нц-25 ГОСТ 5406-73, серый, III.П.

Изм.	Лит.	N докум.	Подп.	Дата	4д5.880.040 КМ СБ			
Разраб		Козлова			Система масляная с баком емкостью 120 литров Сборочный чертеж	Лит	Масса	Масшт.
Пров		Черная					120,3	1:10
Рук.гр.		Черная				Лист	Листов 1	
Н-к отд		Грингут		24.09.77		ГИПРОСВЯЗЬ Москва		

Копировал: Гладкова Формат: 12

СФ 280-05

Инв. № подл.	Подп. и дата	Взам. инв. №	Инв. № дубл.	Подп. и дата

408.658.457 КМ

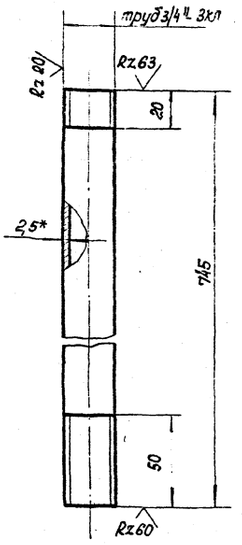

Неуказанные предельные отклонения размеров: валов - по B_7, остальных - по CM_7.

Изм.	Лист	№ докум.	Подп.	Дата
Разраб		Байдикова		
Провер		Васютина		
Рук. гр.		Черная		
Нач. отд.		Гринеут		24.01.77

408. 658. 457 КМ

Труба Ду 20
ℓ = 745

Лит.	Масса	Масшт.
	1,08	1:2
Лист	Листов 1	

Труба 0-20 ГОСТ 3262-75

ГИПРОСВЯЗЬ
Москва

Копировал Гладкова Формат А1

408.658.449 КМ

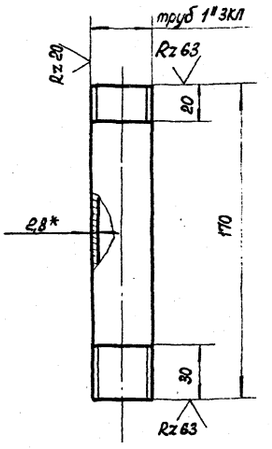

Неуказанные предельные отклонения размеров: валов - по B_7, остальных - по CM_7.

Изм.	Лист	№ докум.	Подп.	Дата
Разраб		Байдикова		
Провер		Васютина		
Рук. гр.		Черная		
Нач. отд.		Гринеут		24.01.77

408. 658. 449 КМ

Труба Ду 25
ℓ = 170

Лит.	Масса	Масшт.
	0,34	1:2
Лист	Листов 1	

Труба 0-25 ГОСТ 3262-75

ГИПРОСВЯЗЬ
Москва

Копировал Гладкова Формат А1

408.927.129 КМ

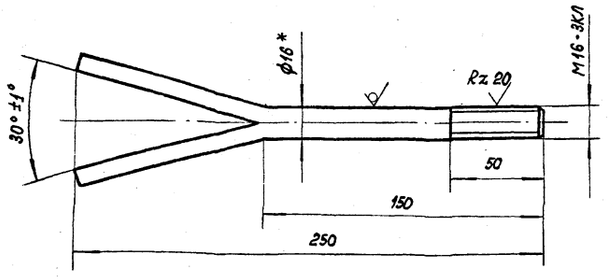

1. *Размер для справки.
2. Неуказанные предельные отклонения размеров: валов - по B_7, остальных - по CM_7.

658.

Изм.	Лист	№ докум.	Подп.	Дата
Разраб		Васютина		
Пров.		Черная		
Рук. гр.		Черная		
Н-к отд.		Гринеут		24.01.77

408.927.129 КМ

Ерш М 16 ГОСТ 30
ℓ = 250

Лит.	Масса	Масшт.
	0,4	1:2
Лист	Листов 1	

Круг В16 ГОСТ 2590-71
Ст3 ГОСТ 535-58

ГИПРОСВЯЗЬ
Москва

Копировал Гладкова Формат А4

Формат	Зона	Поз.	Обозначение	Наименование	Кол.	Примечание
				Документация		
12			408.887.063 КМСБ	Сборочный чертеж		
				Сборочные единицы		
11		1	408.886.018 КМ	Фильтр для заливки	1	
11		2	408.886.019 КМ	Фильтр расходный	1	
11		3	408.887.064 КМ	Бак емкостью 120 литров	1	
11		4	408.173.058 КМ	Крышка бака	1	
11		5	408.437.054 КМ	Сетка защитная	1	
				Прочие изделия		
		6		Уголь ник 0-20 ГОСТ 8946-59	1	

Изм.	Лист	№ докум.	Подп.	Дата
Разраб		Васютина		
Пров		Черная		
Рук. гр.		Черная		
Н-к отд.		Гринеут		24.01.77

408. [illegible] КМ

Бак расходный для масла емкостью 120 литров

Лит.	Масса	Масшт.
		1

ГИПРОСВЯЗЬ
Москва

Копировал Гладкова Формат А4

Инв. № подл. | Подп. и дата | Взам. инв. № | Инв. № дубл. | Подп. и дата

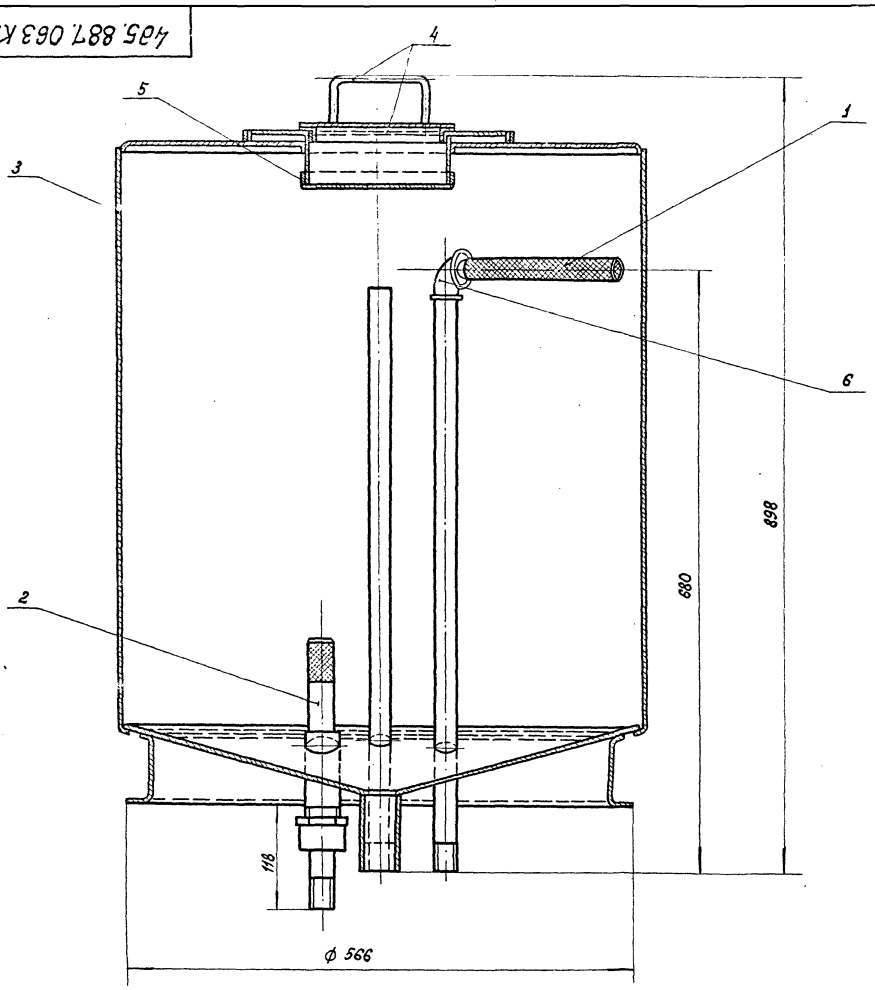

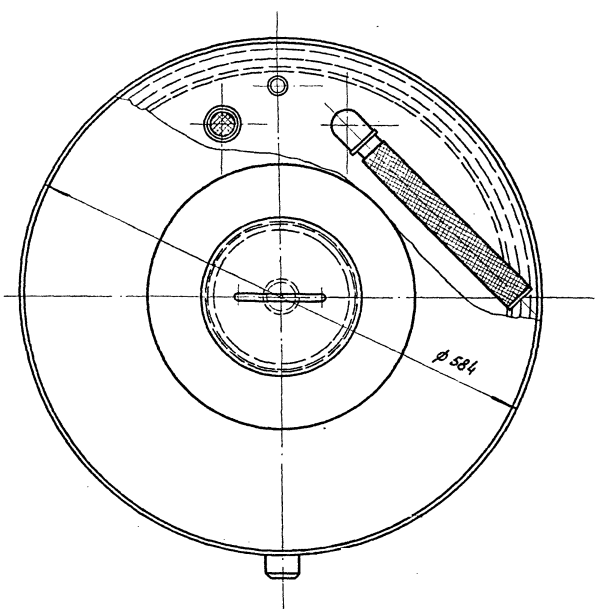

Размеры для справок

					425.887.063 КМСБ			
Изм	Лист	N докум	Подп.	Дата	Бак расходный для масла емкостью 120 литров Сборочный чертеж	Литер	Масса	Масшт
Разраб.		Козлова					51.1	1:4
Пров.		Черная				Лист	Листов 1	
Рук. гр.		Черная				ГИПРОСВЯЗЬ Москва		
Нач. отд.		Гринеут		24.01.77				

Копировал: Гладкова Формат 22

Инв. № подл. | Подп. и дата | Взам. инв. № | Инв. № дубл. | Подп. и дата

Зона	Поз.	Обозначение	Наименование	Кол.	Примечание
			Документация		
		4Д5.886.018 КМСБ	Сборочный чертеж		
			Детали		
1	1	4Д8.034.050 КМ	Корпус фильтра	1	
			Материалы		
			Сетка фильтровая		
			48 ГОСТ 3187-65		
	2		210 В7 × 85 В7	1	0,11 кг
	3		ф 25 В7	1	0,02 кг

Изм.	Лист	N докум.	Подп.	Дата
Разраб.	Козлова			
Провер.	Черная			
Рук. гр.	Черная			
Нач. отд.	Гринчут		24.01	77

4Д5.886.018 КМ

Фильтр для заливки

Литер | Лист | Листов: 1

ГИПРОСВЯЗЬ Москва

Копировал: Гладкова Формат: 11

Инв. № подл. | Подп. и дата | Взам. инв. № | Инв. № дубл. | Подп. и дата

4Д5.886.018 КМСБ

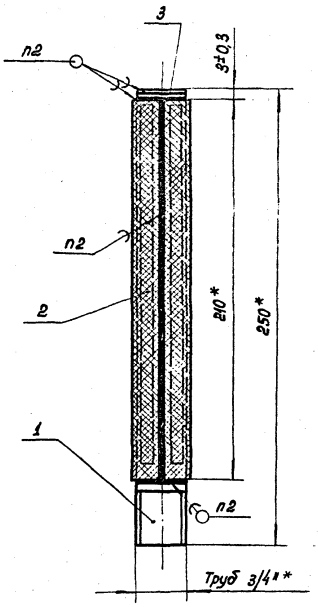

1. * Размеры для справок.
2. пос 30 гост 1499-70.
3. Покрытие Эм. вл-515 ТУ УХП 138-59, красно-коричневый III. П.

Изм.	Лист	N докум.	Подп.	Дата
Разраб.	Чавчавадзе			
Провер.	Черная			
Рук. гр.	Черная			
Нач. отд.	Гринчут		24.01	77

4Д5.886.018 КМСБ

Фильтр для заливки Сборочный чертеж

Литера | Масса: 0,4 | Масштаб: 1:2

Лист | Листов: 1

ГИПРОСВЯЗЬ Москва

Копировал: Гладкова Формат: 11

Инв. № подл. | Подп. и дата | Взам. инв. № | Инв. № дубл. | Подп. и дата

4Д8.034.050 КМ

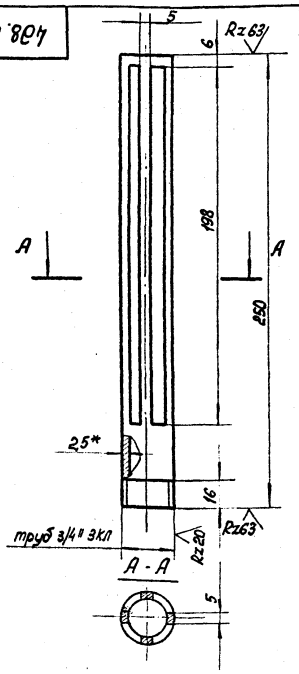

1. *Размер для справок.
2. Неуказанные предельные отклонения размеров: валов - по В5, остальных - по СМ5
3. Покрытие: Эм. вл-515 ТУ УХП 138-59, красно-коричневый, III. П.

Изм.	Лист	N докум.	Подп.	Дата
Разраб.	Байдикова			
Провер.	Чавчавадзе			
Рук. гр.	Черная			
Нач. отд.	Гринчут		24.01	77

4Д8.034.050 КМ

Корпус фильтра

Лит. | Масса: 0,3 | Масштаб: 1:2

Лист | Листов: 1

Труба 0-20 ГОСТ 3262-75

ГИПРОСВЯЗЬ Москва

Копировал: Гладкова Формат: 11

Инв. № подл. | Подп. и дата | Взам. инв. № | Инв. № дубл. | Подп. и дата

4Д8.034.051 КМ

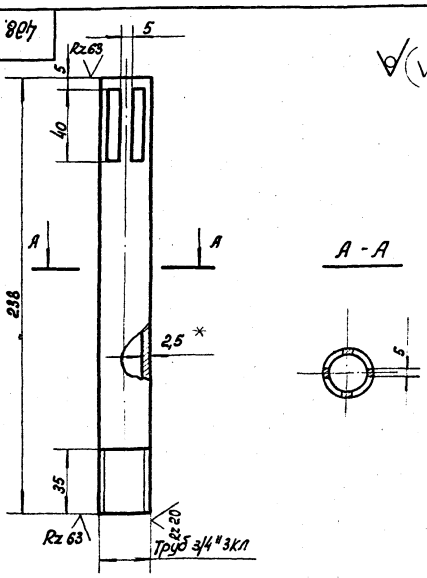

1. *Размер для справок
2. Неуказанные предельные отклонения размеров: валов - по В5, остальных - по СМ5
3. Покрытие: Эм ВЛ-515 ТУ УХП 138-59, красно-коричневый III. П

Изм.	Лист	N докум.	Подп.	Дата
Разраб.	Байдикова			
Провер.	Чавчавадзе			
Рук. гр.	Черная			
Нач. отд.	Гринчут		24.01	77

4Д8.034.051 КМ

Корпус фильтра

Лит. | Масса: 0,29 | Масштаб: 1:2

Лист | Листов: 1

Труба 0-20 ГОСТ 3262-75

ГИПРОСВЯЗЬ Москва

Копировал: Гладкова Формат: 11

Инв. № подл. | Подп. и дата | Взам. инв. № | Инв. № дубл. | Подп. и дата

Формат	Зона	Поз.	Наименование	Обозначение	Кол.	Примечание
				Документация		
11			4д5. 886. 019 КМ СБ	Сборочный чертеж		
				Сборочные единицы		
11		1	4д5. 886. 020 КМ	Фильтр	1	
				Детали		
11		2	4д8. 623. 115 КМ	Кольца уплотнительное	1	
11		3	4д8. 935. 035 КМ	Гайка накидная	1	
				Прочие изделия		
11		4		Контргайка О-32 ГОСТ 8961- 59	1	

Изм.	Лист	N докум.	Подп.	Дата
Разраб		Козлова		
Провер		Черная		
Рук. гр.		Черная		
Нач. отд.		Гринцут		24.01 77

4д5. 886. 019 КМ

Фильтр расходный

Литер	Лист	Листов
		1

ГИПРОСВЯЗЬ
Москва

Копировал: Гладкова

4д5. 886. 019 КМ СБ

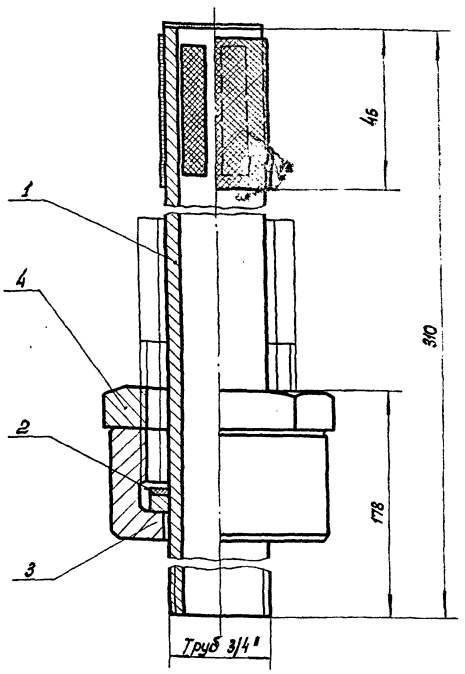

Размеры для справок.

Изм.	Лист	N докум.	Подп.	Дата
Разраб		Чавчавадзе		
Провер		Черная		
Рук. гр.		Черная		
Нач. отд.		Гринцут		24.01 77

Фильтр расходный
Сборочный чертеж

Литер	Масса	Масшт.
	0,81	1:1
Лист	Листов 1	

ГИПРОСВЯЗЬ
Москва

Копировал: Гладкова Формат: 11

Формат	Зона	Поз.	Обозначение	Наименование	Кол.	Примечание
				Документация		
11			4д5. 886. 020 КМ СБ	Сборочный чертеж		
				Детали		
11		1	4д8. 034. 051 КМ	Корпус фильтра	1	
11		2	4д8. 680. 050 КМ	Кольцо	1	
				Материалы		
				Сетка фильтровая 4в ГОСТ 3187- 65		
		3		100 $В_7$ × 42 $В_7$	1	0,1 кг
		4		ф 28 $В_7$	1	0,02 кг

Изм.	Лист	N докум.	Подп.	Дата
Разраб		Козлова		
Провер		Черная		
Рук. гр.		Черная		
Нач. отд.		Гринцут		24.01 77

4д5. 886. 020 КМ

Фильтр

Литер	Лист	Листов
		1

ГИПРОСВЯЗЬ
Москва

Копировал: Гладкова Формат: 11

4д5. 886. 020 КМ СБ

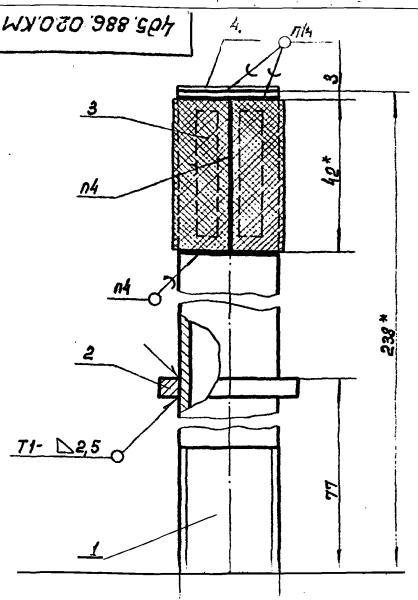

1 Размеры для справок.

2. Неуказанные предельные отклонения размеров: остальных - по СМ7

3. Сварка по ГОСТ 5264- 69 Сварные швы Rz 80

4. Пос 30 ГОСТ 1499- 70

5. Покрытие: Эм. ВЛ- 515 ТУ УХП 138- 59, красно-коричневый, III. П.

Изм.	Лист	N докум.	Подп.	Дата
Разраб		Чавчавадзе		
Провер		Черная		
Рук. гр.		Черная		
Нач. отд.		Гринцут		24.01 77

Фильтр
Сборочный чертеж

Литер	Масса	Масшт.
	0,5	1:1
Лист	Листов	

ГИПРОСВЯЗЬ
Москва

Копировал: Гладкова Формат: 11

408.935.035 КМ

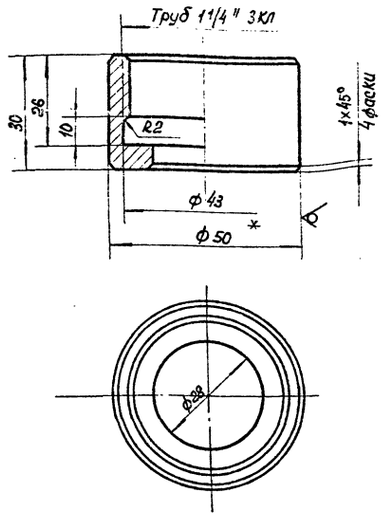

1. * Размер для справки.
2. Неуказанные предельные отклонения размеров: отверстий - по A_5, валов - по B_5.
3. Покрытие: Ц9, хр.

Изм.	Лист	№ докум.	Подп.	Дата
Разраб.		Васютина		
Пров.		Черная		
Рук. гр.		Черная		
Н-к отд.		Гринчут		24.01 77

408.935.035 КМ

Гайка накидная

Лит	Масса	Масшт.
	0,16	1:1
Лист	Листов 1	

Круг В50 ГОСТ 2590-71 / Ст3 ГОСТ 535-58

ГИПРОСВЯЗЬ Москва

Копировал: Гладкова Формат: А1

Инв. № подл. | Подп. и дата | Взам. инв. № | Инв. № дубл. | Подп. и дата

408.683.115 КМ

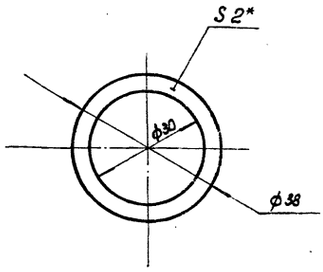

1. *Размер для справки.
2. Неуказанные предельные отклонения размеров: отверстий - по A_5, валов - по B_5.

Изм.	Лист	№ докум.	Подп.	Дата
Разраб.		Васютина		
Пров.		Черная		
Рук. гр.		Черная		
Н-к отд.		Гринчут		24.01 77

408.683.115 КМ

Кольцо уплотнительное

Лит	Масса	Масшт.
	0,002	1:1
Лист	Листов 1	

Резина-пластина 2МБ-А-М ГОСТ 7338-65

ГИПРОСВЯЗЬ Москва

Копировал: Гладкова Формат: А1

Инв. № подл. | Подп. и дата | Взам. инв. № | Инв. № дубл. | Подп. и дата

408.680.050 КМ

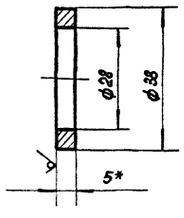

1. * Размер для справок
2. Неуказанные предельные отклонения

Изм.	Лист	№ докум.	Подп.	Дата
Разраб.		Байдикова		
Провер.		Чавчавадзе		
Рук. гр.		Черная		
Нач. отд.		Гринчут		24.01 77

408.680.050 КМ

Кольцо

Лит	Масса	Масшт.
	0,03	1:1
Лист	Листов 1	

Лист В5 ГОСТ 19903-74 / Ст3 ГОСТ 14637-69

ГИПРОСВЯЗЬ Москва

Копировал: Гладкова Формат: А1

Инв. № подл. | Подп. и дата | Взам. инв. № | Инв. № дубл. | Подп. и дата

408.658.452 КМ

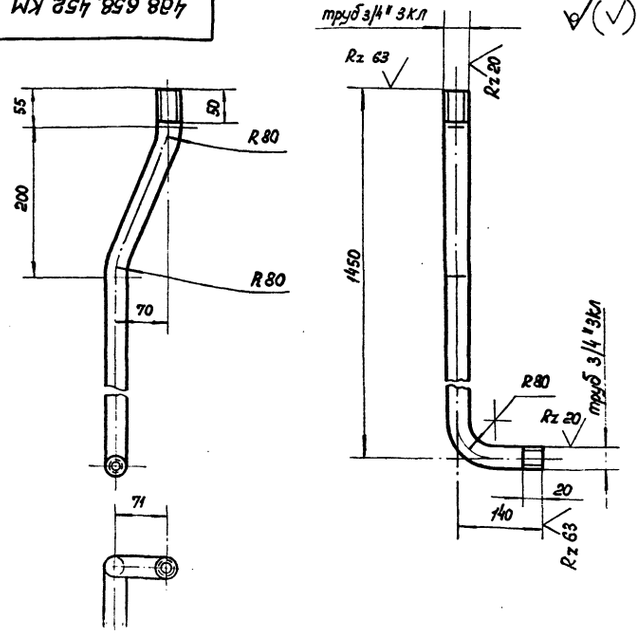

размеров: Валов - по b_7

остальных - по CM_7

Изм.	Лист	№ докум.	Подп.	Дата
Разраб.		Байдикова		
Провер.		Васютина		
Рук. гр.		Черная		
Нач. отд.		Гринчут		24.01 77

408.658.452 КМ

Труба Ду 20 ℓ = 1450

Лит.	Масса	Масшт.
	2,2	1:5
Лист	Листов 1	

Труба 0-20 ГОСТ 3262-75

ГИПРОСВЯЗЬ Москва

Копировал: Гладкова Формат: А1

Инв. № подл. | Подп. и дата | Взам. инв. № | Инв. № дубл. | Подп. и дата

408.658.466 КМ

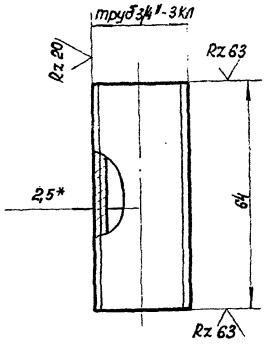

Неуказанные предельные отклонения размеров: валов - по B_7.

Изм	Лист	№ докум.	Подп.	Дата
Разраб		Байдикова		
Провер.		Валютина		
Рук. гр.		Черная		
Нач. отд.		Грингут		24.01 77

408.658.466 КМ

Патрубок Ду 20 ℓ=64

Лит	Масса	Масшт.
	0,08	1:1
Лист	Листов 1	

Труба 0-20 ГОСТ 3262-75

ГИПРОСВЯЗЬ Москва

Копировал: Гладкова Формат: 11

408.658.454 КМ

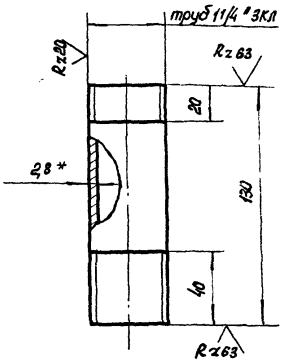

Неуказанные предельные отклонения размеров: валов - по B_7
остальных - по CM_7

Изм	Лист	№ докум	Подп.	Дата
Разраб		Байдикова		
Провер		Валютина		
Рук. гр.		Черная		
Нач. отд		Грингут		24.01 77

408.658.454 КМ

Труба Ду 32 ℓ=130

Лит	Масса	Масшт.
	0,34	1:2
Лист	Листов 1	

Труба 0-32 ГОСТ 3262-75

ГИПРОСВЯЗЬ Москва

Копировал: Гладкова Формат: 11

408.658.455 КМ

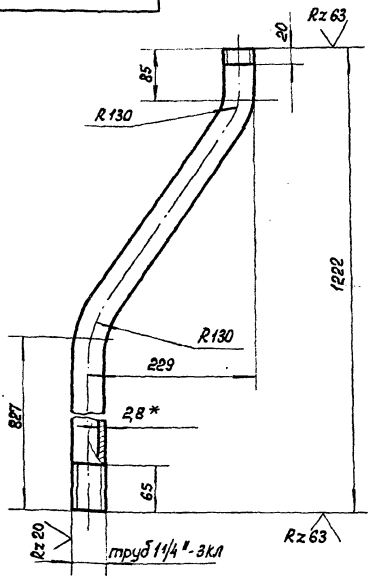

Неуказанные предельные отклонения размеров: валов - по B_7
остальных - по CM_7

Изм	Лист	№ докум.	Подп.	Дата
Разраб		Байдикова		
Провер		Валютина		
Рук. гр.		Черная		
Нач. отд.		Грингут		24.01 77

408.658.455 КМ

Труба Ду 32 ℓ=1222

Лит	Масса	Масшт.
	1,12	1:5
Лист	Листов 1	

Труба 0-32 ГОСТ 3262-75

ГИПРОСВЯЗЬ Москва

Копировал: Гладкова Формат: 11

Формат	Зона	Поз.	Обозначение	Наименование	Кол.	Примечание
				Документация		
22			485.887.064 КМ СБ	Сборочный чертеж		
				Сборочные единицы		
11		1	486.173.059 КМ	Крышка	1	
				Детали		
11		2	488.010.182 КМ	Рама	1	
11		3	488.030.132 КМ	Обечайка	1	
11		4	488.220.149 КМ	Втулка	2	
11		5	488.613.114 КМ	Дно	1	
11		6	488.658.459 КМ	Патрубок Ду 32 ℓ=89	1	
11		7	488.658.460 КМ	Патрубок Ду 32 ℓ=125	1	
11		8	488.658.461 КМ	Труба Ду 20 ℓ=660	1	
11		9	488.658.462 КМ	Труба Ду 20 ℓ=660	1	

Изм	Лист	N докум	Подп.	Дата
Разраб		Козлова		
Провер		Черная		
Рук. гр.		Черная		
Нач. отд.		Грингут		24.01 77

485.887.064 КМ

Бак емкостью 120 литров

Лит	Лист	Листов
		1

ГИПРОСВЯЗЬ Москва

Копировал: Гладкова Формат: 11

405.887.064 КМСБ

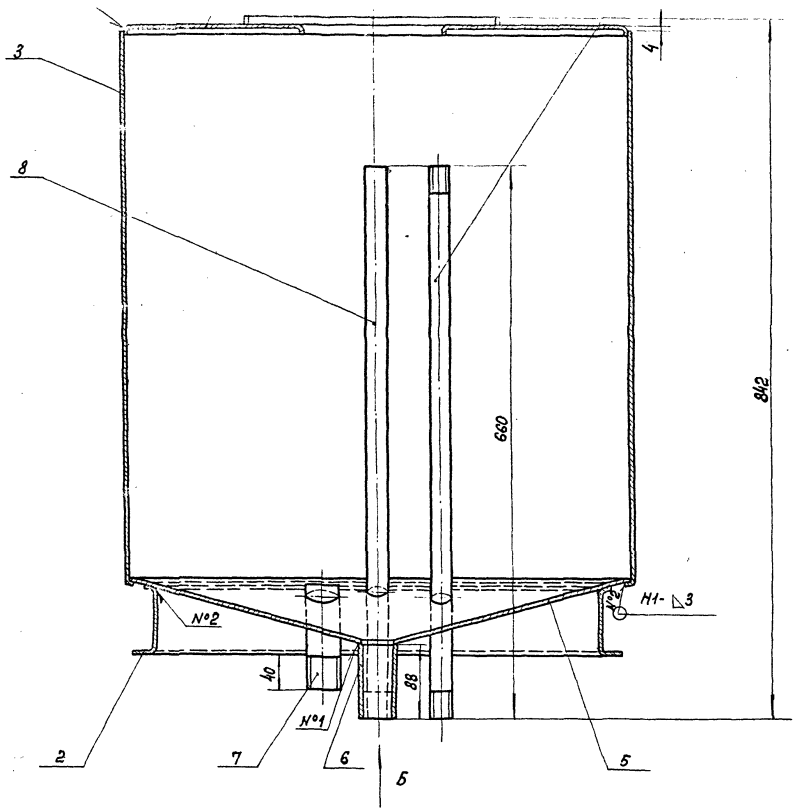

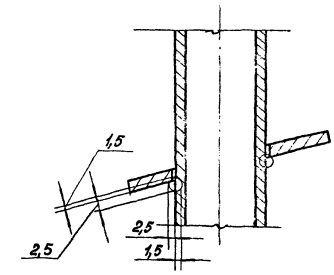

А-А
М1:1

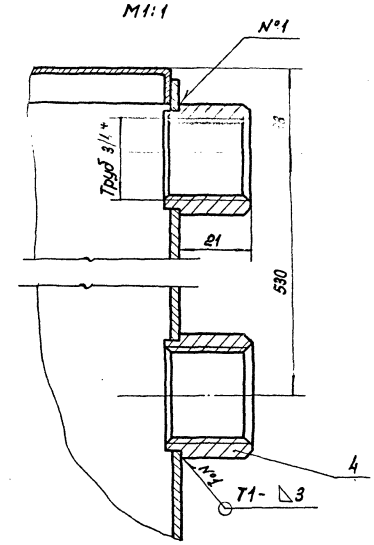

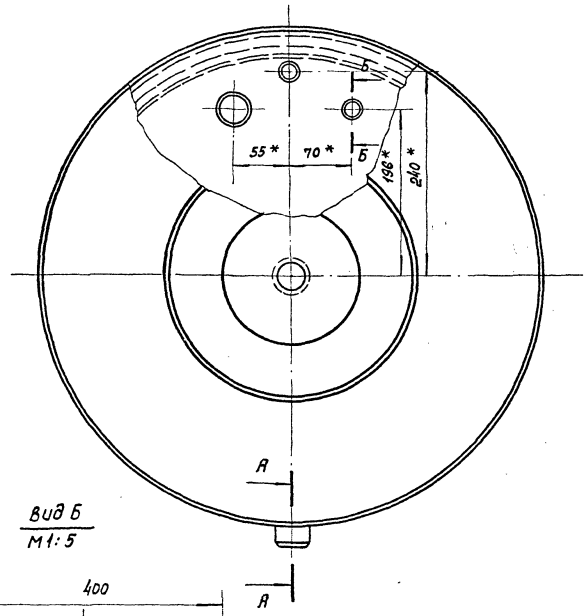

Вид Б
М1:5

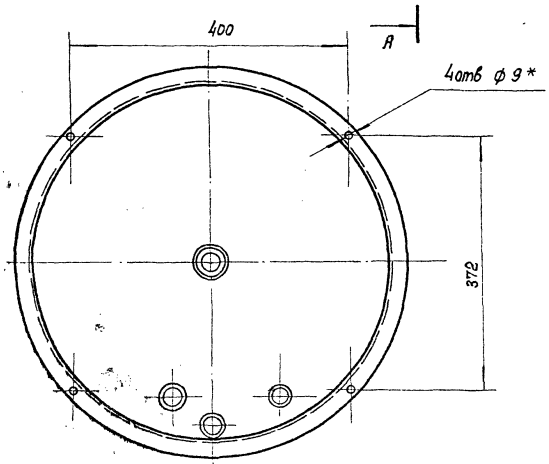

1. *Размер для справок
2. Предельные отклонения размеров
   валов - по $в_7$
   остальных - по $СМ_7$
3. Трубу поз. 8 и патрубок поз. 7 приварить к днищу поз. 4 как показано на сеч. Б-Б
4. Сварка по ГОСТ 5264-69. Сварные швы Rz 80
5. Сварные швы показанные в сеч. Б-Б и N1, N2 проверить на герметичность.
6. Покрытие наружной поверхности Эм. НЦ-25 ГОСТ 5406-73, серый III. П; покрытие внутренней поверхности Эм. ВЛ-516 ТУ УХП 138-59, красно-коричневый, III. П.

				405.887.064 КМСБ			
Изм.	Лист	№ докум.	Подп.	Дата	Бак емкостью 120 литров Сборочный чертеж	Литер	Масса 47,2	Масшт. 1:4
Разраб		Козлова				Лист	Листов 1
Пров		Черная				ГИПРОСВЯЗЬ Москва	
Рук. гр.		Черная					
Нач. отд.		Грингут					

Копировал: Гладкова Формат: 22

Формат	Зона	Поз.	Обозначение	Наименование	Кол.	Примечание
				Документация		
11			408.173.059 КМ СБ	Сборочный чертеж		
				Детали		
11		1	408.050.099 КМ	Крышка	1	
11		2	408.240.038 КМ	Кольцо	1	

Инв. N подл. | Подп. и дата | Взам. инв. N | Инв. N дубл. | Подп. и дата

Изм.	Лист	N докум.	Подп.	Дата
Разраб.		Козлова		
Пров.		Черная		
Рук. гр.		Черная		
Н. контр.		Грингут		24.01.77

408.173.059 КМ

Крышка

Лит	Лист	Листов
		1

ГИПРОСВЯЗЬ
Москва

Копировал: Гладкова Формат: 11

408.173.059 КМ СБ

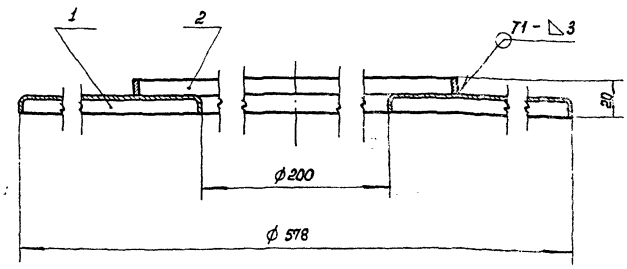

1. Размеры для справок.
2. Сварка по ГОСТ 5264-69. Сварной шов Rz 80
3. Покрытие: Эм НЦ-25, ГОСТ 5406-73, серый, III.П.

Изм.	Лист	N докум.	Подп.	Дата
Разраб.		Козлова		
Пров.		Черная		
Рук. гр.		Черная		
Нач. отд.		Грингут		24.01.77

408.173.059 КМ СБ

Крышка
Сборочный чертеж

Литер	Масса	Масшт.
	2,3	1:2
Лист	Листов 1	

ГИПРОСВЯЗЬ
Москва

Копировал: Гладкова Формат: 11

408.050.099 КМ

Rz 60

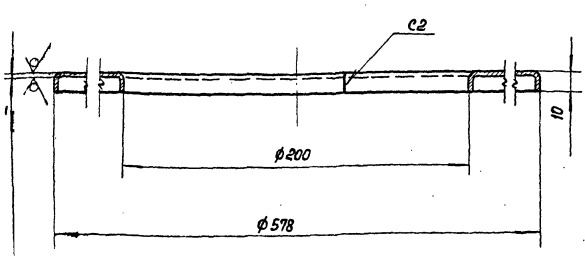

1. * Размер для справок.
2. Предельные отклонения размеров:
   отверстий - по A_5;
   валов - по B_5.
3. Внутренние радиусы сгибов 1 мм.
4. Сварка по ГОСТ 5264-69. Сварной шов Rz 80

Изм.	Лист	N докум.	Подп.	Дата
Разраб.		Козлова		
Пров.		Черная		
Рук. гр.		Черная		
Нач. отд.		Грингут		24.01.77

408.050.099 КМ

Крышка

Литер	Масса	Масшт.
	2,1	1:2
Лист	Листов 1	

Лист: В1,0 ГОСТ 19903-74; Ст.3 ГОСТ 18523-70

ГИПРОСВЯЗЬ
Москва

408.240.038 КМ

Rz 63

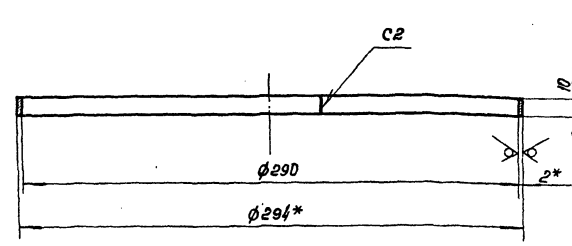

1. *Размеры для справок.
2. Предельные отклонения размеров:
   отверстий - по A_5,
   валов - по B_5.
3. Сварка по ГОСТ 5264-69, сварной шов Rz 80

Изм.	Лист	N докум.	Подп.	Дата
Разраб.		Козлова		
Пров.		Черная		
Рук. гр.		Черная		
Нач. отд.		Грингут		24.01.77

408.240.038 КМ

Кольцо

Литер	Масса	Масшт.
	0,19	1:2
Лист	Листов 1	

Лист: В2,0 ГОСТ 19903-74; Ст.3 ГОСТ 18523-70

ГИПРОСВЯЗЬ
Москва

Копировал: Гладкова Формат: 11

4д8.030.132 КМ

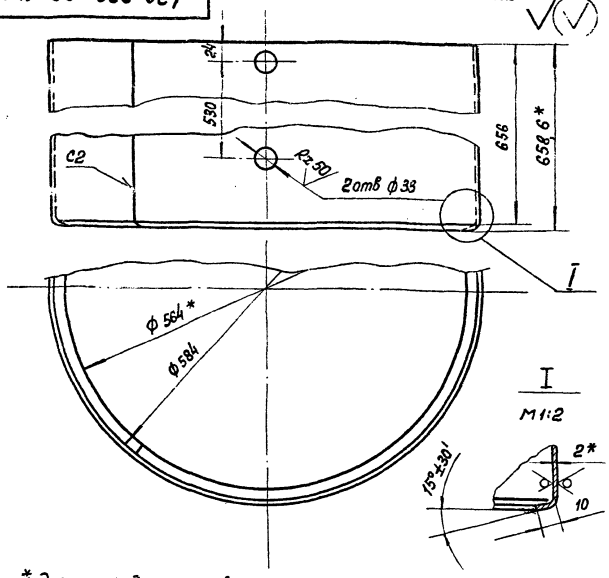

1. * Размеры для справок.
2. Предельные отклонения размеров:
   отверстий – по A_7,
   валов – по B_7,
   остальных – по CM_7.
3. Внутренний радиус сгиба 2 мм.
4. Сварка по ГОСТ 5264-69. Сварной шов Rz 80.

Изм.	Лист	N докум.	Подп.	Дата	4д8.030.132 КМ			
Разраб.		Козлова			Обечайка	Литер	Масса	Масшт.
Пров.		Черная					21,7	1:5
Рук. гр.		Черная				Лист	Листов 1	
Нач. отд		Гринчут		24.01 77	Лист В20 ГОСТ 19903-74 / Ст3 ГОСТ 16523-70	ГИПРОСВЯЗЬ Москва		

Копировал: Гладкова Формат: 11

Инв. N подл. | Подп. и дата | Взам. инв. N | Инв. N дубл. | Подп. и дата

4д8.613.114 КМ

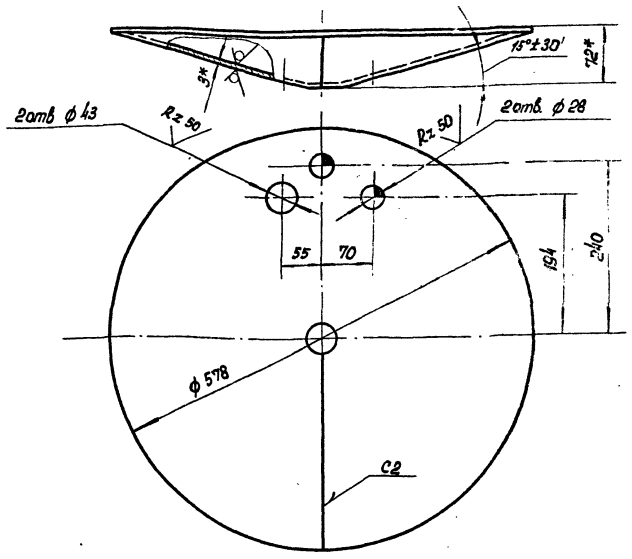

1. * Размеры для справок.
2. Предельные отклонения размеров:
   отверстий – по A_7,
   валов – по B_7,
   остальных – по CM_7.
3. Сварка по ГОСТ 5264-69 Сварной шов Rz 80.

Изм.	Лист	N докум.	Подп.	Дата	4д8.613.114 КМ			
Разраб.		Козлова			Дно	Литер	Масса	Масшт.
Пров.		Черная					16,5	1:5
Рук. гр.		Черная				Лист	Листов 1	
Нач. отд		Гринчут		24.01 77	Лист В30 ГОСТ 19903-74 / Ст3 ГОСТ 16523-70	ГИПРОСВЯЗЬ Москва		

Копировал: Гладкова Формат: 11

Инв. N подл. | Подп. и дата | Взам. инв. N | Инв. N дубл. | Подп. и дата

4д8.010.182 КМ

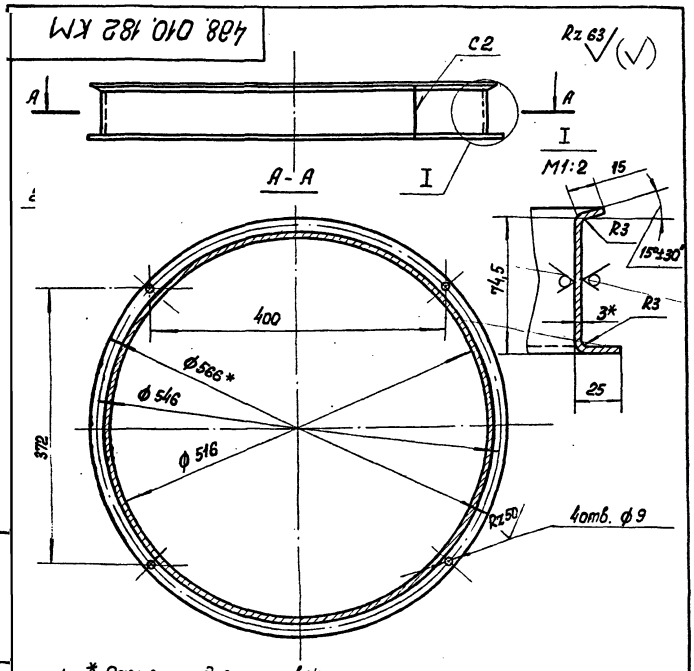

1. * Размеры для справок
2. Предельные отклонения размеров
   отверстий – по A_7,
   валов – по B_7,
   остальных – по CM_7
3. Сварка по ГОСТ 5264-69. Сварной шов Rz 80.

Изм.	Лист	N докум.	Подп.	Дата	4д8.010.182 КМ			
Разраб.		Козлова			Рама	Литер	Масса	Масшт.
Пров.		Черная					5,9	1:5
Рук. гр.		Черная				Лист	Листов 1	
Нач. отд		Гринчут		24.01 77	Лист В30 ГОСТ 19903-74 / Ст3 ГОСТ 16523-70*	ГИПРОСВЯЗЬ Москва		

Копировал: Гладкова Формат: 11

Инв. N подл. | Подп. и дата | Взам. инв. N | Инв. N дубл. | Подп. и дата

4д8.658.459 КМ

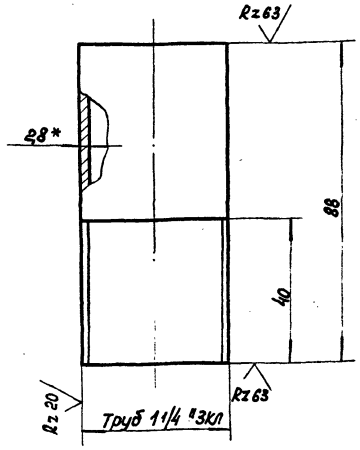

1. * Размер для справок
2. Предельные отклонения размеров:
   валов – по B_5
   остальных – по CM_5

Изм.	Лист	N докум.	Подп.	Дата	4д8.658.459 КМ			
Разраб.		Козлова			Патрубок Ду 32	Литер	Масса	Масшт.
Пров.		Черная			l=88		0,24	1:1
Рук. гр.		Черная				Лист	Листов 1	
Нач. отд		Гринчут		24.01 77	Труба 0-32 ГОСТ 3262-75	ГИПРОСВЯЗЬ Москва		

Копировал: Гладкова Формат: 11

Инв. N подл. | Подп. и дата | Взам. инв. N | Инв. N дубл. | Подп. и дата

408.658.460 КМ

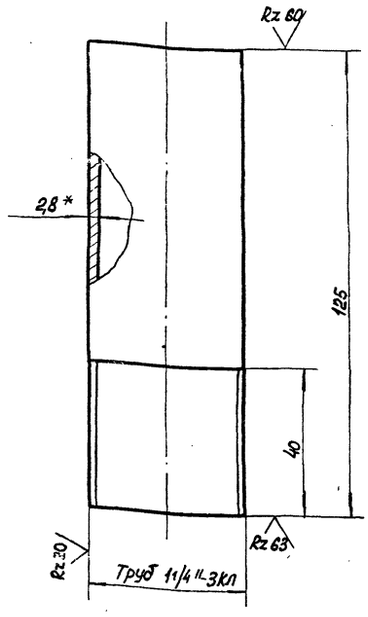

1. * Размер для справок.
2. Предельные отклонения размеров:
   валов - по в7,
   остальных - по см7.

Изм.	Лист	N докум.	Подп.	Дата
Разраб		Козлова		
Провер		Черная		
Рук. гр.		Черная		
Нач. отд.		Гринцут		24.01 77

408.658.460 КМ

Патрубок Ду 32
ℓ = 125

Литер	Масса	Масшт.
	0,35	1:1

Лист | Листов 1

Труба 0-32 ГОСТ 3262-75

ГИПРОСВЯЗЬ
Москва

Копировал: Гладкова Формат 11

Инв. N подл. | Подп. и дата | Взам. инв. N | Инв. N дубл. | Подп. и дата

408.658.461 КМ

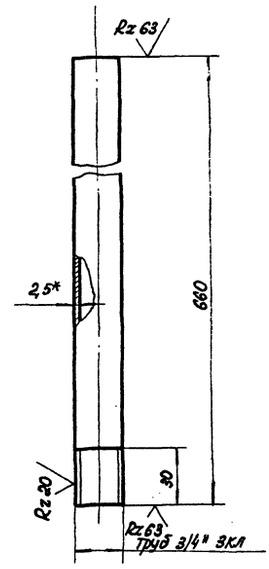

1. * Размер для справок.
2. Предельные отклонения размеров:
   валов - по в7,
   остальных - по см7.

Изм.	Лист	N докум.	Подп.	Дата
Разраб		Козлова		
Пров		Черная		
Рук. гр.		Черная		
Нач. отд.		Гринцут		24.01 77

408.658.461 КМ

Труба Ду 20
ℓ = 680

Литер	Масса	Масшт.
	0,99	1:2

Лист | Листов 1

Труба 0-20 ГОСТ 3262-75

ГИПРОСВЯЗЬ
Москва

Копировал: Гладкова Формат 11

Инв. N подл. | Подп. и дата | Взам. инв. N | Инв. N дубл. | Подп. и дата

408.658.462 КМ

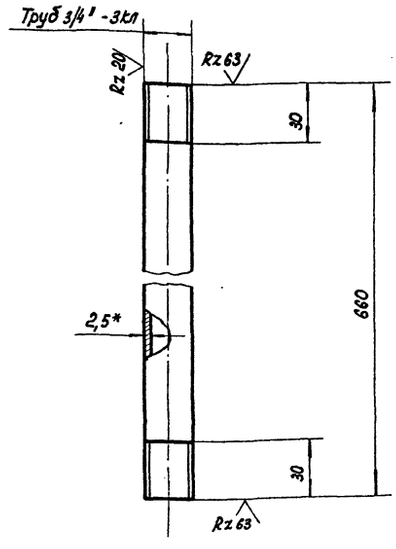

1. * Размер для справок.
2. Предельные отклонения размеров.
   валов - по в7,
   остальных - по см7

Изм.	Лист	N докум.	Подп.	Дата
Разраб		Козлова		
Пров.		Черная		
Рук. гр.		Черная		
Нач. отд.		Гринцут		24.01 77

408.658.462 КМ

Труба Ду 20
ℓ = 660

Литер	Масса	Масшт.
	0,99	1:2

Лист | Листов 1

Труба 0-20 ГОСТ 3262-75

ГИПРОСВЯЗЬ
Москва

Копировал: Гладкова Формат 11

Инв. N подл. | Подп. и дата | Взам. инв. N | Инв. N дубл. | Подп. и дата

408.220.149 КМ

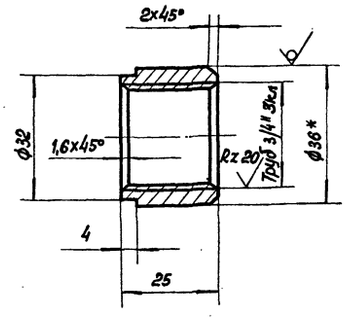

1. * Размеры для справок.
2. Предельные отклонения размеров:
   отверстий - по А7,
   валов - по в7,
   остальных - по см7.

Изм.	Лист	N докум.	Подп.	Дата
Разраб		Чавчавадзе		
Провер		Черная		
Рук. гр.		Черная		
Нач. отд.		Гринцут		24.01 77

408.220.149 КМ

Втулка

Литер	Масса	Масшт.
	0,27	1:1

Лист | Листов 1

Труба 38х7 ГОСТ 8734-58
20 ГОСТ 8733-74

ГИПРОСВЯЗЬ
Москва

Копировал: Гладкова Формат 11

Инв. N подл. | Подп. и дата | Взам. инв. N | Инв. N дубл. | Подп. и дата

Формат	Зона	Поз.	Обозначение	Наименование	Кол.	Примечание
				Документация		
11			486.173.058 КМ СБ	Сборочный чертеж		
				Детали		
11		1	488.240.037 КМ	Кольцо	1	
11		2	488.607.697 КМ	Лист	1	
11		3	488.671.018 КМ	Ручка	1	

Изм.	Лист	N докум.	Подп.	Дата
Разраб.		Бахтина		
Пров.		Черная		
Рук. гр.		Черная		
Н. контр.		Гринчук		24.01.77

486.173.058 КМ

Крышка бака

Лит | Лист | Листов 1

ГИПРОСВЯЗЬ
Москва

Копировал: Гладкова Формат: 11

Инв. № подл. | Подп. и дата | Взам. инв. № | Инв. № дубл. | Подп. и дата

486.173.057 КМ СБ

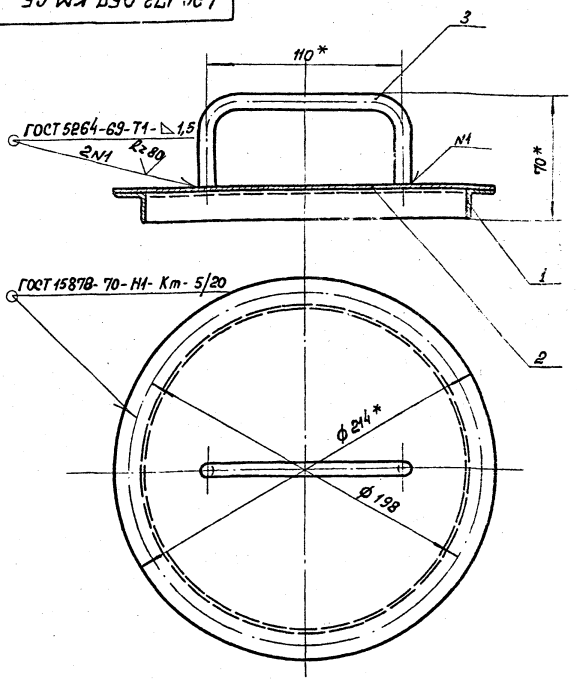

1. *Размеры для справок
2. Покрытие: Эм НЦ-25, ГОСТ 5406-73, серый, Ш.П

Изм.	Лист	N докум.	Подп.	Дата
Разраб.		Чавчавадзе		
Пров.		Черная		
Рук. гр.		Черная		
Нач. отд.		Гринчук		24.01.77

486.173.058 КМ СБ

Крышка бака
Сборочный чертеж

Литер	Масса	Масштаб
	1,33	1:2
Лист	Листов 1	

ГИПРОСВЯЗЬ
Москва

Копировал: Гладкова Формат: 11

Инв. № подл. | Подп. и дата | Взам. инв. № | Инв. № дубл. | Подп. и дата

488.607.697 КМ

Rz 63

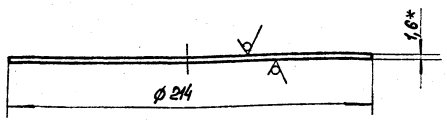

1. *Размер для справок
2. Неуказанные предельные отклонения размеров: валов - по B_5
   остальных - по CM_5

Изм.	Лист	N докум.	Подп.	Дата
Разраб.		Байдикова		
Провер.		Чавчавадзе		
Рук. гр.		Черная		
Нач. отд.		Гринчук		24.01.77

488.607.697 КМ

Лист

Лит	Масса	Масштаб
	1,2	1:2
Лист	Листов 1	

Лист 8-1.6 ГОСТ 19903-74
Ст 3 ГОСТ 16523-70

ГИПРОСВЯЗЬ
Москва

Копировал: Гладкова Формат: 11

Инв. № подл. | Подп. и дата | Взам. инв. № | Инв. № дубл. | Подп. и дата

488.240.037 КМ

Rz 63

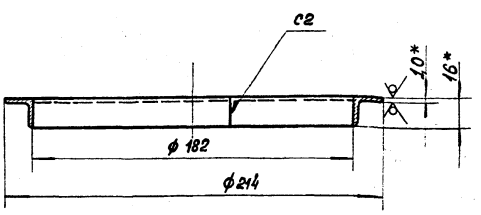

1. *Размеры для справок
2. Неуказанные предельные отклонения размеров: валов - по B_5
   остальных - по CM_5
3. Сварка электродуговая по ГОСТ 5264-69

Изм.	Лист	N докум.	Подп.	Дата
Разраб.		Байдикова		
Провер.		Чавчавадзе		
Рук. гр.		Черная		
Нач. отд.		Гринчук		24.01.77

488.240.037 КМ

Кольцо

Лит	Масса	Масштаб
	0,05	1:2
Лист	Листов 1	

Уголок 6-16х16х1 ГОСТ 8278-63
Ст. 3 кп3 ГОСТ 11474-65

ГИПРОСВЯЗЬ
Москва

Копировал: Гладкова Формат: 11

Инв. № подл. | Подп. и дата | Взам. инв. № | Инв. № дубл. | Подп. и дата

4д8. 665. 117 КМ

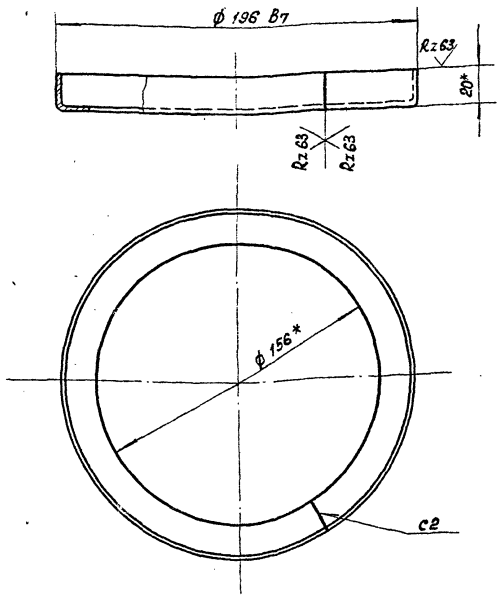

*Размеры для справок.
Сварка электродуговая по ГОСТ 5264-69.
Сварные швы зачистить Rz70.

Изм	Лист	№ докум	Подп.	Дата
Разраб		Васютина		
Пров		Черная		
Рук. гр		Черная		
Н-к отд		Грингут		24.01.77

4д8. 665. 117 КМ

Бандаж

Лит	Масса	Масшт
	0,27	1:2

Лист | Листов 1

Уголок 20×20×1,5 ГОСТ 8276-63 / Ст. 3 КП3 ГОСТ 11474-65

ГИПРОСВЯЗЬ Москва

Копировал: Гладкова Формат: 11

Формат	Зона	Поз	Обозначение	Наименование	Кол.	Примечание
				Документация		
12			4д6. 437. 054 КМСБ	Сборочный чертеж		
				Детали		
11		1	4д8. 050. 098 КМ	Крышка	1	
11		2	4д8. 665. 116 КМ	Хомут	3	
11		3	4д8. 665. 117 КМ	Бандаж	1	
				Стандартные изделия		
		4		Винт М4×16 56.01		
				ГОСТ 17473-72	3	
		5		Гайка М4. 5. 01		
				ГОСТ 5916-70	3	
		6		Шайба 4. 01. 01		
				ГОСТ 11371-68	3	
				Материалы		
				Сетка фильтровая		
				48 ГОСТ 3187-65		
		7		ф 180 В7	0,09	кг
		8		60 В7 × 620 В7	0,15	кг

Изм	Лист	№ докум	Подп	Дата
Разраб		Васютина		
Пров		Черная		
Рук. гр.		Черная		
Н-к отд		Грингут		24.01.77

4д6. 437. 054 КМ

Сетка защитная

Лит	Лист	Листов
		1

ГИПРОСВЯЗЬ Москва

Копировал: Гладкова Формат: 11

4д6. 437. 054 КМСБ

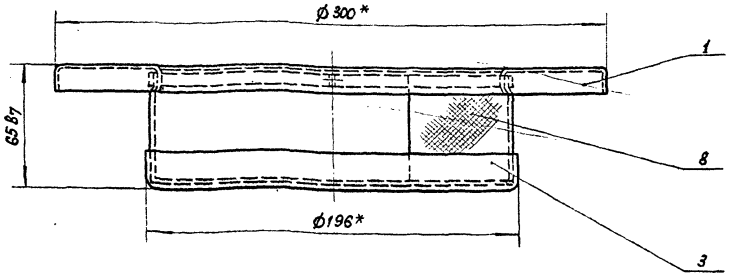

А – А повернуто
М1:1

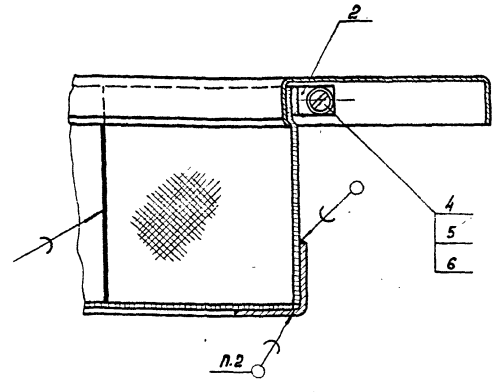

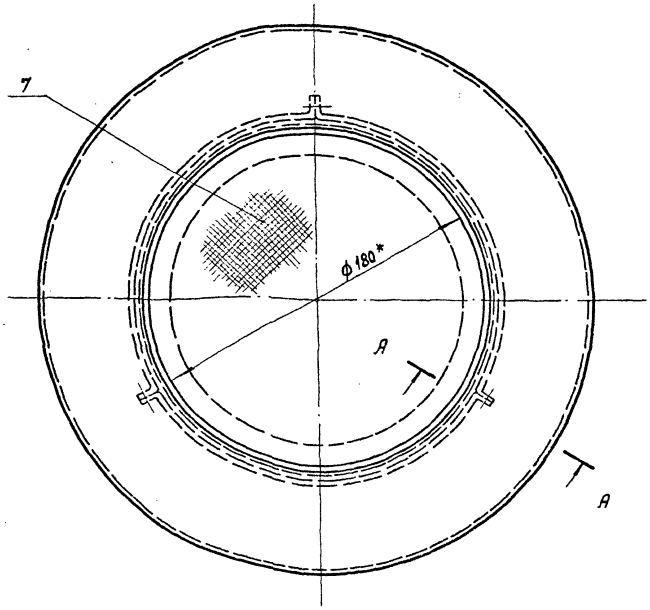

1. *Размеры для справок.
2. пос 30 ГОСТ 1499-70.
3. Покрытие: Эм ВЛ-515 ТУ УХП 138-59 красно-коричневый. III. п.

Изм.	Лист	№ докум	Подп.	Дата
Разраб		Васютина		
Пров		Черная		
Рук. гр.		Черная		
Н-к отд.		Грингут		24.01.77

4д6. 437. 054 КМСБ

Сетка защитная Сборочный чертеж

Лит	Масса	Масшт.
	1,3	1:2

Лист | Листов 1

ГИПРОСВЯЗЬ Москва

4д8.050.098 КМ

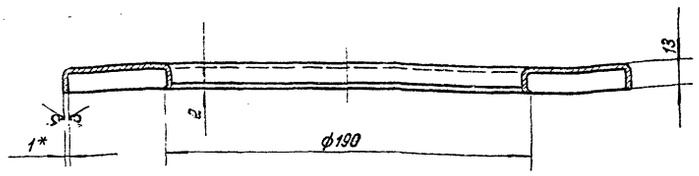

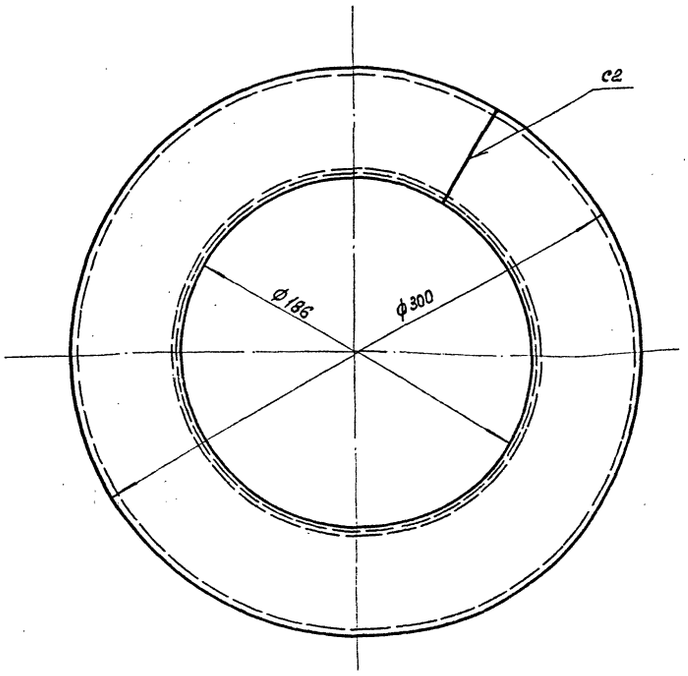

1. *Размер для справки
2. Неуказанные предельные отклонения размеров: отверстий - по A_7
   валов - по B_7
3. Сварка электродуговая по ГОСТ 5264-69
   Сварные швы зачистить Rz80
4. Внутренние радиусы сгибов 1мм

Изм.	Лист	№ докум.	Подп.	Дата	4д8.050.098 КМ			
Разраб.		Васютина			Крышка	Лит	Масса	Масшт.
Пров.		Черная					0,72	1:2
Рук. гр.		Черная				Лист	Листов 1	
Н-к отд.		Грингут		24.01.77	Лист В1.0 ГОСТ 19903-74 / Ст. 3 ГОСТ 16523-70	ГИПРОСВЯЗЬ Москва		

Копировал: Гладкова. Формат: 12

Инв. № подл. | Подп. и дата | Взам. инв. № | Инв. № дубл. | Подп. и дата

4д8.665.116 КМ

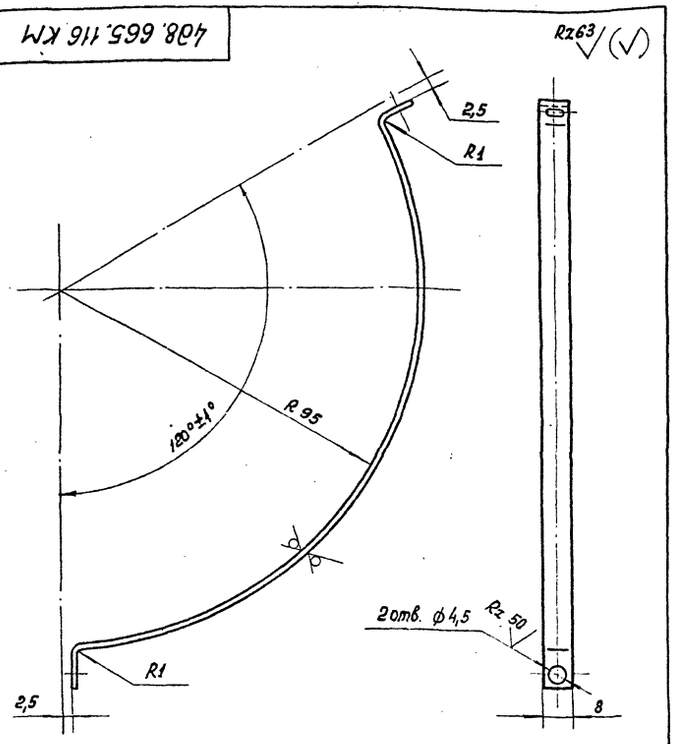

1. Неуказанные предельные отклонения размеров: отверстий - по A_7,
   валов - по B_7,
   остальных - по CM_7
2. Покрытие: Эм.ВЛ-515 ТУ УХП 138-59, красно-коричневый, III. п.

Изм.	Лист	№ докум.	Подп.	Дата	4д8.665.116 КМ			
Разраб.		Васютина			Хомут	Лит	Масса	Масшт.
Пров.		Черная					0,02	1:1
Рук. гр.		Черная				Лист	Листов 1	
Н-к отд.		Грингут		24.01.77	Лист В1,6 ГОСТ 19903-74 / Ст. 3 ГОСТ 16523-70	ГИПРОСВЯЗЬ Москва		

Копировал: Гладкова Формат: 11

Инв. № подл. | Подп. и дата | Взам. инв. № | Инв. № дубл. | Подп. и дата

4д8.658.448 КМ

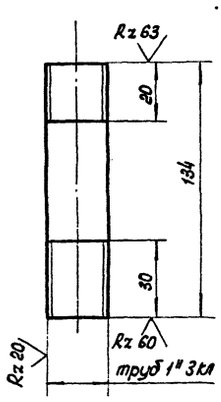

Неуказанные предельные отклонения размеров: валов - по B_7
остальных - по CM_7

Изм.	Лист	№ докум.	Подп.	Дата	4д8.658.448 КМ			
Разраб.		Байдикова			Труба Ду 25	Лит	Масса	Масшт.
Провер.		Васютина			l= 134		0,27	1:2
Рук. гр.		Черная				Лист	Листов 1	
Нач. отд.		Грингут		24.01.77	Труба 0-25 ГОСТ 3262-75	ГИПРОСВЯЗЬ Москва		

Копировал: Гладкова Формат: 11

Формат	Зона	Поз.	Обозначение	Наименование	Кол.	Примечание
				Документация		
12			486. 135. 225 КМ СБ	Сборочный чертеж		
				Детали		
11		1	488. 120. 230 КМ	Стойка	2	
11		2	488. 604. 404 КМ	Косынка	2	
11		3	488. 604. 405 КМ	Косынка	2	
11		4	488. 620. 112 КМ	Подкос правый	1	
11		5	488. 620. 113 КМ	Подкос левый	1	
1		6	489. 040. 521 КМ	Уголь ник поперечный	1	
1		7	489. 040. 522 КМ	Уголь ник поперечный	1	
1		8	489. 040. 523 КМ	Уголь ник поперечный	2	
1		9	489. 040. 526 КМ	Уголь ник	1	
1		10	489. 040. 527 КМ	Уголь ник	2	
1		11	489. 040. 532 КМ	Уголь ник	1	
1		12	489. 040. 533 КМ	Уголь ник	1	

Инв.№ подл. | Подп. и дата | Взам. инв.№ | Инв.№ дубл. | Подп. и дата

Изм.	Лист	N докум.	Подп.	Дата
Разраб.		Козлова		
Провер.		Черная		
Рук. гр.		Черная		
Н. контр.		Грингут		21.07 77

486. 135. 225 КМ

Кронштейн

Литера	Лист	Листов
		1

ГИПРОСВЯЗЬ Москва

Копировал: Гладкова Формат: 11

488. 120. 230 КМ

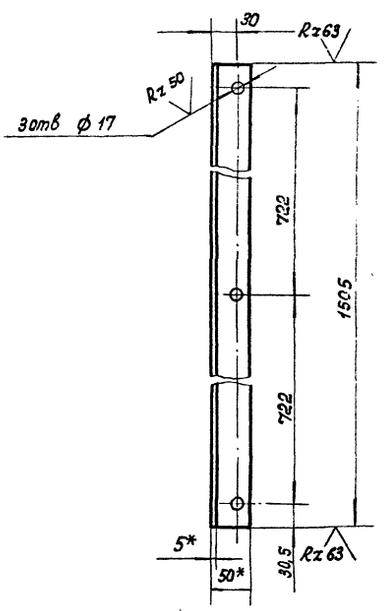

1. *Размеры для справок
2. Предельные отклонения размеров
   отверстий – по A_7,
   валов – по B_7
   остальных – по CM_7

Изм.	Лист	N докум.	Подп.	Дата
Разраб.		Чавчавадзе		
Провер.		Черная		
Рук. гр.		Черная		
Нач. отд.		Грингут		21.07 77

488. 120. 230 КМ

Стойка

Литер	Масса	Масшт.
	5,76	1:5
Лист	Листов 1	

Уголок 6-50х50х5 ГОСТ 8509-72 / Ст. 3 ГОСТ 535-58

ГИПРОСВЯЗЬ Москва

Копировал: Гладкова Формат: 11

Инв.№ подл. | Подп. и дата | Взам. инв.№ | Инв.№ дубл. | Подп. и дата

486. 135. 225 КМ СБ

Вид А

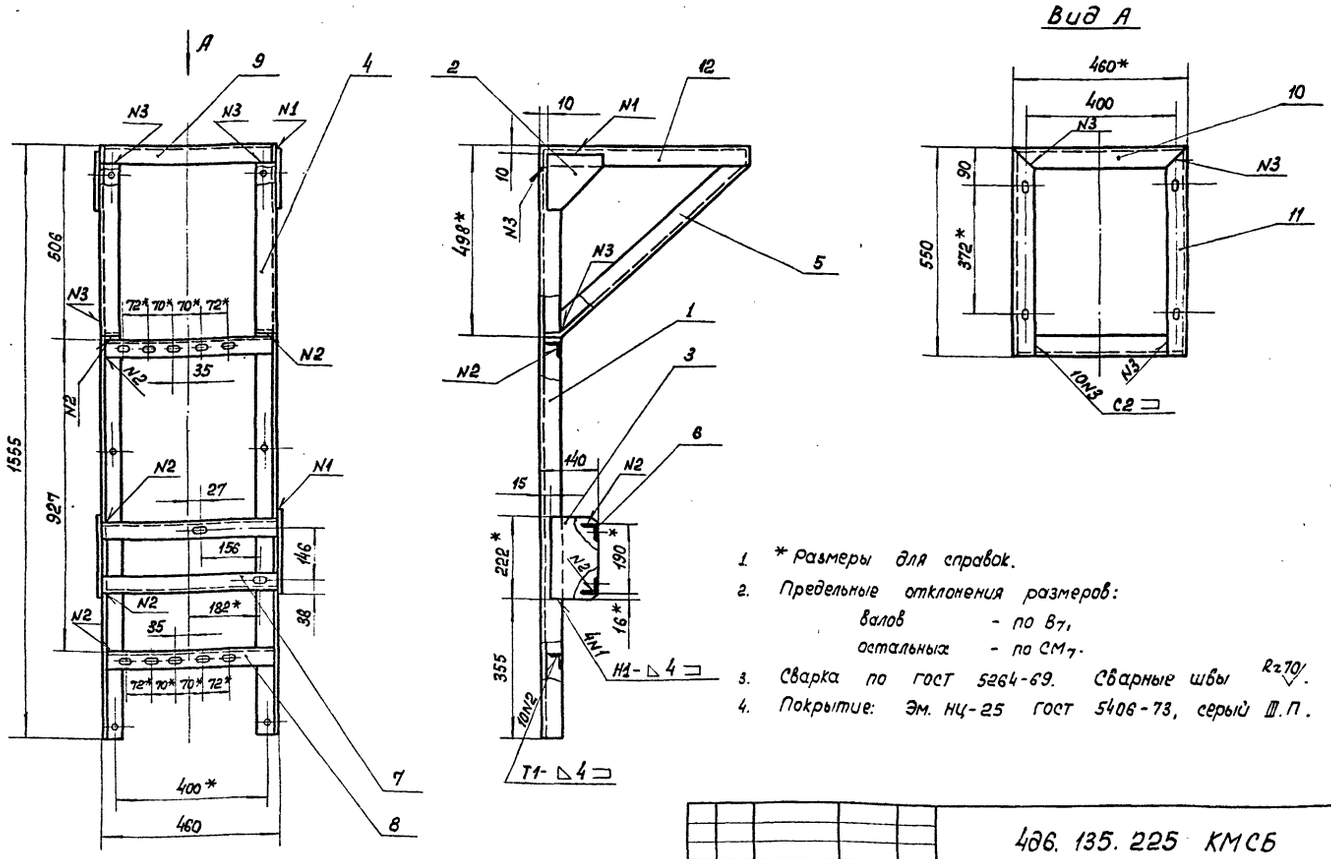

1. * Размеры для справок.
2. Предельные отклонения размеров:
   валов – по B_7,
   остальных – по CM_7.
3. Сварка по ГОСТ 5264-69. Сварные швы Rz 70.
4. Покрытие: Эм. НЦ-25 ГОСТ 5406-73, серый III.П.

Изм.	Лист	N докум.	Подп.	Дата
Разраб.		Чавчавадзе		
Провер.		Черная		
Рук. гр.		Черная		
Нач. отд.		Грингут		21.07 77

486. 135. 225 КМ СБ

Кронштейн
Сборочный чертеж

Литер	Масса	Масшт.
	33,7	1:10
Лист	Листов 1	

ГИПРОСВЯЗЬ Москва

Копировал: Гладкова Формат: 10

438.604.404 КМ

Rz 63

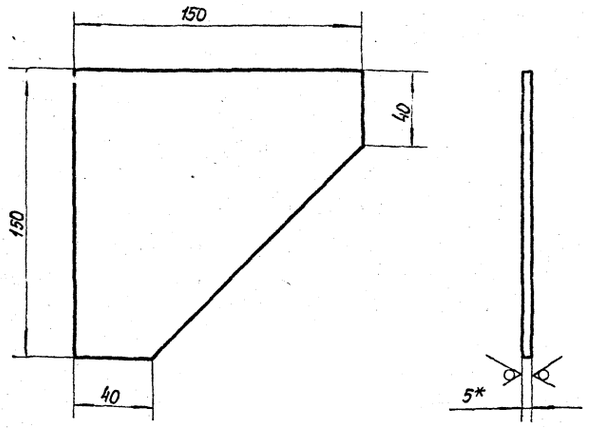

1. *Размер для справок.
2. Предельные отклонения размеров:
   валов по B_7,
   остальных - по CM_7.

Изм.	Лист	N докум.	Подп.	Дата
Разраб.		Чавчавадзе		
Провер.		Черная		
Рук. гр.		Черная		
Нач. отд.		Гринкут		24.01 77

438.604.404 КМ

Косынка

Литер	Масса	Масшт.
	0,8	1:2
Лист	Листов 1	

Полоса 5×125 ГОСТ 103-57 / Ст.3 ГОСТ 535-58

ГИПРОСВЯЗЬ Москва

Копировал: Гладкова Формат: А4

438.604.405 КМ

Rz 63

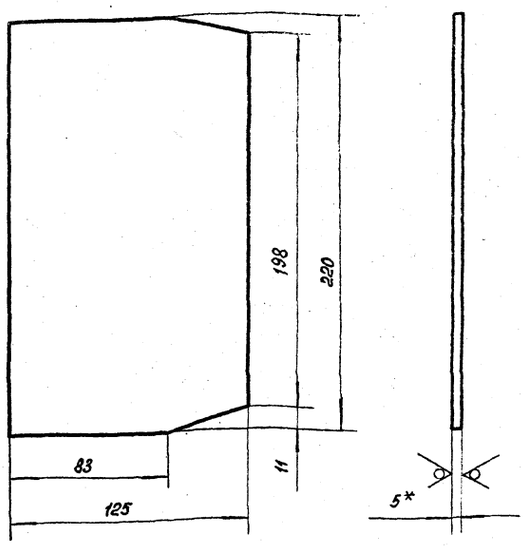

1. * Размер для справок.
2. Предельные отклонения размеров:
   валов - по B_7
   остальных - по CM_7

Изм.	Лист	N докум.	Подп.	Дата
Разраб.		Чавчавадзе		
Провер.		Черная		
Рук. гр.		Черная		
Нач. отд.		Гринкут		24.01 77

438.604.405 КМ

Косынка

Литер	Масса	Масшт.
	1,07	1:2
Лист	Листов 1	

Полоса 5×125 ГОСТ 103-57 / Ст.3 ГОСТ 535-58

ГИПРОСВЯЗЬ Москва

Копировал: Гладкова Формат: А4

438.620.112 КМ

Rz 63

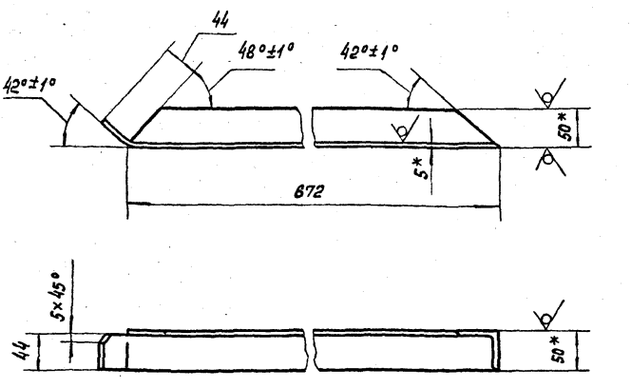

1. *Размеры для справок.
2. Предельные отклонения размеров:
   валов - по B_7,
   остальных - по CM_7.

Изм.	Лист	N докум.	Подп.	Дата
Разраб.		Чавчавадзе		
Провер.		Черная		
Рук. гр.		Черная		
Нач. отд.		Гринкут		24.01 77

438.620.112 КМ

Подкос правый

Литер	Масса	Масшт.
	2,58	1:5
Лист	Листов 1	

Уголок 6-50×50×5 ГОСТ 8509-72 / Ст.3 ГОСТ 535-58

ГИПРОСВЯЗЬ Москва

Копировал: Гладкова Формат: А4

438.620.113 КМ

Rz 63

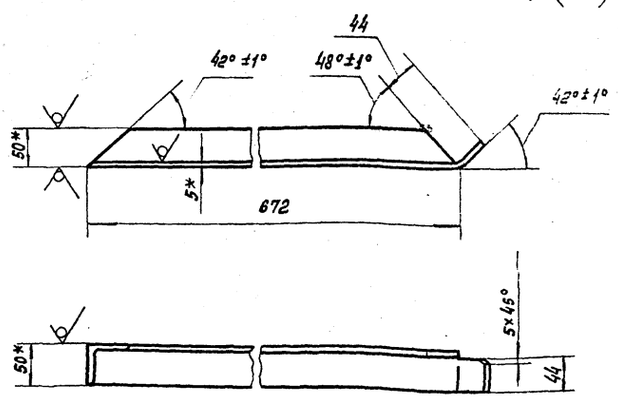

1. *Размер для справок.
2. Предельные отклонения размеров:
   валов - по B_7,
   остальных - по CM_7.

Изм.	Лист	N докум.	Подп.	Дата
Разраб.		Чавчавадзе		
Пров.		Черная		
Рук. гр.		Чвоная		
Нач. отд.		Гринкут		24.01 77

438.620.113 КМ

Подкос левый

Литер	Масса	Масшт.
	2,53	1:5
Лист	Листов 1	

Уголок 6-50×50×5 ГОСТ 8509-72 / Ст.3 ГОСТ 535-58

ГИПРОСВЯЗЬ Москва

Копировал: Гладкова Формат: А4

439.040.521 КМ

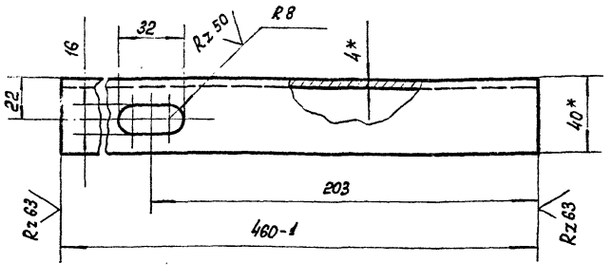

1. *Размеры для справок.
2. Неуказанные предельные отклонения размеров:

   отверстий - по A_7,
   валов - по B_7,
   остальных - по CM_7

Изм.	Лист	N докум.	Подп.	Дата
Разраб.		Чавчавадзе		
Гл.констр.		Черная		
Рук.гр.		Черная		
Нач.отд.		Грингут		24.01.77

439.040.521 КМ

Уголок 6-40×40×4 ГОСТ 8509-72 / Ст.3 ГОСТ 535-58

Уголь поперечный

Литера	Масса	Масштаб
	1,11	1:2
Лист	Листов 1	

ГИПРОСВЯЗЬ Москва

Копировал: Гладкова Формат: 11

439.040.522 КМ

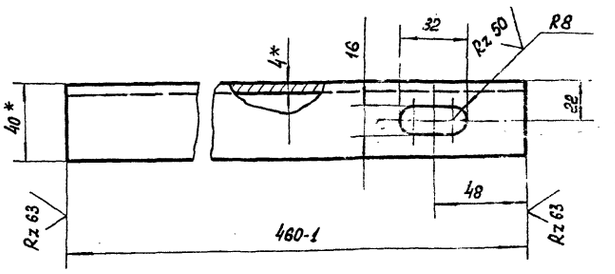

1. *Размеры для справок.
2. Неуказанные предельные отклонения размеров:

   отверстий - по A_7,
   валов - по B_7,
   остальных - по CM_7

Изм.	Лист	N докум.	Подп.	Дата
Разраб.		Чавчавадзе		
Пров.		Черная		
Рук.гр.		Черная		
Нач.отд.		Грингут		24.01.77

439.040.522 КМ

Уголок 6-40×40×4 ГОСТ 8509-72 / Ст.3 ГОСТ 535-58

Уголь поперечный

Литер	Масса	Масштаб
	1,11	1:2
Лист	Листов 1	

ГИПРОСВЯЗЬ Москва

Копировал: Гладкова Формат: 11

439.040.523 КМ

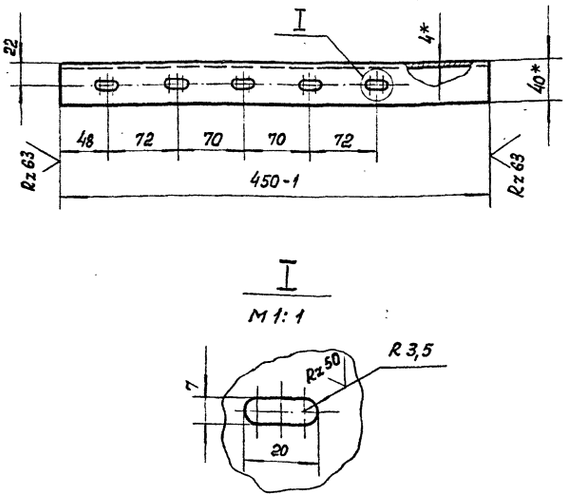

1. *Размеры для справок.
2. Неуказанные предельные отклонения размеров:

   отверстий - по A_7,
   валов - по B_7,
   остальных - по CM_7.

Изм.	Лист	N докум.	Подп.	Дата
Разраб.		Чавчавадзе		
Провер.		Черная		
Рук.гр.		Черная		
Нач.отд.		Грингут		24.01.77

439.040.523 КМ

Уголок 6-40×40×4 ГОСТ 8509-72 / Ст.3 535-58

Уголь поперечный

Литер	Масса	Масштаб
	1,1	1:4
Лист	Листов 1	

ГИПРОСВЯЗЬ Москва

Копировал: Гладкова Формат: 11

439.040.526 КМ

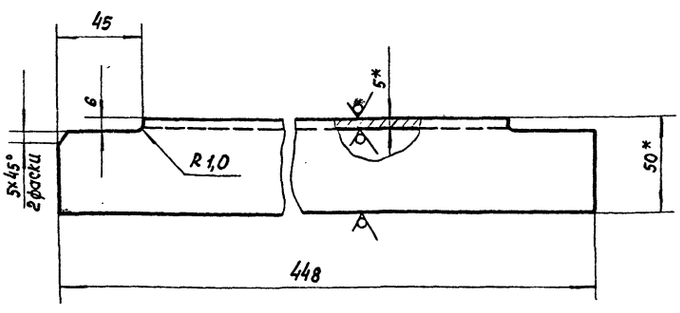

1. *Размеры для справок.
2. Неуказанные предельные отклонения размеров: валов - по B_7, остальных - по CM_7.

Изм.	Лист	N докум.	Подп.	Дата
Разраб.		Баубикова		
Провер.		Чавчавадзе		
Рук.гр.		Черная		
Нач.отд.		Грингут		24.01.77

439.040.526 КМ

Уголок 6-50×50×5 ГОСТ 8509-72 / Ст.3 ГОСТ 535-58

Уголь

Лит	Масса	Масштаб
	1,7	1:2
Лист	Листов 1	

ГИПРОСВЯЗЬ Москва

Копировал: Гладкова Формат: 11

489.040.527 КМ

Rz 63

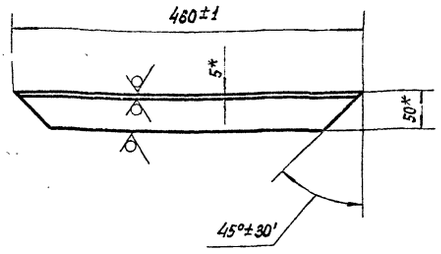

1. * Размеры для справок

Изм.	Лист	N докум.	Подп.	Дата
Разраб		Байдикова		
Провер.		Чавчавадзе		
Рук. гр.		Черная		
Нач. отд.		Гринчут		24.01.77

489.040 527 КМ

Уголник

Лит	Масса	Масшт.
	1,5	1:5
Лист	Листов 1	

Уголок 6-50×50×5 ГОСТ 8509-72 / Ст.3 ГОСТ 535-58

ГИПРОСВЯЗЬ Москва

Копировал: Гладкова Формат: 11

Инв. № подл. | Подп. и дата | Взам. инв. № | Инв. № дубл. | Подп. и дата

489.040.533 КМ

Rz 63

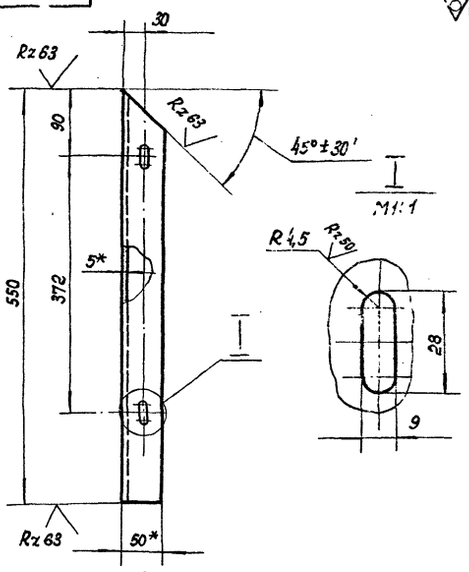

1 *Размеры для справок

2. Неуказанные предельные отклонения размеров: отверстий - по A_5; валов - по B_5; остальных - по CM_5

Изм.	Лист	N докум.	Подп.	Дата
Разраб		Байдикова		
Провер		Чавчавадзе		
Рук. гр.		Черная		
Нач. отд.		Гринчут		24.01.77

489.040. 533 КМ

Уголник

Лит	Масса	Масшт.
	1,8	1:5
Лист	Листов 1	

Уголок 6-50×50×5 ГОСТ 8509-72 / Ст.3 ГОСТ 535-58

ГИПРОСВЯЗЬ Москва

Копировал: Гладкова Формат: 11

Инв. № подл. | Подп. и дата | Взам. инв. № | Инв. № дубл. | Подп. и дата

489.040.532 КМ

Rz 63

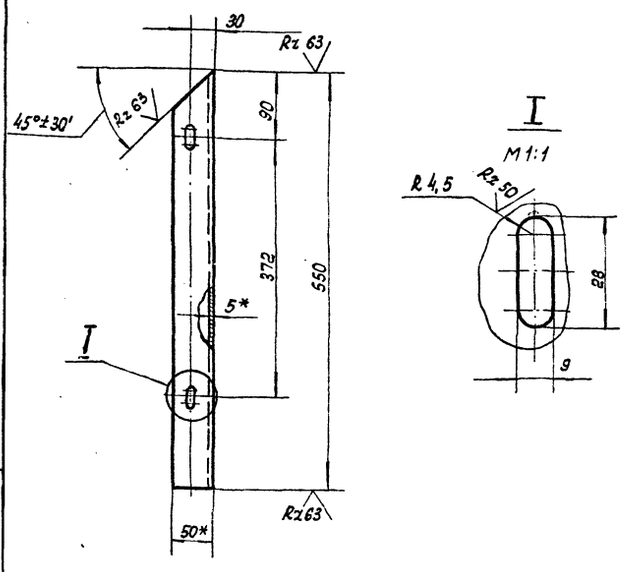

1 *Размеры для справок.

2. Предельные отклонения размеров: отверстий - по A_7, валов - по B_7, остальных - по CM_7.

Изм.	Лист	N докум.	Подп.	Дата
Разраб		Чавчавадзе		
Провер.		Черная		
Рук. гр.		Черная		
Нач. отд		Гринчут		24.01.77

489.040. 532 КМ

Уголник

Литер	Масса	Масшт.
	2,06	1:5
Лист	Листов 1	

Уголок 6-50×50×5 ГОСТ 8509-72 / Ст3 ГОСТ 535-58

ГИПРОСВЯЗЬ Москва

Копировал: Гладкова Формат: 11

Инв. № подл. | Подп. и дата | Взам. инв. № | Инв. № дубл. | Подп. и дата

408.671.018 КМ

Rz 60

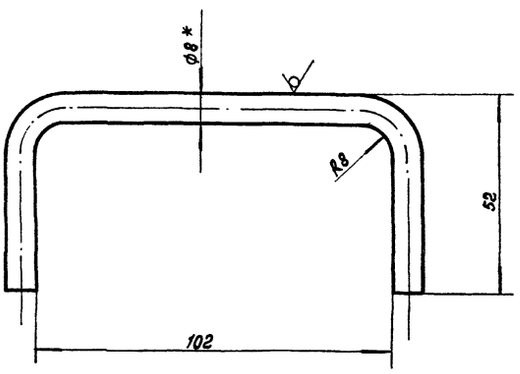

1. *Размер для справки

2. Неуказанные предельные отклонения размеров: отверстий - по A_7, валов - по B_7.

Изм.	Лист	N докум.	Подп.	Дата
Разраб		Васютина		
Пров.		Черная		
Рук. гр.		Черная		
Н-к отд		Гринчут		24.01.77

408.671. 018 КМ

Ручка

Лит	Масса	Масшт.
	0,08	1:1
Лист	Листов 1	

Круг 8 ГОСТ 2590-71 / Ст. 3 ГОСТ 535-58

ГИПРОСВЯЗЬ Москва

Копировал: Гладкова Формат: 11

Инв. № подл. | Подп. и дата | Взам. инв. № | Инв. № дубл. | Подп. и дата

Поз.	Обозначение	Наименование	Кол.	Примечание
		Документация		
	486. 457. 247 КМ СБ	Сборочный чертеж		
		Детали		
1	408. 658. 450 КМ	Патрубок Ду25 ℓ= 100	1	
2	408. 658. 451 КМ	Патрубок Ду 25 ℓ= 100	1	
		Прочие изделия		
3		Угольник 0-25		
		ГОСТ 8946- 59	1	
4		Контргайка 0-25		
		ГОСТ 8961- 59	2	
		Материалы		
5		Трубка 4 ст 32×3		
		ГОСТ 5496- 67		
		ℓ= 1000 B_7	0,4 кг	

Изм.	Лист	N: докум	Подп.	Дата
Разраб		Васютина		
Пров.		Черная		
Рук. гр.		Черная		
Н-к отд.		Гринчут		24.01 77

486. 457. 247 КМ

Трубопровод всасывающий

Лит	Лист	Листов
		1

ГИПРОСВЯЗЬ Москва

Копировал: Гладкова Формат: 11

Инв. N подл. | Подп. и дата | Взам. инв. N | Инв. N дубл. | Подп. и дата

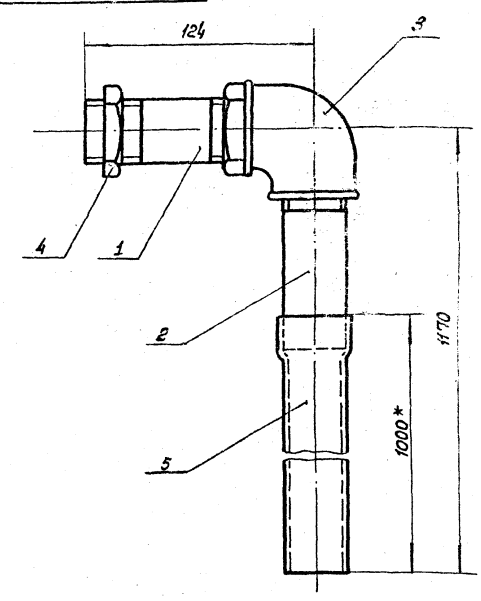

1. * Размер для справки
2. Неуказанные предельные отклонения размеров - по CM_7
3. Уплотнительный материал - хлопчато-бумажная прядь

Изм.	Лист	N: докум	Подп.	Дата
Разраб		Васютина		
Пров.		Черная		
Рук. гр.		Черная		
Н-к отд.		Гринчут		24.01 77

486. 457. 247 КМ СБ

Трубопровод всасывающий Сборочный чертеж

Лит	Масса	Масшт.
	1,2	1:2
Лист	Листов 1	

ГИПРОСВЯЗЬ Москва

Копировал: Гладкова Формат: 11

Инв. N подл. | Подп. и дата | Взам. инв. N | Инв. N дубл. | Подп. и дата

408. 658. 450 КМ

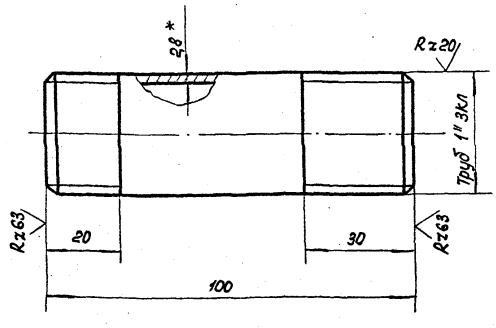

1. * Размер для справок.
2. Неуказанные предельные отклонения размеров: валов - по B_5, остальных - по CM_5.

Изм.	Лист	N: докум	Подп	Дата
Разраб		Васютина		
Пров.		Черная		
Рук. гр.		Черная		
Н-к отд.		Гринчут		24.01 77

408. 658. 450 КМ

Патрубок Ду 25 ℓ= 100

Лит	Масса	Масшт.
	0,24	1:1
Лист	Листов 1	

Труба 0-25 ГОСТ 3262- 75

ГИПРОСВЯЗЬ Москва

Копировал: Гладкова Формат: 11

Инв. N подл. | Подп. и дата | Взам. инв. N | Инв. N дубл. | Подп. и дата

408. 658. 451 КМ

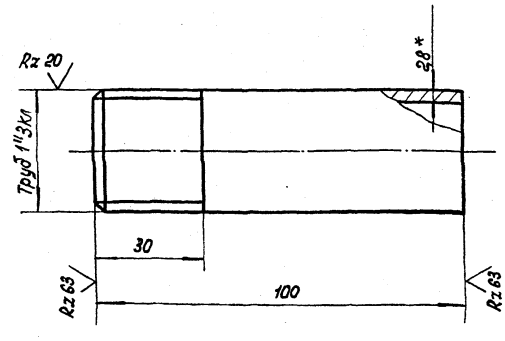

1. * Размер для справок
2. Неуказанные предельные отклонения размеров: валов - по B_5, остальных - по CM_5

Изм.	Лист	N: докум	Подп	Дата
Разраб		Васютина		
Пров.		Черная		
Рук. гр.		Черная		
Н-к отд.		Гринчут		24.01 77

408. 658. 451 КМ

Патрубок Ду 25 ℓ= 100

Лит	Масса	Масшт.
	0,24	1:1
Лист	Листов 1	

Труба 0-25 ГОСТ 3262- 75

ГИПРОСВЯЗЬ Москва

Копировал: Гладкова Формат: 11

Инв. N подл. | Подп. и дата | Взам. инв. N | Инв. N дубл. | Подп. и дата

Формат	Зона	Поз.	Обозначение	Наименование	Кол.	Примечание
				Документация		
			4Д6. 457. 250 КМ СБ	Сборочный чертеж		
				Детали		
		1	4Д3. 658. 445 КМ	Труба Ду 20 ℓ = 613	1	
		2	4Д8. 658. 446 КМ	Труба Ду 20 ℓ = 218	1	
		3	4Д8. 658. 447 КМ	Патрубок Ду 20 ℓ = 60	1	
		4	4Д8. 658. 448 КМ	Труба Ду 25 ℓ = 134	1	
		5	4Д8. 658. 449 КМ	Труба Ду 25 ℓ = 170	1	
		6	4Д8. 658. 465 КМ	Труба Ду 20 ℓ = 530	1	
				Прочие изделия		
				Кран муфтовый		
				тип 11ч 6бк		
				ГОСТ 19193-73		
		7		20-6	1	
		8		25-6	1	
				Угольник 0-25×20		
		9		ГОСТ 8947-59	1	
		10		Тройник 0-20		
				ГОСТ 8948-59	1	
		11		Муфта длинная		
				0-20 ГОСТ 8955-59	2	

Изм.	Лист	№ докум.	Подп.	Дата
Разраб		Засютина		
Пров.		Черная		
Рук. гр.		Черная		
Н-к отд.		Гринчут		24.01.77

4Д6. 457. 250 КМ

Трубопровод нагнетательный

Лит	Лист	Листов
	1	2

ГИПРОСВЯЗЬ Москва

Копировал: Гладкова Формат: 11

Формат	Зона	Поз.	Обозначение	Наименование	Кол.	Примечание
				Контргайка		
				ГОСТ 8961-59		
		12		0-20	4	
		13		0-25	3	

Изм.	Лист	№ докум.	Подп.	Дата

4Д6. 457. 250 КМ

Лист 2

Копировал: Гладкова Формат: 11

Инв. № подл. | Подп. и дата | Взам. инв. № | Инв. № дубл. | Подп. и дата

4Д6 457. 250 КМСБ

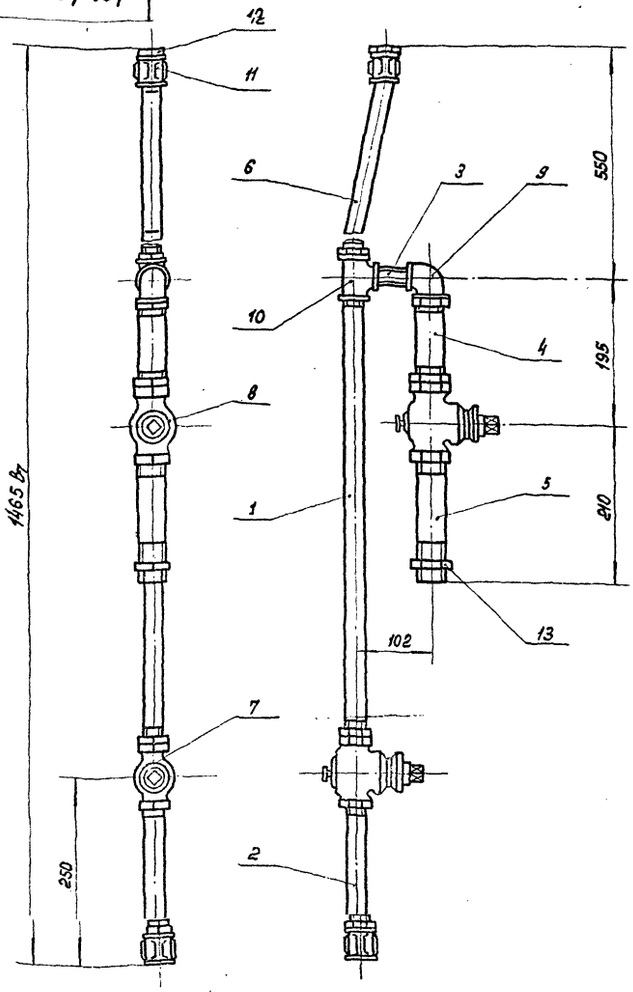

1. Неуказанные предельные отклонения размеров - по СМ7
2. Уплотнительный материал - хлопчатобумажная прядь.

Изм.	Лист	№ докум.	Подп.	Дата
Разраб		Засютина		
Пров		Черная		
Рук. гр.		Черная		
Н-к отд.		Гринчут		24.01.77

4Д6. 457. 250 КМ СБ

Трубопровод нагнетательный Сборочный чертеж

Лит	Масса	Масштаб
	3,2	1:5
Лист	Листов 1	

ГИПРОСВЯЗЬ Москва

Инв. № подл. | Подп. и дата | Взам. инв. № | Инв. № дубл. | Подп. и дата

408.658.465 КМ

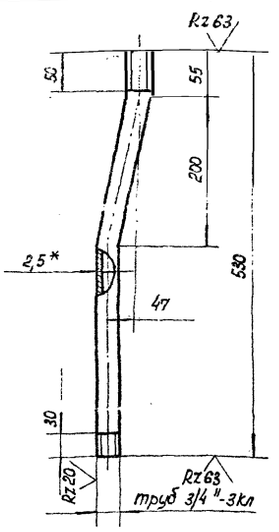

1. *Размер для справок
2. Неуказанные предельные отклонения размеров: валов - по B_7
   остальных - по CM_7
3. Внутренние радиусы сгибов 80 мм

Изм.	Лист	N докум.	Подп.	Дата
Разраб		Байдикова		
Провер		Васютина		
Рук. гр.		Черная		
Нач. отд		Грингут		24.01.77

408.658.465 КМ

Труба Ду 20
ℓ = 530

Лит.	Масса	Масшт.
	0,77	1:5
Лист	Листов 1	

ГИПРОСВЯЗЬ
Москва

Труба 0-20 ГОСТ 3262-75

Копировал: Гладкова Формат: 11

Инв. № подл. | Подп. и дата | Взам. инв. № | Инв. № дубл. | Подп. и дата

408.658.445КМ

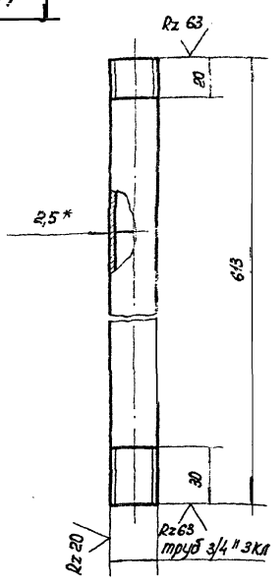

1. * Размер для справок
2. Неуказанные предельные отклонения размеров: валов - по B_7
   остальных - по CM_7

Изм.	Лист	N докум.	Подп.	Дата
Разраб		Байдикова		
Провер		Васютина		
Рук. гр.		Черная		
Нач. отд		Грингут		24.01.77

408.658.445 КМ

Труба Ду 20
ℓ = 613

Лит	Масса	Масшт.
	0,87	1:2
Лист	Листов 1	

ГИПРОСВЯЗЬ
Москва

Труба 0-20 ГОСТ 3262-75

Копировал: Гладкова Формат: 11

Инв. № подл. | Подп. и дата | Взам. инв. № | Инв. № дубл. | Подп. и дата

408.658.446 КМ1

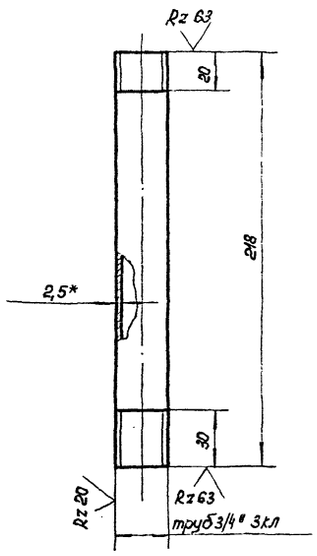

1. *Размер для справок
2. Неуказанные предельные отклонения размеров: валов - по B_7
   остальных - по CM_7

Изм.	Лист	N докум.	Подп.	Дата
Разраб		Байдикова		
Провер.		Васютина		
Рук. гр.		Чернай		
Нач.отд		Грингут		24.01.77

408.658.446 КМ

Труба Ду 20
ℓ = 218

Лит	Масса	Масшт.
	0,32	1:2
Лист	Листов 1	

ГИПРОСВЯЗЬ
Москва

Труба 0-20 ГОСТ 3262-75

Копировал: Гладкова Формат: 11

Инв. № подл. | Подп. и дата | Взам. инв. № | Инв. № дубл. | Подп. и дата

408.658.447 КМ1

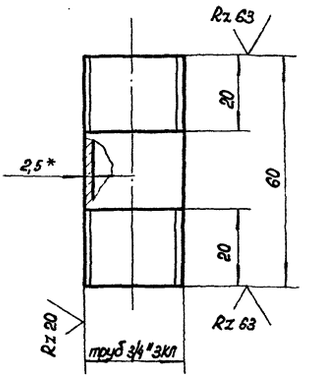

1. * Размер для справок
2. Неуказанные предельные отклонения размеров: валов - по B_7
   остальных - по CM_7

Изм.	Лист	N докум.	Подп.	Дата
Разраб		Байдикова		
Провер.		Васютина		
Рук. гр.		Чернай		
Нач.отд		Грингут		24.01.77

408.658.447 КМ

Патрубок Ду 20
ℓ = 60

Лит	Масса	Масшт.
	0,09	1:1
Лист	Листов 1	

ГИПРОСВЯЗЬ
Москва

Труба 0-20 ГОСТ 3262-75

Копировал: Гладкова Формат: 11

Инв. № подл. | Подп. и дата | Взам. инв. № | Инв. № дубл. | Подп. и дата

Зона	Поз.	Наименование	Обозначение	Кол.	Примеч.
			Документация		
		4Д6. 457. 251 КМ СБ	Сборочный чертеж		
			Детали		
	1	4Д8. 658. 452 КМ	Труба Ду 20 ℓ= 1450	1	
	2	4Д8. 658. 454 КМ	Труба Ду 32 ℓ= 130	1	
	3	4Д8. 658. 455 КМ	Труба Ду 32 ℓ= 1222	1	
	4	4Д8. 658. 466 КМ	Патрубок Ду 20 ℓ= 64	2	
			Прочие изделия		
			Кран муфтовый тип 11Б6 бк		
	5		20-6	1	
	6		32-6	1	
	7		Угольник 0-20 ГОСТ 8946-59	1	
	8		Тройник 0-20 ГОСТ 8948-59	1	
	9		Тройник 0-32×20 ГОСТ 8949-59	1	
	10		Муфта длинная 0-32 ГОСТ 8955-59	1	
			Контргайка ГОСТ 8961-59		
	11		у-20	3	
	12		0-32	3	

Изм.	Лист	№ докум.	Подп.	Дата
Разраб.		Козлова		
Пров.		Черная		
Рук. гр.		Черная		
Нач. отд.		Гринберг		24.01.77

4Д6. 457. 251 КМ

Трубопровод переливной и аварийного слива

Лит	Лист	Листов
	1	2

ГИПРОСВЯЗЬ Москва

Копировал: Гладкова Формат: 11

Инв. № подл. | Подп. и дата | Взам. инв. № | Инв. № дубл. | Подп. и дата

Изм. Лист

4Д6. 457. 251 КМ

Лист 2

Копировал: Гладкова Формат: 11

4Д6. 457. 251 КМ СБ

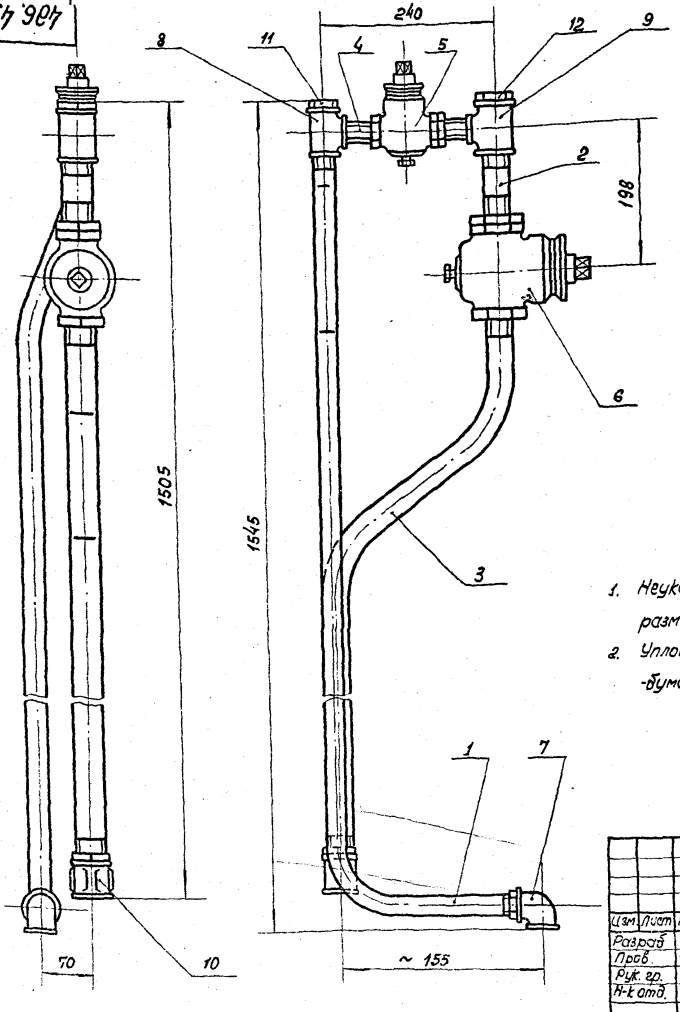

1. Неуказанные предельные отклонения размеров - по СМ1.
2. Уплотнительный материал - хлопчато-бумажная прядь.

Изм.	Лист	N докум.	Подп.	Дата
Разраб.		Васютина		
Пров.		Черная		
Рук. гр.		Черная		
Н-ль отд.		Гринберг		24.01.77

4Д6. 457. 251 КМ СБ

Трубопровод переливной и аварийного слива Сборочный чертеж

Лит	Масса	Масшт.
	4,5	1:5
Лист	Листов 1	

ГИПРОСВЯЗЬ Москва.

4д8.658.467 КМ

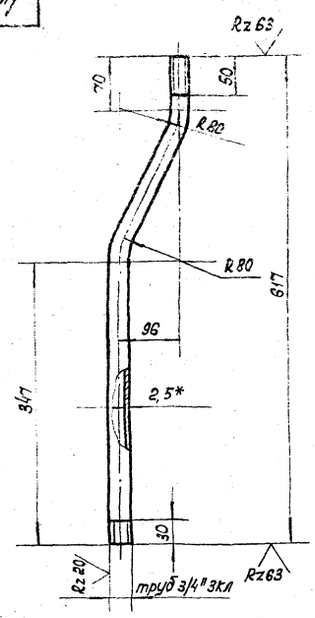

Неуказанные предельные отклонения размеров: валов - по B_7
остальных - по CM_7

Лист	№ докум	Подп.	Дата
Разраб	Байдикова		
Пров	Васютина		
Рук. гр.	Черная		
Н-к отд.	Грингут		24.01.77

4д8.658.467 КМ

Труба Ду 20
l= 617

Труба 0-20 ГОСТ 3262-75

Лит	Масса	Масшт.
	0,89	1:5
Лист	Листов 1	

ГИПРОСВЯЗЬ
Москва

Копировал: Гладкова Формат: 11

Формат	Зона	Поз.	Обозначение	Наименование	Кол.	Примечание
				Документация		
12			4д6.457.249 КМСБ	Сборочный чертеж		
				Детали		
11		1	4д8.658.457 КМ	Труба Ду20 l= 745	1	
11		2	4д8.658.467 КМ	Труба Ду 20 l= 617	1	
				Прочие изделия		
		3		Кран муфтовый тип 114 6бк 20-6 ГОСТ 19193-73	1	
		4		Муфта длинная 0-20 ГОСТ 8955-59	2	
		5		Контргайка 0-20 ГОСТ 8961-59	3	

Инв. № подл. | Подп. и дата | Взам. инв. N | Инв. № дубл. | Подп. и дата

Изм.	Лист	№ докум	Подп.	Дата
Разраб		Васютина		
Пров		Черная		
Рук. гр.		Черная		
Н-к отд.		Грингут		24.01.77

4д6.457.252 КМ

Трубопровод расходный

Лит	Лист	Листов
		1

ГИПРОСВЯЗЬ
Москва

Копировал: Гладкова Формат: 11

4д6.457.252 КМСБ

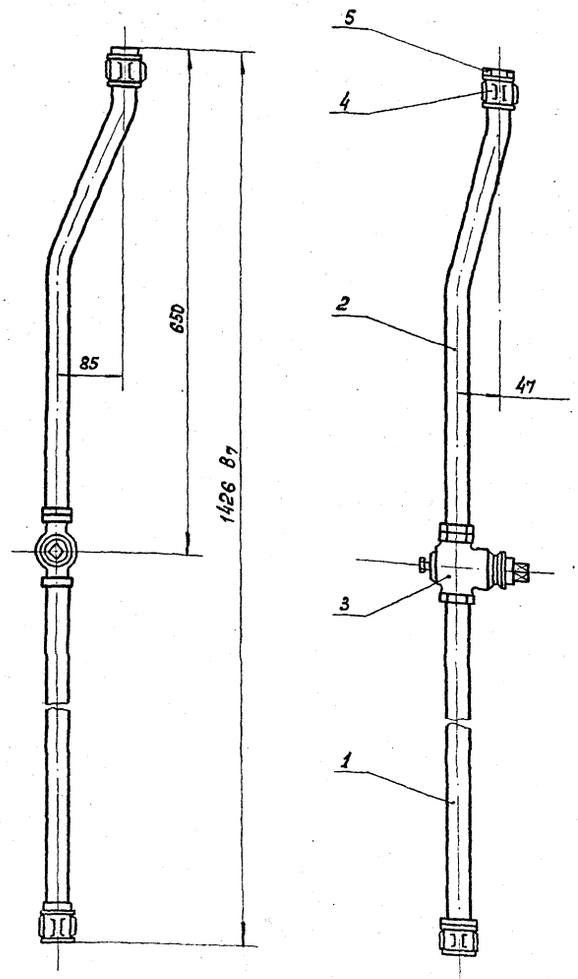

1. Неуказанные предельные отклонения размеров - по CM_7
2. Уплотнительный материал - хлопчато-бумажная прядь.

Изм.	Лист	№ докум.	Подп.	Дата
Разраб		Васютина		
Пров.		Черная		
Рук. гр.		Черная		
Н-к отд		Грингут		

4д6.457.252 КМСБ

Трубопровод расходный
Сборочный чертеж

Лит.	Масса	Масшт.
	2,2	1:5
Лист	Листов 1	

...СВЯЗЬ

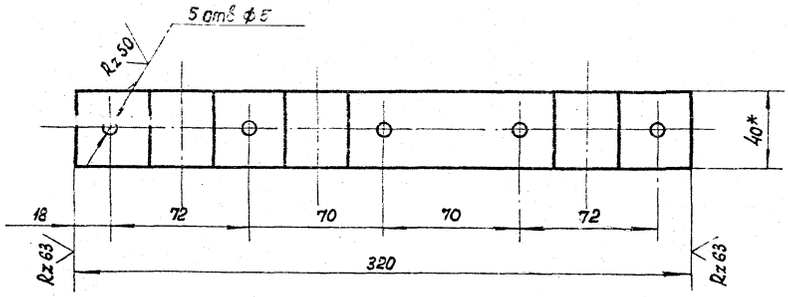

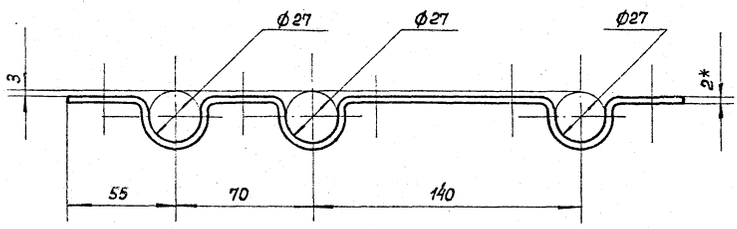

1. *Размеры для справок.
2. Неуказанные предельные отклонения размеров:
   отверстий - по A_7,
   валов - по B_7,
   остальных - по CM_7.
3. Внутренние радиусы сгибов 3 мм.
4. Покрытие: Эм НЦ - 25 ГОСТ 5406-73, серый III. п.

Изм.	Лист	N: докум.	Подп.	Дата
Разраб.		Васютина		
Пров.		Черная		
Рук. гр.		Черная		
Н-к отд.		Грингут		24.01 77

4.08.668.528. КМ.

Скоба для крепления трех труб

Лит.	Масса	Масшт.
	0,38	1:2
Лист	Листов 1	

Лента Ст. 2кп-м-нт-0 2х40 ГОСТ 503-71

ГИПРОСВЯЗЬ Москва

Копировал: Гладкова Формат 12

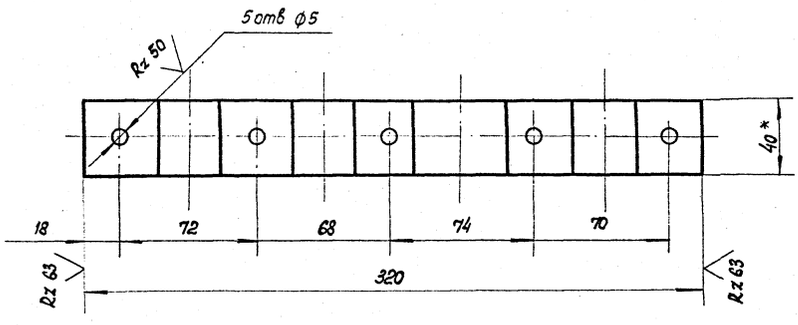

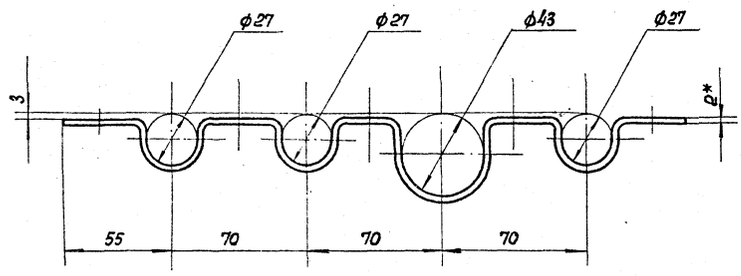

1. *Размеры для справок
2. Неуказанные предельные отклонения размеров:
   отверстий - по A_7,
   валов - по B_7,
   остальных - по CM_7
3. Внутренние радиусы сгибов 3 мм
4. Покрытие: Эм. НЦ - 25 ГОСТ 5406-73, серый. III. п.

Изм.	Лист	N: докум.	Подп.	Дата
Разраб.		Васютина		
Пров.		Черная		
Рук. гр.		Черная		
Н-к отд.		Грингут		24.01 77

4.08.668.529 КМ

Скоба для крепления четырех труб

Лит.	Масса	Масшт.
	0.38	1:2
Лист	Листов 1	

Лента Ст. 2кп-м-нт-0 2х40 ГОСТ 503-71

ГИПРОСВЯЗЬ Москва

Центральный институт типового проектирования
Госстрой СССР
Свердловский филиал
620062, г. Свердловск-62, ул. Генеральская, 3-а
Заказ № 2104 Инв. № Сф 280-05 тираж 200
Сдано в печать 15/III 1979 г. Цена 1-74

gost.e-ecolog.ru