ТИПОВОЙ ПРОЕКТ

407-3-517.88

# Трансформаторная подстанция с четырьмя кабельными вводами 10(6)кВ на два трансформатора мощностью до 2×630 кВА

## тип К-42-630М5

## Альбом 2

АСИ. Строительные изделия стр. 2-24

23351-02

СФ ЦИТП 620062, г.Свердловск, ул.Чебышева, 4
Зак. 3427 инв. 23351-02 тираж 2000
Сдано в печать 15.06 1989 Цена 0-96

gost.e-ecolog.ru

# ТИПОВОЙ ПРОЕКТ
# 407-3-517.88

## ТРАНСФОРМАТОРНАЯ ПОДСТАНЦИЯ С ЧЕТЫРЬМЯ КАБЕЛЬНЫМИ ВВОДАМИ 10(6)кВ НА ДВА ТРАНСФОРМАТОРА МОЩНОСТЬЮ ДО 2×630 кВА
## ТИП К-42-630М5

## Альбом 2

## ПЕРЕЧЕНЬ АЛЬБОМОВ

| | | |
|---|---|---|
| Альбом 1 | ПЗ. | Пояснительная записка |
| | АС. | Архитектурно-строительные решения |
| | ЭТ. | Электро-техническая часть и опросные листы |
| Альбом 2 | АСИ. | Строительные изделия |
| Альбом 3 | СО | Спецификация оборудования |
| Альбом 4 | С | Сметы |
| Альбом 5 | ВП | Ведомости потребности в материалах |

*Разработан:*

*Ивановским отделением института „Гипрокоммунэнерго" МЖКХ РСФСР*

*Утвержден и введен в действие Минжилкомхозом РСФСР Приказ от 12.08.88 г. N 215*

*Главный инженер* Л.В. Вайнштейн

*Главный инженер проекта* Е.Ф. Осипов

23351-02

© СФ ЦИТП Госстроя СССР, 1988

| Обозначение | Наименование | Стр. |
|---|---|---|
| | Содержание альбома | 2 |
| ТП 407-3-517.88-АС.И ТУ | Технические условия | 3 |
| АС.И-01 | Изделие закладное МН1, МН2, МН3 | 4 |
| АС.И-02 | Изделие закладное МН4 | 5 |
| АС.И-03 | Изделие закладное МН5 | 6 |
| АС.И-04 | Изделие закладное МН6 | 7 |
| АС.И-05 | Изделие закладное МН7, МН8, МН9, МН10 | 8 |
| АС.И-06 | Изделие соединительное МС1 | 9 |
| АС.И-07 | Изделие соединительное МС2 | 10 |
| АС.И-08 | Изделие соединительное КР1 | 11 |
| АС.И-09 | Анкер А1 | 12 |
| АС.И-10 | Плиты ПК1, ПК2, Сборочный чертеж | 13 |
| АС.И-11 | Плиты ПК1, ПК2 | 14 |
| АС.И-12 | Сетки С1, С2 | 15 |
| АС.И-13 | Перегородка ПГ-1 (ПГ 8.9.7.8-5(-А) | 16 |
| АС.И-14 | Вентиляционная жалюзийная решетка ВН-2 | 17 |
| АС.И-15 | Вентиляционная жалюзийная решетка ВН-3 | 18 |
| АС.И-16 | Вентиляционная жалюзийная решетка ВН-4 | 19 |
| АС.И-17 | Вентиляционная жалюзийная решетка ВН-5 | 20 |
| АС.И-18 | Вентиляционная жалюзийная решетка ВН-6 | 21 |
| АС.И-19 | Сетка С3 | 22 |
| АС.И-20 | Дверь ДН 24-19(--1ж | 23 |
| АС.И-21 | Дверь ДД7-1ж | (24) |

Альбом 2

Привязан

Инв. №

Инв. № подл. | Подпись и дата | Взам. инв. №

ТП 407-3-517.88-АСИ-00

| | | | |
|---|---|---|---|
| ГИП | Хрячин | | |
| Нач. отд. | Стремнев | | |
| Н. контр. | Калимуллин | | |
| Рук. гр. | Калимуллин | | |
| Исполн. | Козлова | | |

Содержание альбома

| Стадия | Лист | Листов |
|---|---|---|
| Р | 1 | |

Минниилкомхоз РСФСР ГИПРОКОММУНЭНЕРГО Ивановское отделение

Копировал Троицкая Формат А4

Альбом содержит рабочие чертежи индивидуальных железобетонных и металлических изделий, выполненных с учетом действующих типовых и унифицированных решений.

## Железобетонные изделия

Техническое описание, требование и перечень нормативных документов см. типовые серии. Плиты перекрытия кабельных каналов П1, П2 выполнить в опалубке плит серии 1.243.1-4 с размерами по чертежу АС.И-10. Перегородки выполнить по серии 1.231.9-7. Перегородка ПГ8.9.7.8-5Г-А отличается от типовой перегородки ПГ.8.9.7,8-5Г наличием отверстий для прохода изоляторов.

## Металлические изделия.

Изготовление сварных сеток следует производить контактно-точечной сваркой. Требования по изготовлению сеток см. СН393-78. Для изготовления соединительных и закладных деталей и жалюзийных решеток применять ручную сварку электродами марки Э-42 по ГОСТ9465-79*. Типы сварных швов по ГОСТ 5264-80. Необетонированные поверхности закладных и соединительных деталей покрыть антикоррозийной защитой в виде цинковой металлизации толщиной 120-150 мкм. Жалюзийные решетки грунтовать одним слоем ГФ-021 с последующей окраской двумя слоями эмали ПФ-115.

Решетки N1 и N2 изготовляет Горьковский механический завод N1 треста „Сантехдеталь" под маркой СТД300 и СТД301

Типовой проект 407-3-517.88 Альбом 2

Привязан

Инв.№

ТП 407-3-517.88 - АСИ.ТУ

| | | | |
|---|---|---|---|
| ГИП | Красин | | Технические условия |
| Нач.отд. | Отрежнев | | |
| Н.контр. | Халиуллин | | |
| Вик.гр. | Халиуллин | | |
| Исполн. | Козлова | | |

| Стадия | Лист | Листов |
|---|---|---|
| Р | | |

Минжилкомхоз РСФСР ГИПРОКОММУНЭНЕРГО Ивановское отделение

Инв.№ подл. | Подпись и дата | Взам.инв.№

Формат А4
23351-02

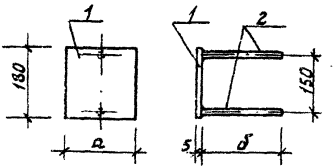


Альбом 2

| Формат | Зона | Поз. | Обозначение | Наименование | Кол-во на исполнение МН1 | МН2 | МН3 | Примечание |
|---|---|---|---|---|---|---|---|---|
| | | | | Документация | | | | |
| | | | ТП 407-3-517.88 АС.И.ТУ | Технические условия | | | | |
| | | | | Детали | | | | |
| | | 1 | | Полоса $\frac{180 \times 5\ ГОСТ\ 103-76}{Вст3\ кп2\ ГОСТ\ 535-79*}$ | | | | |
| | | | | $l = 180$ | 1 | | | 1.3 кг |
| | | | | $l = 60$ | | 1 | 1 | 0.43 кг |
| | | 2 | | Ф8 АI ГОСТ 5781-82* | | | | |
| | | | | $l = 200$ | 1 | 1 | | 0.16 кг |
| | | | | $l = 100$ | | | 1 | 0.08 кг |

| Обозначение | Марка | Размеры, мм а | б | Масса, кг |
|---|---|---|---|---|
| ТП 407-3-517.88 АСИ | МН1 | 180 | 200 | 1.46 |
| -01 | МН2 | 60 | 200 | 0.59 |
| -02 | МН3 | 60 | 100 | 0.51 |

Привязан

Инв. N

Взам. инв. N

Подпись и дата

Инв. N подл.

# ТП 407-3-517.88-АСИ-01

Изделие закладное МН1, МН2, МН3.

| Стадия | Масса | Масштаб |
|---|---|---|
| Р | см. табл. | |

Лист | Листов

| | | |
|---|---|---|
| ГИП | Красин | |
| Нач. отд. | Стрежнев | |
| Н. конт. | Халиуллин | |
| Рук. гр. | Халиуллин | |
| Испол. | Козлова | |

Минжилкомхоз РСФСР
ГИПРОКОММУНСТРОЙ
Российское отделение

Формат А4

Типовой проект 407-3-517.88
Альбом 2

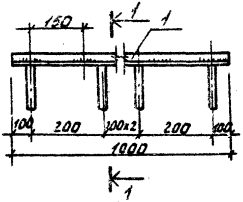


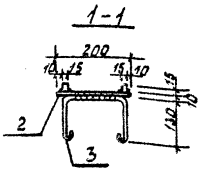


| Формат | Зона | Поз. | Обозначение | Наименование | Кол. | Примечание |
|---|---|---|---|---|---|---|
| | | | | Документация | | |
| | | | ТП 407-3-517.88 АС.И.ТУ | Технические условия | | |
| | | | | Детали | | |
| | | 1 | | Квадрат $\frac{15 \times 15 \text{ ГОСТ } 2591\text{-}71*}{\text{В ст3 кп2 ГОСТ } 535\text{-}79*}$ | | |
| | | | | $l = 1000$ | 2 | 1,77 кг |
| | | 2 | | Полоса $\frac{200 \times 10 \text{ ГОСТ } 103\text{-}76}{\text{В ст3 кп2 ГОСТ } 535\text{-}79*}$ | | |
| | | | | $l = 1000$ | 1 | 15,7 кг |
| | | 3 | | Ф8АI ГОСТ 2590-71* | | |
| | | | | $l = 550$ | 5 | 0,22 кг |

Привязан

Инв. N

| | | | |
|---|---|---|---|
| Гип | Красин | | |
| Нач.отд. | Стрежнев | | |
| Н. контр. | Халиуллин | | |
| Рук. гр. | Халиуллин | | |
| Испол. | Козлова | | |

ТП 407-3-517.88-АСИ-02

Изделие закладное МН4.

| Стадия | Масса | Масштаб |
|---|---|---|
| Р | 22.08 | |

Лист | Листов

Минжилкомхоз РСФСР
ГИПРОКОММУНЭНЕРГО
Ивановское отделение

Инв. N подл. | Подпись и дата | Взам. инв. N

Формат А4
23351-02

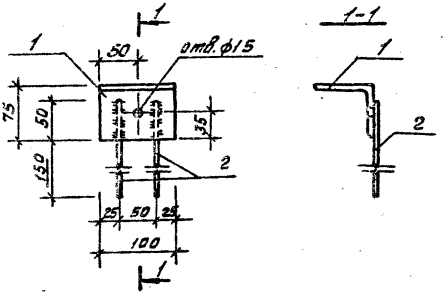


| Формат | Зона | Поз. | Обозначение | Наименование | Кол. | Примечание |
|---|---|---|---|---|---|---|
| | | | | Документация | | |
| | | | ТП 407-3-517.88 АС.И.ТУ | Технические условия | | |
| | | | | Детали | | |
| | | 1 | | Уголок 75х6 ГОСТ 8509-72* / Ст3 пс 6 ГОСТ 535-79* | | |
| | | | | ℓ = 100 | 1 | 0,59 кг |
| | | 2 | | ф6 А I ГОСТ 5781-82* | | |
| | | | | ℓ = 200 | 2 | 0,09 кг |

Привязан

Инв. N

| | | | |
|---|---|---|---|
| ГИП | Красин | | |
| Нач. отд | Спрежнев | | |
| Н. контр | Халиуллин | | |
| Рук. гр | Халиуллин | | |
| Исполн | Козлова | | |

ТП 407-3-517.88 - АСИ - 03

Изделие закладное МН5

| Стадия | Масса | Масштаб |
|---|---|---|
| Р | 0,79кг | |

| Лист | Листов |
|---|---|
| | |

Минжилкомхоз РСФСР ГИПРОКОММУНЭНЕРГО Ивановское отделение

Инв. N подл. | Подпись и дата | Взам. инв. N

Формат А4

23351-02

Типовой проект 407-3-517.88
Альбом 2

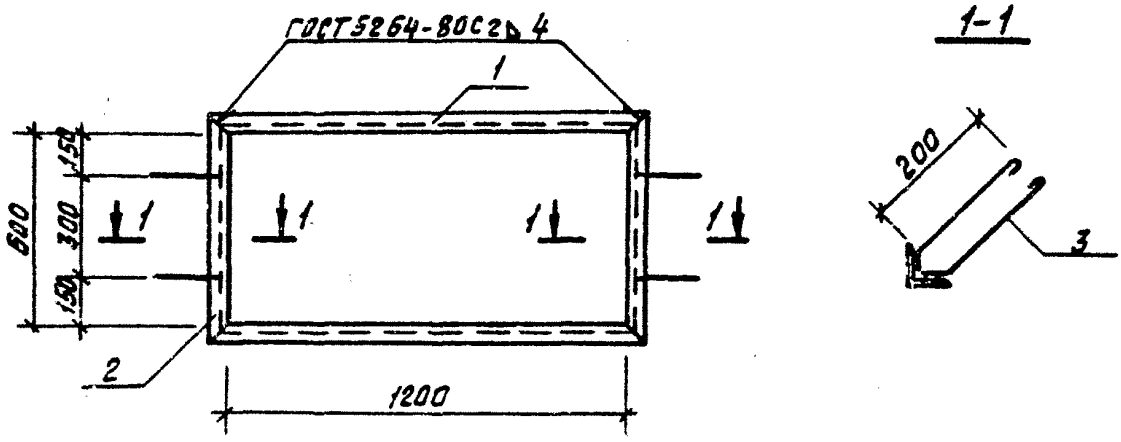


| Формат | Зона | Поз. | Обозначение | Наименование | Кол. | Примечание |
|---|---|---|---|---|---|---|
| | | | | Документация | | |
| | | | ТП 407-3.517.88 АСИ.ТУ. | Технические условия | | |
| | | | | Детали | | |
| | | 1 | | Уголок $\frac{50\times5\ ГОСТ\ 8509-72*}{Вст3кп2\ ГОСТ\ 535-79*}$ ℓ=1300 | 2 | 9,80кг |
| | | 2 | | Уголок $\frac{50\times5\ ГОСТ\ 8509-72*}{Вст3кп2\ ГОСТ\ 535-79*}$ ℓ=700 | 2 | 5,28кг |
| | | 3 | | ф8АI ГОСТ 2590-71* ℓ=600 | 4 | 0,96кг |
| | | | | | | |

Привязан

Инв. №

Взам. инв. №

Подпись и дата

Инв. № подл.

ТП 407-3-517.88-АСИ-04

Изделие закладное МН 6

| Стадия | Масса | Масштаб |
|---|---|---|
| Р | 15,04 | |

Лист | Листов

Минмелиоксхоз РСФСР
Гипрокоммунэнерго
Ивановское отделение

Формат А4

Альбом 2

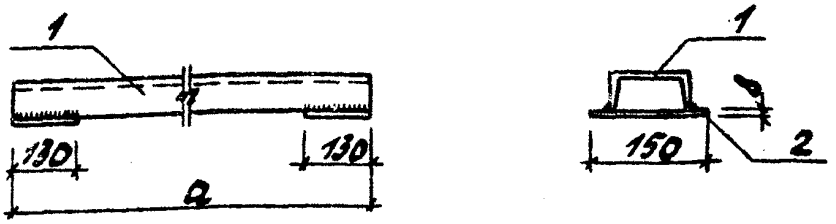


| Формат | Зона | Поз. | Обозначение | Наименование | Кол-во на исполнение МН7 | МН8 | МН9 | МН10 | Примечание |
|---|---|---|---|---|---|---|---|---|---|
| | | | | Документация | | | | | |
| | | | ТП407-3-517.88АС.И.ТУ | Технические условия | | | | | |
| | | | | Детали | | | | | |
| | | 1 | | Швеллер 8 ГОСТ 8240-72* / Вст3кп2 ГОСТ 535-79* | | | | | |
| | | | | l=2560 | 1 | | | | 18,04 кг |
| | | | | l=1760 | | 1 | | | 12,4 кг |
| | | | | l=1600 | | | 1 | | 11,2 кг |
| | | | | l=1300 | | | | 1 | 9,2 кг |
| | | 2 | | Полоса 130×8 ГОСТ 103-76* / Вст3кп2 ГОСТ 535-79* l=150 | 2 | 2 | 2 | 2 | 1,2 кг |

| Обозначение | Марка | Размеры, мм a | Масса, кг |
|---|---|---|---|
| ТП407-3-517.88 АС.И-05 | МН7 | 2560 | 20,44 |
| | МН8 | 1760 | 14,8 |
| | МН9 | 1600 | 13,6 |
| | МН10 | 1300 | 11,6 |

Привязан

Инв. №

Подпись и дата

Взам. инв. №

ТП 407-3-517.88-АСИ-05

Изделие закладное МН7, МН8, МН9, МН10

| Стадия | Масса | Масшт. |
|---|---|---|
| Р | см. табл. | |

Лист | Листов

| | | |
|---|---|---|
| ГИП | Красин | |
| Нач. отд. | Стрежнев | |
| Н. контр. | Халиуллин | |
| Рук. гр. | Халиуллин | |
| Исполн. | Козлова | |

Минмонтажспецстроя РСФСР

Копировал Троицкая

Формат А4

Типовой проект 407-3-517.88
Альбом 2

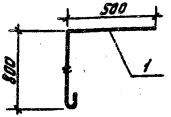


| Формат | Зона | Поз. | Обозначение | Наименование | Кол. | Примечание |
|---|---|---|---|---|---|---|
| | | | | Документация | | |
| | | | ТП 407-3-517.88 АС.И.ТУ | Технические условия | | |
| | | | | Детали | | |
| | | 1 | | ф 10 А I ГОСТ 2590-71* | | |
| | | | | $\ell$=1450 | 1 | 0,90 кг |

Привязан

Инв. N

Подпись и дата | Взам. инв. N | Инв. N подл.

ТП 407-3-517.88-АСИ-ОВ

Изделие соединительное МС 1

| Стадия | Масса | Масштаб |
|---|---|---|
| Р | 0,90 | |

Лист | Листов

| | | |
|---|---|---|
| ГИП | Красин | |
| Нач. отд. | Стрежнев | |
| Н. контр. | Калиуллин | |
| Рук. гр. | Калиуллин | |
| Исполн. | Калинина | |

Минжилкомхоз РСФСР
ГИПРОКОММУНЭНЕРГО
Киевское отделение

Формат А4
23351-02

Альбом 2

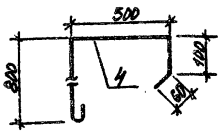


| Формат | Зона | Поз. | Обозначение | Наименование | Кол. | Примечание |
|---|---|---|---|---|---|---|
| | | | | Документация | | |
| | | | ТП 407-3-517.88 АСИ ТУ | Технические условия | | |
| | | | | Детали | | |
| | | | | ф10 АТ ГОСТ 2590-71* | | |
| | | 1 | | ℓ=1600 | 1 | 0,99кг |

Привязан

Инв. N

ТП 407-3-517.88 - АСИ - 07

Изделие соединительное МС 2

| Стадия | Масса | Масштаб |
|---|---|---|
| Р | 0,99 | |

Лист Листов

Минжилкомхоз РСФСР ГИПРОКОММУНЭНЕРГО Ивановское отделение

| | | |
|---|---|---|
| ГИП | Красин | |
| Нач. отд. | Стрежнев | |
| Н. контр. | Халиуллин | |
| Рук. гр. | Халиуллин | |
| Исполн. | Калинина | |

Инв. N подл. | Подпись и дата | Взам. инв. N

Копировал Шишкина

Формат А4

23351-02

Типовой проект 407-3-517.88
Альбом 2

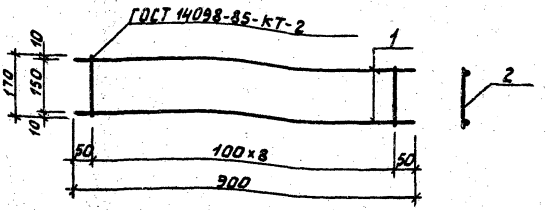


| Формат | Зона | Поз. | Обозначение | Наименование | Кол. | Примечание |
|---|---|---|---|---|---|---|
| | | | | Документация | | |
| | | | ТП407-3-517.88 АС.И.ТУ | Технические условия | | |
| | | | | Детали | | |
| | | 1 | | ф8 АI ГОСТ 2590-71* | | |
| | | | -01 | l=900 | 2 | 0,72 кг |
| | | 2 | | ф6 АI ГОСТ 2590-71* | | |
| | | | -02 | l=170 | 9 | 0,34 кг |

Привязан

Инв. N

Взам. инв. N

Подпись и дата

Инв. N подл.

| | | |
|---|---|---|
| ГИП | Красин | [signature] |
| Нач. отд. | Стрежнев | [signature] |
| Н. контр. | Залиуллин | [signature] |
| Рук. гр. | Халиуллин | [signature] |
| Испол. | Калинина | [signature] |

# ТП 407-3-517.88-АСИ-08

Изделие соединительное КР1

| Стадия | Масса | Масштаб |
|---|---|---|
| Р | 1,08 | |

Лист | Листов

Минжилкомхоз РСФСР
ГИПРОКОММУНЭНЕРГО
Ивановское отделение

Формат А4
23357-02

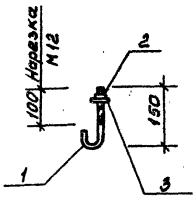


| Формат | Зона | Поз. | Обозначение | Наименование | Кол. | Примечание |
|---|---|---|---|---|---|---|
| | | | | Документация | | |
| | | | ТП 407-3-517.88 АСИ ТУ | Технические условия | | |
| | | | | Детали | | |
| | | 1 | | ф12А1 ГОСТ 2590-71* $l$=220 | 1 | 0,19 |
| | | | | Стандартные детали | | |
| | | 2 | | Гайка М12 ГОСТ 5915-70* | 1 | 0,02 кг |
| | | | | Шайба 12 ГОСТ 11371-78 | 1 | 0,01 кг |

| Привязан | | | |
|---|---|---|---|
| | | | |
| | | | |
| | | | |
| Инв. N | | | |

| | | | |
|---|---|---|---|
| Гип | Красин | | |
| Нач. отд. | Стрежнев | | |
| Н контр | Холмуллин | | |
| Рук гр | Холмуллин | | |
| Исполн | Калинина | | |

# ТП 407-3-517.88 - АСИ - 09

Анкер А1

| Стадия | Масса | Масштаб |
|---|---|---|
| Р | 0,22 | |

Лист | Листов

Минжилкомхоз РСФСР
ГИПРОКОММУНЭНЕРГО
Ивановское отделение

Формат А4

Типовой проект 407-3-517.88
Альбом 2

| Формат | Зона | Поз. | Обозначение | Наименование | Кол. | Примечание |
|---|---|---|---|---|---|---|
| | | | | Документация | | |
| | | | ТП 407-3-517.88 АС.И.ТУ. | Технические условия | | |
| | | | | Сборочные единицы | | |
| | | | ТП 407-3-517.88 АС.И-12 | Сетка С1 | 1 | |
| | | | | Сетка С2 | 1 | |
| | | | | Материалы | | |
| | | | | Бетон класса В 12,5 ПК1 | 0,015 | м3 |
| | | | | Бетон класса В 12,5 ПК2 | 0,016 | м3 |

Ведомость расхода стали на элемент кг

| Марка элемента | Изделия арматурные | | | | Общий расход |
|---|---|---|---|---|---|
| | Арматура класса Вр-I ГОСТ 6727-80 | | | Всего | |
| | Ф4 | | Итого | | |
| ПК1 | 0,444 | | 0,444 | 0,444 | 0,444 |
| ПК2 | 0,476 | | 0,476 | 0,476 | 0,476 |
| | | | | | |

Привязан

Инв. N

Инв. N подл. | Подпись и дата | Взам. инв. N

| | | |
|---|---|---|
| ГИП | Краевин | |
| Нач. отд. | Стрежнев | |
| Н. контр. | Халиуллин | |
| Рук. гр. | Халиуллин | |
| Исполн. | Калинина | |

ТП 407-3-517.88 - АСИ - 10

Плиты ПК1, ПК2 Сборочный чертеж.

| Стадия | Масса | Масштаб |
|---|---|---|
| Р | 36,4 38,8 | |
| Лист | Листов | |

Минмонтажспецстрой РСФСР
ГИПРОКОММУНЭНЕРГО
Ивановское отделение

Формат А4
23351-02

Типовой проект 407-3-517.88
Альбом 2

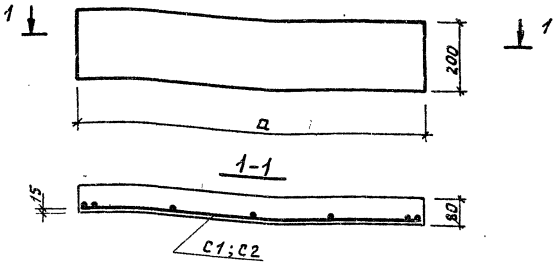


| Обозначение | Марка | a | Масса кг |
|---|---|---|---|
| ТП 407-3-517.88 АСИ10 | ПК1 | 920 | 36,4 |
| | ПК2 | 1000 | 38.8 |
| | | | |

Привязан

Инв. N

Взам. инв. N

Подпись и дата

Инв. N подл.

| | | | |
|---|---|---|---|
| Гип | Красин | | |
| Нач.отд. | Стрежнев | | |
| Н.контр. | Халчуллин | | |
| Рук.гр. | Халчуллин | | |
| Исполн. | Калинина | | |

# ТП 407-3-517.88-АСИ-11

Плиты ПК1, ПК2

| Стадия | Масса | Масштаб |
|---|---|---|
| Р | | |

Лист | Листов

Минжилкомхоз РСФСР
ГИПРОКОММУНЭНЕРГО
Ивановское отделение

Формат А4
23351-02

Типовой проект 407-3-517.88
Альбом 2

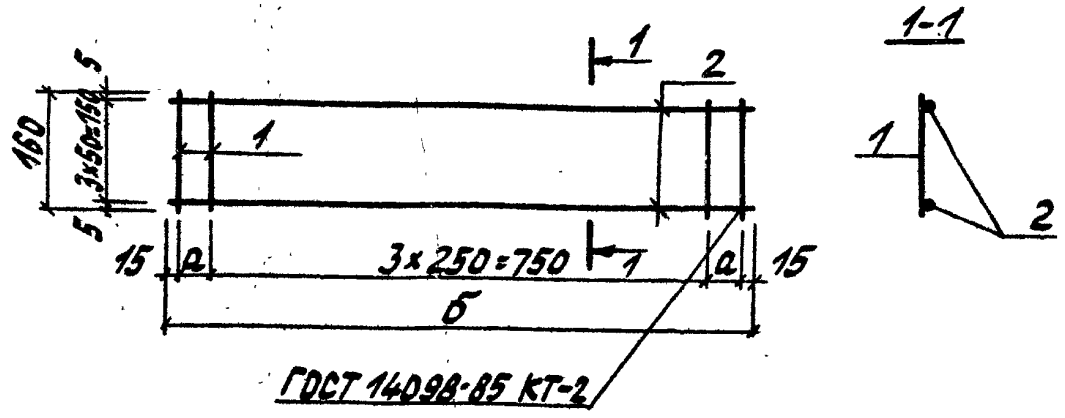


| Формат | Зона | Поз. | Обозначение | Наименование | Кол-во на исполнение С1 | С2 | Примечание |
|---|---|---|---|---|---|---|---|
| | | | | Документация | | | |
| | | | ТП407-3-517.88 АС.ИТУ. | Технические условия | | | |
| | | | | Детали | | | |
| | | | | Ф4 Вр-1 ГОСТ 6727-80 | | | |
| | | 2 | | l=880 | 4 | – | 0,087кг |
| | | 1 | | l=160 | 6 | – | 0,016кг |
| | | 2 | | l=960 | – | 4 | 0,095кг |
| | | 1 | | l=160 | – | 6 | 0,016кг |

| Обозначение | Марка | а | б | Масса кг |
|---|---|---|---|---|
| ТП407-3-517.88 АС.И. | С1 | 50 | 880 | 0,444 |
| | С2 | 90 | 960 | 0,476 |

Привязан

Инв. N

ТП 407-3-517.88-АСИ-12

Сетки С1, С2

| Стадия | Масса | Масшт |
|---|---|---|
| Р | см. табл. | |

Лист | Листов

Минжилкомхоз РСФСР
ГИПРОКОММУНЭНЕРГО
Ивановское отделение

Гип. Красин
Стрежнев
Калинин
Калинин
Калинин

Копировал Троицкая

Формат А4

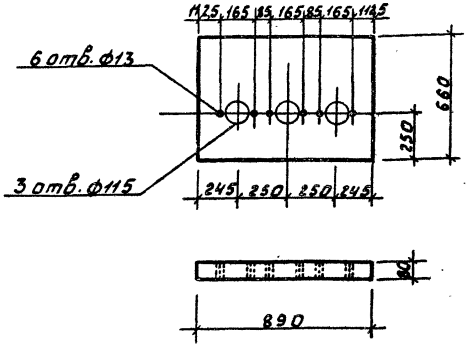


| Формат | Зона | Поз. | Обозначение | Наименование | Кол. | Примечание |
|---|---|---|---|---|---|---|
| | | | 1.231.9-7.2-000 Т.О | Техническое описание | | |
| | | | ТП 407-3-517.88 АСИ.ТУ | Технические условия | | |
| | | | | | | |
| | | | | Материалы | | |
| | | | | Бетон класса В 3.5 | 0,043 | м³ |

Привязан

Инв. N

# ТП 407-3-517.88-АСИ-13

Перегородка ПГ-1
(ПГ8.9.7.8-5Г-А)

| Стадия | Масса | Масштаб |
|---|---|---|
| Р | | 1:20 |

Лист | Листов

| | | |
|---|---|---|
| Гип | Красин | |
| Нач отд | Стрежнев | |
| Н контр | Халиуллин | |
| Рук гр | Халиуллин | |
| Испол | Козлова | |

Инв. N подл. | Подпись и дата | Взам. инв. N

Минжилкомхоз РСФСР
ГИПРОКОММУНЭНЕРГО
Ивановское отделение

Альбом 2

Типовой проект 407-3-517.88
Альбом 2

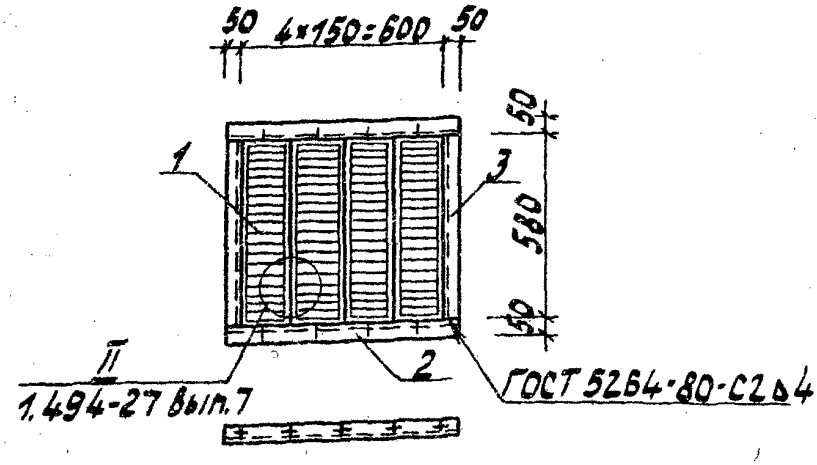


| Формат | Зона | Поз. | Обозначение | Наименование | Кол. | Примечание |
|---|---|---|---|---|---|---|
| | | | | Документация | | |
| | | | 1.494-27 в.7 | Рекомендации по применению | | |
| А4 | | | ТП 407-3-517.88 АСИ.ТУ | Технические условия | | |
| | | | | Сборочные единицы | | |
| | | 1 | ТУ-36-1517-84 | Решетка №2 | 4 | 1,2 кг |
| | | | | Детали | | |
| | | 2 | | Уголок 50×5 ГОСТ 8509-72* Ст3кп2 ГОСТ 535-79* ℓ=700 | 2 | 2,63 |
| | | 3 | | ℓ=580 | 2 | 2,18 |
| | | | | Винт М5×14.58 ГОСТ 17473-80* | 20 | 0,025 |
| | | | | Гайка М5.4 ГОСТ 5915-70* | 20 | 0,005 |

Привязан

Инв.№

Инв.№подл. | Подпись и дата | Взам.инв.№

| | | |
|---|---|---|
| ГИП | Красин | |
| Нач.отд. | Стрежнев | |
| Н.контр. | Халиуллин | |
| Рук.гр. | Халиуллин | |
| Исполн | Фёдосеева | |

ТП 407-3-517.88 - АСИ - 14

Вентиляционная жалюзийная решетка ВЖ-2

| Стадия | Масса | Масшт. |
|---|---|---|
| Р | 15,02 | 1:20 |
| Лист | Листов | |

Минжилкомхоз РСФСР
ГИПРОКОММУНЭНЕРГО
Ивановское отделение

Копировал Троицкая

Формат А4

23351-02

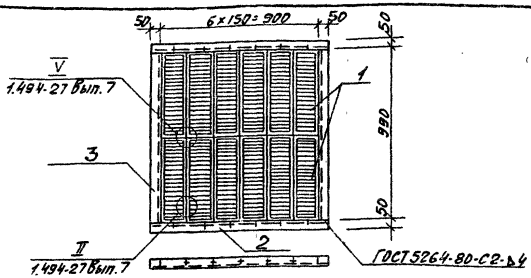


| Формат | Зона | Поз. | Обозначение | Наименование | Кол. | Примечание |
|---|---|---|---|---|---|---|
| | | | | Документация | | |
| | | | 1.494-27 Вып.7 | Рекомендации по применению | | |
| | | | ТП 407-3-517.88 АСИ. ТУ | Технические условия | | |
| | | | | Сборочные единицы | | |
| | | 1 | ТУ-36-1517-84 | Решетка N1 | 12 | 1,0 кг |
| | | | | Детали | | |
| | | 2 | | Уголок 50х5 ГОСТ 8509-72* / Ст3кп2 ГОСТ 535-79* С=1000 | 2 | 3,77 кг |
| | | 3 | | С=1090 | 2 | 4,1 кг |
| | | | | Винт М5х14.58 ГОСТ 17473-80* | 36 | 0,025 кг |
| | | | | Гайка М5.4 ГОСТ 5915-70* | 36 | 0,005 кг |

Привязан

Инв. N

Инв. N подл. | Подпись и дата | Взам. инв. N

ТП 407-3-517.88 - АСИ - 15

Вентиляционная жалюзийная решетка ВЖ-3

| Стадия | Масса | Масштаб |
|---|---|---|
| Р | 28,8 кг | 1:20 |

| Лист | Листов |
|---|---|
| | |

Минжилкомхоз РСФСР
ГИПРОКОММУНЭНЕРГО
Ивановское отделение

| | | |
|---|---|---|
| ГИП | Краснн | |
| Нач.отд. | Стрежнев | |
| Н.контр. | Халчуллин | |
| Рук.гр. | Халчуллин | |
| Исполн. | Коэлова | |

Копировал Шишкина

Формат А4

23361-02

Типовой проект 407-3-517.88
Альбом 2

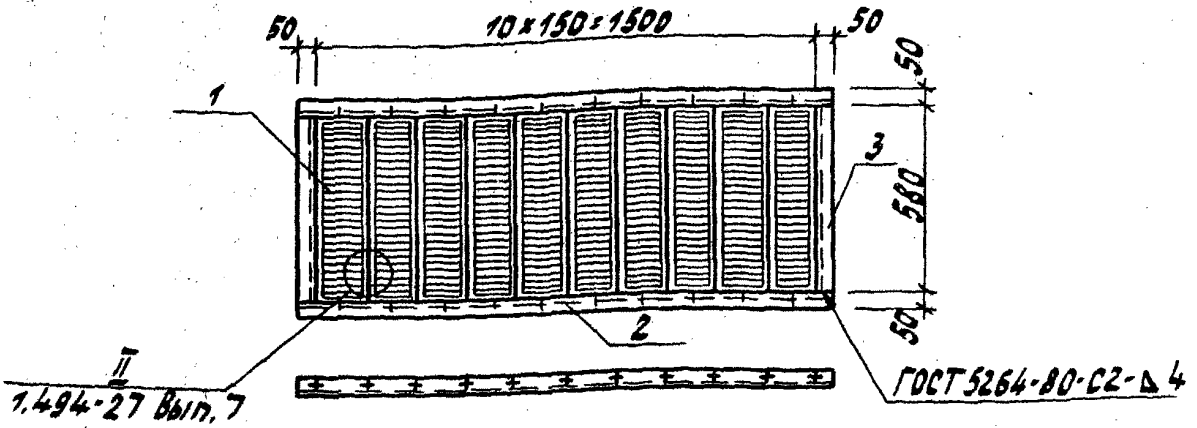


| Формат | Зона | Поз. | Обозначение | Наименование | Кол. | Примечание |
|---|---|---|---|---|---|---|
| | | | | Документация | | |
| | | | 1.494-27 Вып. 7 | Рекомендации по применению | | |
| | | | ТП 407-3-517.88 АСИ. ТУ | Технические условия | | |
| | | | | Сборочные единицы | | |
| | | 1 | ТУ-36-1517-84 | Решетка №2 | 10 | 1,2 кг |
| | | | | Детали | | |
| | | 2 | | Уголок 50×5 ГОСТ 8509-72* Ст3кп2 ГОСТ 535-79* ℓ=1600 | 2 | 6,0 кг |
| | | 3 | | ℓ=580 | 2 | 2,18 кг |
| | | | | Винт М5×14.58 ГОСТ 17473-80* | 40 | 0,025 кг |
| | | | | Гайка М5.4 ГОСТ 5915-70* | 40 | 0,005 кг |

Привязан

Инв. №

Взам. инв. №

Подпись и дата

Инв. № подл.

| | | |
|---|---|---|
| ГИП | Красин | |
| Нач. отд. | Стрежнев | |
| Н. контр. | Хальфин | |
| Рук. гр. | Хальфин | |
| Н. отд. | Козлова | |

ТП 407-3-517.88-АСИ-1Б

Вентиляционная жалюзийная решетка ВЖ-4

| Стадия | Масса | Масшт. |
|---|---|---|
| Р | 29,6 кг | 1:20 |
| Лист | Листов | |

Минмонтажспецстрой РСФСР Гипрокоммунэнерго Дзержинское отделение

Копировал Троицкая

Формат А4

23351-02

Альбом 2

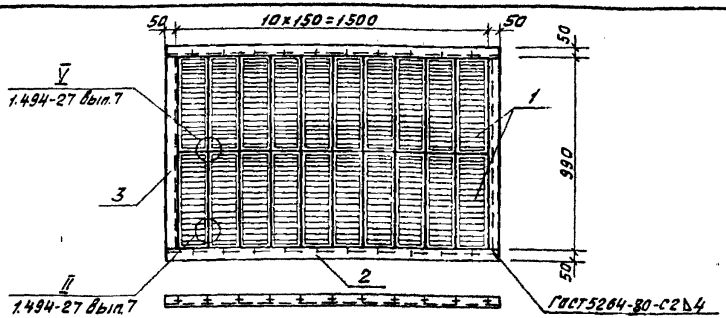


| Формат | Зона | Поз. | Обозначение | Наименование | Кол. | Примечание |
|---|---|---|---|---|---|---|
| | | | | Документация | | |
| | | | 1.494-27 Вып.7 | Рекомендации по применению | | |
| | | | ТП407-3-517.88 АСИ.ТУ | Технические условия | | |
| | | | | Сборочные единицы | | |
| | | 1 | ТУ-36-1517-84 | Решетка №1 | 20 | 1,0кг |
| | | | | Детали | | |
| | | 2 | | Уголок 50×5 ГОСТ 8509-72* Ст3 кп 2 ГОСТ 535-79* С=1600 | 2 | 6,0кг |
| | | 3 | | С=1090 | 2 | 4,1кг |
| | | | | Винт М5×14.58 ГОСТ 17473-80* | 60 | 0,025кг |
| | | | | Гайка М5.4 ГОСТ 5915-70* | 60 | 0,005кг |

Привязан

Инв.№

Взам. инв.№ | Подпись и дата | Инв.№ подл.

| | | |
|---|---|---|
| ГИП | Красин | |
| Нач.отд | Стрежнев | |
| Н.контр | Халиуллин | |
| Рук.гр | Халиуллин | |
| Исполн | Козлова | |

# ТП 407-3-517.88-АСИ-17

Вентиляционная жалюзийная решетка ВЖ-5

| Стадия | Масса | Масштаб |
|---|---|---|
| Р | 42,0кг | 1:20 |
| Лист | Листов | |

Минжилкомхоз РСФСР
ГИПРОКОММУНЭНЕРГО
Ивановское отделение

Формат А4

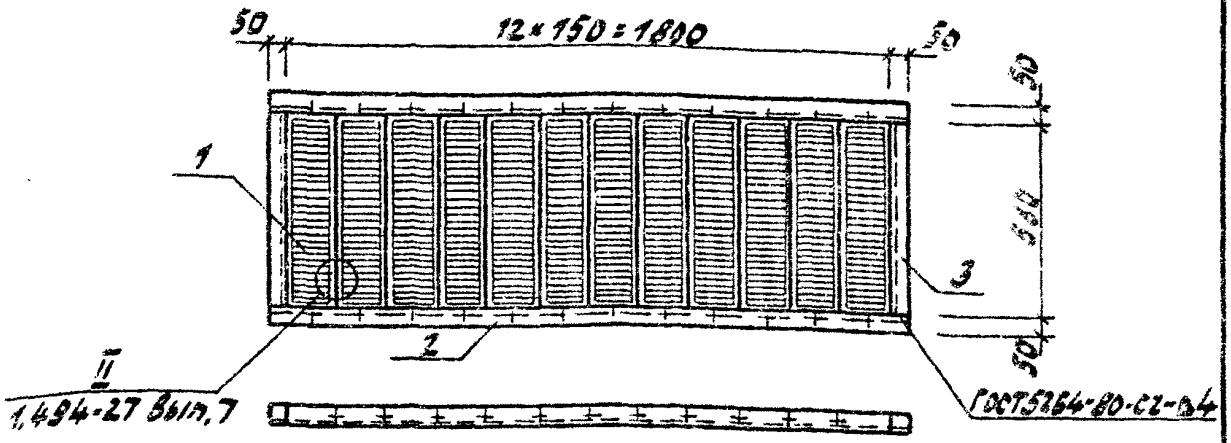


| Формат | Зона | Поз. | Обозначение | Наименование | Кол. | Примечание |
|---|---|---|---|---|---|---|
| | | | | Документация | | |
| | | | 1.494-27 Вып. 7 | Рекомендации по применению | | |
| | | | ТП 407-3-517.88 АСИ.ТУ | Технические условия | | |
| | | | | Сборочные единицы | | |
| | | 1 | ТУ-36-1517-84 | Решетка № 2 | 12 | 1,2кг |
| | | | | Детали | | |
| | | 2 | | Уголок 50×5 ГОСТ 8509-72* / Вст3кп2 ГОСТ 535-79* l=1900 | 2 | 7,16кг |
| | | 3 | | l=580 | 2 | 2,18кг |
| | | | | Винт М5×14,58 ГОСТ 17473-80* | 48 | 0,025кг |
| | | | | Гайка М5.4 ГОСТ 5915-70* | 48 | 0,005кг |

Привязан

Инв. №

Типовой проект 407-3-517.88 Альбом 2

Инв. № подл. | Подпись и дата | Взам. инв. №

ТП 407-3-517.88-АСИ-18

Вентиляционная жалюзийная решетка ВЖ-6

| Стадия | Масса | Масштаб |
|---|---|---|
| Р | 34,5кг | 1:20 |

Лист | Листов

| | | |
|---|---|---|
| ГИП | Красин | |
| Нач.стр. | Стрежнев | |
| Н.контр. | Халиуллин | |
| Рук.гр. | Халиуллин | |
| Исполн. | Козлова | |

Минжилкомхоз РСФСР
ГИПРОКОММУНЭНЕРГО
Ивановское отделение

Копировал Троицкая

Формат А4
23361-02

Альбом 2

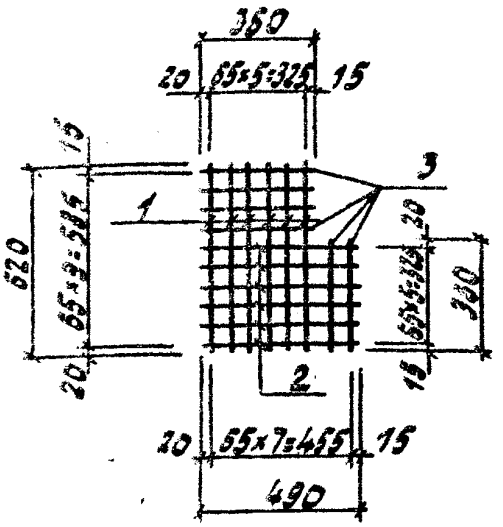


| Формат | Зона | Поз. | Обозначение | Наименование | Кол. | Примечание |
|---|---|---|---|---|---|---|
| | | | | Документация | | |
| | | | ТП 407-3-517.88 АС.ИТУ | Технические условия | | |
| | | | | Детали | | |
| | | | | ф4 Вр-1 ГОСТ 6727-80 | | |
| | | 1 | | ℓ=620 | 6 | 0,06 кг |
| | | 2 | | ℓ=490 | 6 | 0,05 кг |
| | | 3 | | ℓ=360 | 6 | 0,04 кг |

Привязан

Инв. №

Инв. № подл. | Подпись и дата | Взам. инв. №

ТП 407-3-517.88-АСИ-19

Сетка С3

| Стадия | Масса | Масштаб |
|---|---|---|
| Р | 0,9 | |

Лист | Листов

| | | |
|---|---|---|
| ГИП | Красин | |
| Нач. отд. | Стремнев | |
| Н. контр. | Халиуллин | |
| Рук. гр. | Халиуллин | |
| Исполн. | Калинина | |

Минмонтажспецстрой РСФСР
ГИПРОКОММУНЭНЕРГО
Ивановское отделение

Копировал Троицкая

Формат А4

Типовой проект 407-3-51788
Альбом 2

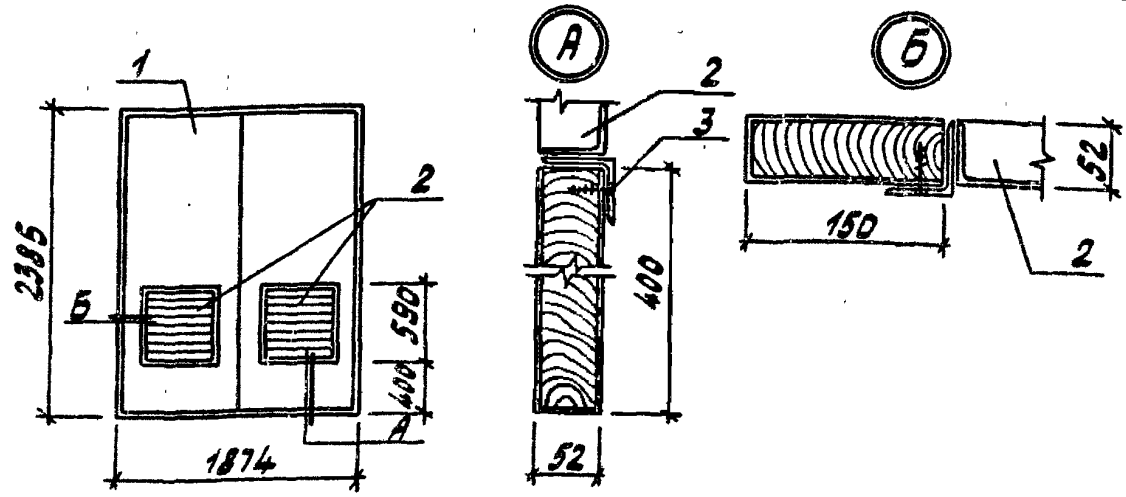


| Формат | Зона | Поз. | Обозначение | Наименование | Кол. | Примечание |
|---|---|---|---|---|---|---|
| | | | | Документация | | |
| | | | ГОСТ 475-78 | Общие технические условия | | |
| | | | | Сборочные единицы | | |
| | | 1 | ГОСТ 24698-81 | Дверь марки ДН24-19Г | 1 | |
| А4 | | 2 | ТП 407-3-517.88 АС.И | Жалюзийная решетка ВЖ-2 | 2 | |
| | | | | Детали | | |
| 54 | | 3 | ГОСТ 1145-80 | Шуруп А5×50 | 32 | |

Привязан

Инв. №

Взам. инв. №

Подпись и дата

Инв. № подл.

ТП 407-3-517.88-АСИ-20

Дверь ДН24-19Г-13К

| Стадия | Масса | Масштаб |
|---|---|---|
| Р | | |

Лист Листов

Копировал Формат А4

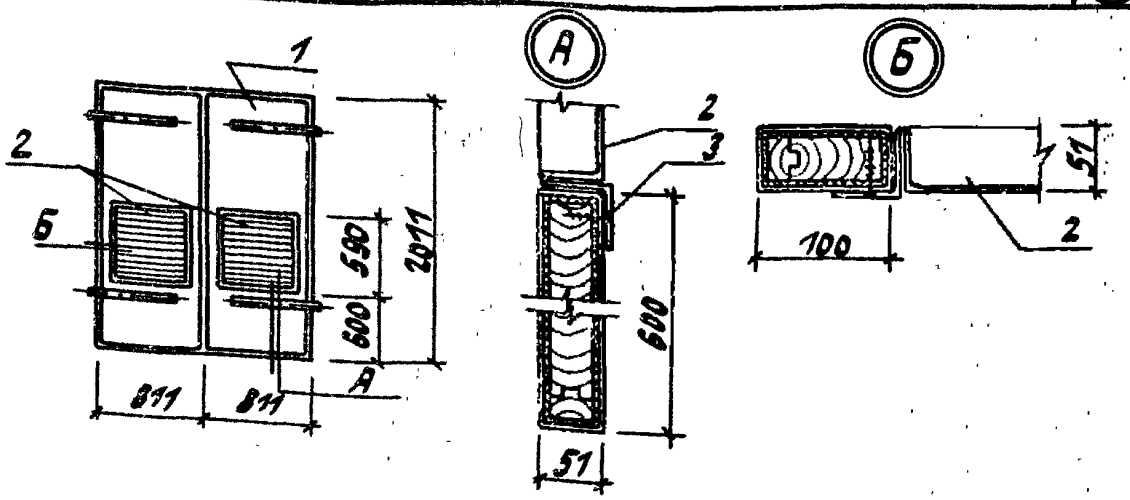


| Формат | Зона | Поз. | Обозначение | Наименование | Кол. | Примечание |
|---|---|---|---|---|---|---|
| | | | | Документация | | |
| | | | ГОСТ 475-78 | Общие технические условия | | |
| | | | | | | |
| | | | | Сборочные единицы | | |
| | | 1 | Серия 2.435-6 Вып. 1 | Дверь марки ПД7 | 1 | |
| А4 | | 2 | ТП407-3-517.88 АС.И | Жалюзийная решетка ВН-2 | 2 | |
| | | | | | | |
| | | | | Детали | | |
| Б4 | | 3 | | Шуруп А5х50 | 32 | |
| | | | | | | |

Привязан

Инв.№

ТП 407-3-517.88 - АСИ - 21

Дверь ПД7-12К

| Стадия | Масса | Масштаб |
|---|---|---|
| Р | | |
| Лист | Листов | |

ГИП Красин

Альбом 2

gost.e-ecolog.ru