ОТРАСЛЕВЫЕ СТАНДАРТЫ

СБОРОЧНЫЕ ЕДИНИЦЫ И ДЕТАЛИ ПОДВЕСОК СТАНЦИОННЫХ И ТУРБИННЫХ ТРУБОПРОВОДОВ ТЕПЛОВЫХ И АТОМНЫХ ЭЛЕКТРОСТАНЦИЙ

ТИПЫ, ОСНОВНЫЕ ПАРАМЕТРЫ, КОНСТРУКЦИЯ, РАЗМЕРЫ И ТЕХНИЧЕСКИЕ ТРЕБОВАНИЯ

ОСТ 108.275.51—80 — ОСТ 108.275.67—80,
ОСТ 108.343.02—80, ОСТ 108.343.03—80,
ОСТ 108.367.37—80, ОСТ 108.382.01—80,
ОСТ 108.382.02—80, ОСТ 108.386.03—80,
ОСТ 108.632.01—80 — ОСТ 108.632.09—80,
ОСТ 108.643.01—80, ОСТ 108.764.01—80

Издание официальное

gost.e-ecolog.ru

УТВЕРЖДЕН И ВВЕДЕН В ДЕЙСТВИЕ указанием Министерства энергетического машиностроения от 30.06.80 № ЮК-002/5260

ИСПОЛНИТЕЛИ:
НПО ЦКТИ — П. М. ХРИСТЮК, Д. Д. ДОРОФЕЕВ, Г. Н. СМИРНОВ, М. Е. ПОГРЕБНЯКОВ, В. Н. ШАНСКИЙ, Д. Ф. ФОМИНА, Н. В. МОСКАЛЕНКО, Л. Н. ЖЫЛЮК, Т. В. ВАСЕНЕВА, Л. С. ЩЕРБИНКИНА

БЗЭМ — Г. А. МИСИРЬЯНЦ, В. Ф. ЛОГВИНЕНКО, Ф. А. ГЛОВАЧ, Н. Г. МАЗИН

СОГЛАСОВАН с Главным управлением по проектированию и научно-исследовательским работам Министерства энергетики и электрификации СССР

М. М. ПЧЕЛИН

© Научно-производственное объединение по исследованию и проектированию энергетического оборудования им. И. И. Ползунова (НПО ЦКТИ), 1981.

Сборник отраслевых стандартов

"Сборочные единицы и детали подвесок станционных и турбинных трубопроводов тепловых и атомных электростанций. Типы, основные параметры, конструкция, размеры и технические требования".

ОСТ 108.275.51-80 - ОСТ 108.275.67-80,
ОСТ 108.343.02-80, ОСТ 108.343.03-80,
ОСТ 108.367.37-80, ОСТ 108.382.01-80,
ОСТ 108.382.02-80, ОСТ 108.386.03-80,
ОСТ 108.632.01-80 - ОСТ 108.632.09-80,
ОСТ 108.643.01-80, ОСТ 108.764.01-80.

Издан с учетом изменения № 1

Ротапринт. НПО ЦКТИ. Тираж 1500. Заказ 9. 1982 г.

Допечатка. НПО ЦКТИ. Тир.100. Зак. 21 1989 г.

УДК 621.88:621.643

Группа Е26

ОТРАСЛЕВОЙ СТАНДАРТ

ТЯГИ РЕЗЬБОВЫЕ С ПРОУШИНОЙ ДЛЯ ПОДВЕСОК ТРУБОПРОВОДОВ ТЭС И АЭС

КОНСТРУКЦИЯ И РАЗМЕРЫ

ОКП 31 1312

ОСТ 108.632.04—80

Введен впервые

Указанием Министерства энергетического машиностроения от 30.60.80 № ЮК-002/5260 срок введения установлен

с 01.01.82

Несоблюдение стандарта преследуется по закону

1. Настоящий стандарт распространяется на резьбовые тяги с проушиной для подвесок трубопроводов ТЭС и АЭС.

Стандарт устанавливает конструкцию и размеры резьбовых тяг с проушиной с длинами резьбовых тяг до 1000 мм включительно.

2. Конструкция, основные размеры и допускаемые нагрузки на тяги должны соответствовать указанным на чертеже и в таблице.

Для резьбовых тяг с длинами L_1, превышающими 1000 мм, детали (поз. *1*, *2* и *3*) заказывать россыпью.

3. Маркировка и остальные технические требования по ОСТ 108.275.50—80.

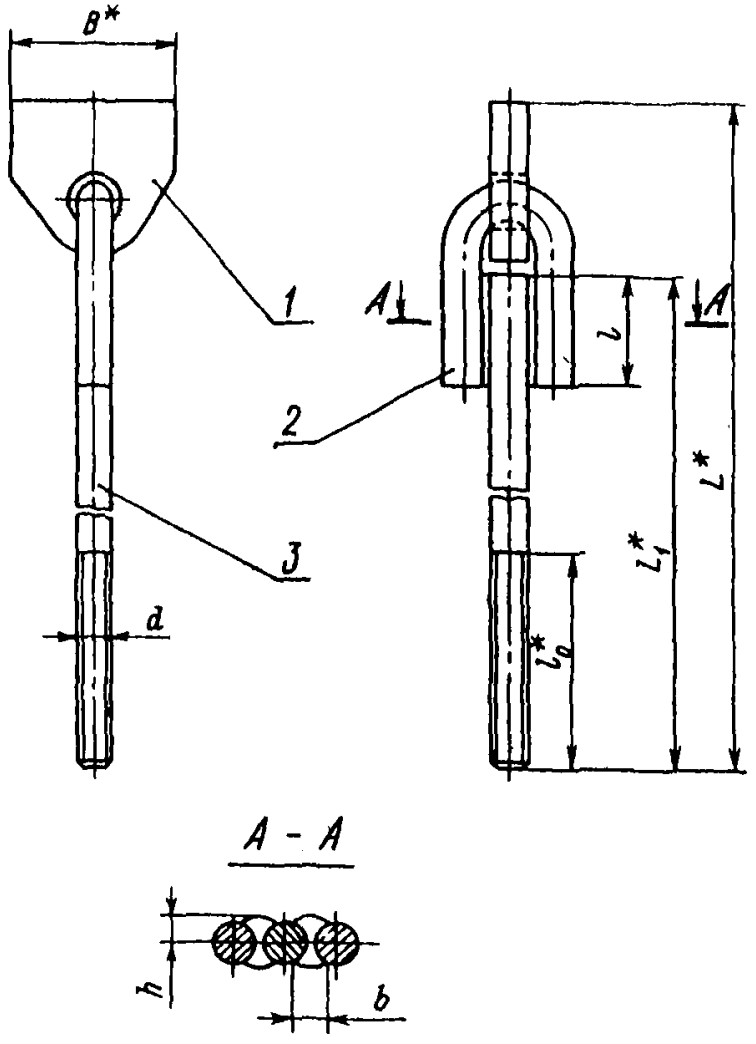

1 — проушина; *2* — ушко; *3* — тяга резьбовая

Размеры в мм

Исполнение	Допускаемая нагрузка, кН (кгс)	d	B^*	L^*	L_1^*	l_0^*	l (пред. откл. +4)	b	h	Масса наплавленного металла, кг	Масса, кг	Проушина, поз. 1, 1 шт.	Ушко, поз. 2, 1 шт.	Тяга резьбовая, поз. 3, 1 шт.
								Не менее				Исполнение		
												по ОСТ 108.367.37—80	по ОСТ 108.643.01—80	по ОСТ 108.632.08—80
01	3,0 (310)	M10	50	118	70	40	26	10	6	0,03	0,24	01	01	01
02				348	300	90					0,39			02
03				448	400						0,45			03
04				548	500						0,51			04
05				648	600						0,57			05
06				848	800						0,69			07
07				1048	1000						0,82			09
08	4,5 (459)	M12		132	80	40	35		7	0,04	0,33		02	12
09				352	300	100					0,51			13
10				452	400						0,62			14
11				552	500						0,70			15
12				652	600						0,79			16
13				852	800						0,97			17
14				1052	1000						1,15			19

Продолжение

Исполнение	Допускаемая нагрузка, кН (кгс)	d	B^*	L^*	L_1^*	l_0^*	l (пред. откл. +4)	b	h	Масса наплавленного металла, кг	Масса, кг	Проушина, поз. 1, 1 шт.	Ушко, поз. 2, 1 шт.	Тяга резьбовая, поз. 3, 1 шт.
								Не менее				Исполнение		
												по ОСТ 108.367.37—80	по ОСТ 108.643.01—80	по ОСТ 108.632.08—80
15	15,0 (1530)	М16	70	268	200	110	45	12	9	0,08	1,03	02	03	22
16				368	300						1,19			23
17				468	400						1,34			24
18				568	500						1,50			25
19				668	600						1,66			26
20				868	800						1,97			27
21				1068	1000						2,29			29
22	24,0 (2440)	М20	90	251	160	60	50	14	11	0,13	2,19	03	04	34
23				391	300						2,53			35
24				491	400	120					2,78			36
25				591	500						3,02			37
26				691	600						3,27			38
27				891	800						3,76			39
28				1091	1000						4,26			40

Продолжение

Исполнение	Допускаемая нагрузка, кН(кгс)	d	B^*	L^*	L_1^*	l_0^*	l (пред. откл. +4)	b	h	Масса наплавленного металла, кг	Масса, кг	Проушина, поз. 1 1 шт.	Ушко, поз. 2 1 шт.	Тяга резьбовая, поз. 3 1 шт.
								Не менее				Исполнение		
												по ОСТ 108.367.37—80	по ОСТ 108.643.01—80	по ОСТ 108.632.08—80
29	34,0 (3460)	M24	90	300	200	130	60	16	13	0,22	2,96	03	05	47
30				400	300						3,32			48
31				500	400						3,67			49
32				600	500						4,03			50
33				700	600						4,38			51
34				900	800						5,10			52
35				1100	1000						5,80			55
36	45,0 (4580)	M27	100	310	200	140	70	18	16	0,32	3,73	04	06	60
37				510	400						4,63			61
38				610	500						5,08			62
39				710	600						5,53			63
40				910	800						6,43			64
41				1110	1000						7,33			65

Продолжение

Исполнение	Допускаемая нагрузка, кН (кгс)	d	B^*	L^*	L_1^*	l_0^*	l (пред. откл. +4)	b	h	Масса цапфенного металла, кг	Масса, кг	Проушина, поз. 1, 1 шт.	Ушко, поз. 2, 1 шт.	Тяга резьбовая, поз. 3, 1 шт.
								Не менее				Исполнение		
												по ОСТ 108.367.37—80	по ОСТ 108.643.01—80	по ОСТ 108.632.08—80
42	55,0 (5610)	М30	100	363	250	150	80	20	17	0,43	4,79	04	07	72
43				513	400						5,62			73
44				613	500						6,18			74
45				713	600						6,73			75
46				913	800						7,84			76
47				1113	1000						8,95			77
48	80,0 (8150)	М36	120	443	310	70	90	25	20	0,70	7,82	05	08	82
49				533	400	160					8,52			83
50				633	500						9,32			84
51				733	600						10,12			85
52				933	800						11,72			86
53				1133	1000						13,32			87

Исполнение	Допускаемая нагрузка, кН (кгс)	d	B^*	L^*	L_1^*	l_0^*	l (пред. откл. +4)	b	h	Масса наплавленного металла, кг	Масса, кг	Проушина, поз. *1* 1 шт.	Ушко, поз. *2* 1 шт.	Тяга резьбовая, поз. *3* 1 шт.
								Не менее				Исполнение		
												по ОСТ 108.367.37—80	по ОСТ 108.643.01—80	по ОСТ 108 632 08—80
54	110,0 (11 200)	М42	140	505	340	60	100	32	24	1,00	13,81	06	09	90
55				765	600	160					16,63			91
56				1165	1000						20,98			92
57	150,0 (15 300)	М48	180	1200	1000	190	120	34	27	2,20	31,00	07	10	95

* Размеры для справок.

Пример условного обозначения тяги с проушиной с резьбой $d=$ М16 и длиной $L_1=500$ мм исполнения 18:

ТЯГА С ПРОУШИНОЙ 18ОСТ 108.632.04—80

Пример маркировки:

18ОСТ 108.632.04—80.

ЛИСТ РЕГИСТРАЦИИ ИЗМЕНЕНИЙ ОСТ 108.632.04—80

Изм.	Номер листов (страниц)				Номер документа	Подпись	Дата	Срок введения изменения
	измененных	замененных	новых	аннулированных				

СОДЕРЖАНИЕ

ОСТ 108.275.51—80. Сборочные единицы и детали подвесок трубопроводов ТЭС и АЭС. Типы, основные параметры и размеры 1

ОСТ 108.275.52—80. Блоки хомутовые для подвесок трубопроводов ТЭС и АЭС. *Конструкция и размеры* 23

ОСТ 108.275.53—80. Блоки хомутовые для подвесок трубопроводов АЭС. Конструкция и размеры 30

ОСТ 108.275.54—80. Блоки хомутовые с опорной балкой для подвесок трубопроводов ТЭС и АЭС. Конструкция и размеры 36

ОСТ 108.275.55—80. Блоки хомутовые с опорной балкой для подвесок трубопроводов ТЭС и АЭС. Конструкция и размеры 41

ОСТ 108.275.56—80. Блоки хомутовые для подвесок трубопроводов ТЭС и АЭС. Конструкция и размеры 48

ОСТ 108.275.57—80. Блоки хомутовые для подвесок трубопроводов АЭС Конструкция и размеры 56

ОСТ 108.275.58—80. Блоки пружинные для подвесок трубопроводов ТЭС и АЭС. Конструкция и размеры 62

ОСТ 108.275.59—80. Блоки пружинные сдвоенные для подвесок трубопроводов ТЭС и АЭС. Конструкция и размеры . 68

ОСТ 108.275.60—80. Блоки пружинные опорные для подвесок трубопроводов ТЭС и АЭС. Конструкция и размеры . . . 74

ОСТ 108.764.01—80. Пружины винтовые цилиндрические для подвесок трубопроводов ТЭС и АЭС. Конструкция, размеры и технические требования 79

ОСТ 108.275.61—80. Плиты опорные для подвесок трубопроводов ТЭС и АЭС. Конструкция и размеры 85

ОСТ 108.275.62—80. Блоки приварные с опорной балкой для подвесок трубопроводов ТЭС и АЭС. Конструкция и размеры 88

ОСТ 108.275.63—80. Блоки хомутовые с траверсой для подвесок трубопроводов ТЭС и АЭС. Конструкция и размеры . . 92

ОСТ 108.275.64—80. Блоки хомутовые с траверсой для подвесок трубопроводов ТЭС и АЭС. Конструкция и размеры . . 98

ОСТ 108.275.65—80. *Блоки хомутовые с траверсой для подвесок трубопроводов* АЭС. Конструкция и размеры 104

ОСТ 108.275.66—80. Блок хомутовый с опорной балкой для подвески трубопровода наружным диаметром 159 мм для АЭС. Конструкция и размеры 108

ОСТ 108.275.67—80. Блоки хомутовые с опорной балкой для подвесок трубопроводов АЭС. Конструкция и размеры . . 111

ОСТ 108.343.02—80. Хомуты для подвесок трубопроводов ТЭС и АЭС. Конструкция и размеры 116

ОСТ 108.343.03—80. Хомуты сварные для подвесок трубопроводов ТЭС и АЭС. Конструкция и размеры 122

ОСТ 108.382.01—80. Полухомуты для хомутовых блоков подвесок трубопроводов ТЭС и АЭС. Конструкция и размеры . . 126

ОСТ 108.382.02—80. Полухомуты для хомутовых блоков подвесок трубопроводов ТЭС и АЭС. Конструкция и размеры . . 132

ОСТ 108.386.03—80. Прокладки для хомутовых блоков подвесок трубопроводов АЭС. Конструкция и размеры 139

ОСТ 108.632.01—80. Тяги с проушиной для подвесок трубопроводов ТЭС и АЭС. Конструкция и размеры 142

ОСТ 108.632.02—80. Тяги с серьгой для подвесок трубопроводов ТЭС и АЭС. Конструкция и размеры 146

ОСТ 108.632.03—80. *Тяги резьбовые с ушком для подвесок трубопроводов ТЭС и АЭС. Конструкция и размеры* 151
ОСТ 108.632.04—80. *Тяги резьбовые с проушиной для подвесок трубопроводов ТЭС и АЭС. Конструкция и размеры* . . . 157
ОСТ 108.632.05—80. *Тяги резьбовые с серьгой и муфтой для подвесок трубопроводов ТЭС и АЭС. Конструкция и размеры* 165
ОСТ 108.632.06—80 *Тяги шарнирные резьбовые для подвесок трубопроводов ТЭС и АЭС. Конструкция и размеры* . . . 170
ОСТ 108.632.07—80. *Тяги шарнирные резьбовые с муфтой для подвесок трубопроводов ТЭС и АЭС. Конструкция и размеры* 176
ОСТ 108.632.08—80. *Тяги резьбовые для подвесок трубопроводов ТЭС и АЭС. Конструкция и размеры* 181
ОСТ 108.632.09—80. *Тяги с траверсой для подвесок трубопроводов ТЭС и АЭС. Конструкция и размеры* 189
ОСТ 108.367.37—80. *Проушины для подвесок трубопроводов ТЭС и АЭС. Конструкция и размеры* 194
ОСТ 108.643.01—80. *Ушки для подвесок трубопроводов ТЭС и АЭС. Конструкция и размеры* 198

Редактор Л.П.Коняева

Техн.ред. Н.П.Белянина Корректор Л.А.Крупнова

gost.e-ecolog.ru

06.02.81. Подписано к печ.30.11.81.
Формат бум.60х90 1/16. Объем 12,75 печ.л. Тираж 1500.
Заказ 119. Цена 2 р.55 к.

Допечатка. НПО ЦКТИ. Тир.100. За . 21 1989 г. Цена 2р.55к.