ОТРАСЛЕВЫЕ СТАНДАРТЫ

СБОРОЧНЫЕ ЕДИНИЦЫ И ДЕТАЛИ ПОДВЕСОК СТАНЦИОННЫХ И ТУРБИННЫХ ТРУБОПРОВОДОВ ТЕПЛОВЫХ И АТОМНЫХ ЭЛЕКТРОСТАНЦИЙ

ТИПЫ, ОСНОВНЫЕ ПАРАМЕТРЫ, КОНСТРУКЦИЯ, РАЗМЕРЫ И ТЕХНИЧЕСКИЕ ТРЕБОВАНИЯ

ОСТ 108.275.51—80 — ОСТ 108.275.67—80,
ОСТ 108.343.02—80, ОСТ 108.343.03—80,
ОСТ 108.367.37—80, ОСТ 108.382.01—80,
ОСТ 108.382.02—80, ОСТ 108.386.03—80,
ОСТ 108.632.01—80 — ОСТ 108.632.09—80,
ОСТ 108.643.01—80, ОСТ 108.764.01—80

Издание официальное

gost.e-ecolog.ru

УТВЕРЖДЕН И ВВЕДЕН В ДЕЙСТВИЕ указанием Министерства энергетического машиностроения от 30.06.80 № ЮК-002/5260

ИСПОЛНИТЕЛИ:
НПО ЦКТИ — П. М. ХРИСТЮК, Д. Д. ДОРОФЕЕВ, Г. Н. СМИРНОВ, М. Е. ПОГРЕБНЯКОВ, В. Н. ШАНСКИЙ, Д. Ф. ФОМИНА, Н. В. МОСКАЛЕНКО, Л. Н. ЖЫЛЮК, Т. В. ВАСЕНЕВА, Л. С. ЩЕРБИНКИНА

БЗЭМ — Г. А. МИСИРЬЯНЦ, В. Ф. ЛОГВИНЕНКО, Ф. А. ГЛОВАЧ, Н. Г. МАЗИН

СОГЛАСОВАН с Главным управлением по проектированию и научно-исследовательским работам Министерства энергетики и электрификации СССР

М. М. ПЧЕЛИН

© Научно-производственное объединение по исследованию и проектированию энергетического оборудования им. И. И. Ползунова (НПО ЦКТИ), 1981.

Сборник отраслевых стандартов

"Сборочные единицы и детали подвесок станционных и турбинных трубопроводов тепловых и атомных электростанций. Типы, основные параметры, конструкция, размеры и технические требования".

ОСТ 108.275.51-80 - ОСТ 108.275.67-80,
ОСТ 108.343.02-80, ОСТ 108.343.03-80,
ОСТ 108.367.37-80, ОСТ 108.382.01-80,
ОСТ 108.382.02-80, ОСТ 108.386.03-80,
ОСТ 108.632.01-80 - ОСТ 108.632.09-80,
ОСТ 108.643.01-80, ОСТ 108.764.01-80.

Издан с учетом изменения № 1

Ротапринт. НПО ЦКТИ. Тираж 1500. Заказ 9. 1982 г.

Допечатка. НПО ЦКТИ. Тир.100. Зак. 21 1989 г.

УДК 621.88 : 621.643 Группа Е26

ОТРАСЛЕВОЙ СТАНДАРТ

ТЯГИ РЕЗЬБОВЫЕ С УШКОМ ДЛЯ ПОДВЕСОК ТРУБОПРОВОДОВ ТЭС И АЭС

КОНСТРУКЦИЯ И РАЗМЕРЫ

ОКП 31 1312

ОСТ 108.632.03—80

Взамен МВН 363—63

Указанием Министерства энергетического машиностроения от 30.06.80 № ЮК-002/5260 срок введения установлен

с 01.01.82

Несоблюдение стандарта преследуется по закону

1. Настоящий стандарт распространяется на резьбовые тяги с ушком для подвесок трубопроводов ТЭС и АЭС.

2. Конструкция, основные размеры и допускаемая нагрузка на тяги должны соответствовать указанным на чертеже и в таблице.

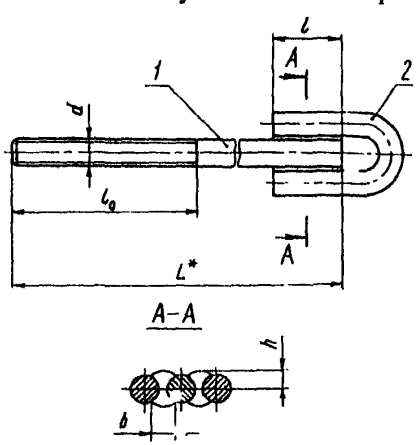

1 — тяга резьбовая; *2* — ушко

3. Маркировка и остальные технические требования по ОСТ 108.275.50—80.

Размеры в мм

Исполнение	Допускаемая нагрузка, кН (кгс)	d	L^*	l_0	l (пред. откл. +3)	b	h	Масса наплавленного металла, кг	Масса, кг	Тяга резьбовая, поз. 1, 1 шт.	Ушко, поз. 2, 2 шт.
						Не менее				Исполнение	
										по ОСТ 108.632.08—80	по ОСТ 108.643.01—80
01	3,0 (310)	М10	70	40	26	10	6	0,03	0,21	01	01
02			300	90					0,35	02	
03			400						0,42	03	
04			500						0,48	04	
05			600						0,54	05	
06	4,5 (459)	М12	80	40	35		7	0,04	0,35	12	02
07			400	100					0,64	14	
08			500						0,72	15	
09			600						0,81	16	
10			800						0,99	17	
11	15,0 (1530)	М16	200	110	45	12	9	0,08	0,96	22	03
12			300						1,12	23	
13			400						1,27	24	
14			500						1,43	25	

Продолжение

Исполнение	Допускаемая нагрузка, кН(кгс)	d	L^*	l_0	l (пред. откл. +3)	b	h	Масса наплавленного металла, кг	Масса, кг	Тяга резьбовая, поз. *1* 1 шт.	Ушко, поз. *2* 2 шт.
						Не менее				Исполнение	
										по ОСТ 108.632.08—80	по ОСТ 108.643.01—80
15	15,0 (1530)	М16	600	110	45	12	9	0,08	1,59	26	03
16			800						1,90	27	
17	24,0 (2440)	М20	160	60	50	14	11	0,13	1,51	34	04
18			300	120					1,85	35	
19			400						2,10	36	
20			500						2,34	37	
21			600						2,59	38	
22			800						3,08	39	
23	34,0 (3460)	М24	200	70	60	16	13	0,22	2,65	47	05
24			300	130					3,01	48	
25			500						3,72	50	
26			800						4,78	52	
27			1000						5,49	55	

Продолжение

Исполнение	Допускаемая нагрузка, кН (кгс)	d	L^*	l_0	l (пред. откл. +3)	b	h	Масса наплавленного металла, кг	Масса, кг	Тяга резьбовая, поз. 1, 1 шт.	Ушко, поз. 2, 2 шт.
						Не менее				Исполнение	
										по ОСТ 108.632.08—80	по ОСТ 108.643.01—80
28	45,0 (4580)	M27	200	70	70	18	15	0,32	3,68	60	06
29			320						2,93	61	
30			800	140					6,38	64	
31			1000						7,28	65	
32	55,0 (5610)	M30	250	150	80	20	17	0,43	5,20	72	07
33			500						6,59	74	
34			800						8,25	76	
35			1000						9,36	77	
36	80,0 (8150)	M36	310	70	90	25	20	0,70	6,00	82	08
37			800	160					12,70	86	
38			1000						14,39	87	
39	110,0 (11 200)	M42	340	60	100	30	24	1,00	9,81	90	09
40			600	160					17,74	91	
41			1000						22,09	92	

Продолжение

Исполнение	Допускаемая нагрузка, кН (кгс)	d	L*	l_0	l (пред откл +3)	b	h	Масса наплавленного металла, кг	Масса, кг	Тяга резьбовая, поз 1, 1 шт	Ушко, поз 2, 2 шт
						Не менее				Исполнение	
										по ОСТ 108 632 08—80	по ОСТ 108 643 01—80
42	110,0 (11 200)	М42	1200	220	100	30	24	1,00	24,27	93	09
43	150,0 (15 300)	М48	1000	190	120	34	27	2,20	49,70	95	10
44			2000						64,60	96	

Пример условного обозначения тяги с ушком с резьбой d=М16 и длиной L=500 мм исполнения 14:

ТЯГА С УШКОМ 14ОСТ 108.632.03—80

Пример маркировки

14ОСТ 108 632 03—80.

ЛИСТ РЕГИСТРАЦИИ ИЗМЕНЕНИЙ ОСТ 108 632.03—80

Изм	Номер листов (страниц)				Номер документа	Подпись	Дата	Срок введения изменения
	измененных	замененных	новых	аннулированных				

СОДЕРЖАНИЕ

ОСТ 108.275.51—80. Сборочные единицы и детали подвесок трубопроводов ТЭС и АЭС. Типы, основные параметры и размеры 1

ОСТ 108.275.52—80. Блоки хомутовые для подвесок трубопроводов ТЭС и АЭС. *Конструкция и размеры* 23

ОСТ 108.275.53—80. Блоки хомутовые для подвесок трубопроводов АЭС. Конструкция и размеры 30

ОСТ 108.275.54—80. Блоки хомутовые с опорной балкой для подвесок трубопроводов ТЭС и АЭС. Конструкция и размеры 36

ОСТ 108.275.55—80. Блоки хомутовые с опорной балкой для подвесок трубопроводов ТЭС и АЭС. Конструкция и размеры 41

ОСТ 108.275.56—80. Блоки хомутовые для подвесок трубопроводов ТЭС и АЭС. Конструкция и размеры 48

ОСТ 108.275.57—80. Блоки хомутовые для подвесок трубопроводов АЭС Конструкция и размеры 56

ОСТ 108.275.58—80. Блоки пружинные для подвесок трубопроводов ТЭС и АЭС. Конструкция и размеры 62

ОСТ 108.275.59—80. Блоки пружинные сдвоенные для подвесок трубопроводов ТЭС и АЭС. Конструкция и размеры . 68

ОСТ 108.275.60—80. Блоки пружинные опорные для подвесок трубопроводов ТЭС и АЭС. Конструкция и размеры . . . 74

ОСТ 108.764.01—80. Пружины винтовые цилиндрические для подвесок трубопроводов ТЭС и АЭС. Конструкция, размеры и технические требования 79

ОСТ 108.275.61—80. Плиты опорные для подвесок трубопроводов ТЭС и АЭС. Конструкция и размеры 85

ОСТ 108.275.62—80. Блоки приварные с опорной балкой для подвесок трубопроводов ТЭС и АЭС. Конструкция и размеры 88

ОСТ 108.275.63—80. Блоки хомутовые с траверсой для подвесок трубопроводов ТЭС и АЭС. Конструкция и размеры . . 92

ОСТ 108.275.64—80. Блоки хомутовые с траверсой для подвесок трубопроводов ТЭС и АЭС. Конструкция и размеры . . 98

ОСТ 108.275.65—80. *Блоки хомутовые с траверсой для подвесок трубопроводов* АЭС. Конструкция и размеры 104

ОСТ 108.275.66—80. Блок хомутовый с опорной балкой для подвески трубопровода наружным диаметром 159 мм для АЭС. Конструкция и размеры 108

ОСТ 108.275.67—80. Блоки хомутовые с опорной балкой для подвесок трубопроводов АЭС. Конструкция и размеры . . 111

ОСТ 108.343.02—80. Хомуты для подвесок трубопроводов ТЭС и АЭС. Конструкция и размеры 116

ОСТ 108.343.03—80. Хомуты сварные для подвесок трубопроводов ТЭС и АЭС. Конструкция и размеры 122

ОСТ 108.382.01—80. Полухомуты для хомутовых блоков подвесок трубопроводов ТЭС и АЭС. Конструкция и размеры . . 126

ОСТ 108.382.02—80. Полухомуты для хомутовых блоков подвесок трубопроводов ТЭС и АЭС. Конструкция и размеры . . 132

ОСТ 108.386.03—80. Прокладки для хомутовых блоков подвесок трубопроводов АЭС. Конструкция и размеры 139

ОСТ 108.632.01—80. Тяги с проушиной для подвесок трубопроводов ТЭС и АЭС. Конструкция и размеры 142

ОСТ 108.632.02—80. Тяги с серьгой для подвесок трубопроводов ТЭС и АЭС. Конструкция и размеры 146

ОСТ 108.632.03—80. *Тяги резьбовые с ушком для подвесок трубопроводов ТЭС и АЭС. Конструкция и размеры* 151
ОСТ 108.632.04—80. *Тяги резьбовые с проушиной для подвесок трубопроводов ТЭС и АЭС. Конструкция и размеры* . . . 157
ОСТ 108.632.05—80. *Тяги резьбовые с серьгой и муфтой для подвесок трубопроводов ТЭС и АЭС. Конструкция и размеры* 165
ОСТ 108.632.06—80 *Тяги шарнирные резьбовые для подвесок трубопроводов ТЭС и АЭС. Конструкция и размеры* . . . 170
ОСТ 108.632.07—80. *Тяги шарнирные резьбовые с муфтой для подвесок трубопроводов ТЭС и АЭС. Конструкция и размеры* 176
ОСТ 108.632.08—80. *Тяги резьбовые для подвесок трубопроводов ТЭС и АЭС. Конструкция и размеры* 181
ОСТ 108.632.09—80. *Тяги с траверсой для подвесок трубопроводов ТЭС и АЭС. Конструкция и размеры* 189
ОСТ 108.367.37—80. *Проушины для подвесок трубопроводов ТЭС и АЭС. Конструкция и размеры* 194
ОСТ 108.643.01—80. *Ушки для подвесок трубопроводов ТЭС и АЭС. Конструкция и размеры* 198

Редактор Л.П.Коняева

Техн.ред. Н.П.Белянина Корректор Л.А.Крупнова

gost.e-ecolog.ru

06.02.81. Подписано к печ.30.11.81.
Формат бум.60х90 1/16. Объем 12,75 печ.л. Тираж 1500.
Заказ 119. Цена 2 р.55 к.

Допечатка. НПО ЦКТИ. Тир.100. За . 21 1989 г. Цена 2р.55к.