ТИПОВОЙ ПРОЕКТ
902-2-388.85

ОТСТОЙНИКИ
ПЕРВИЧНЫЕ ГОРИЗОНТАЛЬНЫЕ
ШИРИНОЙ 9 м (8 ОТДЕЛЕНИЙ)

АЛЬБОМ IV

Строительные изделия

gost.e-ecolog.ru

ЦЕНТРАЛЬНЫЙ ИНСТИТУТ ТИПОВОГО ПРОЕКТИРОВАНИЯ
ГОССТРОЯ СССР

Москва, А 445, Смольная ул., 22

Сдано в печать XI 1957

Заказ № 11582 Тираж 360 экз

ТИПОВОЙ ПРОЕКТ
902-2-388.85

ОТСТОЙНИКИ
ПЕРВИЧНЫЕ ГОРИЗОНТАЛЬНЫЕ
ШИРИНОЙ 9 м (8 ОТДЕЛЕНИЙ)

СОСТАВ ПРОЕКТА

Альбом I - Пояснительная записка
Альбом II - Технологическая, строительная и электротехническая части
Альбом III - Строительная часть Узлы, детали
Альбом IV - Строительные изделия
Альбом V - Спецификации оборудования
Альбом VI - Ведомости потребности в материалах
Альбом VII - Сметы

ПРИМЕНЕННЫЕ ТИПОВЫЕ МАТЕРИАЛЫ

Серия 3.901-13 Выпуск 2. Колонка управления задвижками Ду 200-400 мм с электрическим приводом типа Б

АЛЬБОМ IV

РАЗРАБОТАН
ЦНИИЭП инженерного оборудования

Главный инженер института А Кетаов
Главный инженер проекта М Сирота

УТВЕРЖДЕН Госгражданстроем
приказ № 164 от 22 июля 1974 г
ВВЕДЕН В ДЕЙСТВИЕ ИНСТИТУТОМ
ЦНИИЭП инженерного оборудования
приказ № 33 от 11 июня 1985 г

СОДЕРЖАНИЕ АЛЬБОМА

Обозначение	Наименование	Стр.	Примеч.
тп9022388.85– КЖИ.ПС1	Панель стеновая ПС1	3	
–01	Панель стеновая ПС2		
– КЖИ.ПС3	Панель стеновая ПС3	4	
– КЖИ.ПС4	Панель стеновая ПС4	5	
– КЖИ.ПС5	Панель стеновая ПС5	6	
– КЖИ.ПС6	Панель стеновая ПС6	7	
– КЖИ.ПС7	Панель стеновая ПС7	8	
– КЖИ.ПС8	Панель стеновая (ПС8; ПС10)	9	
– КЖИ.ПС9	Панель стеновая ПС9	10	
– КЖИ.П1	Плита П1	11	
– КЖИ.Б1	Балка Б1	12	
– КЖИ.МН3	Изделие закладное МН3	13	
– КЖИ.МН1	Изделие закладное МН1		
– КЖИ.ЛТ1	Лоток (ЛТ1; ЛТ2)	14	

Обозначение	Наименование	Стр.	Примеч.
тп – КЖИ.С1	Сетка арматурная С1	15	
– КЖИ.С2	Сетка арматурная С2		
– КЖИ.С3	Сетка арматурная С3	16	
– КЖИ.МС3	Изделие соединительное МС3		
– КЖИ.КП1	Каркас пространственный КП1	17	
– КЖИ.Кп1	Каркас плоский Кп1		
– КЖИ.Щ1	Щит струенаправляющий Щ1	18	
– КЖИ.В1	Водослив (В1; В2)	19	
– КЖИ.МН2	Изделие закладное МН2		
– КЖИ.МС8	Изделие соединительное (МС8; МС9)	20	

Рис. 1

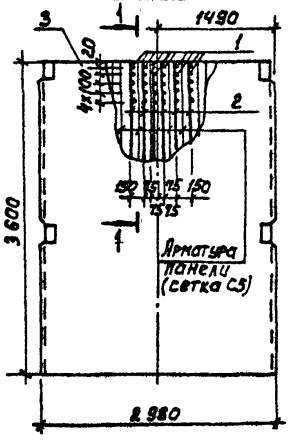

Рис. 2

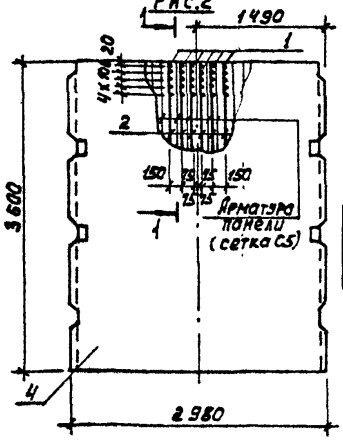

1-1

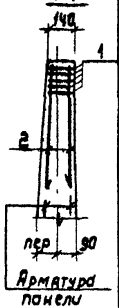

Формат	Зона	Поз.	Обозначение	Наименование	Кол.	Примеч.
				Документация		
–			3.900-3 Вып. 3/82	Сборные железобетонные конструкции емкостных сооружений для водоснабжения и канализации		
				Детали		
БЧ		1	ТП902-2-388.85 КЖИ.ПС1-00.1	ф8 AI ГОСТ 5781-82 $\ell_{ср}$ = 140	30	0,05 кг
БЧ		2		2 ф12 AIII ГОСТ 5781-82 ℓ = 950	12	0,84 кг
				Переменные данные для исполнений		
				ТП КЖИ.ПС1		
				Сборочные единицы		
–		3	3.900-3 Вып. 3/82	Панель стеновая ПС2-36-К1	1	
				ТП КЖИ ПС1-01		
				Сборочные единицы		
–		4	3.900-3 Вып. 3/82	Панель стеновая ПС2-36-К11	1	

Ведомость расхода стали на дополнительные закладные изделия на элемент, кг

Марка элемента	Изделия арматурные				Изделия закладные						Всего
	Арматура класса				Арматура класса			Прокат марки			
	AI	AIII			AIII			Вст3кп2			
	ГОСТ 5781-82				ГОСТ 5781-82			ГОСТ 103-76	ГОСТ 10704-76		
	ф8	ф12		Итого			Итого			Итого	
ПС1, ПС2	1.66	10.12		11.78	–		–	–	–	–	11.78

Обозначение	Марка	Рис.
КЖИ. ПС1	ПС1	1
-01	ПС2	1

Привязан

Инв. №

Провер.	Лоцкер	
Ст. инж.	Курганова	
ГИП	Лоцкер	
Гл. конст	Шапиро	
Н. контр.	Лоцкер	
Нач. отд.	Красавин	

ТП 902-2-388.85 КЖИ. ПС1

Панель стеновая (ПС1; ПС2)

Стадия	Масса	Масштаб
Р	см. табл.	1:50
Лист	Листов 1	

ЦНИИЭП инженерного оборудования г. Москва

20693-04 4 Формат А3

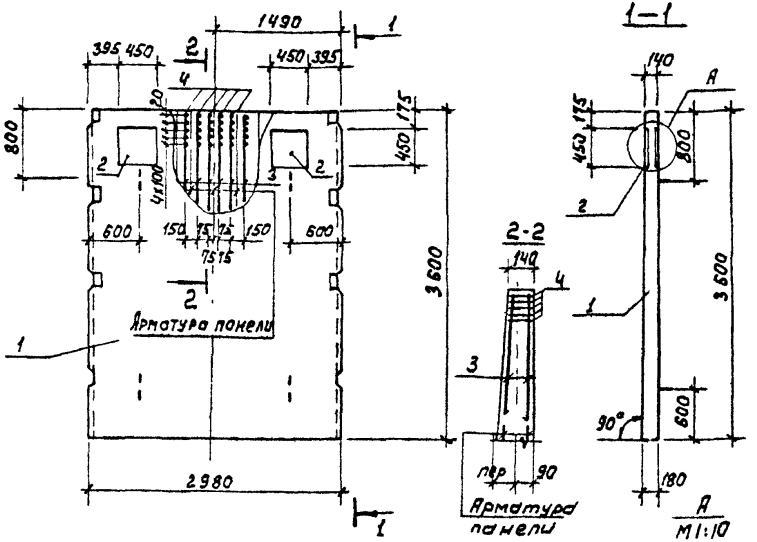

Панель ПС3 отличается от серийной панели наличием дополнительных закладных изделий и привязкой петель подъема.

Формат	Зона	Поз.	Обозначение	Наименование	Кол.	Примеч.
				Документация		
—			3.900-3 вып.3/82	Сборные железобетонные конструкции емкостных сооружений для водоснабжения и канализации.		
				Сборочные единицы		
—		1	3.900-3 вып.3/82	Панель стеновая ПС2-35-К11		
А4		2	ТП902-2-388.85 КЖИ.МН3	Изделие закладное МН3	2	
				Детали		
Б4		3	ТП 902-2-388.85 КЖИ.ПС3.1	ф12 AIII ГОСТ 5781-82 ℓ=950	12	0,84 кг
Б4		4		2 ф8 AI ГОСТ 5781-82 ℓср=140	30	0,06 кг

Ведомость расхода стали на дополнительные закладные изделия на элемент, кг.

Марка элемента	Изделия закладные					Всего
	Арматура класса		Прокат марки			
	AI	AIII	Вст3 кп2			
	ГОСТ 5781-82		ГОСТ 103-76		ГОСТ 8732-78	
	ф8	ф12	-10х450		Труба ф299х8	
ПС3	2,1	10,1	31,8		22,8	67,4

ТП 902-2-388.85 КЖИ. ПС3

Панель стеновая ПС3

Стадия	Масса	Масштаб
	4280	1:50

Лист Листов 1

ЦНИИЭП инженерного оборудования г. Москва

Привязан

Инв. №

Провер.	Курганова	
Ст.инж.	Вульф	
ГИП	Лоуцкер	
Гл.конст.	Шапиро	
Н.контр.	Лоуцкер	
Нач.отд.	Красавин	

Формат А3

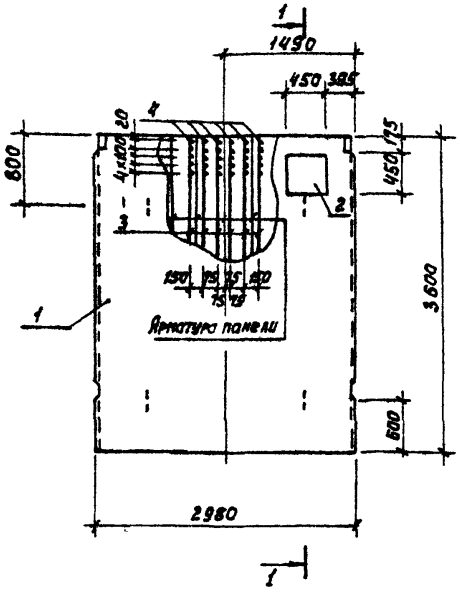

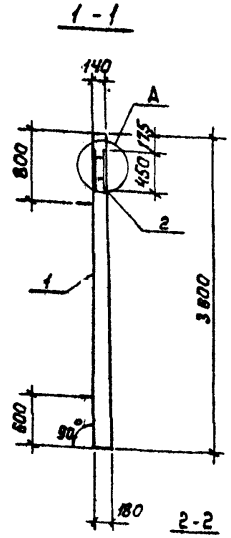

Формат	Зона	Поз.	Обозначение	Наименование	Кол	Примеч.
				Документация		
–			3.900-3. Вып.3/82	Сборные железобетонные конструкции емкостных сооружений для водоснабжения и канализации		
				Сборочные единицы		
–		1	3.900-3 Вып. 3/82	Панель стеновая ПС2-36-К1	1	
А4		2	-кжи мн3	Изделие закладное МН3	1	
				Детали		
Б4		3	ТП902-2-388.85 кжи.пс4.1	ф12А III ГОСТ 5781-82 $l_{ср}$=140	12	0.84 кг
Б4		4	2	ф8А I ГОСТ 5781-82 l=950	30	0,06 кг

Ведомость расхода стали на дополнительные закладные изделия на элемент, кг.

Марка элемента	Изделия закладные					Всего
	Арматура класса		Прокат марки			
	А I	А III	Вст3 кп2			
	ГОСТ 5781-82		ГОСТ 103-76		Итого	
	ф 8	ф 12	-10х450			
ПС4	2,28	10,1	15,9		28,28	28,28

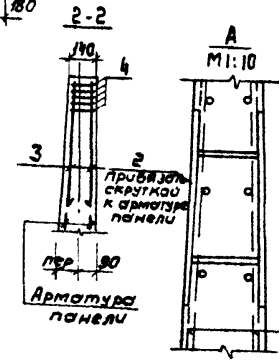

Панель ПС4 отличается от серийной панели наличием дополнительных закладных изделий и привязкой петель подъема.

Провер.	Курганова		
Ст.инж.	Вульф		
ГИП	Лоуцкер		
Гл.конст.	Шапиро		
Н.контр.	Лоуцкер		
Нач.отд.	Красавин		

Привязан

Инв. №

тп 902-2-388.85 кжи. пс4

Панель стеновая ПС4

Стадия	Масса	Масштаб
	4280	1:50

Лист | Листов 1

ЦНИИЭП инженерного оборудования г. Москва

20693-04 6

Формат А3

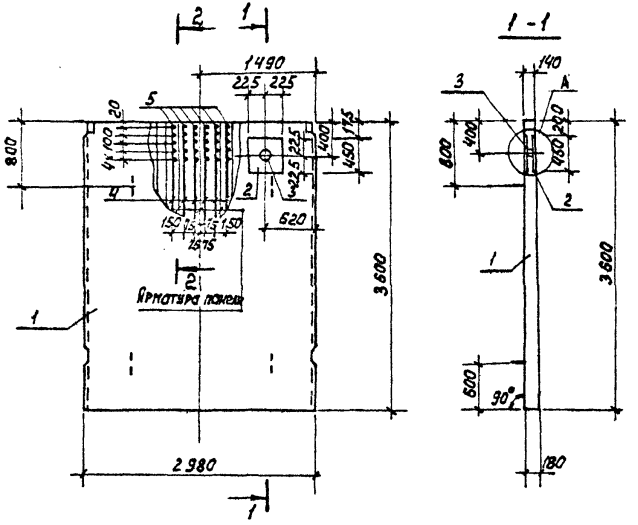

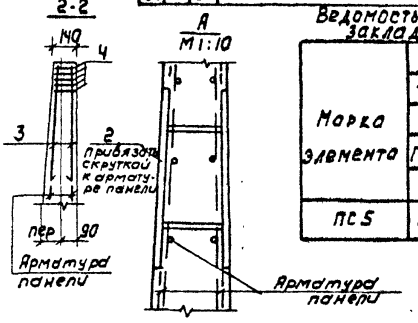

Панель ПС5 отличается от серийной панели наличием дополнительной закладной детали, дополнительных стержней, привязкой петель подъема

Формат	Зона	Поз.	Обозначение	Наименование	Кол.	Примеч.
				Документация		
—			3.900-3 Вып.3/82	Сборные железобетонные конструкции емкостных сооружений для водоснабжения и канализации		
				Сборочные единицы		
—		1	3.900-3 Вып. 3/82	Панель стеновая ПС2-36-К1	1	
А4		2	ТП902-2-388.85 КЖИ.МН3	Изделие закладное МН3	1	
—		3	5.900-2	Сальник d_y = 200	1	
				Детали		
Б4		4	ТП902-2-388.85 КЖИ.ПС5.1	ф12 AIII ГОСТ 5781-82 $\ell_{ср}$ = 140	12	0,84 кг
Б4		5	.2	ф8 AI ГОСТ 5781-82 ℓ = 950	30	0,06 кг

Ведомость расхода стали на дополнительные закладные изделия на элемент, кг.

Марка элемента	Изделия закладные					Всего
	Арматура класса		Прокат марки			
	AI	AIII	Вст3кп2			
	ГОСТ 5781-82		ГОСТ 103-76		ГОСТ 8732-78	
	ф8	ф12	-10×450		Труба ф299×8	
ПС5	2,24	10,1	15,9		11,4	39,64

Привязан				ТП902-2-388.85 КЖИ. ПС5	
	Провер.	Курганова		Панель стеновая ПС5	Стадия: Р; Масса: 4280; Масштаб: 1:50
	Ст.инж.	Вульф			Лист; Листов 1
	ГИП	Лоуцкер			ЦНИИЭП инженерного оборудования г. Москва
	Гл.конст.	Шапиро			
	Н.контр.	Лоуцкер			
Инв.№	Нач.отд.	Красавин			Формат А3

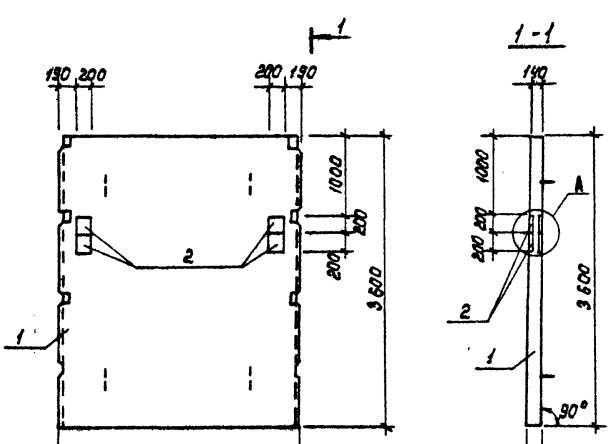

Формат	Зона	Поз.	Обозначение	Наименование	Кол.	Примеч.
				Документация		
-			3.900-3 Вып.3/82	Сборные железобетонные конструкции емкостных сооружений для водоснабжения и канализации.		
				Сборочные единицы		
-		1	3.900-3 Вып.3/82	Панель стеновая ПС2-36-К11	1	
А4		2	ТП902-2-388.85 КЖИ. МН1	Изделие закладное МН1	4	

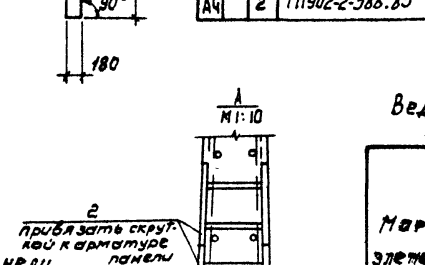

Ведомость расхода стали на дополнительные закладные изделия на элемент, кг.

Марка элемента	Изделия закладные					Всего
	Арматура класса		Прокат марки			
	А-III		ВСт3кп2			
	ГОСТ 5781-82		ГОСТ 103-76			
	Ø8		-10х200			
ПС6	1,76		25,12			26,88

Панель ПС6 отличается от серийной панели наличием дополнительных закладных изделий.

Привязан			ТП902-2-388.85 КЖИ. ПС6		
	Провер.	Курганова	Панель стеновая ПС6	Стадия	Масса	Масштаб
	Ст.инж.	Вульф		Р	4280	1:50
	Гип	Лоуцкер		Лист	Листов 1
	Гл.конст.	Шапиро		ЦНИИЭП инженерного оборудования г. Москва	
Инв.№	Н.контр.	Лоуцкер			
	Нач.отд.	Красавин			

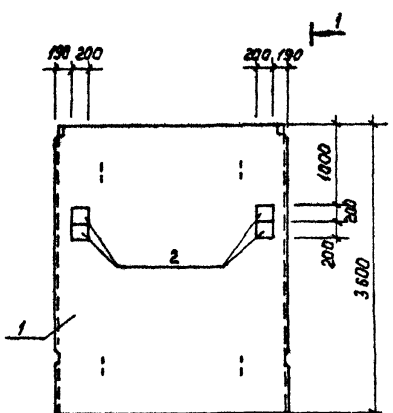

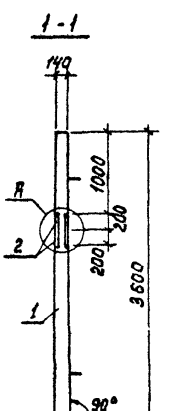

Формат	Зона	Поз.	Обозначение	Наименование	Кол.	Примеч.
				Документация		
—			3.900-3. Вып. 3/82	Сборные железобетонные конструкции емкостных сооружений для водоснабжения и канализации. Переменные данные для исполнения		
				Сборочные единицы		
—		1	3.900-3 Вып 3/82	Панель стеновая ПС2-36-к1	1	
Д4		2	ТП902-2-388.85 к.ж.и.мн1	Изделие закладное МН1	4	

Панель ПС7 отличается от серийной панели наличием дополнительных закладных изделий.

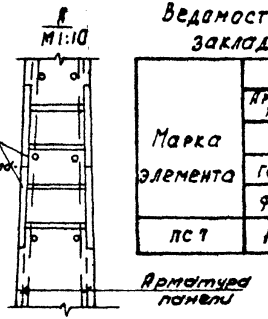

Ведомость расхода стали на дополнительные закладные изделия на элемент, кг.

Марка элемента	Изделия закладные					Всего
	Арматура класса		Прокат марки			
	A III		Вст3 кп2			
	ГОСТ 5781-82		ГОСТ 103-76			
	ф8		-10х200			
ПС7	1,76		25,12			26,88

Привязан

Инв. №

Провер.	Курганова	
Ст. инж.	Вульф	
ГИП	Лоуцкер	
Гл. конст.	Шапиро	
Н. контр.	Лоуцкер	
Нач. отд.	Красавин	

ТП 902-2-388.85 К.Ж.И. ПС7

Панель стеновая ПС7

Стадия	Масса	Масштаб
Р	4280	1:50

Лист | Листов 1

ЦНИИЭП инженерного оборудования г. Москва

20693-04 9

Формат А3

Рис. 1

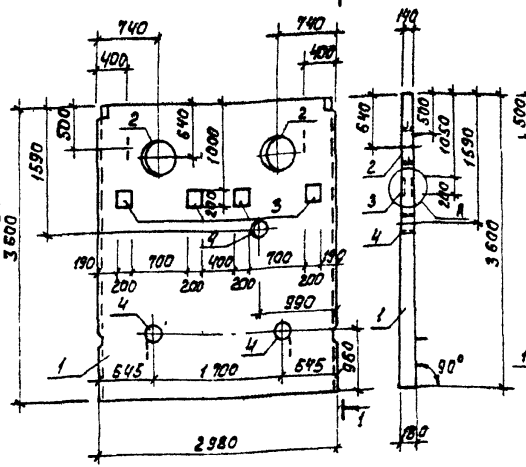

Рис. 2

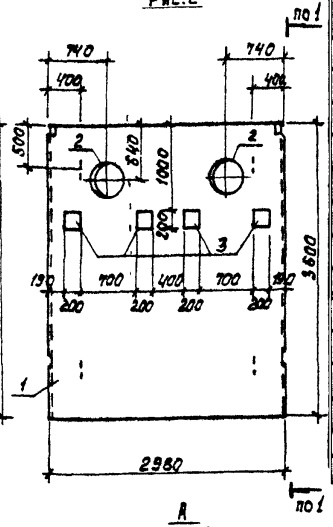

Формат	Зона	Поз	Обозначение	Наименование	Кол.	Примеч.
				Документация		
–			3.900-3 вып.3/82	Сборные железобетонные конструкции		
				емкостных сооружений для		
				водоснабжения и канализации		
				Сборочные единицы		
–		1	3.900-3 вып. 3/82	Панель стеновая ПС2-36-к1	1	
–		2	5.900-2	Сальник d_y=400 ℓ=200	2	
А4		3	ТП902-2-388.85 КЖИ.МН1	Изделие закладное МН1	4	
				Переменные данные для исполнений		
				ТП КЖИ. ПС8		
				Сборочные единицы		
–		4	5.900-2	Сальник d_y 200, ℓ=200	3	
				ТП КЖИ.ПС8-01		
				отсутствуют		

Ведомость расхода стали на дополнительные закладные изделия на элемент, кг.

Марка элемента	Изделия закладные						Всего
	Арматура класса		Прокат марки				
	А III		В ст 3 кп 2				
	ГОСТ 5781-82		ГОСТ 103-76		ГОСТ 10704-76	ГОСТ 8732-78	
	ф8		-10×200		Труба ф530×7	Труба ф299×8	
ПС 8	1,76		25,12		36,4	34,2	97,48
ПС 8-01	1,76		25,12		36,4	–	63,28

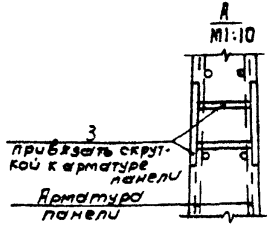

Обозначение	Марка	Рис.
ТП КЖИ ПС8	ПС8	1
-01	ПС10	2

Панели ПС8 и ПС10 отличаются от серийных наличием дополнительных закладных изделий и привязкой петель подъема.

Привязан	Провер.	Курганова	
	Ст. инж.	Вульф	
	Г.И.П.	Лоуцкер	
	Гл. конст.	Шапиро	
	Н. контр.	Лоуцкер	
Инв. №	Нач. отд.	Кр. Савин	

ТП 902-2-388.85 КЖИ. ПС8

Панель стеновая (ПС8; ПС10)

Стадия	Масса	Масштаб
Р	4.280	1:50

Лист | Листов 1

ЦНИИЭП инженерного оборудования г. Москва.

20693-04 10

Формат 83

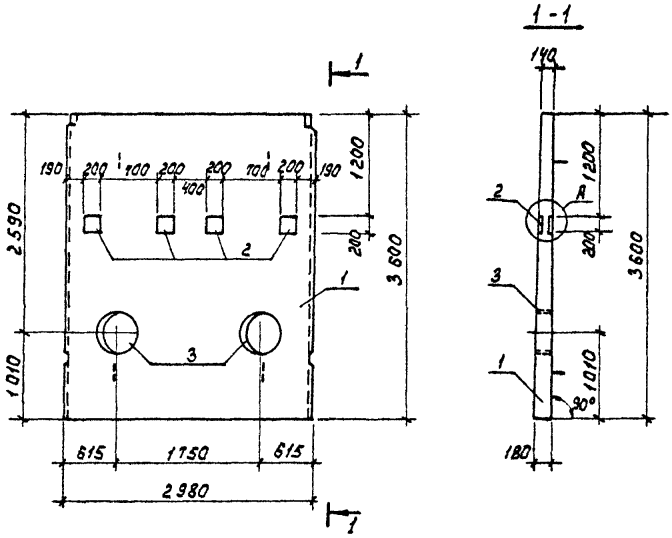

Формат	Зона	Поз.	Обозначение	Наименование	Кол.	Примеч.
				Документация		
–			3.900-3 вып.3/82	Сборные железобетонные		
				конструкции емкостных		
				сооружений для водоснабже-		
				ния и канализации		
				Сборочные единицы		
–		1	3.900-3 вып.3/82	Панель стеновая ПС2-36-К1	1	
АЧ		2	ТП902-2-388.85 кжи.мн1	Изделие закладное мн1	4	
–		3	5.900-2	Сальник dy 500, ℓ=200	2	

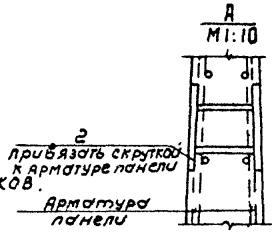

Панель отличается от серийной наличием дополнительных закладных изделий и сальников.

Ведомость расхода стали на дополнительные закладные изделия на элемент, кг.

Марка элемента	Изделия закладные					Всего
	Арматура класса		Прокат марки		Труба	
	А III		В Ст3 кп2			
	ГОСТ 5781-82		ГОСТ 103-76		ГОСТ 10704-76*	
	ф8		-10х200		630х9	
ПС 9	1,76		25,12		27,6	54,48

Привязан	Провер.	Курганова		ТП902-2-388.85 кжи. ПС9	
	Ст. инж.	Вульф		Панель стеновая ПС9	Стадия: Р; Масса: 4280; Масштаб: 1:50
	Г И П	Лоуцкер			Лист; Листов 1
	Гл конст	Шапиро			ЦНИИЭП инженерного оборудования г. Москва
Инв. №	Н контр	Лоуцкер			
	Нач.отд.	Красавин			

20693-04 1К Формат А3

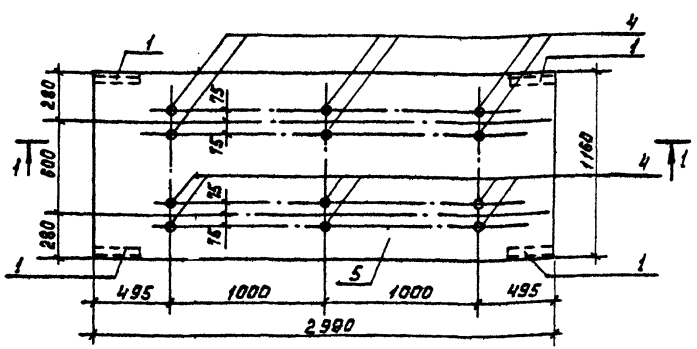

Разрез 1-1

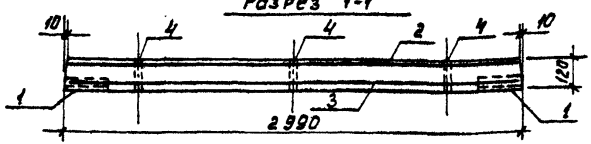

Формат	Зона	Поз.	Обозначение	Наименование	Кол.	Примеч
				Документация		
			3.006-1-2/82	Сборные железобетонные каналы и тоннели из лотковых элементов		
				Сборочные единицы		
		1	3.400-6/76	Изделие закладное МИ4-23		
				Детали		
БЧ		2	ТП902-2-388.85КЖИ.П1.1	С $\frac{\Phi12AIII-100}{\Phi8AI-200}$ 1150×2950 $\frac{75}{75}$ ГОСТ23279-78	1	35,7 кг
БЧ		3	2	С $\frac{\Phi8AI-100}{\Phi8AI-200}$ 1050×2950 $\frac{75}{75}$ ГОСТ23279-78	1	13,2 кг
БЧ		4	3	Труба d_y=25 ГОСТ 3262-75 ℓ=120	12	0,25 кг
				Материалы		
—		5		Бетон М 200	1,42	м³

1. Защитный слой бетона – 20 мм.
2. Плита П4 выполняется в опалубочной форме плиты П9-15 по серии 3.006-1-2/82.

Ведомость расхода стали на элемент, кг.

Марка элемента	Изделия арматурные					Изделия закладные							Общий расход
	Арматура класса				Всего	Арматура класса			Прокат марки			Труба	Всего	
	AI		AIII			AIII			ВСт3сп5					
	ГОСТ 5781-82					ГОСТ 5781-82			ГОСТ 8509-72			ГОСТ 3262-75		
	ф8	Итого	ф12	Итого		ф10		Итого	L90×8		Итого	d_y=25		
П4	20,0	20,0	28,9	28,9	48,9	5,6		5,6	13,2		13,2	3,0	21,8	70,7

Привязан

Инв. №

Провер.	Курганова	
Инж.	Ананьева	
ГИП	Доуцкер	
Гл.конст	Шапиро	
Н.контр.	Доуцкер	
Нач.отд	К а авин	

ТП902-2-388.85 КЖИ. П1

Плита П1

Стадия	Масса	Масштаб
Р	1,04 т	1:25
Лист	Листов 1	

ЦНИИЭП инженерного оборудования г. Москва

Формат А3

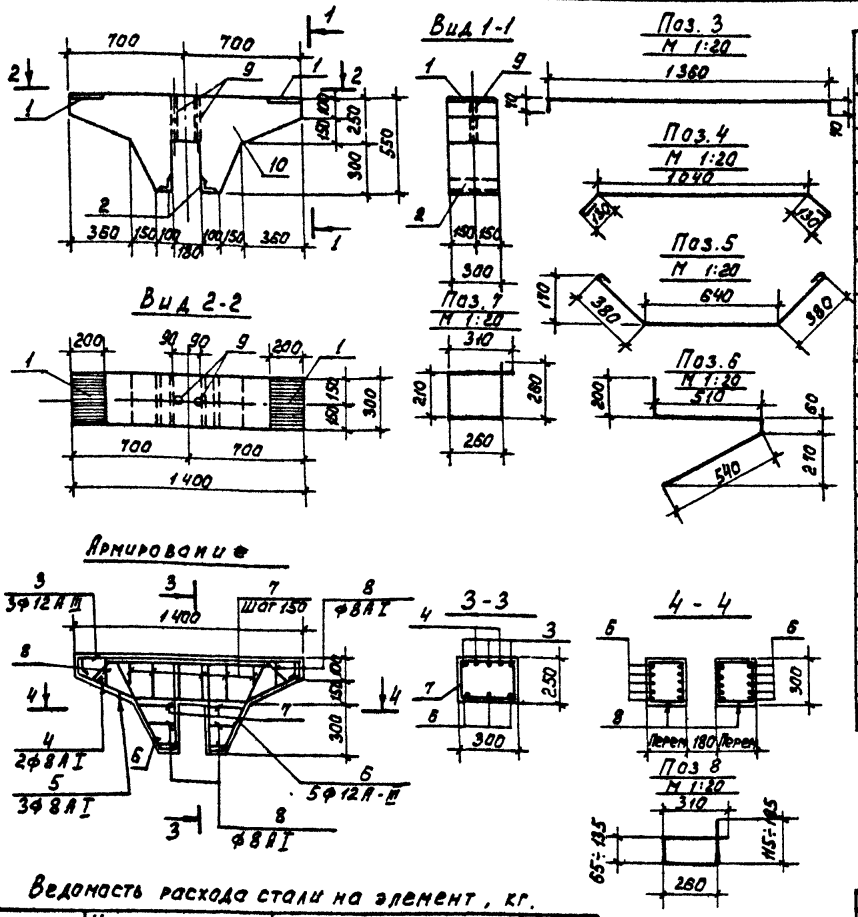

Формат	Зона	Поз.	Обозначение	Наименование	Кол.	Примеч.
				Сборочные единицы		
–		1	3.400-6/76	Изделие закладное МИ1-29	2	
–		2	3.400-6/76	МИ4-47	2	
				Детали		
А3		3	ТП902-2-388.85 КЖИ.Б1.1	ф12АIII ГОСТ 5781-82 ℓ=1500	3	1,34 кг
А3		4		2 ф8АI ГОСТ 5781-82 ℓ=1400	2	0,55 кг
А3		5		3 ф8АI ГОСТ 5781-82 ℓ=1500	3	0,59 кг
А3		6		4 ф12АIII ГОСТ 5781-82 ℓ=1310	10	1,16 кг
А3		7		5 ф8АI ГОСТ 5781-82 ℓ=1040	8	0,41 кг
А3		8		6 ф8АI ГОСТ 5781-82 ℓср=920	8	0,36 кг
Б4		9		Труба d_y=25 ГОСТ 3262-75* ℓ=250	2	0,3 кг
				Материалы		
–		10		Бетон М 200	0,12	м³

1. Защитный слой бетона - 20 мм.

Ведомость расхода стали на элемент, кг.

Марка элемента	Изделия арматурные					Изделия закладные				Итого	Общий расход
	Арматура класса					Арматура класса	Прокат марки				
	AI		AIII			AIII	ВСт3сп5				
	ГОСТ 5781-82					ГОСТ 5781-82	ГОСТ 8509-72	ГОСТ 103-76	ГОСТ 3262-75		
	ф8	Итого	ф12		Итого	ф8	ф10	L75×T-8×200	Труба dy×25		
Б1	9,03	9,03	15,62		15,62	0,68	1,32	4,80	7,60	0,80	15,00	39,65

Привязан

Инв. №

Провер.	Курганова	
Инж.	Ананьева	
ГИП	Лоуцкер	
Гл.конст.	Шапиро	
Н.контр.	Лоуцкер	
Нач.отд.	Красавин	

ТП902-2-388.85 КЖИ. Б1

Балка Б1

Стадия	Масса	Масштаб
Р	0,3т	1:25
Лист	Листов 1	

ЦНИИЭП инженерного оборудования г. Москва

20693-04 13 Формат А3

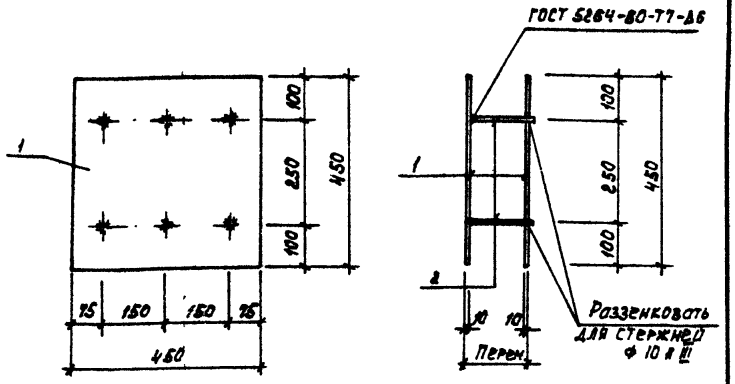

Формат	Зона	Поз.	Обозначение	Наименование	Кол.	Примеч.
				Детали		
Б4		1	ТП902-2-388.85 КЖИ.МН3.1	Полоса $\frac{B2\ 10\times450\ ГОСТ\ 103\text{-}76}{Вст3кп2\text{-}1\ ГОСТ\ 535\text{-}79}$ ℓ=450	1	15.9 кг
Б4		2	.2	ф10 А III ГОСТ 5781-82 ℓ=130	6	0,08 кг

Штыри поз. 2 приварить к поз. 1 после установки закладной детали. Расстояние между пластинами поз. 1 определяется по месту.

Привязан

Инв. №

Провер.	Лоуцкер	ТП902-2-388.85 КЖИ. МН3	
Ст. инж.	Вульф	Изделие закладное МН3	Стадия: Р; Масса: 16,38; Масштаб: 1:10
Гип	Лоуцкер		Лист; Листов 1
Гл. конст.	Шапиро		ЦНИИОМП инженерного оборудования г. Москва
Н. контр.	Лоуцкер		
Нач. отд.	Красавин		

Формат А4

Альбом

Типовой проект

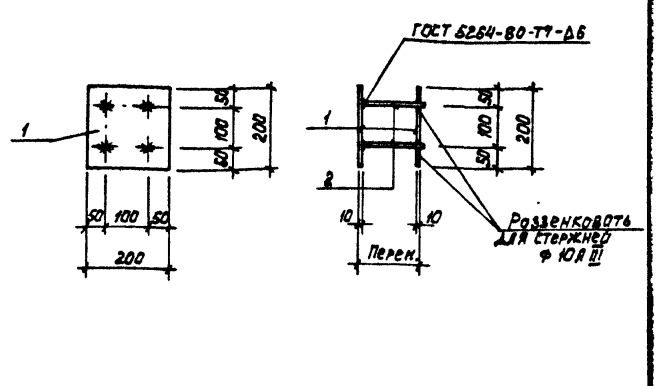

Формат	Зона	Поз.	Обозначение	Наименование	Кол.	Примеч.
				Детали		
Б4		1	ТП902-2-388.85 КЖИ.МН1.1	Полоса $\frac{B2\ 10\times200\ ГОСТ\ 103\text{-}76}{Вст3кп2\text{-}1\ ГОСТ\ 535\text{-}79}$ ℓ=200	2	3,14 кг
Б4		2	2	ф10 А III ГОСТ 5781-82 ℓ=160	4	0,11 кг

Штыри поз. 2 приварить к поз. 1 после установки закладной детали. Расстояние между пластинами поз. 1 определяется по месту.

Привязан

Инв. №

Провер.	Лоуцкер	ТП902-2-388.85 КЖИ. МН1	
Ст. инж.	Вульф	Изделие закладное МН1	Стадия: Р; Масса: 6,72; Масштаб: 1:10
Гип	Лоуцкер		Лист; Листов 1
Гл. конст.	Шапиро		ЦНИИОМП инженерного оборудования г. Москва
Н. контр.	Лоуцкер		
Нач. отд.	Красавин		

Инв. № подл. | Подпись и дата | Взам. инв. №

Рис. 1

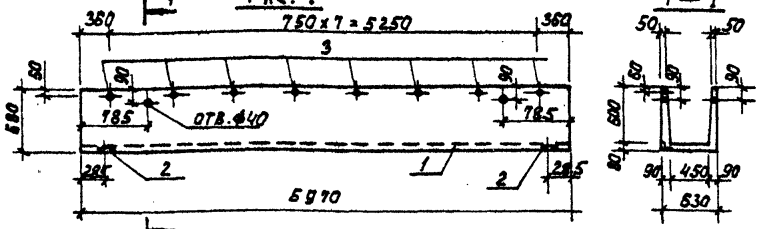

Рис. 2

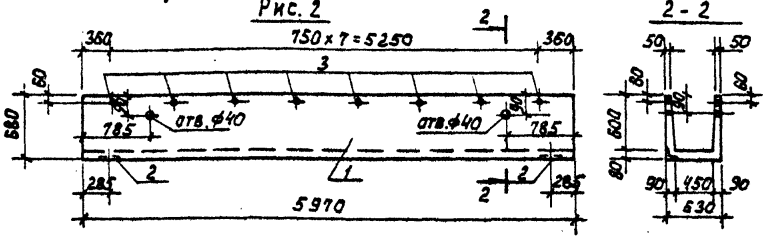

Формат	Зона	Поз.	Обозначение	Наименование	Кол.	Примеч.
				Документация		
—			3.900-3 вып.8	Изделия для лотков		
				Сборочные единицы		
—		1	3.900-3 вып. 8 часть 1	Лоток ЛТ1-6-4.5	1	
—		2	3.400-6/76	Изделие закладное	2	
				Детали		
Б4		3	тп902-2-388.85 КЖИ.ЛТ1-00.1	Труба ф25 ГОСТ 3262-75 ℓ=65	8	0,06
			Переменные	данные для исполнений		
				тп КЖИ.ЛТ1-01		
				Детали		
Б4		3	тп902-2-388.85 КЖИ.ЛТ1-00.1	Труба ф25 ГОСТ 3262-75 ℓ=65	8	0,08

Ведомость расхода стали на дополнительные закладные изделия на элемент, кг.

Марка элемента	Изделия закладные						
	Арматура класса	Прокат марки					Всего
	A III	B Ст3 кп2			ГОСТ 3262-75		
	ГОСТ 5781-82		ГОСТ 8509-72				
	ф8	Итого	L63×6	Итого	Труба ф25	Итого	
ЛТ1	1.0	1.0	1.2	1.2	0.48	0.48	2.68
ЛТ1-01	1.0	1.0	1.2	1.2	0.96	0.96	3.16

Обозначение	Марка	Рис.
тп КЖИ.ЛТ1	ЛТ1	1
ОН	ЛТ2	2

Привязан

Инв. №

Провер.	Лоуцкер	
Ст. инж.	Курганова	
ГИП	Лоуцкер	
Гл. конст.	Шапиро	
Н. контр.	Лоуцкер	
Нач. отд.	Красавин	

тп 902-2-388.85 КЖИ. ЛТ1

Лоток (ЛТ1, ЛТ2)

Стадия	Масса	Масштаб
Р	2030 т	1:50
Лист	Листов	

ЦНИИЭП инженерного оборудования г. Москва

Развертка ГОСТ 14098-68-КТ-2

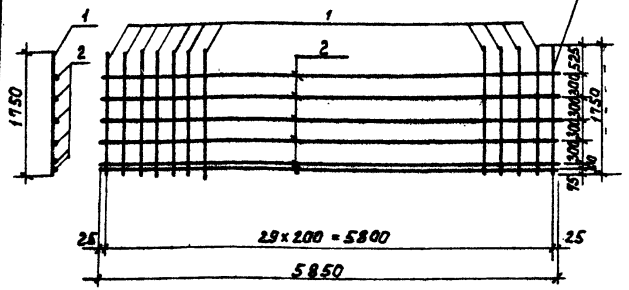

Формат	Зона	Поз.	Обозначение	Наименование	Кол.	Примеч.
				Детали		
Б4		1	ТП902-2-388.85 КЖИ.С1 .1	ф14 AIII ГОСТ 5781-82 ℓ=5850	30	21
Б4		2	.2	ф6 AI ГОСТ 5781-82 ℓ=1750	6	1.3 кг

Марка стали поз. 1,2 – В.Ст.3 сп2

Привязан

Инв.№

Провер.	Лоуцкер	ТП 902-2-388.85 КЖИ. С1	
Ст.инж.	Вульф	Сетка арматурная С1	Стадия: Р; Масса: 708 кг; Масштаб: 1:50
ГИП	Лоуцкер		Лист; Листов 1
Гл.конст	Шапиро		ЦНИИЭП инженерного оборудования г. Москва
Н. контр	Лоуцкер		
Нач.отд	Красавин		

Формат А4

Развертка ГОСТ 14098-68-КТ-2

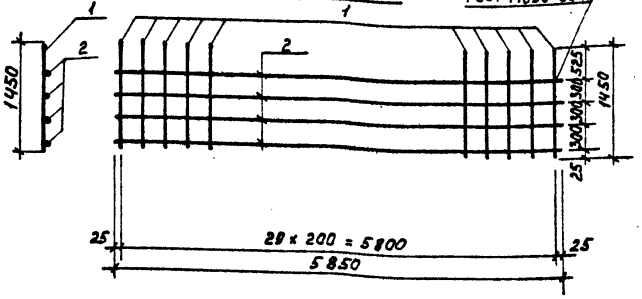

Формат	Зона	Поз.	Обозначение	Наименование	Кол.	Примеч.
				Детали		
Б4		1	ТП902-2-388.85 КЖИ.С2 .1	ф14 AIII ГОСТ 5781-82 ℓ=1450	30	1,75 кг
Б4		2	.2	ф6 AI ГОСТ 5781-82 ℓ=5850	4	1.3 кг

Марка стали поз. 1,2 – ВСт3 сп2

Привязан

Инв.№

Провер.	Лоуцкер	ТП 902-2-388.85 КЖИ. С2	
Ст.инж	Вульф	Сетка арматурная С2	Стадия: Р; Масса: 57.7кг; Масштаб: 1:50
ГИП	Лоуцкер		Лист; Листов 1
Гл.конст	Шапиро		ЦНИИЭП инженерного оборудования г. Москва
Н. контр	Лоуцкер		
Нач.отд	Красавин		

Формат А4

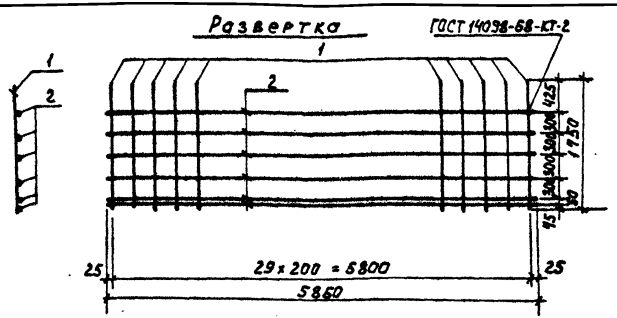

Формат	Зона	Поз.	Обозначение	Наименование	Кол.	Примеч.
				Детали		
Б4		1	ТП902-2-388.85 КЖИ. С3 .1	ф8А III ГОСТ 5781-82 ℓ=1750	30	0.70 кг
Б4		2	.2	ф6А I ГОСТ 5781-82 ℓ=5850	6	1.3 кг

Марка стали поз. 1,2 ВСт.3 сп2

Привязан

Инв. №

Провер.	Лоуцкер	
Ст. инж.	Вульф	
Г.И.П.	Лоуцкер	
Гл. конст.	Шапиро	
Н. контр.	Лоуцкер	
Нач. отд.	Красавин	

ТП902-2-388.85 КЖИ. С3

Сетка арматурная С3

Стадия	Масса	Масштаб
Р	28,8 кг	1:50

Лист | Листов 1

ЦНИИЭП инженерного оборудования г. Москва

Формат А4

Типовой проект Альбом

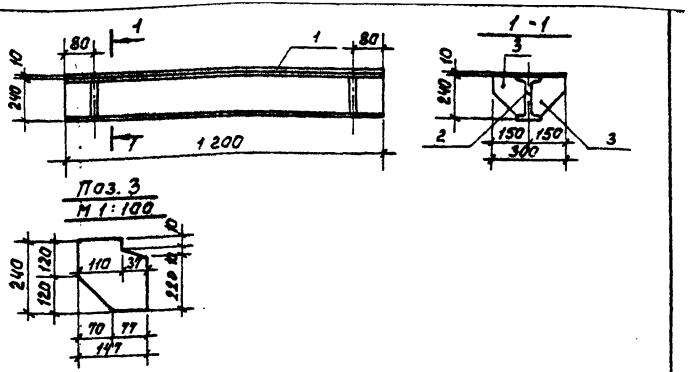

Формат	Зона	Поз.	Обозначение	Наименование	Кол.	Прим.
				Детали		
Б4		1	ТП902-2-388.85 КЖИ. МС3.1	Полоса В 210х300 ГОСТ 103-76 / ВСт3кп2-1 ГОСТ 535-79 ℓ=1200	1	28.3 кг
Б4		2	.2	Двутавр 24 ГОСТ 8239-72 / ВСт3кп2-1 ГОСТ 535-79 ℓ=1200	1	13.8 кг
Б4		3	.3	Полоса В2 8х150 ГОСТ 103-76 / ВСт3кп2-1 ГОСТ 535-79 ℓ=240	4	2.3 кг

Привязан

Инв. №

Провер.	Лоуцкер	
Ст. инж.	Курганова	
Г.И.П.	Лоуцкер	
Гл. конст.	Шапиро	
Н. контр.	Лоуцкер	
Нач. отд.	Красавин	

ТП902-2-388.85 КЖИ. МС3

Изделие соединительное МС3

Стадия	Масса	Масштаб
Р	51,3 кг	1:200

Лист | Листов 1

ЦНИИЭП инженерного оборудования г. Москва

Инв. № подл. | Подпись и дата | Взам. инв. №

20693-04 17

Формат А4

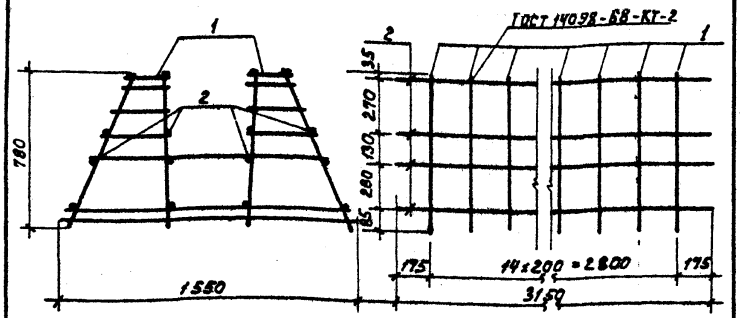

Формат	Зона	Поз.	Обозначение	Наименование	Кол.	Примеч.
				Сборочные единицы		
11		1	тп 902-2-388.85 кжи.кп1-кр1	Каркас плоский Кр1	15	
				Детали		
Б4		2	тп 902-2-388.85 кжи.кп1.1	ф6 AI ГОСТ 5781-82 ℓ=3150	16	0,7 кг

Стержни поз. 2 приварить к плоским каркасам Кр1 с помощью сварочных клещей в соответствии с требованиями СН 393-78.

Привязан

Инв. №

Провер.	Лоуцкер	тп 902-2-388.85 кжи. кп1	
Ст. инж.	Курганова	Каркас пространственный КП1	Стадия: Р; Масса: 92,2кг; Масштаб: 1:50
Гип	Лоуцкер		Лист; Листов 1
Гл. конст	Шапиро		ЦНИИЭП инженерного оборудования г. Москва
Н. контр	Лоуцкер		
Нач. отд	Красавин		

Формат А4

Типовой проект

Альбом

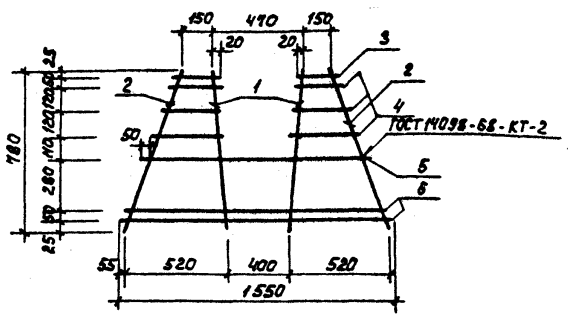

Формат	Зона	Поз	Обозначение	Наименование	Кол.	Примеч.
				Детали		
Б4		1	тп 902-2-388.85 кжи.кп1-кр1. 1	ф14 AIII ГОСТ 5781-82 ℓ=780	2	0,94 кг
Б4		2	.2	ф6 AI ГОСТ 5781-82 ℓ=850	2	0,19 кг
Б4		3	.3	ф6 AI ГОСТ 5781-82 ℓ=190	2	0,04 кг
Б4		4	.4	ф6 AI ГОСТ 5781-82 ℓср=280	6	0,06 кг
Б4		5	.5	ф14 AIII ГОСТ 5781-82 ℓ=1200	1	1,45 кг
Б4		6	.6	ф8 AIII ГОСТ 5781-82 ℓ=1550	2	0,62 кг

Привязан

Инв. №

Взам. инв. №

Подпись и дата

Инв. № подл.

Провер.	Лоуцкер	тп 902-2-388.85 кжи. кп1 - кр1	
Ст. инж.	Курганова	Каркас плоский Кр1	Стадия: Р; Масса: 5,4 кг; Масштаб: 1:50
Гип	Лоуцкер		Лист; Листов 1
Гл. конст	Шапиро		ЦНИИЭП инженерного оборудования г. Москва
Н. контр	Лоуцкер		
Нач. отд	Красавин		

Формат А4

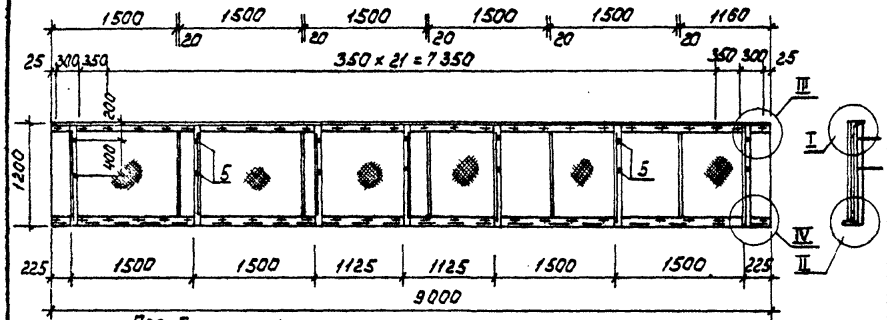

Поз. 5
М 1:20

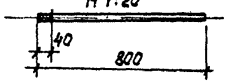

Формат	Зона	Поз.	Обозначение	Наименование	Кол.	Примеч.
				Детали		
БЧ		1	ТП902-2-388.85 КЖИ. Щ1. 1	Уголок 5-50х50х5 ГОСТ 8509-72 / Ст3кп2-1 ГОСТ 535-79 ℓ=8700	2	32,0 кг
БЧ		2	2	Уголок 5-50х50х5 ГОСТ 8509-72 / Ст3кп2-1 ГОСТ 535-79 ℓ=1135	6	5,0 кг
БЧ		3	3	Фанера ФСФ 1500х1135 S=5 ГОСТ 5.1494-72	5	12,0 кг
БЧ		4	4	Фанера ФСФ 1180х1135 S=5 ГОСТ 5.1494-72	1	5,0 кг
		5	5	ф 12 А III ГОСТ 5781-82 ℓ=800	14	0,4 кг
				Стандартные изделия		
-		6		Болт М6х25.58 ГОСТ 7796-70	52	
-		7		Гайка М6.5 ГОСТ 5915-70	52	
-		8		Шайба 2.6х2.01 ГОСТ 11371-78	52	

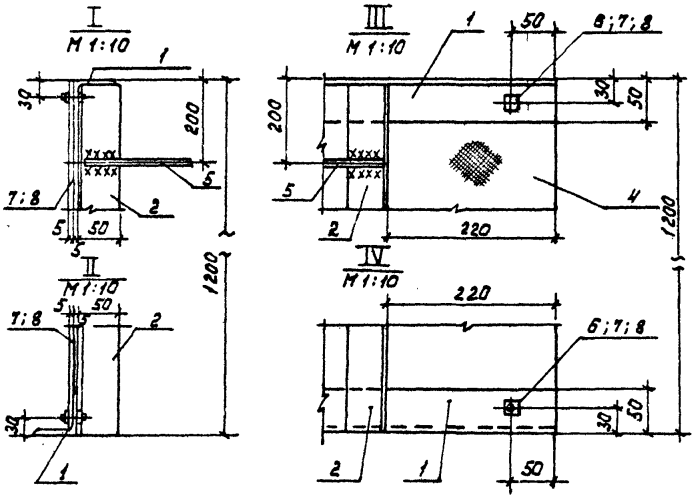

1. Крепление фанерных листов выполняется без перетяжки болтов для обеспечения влажностных деформаций листа.
2. Металлические конструкции окрашиваются лаком ХВ-784 по ГОСТ 7313-75 за 3 раза по грунтовке ХС-010 за 2 раза.

Привязан	Провер.	Лоуцкер	
	Ст.инж.	Курганова	
	ГИП	Лоуцкер	
	Гл.конст.	Шапиро	
Инв.№	Н.контр.	Лоуцкер	
	Нач.отд.	Красавин	

ТП 902-2-388.85 КЖИ. Щ1

Щит струенаправляющий Щ1

Стадия	Масса	Масштаб
Р	125.8кг	1:25
Лист	Листов 1	

ЦНИИЭП инженерного оборудования г. Москва

Рис. 1

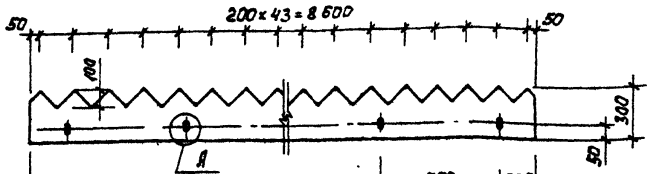

Рис. 2

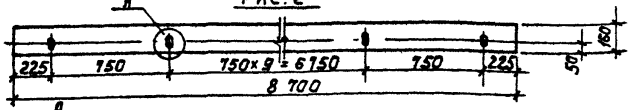

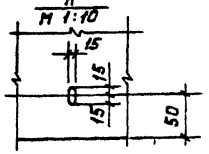

Обозначение	Марка	Рис.	Масса кг
ТП902-2-388.85 КЖИ. В1	В1	1	16.0
01	В2	2	30.0

Привязан

Инв. №

Провер.	Курганова		
Инж.	Вульф		
ГИП	Лоуцкер		
Гл. конст	Шапиро		
Н. контр.	Лоуцкер		
Нач. отд.	Красавин		

ТП902-2-388.85 КЖИ. В1

Водослив (В1, В2)

Стадия	Масса	Масштаб
Р	см. табл.	1:25
Лист	Листов 1	

Оргстекло ГОСТ 9784-75*

ЦНИИЭП инженерного оборудования г. Москва

Формат А4

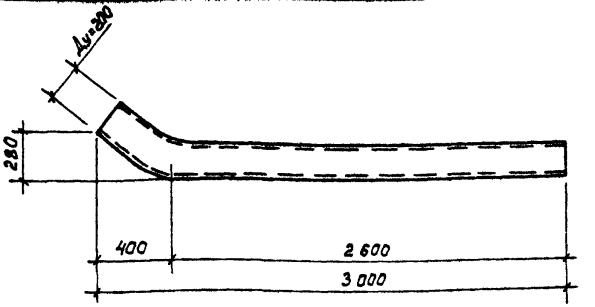

Привязан

Инв. №

Провер.	Курганова		
Инж.	Вульф		
ГИП	Лоуцкер		
Гл. конст	Шапиро		
Н. контр.	Лоуцкер		
Нач. отд.	Красавин		

ТП902-2-388.85 КЖИ. МН2

Изделие закладное МН2

Стадия	Масса	Масштаб
Р	95.5кг	1:2
Лист	Листов 1	

Труба 219×5×3300 кр I ГОСТ 10704-76 / Ст3 ГОСТ 10705-80

ЦНИИЭП инженерного оборудования г. Москва

20693-04 20

Формат А4

Рис. 1

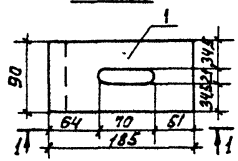

Рис. 2

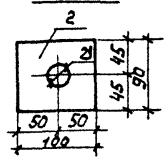

1 - 1

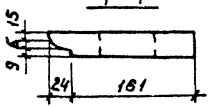

Обозначение	Марка	Рис.	Материал	Масса, кг
ТП 902-2-388.85 КЖИ.МС16	МС 8	1	Полоса $\frac{Б2\ 30\times185\ ГОСТ\ 103\text{-}76}{ВСт3кп2\text{-}1\ ГОСТ\ 535\text{-}79}$	3.9
-01	МС 9	2	Полоса $\frac{Б2\ 8\times90\ ГОСТ\ 103\text{-}76}{ВСт3кп2\ ГОСТ\ 535\text{-}79}$	0,6

Привязан

Инв №

ТП 902-2-388.85 КЖИ. МС8

Изделие соединительное (МС8; МС9)

Стадия	Масса	Масштаб
Р	см. табл	1.5
Лист	Листов 1	

ГИП	Лоуцкер	
Гл.конст	Шапиро	
Н.контр	Лоуцкер	
Нач.отд	Красавин	

см. таблицу

ЦНИИЭП инженерного оборудования г. Москва

Формат А4

gost.e-ecolog.ru