ТИПОВОЙ ПРОЕКТ
902-2-388.85

ОТСТОЙНИКИ

ПЕРВИЧНЫЕ ГОРИЗОНТАЛЬНЫЕ
ШИРИНОЙ 9 М (8 ОТДЕЛЕНИЙ)

Альбом III

gost.e-ecolog.ru

ТИПОВОЙ ПРОЕКТ
902-2-388.85

ОТСТОЙНИКИ
ПЕРВИЧНЫЕ ГОРИЗОНТАЛЬНЫЕ
ШИРИНОЙ 9 м (8 ОТДЕЛЕНИЙ)

СОСТАВ ПРОЕКТА:

Альбом I - Пояснительная записка.
Альбом II - Технологическая, строительная и электротехническая части.
Альбом III - Строительная часть. Узлы, детали.
Альбом IV - Строительные изделия.
Альбом V - Спецификации оборудования
Альбом VI - Ведомости потребности в материалах.
Альбом VII - Сметы.

ПРИМЕНЕННЫЕ ТИПОВЫЕ МАТЕРИАЛЫ:
серия 3.901-13. Выпуск 2. Колонка управления задвижками Ду 200-400 мм с электрическим приводом типа Б.

АЛЬБОМ III

РАЗРАБОТАН
ЦНИИЭП инженерного оборудования

Главный инженер института А. Кетаов
Главный инженер проекта М. Сирота

УТВЕРЖДЕН ГОСГРАЖДАНСТРОЕМ
приказ №: 164 от 22 июля 1974 г.
ВВЕДЕН В ДЕЙСТВИЕ ИНСТИТУТОМ
ЦНИИЭП инженерного оборудования
приказ №33 от 11 июня 1985 г.

Альбом III

Типовой проект

Ведомость основных комплектов рабочих чертежей

Обозначение	Наименование	Примечание
КГ	Технологическая часть	
КЖ	Конструкции железобетонные	
ЭМ	Электротехническая часть	

Ведомость спецификаций

Лист	Наименование	Примечание
10,11	Спецификация к схемам расположения арматурных изделий монолитных участков стен.	
14	Спецификация к схемам расположения арматурных изделий монолитных участков лотков	

Ведомость рабочих чертежей основного комплекта КЖ

Лист	Наименование	Примечан
1	Общие данные	
2	Узел „1", „3". Планы. Разрез 6-6.	
3	Узел „1". Разрезы 1-1; 4-4; 5-5. Узел „2".	
	Разрезы 2-2; 3-3.	
4	Узел „2". Планы. Сечения.	
5	Узел „4". Планы. Разрезы 7-7; 8-8.	
6	Узел „5". Планы. Разрезы 9-9; 10-10	
7	Набетонка по днищу. План. Разрезы.	
	Опалубочный чертеж днища. Узлы.	
8	Днище. Армирование. Узлы.	
9	Монолитные участки стен. Опалубочный чертеж.	
10	Монолитные участки стен Ум1÷Ум4.	
	Армирование. Узлы 1,2.	
11	Монолитные участки стен Ум5÷Ум10. Ум11	
	Армирование.	
12	Монолитные участки лотков Лтм1÷Лтм4. Армирование	
13	Монолитные участки лотков Лтм5÷Лтм11.	
	Опалубочный чертеж. Армирование.	
14	Монолитные участки лотков. Спецификация.	

Типовой проект разработан в соответствии с действующими нормами и правилами и предусматривает мероприятия в строительной части, обеспечивающие взрывную, взрывопожарную и пожарную безопасность при эксплуатации сооружения.

Главный инженер проекта Лоуцкер

Инв.№подл. | Подп. и дата | Взам.инв.№

Привязан

тп 902-2-388.85 КЖ10

Провер.	Лоуцкер	
Ст.инж.	Кургинова	
ГИП	Лоуцкер	
Гл.конс	Шапиро	
Н.конт.	Лоуцкер	
Нач.отд	Красавин	

Отстойники первичные горизонтальные шириной 9м (6 отделений)

Стадия	Лист	Листов
Р	1	14

Общие данные

ЦНИИЭП инженерного оборудования г. Москва

20693-03 3

Альбом III

Типовой проект

Схема расположения мостиков и балок

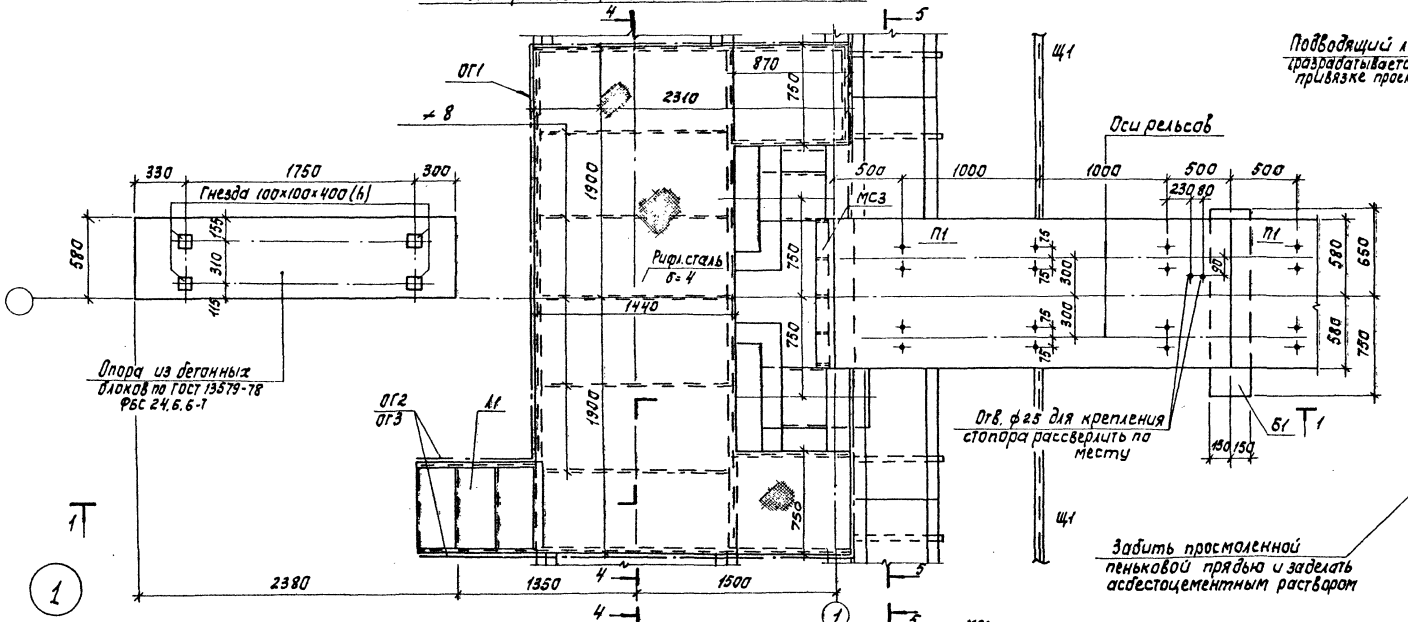

Подводящий лоток

(разрабатывается при привязке проекта)

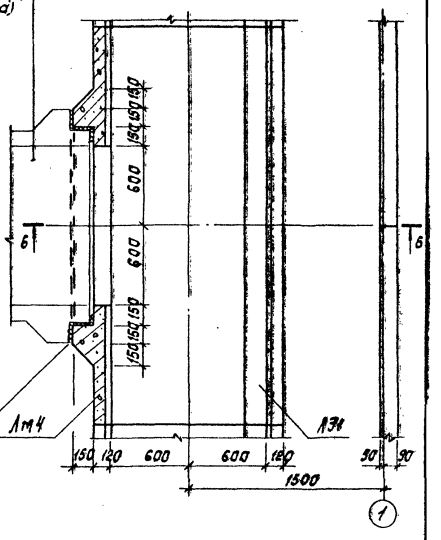

Схема расположения лотков

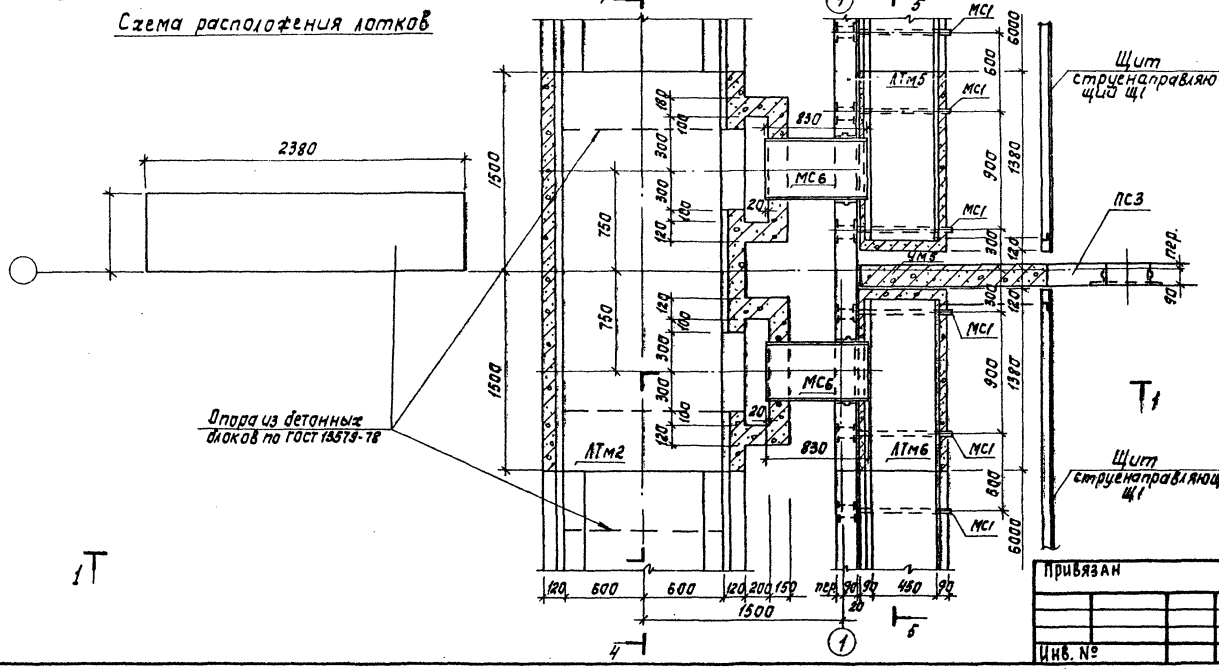

Разрез 6-6

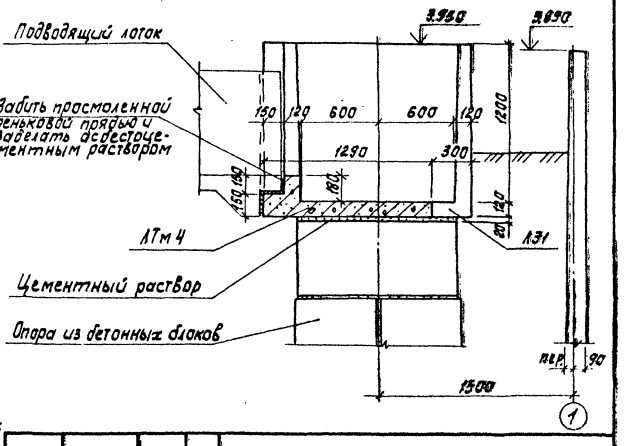

СОГЛАСОВАНО

ГИП КГ Машинская

ГИП КО Шифтина

Инв. № подл. | Подпись и дата | Взам. инв. № | Инв. № дубл. | Подпись и дата

Привязан			
Инв. №	Пров.	Лоуцкер	
	Ст. инж.	Курганова	
	ГИП	Лоуцкер	
	Гл. конст.	Шапиро	
	Н. контр.	Лоуцкер	
	Нач. отд.	Красавин	

ТП 902-2-388.85 КЖ

Отстойники первичные горизонтальные шириной 9м (8 отделений)

Узел «1», «3». Планы. Разрез 6-6.

Стадия	Лист	Листов
Р	2	

ЦНИИЭП инженерного оборудования г. Москва

Копировал: Корецкая

20693-03 4 Формат А2

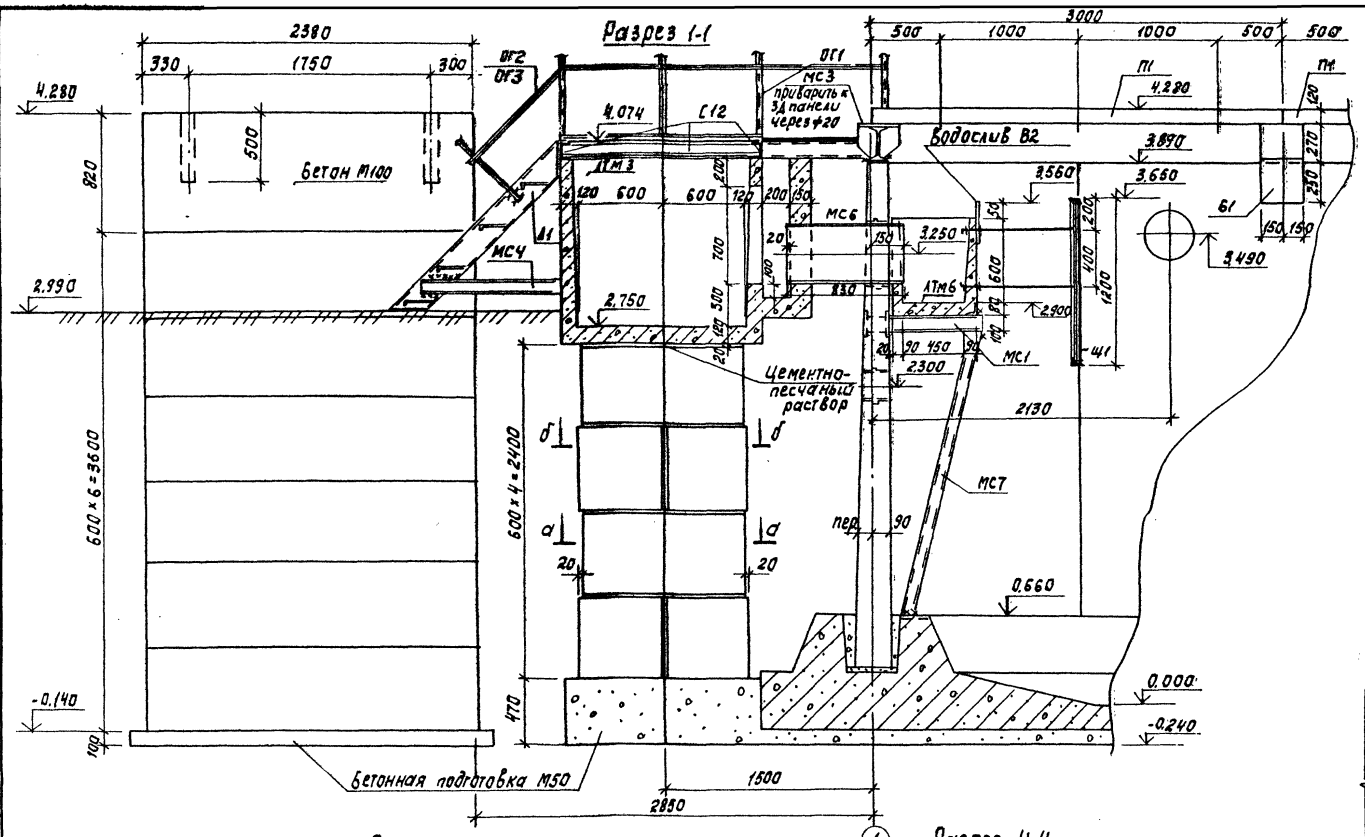

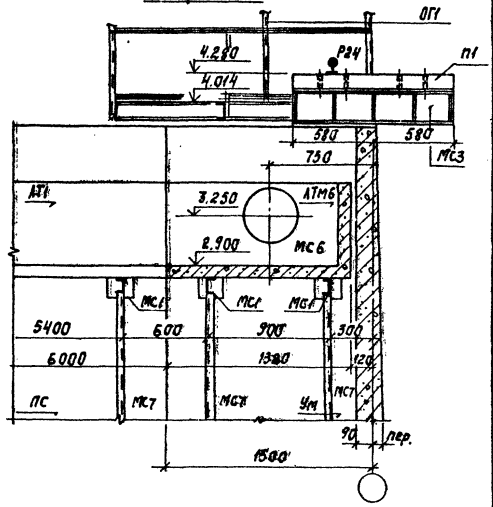

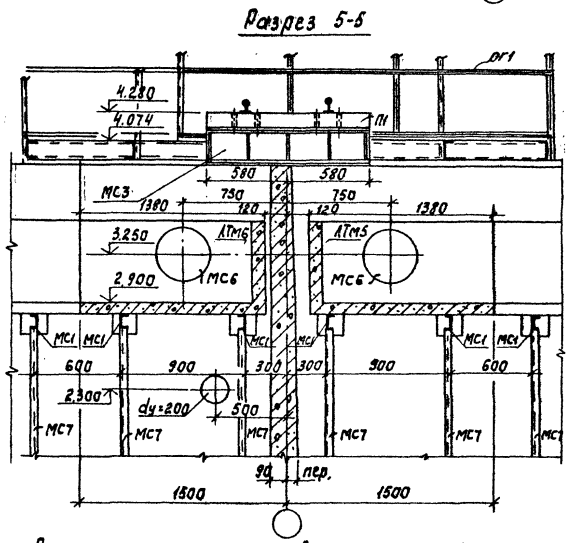

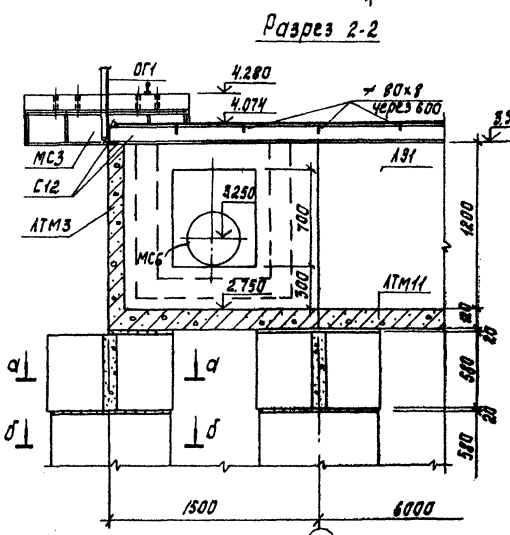

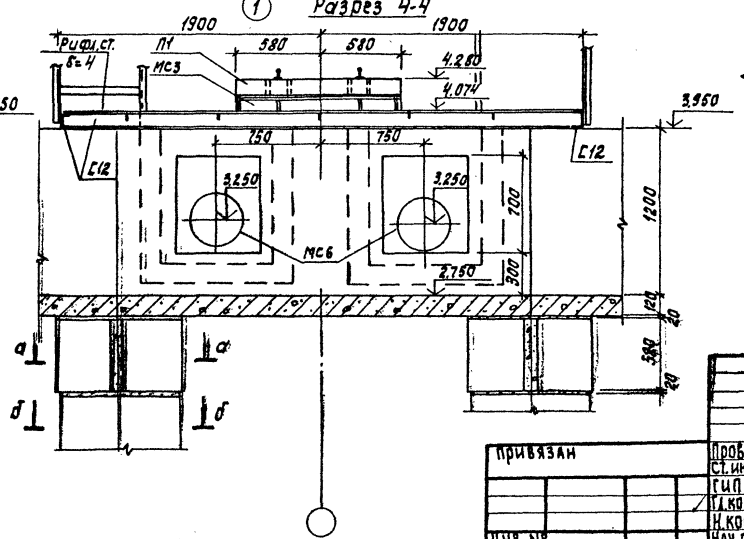

Разрезы 2-2; 3-3 замаркированы на листе 4.

Пров.	Лоуцкер		ТП 902-2-388.85		КЖ
Ст. инж.	Курганова		Отстойники первичные горизонтальные шириной 9м (8 отделений)	Стадия	Лист	Листов
ГИП	Лоуцкер			Р	3	
Гл. конст.	Шапиро		Узел 1. Разрезы 1-1; 4-4; 5-5	ЦНИИЭП инженерного оборудования г. Москва		
Н. контр.	Лоуцкер		Узел 2. Разрезы 2-2; 3-3			
Нач. отд.	Красавин					

Привязан

Инв. №

Копировал: Корецкая 20693-03 5 Формат А2

Альбом III

Типовой проект

Согласовано

Инв. № подл. | Подпись и дата | Взам. инв. №

ПО КГ | ПО КО | Машинская | Шифрина

Типовой проект

Альбом III

Схема расположения мостиков и балок

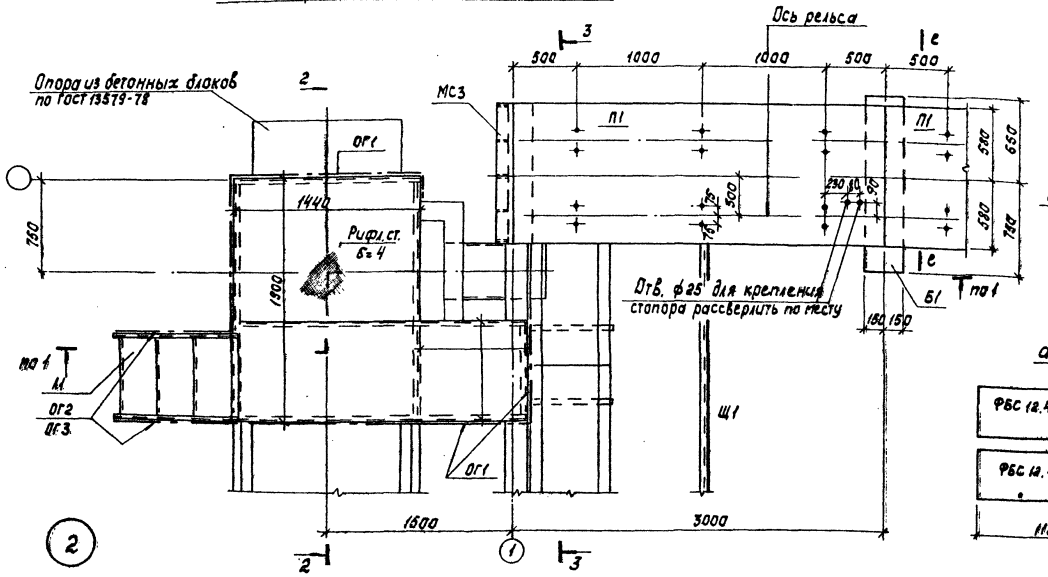

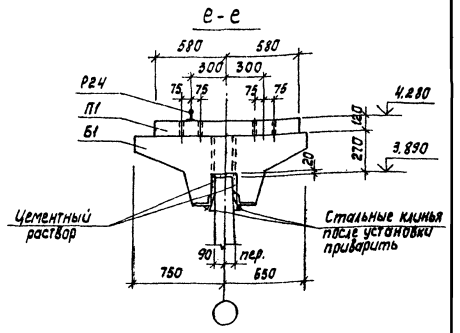

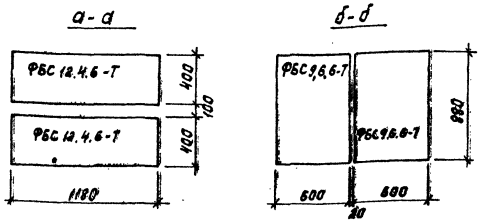

Схема расположения лотков

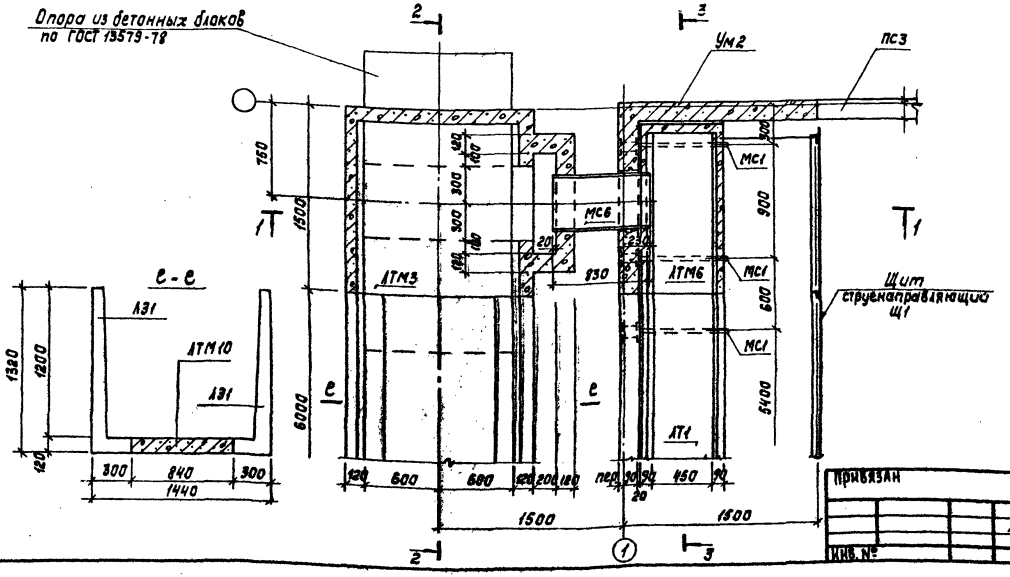

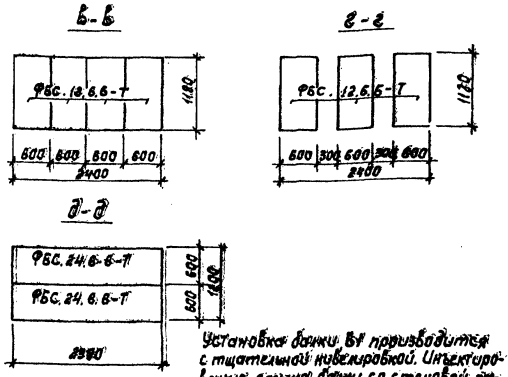

Установка балки Б1 производится с тщательной нивелировкой. Инъектирование стыка балки со стеновой панелью производится через тампонажные трубочки после прокладки гернитового шнура.

ПРИВЯЗАН	ПРОВ.	ЛОУЦКЕР	ТП 902-2-388.85	КЖ
	СТ.ИНЖ.	КУРГАНОВА	Отстойники первичные горизонтальные шириной 9 м (8 отделений)	СТАДИЯ Р, ЛИСТ 4, ЛИСТОВ
	ГИП	ЛОУЦКЕР	Узел «2». Планы. Сечения.	ЦНИИЭП инженерного оборудования г. Москва
	Гл.конст.	ШАПИРО		
	Н.контр.	ЛОУЦКЕР		
ИНВ. №	НАЧ.ОТД.	КРАСАВИН		

Копировал: Корецкая 20693-03. 6 Формат А2

СОГЛАСОВАНО: ПО КГ — МАШИНСКАЯ; ПО КО — ШИФРИНА

ИНВ. № ПОДЛ. | ПОДПИСЬ И ДАТА | ВЗАМ. ИНВ. №

Альбом III

Типовой проект

Схема расположения мостиков

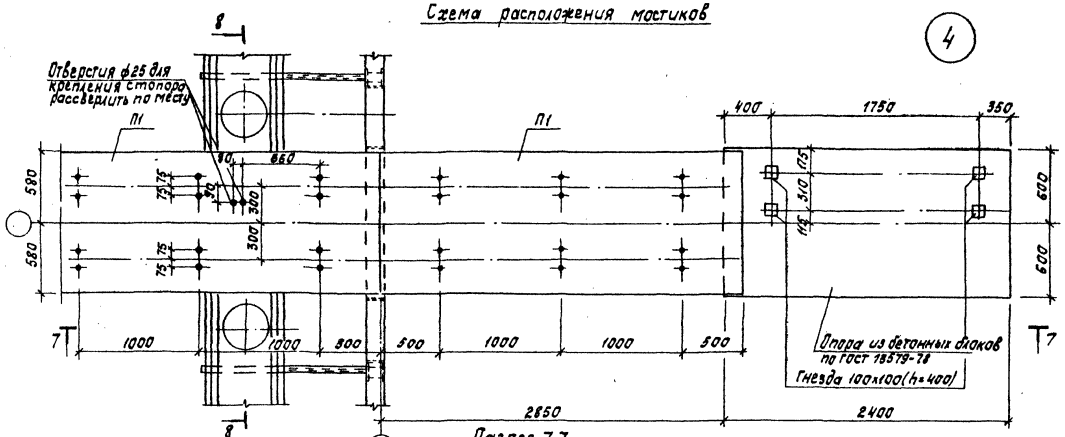

Разрез 7-7

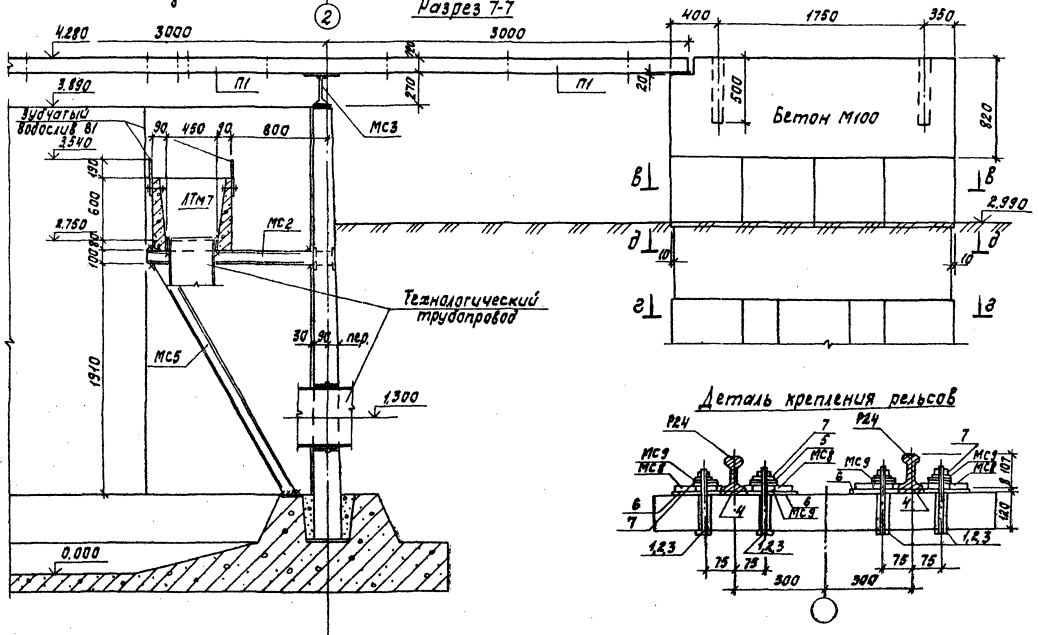

Деталь крепления рельсов

Схема расположения лотков

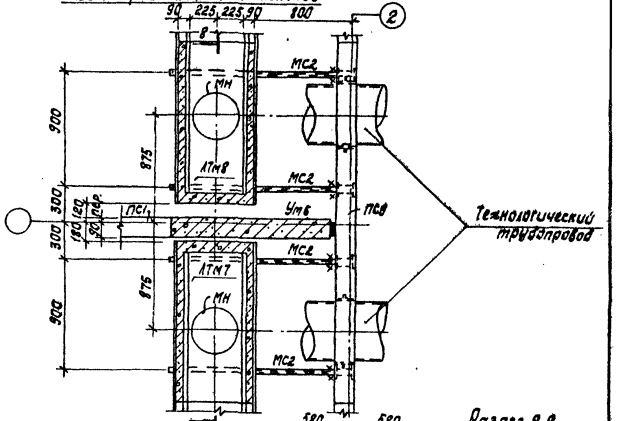

Разрез 8-8

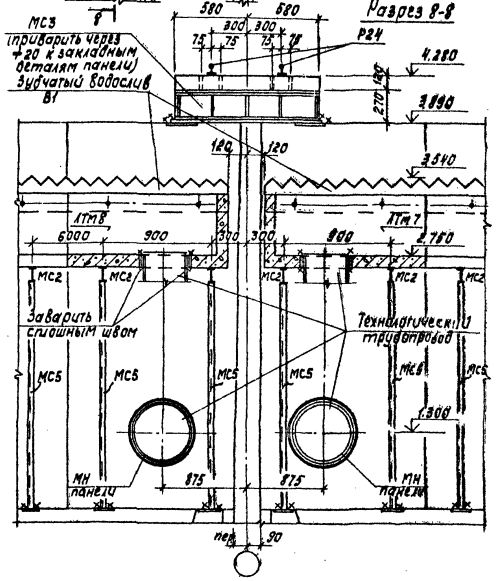

				ТП 902-2-388.85		КЖ
Привязан		Разраб.	Лочицкер	Отстойники первичные горизонтальные шириной 9 м (8 отделений)	Стадия	Лист	Листов
		Ст.инж.	Курганова		Р	5	
		ГИП	Лочицкер				
		Гл.конст.	Шапиро	Узел «4». Планы. Разрезы 7-7; 8-8.	ЦНИИЭП инженерного оборудования г. Москва		
		Н.контр.	Лочицкер				
		Нач.отд.	Красавин				
Инв. №				Хомякова Корецкая	20693-03. 7	Формат А2	

Согласовано: Минсельхозпищепром, ГПО КГ, ГПО КО, Шифр и дата, Взам. инв. №, Подпись и дата, Инв. № подл.

Альбом III

Типовой проект

Схема расположения мостиков

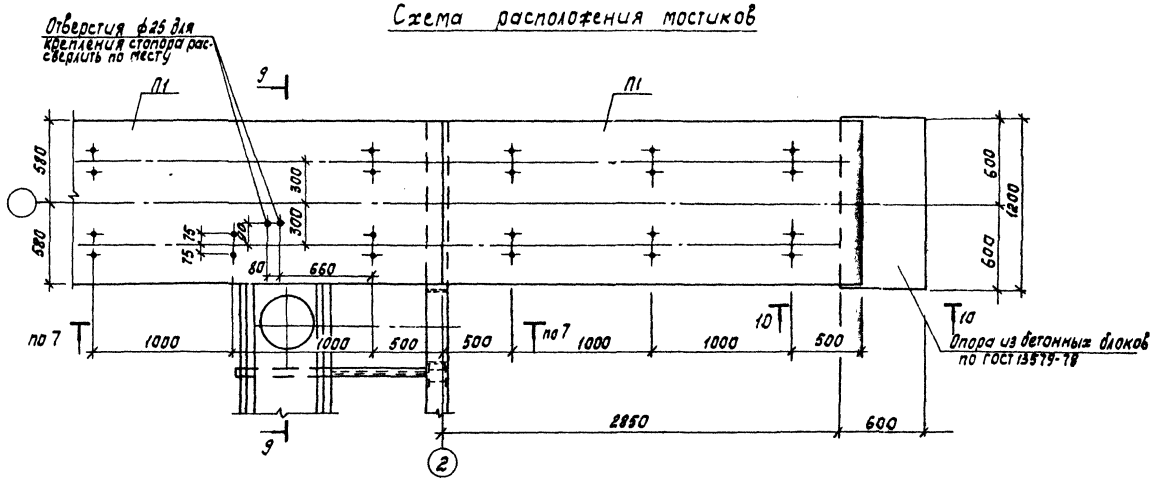

Схема расположения лотков

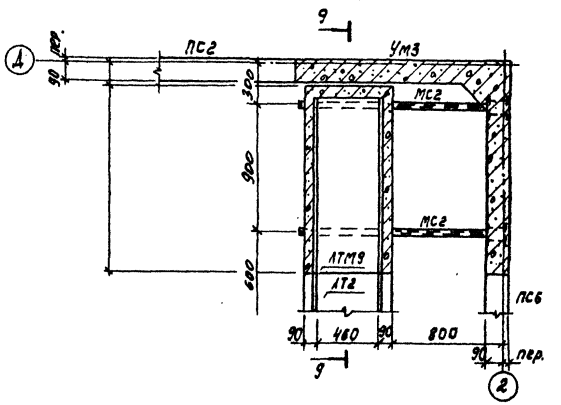

Разрез 9-9

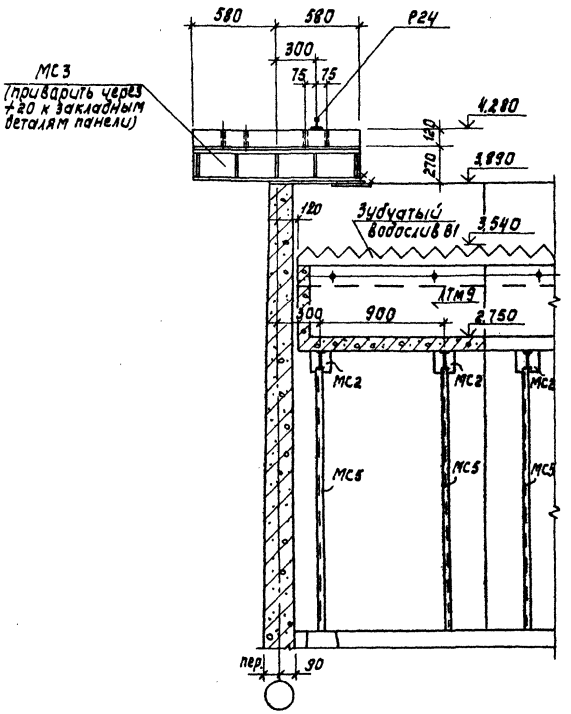

Разрез 10-10

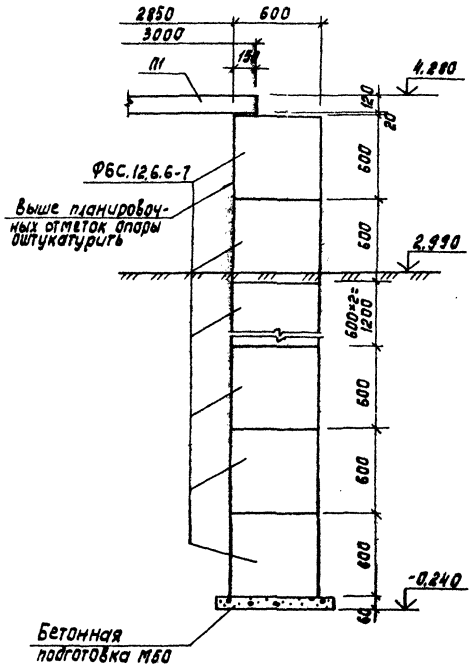

ТП 902-2-388.85						КЖ
Отстойники первичные горизонтальные шириной 9м (в отделении)					Стадия	Лист	Листов
					Р	6	
Узел-5. Планы. Разрезы 9-9÷10-10.					ЦНИИЭП инженерного оборудования г. Москва		

Пров.	Лоуцкер	
Ст.инж.	Курганова	
ГИП	Лоуцкер	
Гл.конст.	Шапиро	
Н.контр.	Лоуцкер	
Нач.отд.	Красавин	

Привязан

Инв. №

Согласовано

ПО КГ	Машинская	
ПО КО	Шифрина	

Взам. инв. №

Подпись и дата

Инв. № подл.

Копировал: Корецкая

20693-03. 8

Формат А2

Альбом III

Типовой проект

Набетонка по днищу. План.

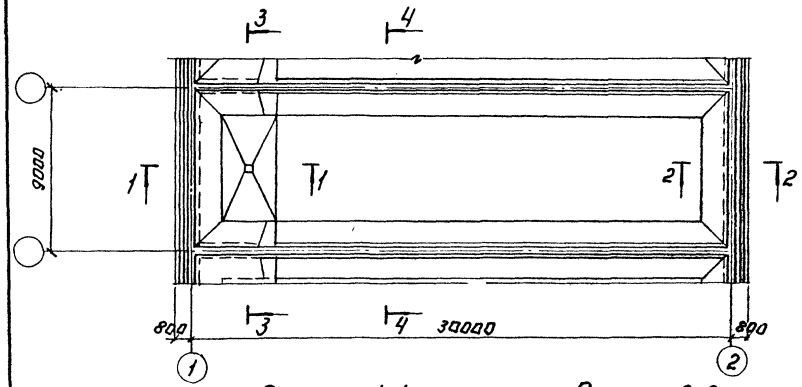

Разрез 1-1

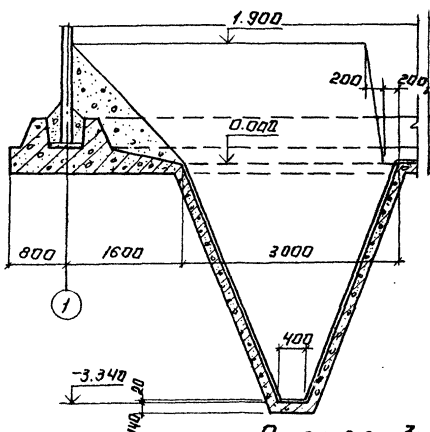

Разрез 2-2.

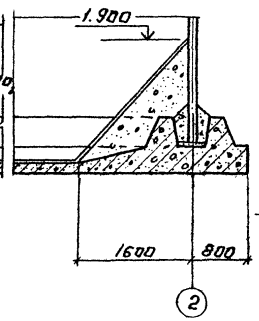

Разрез 3-3

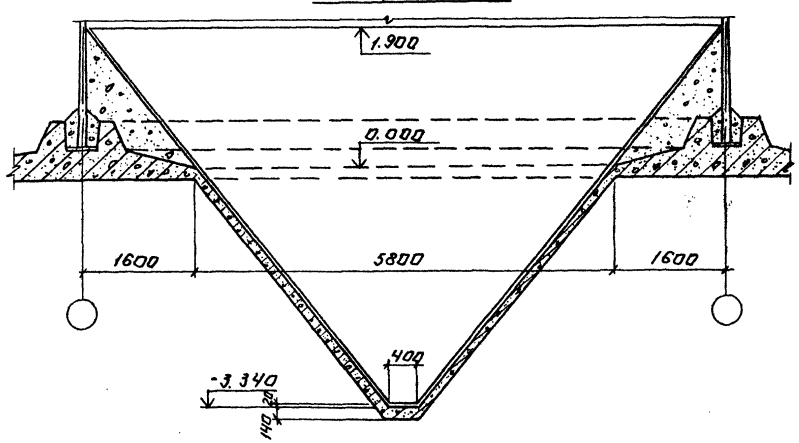

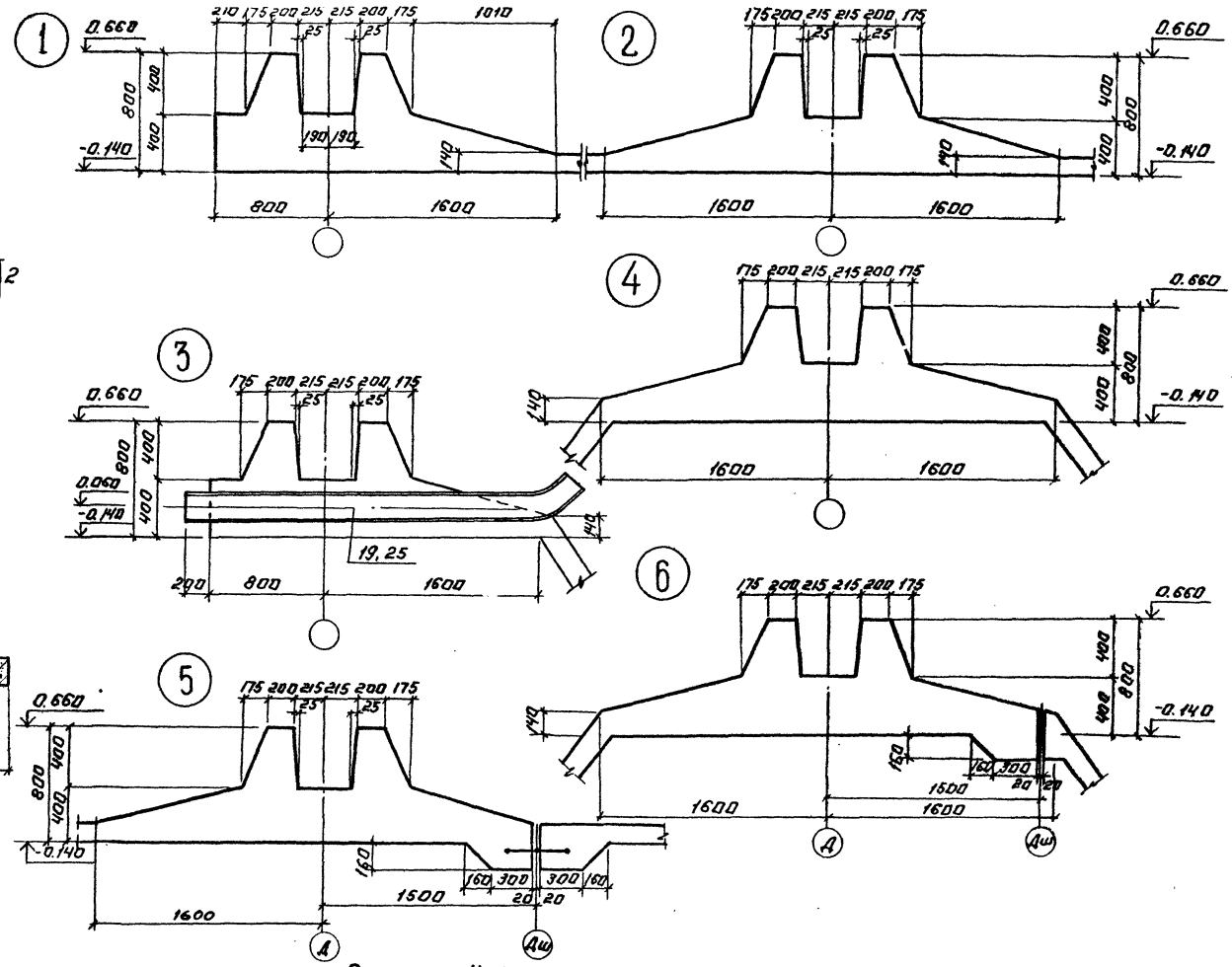

Разрез 4-4

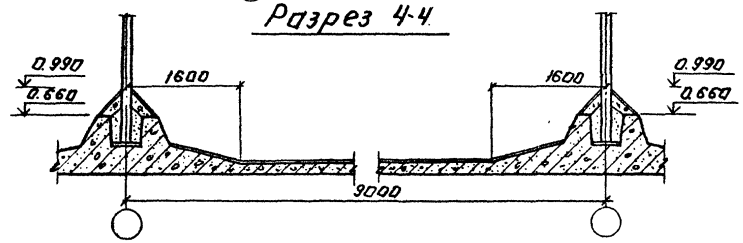

				ТП 902-2-388.85		КЖ	
ПРИВЯЗАН:	ПРОВЕР.	ЛОУЦКЕР		ОТСТОЙНИКИ ПЕРВИЧНЫЕ, ГОРИЗОНТАЛЬНЫЕ ШИРИНОЙ 9м (8 ОТДЕЛЕНИЙ)	СТАДИЯ	ЛИСТ	ЛИСТОВ
	СТ. ИНЖ.	КУРГАНОВА			Р	7	
	ГИП	ЛОУЦКЕР		НАБЕТОНКА ПО ДНИЩУ. ПЛАН. РАЗРЕЗЫ. ОПАЛУБОЧНЫЙ ЧЕРТЕЖ ДНИЩА. УЗЛЫ.	ЦНИИЭП НИЖЕНЕРНОГО ОБОРУДОВАНИЯ г. МОСКВА		
	ГЛ. КОНСТР.	ШАПИРО					
	Н. КОНТР.	ЛОУЦКЕР					
ИНВ. №	НАЧ. ОТД.	КРАСАВИН					

Копировал: Логинова 20693-03 .9 Формат: А2

Согласовано: ПО КТ Машинская

Инв. № подл. | Подпись и дата | Взам. инв. №

Альбом III

Типовой проект

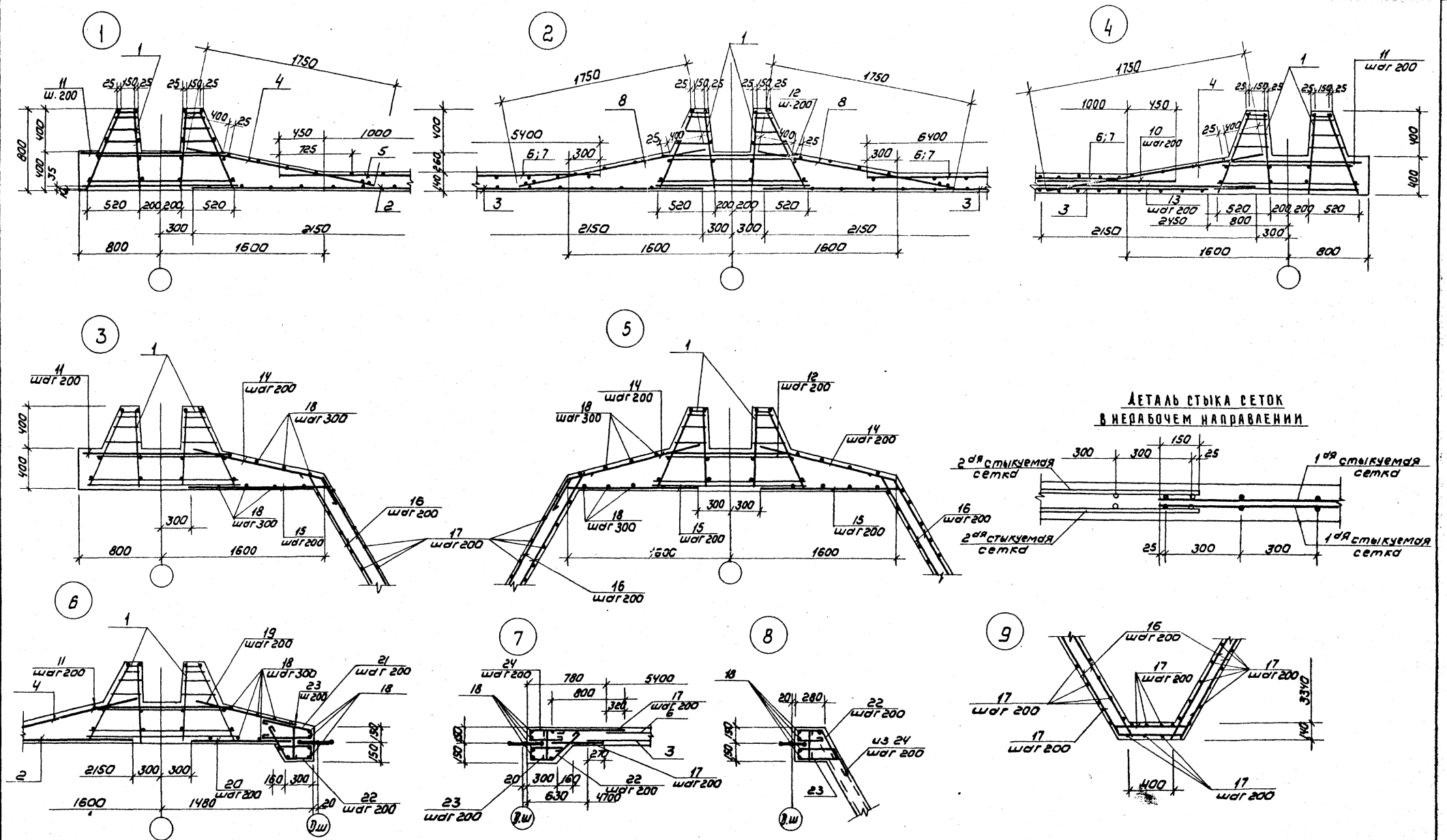

				ТП 902-2-388.85			КЖ
Привязан		Провер.	Лоуцкер	Отстойники первичные, горизонтальные шириной 9м	Стадия	Лист	Листов
		Ст. инж.	Курганова		Р	8	
		ГИП	Лоуцкер	Днище. Армирование узлы.	ЦНИИЭП инженерного оборудования г. Москва		
		Гл. констр.	Шапиро				
		Н. контр.	Лоуцкер				
Инв. №		Нач. отд.	Красавин				

Копировал: Коршунова 20693-03. 10 Формат: А2

Инв. № подл. | Подпись и дата | Взам. инв. №

Альбом III

Типовой проект

Ум1; Ум3
Ум2; Ум4 (зеркальное отражение)

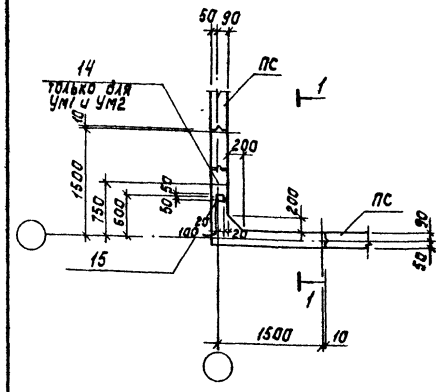

Разрез 1-1

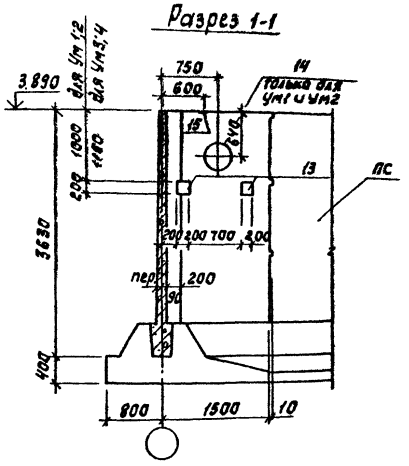

Разрез 2-2

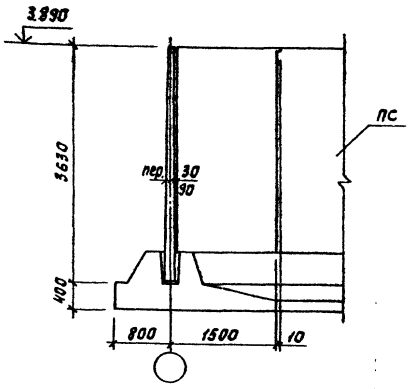

Разрез 3-3

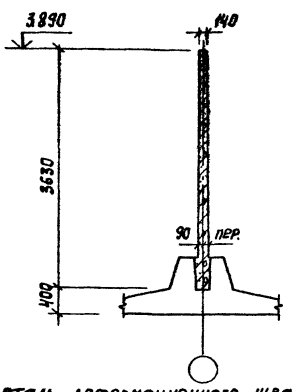

Ум5
Ум6 (зеркальное отражение)

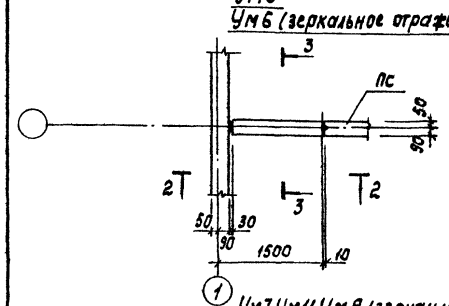

Разрез 4-4

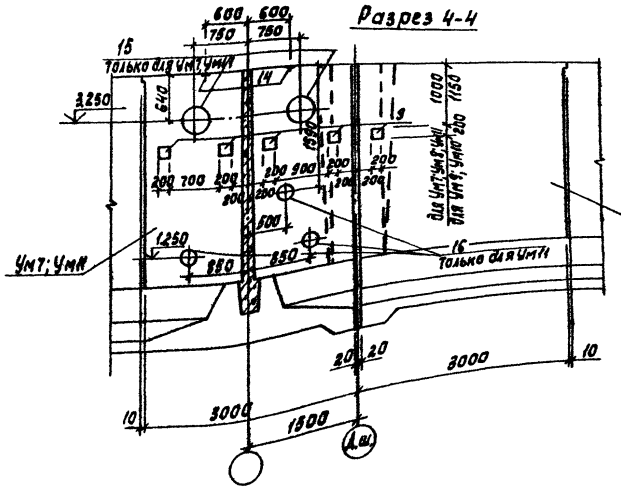

Деталь деформационного шва в днище

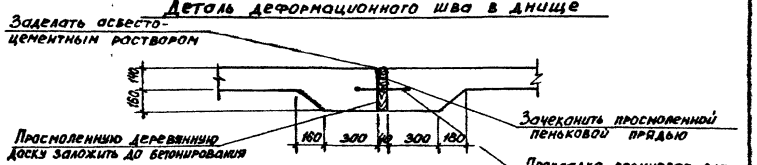

Деталь деформационного шва в стенах

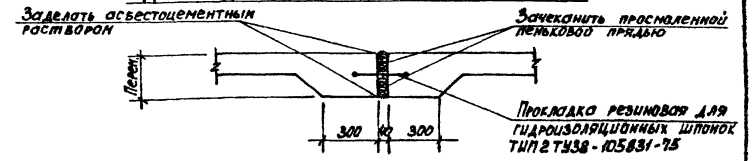

Ум7 Ум11 Ум9 (зеркальное отражение)
Ум8; Ум10 (зеркальное отражение)

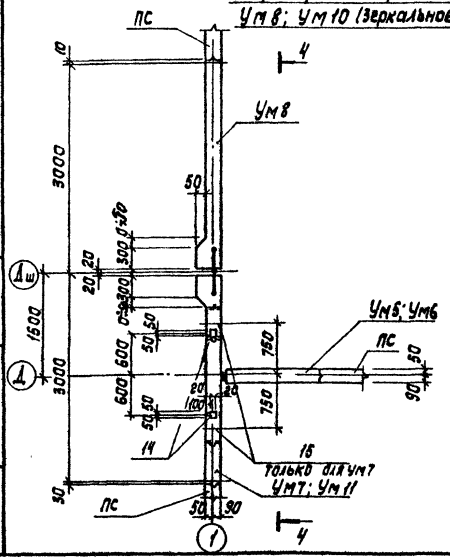

Привязан			ТП 902-2-388.85		КЖ
	Разраб.	Лоуцкер	Отстойники первичные горизонтальные шириной 9м. (8 отделений)	Стадия	Лист	Листов
	Ст. инж.	Курганова		Р	9	
	ГИП	Лоуцкер	Монолитные участки стен. Опалубочный чертеж.	ЦНИИЭП инженерного оборудования г. Москва		
	Гл. конст.	Шапиро				
	Н. контр.	Лоуцкер				
Инв. №	Нач. отд.	Красавин				

20693-03.11

Инв. № подл. | Подпись и дата | Взам. инв. №

Альбом III

Типовой проект

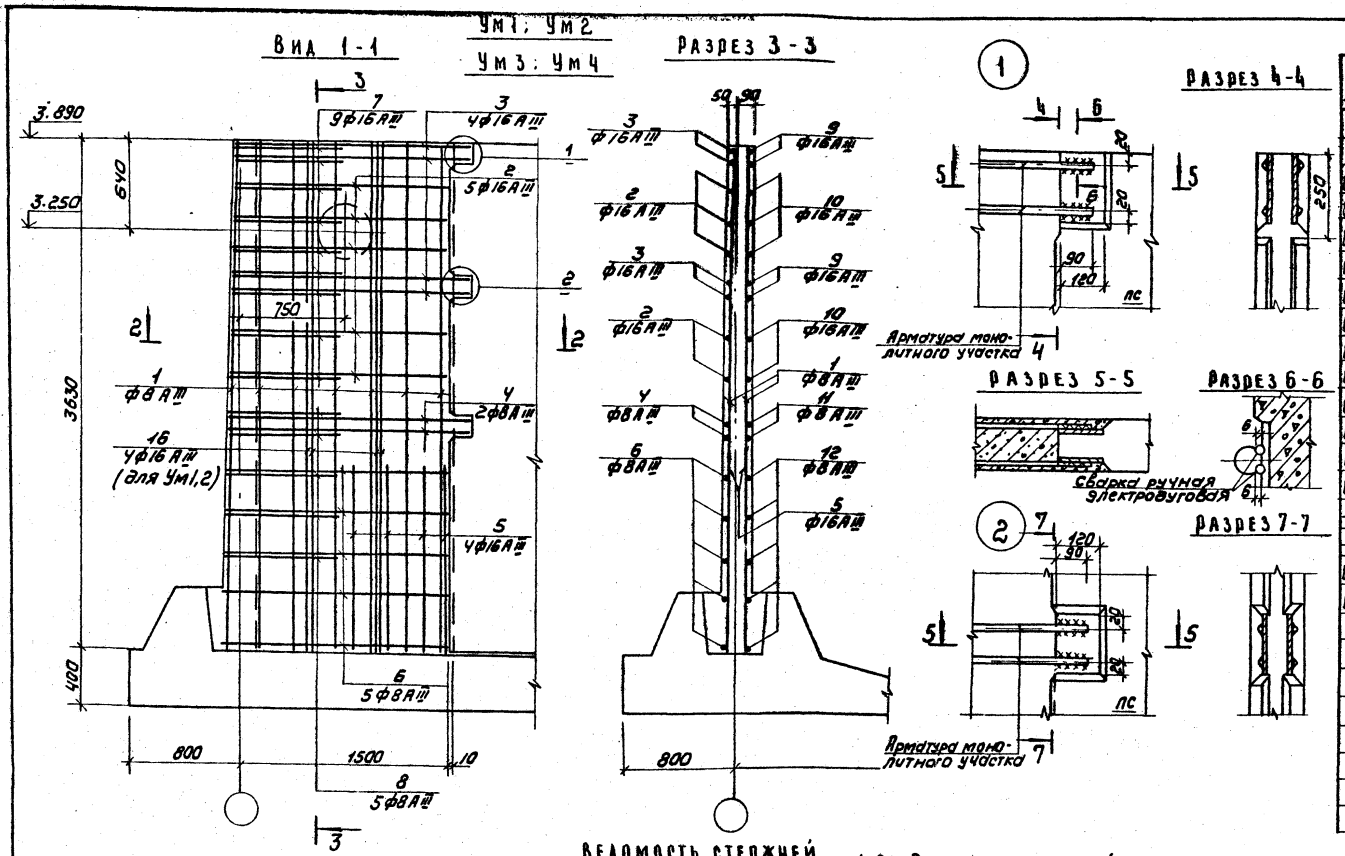

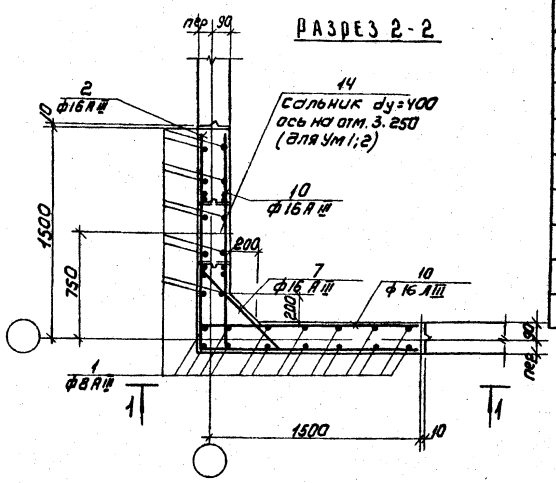

Спецификация к схемам расположения арматурных изделий

Формат	Зона	Поз.	Обозначение	Наименование	Кол	Примечание
				Ум1; Ум2		
				Детали		
БЧ		1		ф8АIII ГОСТ5781-82 ℓ=3620	24	1.2кг
БЧ		2		ф16АIII ГОСТ5781-82 ℓ=2960	5	4.5кг
БЧ		3		ф16АIII ГОСТ5781-82 ℓ=3160	4	5.0кг
БЧ		4		ф8АIII ГОСТ5781-82 ℓ=3200	2	3.2кг
БЧ		5		ф16АIII ГОСТ5781-82 ℓ=1300	16	2.3кг
БЧ		6		ф8АIII ГОСТ5781-82 ℓ=3000	5	3.0кг
БЧ		7		ф16АIII ГОСТ5781-82 $\ell_{ср}$=975	9	1.5кг
БЧ		8		ф8АIII ГОСТ5781-82 $\ell_{ср}$=790	5	0.8кг
БЧ		9		ф16АIII ГОСТ5781-82 ℓ=1880	8	3.0кг
БЧ		10		ф16АIII ГОСТ5781-82 ℓ=1780	10	2.8кг
БЧ		11		ф8АIII ГОСТ5781-82 ℓ=1600	4	1.6кг
БЧ		12		ф8АIII ГОСТ5781-82 ℓ=1500	10	1.5кг
–		13	ТП902-2-388.85 КЖП МН1	Изделие закладное МН1	2	
–		14	5.900-2	Сальник dy=400 ℓ=200	1	
БЧ		15	1.400-15 Вып.1	Изделие закладное МН105-3	1	0.8кг
БЧ		16		ф16АIII ГОСТ5781-82 ℓ=3620	8	5.6кг
				Материалы:		
				Бетон М200 Мрз100 ВЧ	2.1м³	
				Ум3; Ум4		
				Детали		
			поз1÷13;15 см. Ум1; Ум2			
				Материалы		
				Бетон М200 Мрз100 ВЧ	2.1м³	

Ведомость стержней

Поз	Эскиз	или сечение
2	1480	1480
3	1580	1580
4	1600	1600
6	1500	1500
7	200	550÷600 через 6; 200
8	80	610÷650 через 10; 80
9	300	1580
10	300	1480

1. Соединение стержней арматуры с закладными деталями панелей выполняется ручной дуговой сваркой внахлестку двусторонними (см. 3.900-3 вып2/82 л.7)
2. Стержни поз. 7 приварить к стержням поз. 2; 3. Стержни поз. 8 приварить к стержням поз. 4, 6 (hш = 4мм, вш = 5мм, ℓш = 120мм). Остальные соединения вязаные.
3. Защитный слой бетона - 20мм

Ведомость расхода стали на один элемент, кг

Марка элемента	Изделия арматурные: Арматура класса АIII ГОСТ5781-82 ф8	ф16		Итого	Всего	Изделия закладные: Арматура кл. АIII ГОСТ5781-82 ф10	—	—	Прокат марки Вст3 кп2 ГОСТ10704-73 Труба 530×7	—	ГОСТ10376 +10	—	Итого	Всего
Ум1; Ум2	53	188		241	241	0.9	—	—	18.1	—	12.6	—	31.6	272.6
Ум3; Ум4	53	143		196	196	0.9	—	—		—	12.6	—	13.5	209.5

Привязан	Провер.	Лоуцкер	ТП 902-2-388.85	КЖ
	Ст. инж.	Курганова	Отстойники первичные горизонтальные шириной 9м (8 отделений)	Стадия: Р; Лист: 10; Листов:
	ГИП	Лоуцкер		
	Гл. конст.	Шапиро	Монолитные участки стен Ум1÷Ум4. Армирование узлы 1,2.	ЦНИИЭП инженерного оборудования г. Москва
Инв. №	Н. контр.	Лоуцкер		
	Нач. отд.	Красавин		

Копировал: Коршунова 20693-03 12 Формат: А2

Инв. № подл. | Подпись и дата | Взам. инв. №

Альбом III

Типовой проект

Инв. № подл. | Подпись и дата | Взам. инв. №

Ум7; Ум11; Ум9 (зеркальное отражение)
Ум8; Ум10 (зеркальное отражение)

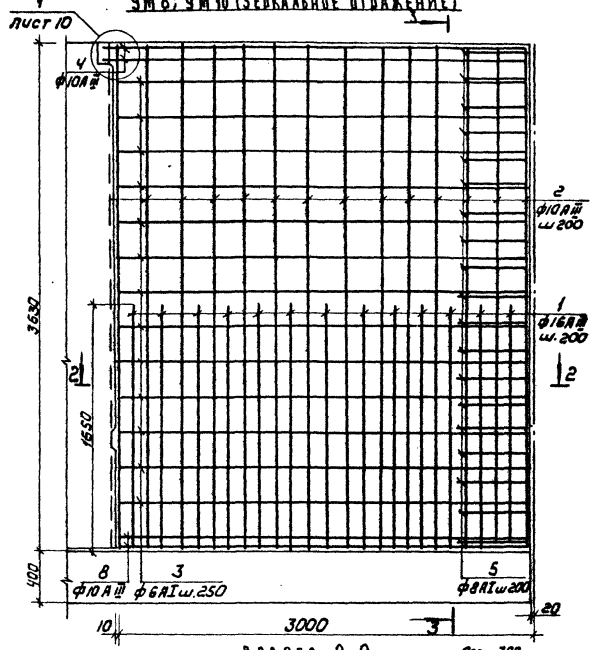

Ум5; Ум6 (зеркальное отражение)

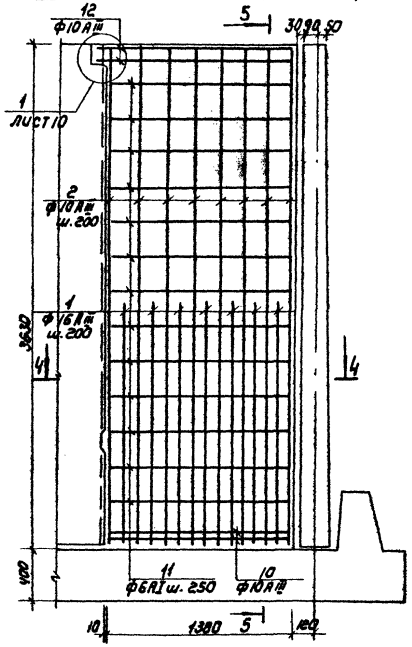

Разрез 2-2

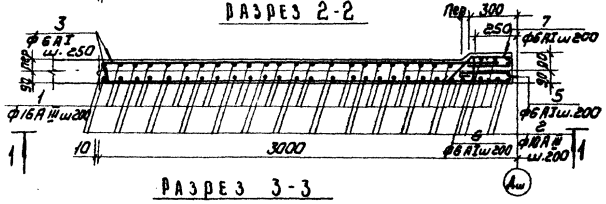

Разрез 4-4

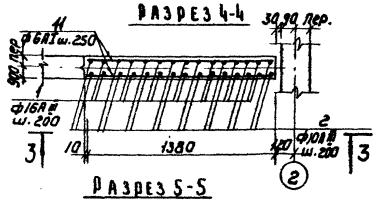

Разрез 3-3

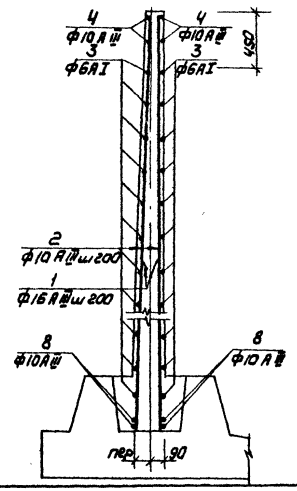

Разрез 5-5

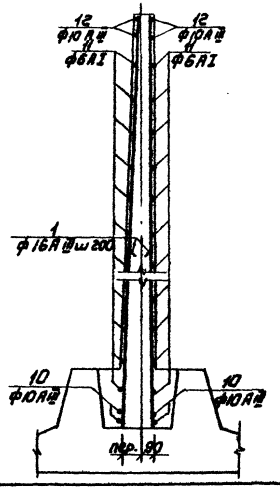

Ведомость деталей

Поз.	Эскиз
1	400; 50; 400
2	100; 140; 100
3	270; 100; 90; 400; 50

Спецификация к схемам расположения арматурных изделий

Формат	Зона	Поз.	Обозначение	Наименование	Кол	Примечание
				Ум8; Ум10		
		8		ф10АI ГОСТ 5781-82 ℓ=2950	4	1,85 кг
		1		ф16АIII ГОСТ 5781-82 ℓ=1650	26	2,6 кг
		2		ф10АIII ГОСТ 5781-82 ℓ=3620	32	2,22 кг
		3		ф6АI ГОСТ 5781-82 ℓ=2950	26	0,64 кг
		4		ф10АIII ГОСТ 5781-82 ℓ=3070	4	1,9 кг
		5		ф6АI ГОСТ 5781-82 ℓ=950	19	0,21 кг
		6		ф6АI ГОСТ 5781-82 ℓ=440	19	0,1 кг
		7		ф6АI ГОСТ 5781-82 ℓ=1130	19	0,25 кг
		9	ТП902-2-388.85 КЖИ.МН1	Изделие закладное МН1	1	6,72 кг
				Материалы: Бетон М200, Мрз 100 В4	1,9	м³
				Ум5; Ум6		
		2		ф10АIII ГОСТ 5781-82 ℓ=3620	16	2,22 кг
		1		ф16АIII ГОСТ 5781-82 ℓ=1650	14	2,6 кг
		11		ф6АI ГОСТ 5781-82 ℓ=1370	26	0,3 кг
		12		ф10АIII ГОСТ 5781-82 ℓ=1460	4	0,6 кг
		10		ф10АIII ГОСТ 5781-82 ℓ=1370	4	0,85 кг
				Материалы: Бетон М200, Мрз 100, В4	0,8	м³
				Ум7; Ум11		
			поз.1÷8 см. Ум8; Ум10			
		9	ТП902-2-388.85 КЖИ.МН1	Изделие закладное МН1	4	6,72 кг
		14	1.400-15 Вып.1	Изделие закладное МН105-3	2	0,8 кг
		15	5.900-2	Сальник dу=400 ℓ=200	2	
		16	5.900-2	Сальник Ду=200 ℓ=200	3	только для Ум11
			Материалы:	Бетон М200 Мрз 100 В4	1,9	м³
				Ум9		
			поз. 1÷9, 14 см Ум7			
			Материалы:	Бетон М200, Мрз 150 В4	1,9	м³

Марка элемента	Изделия арматурные: Арматура класса AI	Арматура класса AIII ГОСТ 5781-82 ф6	Итого ф6	ф10	ф16	Итого	Всего	Изделия закладные: Арматура класса AIII ГОСТ 5781-82 ф10	Прокат марки ВСт3кп2 ГОСТ 103-76, 10704-13 ф10	Уголок 63×5 ГОСТ	Всего	Общий расход
Ум5; Ум6	7,90	7,90	42,0	36,0	78,0	85,9		—	—	—		85,9
Ум7; Ум11	27,0	27,0	86,0	68,0	154,0	181,0	1,76		25,12	36,2	63,08	244,1
Ум8; Ум10	27,0	27,0	86,0	68,0	154,0	181,0	0,44		6,28		6,72	187,7
Ум9	27,0	27,0	86,0	68,0	154,0	181,0	1,76		25,12	—	26,88	207,9

Привязан

Инв. №

Гл. констр.	Шлапобер	
Н. контр.	Лочшкер	
Нач. отд.	Ковалевич	

ТП 902-2-388.85 КЖ

Отстойники первичные горизонтальные шириной 9 м (8 отделений)

Монолитные участки стен Ум5 ÷ Ум10, Ум11. Армирование.

Стадия	Лист	Листов
Р	11	

ЦНИИЭП инженерного оборудования г. Москва

Копировал: Коршунова 20693-03 13 Формат А2

Альбом III

Типовой проект

Инв. № подл. | Подпись и дата | Взам. инв. №

Атм1

Атм3 (зеркальное отражение)

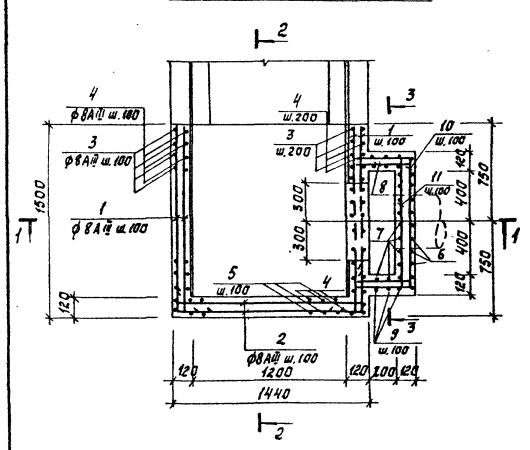

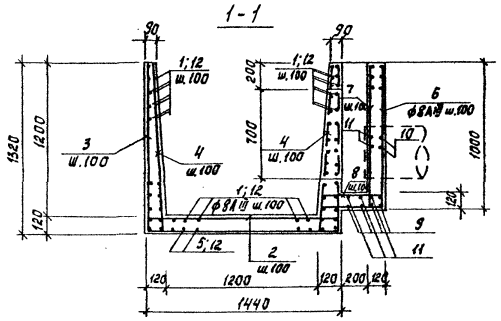

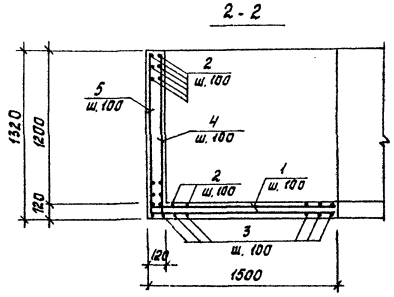

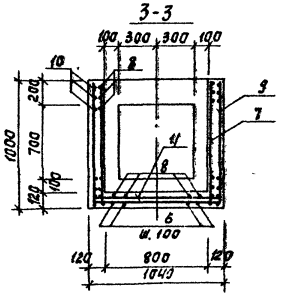

Атм2

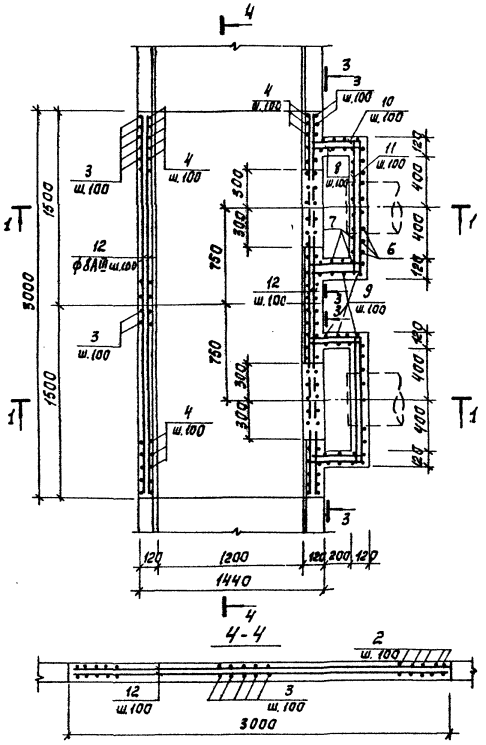

Атм 4

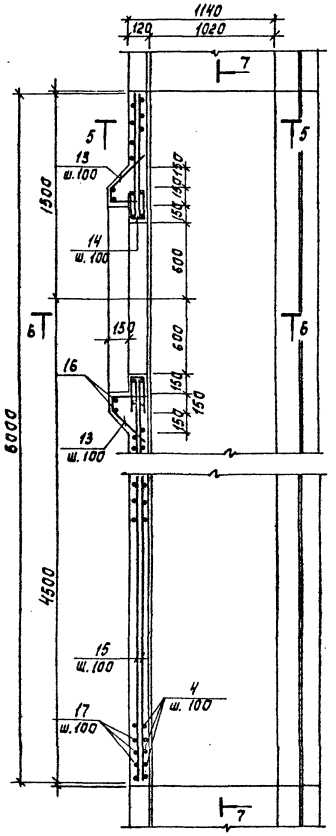

5-5

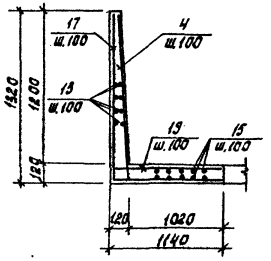

6-6

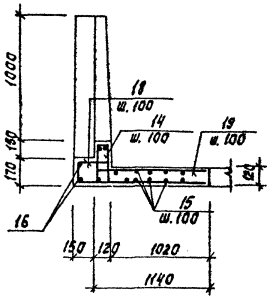

7-7

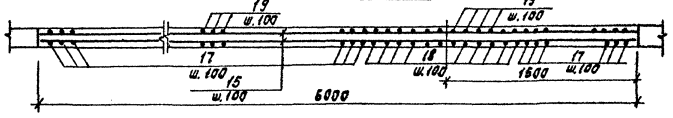

					ТП 902-2-398.85	КЖ
Привязан		Пров.	Коуцкер		Отстойники первичные горизонтальные шириной 9м (8 отделений)	Стадия: Р; Лист: 12; Листов:
		Ст. инж.	Курганова			
		ГИП	Коуцкер			
		Гл.конст.	Шапиро		Монолитные участки лотков Атм1÷Атм4. Армирование.	ЦНИИЭП инженерного оборудования г. Москва
		Н.контр.	Коуцкер			
Инв. №		Нач.отд.	Красавин			

Копировал: Корецкая 20693-03 14 Формат А2

Альбом III

Типовой проект

Опалубочный чертеж.

Лтм 5
Лтм 6 (зеркальное отражение)

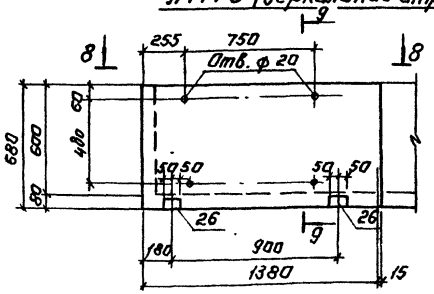

9-9

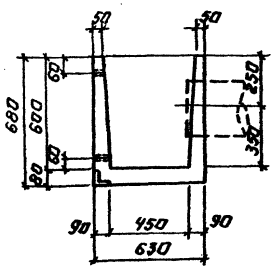

8-8

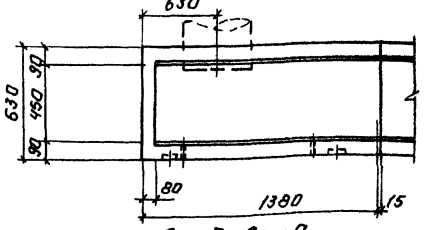

Лтм 7; Лтм 9
Лтм 8; Лтм 10 (зеркальное отражение)

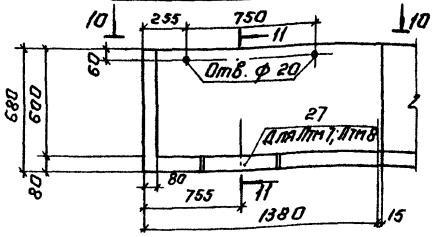

11-11

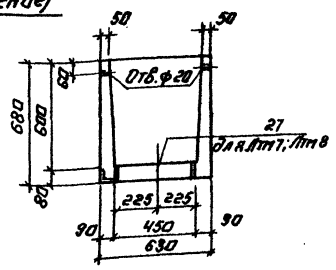

10-10

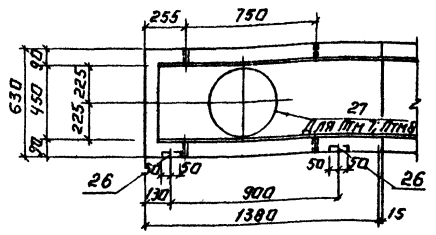

Лтм 5 - Лтм 10
Армирование

12-12

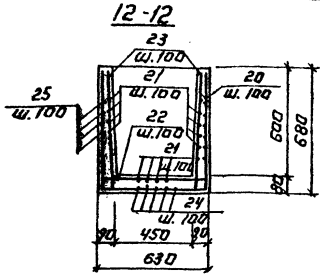

13-13

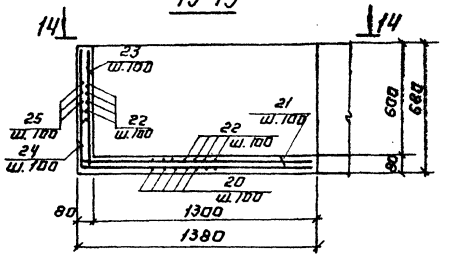

Лтм 11

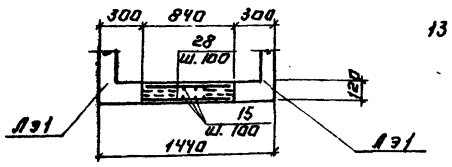

14-14

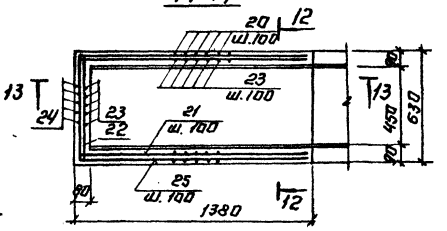

Выборка стали на один элемент, кг

Марка элемента	Изделия арматурные: Арматура класса А III, ГОСТ 5781-82, ф8			Итого	Изделия закладные: Арматура класса А III, ГОСТ 5781-82, ф8	Итого	Прокат марки ВСТ3 кл2, ГОСТ 103-76, +6	+8	Итого	ГОСТ 8509-72, ГОСТ 10704-70, ГОСТ 8510-72, 150×5	Труда 126×5		Итого	Всего	Общий расход
Лтм 1	160				—	—				—	—		—	—	160
Лтм 2	284				—	—				—	—		—	—	284
Лтм 3	160				—	—				—	—		—	—	160
Лтм 4	273				—	—				—	—		—	—	273
Лтм 5	55.0				2.5	0.5				1.5	—		1.5	2.0	57
Лтм 6	55.0				0.5	0.5				1.5	—		1.5	2.0	57
Лтм 7	55.0				8.5	0.5				1.5	4.2		5.7	6.2	61.2
Лтм 8	55.0				0.5	0.5				1.5	4.2		5.7	6.2	61.2
Лтм 9	55.0				0.5	0.5				1.5	—		1.5	2.0	57
Лтм 10	55.0				0.5	0.5				1.5	—		1.5	2.0	57
Лтм 11	68.8				—	—				—	—		—	—	68.8

ТП 902-2-388.85 КЖ

Привязан:

Инв. №

Провер.	Лоуцкер	
Ст. инж.	Курганова	
Гип	Лоуцкер	
Гл. конст.	Шапиро	
Н. контр.	Лоуцкер	
Нач. отд.	Красавин	

Отстойники первичные горизонтальные шириной 9 м. (в отделении)

Монолитные участки лотков Лтм 5÷Лтм 11. Опалубочный чертеж. Армирование.

Стадия	Лист	Листов
Р	13	

ЦНИИЭП инженерного оборудования г. Москва

Копировал: Логинова

20693-03. 15

Формат А2

Инв. № подл. | Подпись и дата | Взам. инв. №

Формат	Зона	Поз.	Наименование	Обозначение	Кол.	Примеч.
				ЛТм1; ЛТм3		
				Детали		
		1		ф 8 AIII ГОСТ 5781-82 ℓ=1620	62	0.63 кг
		2		ℓ=1700	40	0.68 кг
		3		ℓ=3980	15	1.6 кг
		4		ℓ=1430	40	0.54 кг
		5		ℓ=2160	15	1.2 кг
		6		ℓ=1470	11	0.6 кг
		7		ℓ=1120	14	0.44 кг
		8		ℓ=700	30	0.3 кг
		9		ℓ=2940	4	1.2 кг
		10		ℓ=2000	10	0.8 кг
		11		ℓ=1300	13	0.42 кг
				Материалы		
				Бетон М200 Мрз 200 В4	0.95	м³
				ЛТм2		
				Детали		
		2		ф 8 AIII ГОСТ 5781-82 ℓ=1700	30	0.68 кг
		3		ℓ=3980	30	1.6 кг
		4		ℓ=1430	60	0.54 кг
		6		ℓ=1470	22	0.6 кг
		7		ℓ=1120	28	0.44 кг
		8		ℓ=700	60	0.3 кг
		9		ℓ=2940	16	1.2 кг
		10		ℓ=2000	20	0.8 кг
		11		ℓ=1300	6	0.42 кг
		12		ℓ=2980	77	1.2 кг
				Материалы		
				Бетон М200 Мрз 200 В4	1.8	м³
				ЛТм4		
				Детали		
		13		ф 8 AIII ГОСТ 5781-82 ℓ=800	22	0.32 кг
		14		ℓ=580	26	0.24 кг
		15		ℓ=5980	48	2.4 кг
		16		ℓобщ.	20м	8.0 кг
		17		ℓ=2400	48	0.96 кг
		18		ℓ=1470	12	0.60 кг
		19		ℓ=1200	48	0.48 кг
		4		ℓ=1430	48	0.58 кг
				Материалы		
				Бетон М200 Мрз 200 В4	1.7	м³

Формат	Зона	Поз.	Наименование	Обозначение	Кол.	Примеч.
				ЛТм5; ЛТм6		
				ЛТм9; ЛТм10		
				Детали		
		20		ф 8 AIII ГОСТ 5781-82 ℓ=1890	14	0.75 кг
		21		ℓ=1500	20	0.6 кг
		22		ℓ=890	20	0.36 кг
		23		ℓ=800	33	0.32 кг
		24		ℓ=2000	7	0.8 кг
		25		ℓ=3290	7	1.32 кг
		26	1.400-15.81 540-03	МН543	2	
				Материалы		
				Бетон М200 Мрз 200 В4	0.2	м³
				ЛТм7; ЛТм8		
				Детали		
			поз. 20÷26 См. ЛТм5; ЛТм6; ЛТм9; ЛТм10			
		27		Труба d=426×5 ГОСТ 10704-76 ℓ=80	1	4.2
				Материалы		
				Бетон М200 Мрз 200 В4	0.2	м³
				ЛТм11		
				Детали		
		15		ф 8 AI ГОСТ 5781-82 ℓ=5980	16	2.4 кг
		28		ℓ=800	120	0.32 кг
				Материалы		
				Бетон М200 Мрз 200 В4	0.6	м³

Поз.	Эскиз
1	150 1470
2	150 1400 150
3	1290 1400 1290
4	150 1290
5	1290 1470
6	100 400 970
7	150 970
8	150 400 150
9	970 1000 970
10	100 400 100 400 1000
11	150 1000 150
13	100 220 330 150

Поз.	Эскиз
14	80 250 290
17	1290 1110
18	150 330 110
19	90 1110
20	650 590 650
21	150 1350
22	150 590 150
23	150 650
24	650 1350
25	590 1350 1350

Альбом III

Типовой проект

Инв.№ подл. | Подп. и дата | Взам. инв.№

gost.e-ecolog.ru

Привязан			
Инв.№			
Провер.	Лоуцкер		
Ст. инж.	Курганова		
ГИП	Лоуцкер		
Гл. конст.	Шапиро		
Н. контр.	Лоуцкер		
Нач. отд.	Красавин		

ТП 902-2-388.85 КЖС

Отстойники первичные горизонтальные шириной 9м (8 отделений)

Монолитные участки лотков. Спецификация.

Стадия	Лист	Листов
Р	14	

ЦНИИЭП инженерного оборудования г. Москва.