ТИПОВОЙ ПРОЕКТ

902-2-387.85

ОТСТОЙНИКИ

ПЕРВИЧНЫЕ ГОРИЗОНТАЛЬНЫЕ ШИРИНОЙ 9м./6 ОТДЕЛЕНИЙ/

Альбом II

gost.e-ecolog.ru

ТИПОВОЙ ПРОЕКТ
902-2-387.85

ОТСТОЙНИКИ
ПЕРВИЧНЫЕ ГОРИЗОНТАЛЬНЫЕ
ШИРИНОЙ 9 м (6 ОТДЕЛЕНИЙ)

СОСТАВ ПРОЕКТА:

Альбом I - Пояснительная записка (из типового проекта 902-2-388.85).
Альбом II - Технологическая, строительная и электротехническая части.
Альбом III - Строительная часть. Узлы, детали (из типового проекта 902-2-388.85).
Альбом IV - Строительные изделия (из типового проекта 902-2-388.85).
Альбом V - Спецификации оборудования.
Альбом VI - Ведомости потребности в материалах.
Альбом VII - Сметы.

ПРИМЕНЕННЫЕ ТИПОВЫЕ МАТЕРИАЛЫ:
СЕРИЯ 3.901-13. Выпуск 2. Колонка управления задвижками Ду 200-400 мм с электрическим приводом типа Б.

АЛЬБОМ II

РАЗРАБОТАН
ЦНИИЭП инженерного оборудования

Главный инженер института А. Кетаов
Главный инженер проекта М. Сирота

УТВЕРЖДЕН ГОСГРАЖДАНСТРОЕМ
ПРИКАЗ №: 164 от 22 июля 1974 г.
ВВЕДЕН В ДЕЙСТВИЕ ИНСТИТУТОМ
ЦНИИЭП инженерного оборудования
ПРИКАЗ №: 33 от 11 июня 1985г

Содержание альбома

№№ п.п.	Наименование	№№ листов	№№ стран.
1	Содержание альбома		2
	Технологическая часть		
2	Общие данные	ТХ-1	3
3	План. Разрезы 1-1; 2-2	ТХ-2	4
4	Разрез 3-3	ТХ-3	5
5	Разрез 4-4	ТХ-4	6
6	Разрез 5-5	ТХ-5	7
7	Разрез 6-6	ТХ-6	8
8	Разрезы 7-7÷10-10. Вид „А"	ТХ-7	9
9	Планы. Разрезы 1-1; 2-2; 3-3. Деталь		
	дырчатой трубы	ТХ-8	10
	Конструкции железобетонные		
10	Общие данные	КЖ-1	11
11	Схема расположения стеновых панелей.		
	Схема расположения лотков	КЖ-2	12
12	Схема расположения мостиков и балок.		
	Разрезы 1-1÷3-3	КЖ-3	13
13	Спецификация к схемам расположения стеновых		
	панелей, лотков, мостиков и балок	КЖ-4	14
14	Днище. Опалубочный чертеж. План. Разрезы	КЖ-5	15
15	Днище. Армирование. Схема расположения		
	нижних сеток в осях „А" - „Дш"	КЖ-6	16
16	Днище. Армирование. Схема расположения		
	нижних сеток в осях „Дш - Ж"	КЖ-7	17
17	Днище. Армирование. Схема расположения		
	верхних сеток в осях „А - Дш"	КЖ-8	18
18	Днище. Армирование. Схема расположения		
	верхних сеток в осях „Дш - Ж"	КЖ-9	19
19	Днище. Армирование. Разрезы 1-1÷5-5	КЖ-10	20
	Электротехническая часть		
20	Общие данные. Схема подключения		
	электрооборудования. Кабельный журнал.		
	Прокладка кабеля	ЭМ-1	21

Альбом II

Типовой проект

Схема генплана

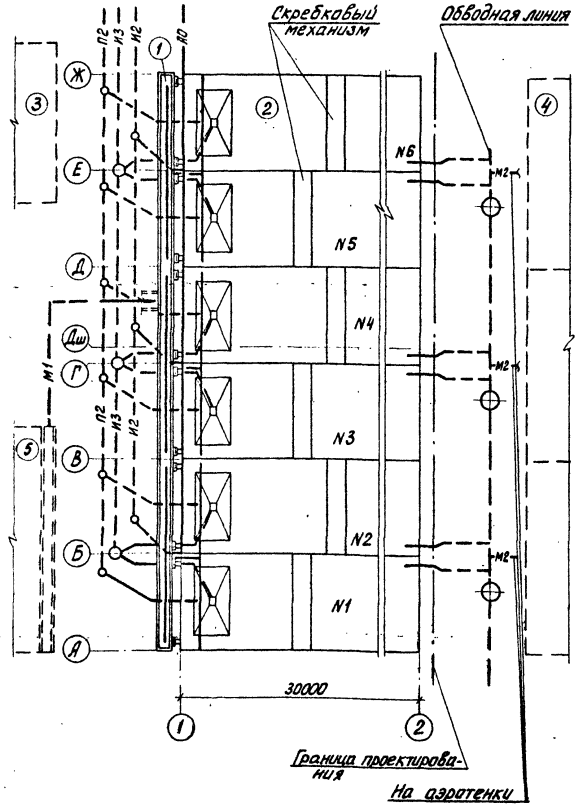

Ведомость основных комплектов

Обозначение	Наименование комплекта	Примечан.
ТХ	Технологическая часть	Альбом II
КЖ	Конструкции железобетонные	Альбом II
ЭМ	Электротехническая часть	Альбом II

Экспликация сооружений

N:N: п.п.	Наименование	Примечание
1	Распределительный лоток	
2	Отстойник первичный	
3	Насосная станция песколовок и первичных	
	горизонтальных отстойников	
4	Блок аэротенки-отстойники вторичные	
	горизонтальные	
5	Песколовки	

Условные обозначения

- М1 — поступающая сточная вода
- М2 — осветленная вода
- И2 — плавающие вещества
- И3 — осадок
- П2 — опорожнение
- АО — воздух

1. Отметке 0.000 соответствует абсолютная отметка [ ].
2. Трубопроводы, показанные пунктиром, в объем проектирования не входят. В проекте учтены задвижки, монтируемые на трубопроводах за границей проектирования.
3. В проекте принят механизм скребковый марки МС01-9А с уменьшенной высотой скребка и с измененной конфигурацией нижней его части в соответствии с принятыми сериями конструкции отстойника.
4. Антикоррозийное покрытие трубопроводов под водой: лаком ХС-784 по ГОСТ 7313-75 за 3 раза по грунтовке ХС-010; на открытом воздухе - окраска масляной краской по ГОСТ 8292-75 за 2 раза.
5. Вертикальный участок трубопровода осадка крепить к металлическим деталям крепления струенаправляющего щита.

Типовой проект разработан в соответствии с действующими нормами и правилами и предусматривает мероприятия, обеспечивающие взрывную, взрывопожарную и пожарную безопасность при эксплуатации сооружения.
Главный инженер проекта Сирота

Ведомость ссылочных и прилагаемых документов

Обозначение	Наименование	Примечан.
Ссылочные документы		
Серия 3.901-13 Выпуск 2	Колонка управления задвижками	
	Ду 200-400 мм с электрическим	
	приводом типа Б	
Прилагаемые документы		
СО	Спецификация оборудования	Альбом V
ВМ	Ведомость потребности в	
	материалах	Альбом VI

Ведомость чертежей основного комплекта

Лист	Наименование	Примечан.
1	Общие данные	
2	План. Разрезы 1-1; 2-2	
3	Разрез 3-3	
4	Разрез 4-4	
5	Разрез 5-5	
6	Разрез 6-6	
7	Разрезы 7-7 ÷ 10-10. Вид А	
8	Планы. Разрезы 1-1; 2-2; 3-3	
	Деталь дырчатой трубы	

Инв. № подл. | Подп. и дата | Взам. инв. №

Привязан

Инв. №:

Т.П. 902-2-387.85 ТХ

Провер.	Клецер	
Инж.	Михеенкова	
Рук. гр.	Машинская	
Гл. спец.	Сирота	
Н. конт.	Клецер	
Нач. отд.	Гольдман	

Отстойники первичные горизонтальные шириной 9 м (6 отделений)

Стадия	Лист	Листов
Р	1	8

Общие данные

ЦНИИЭП инженерного оборудования г. Москва

20692-01 4

Альбом II

Типовой проект

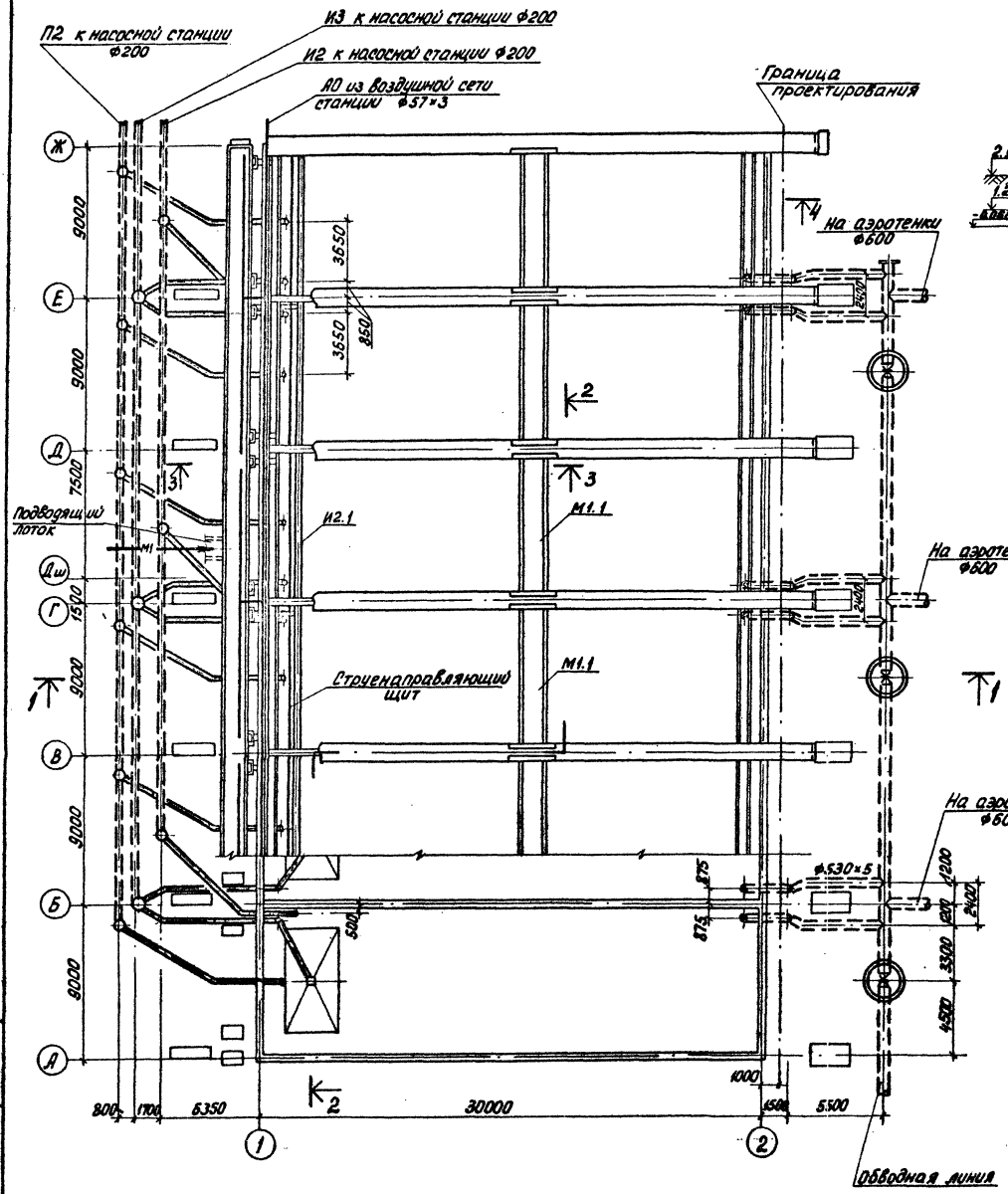

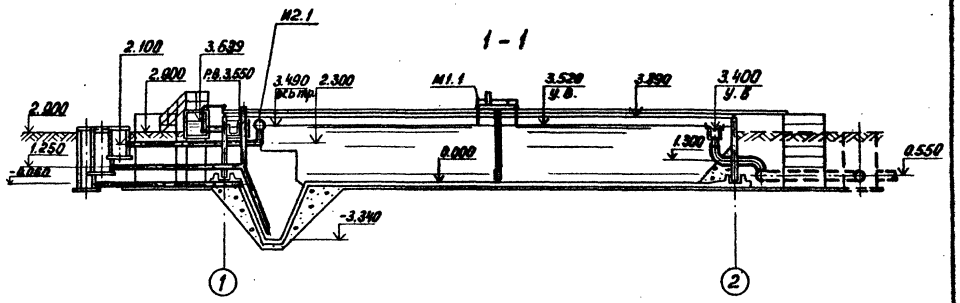

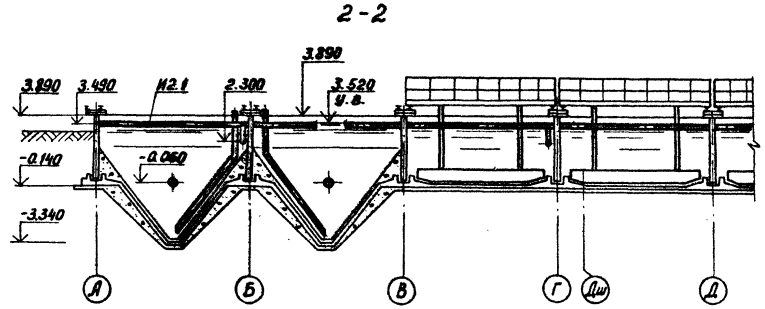

				Т.П. 902-2-387.85	ТХ	
ПРОВЕР.	ЛЕВИНА		Отстойники первичные горизонтальные шириной 9м (6 отделений)	СТАДИЯ	ЛИСТ	ЛИСТОВ
СТ. ИНЖ.	КЛЕЦЕР			Р	2	
РУК. ГР.	МАШИНСКАЯ		План. Разрезы 1-1; 2-2	ЦНИИЭП инженерного оборудования г. Москва		
ГЛ. СПЕЦ.	СИРОТА					
Н. КОНТР.	КЛЕЦЕР					
НАЧ. ОТД.	ГОЛЬДМАН					

Инв. №

Инв. № подл. | Подп. и дата | Взам. инв. №

20692-01 5

Типовой проект Альбом II

3-3 лист 2

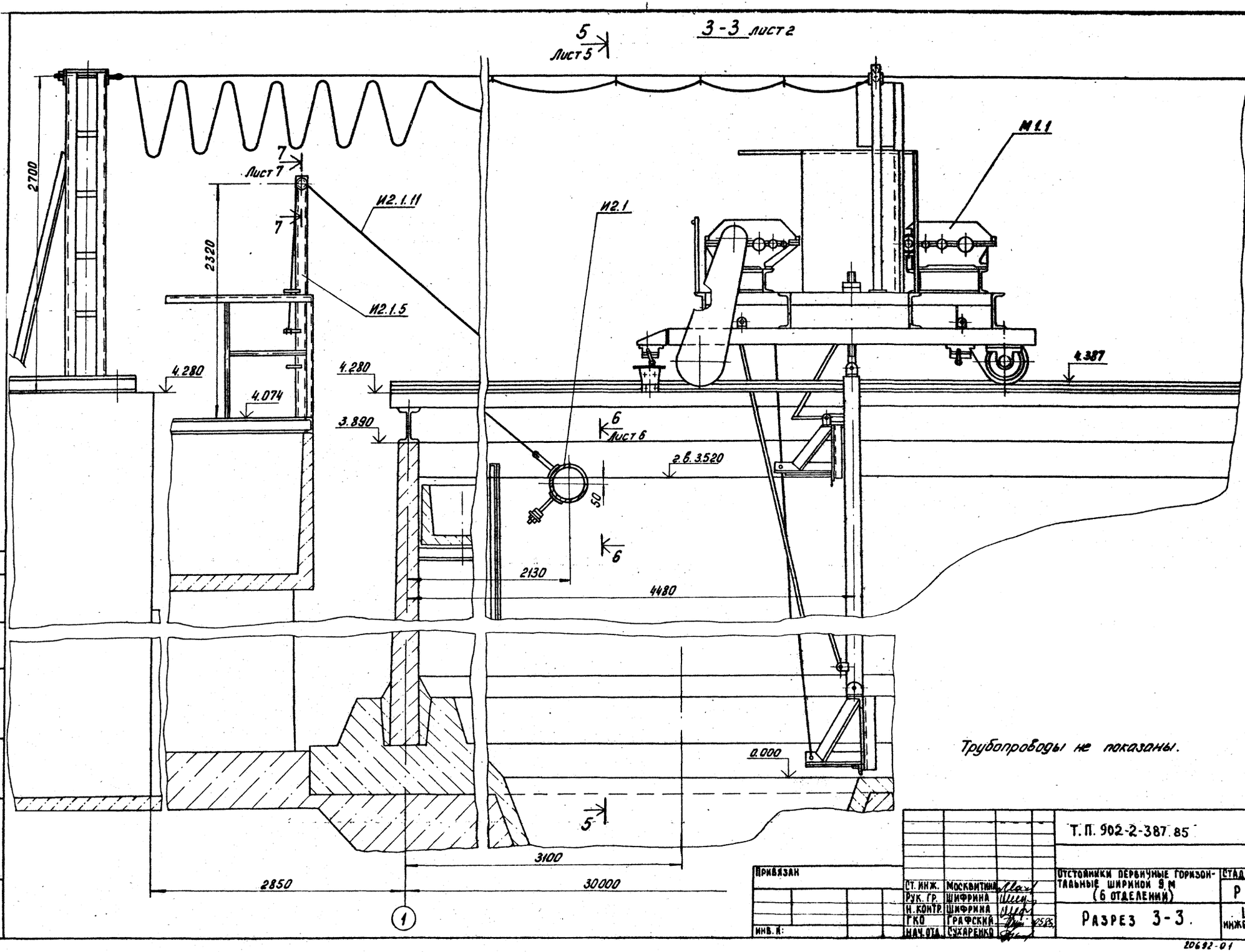

Трубопроводы не показаны.

Привязан

Инв. №:

Ст. инж.	Москвитина	
Рук. гр.	Шифрина	
Н. контр.	Шифрина	
ГКО	Графский	
Нач. отд.	Сухаренко	

Т.П. 902-2-387.85 ТХ

Отстойники первичные горизонтальные шириной 9 м (6 отделений)

Стадия	Лист	Листов
Р	3	

Разрез 3-3.

ЦНИИЭП инженерного оборудования г. Москва

20692-01 6

Согласовано:

Инв. № подл. | Подп. и дата | Взам. инв. №

Альбом II

Типовой проект

4 - 4 лист 2

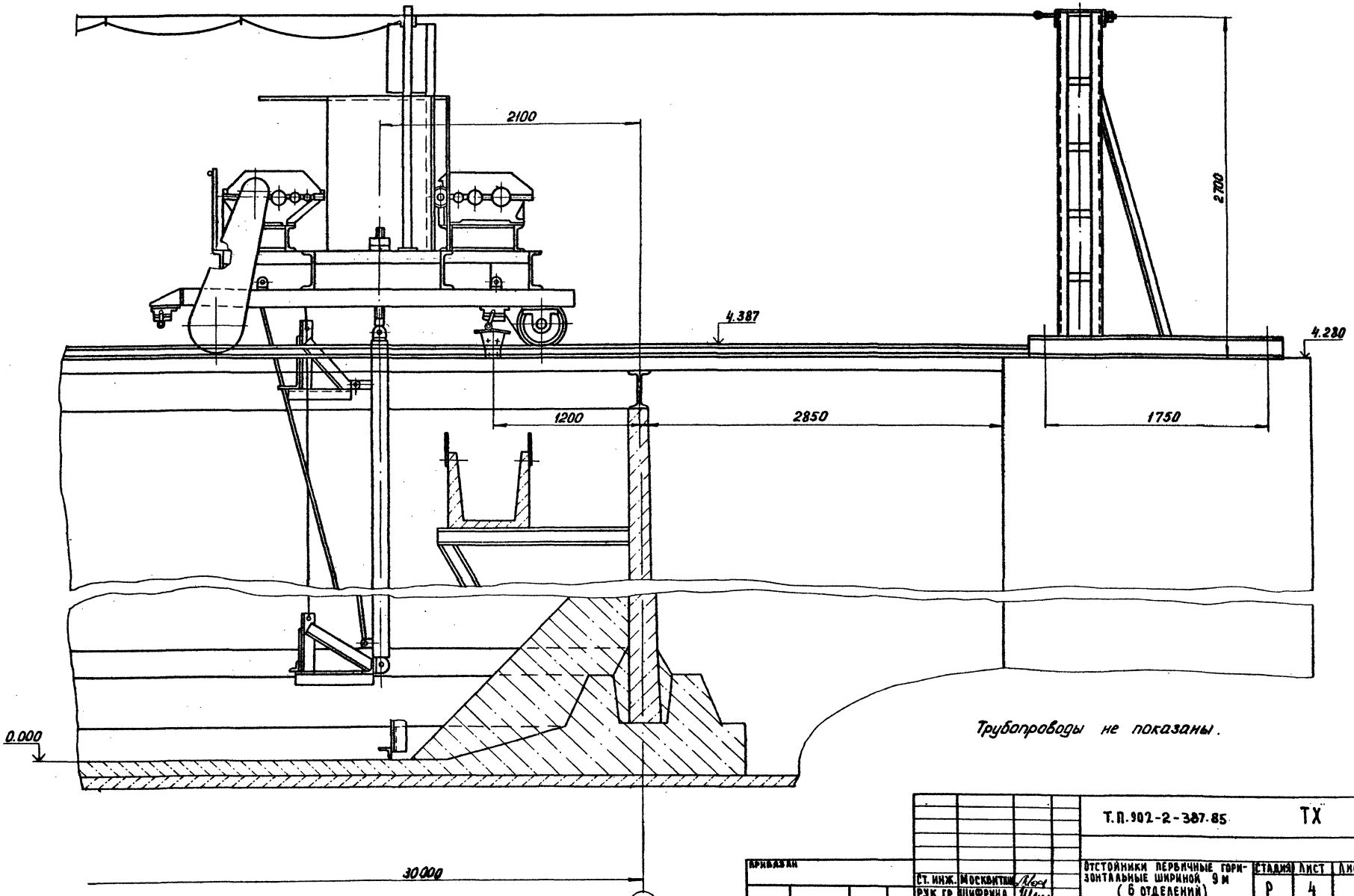

Трубопроводы не показаны.

Т.П.902-2-387.85			ТХ
Отстойники первичные горизонтальные шириной 9 м (6 отделений)	Стадия	Лист	Листов
	Р	4	
Разрез 4-4	ЦНИИЭП инженерного оборудования		

Ст. инж.	Москвитин	
Рук. гр.	Шифрина	
Н. контр.	Шифрина	
ГИП	Графский	
Нач. отд.	Сухаренко	

Привязан

Инв. №

Инв. № подл. | Подп. и дата | Взам. инв. №

20692-01 7

Альбом III

Типовой проект

Инв. № подл. | Подп. и дата | Взам. инв. №

5 - 5 Лист3

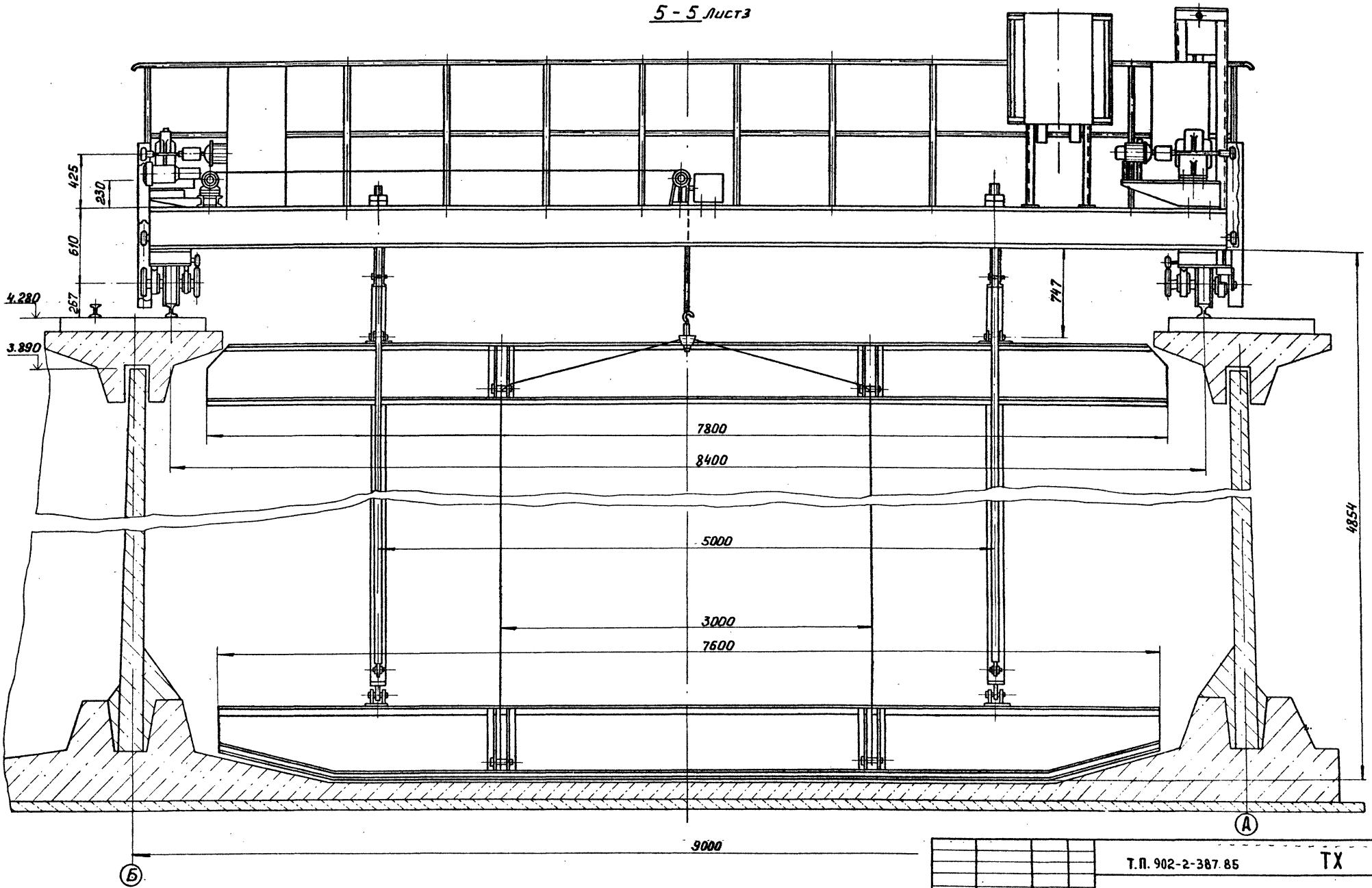

Привязан			
	Ст. инж.	Москвитина	
	Рук. гр.	Шиффрина	
	Н. контр.	Шиффрина	
	ГКО	Графский	
Инв. №:	Нач. отд.	Сухаренко	

Т.П. 902-2-387.85 ТХ

Отстойники первичные горизонтальные шириной 9 м. (6 отделений)

Разрез 5-5

Стадия	Лист	Листов
Р	5	

ЦНИИЭП инженерного оборудования г. Москва

20692-01 8

Альбом III

Типовой проект

Б - Б лист 3

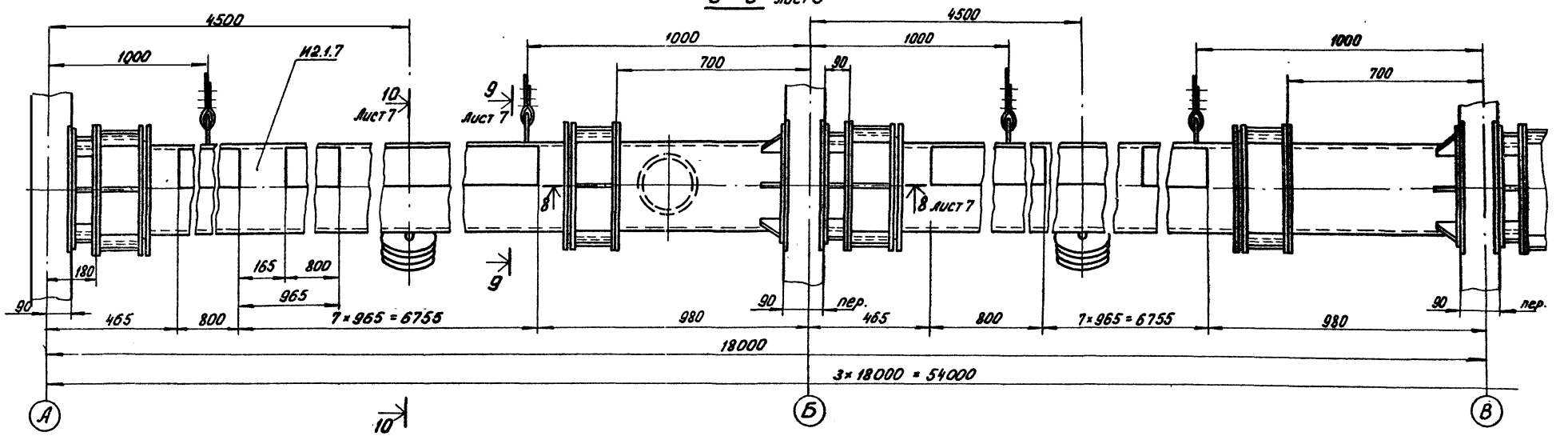

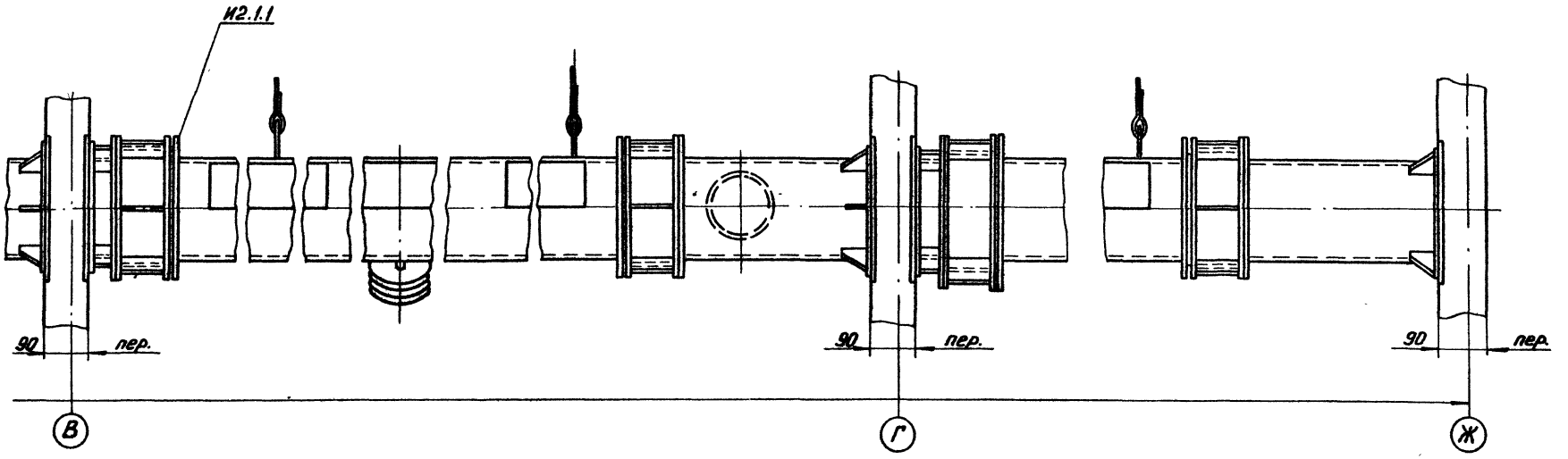

Привязан				Т.П. 902-2-387.85		ТХ	
				Отстойники первичные горизонтальные шириной 9 м (6 отделений)		Стадия	Лист	Листов
						Р	6	
				Разрез 6-6		ЦНИИЭП инж. оборудования		
	Ст. инж.	Москвитина						
	Рук. гр.	Шифрина						
	Н. контр.	Шифрина						
	ГКО	Графский						
Инв. №:	Нач. отд.	Сухаренко						

Инв. № подл. | Подп. и дата | Взам. инв. №

20692-01 3

Альбом II

Типовой проект

8-8 лист 6

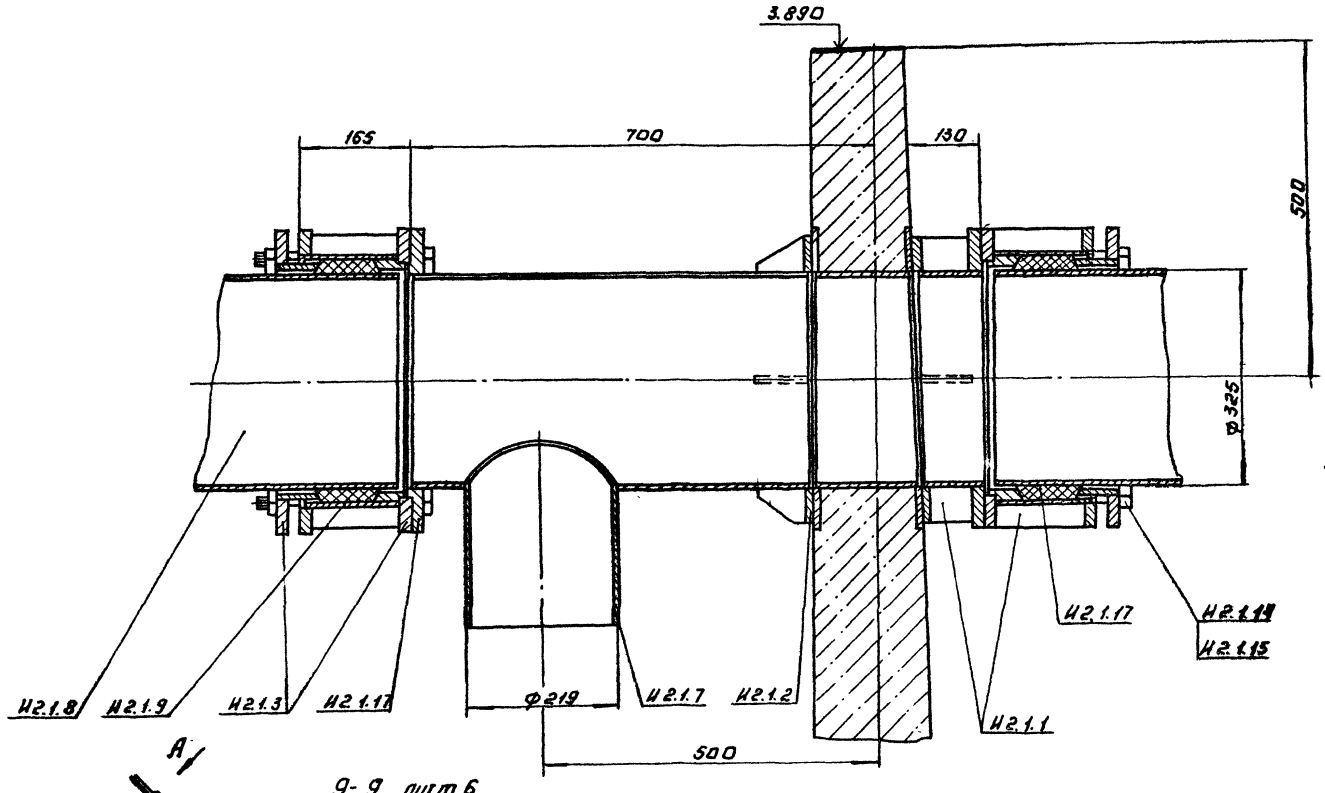

10-10 лист 6

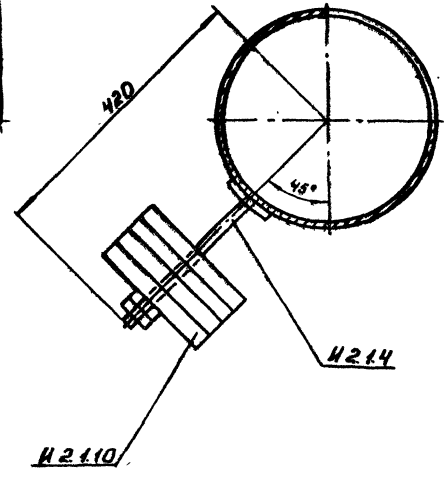

А

9-9 лист 6

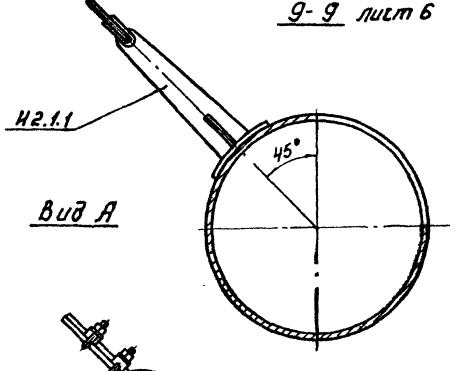

Вид А

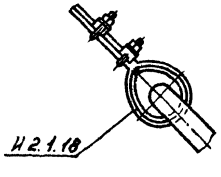

7-7 Лист 3

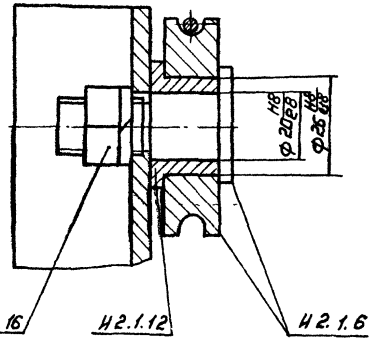

Инв. № подл. | Подпись и дата | Взам. инв. №

Привязан				ТП.902-2-387.85	ТХ
		Ст. инж.	Москвитина	Установники первичные горизонтальные ширинов. 9 м (6 отделений)	Стадия: Р; Лист: 7; Листов:
		Рук. гр.	Шифрина		
		Н. контр.	Шифрина	Разрезы 7-7 ÷ 10-10 Вид А	ЦНИИЭП инж. оборудования
		ГКО	Графскин		
Инв. №		Нач. отд.	Сух Аренко		

Копировал: Аргинова

20692 01 10

Формат А2

Альбом III

Типовой проект

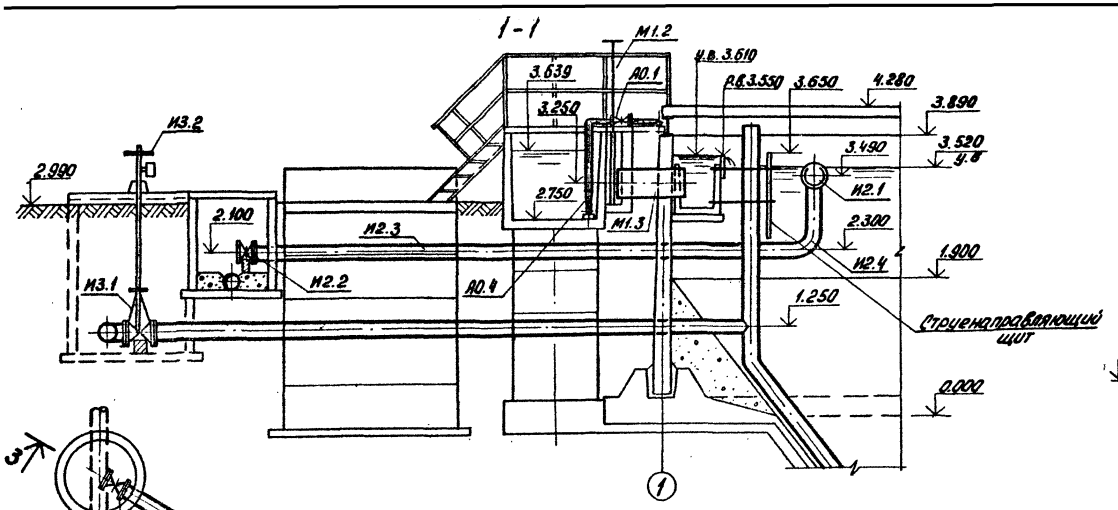

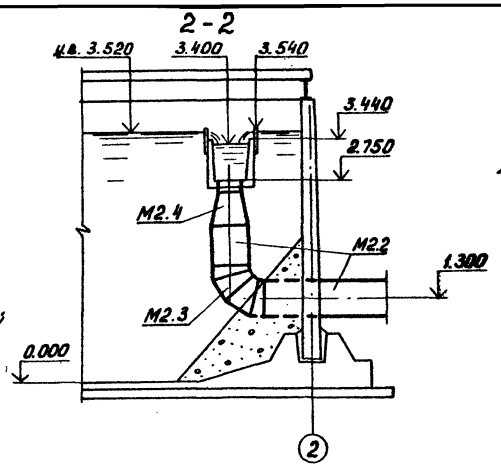

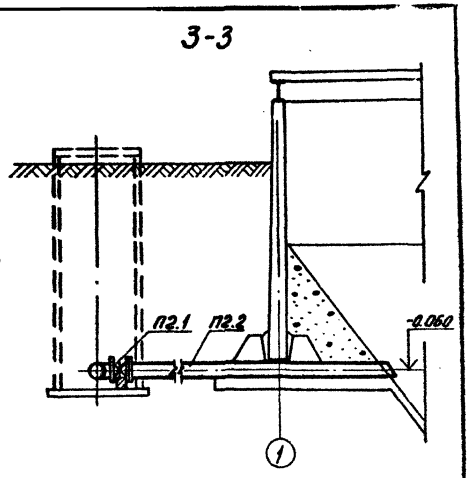

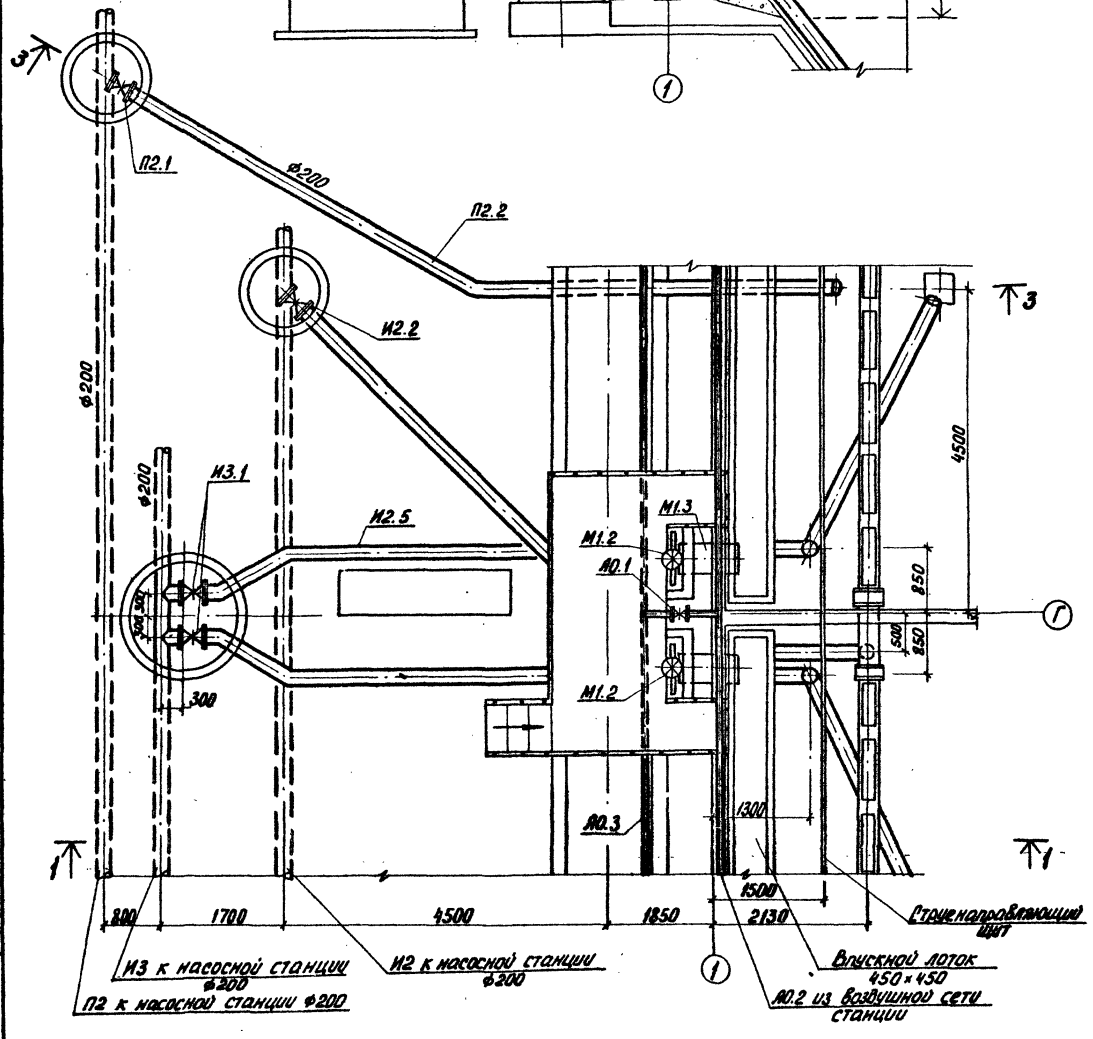

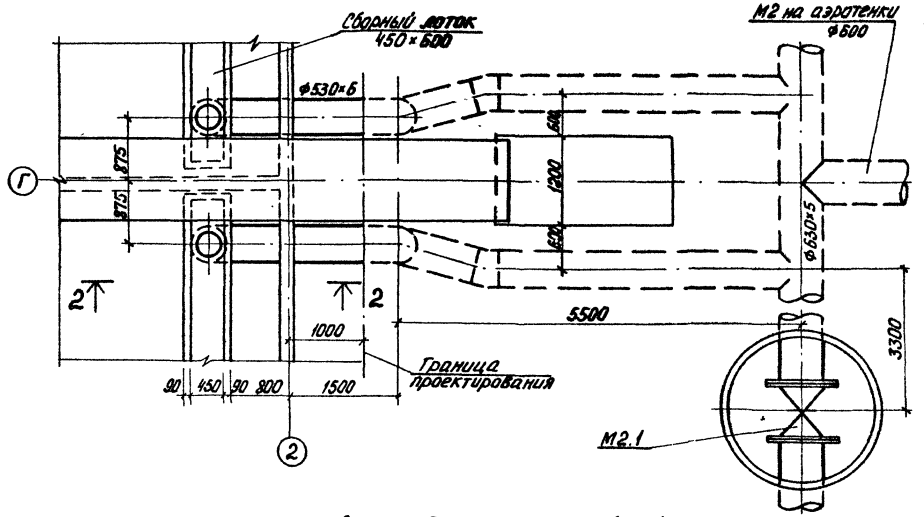

Деталь дырчатой трубы (А0.3)

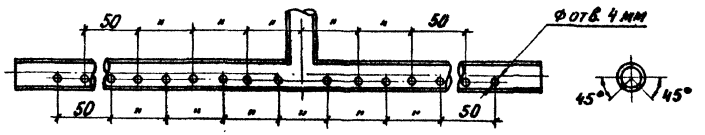

ПРОВЕР.	ЛЕВИНА		
СТ. ИНЖ.	КЛЕЦЕР		
РУК. ГР.	МАШИНСКАЯ		
ГЛ. СПЕЦ.	СИРОТА		
Н. КОНТР.	КЛЕЦЕР		
НАЧ. ОТД.	ГОЛЬДМАН		

Т.П. 902-2-387.85 ТХ

Отстойники первичные горизонтальные шириной 9 м (6 отделений)

Стадия	Лист	Листов
Р	8	

Планы. Разрезы 1-1; 2-2; 3-3. Деталь дырчатой трубы.

ЦНИИЭП инженерного оборудования г. Москва

Инв. № подл. | Подп. и дата | Взам. инв. №

20692-04 11

Альбом II

Типовой проект

Ведомость основных комплектов рабочих чертежей

Обозначение	Наименование	Примечание
КГ	Технологическая часть	
КЖ	Конструкции железобетонные	
ЭМ	Электротехническая часть	

Ведомость рабочих чертежей основного комплекта КЖ

Лист	Наименование	Примечание
1	Общие данные	
2	Схема расположения стеновых панелей Схема расположения лотков	
3	Схема расположения мостиков и балок Разрезы 1-1-3-3	
4	Спецификация к схемам расположения стеновых панелей, лотков, мостиков и балок	
5	Днище Опалубочный чертеж План. Разрезы	
6	Днище Армирование Схема расположения нижних сеток в осях „А - Дш"	
7	Днище Армирование Схема расположения нижних сеток в осях „Дш - Ж"	
8	Днище Армирование Схема расположения верхних сеток в осях „А - Дш"	
9	Днище Армирование Схема расположения верхних сеток в осях „Дш - Ж"	
10	Днище Армирование Разрезы 1-1 - 5-5	

Ведомость ссылочных и прилагаемых документов

Обозначение	Наименование	Примечан
	Ссылочные документы	
3 900-3 Вып 3/82, 6, 8	Сборные железобетонные конструкции емкостных сооружений для водоснабжения и канализации	
1 450 3-3	Стальные лестницы, площадки, стремянки и ограждения	
1 400-15 Вып 1	Унифицированные закладные изделия железобетонных конструкций для крепления технологических коммуникаций и устройств	
3 006-1-2/82	Сборные железобетонные каналы и тоннели из лотковых элементов	
ГОСТ 13579-78	Блоки бетонные для стен подвалов	
ГОСТ 10704-76	Трубы сварные электросварные	
ГОСТ 23279-78	Сетки сварные из стержневой арматуры диаметром до 40 мм	
ГОСТ 5781-82	Сталь арматурная	
ГОСТ 6368-82*	Рельсы железнодорожные для дорог узкой колеи	
5 900-2	Сальники набивные dy=50-1400мм для пропуска труб через стены Рабочие чертежи	
	Прилагаемые документы	
ТП902-2388 85 КЖИ	Строительные изделия	
ТП902-2387.85 КЖИ ВМ	Ведомость потребности в материалах	

Ведомость объемов сборных бетонных и железобетонных конструкций по рабочим чертежам основного комплекта КЖ

	Наименование группы элементов конструкции	Код	Колич м³	Примеч
1	Панели стеновые емкостные		159,0	
2	Блоки бетонные для стен подвалов	5811000000	106.8	
3	Лотки		20.0	
4	Плиты	5841000000	21,6	
5	Балки		7.6	

Материалы на изготовление сборных бетонных и железобетонных конструкций учтены в ведомости потребности в материалах и отдельно не учитываются

Основные строительные показатели

Наименование	Единицы измерения	Количество
Площадь застройки	м²	1761
Строительный объем	м³	6681.7

Ведомость спецификаций

Лист	Наименование	Примечан
4	Спецификация к схемам расположения стеновых панелей, лотков, мостиков и балок	
10	Спецификация к схемам расположения арматурных изделий днища.	

Типовой проект разработан в соответствии с действующими нормами и правилами и предусматривает мероприятия в строительной части, обеспечивающие взрывную, взрывопожарную и пожарную безопасность при эксплуатации сооружения

Главный инженер проекта /Лоуцкер/

Инв. № подл. | Подп. и дата | Взам. инв. №

ПРОВЕР	ЛОУЦКЕР	
СТ ИНЖ	КУРГАНОВА	
ГИП	ЛОУЦКЕР	
ГЛ. КОНСТ	ШАПИРО	
Н КОНТР	ЛОУЦКЕР	
НАЧ ОТД	КРАСАВИН	

ТП 902-2-387 85 КЖ

Отстойники первичные горизонтальные шириной 9м (6 отделений)

Стадия	Лист	Листов
Р	1	10

Общие данные

ЦНИИЭП инженерного оборудования г. Москва

20692-01 12

Альбом II

Схема расположения стеновых панелей

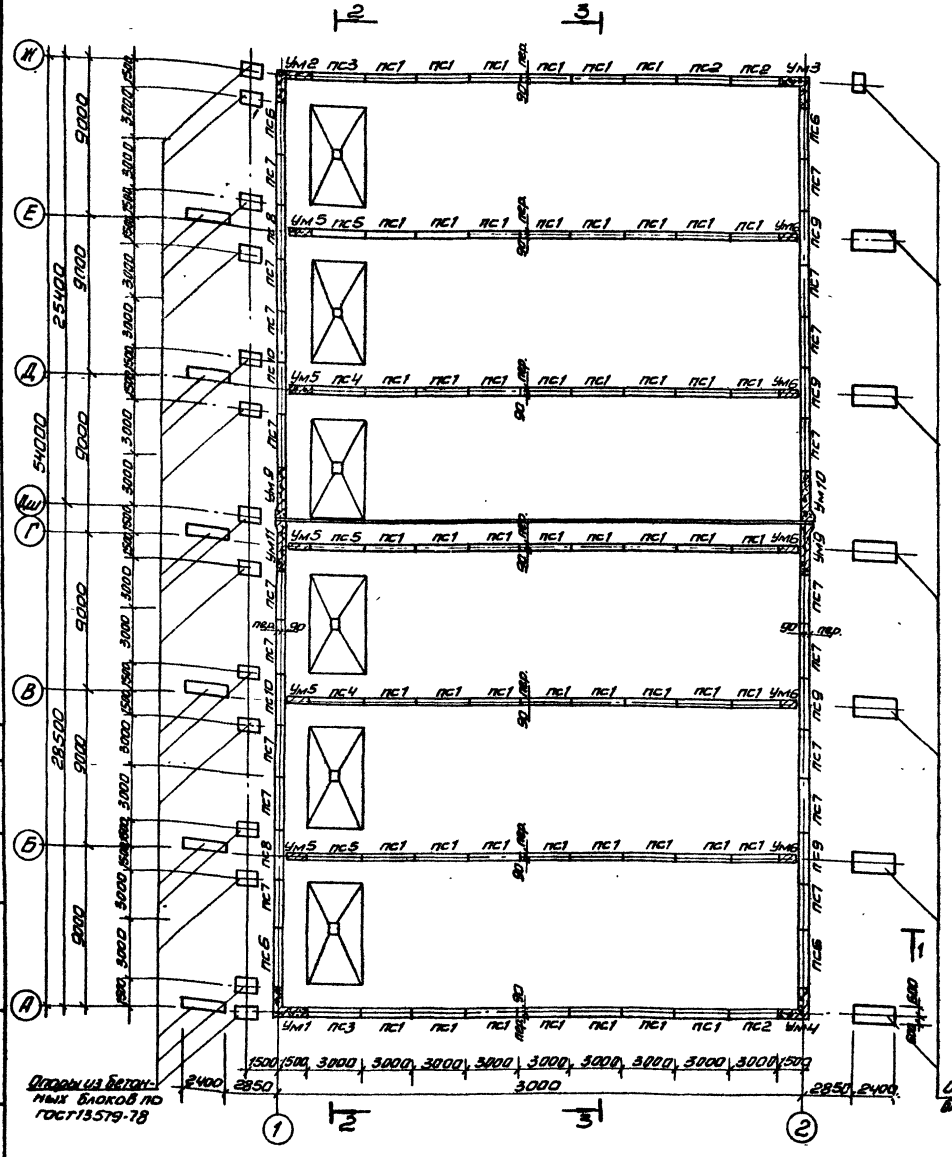

Схема расположения лотков

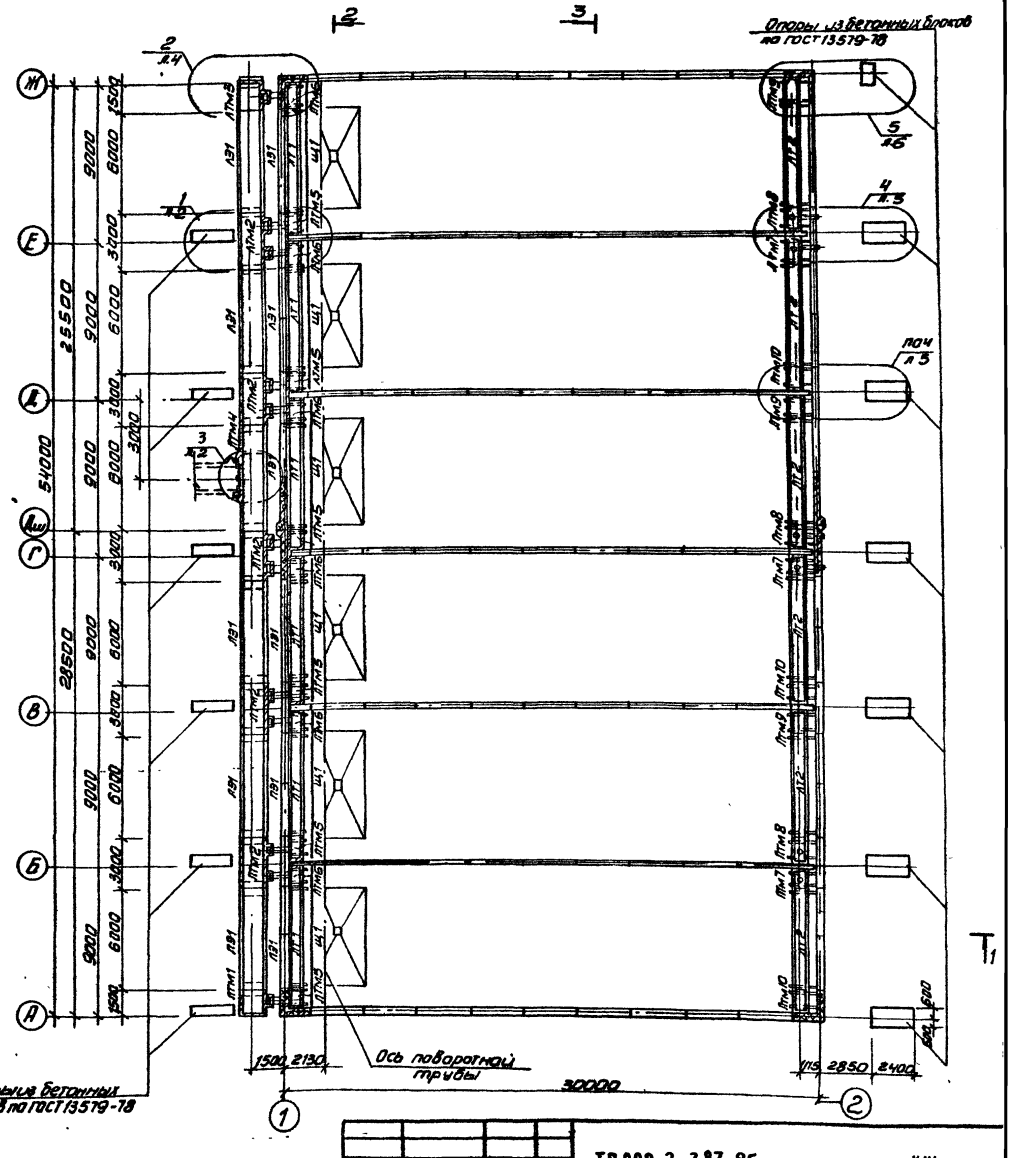

Узлы расположены в альбоме III т.п.902-2-388.85

Привязан	Проверил	Лоуцкер	ТП 902-2-387.85		КЖ
	Ст инж	Курганова	Отстойники первичные горизонтальные шириной 9м (6 отделений)	Стадия	Лист	Листов
	ГИП	Лоуцкер		Р	2	
	Гл констр	Шапиро	Схема расположения стеновых панелей. Схема расположения лотков	ЦНИИ ЭП инженерного оборудования г. Москва		
	Н контр	Лоуцкер				
	Нач. отд	Красавин				

Копировал Антипова 20692-01 13 Формат А2

Альбом III

Типовой проект

Схема расположения мостиков и балок.

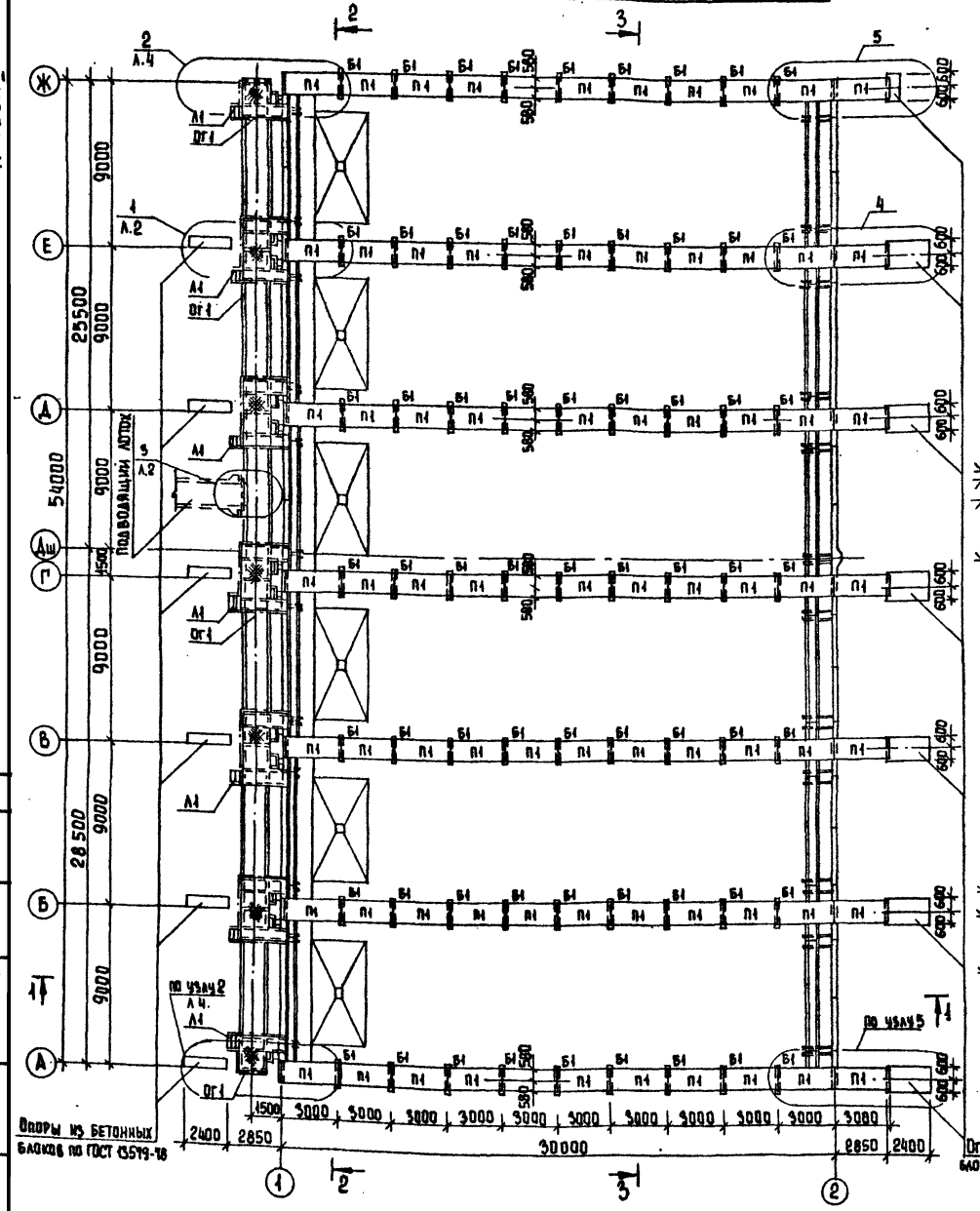

Узлы расположены в альбоме III т.п.902-2-388.85

Разрез 1-1

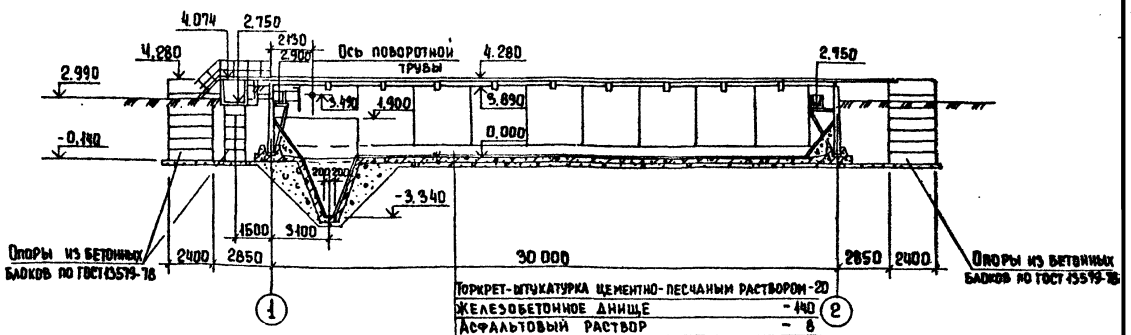

Торкрет-штукатурка цементно-песчаным раствором	20
Железобетонное днище	440
Асфальтовый раствор	6
Бетонная подготовка из бетона М50	400
Щебень втрамбованный в грунт	40
Грунт основания	

Разрез 2-2

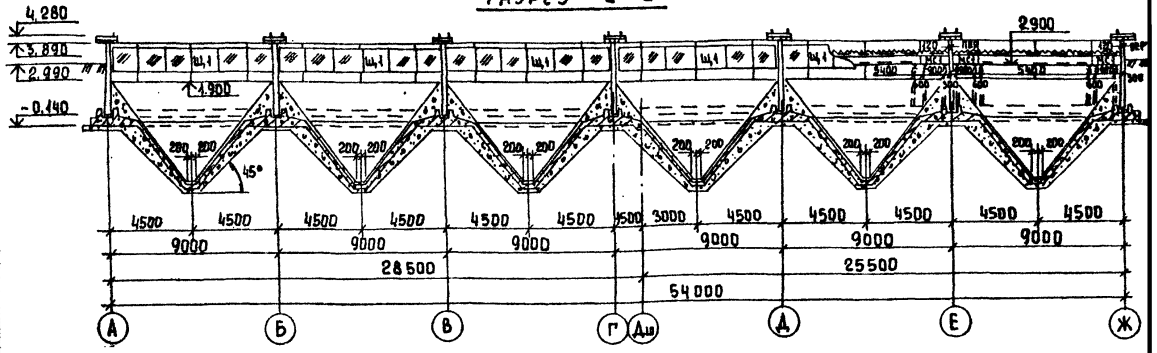

Разрез 3-3

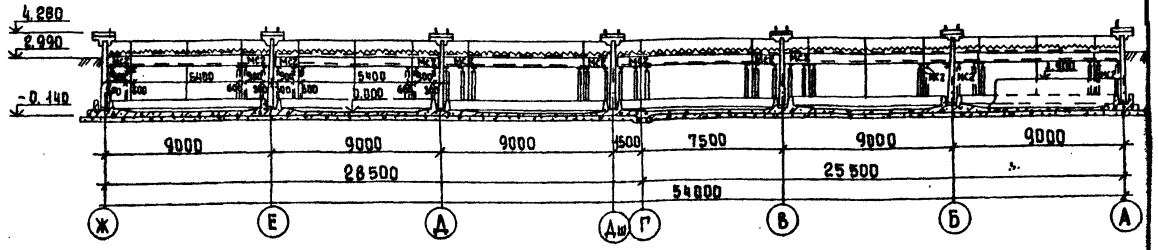

Привязан		ТП 902-2-387.85	КЖ
Инв. №		Отстойники первичные горизонтальные шириной 9м (6 отделений)	Стадия Р; Лист 3; Листов
Провер.	Лоуцкер	Схема расположения мостиков и балок. Разрезы 1-1÷3-3	ЦНИИЭП инженерного оборудования г. Москва
Ст. инж.	Курганова		
ГИП	Лоуцкер		
Гл. конст.	Шапиро		
Н. контр.	Лоуцкер		
Нач. отд.	Красавин		

Копировал Еремченко 20692-01 14 Формат А2

Альбом II

Типовой проект

Марка	Обозначение	Наименование	Кол	Масса кг	Примеч.
		Сборные железобетонные элементы			
		Панели			
ПС1	тп902-2-388.85 КЖИ ПС1		54	4280	
ПС2	-01		2	4280	
ПС3	ПС3	ПС3	2	4280	
ПС4	ПС4	ПС4	2	4280	
ПС5	ПС5	ПС5	3	4280	
ПС6	ПС6	ПС6	4	4280	
ПС7	ПС7	ПС7	18	4280	
ПС8	ПС8	ПС8	2	4280	
ПС9	ПС9	ПС9	4	4280	
ПС10	ПС8-01	ПС10	2	4280	
		Плиты			
П1	тп902-2-388.85 КЖИ.П1	П1	77	1040	
		Балки			
Б1	тп902-2-388.85 КЖИ.Б1	Б1	63	300	
		Латки			
Лт1	тп902-2-388.85 КЖИ.Лт1	Лт1	6	2030	
Лт2	01	Лт2	6	2030	
ЛЭ1	3.900-3 вып.8 ч.1	Лт2-12	11	2350	
		Блоки			
		ФБС12.4.6-Т ГОСТ 13579-78	56	640	
		ФБС9.6.6-Т ГОСТ 13579-78	56	100	
		ФБС12.6.6-Т ГОСТ 13579-78	67	960	
		ФБС24.6.6-Т ГОСТ 13579-78	60	1400	
		Монолитные железобетонные элементы			
		Монолитные участки стен			
Ум1	т.п902-2-388.85 Ал.III Лист 9	Ум1	1		
Ум2	Лист 9	Ум2	1		
Ум3	Лист 9	Ум3	1		
Ум4	Лист 9	Ум4	1		
Ум5	Лист 9	Ум5	5		
Ум6	Лист 9	Ум6	5		
Ум8	Лист 9	Ум8	1		
Ум9	Лист 9	Ум9	1		
Ум10	Лист 9	Ум10	1		
Ум11	Лист 9	Ум11	1		
		Латки			
ЛТм1	т.п902-2-388.85 Ал.III Лист 12	ЛТм1	1		
ЛТм2	Лист 12	ЛТм2	5		
ЛТм3	Лист 12	ЛТм3	1		
ЛТм4	Лист 12	ЛТм4	1		
ЛТм5	Лист 13	ЛТм5	6		
ЛТм6	Лист 13	ЛТм6	6		
ЛТм7	Лист 13	ЛТм7	3		
ЛТм8	Лист 13	ЛТм8	3		

Марка	Обозначение	Наименование	Кол	Масса кг	Примеч.
ЛТм9	Лист 13	ЛТм9	3		
ЛТм10	Лист 12	ЛТм10	3		
ЛТм11	Лист 13	ЛТм11	5		
		Стальные изделия			
		Элементы соединительные			
МС1		Швеллер 10 ГОСТ 8240-72 Вст3пс5-Т14-14-1-3023-80 ℓ=800	36	5.8	
МС2		Швеллер 10 ГОСТ 8240-72 Вст3пс5-Т14-14-1-3023-80 ℓ=1940	36	11.5	
МС3	тп902-2-388.85 КЖИ.МС3	МС3	14		
МС4		Швеллер 10 ГОСТ 8240-72 Вст3пс5-Т14-14-1-3023-80 ℓ=930	14	9.4	
МС5		Швеллер 10 ГОСТ 8240-72 Вст3пс5-Т14-14-1-3023-80 ℓ=2000	36	17.2	
МС6		Труба d=400 ГОСТ 10704-76 ℓ=830	12	43.0	
МС7		Швеллер 10 ГОСТ 8240-72 Вст3пс5-Т14-14-1-3023-80 ℓ=2150	36	18.4	
МС8	тп902-2-388.85 КЖИ.МС8	МС8	924	3.9	
МС9	01	МС9	924	0.6	
		Швеллер 12 ГОСТ 8240-72 Вст3пс5-Т14-14-1-3023-80	76.9м²	10.4	
		Лист ромб К-19-40 ГОСТ 2568-77 Ст3кп	30.6м²	33.4	
		Полоса 8×60 ГОСТ 103-76 Вст3кп2-Т ГОСТ 535-79	28.8мп	3.8	
		Лестницы и ограждения			
Л1	1.450.3-3.1 1.1100-0.4	МЛХШ45-12.8	7	50.9	
ОГ1	1.450.3-3.1 5.1.0.1.0	по типу ОГПМХЭБ-10.9	49пм	10.5	
ОГ2	1.450.3-3.1 4.1.1.1.0	ОГЛМЛХ45-10.12	7	7.5	
ОГ3	1.450.3-3.1 4.1.1.1.0-06	ОГпМЛХ45-10.12	7	7.5	
		Щиты стреноправляющие			
Щ1	тп902-2-388.85 КЖИ Щ1	Щ1	6		
		Водосливы			
В1	тп902-2-388.85 КЖИ.В1	В1	12	30.0	
В2	01	В2	6	16.0	
		Рельсы			
Р24		Рельс Р24 ГОСТ 6368-82	384пм	25.6	
1		Болт М20×260.58 ГОСТ 7798-70	924	0.61	
2		Гайка М20.5 ГОСТ 5915-70	924	0.06	
3		Шайба 20.01.05 ГОСТ 10906-78	924	0.02	
4		Прокладка прорезиненная 120×8 ℓ=90 ГОСТ 2Л-76	384пм	3.7	
5		Прокладка прорезиненная 90×8 ℓ=100 ГОСТ 2Л-76	924	0.087	
6		Прокладка прорезиненная 70×8 ℓ=90 ГОСТ 2Л-76	924	0.06	
7		Квадрат В3 ГОСТ 2591-71 Вст3кп2-Т ГОСТ 535-79 ℓ=70	924	0.012	

1. За условную отметку 0.000 принят верх железобетонного днища что соответствует абсолютной отметке.
2. Днище и внутренние (к воде) поверхности стыков и монолитных участков стен торкретируются цементно-песчаным раствором за 2 раза на толщину 25 мм
3. Установка стеновых панелей производится с тщательной выверкой горизонтальных и вертикальных осей.
   Между собой панели крепятся путем сварки закладных деталей арматурными накладками по узлам 2,3 серии 3.900-3 вып. 2 с последующим замоноличиванием стыка цементно-песчаным раствором механизированным способом в соответствии с „Рекомендациями по замоноличиванию цементно-песчаным раствором стыков шпоночного типа в сборных железобетонных емкостных сооружениях" (см. серию 3.900-3 вып. 2/82..
   Т-образные стыки стен-гибкие в виде шпонки, заполняемой тиоколовым герметиком „гидром II" по узлу 24 серии 3.900-3 вып. 2/82.
   Подробнее о материалах и способах производства работ по выполнению стыков см. серию 3.900-3 и пояснительную записку.
4. Заделка стеновых панелей в паз днища производится по узлам 16,18 серии 3.900-3 вып. 2/82. Выравнивающий слой цементного раствора по дну паза принят 30мм.

Инв. № подл. | Подп. и дата | Взам. инв. №

Н.конт.	Лоуцкер		
Провер.	Лоуцкер		
Ст. инж.	Курганова		
Гип	Лоуцкер		
Гл. конс	Шапиро		
Нач.отд.	Красавин		

Привязан

Инв. №

т.п.902-2-387.85 КЖ

Отстойники первичные горизонтальные шириной 9м (6 отделений)

Спецификация к схемам расположения стеновых панелей, лотков, мостиков и балок.

Стадия	Лист	Листов
Р	4	

ЦНИИЭП инженерного оборудования г. Москва.

20692-01 15

Днище. Опалубочный чертеж. План.

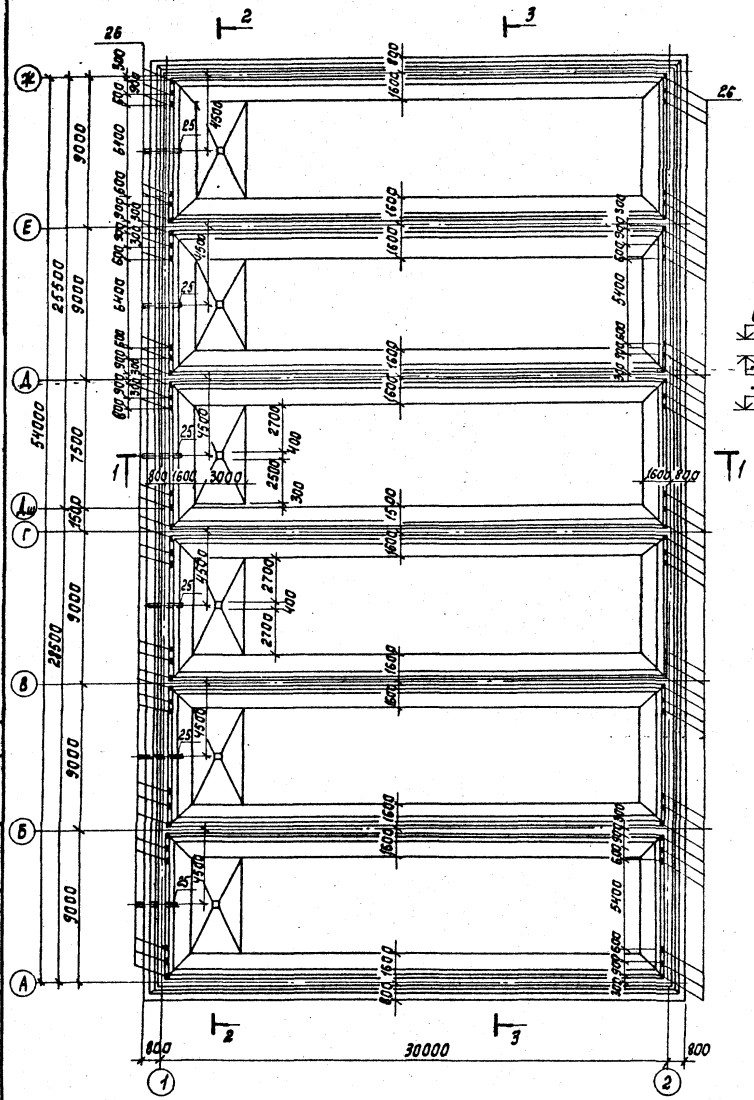

Разрез 1-1

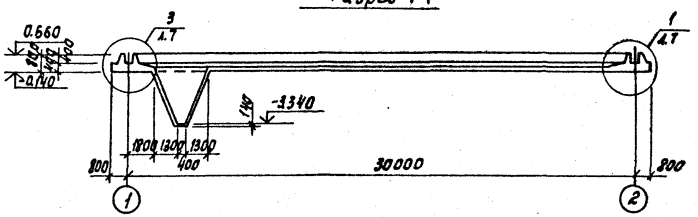

Разрез 2-2

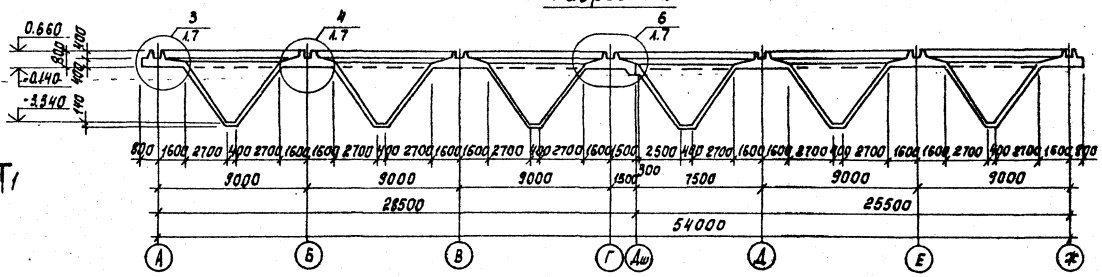

Разрез 3-3

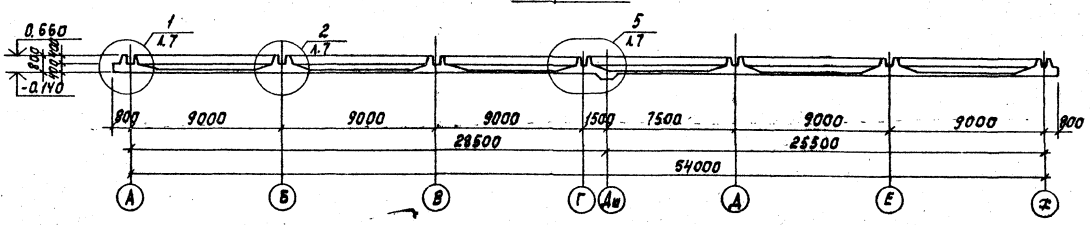

Узлы разработаны в альбоме III ТП 902-2-388.85

Альбом II

Типовой проект

Инв. № подл.	Подпись и дата	Взам. инв. №	Согласовано: ПО КГ, Машинская				

Привязан	Пров.	Лоуцкер		ТП 902-2-387.85			КЖ
	Ст. инж.	Курганова		Отстойники первичные горизонтальные 9 м (6 отделений)	Стадия	Лист	Листов
	Гип	Лоуцкер			Р	6	
	Гл. конст.	Шапиро		Днище. Опалубочный чертеж. План. Разрезы.	ЦНИИЭП инженерного оборудования г. Москва		
Инв. №	Н. контр.	Лоуцкер					
	Нач. отд.	Красавин					

Схема расположения нижних сеток в осях (А) - (Дш)

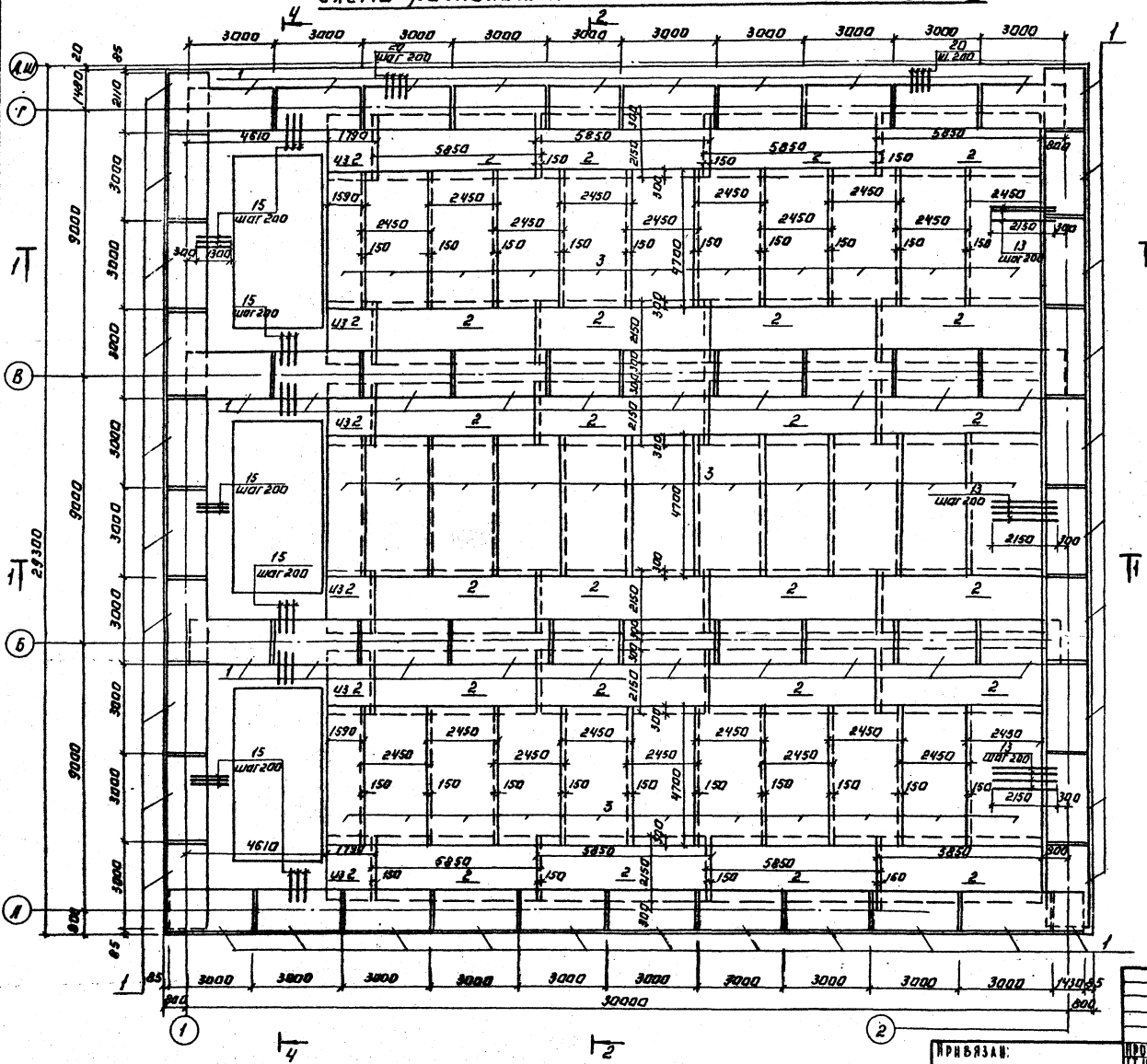

1. Размеры сеток даны по их габариту.
2. Укороченные сетки обрезать по месту.
3. Защитный слой бетона для нижних сеток - 35мм; для верхних и каркасов - 25мм.
4. В местах пересечения пространственных каркасов стержни, попадающие в паз зуба, обрезать и отогнуть по месту.

Альбом II

Типовой проект

					ТП 902-2-387.85		КЖ
Привязан:		Провер.	Лоуцкер	Отстойники первичные горизонтальные шириной 9 м (6 отделений)	Стадия	Лист	Листов
		Ст. инж.	Курганова		Р	6	
		ГИП	Лоуцкер				
		Гл. констр.	Шапиро	Днище. Армирование. Схема расположения нижних сеток в осях „А" ÷ „Дш"	ЦНИИЭП инженерного оборудования г. Москва		
Инв. №		Н. контр.	Лоуцкер				
		Нач. отд.	Красавин				

Копировал: Логинова

20692-01 17

Формат: А2

Схема расположения нижних сеток в осях „Дш" - „Ж"

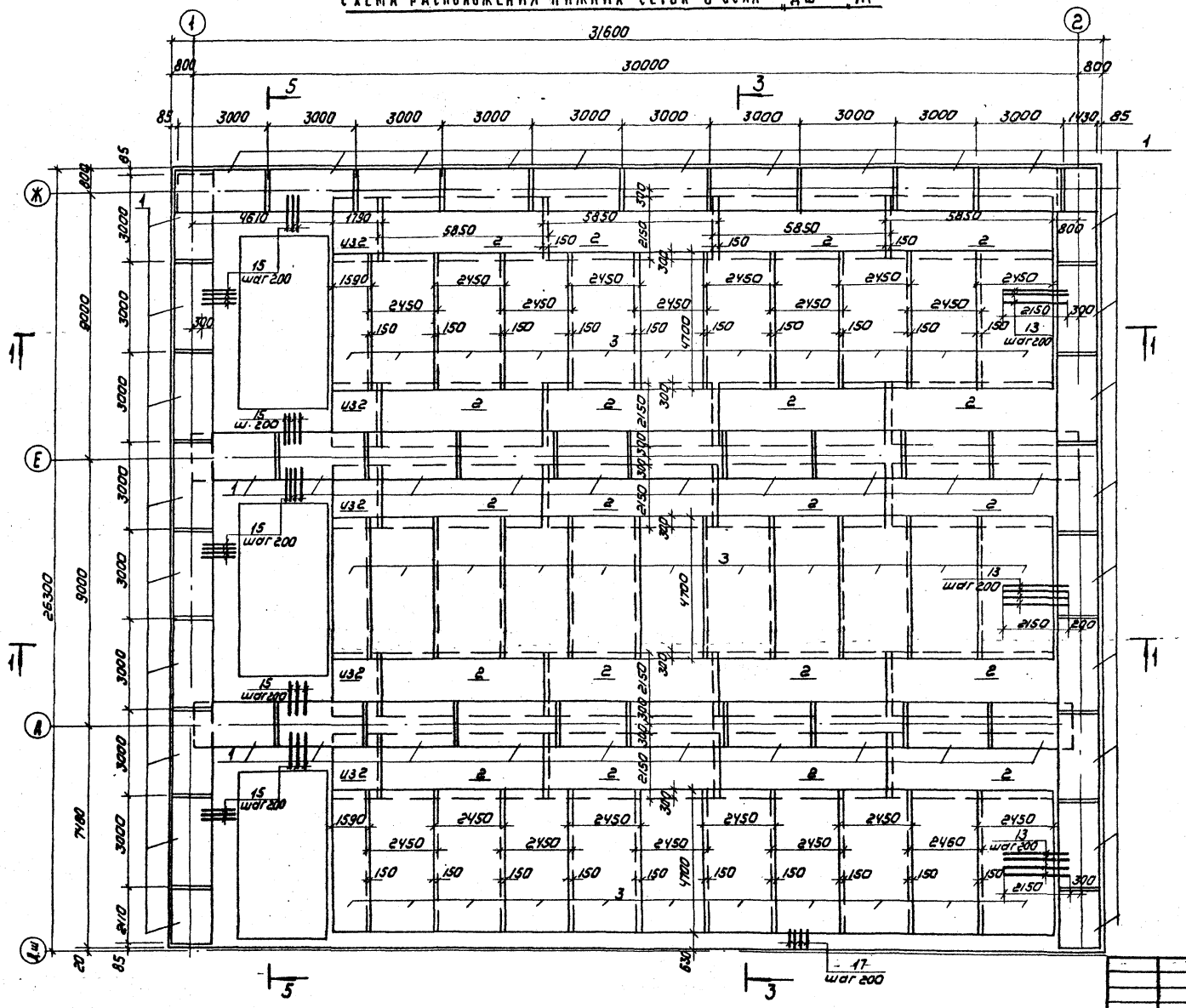

Альбом II

Типовой проект

Инв. № подл.	Подпись и дата	Взам. инв. №

Привязан	Провер.	Лоучкер	
	Ст. инж.	Курганова	
	Гип	Лоучкер	
	Гл. констр.	Шапиро	
	Н. контр.	Лоучкер	
Инв. №	Нач. отд.	Красавин	

ТА 902-2-387.85 КЖ

Отстойники первичные горизонтальные шириной 9м (6 отделений)

Днище. Армирование. Схема расположения нижних сеток в осях „Дш" - „Ж"

Стадия	Лист	Листов
Р	7	

ЦНИИЭП инженерного оборудования г. Москва

Копировал: Коршунова 20692-01 18 Формат А2

Схема расположения верхних сеток в осях (А) - (Дш)

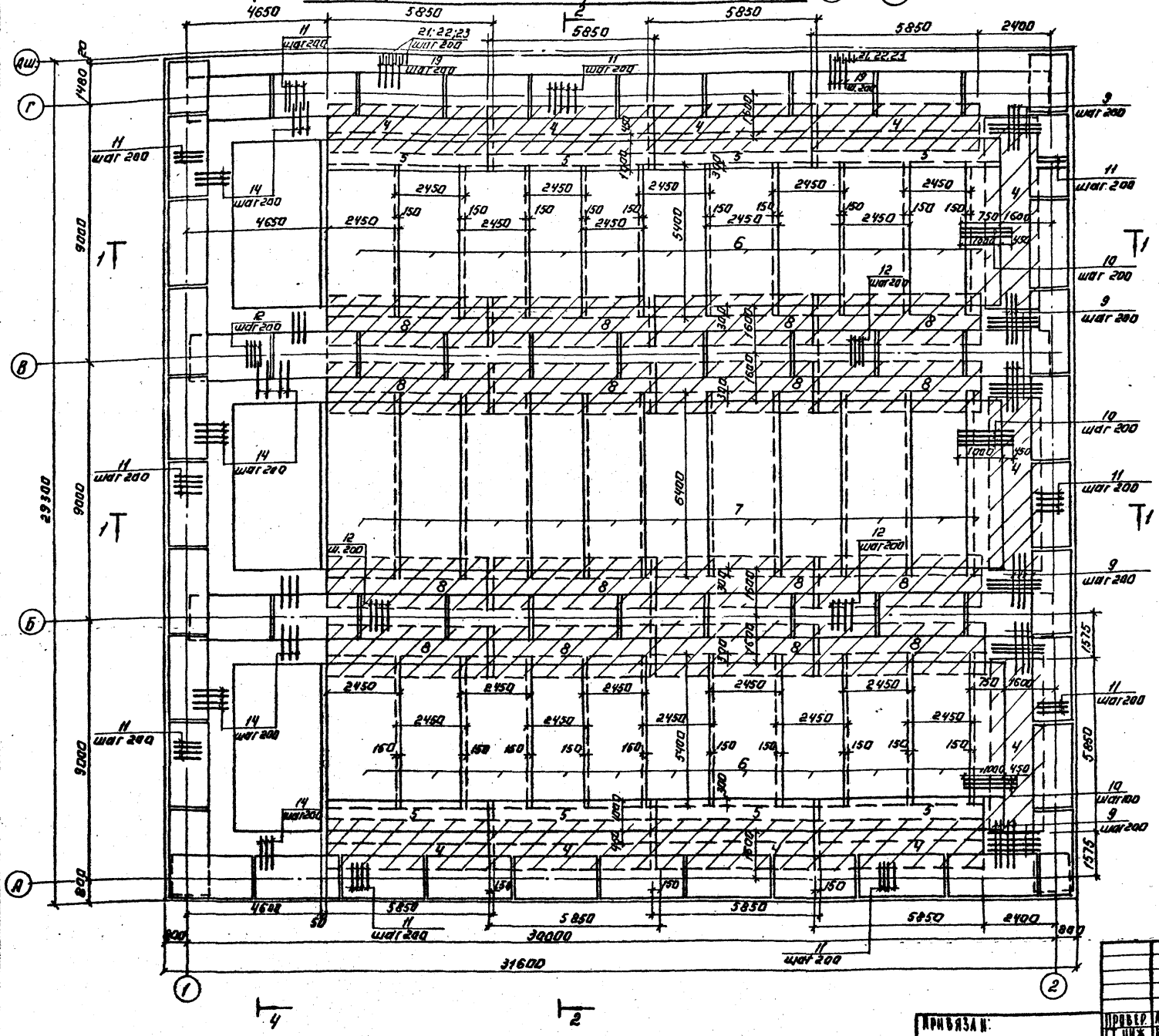

Альбом II

Типовой проект

					ТП 902-2-387.85		КЖ
Привязан:		Провер.	Лоуцкер		Штетонники первичные горизонтальные шириной 9 м (в отделении)	Стадия	Лист	Листов
		Ст. инж.	Курганова			Р	8	
		Гип	Лоуцкер		Днище. Армирование. Схема расположения верхних сеток в осях „А" - „Дш"	ЦНИИЭП инженерного оборудования г. Москва		
		Гл. констр.	Шапиро					
		Н. контр.	Лоуцкер					
Инв. №		Нач. отд.	Красавин					

Копировал: Логинова

20692-01 19

Формат: А2

Типовой проект · Альбом II

Схема расположения верхних сеток в осях (ДШ) - (Ж)

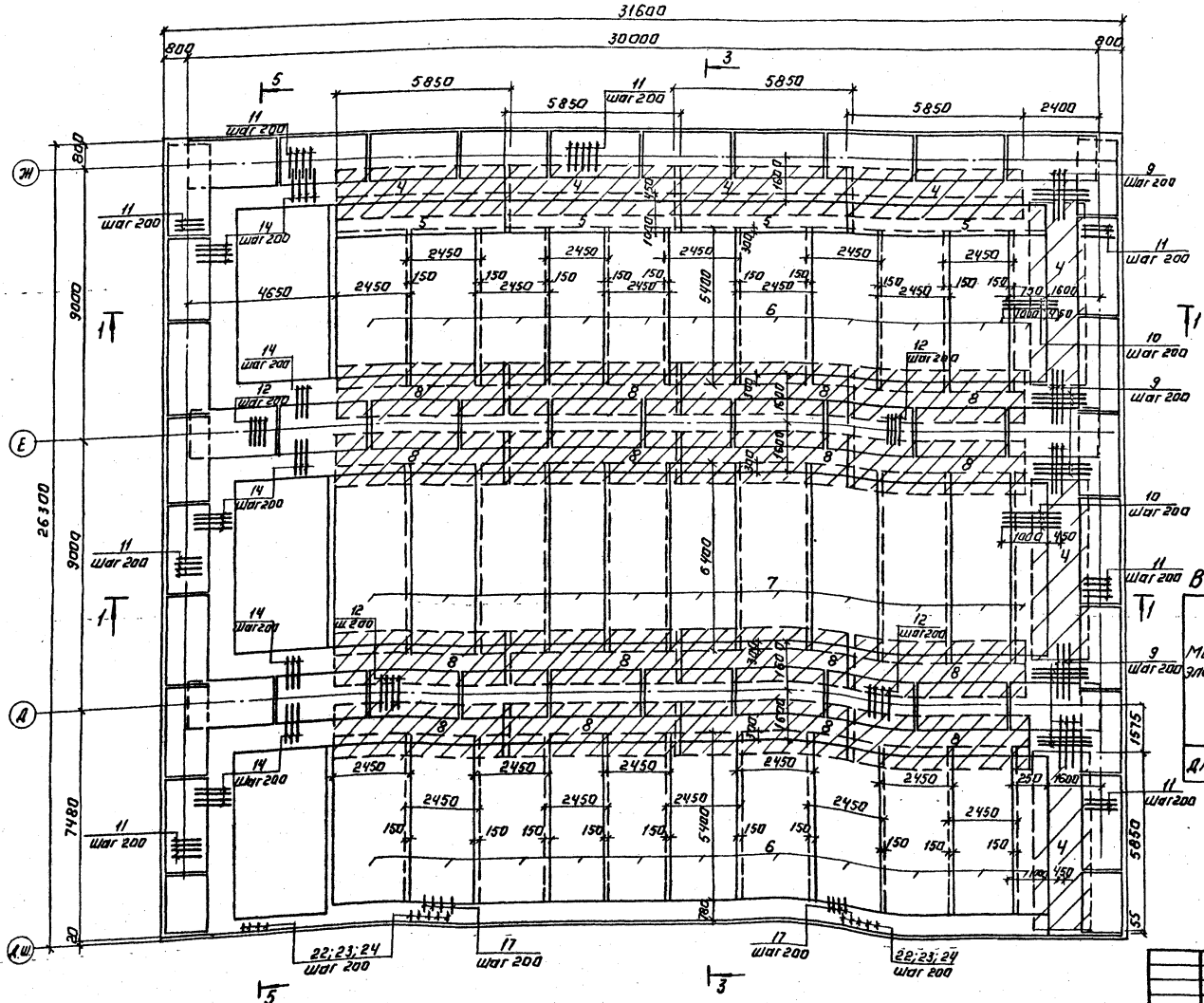

Ведомость деталей

Поз.	Эскиз
14	1400, 300
16	100÷4500
21	450, 450, 110
22	370, 280, 110
23	280
24	450, 450, 110

Ведомость расхода стали на элемент, кг

Марка элемента	Изделия арматурные									Изделия закладные						
	Арматура класса									Арматура класса		Прокат марки				
	AI		AIII							AIII						
	ГОСТ 5781-82		ГОСТ 5781-82							ГОСТ 5781-82		ГОСТ 103-76	ГОСТ 19427-74			
	6	Итого	8	10	14	Итого	Всего	ф8		Итого	ф6	Стержни ф 5-7,5 мм	Итого	Всего		
Днище	5300	5300	7752	7012	7057	21821	27121	28.8		28.8	64.8	475.2	540	27240		

					ТП 902-2-387.85	КЖ

Альбом III

Типовой проект

Инв. № подл. | Подпись и дата | Взам. инв. №

Разрез 1-1

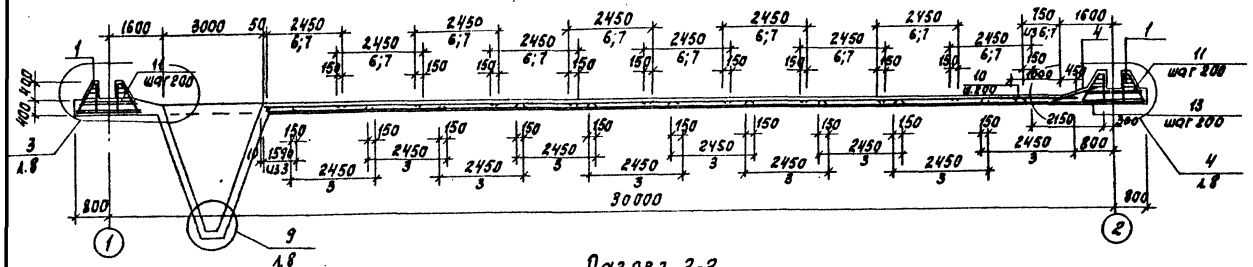

Разрез 2-2

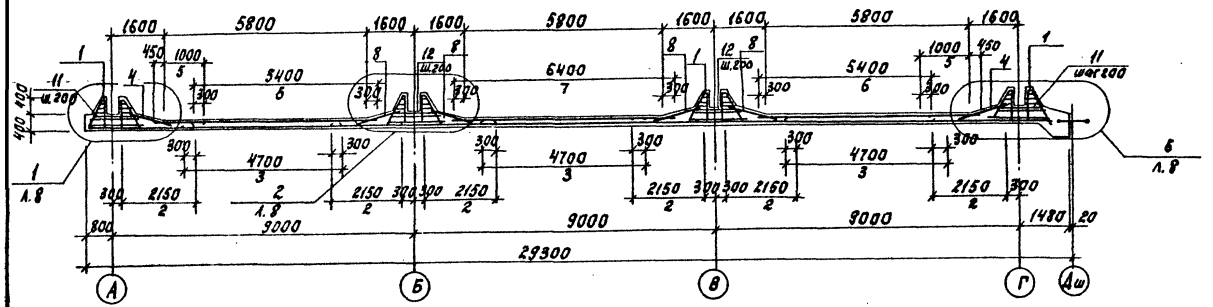

Разрез 3-3

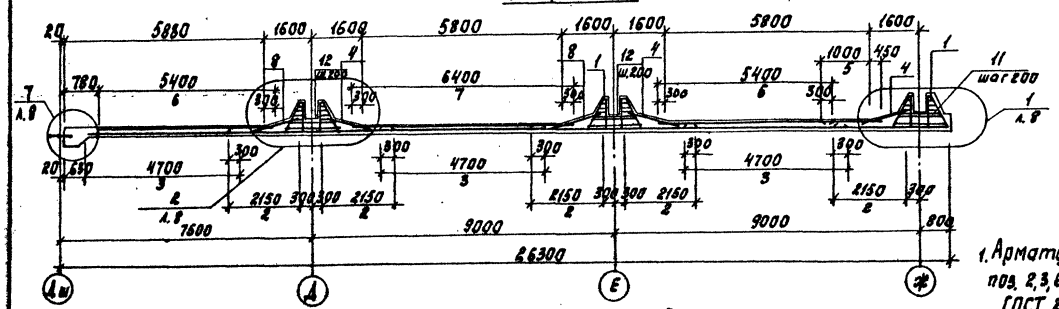

Разрез 4-4

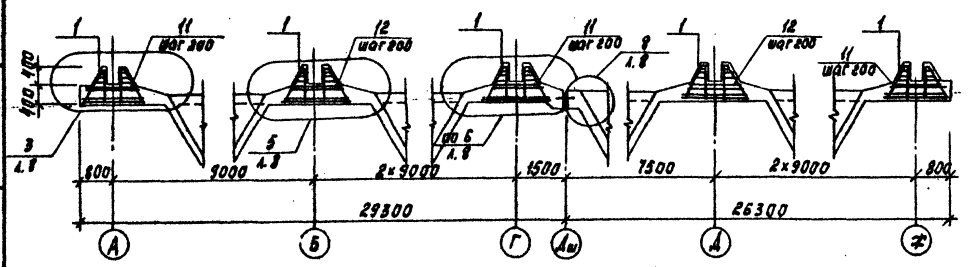

Разрез 5-5

1. Арматурные сетки поз. 2, 3, 6, 7 выполнены по ГОСТ 23279-78.
2. Узлы разработаны в альбоме ТП 902-2-388.85

Спецификация к схемам расположения арматурных изделий

Формат	Зона	Поз.	Обозначение	Наименование	Кол. шт.	Примеч.
				Сборочные единицы		
				Каркасы пространственные		
		1	ТП902-2388.85 КФИ КП1	КП1	108	
				Сетки арматурные		
		2		С $\frac{\phi6AT\text{-}300}{\phi10AII\text{-}200}$ 2150×5850 $\frac{25}{25}$	47,3	
		3		С $\frac{\phi8AII\text{-}200}{\phi6AI\text{-}300}$ 2450×4700 $\frac{100}{100}$	63,6	
		4	ТП902-2388.85 КФИ С1	С1	18	
		5	ТП902-2388.85 КФИ С2	С2	12	
		6		С $\frac{\phi8AII\text{-}200}{\phi6AT\text{-}300}$ 2450×5400 $\frac{150}{150}$	41,2	
		7		С $\frac{\phi8AII\text{-}200}{\phi6AI\text{-}300}$ 2450×6400 $\frac{50}{50}$	20,6	
		8	ТП902-2-388.85 КФИ С3	С3	32	
				Детали		
		9		$\phi14AII$ ГОСТ 5781-82 ℓ=1750	288	
		10		$\phi14AII$ ГОСТ 5781-82 ℓ=1450	180	
		11		$\phi14AII$ ГОСТ 5781-82 ℓ=1350	1000	
		12		$\phi10AII$ ГОСТ 5781-82 ℓ=1200	600	
		13		$\phi10AII$ ГОСТ 5781-82 ℓ=2150	240	
		14		$\phi14AII$ ГОСТ 5781-82 ℓ=1700	360	
		15		$\phi10AII$ ГОСТ 5781-82 ℓ=1300	360	
		16		$\phi8AII$ ГОСТ 5781-82 $\ell_{ср}$=2508	1080	
		17		$\phi8AII$ ГОСТ 5781-82 $\ell_{общ}$	1700	пм
		18		$\phi6AI$ ГОСТ 5781-82 $\ell_{общ}$	1100	пм
		19		$\phi14AII$ ГОСТ 5781-82 ℓ=900	160	
		20		$\phi10AII$ ГОСТ 5781-82 ℓ=900	160	
		21		$\phi6AI$ ГОСТ 5781-82 ℓ=1090	170	
		22		$\phi6AI$ ГОСТ 5781-82 ℓ=1240	340	
		23		$\phi6AI$ ГОСТ 5781-82 ℓ=360	340	
		24		$\phi6AI$ ГОСТ 5781-82 ℓ=1090	170	
		25	ТП902-2-388.85 КФИ. МН2	Изделие закладное МН2	6	79,2 кг
		26	1.400-15.81	МН 107-1	72	1,3 кг
				Материалы		
				Бетон М200 В4; Мрз 50	439	м³

Привязан		Пров.	Лоучкер	ТП 902-2-387.85 КН		
		Ст. инж.	Курганова	Отстойники первичные горизонтальные шириной 9 м (6 отделений)	Стадия	Лист	Листов
		ГИП	Лоучкер		Р	10	
		Гл. конст.	Шапиро	Днище. Армирование. Разрезы 1-1÷5-5.	ЦНИИЭП инженерного оборудования г. Москва		
Инв. №		Н. контр.	Лоучкер				
		Нач. отд.	Красавин				

Альбом II

Типовой проект

Ведомость чертежей основного комплекта

Лист	Наименование	Примечан.
1	Общие данные. Схема подключения электрооборудования. Кабельный журнал. Прокладка кабеля	

Ведомость основных комплектов

Обозначение	Наименование комплекта	Примечан.
ТХ	Технологическая часть	Альбом II
КЖ	Конструкции железобетонные	Альбом II
ЭМ	Электротехническая часть	Альбом II

Ведомость прилагаемых документов

Обозначение	Наименование	Примечан.
СО	Спецификация оборудования	
ВМ	Ведомость потребности в материалах	

Кабельный журнал

Маркировка	Трасса: Начало	Трасса: Конец	Кабель: по проекту: Марка	Кабель: по проекту: Количество кабелей, число и сечение жил	Кабель: по проекту: Длина м	Кабель: проложен: Марка	Кабель: проложен: Количество кабелей, число и сечение жил напряжение	Кабель: проложен: Длина м
НМ1-1		Коробка КК1						
НМ1-2	Коробка КК1	Разъем ХР1	ПГВ	12(1×1)	2			
НМ2-1		Коробка КК2						
НМ2-2	Коробка КК2	Разъем ХР2	ПГВ	12(1×1)	2			
НМ3-1		Коробка КК3						
НМ3-2	Коробка КК3	Разъем ХР3	ПГВ	12(1×1)	2			
НМ4-1		Коробка КК4						
НМ4-2	Коробка КК4	Разъем ХР4	ПГВ	12(1×1)	2			
НМ5-1		Коробка КК5						
НМ5-2	Коробка КК5	Разъем ХР5	ПГВ	12(1×1)	2			
НМ6-1		Коробка КК6						
НМ6-2	Коробка КК6	Разъем ХР6	ПГВ	12(1×1)	2			

Схема подключения электрооборудования

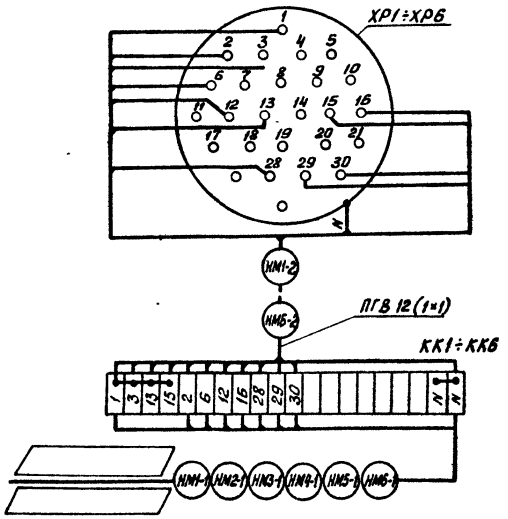

Сводка кабелей и проводов, учтенных кабельным журналом

Число жил, сечение	Марка, напряжение:		ПГВ										
1×1			100										

Расположение электрооборудования. Прокладка кабеля

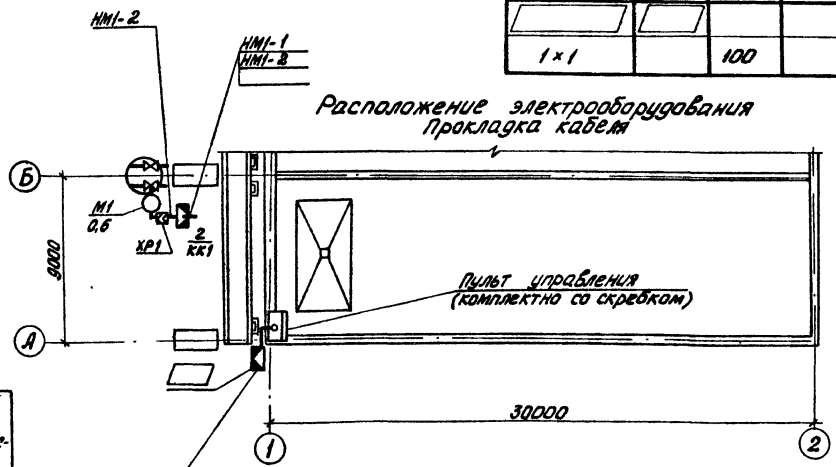

Клетчатая коробка и кабели к ней учтены в проекте насосной станции песколовок и первичных горизонтальных отстойников

□ – заполнить при привязке.

Примерная прокладка кабеля показана для одного отстойника, для остальных – аналогично.

Зануление электрооборудования выполнить согласно ПУЭ § I-7-39.

Типовой проект разработан в соответствии с действующими нормами и правилами и предусматривает мероприятие, обеспечивающие взрывную, взрывопожарную и пожарную безопасность при эксплуатации сооружения

Главный инженер проекта Гольцман

Инв. № подл. | Подп. и дата | Взам. инв. №

Привязан			
Инв. №:			
Т.П. 902-2-387.85		ЭМ	
Провер.	Бакшеева		Отстойники первичные горизонтальные шириной 9м (6 отделений)
Инж.	Гечас		Стадия: Р; Лист: 1; Листов: 1
Гл. спец.	Гольцман		Общие данные. Схема подключения электрооборудования. Кабельный журнал. Прокладка кабеля.
Н. контр.	Мосеенко		ЦНИИЭП инженерного оборудования г. Москва
Нач. отд.	Даниаов		

20692-01 (22)

gost.e-ecolog.ru