ТИПОВОЙ ПРОЕКТ

902-2-386.85

ОТСТОЙНИКИ

ПЕРВИЧНЫЕ ГОРИЗОНТАЛЬНЫЕ ШИРИНОЙ 9 м./4 ОТДЕЛЕНИЯ/

Альбом II

gost.e-ecolog.ru

ТИПОВОЙ ПРОЕКТ
902-2-386.85

ОТСТОЙНИКИ
ПЕРВИЧНЫЕ ГОРИЗОНТАЛЬНЫЕ
ШИРИНОЙ 9 м (4 ОТДЕЛЕНИЯ)

СОСТАВ ПРОЕКТА:

Альбом I - Пояснительная записка (из типового проекта 902-2-386.85).
Альбом II - Технологическая, строительная и электротехническая части
Альбом III - Строительная часть Узлы, детали (из типового проекта 902-2-386.85)
Альбом IV - Строительные изделия (из типового проекта 902-2-386.85)
Альбом V - Спецификации оборудования
Альбом VI - Ведомости потребности в материалах
Альбом VII - Сметы

ПРИМЕНЕННЫЕ ТИПОВЫЕ МАТЕРИАЛЫ
Серия 3.901-13 Выпуск 2 Колонка управления задвижками Ду 200-400 мм
с электрическим приводом типа Б

АЛЬБОМ II

РАЗРАБОТАН
ЦНИИЭП инженерного оборудования

Главный инженер института А. Кетаов
Главный инженер проекта М. Сирота

УТВЕРЖДЕН Госгражданстроем
приказ N. 164 от 22 июля 1974 г.
ВВЕДЕН В ДЕЙСТВИЕ ИНСТИТУТОМ
ЦНИИЭП инженерного оборудования
приказ №: 33 от 11 июня 1985 г.

Содержание альбома

N: N: п.п.	Наименование	N: N: листов	N: N: стран.
1	Содержание альбома		2
	Технологическая часть		
2	Общие данные	ТХ-1	3
3	План. Разрезы 1-1; 2-2	ТХ-2	4
4	Разрез 3-3	ТХ-3	5
5	Разрез 4-4	ТХ-4	6
6	Разрез 5-5	ТХ-5	7
7	Разрез 6-6	ТХ-6	8
8	Разрезы 7-7÷10-10. Вид „А"	ТХ-7	9
9	Планы. Разрезы 1-1; 2-2; 3-3. Деталь		
	дырчатой трубы	ТХ-8	10
	Конструкции железобетонные		
10	Общие данные	КЖ-1	11
11	Схема расположения стеновых панелей		
	Схема расположения лотков. Разрез 1-1	КЖ-2	12
12	Схема расположения мостиков и балок.		
	Разрезы 2-2; 3-3	КЖ-3	13
13	Спецификация к схемам расположения		
	стеновых панелей, лотков, мостиков и		
	балок	КЖ-4	14
14	Днище. Опалубочный чертеж. План. Разрезы	КЖ-5	15
15	Днище. Армирование. Схема расположения		
	нижних сеток	КЖ-6	16
16	Днище. Армирование. Схема расположения		
	верхних сеток	КЖ-7	17
17	Днище. Армирование. Разрезы 1-1÷3-3	КЖ-8	18
	Электротехническая часть		
18	Общие данные. Схема подключения		
	электрооборудования. Кабельный журнал.		
	Прокладка кабеля	ЭМ-1	19

Альбом II

Типовой проект

Схема генплана

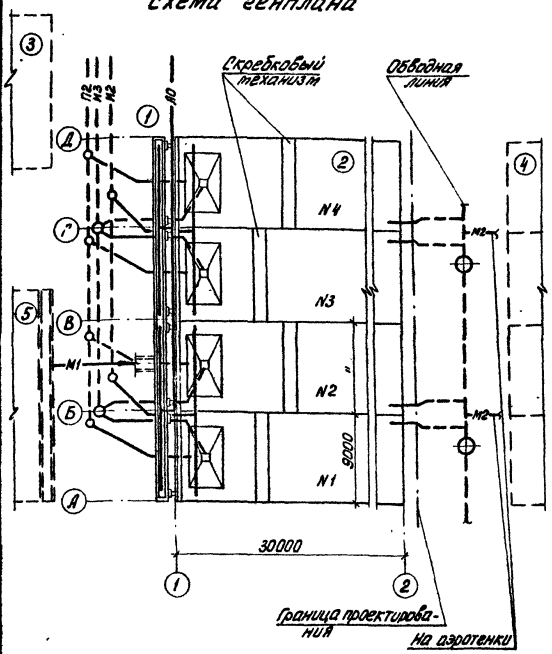

Ведомость основных комплектов

Обозначение	Наименование комплекта	Примечан.
ТХ	Технологическая часть	Альбом II
КЖ	Конструкции железобетонные	Альбом II
ЭМ	Электротехническая часть	Альбом II

Ведомость ссылочных и прилагаемых документов

Обозначение	Наименование	Примечан.
Ссылочные документы		
Серия 3.901-13 выпуск 2	Колонка управления задвижками	
	Ду 200-400 мм с электрическим	
	приводом типа Б	
Прилагаемые документы		
СО	Спецификация оборудования	Альбом V
ВМ	Ведомость потребности в	
	материалах	Альбом VI

Экспликация сооружений

	Наименование	Примечание
1	Распределительный лоток	
2	Отстойник первичный	
3	Насосная станция песколовок и первичных	
	горизонтальных отстойников	
4	Блок аэротенки - отстойники вторичные	
	горизонтальные	
5	Песколовки	

Ведомость чертежей основного комплекта

Лист	Наименование	Примеч.
1	Общие данные	
2	План. Разрезы 1-1; 2-2	
3	Разрез 3-3	
4	Разрез 4-4	
5	Разрез 5-5	
6	Разрез 6-6	
7	Разрезы 7-7 ÷ 10-10. Вид А.	
8	Планы. Разрезы 1-1; 2-2; 3-3.	
	Деталь дырчатой трубы	

Условные обозначения

- М1 — поступающая сточная вода
- М2 — осветленная вода
- И2 — плавающие вещества
- И3 — осадок
- П2 — опорожнение
- П0 — воздух

1. Отметке 0.000 соответствует абсолютная отметка ☐.
2. Трубопроводы, показанные пунктиром, в объем проектирования не входят. В проекте учтены задвижки, монтируемые на трубопроводах за границей проектирования.
3. В проекте принят механизм скребковый марки МСО1-9А с уменьшенной высотой скребка и с измененной конфигурацией нижней его части в соответствии с принятыми сериями конструкции отстойника.
4. Антикоррозийное покрытие трубопроводов под водой: лаком ХС-784 по ГОСТ 7313-75 за 3 раза по грунтовке ХС-010; на открытом воздухе - окраска масляной краской по ГОСТ 8292-75 за 2 раза.
5. Вертикальный участок трубопровода осадка крепить к металлическим деталям крепления струенаправляющего щита.

Типовой проект разработан в соответствии с действующими нормами и правилами и предусматривает мероприятия, обеспечивающие взрывную, взрывопожарную и пожарную безопасность при эксплуатации сооружений

Главный инженер проекта Сирота

Инв. №			
Пробер.	Клецер		
Инж.	Михевикова		
Рук. гр.	Машинская		
Гл. спец.	Сирота		
Н. контр.	Клецер		
Нач. отд.	Гольдман		

Привязан

Т.П. 902-2-386.85 ТХ

Отстойники первичные горизонтальные шириной 9 м (4 отделения)

Стадия	Лист	Листов
РД	1	8

Общие данные

ЦНИИЭП инженерного оборудования г. Мытищи

20691-01 4

Инв. № подл. | Подпись и дата | Взам. инв. №

Альбом II

Типовой проект

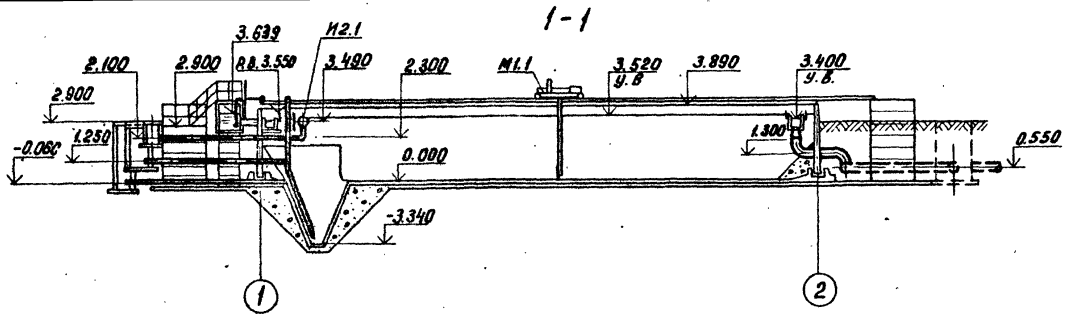

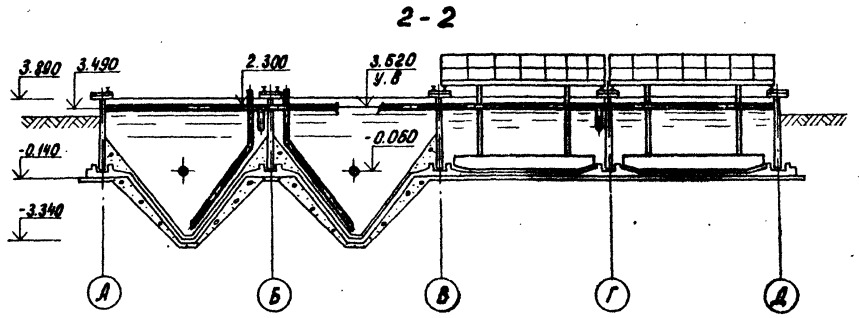

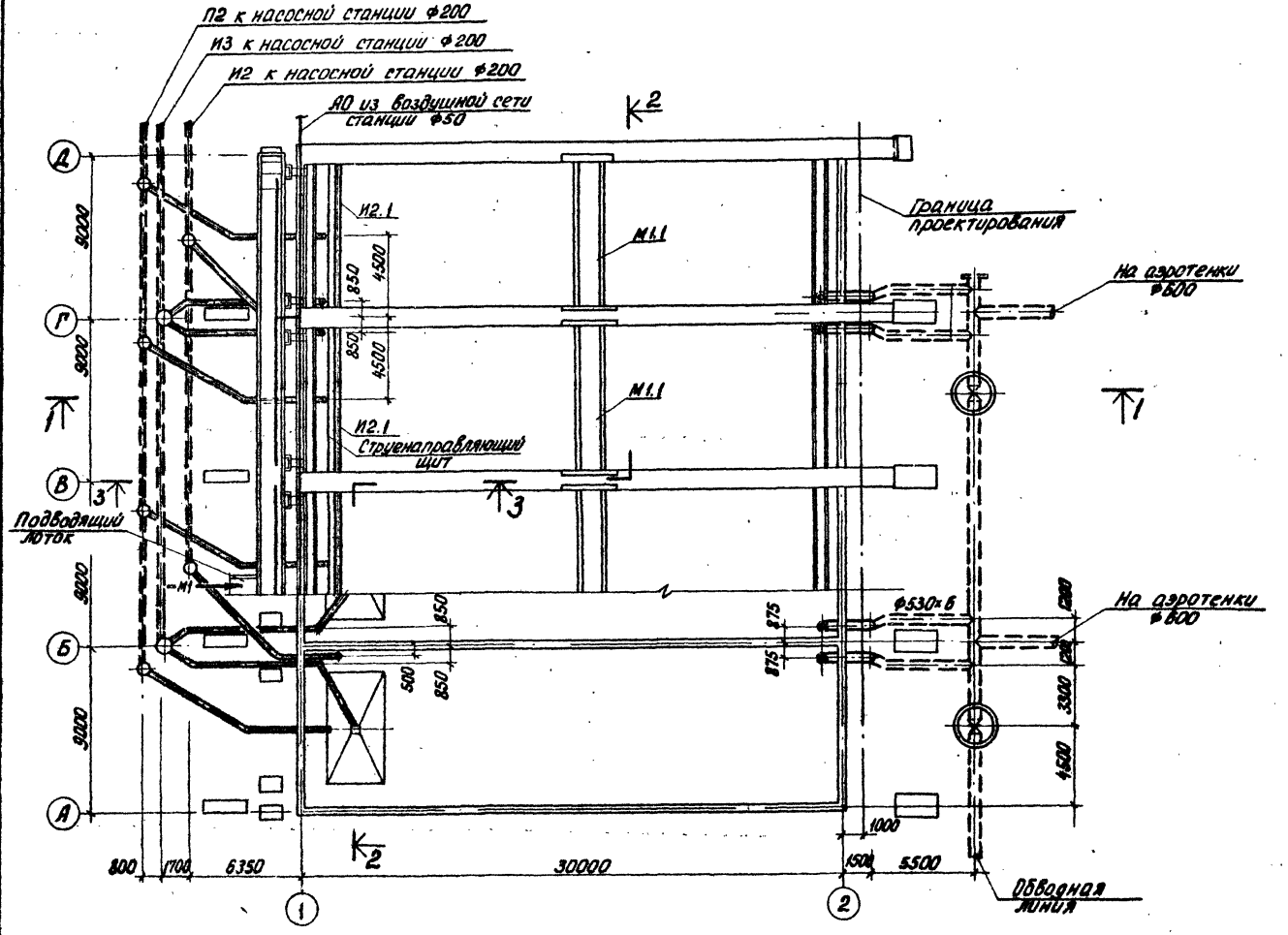

				Т.П. 902-2-386.85		ТХ
		ПРОВЕР.	ЛЕВИНА	Отстойники первичные горизонтальные шириной 9 м (4 отделения)	Стадия	Лист	Листов
		СТ. ИНЖ.	КАЕЦЕР		Р	2	
		РУК. ГР.	МАШИНСКАЯ	План. Разрезы 1-1; 2-2	ЦНИИЭП инженерного оборудования г. Москва		
		ГЛ. СПЕЦ.	СИРОТА				
		Н. КОНТР.	КАЕЦЕР				
		НАЧ. ОТД.	ГОЛЬДМАН				
		ИНВ. №:					

Альбом III

Типовой проект

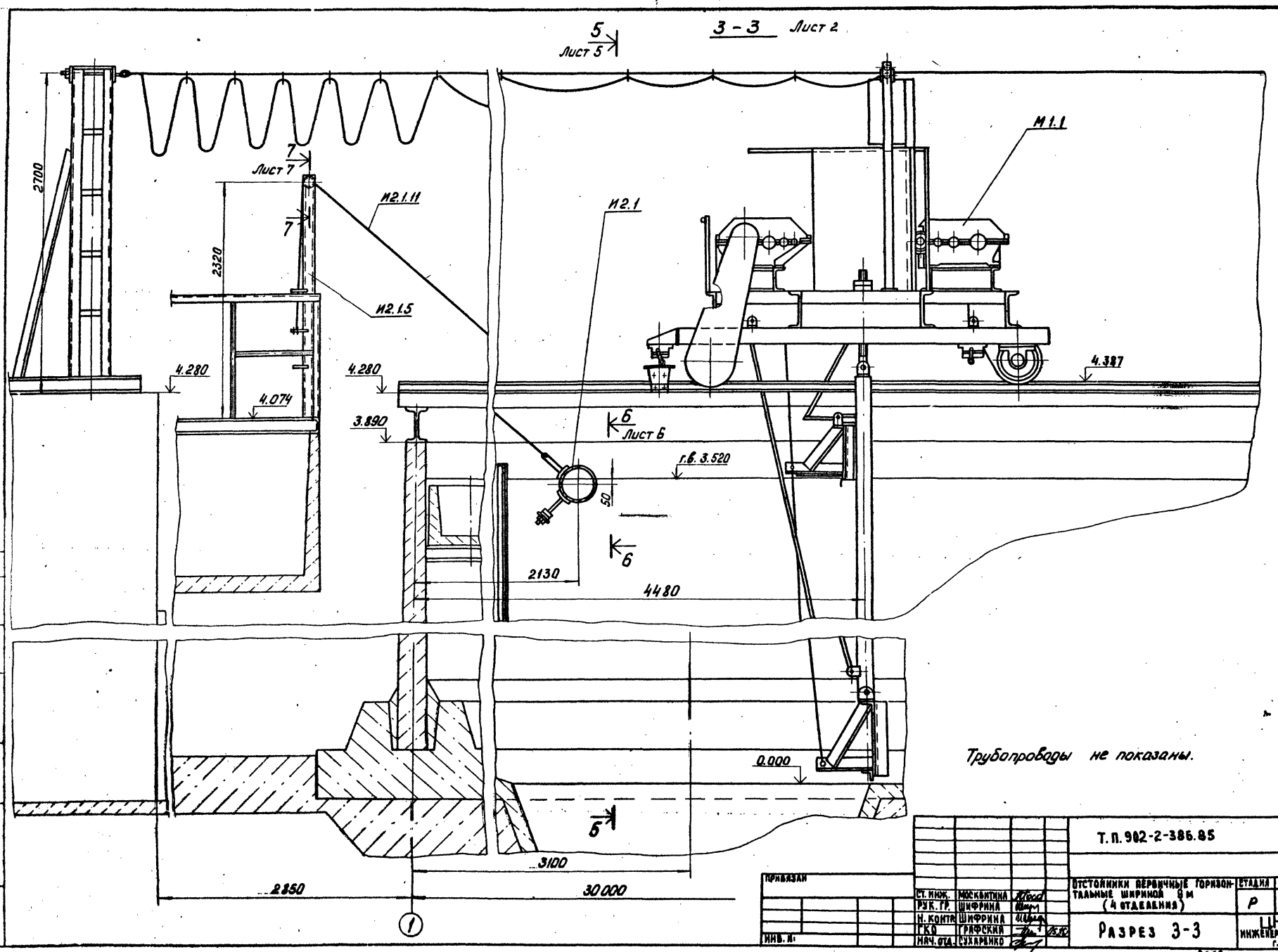

Трубопроводы не показаны.

Привязан				Т.П. 902-2-386.85		ТХ
	Ст. инж.	Москвитина		Отстойники вертикальные горизонтальные шириной 9 м (4 отделения)	Стадия Р	Лист 3	Листов
	Рук. гр.	Шифрина					
	Н. контр.	Шифрина		Разрез 3-3	ЦНИИЭП инженерного оборудования г. Москва		
Инв. №	ГКО	Графский					
	Нач. отд.	Сухаренко					

4-4 Лист 2

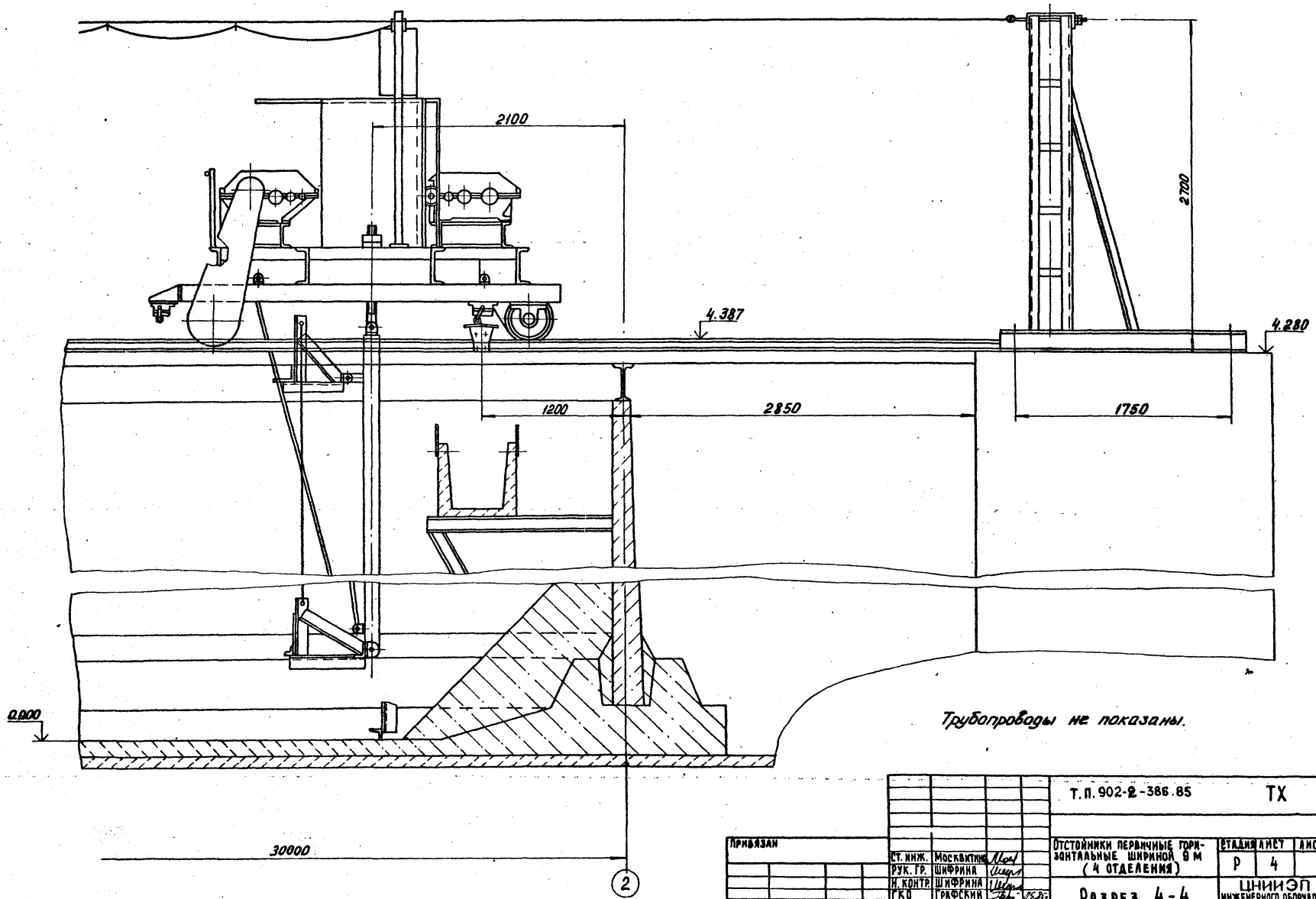

Трубопроводы не показаны.

Альбом II

Типовой проект

Инв. № подл. | Подп. и дата | Взам. инв. №

Т.П.902-2-386.85 ТХ

Привязан

Инв. №:

Ст. инж.	Москвитина	
Рук. гр.	Шифрина	
Н. контр.	Шифрина	
ГКО	Графский	
Нач. отд.	Сухаренко	

Отстойники первичные горизонтальные шириной 9 м (4 отделения)

Разрез 4-4

Стадия	Лист	Листов
Р	4	

ЦНИИЭП инженерного оборудования г. Москва

20691-01 7

Альбом II

Типовой проект

5 - 5 лист 3

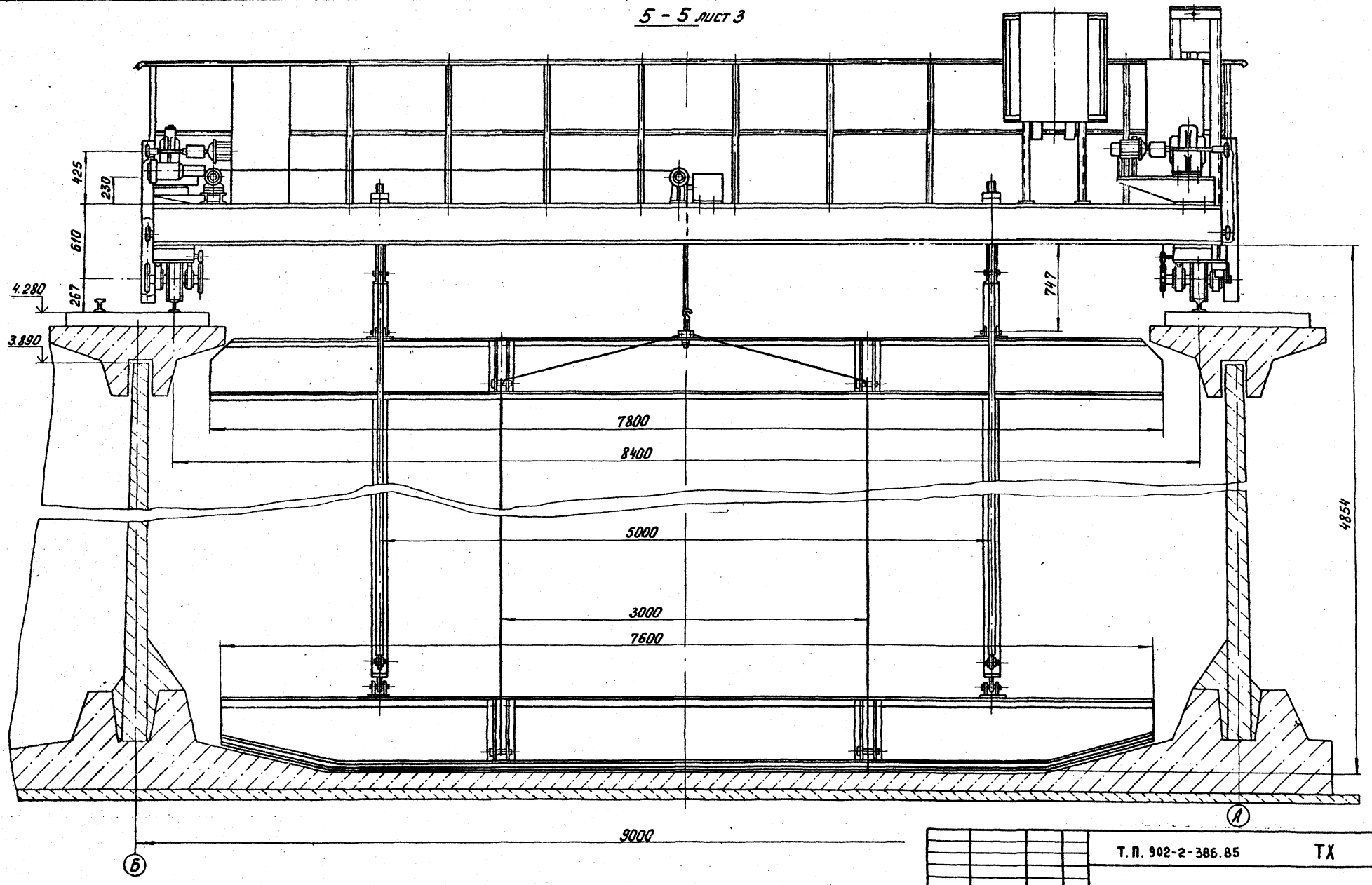

Привязан			
Инв. №:	Ст. инж.	Москвитина	
	Рук. гр.	Шиффрина	
	Н. контр.	Шиффрина	
	ГКО	Графский	08.85
	Нач. отд.	Сухаренко	

Т. П. 902-2-386.85 ТХ

Отстойники первичные горизонтальные шириной 9 м (4 отделения)

Разрез 5-5

Стадия	Лист	Листов
Р	5	

ЦНИИЭП инженерного оборудования г. Москва

20691-01 8

Альбом III

Типовой проект

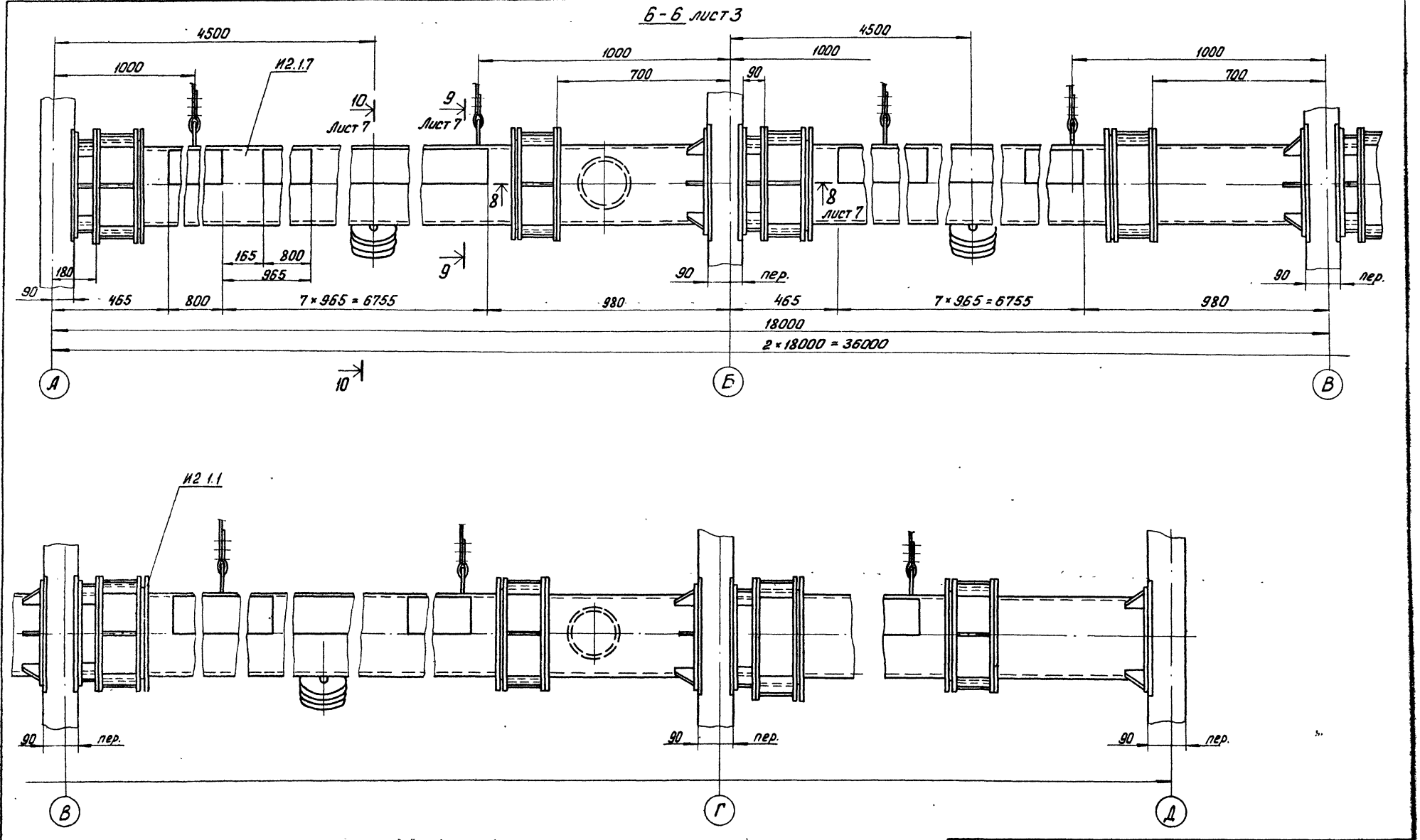

Т.П. 902-2-386.85			ТХ
Отстойники первичные горизонтальные шириной 9 м (4 отделения)		Стадия	Лист	Листов
		Р	6	
Разрез Б-Б		ЦНИИЭП инженерного оборудования г. Москва	
Ст. инж.	Москвитин		
Рук. гр.	Шифрина		
Н. контр.	Шифрина		
ГКО	Графский		
Нач. отд.	Сухаренко		

Привязан

Инв. №

Инв. № подл. | Подп. и дата | Взам. инв. №

Альбом II

Типовой проект

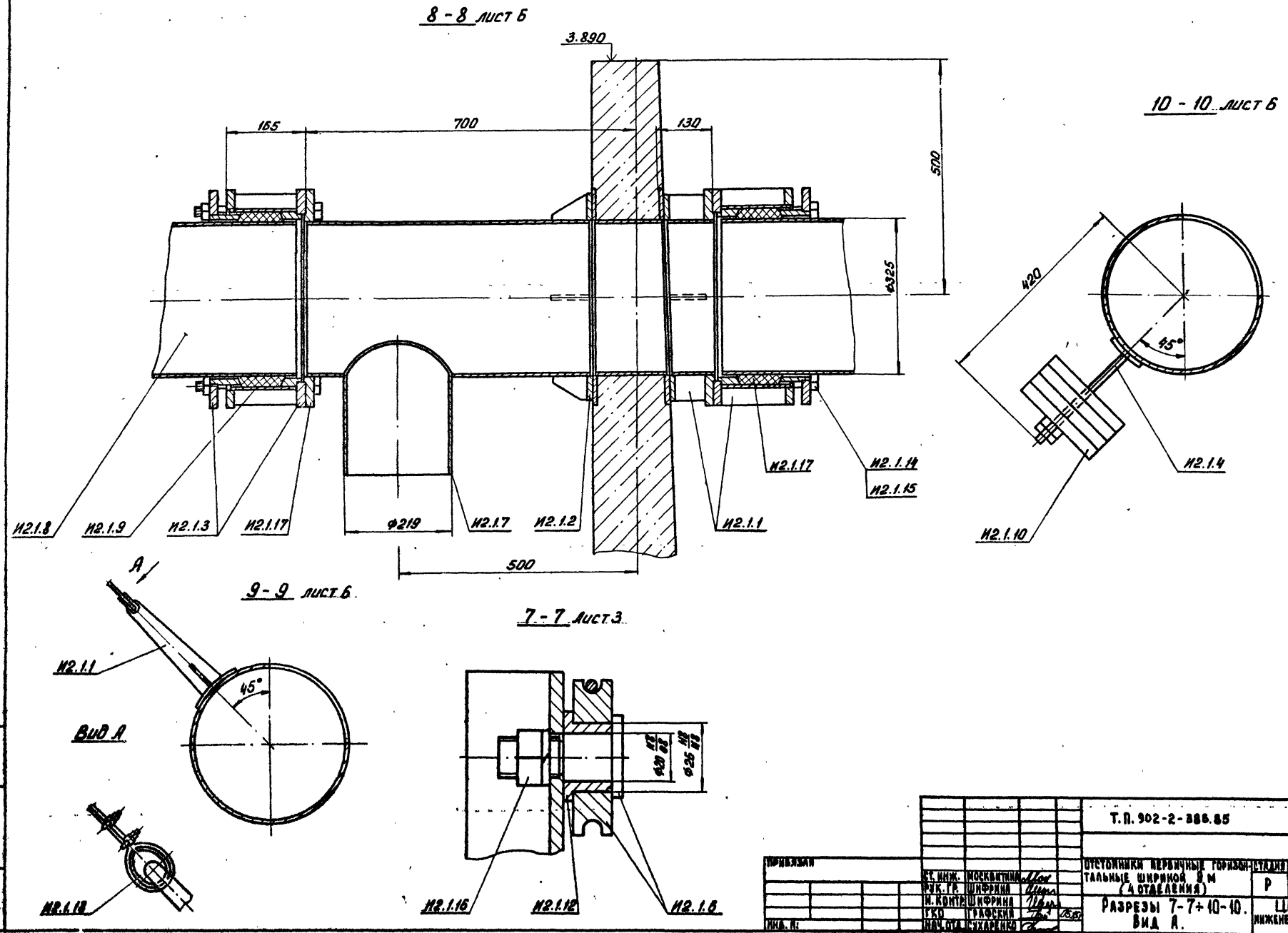

Т.П. 902-2-386.85						ТХ
Отстойники первичные горизонтальные шириной 9 м (4 отделения)				Стадия	Лист	Листов
				Р	7	
Разрезы 7-7÷10-10. Вид А.				ЦНИИЭП инженерного оборудования		
Ст. инж.	Москвитина					
Рук. гр.	Шифрина					
Н. контр.	Шифрина					
ГКО	Графский					
Нач. отд.	Сухаренко					

Привязан

Инв. №

20691-01 10

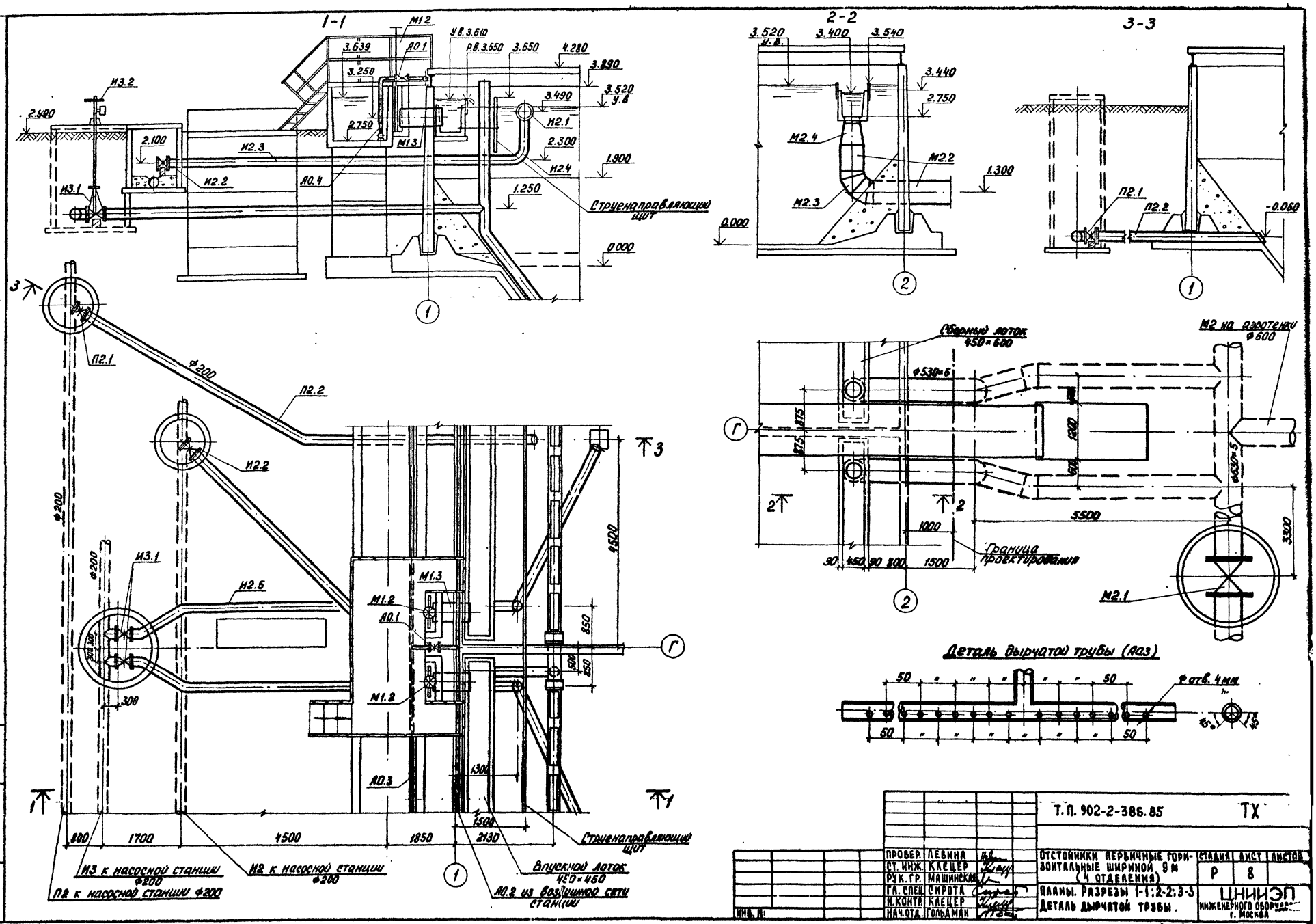

Альбом II

Типовой проект

				Т.П. 902-2-386.85			ТХ
				ПРОВЕР.	ЛЕВИНА		
				СТ. ИНЖ.	КЛЕЦЕР		
				РУК. ГР.	МАШИНСКАЯ		
				ГЛ. СПЕЦ.	СИРОТА		
				Н. КОНТР.	КЛЕЦЕР		
				НАЧ. ОТД.	ГОЛЬДМАН		
ИНВ. №				ОТСТОЙНИКИ ПЕРВИЧНЫЕ ГОРИЗОНТАЛЬНЫЕ ШИРИНОЙ 9 м (4 ОТДЕЛЕНИЯ)	СТАДИЯ	ЛИСТ	ЛИСТОВ
					Р	8	
				ПЛАНЫ. РАЗРЕЗЫ 1-1; 2-2; 3-3 ДЕТАЛЬ ДЫРЧАТОЙ ТРУБЫ.	ЦНИИЭП ИНЖЕНЕРНОГО ОБОРУДОВАНИЯ г. МОСКВА		

20691-01 11

Альбом III

Типовой проект

Ведомость основных комплектов рабочих чертежей

Обозначение	Наименование	Примечание
КГ	Технологическая часть	
КЖ	Конструкции железобетонные	
ЭМ	Электротехническая часть	

Ведомость рабочих чертежей основного комплекта КЖ

Лист	Наименование	Примечание
1	Общие данные	
2	Схема расплалонения стеновых панелей. Схема расплалонения лотков. Разрез 1-1	
3	Схема расплалонения мастиков и балок. Разрезы 2-2; 3-3	
4	Спецификация к схемам расплалонения стеновых панелей, лотков, мастиков и балок.	
5	Днище. Опалубочный чертеж План. Разрезы	
6	Днище. Армирование. Схема расплалонения нижних сеток	
7	Днище. Армирование. Схема расплалонения верхних сеток	
8	Днище. Армирование. Разрезы 1-1 ÷ 3-3	

Ведомость ссылочных и прилагаемых документов

Обозначение	Наименование	Примечание
	Ссылочные документы	
3.900-3 Вып 3/82.6.8	Сборные железобетонные конструкции емкостных сооружений для водоснабжения и канализации	
1.450.3-3	Стальные лестницы, площадки, стремянки и ограждения	
1.400-15 Вып. 1	Унифицированные закладные изделия железобетонных конструкций для крепления технологических коммуникаций и устройств	
3.006.1-2/82	Сборные железобетонные каналы и тоннели из лотковых элементов	
ГОСТ 13579-78	Блоки бетонные для стен подвалов	
ГОСТ 10704-76	Трубы сварные электросварные	
ГОСТ 23279-78	Сетки сварные из стержневой арматуры диаметром до 40 мм	
ГОСТ 5781-82	Сталь арматурная.	
ГОСТ 6368-82*	Рельсы железнодорожные для дорог узкой колеи.	
5.900-2	Сальники набивные dy=50-1400мм для пропуска труб через стены. Рабочие чертежи	
	Прилагаемые документы	
ТП902-2-388.85 КЖИ	Строительные изделия	
ТП902-2-386.85 КЖИ.ВМ	Ведомость потребности в материалах	

Ведомость объемов сборных бетонных и железобетонных конструкций по рабочим чертежам основного комплекта КЖ

	Наименование группы элементов конструкций	Код	Колич. м³	Примечание
1	Панели стеновые емкостные	—	114.6	
2	Блоки бетонные для стен подвалов	5811000000	73.6	
3	Лотки		13.1	
4	Плиты	5841000000	15.4	
5	Балки	—	5.4	

Материалы на изготовление сборных бетонных и железобетонных конструкций учтены в ведомости потребности в материалах и отдельно не учитываются

Основные строительные показатели

Наименование	Единицы измерения	Количество
Площадь застройки	м²	1188.2
Строительный объем	м³	4456.4

Ведомость спецификаций

Лист	Наименование	Примеч.
4	Спецификация к схемам расплалонения стеновых панелей, лотков, мастиков и балок.	
8	Спецификация к схемам расплалонения арматурных изделий днища.	

Типовой проект разработан в соответствии с действующими нормами и правилами и предусматривает мероприятия в строительной части, обеспечивающие взрывную, взрывопожарную и пожарную безопасность при эксплуатации сооружения.

Главный инженер проекта Ю.Лоуцкер

Провер.	Лоуцкер	
Ст.инж.	Курганова	
ГИП	Лоуцкер	
Гл.конст	Шапиро	
Н.контр.	Лоуцкер	
Нач.отд	Красавин	

ТП 902-2-386.85 КЖ

Отстойники первичные горизонтальные шиберные ОМ (4 отделения)

Стадия Р | Лист 1 | Листов 8

Общие данные

ЦНИИЭП инженерного оборудования г. Москва.

Инв.№ подл. | Подпись и дата | Взам.инв.№

Альбом II

Типовой проект

Схема расположения стеновых панелей

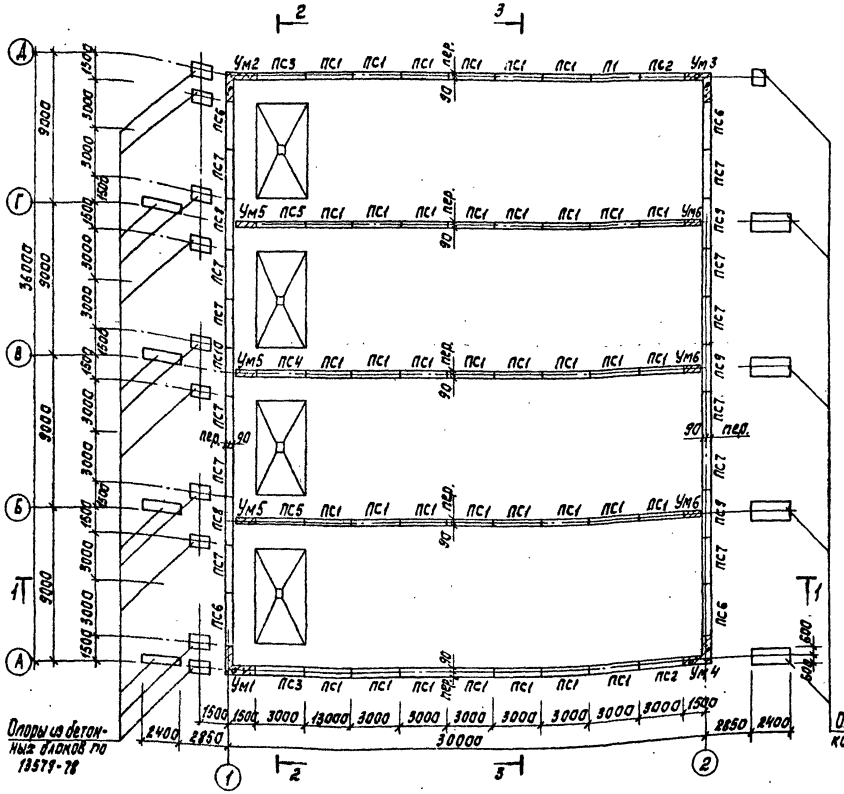

Схема расположения лотков

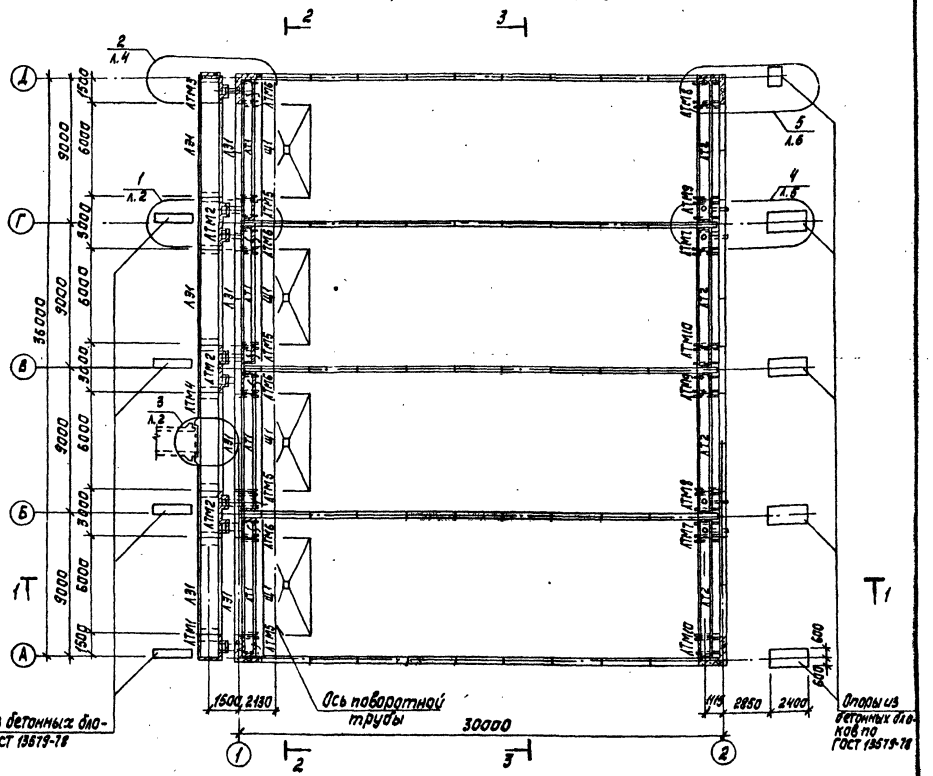

Разрез 1-1

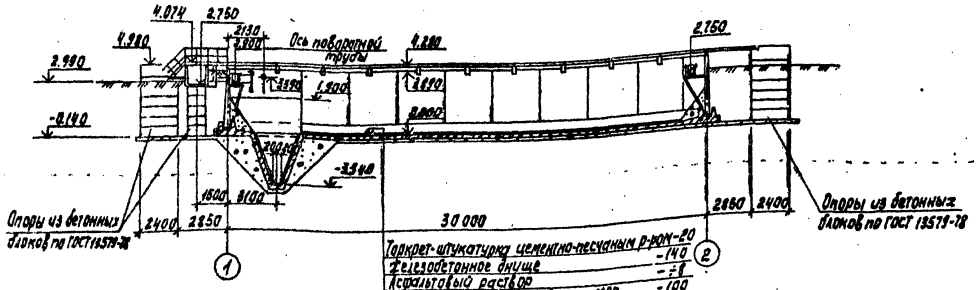

Узлы разработаны в альбоме III ТП 902-2-388.85

Торкрет-штукатурка цементно-песчаным р-ром	-20
Железобетонное днище	-140
Асфальтовый раствор	-8
Бетонная подготовка из бетона М50	-100
Щебень, втрамбованный в грунт	-40
Грунт основания	

ТП 902-2-386.85			КЖ
Пров.	Лоуцкер	Отстойники первичные горизонтальные шириной 9 м (4 отделения)	Стадия: Р; Лист: 2; Листов:
Ст. инж.	Курганова		
ГИП	Лоуцкер		
Гл. конст.	Шапиро	Схема расположения стеновых панелей. Схема расположения лотков. Разрез 1-1.	ЦНИИЭП инженерного оборудования г. Москва
Н. контр.	Лоуцкер		
Нач. отд.	Красавин		

Привязан

Инв. №

Копировал: Корецкая

20691-01 13 Формат А2

Согласовано

Инв. № подл. | Подпись и дата | Взам. инв. №

Альбом III

Типовой проект

Схема расположения мостиков и балок

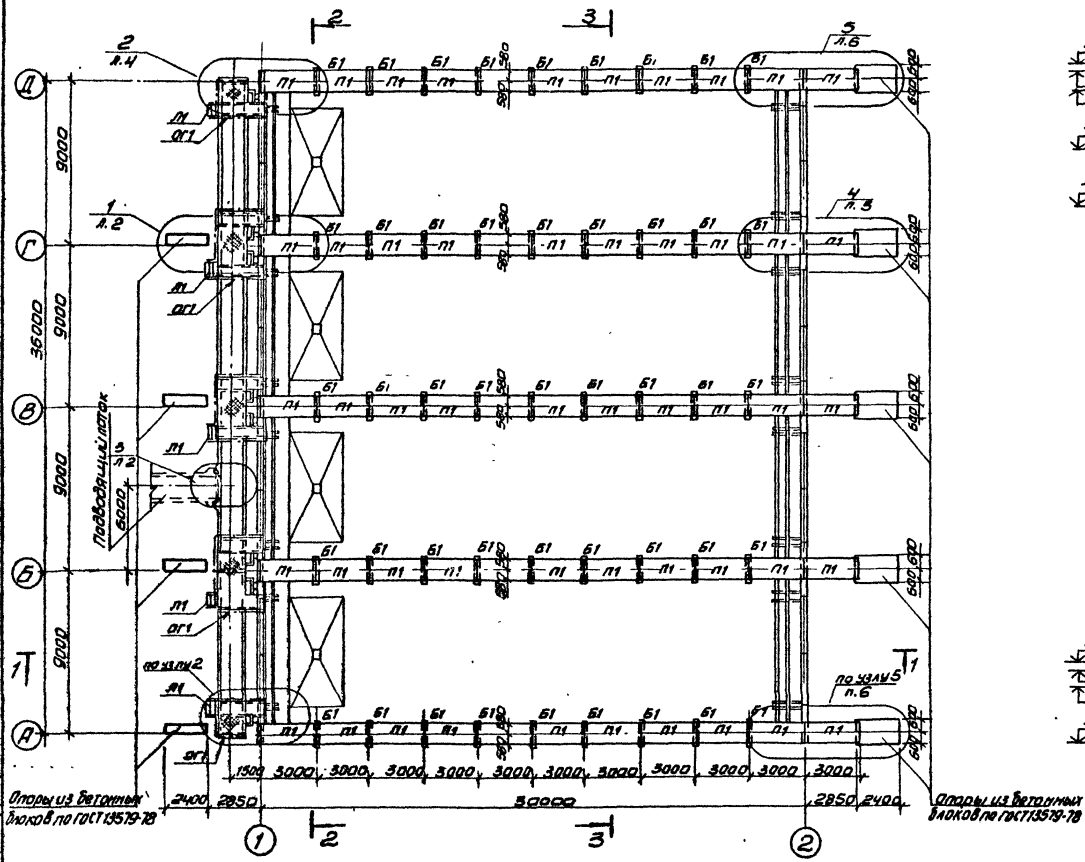

Разрез 2-2

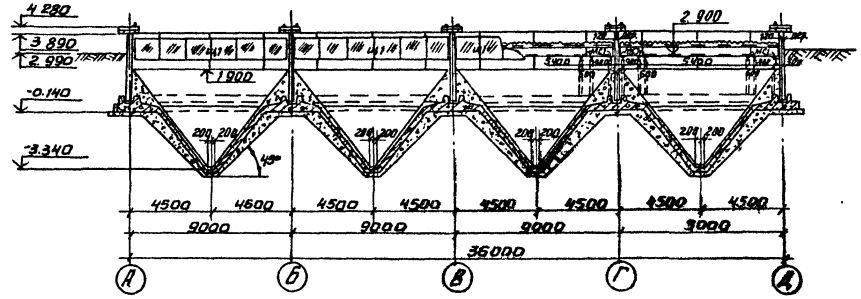

Разрез 3-3

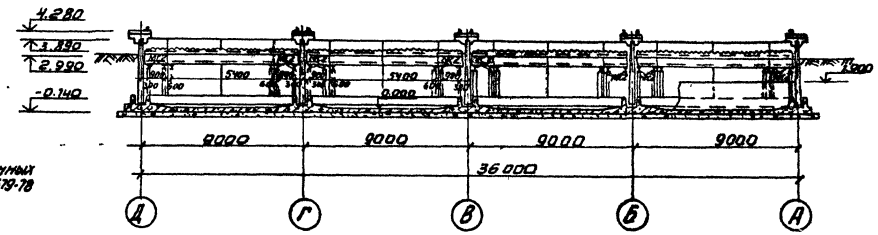

Узлы разработаны в альбоме III т.п.902-2-388.85

Согласовано

Инв. № подл. | Подпись и дата | Взам. инв. №

Привязан				ТП 902-2-386.85		КЖ
Инв. №	Проверил	Лоцкер		Отстойники первичные горизонтальные шириной 9м (4 отделения)	Стадия	Лист	Листов
	Ст. инж.	Кургинова			Р	3	
	ГИП	Лоцкер					
	Гл. констр.	Шляпко		Схема расположения мостиков и балок. Разрезы 2-2; 3-3.	ЦНИИЭП инженерного оборудования г. Москва		
	Н. контр.	Лоцкер					
	Нач. отд.	Красавин					

Копировал: Антипова 20691-01 14 Формат А2

Альбом II

Типовой проект

Марка	Обозначение	Наименование	Кол	Масса кг	Примеч
		Сборные железобетонные элементы			
		Панели			
ПС1	т.п902-2-388.85 КЖИ.ПС1	ПС1	38	4280	
ПС2	-01	ПС2	2	4280	
ПС3	ПС3	ПС3	2	4280	
ПС4	ПС4	ПС4	1	4280	
ПС5	ПС5	ПС5	2	4280	
ПС6	ПС6	ПС6	4	4280	
ПС7	ПС7	ПС7	12	4280	
ПС8	ПС8	ПС8	2	4280	
ПС9	ПС9	ПС9	3	4280	
ПС10	ПС9-01	ПС10	1	4280	
		Плиты			
П1	т.п902-2-388.85 КЖИ.П1	П1	55	1040	
		Балки			
Б1	т.п902-2-388.85 КЖИ.Б1	Б1	45	300	
		Лотки			
Лт1	т.п902-2-388.85 КЖИ.ЛТ1	ЛТ1	4	2030	
Лт2	-01	Лт2	4	2030	
ЛЭ1	3.900-3 Вып.8 ч.1	Лт2-12	7	2350	
		Блоки			
		ФБС12.4.6-Т ГОСТ 13579-78	40	640	
		ФБС9.6.6-Т ГОСТ 13579-78	40	700	
		ФБС12.6.6-Т ГОСТ 13579-78	47	960	
		ФБС24.6.6-Т ГОСТ 13579-78	40	1400	
		Монолитные железобетонные элементы			
		Монолитные участки стен			
Ум1	т.п902-2-388.85 Ал.III Лист 9	Ум1	1		
Ум2	Лист 9	Ум2	1		
Ум3	Лист 9	Ум3	1		
Ум4	Лист 9	Ум4	1		
Ум5	Лист 9	Ум5	3		
Ум6	Лист 9	Ум6	3		
		Лотки			
ЛТм1	т.п902-2-388.85 Ал.III Лист 12	ЛТм1	1		
ЛТм2	Лист 12	ЛТм2	3		
ЛТм3	Лист 12	ЛТм3	1		
ЛТм4	Лист 12	ЛТм4	1		
ЛТм5	Лист 13	ЛТм5	4		
ЛТм6	Лист 13	ЛТм6	4		
ЛТм7	Лист 13	ЛТм7	2		
ЛТм8	Лист 13	ЛТм8	2		

Марка	Обозначение	Наименование	Кол	Масса кг	Примеч
ЛТм9	Лист 13	ЛТм9	2		
ЛТм10	Лист 12	ЛТм10	2		
ЛТм11	Лист 13	ЛТм11	3		
		Стальные изделия			
		Элементы соединительные			
МС1		Швеллер 10 ГОСТ 8240-72 С-245 Кс1.1ис-5-1 гн.Н-1-1-1

Альбом II

Типовой проект

Днище. Опалубочный чертеж. План.

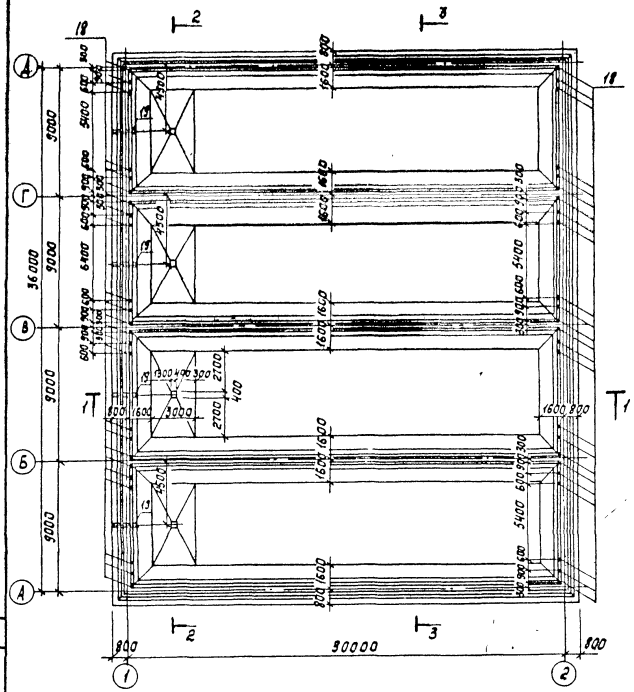

Разрез 1-1

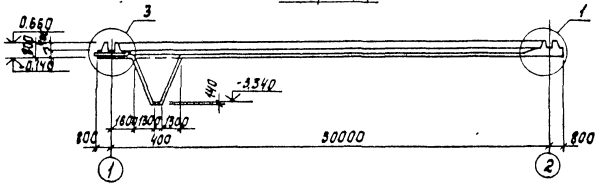

Разрез 2-2

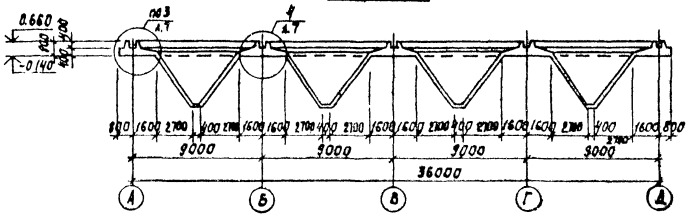

Разрез 3-3

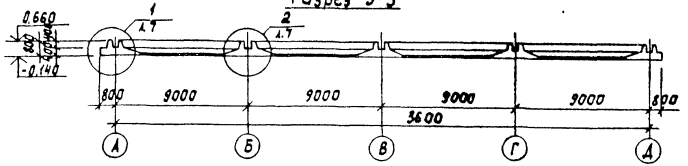

Узлы разработаны в альбоме III ТП 902-2-388.85

				ТП 902-2-386.85	КЖ
Привязан		Пров.	Лоуцкер	Отстойники первичные горизонтальные шириной 9м (4 отделения)	Стадия: Р; Лист: 5; Листов:
		Ст. инж.	Курганова		
		Гип	Лоуцкер		
		Гл. консп.	Шапиро	Днище. Опалубочный чертеж. План. Разрезы.	ЦНИИЭП инженерного оборудования г. Москва
		Н. контр.	Лоуцкер		
Инв. №		Нач. отд.	Красавин		

Копировал: Корецкая 20691-01 16 Формат А2

Согласовано: Машинская

Инв. № подл. | Подпись и дата | Взам. инв. №

Альбом II

Типовой проект

Схема расположения нижних сеток

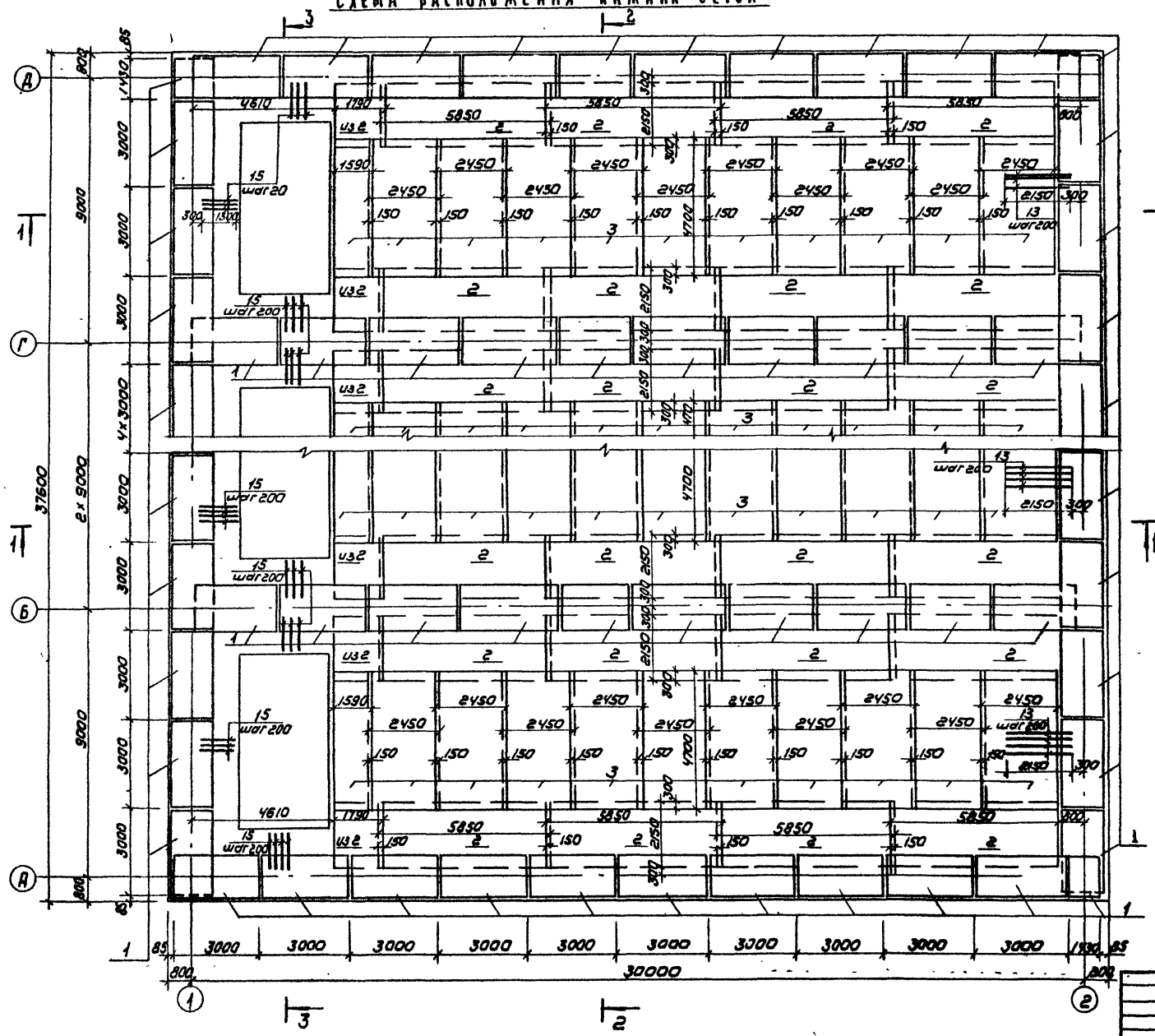

1. Размеры сеток даны по их габариту
2. Укороченные сетки обрезать по месту
3. Защитный слой бетона для нижних сеток - 35 мм; для верхних и каркасов - 25 мм
4. В местах пересечения пространственных каркасов стержни, попадающие в паз зуба, обрезать и отогнуть по месту.

				ТП 902-2-386.85			КЖ
Привязан		Провер.	Лоуцкер	Отстойники первичные, горизонтальные шириной 9м (4 отделения)	Стадия	Лист	Листов
		Ст. инж.	Кургановa		Р	6	
		Гип	Лоуцкер				
		Гл. конст.	Шапиро	Днище. Армирование. Схема расположения нижних сеток	ЦНИИЭП инженерного оборудования, г. Москва		
Инв. №		Н. контр.	Лоуцкер				
		Нач. отд.	Красавин				

Инв. № подл. | Подпись и дата | Взам. инв. №

Копировал: Коршунова 20691-01 17 Формат: А2

Альбом II

Типовой проект

Схема расположения верхних сеток.

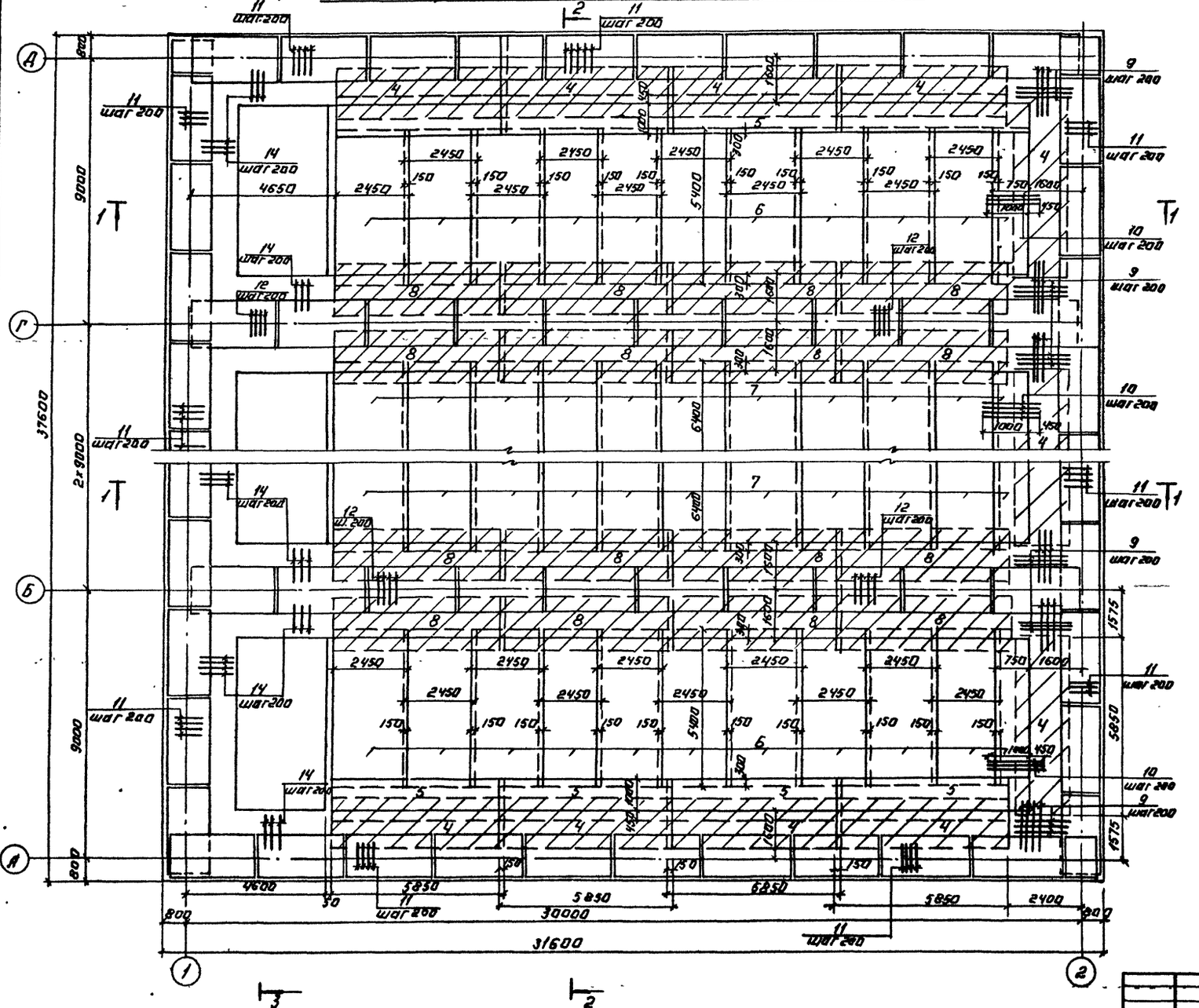

Привязан:	Провер.	Лоуцкер		ТП 902-2-386.85	КЖ
	Ст. инж.	Курганова		Цистерны первичные горизонтальные шириной 9 м. (4 отделения)	Стадия: Р; Лист: 7; Листов:
	Тип	Лоуцкер			
	Гл. констр.	Шапиро		Днище. Армирование. Схема расположения верхних сеток.	ЦНИИЭП инженерного оборудования г. Москва
Инв. №	Н. контр.	Лоуцкер			
	Нач. отд.	Красавин			

Копировал: Логинова

20691-01 18

Формат: А2

Альбом II

Типовой проект

Разрез 1-1

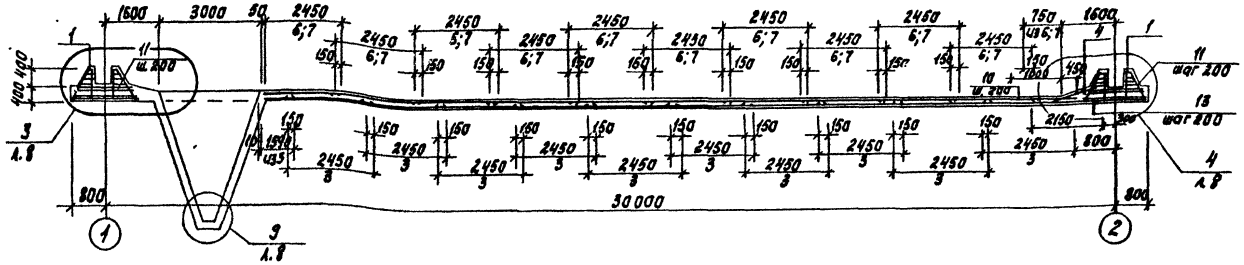

Разрез 2-2

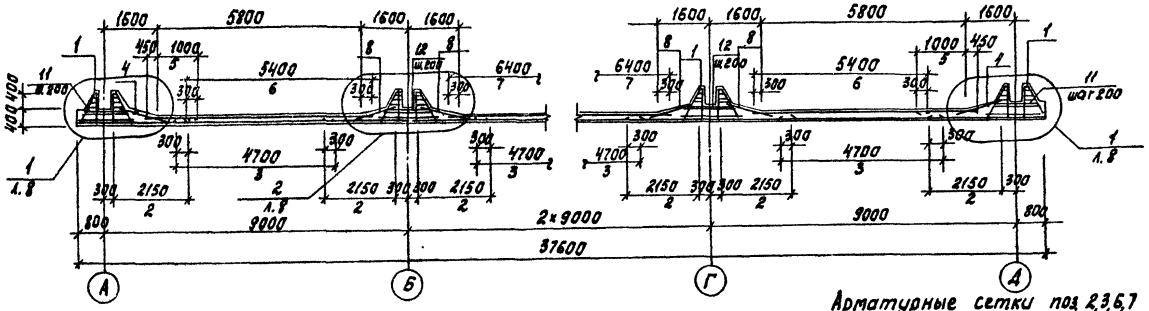

Арматурные сетки поз. 2,3,6,7 выполнены по ГОСТ 23279-78.

Разрез 3-3

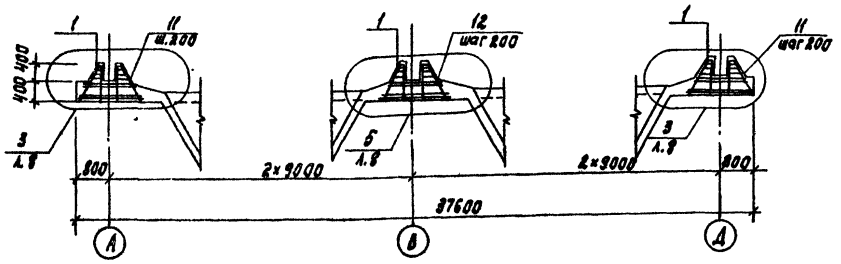

Узлы разработаны в альбоме III ТП902-2-388.85

Спецификация к схемам расположения арматурных изделий

Формат	Зона	Поз.	Обозначение	Наименование	Кол. шт.	Примеч.
				Сборочные единицы		
				Каркасы пространственные		
		1	ТП902-2-388.85 КФИ.КП1	КП1	76	
				Сетки арматурные		
		2		$C\frac{\phi 6AI-300}{\phi 10AIII-200}$ 2150×5850 $\frac{25}{25}$	34,4	
		3		$C\frac{\phi 8AIII-200}{\phi 6AI-300}$ 2450×4700 $\frac{100}{100}$	42,6	
		4	ТП902-2-388.85 КФИ.С1	С1	12	
		5	ТП902-2-388.85 КФИ.С2	С2	8	
		6		$C\frac{\phi 8AIII-200}{\phi 6AI-300}$ 2450×5400 $\frac{150}{150}$	20,6	
		7		$C\frac{\phi 8AIII-200}{\phi 6AI-300}$ 2450×6400 $\frac{50}{50}$	20,6	
		8	ТП902-2-388.85 КФИ.С3	С3	24	
				Детали		
		9		ф14AIII ГОСТ 5781-82 ℓ=1750	192	
		10		ф14AIII ГОСТ 5781-82 ℓ=1450	120	
		11		ф14AIII ГОСТ 5781-82 ℓ=1700	500	
		12		ф10AIII ГОСТ 5781-82 ℓ=1300	450	
		13		ф10AIII ГОСТ 5781-82 ℓ=2150	160	
		14		ф14AIII ГОСТ 5781-82 ℓ=1700	240	
		15		ф10AIII ГОСТ 5781-82 ℓ=1300	240	
		16		ф8AIII ГОСТ 5781-82 ℓср=2500	720	
		17		ф8AIII ГОСТ 5781-82 ℓобщ	850 п	м
		18	1.400-15.81	МН107-1	48	1,3 кг
		19	ТП902-2-388.85 КФИ.МН2	Изделие закладное МН2	4	79,2 кг
				Материалы		
				Бетон М200; В4 Мрз 50	300 м	3

Ведомость расхода стали на элемент, кг

Марка элемента	Изделия арматурные								Изделия закладные								
	Арматура класса								Арматура класса			Прокат марки					
	AI		AIII						AIII			Вст3 кп2					
	ГОСТ 5781-82		ГОСТ 5781-82						ГОСТ 5781-82			ГОСТ 103-76	ГОСТ 10704-76				
	ф6	Итого	ф8	ф10	ф14			Итого	Всего	ф8			⌀6	Труба d=219×5			Итого	Всего
Днище	3300	3300	5217	2128	7197			14542	17842	19,2			43,2	316,8			379,2	18221,2

Привязан	Пров.	Лоуцкер	ТП902-2-386.85		КЖ		
	Ст.инж.	Курганова	Отстойники первичные горизонтальные шириной 9 м (4 отделения)	Стадия	Лист	Листов	
	ГИП	Лоуцкер		Р	8		
	Гл.конст.	Шапиро	Днище. Армирование. Разрезы 1-1 ÷ 3-3.	ЦНИИЭП инженерного оборудован. г. Москва			
Инв. №	Н.контр.	Лоуцкер					
	Нач.отд.	Красавин					

Копировал: Корецкая 20691-01 19 Формат А2

Альбом II

Типовой проект

Ведомость чертежей основного комплекта

Лист	Наименование	Примечан.
1	Общие данные. Схема подключения электрооборудования. Кабельный журнал. Прокладка кабеля	

Ведомость основных комплектов

Обозначение	Наименование комплекта	Примечан.
ТХ	Технологическая часть	Альбом II
КЖ	Конструкции железобетонные	Альбом II
ЭМ	Электротехническая часть	Альбом II

Ведомость прилагаемых документов

Обозначение	Наименование	Примечан.
СО	Спецификация оборудования	
ВМ	Ведомость потребности в материалах	

Кабельный журнал

Маркировка	Трасса: Начало	Трасса: Конец	Кабель: по проекту: Марка	Кабель: по проекту: Количество кабелей, число и сечение жил	Кабель: по проекту: Длина м	Кабель: проложен: Марка	Кабель: проложен: Количество кабелей, число и сечение жил, напряжение	Кабель: проложен: Длина м
НМ1-1		Коробка КК1						
НМ1-2	Коробка КК1	Разъем ХР1	ПГВ	12 (1×1)	2			
НМ2-1		Коробка КК2						
НМ2-2	Коробка КК2	Разъем ХР2	ПГВ	12 (1×1)	2			
НМ3-1		Коробка КК3						
НМ3-2	Коробка КК3	Разъем ХР3	ПГВ	12 (1×1)	2			
НМ4-1		Коробка КК4						
НМ4-2	Коробка КК4	Разъем ХР4	ПГВ	12 (1×1)	2			

Свидка кабелей и проводов, учтенных кабельным журналом

Число жил, сечение	Марка, напряжение										
		ПГВ									
1×1		50									

Схема подключения электрооборудования

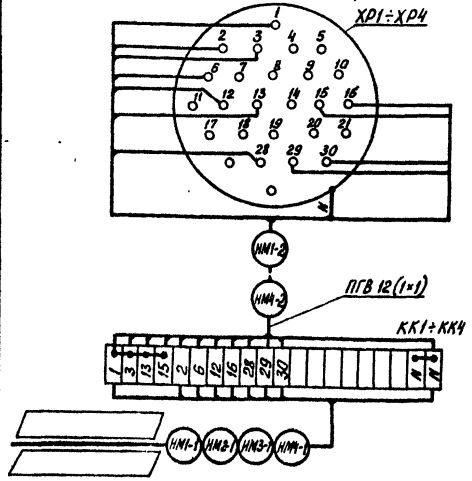

Распаложение электрооборудования Прокладка кабеля

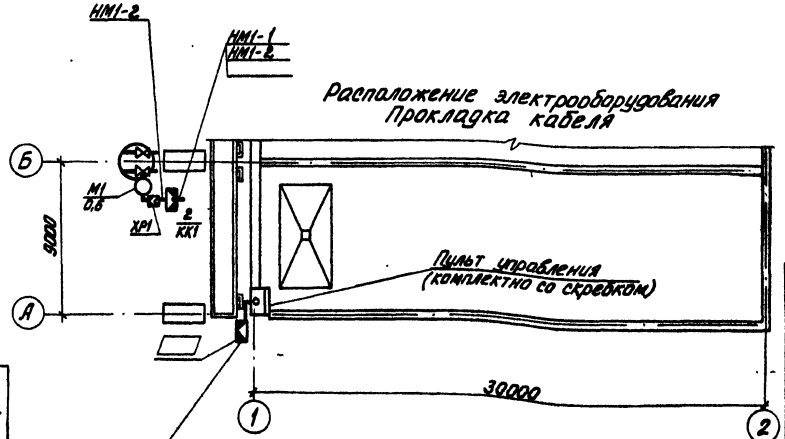

Клеммная коробка и кабели к ней учтены в проекте насосной станции песколовок и вертикальных горизонтальных отстойников

☐ - Заполнить при привязке.

Примерная прокладка кабеля показана для одного отстойника, для остальных - аналогична.

Заземление электрооборудования выполнить согласно ПУЭ §1-7-39.

Типовой проект разработан в соответствии с действующими нормами и правилами и предусматривает мероприятия, ... Взрывную, взрывопожарную и пожарную безопасность при эксплуатации сооружения

Главный инженер проекта Гальцман

Привязан

Инв. №

Т.П. 902-2-386.85 ЭМ

Провер.	Бакшеева		
Инжен.	Гечас		
Гл. спец.	Гольцман		
Н. контр.	Моссеенко		
Нач. отд.	Данилов		

Отстойники первичные горизонтальные шириной 9 м. (4 отделения)

Стадия Р | Лист 1 | Листов 1

Общие данные. Схема подключения электрооборудования. Кабельный журнал. Прокладка кабеля

ЦНИИЭП инженерного оборудования г. Москва

20691-01

gost.e-ecolog.ru