ТИПОВОЙ ПРОЕКТ

902-2-388.85

ОТСТОЙНИКИ

ПЕРВИЧНЫЕ ГОРИЗОНТАЛЬНЫЕ

ШИРИНОЙ 9 М (6 ОТДЕЛЕНИЙ)

Альбом II

gost.e-ecolog.ru

ТИПОВОЙ ПРОЕКТ
902-2-388.85

ОТСТОЙНИКИ
ПЕРВИЧНЫЕ ГОРИЗОНТАЛЬНЫЕ
ШИРИНОЙ 9 м (8 ОТДЕЛЕНИЙ)

СОСТАВ ПРОЕКТА:

Альбом I – Пояснительная записка.
Альбом II – Технологическая, строительная и электротехническая части.
Альбом III – Строительная часть. Узлы, детали.
Альбом IV – Строительные изделия.
Альбом V – Спецификации оборудования.
Альбом VI – Ведомости потребности в материалах.
Альбом VII – Сметы.

ПРИМЕНЕННЫЕ ТИПОВЫЕ МАТЕРИАЛЫ:
СЕРИЯ 3.901-13. Выпуск 2. Колонка управления задвижками Ду 200-400 мм с электрическим приводом типа Б.

АЛЬБОМ II

РАЗРАБОТАН
ЦНИИЭП инженерного оборудования
Главный инженер института А. Кетаов
Главный инженер проекта М. Сирота

УТВЕРЖДЕН ГОСГРАЖДАНСТРОЕМ
приказ №: 164 от 22 июля 1974 г.
ВВЕДЕН В ДЕЙСТВИЕ ИНСТИТУТОМ
ЦНИИЭП инженерного оборудования
приказ №: 33 от 11 июня 1985 г.

Содержание альбома

N: N: п.п.	Наименование	N: N: листов	N: N: стран.
1	Содержание альбома		2
	Технологическая часть		
2	Общие данные	ТХ-1	3
3	План. Разрезы 1-1; 2-2	ТХ-2	4
4	Разрез 3-3	ТХ-3	5
5	Разрез 4-4	ТХ-4	6
6	Разрез 5-5	ТХ-5	7
7	Разрез 6-6	ТХ-6	8
8	Разрезы 7-7 ÷ 10-10. Вид „А"	ТХ-7	9
9	Планы. Разрезы 1-1; 2-2; 3-3. Деталь дырчатой трубы	ТХ-8	10
	Конструкции железобетонные		
10	Общие данные	КЖ-1	11
11	Схема расположения стеновых панелей. Разрез 1-1	КЖ-2	12
12	Схема расположения лотков. Разрез 2-2	КЖ-3	13
13	Схема расположения мостиков и балок. Разрез 3-3	КЖ-4	14
14	Спецификация к схемам расположения стеновых панелей, лотков, мостиков и балок	КЖ-5	15
15	Днище. Опалубочный чертеж. План. Разрезы	КЖ-6	16
16	Днище. Армирование. Схема расположения нижних сеток в осях „А"-„Дш"	КЖ-7	17
17	Днище. Армирование. Схема расположения нижних сеток в осях „Дш"-„К"	КЖ-8	18
18	Днище. Армирование. Схема расположения верхних сеток в осях „А"-„Дш"	КЖ-9	19
19	Днище. Армирование. Схема расположения верхних сеток в осях „Дш"-„К"	КЖ-10	20
20	Днище. Армирование. Разрезы 1-1 ÷ 5-5.	КЖ-11	21
	Электротехническая часть		
21	Общие данные. Схема подключения электрооборудования. Кабельный журнал.		
	Прокладка кабеля	ЭМ-1	22

Альбом II

Типовой проект

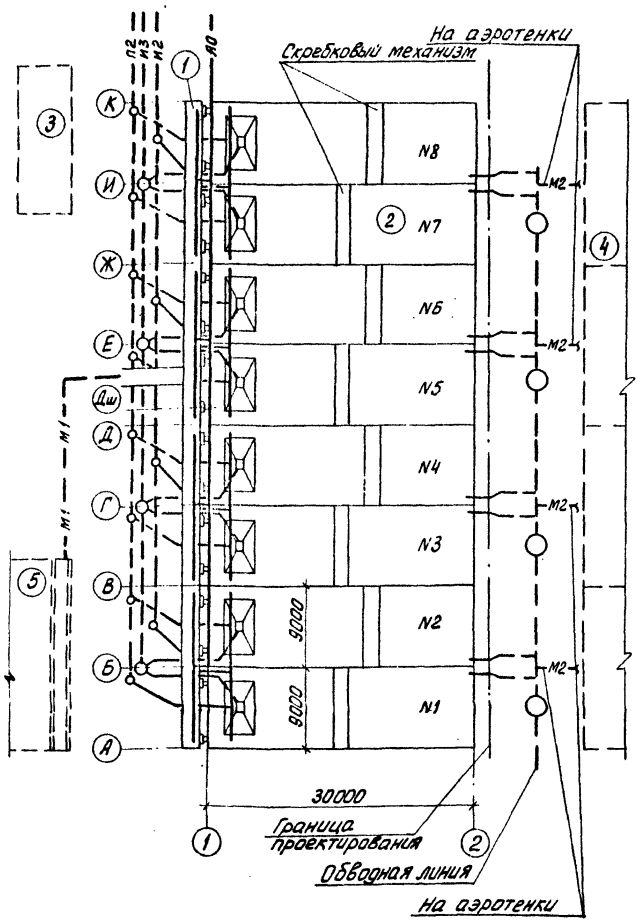

Ведомость основных комплектов

Обозначение	Наименование комплекта	Примечан.
ТХ	Технологическая часть	Альбом II
КЖ	Конструкции железобетонные	Альбом II
ЭМ	Электротехническая часть	Альбом II

Экспликация сооружений

Поз.	Наименование	Примечание
1	Распределительный лоток	
2	Отстойник первичный	
3	Насосная станция песколовок и первичных	
	горизонтальных отстойников	
4	Блок аэротенки - отстойники вторичные	
	горизонтальные	
5	Песколовки	

Условные обозначения

- М1 — поступающая сточная вода
- М2 — осветленная вода
- И2 — плавающие вещества
- И3 — осадок
- П2 — отражение
- А0 — воздух

1. Отметке 0.000 соответствует абсолютная отметка ▭.
2. Трубопроводы, показанные пунктиром, в объем проектирования не входят. В проекте учтены задвижки, монтируемые на трубопроводах за границей проектирования.
3. В проекте принят механизм скребковый марки МС01-9А с уменьшенной высотой скребка и с измененной конфигурацией нижней его части в соответствии с принятыми сериями конструкции отстойника.
4. Антикоррозийное покрытие трубопроводов под водой: лаком ХС-784 по ГОСТ 7313-75 за 3 раза по грунтовке ХС-010; на открытом воздухе - окраска масляной краской по ГОСТ 8292-75 за 2 раза.
5. Вертикальный участок трубопровода осадка крепить к металлическим деталям крепления струенаправляющего щита.

Типовой проект разработан в соответствии с действующими нормами и правилами и предусматривает мероприятия, обеспечивающие взрывную, взрывопожарную и пожарную безопасность при эксплуатации сооружений

Главный инженер проекта Сирота

Ведомость ссылочных и прилагаемых документов

Обозначение	Наименование	Примеч.
Ссылочные документы		
Серия 3.901-13 Выпуск 2	Колонка управления задвижкам	
	Ду 200-400 мм с электрическим	
	приводом типа Б	
Прилагаемые документы		
СО	Спецификация оборудования	Альбом V
ВМ	Ведомость потребности в	
	материалах	Альбом VI

Ведомость чертежей основного комплекта

Лист	Наименование	Примеч.
1	Общие данные	
2	План. Разрезы 1-1; 2-2	
3	Разрез 3-3	
4	Разрез 4-4	
5	Разрез 5-5	
6	Разрез 6-6	
7	Разрезы 7-7 ÷ 10-10. Вид А	
8	Планы. Разрезы 1-1; 2-2; 3-3	
.	Деталь дырчатой трубы	

Привязан

Инв. №

Т.П. 902-2-388.85 ТХ

Провер.	Клецер	
Инж.	Михеенкова	
Рук. гр.	Машинская	
Гл. спец.	Сирота	
Н. контр.	Клецер	
Нач. отд.	Гольдман	

Отстойники первичные горизонтальные шириной 9 м (8 отделений)

Общие данные

Стадия	Лист	Листов
Р	1	8

ЦНИИЭП инженерного оборудования г. Москва

Инв. № подл. | Подп. и дата | Взам. инв. №

20693-02 4

Альбом II

Типовой проект

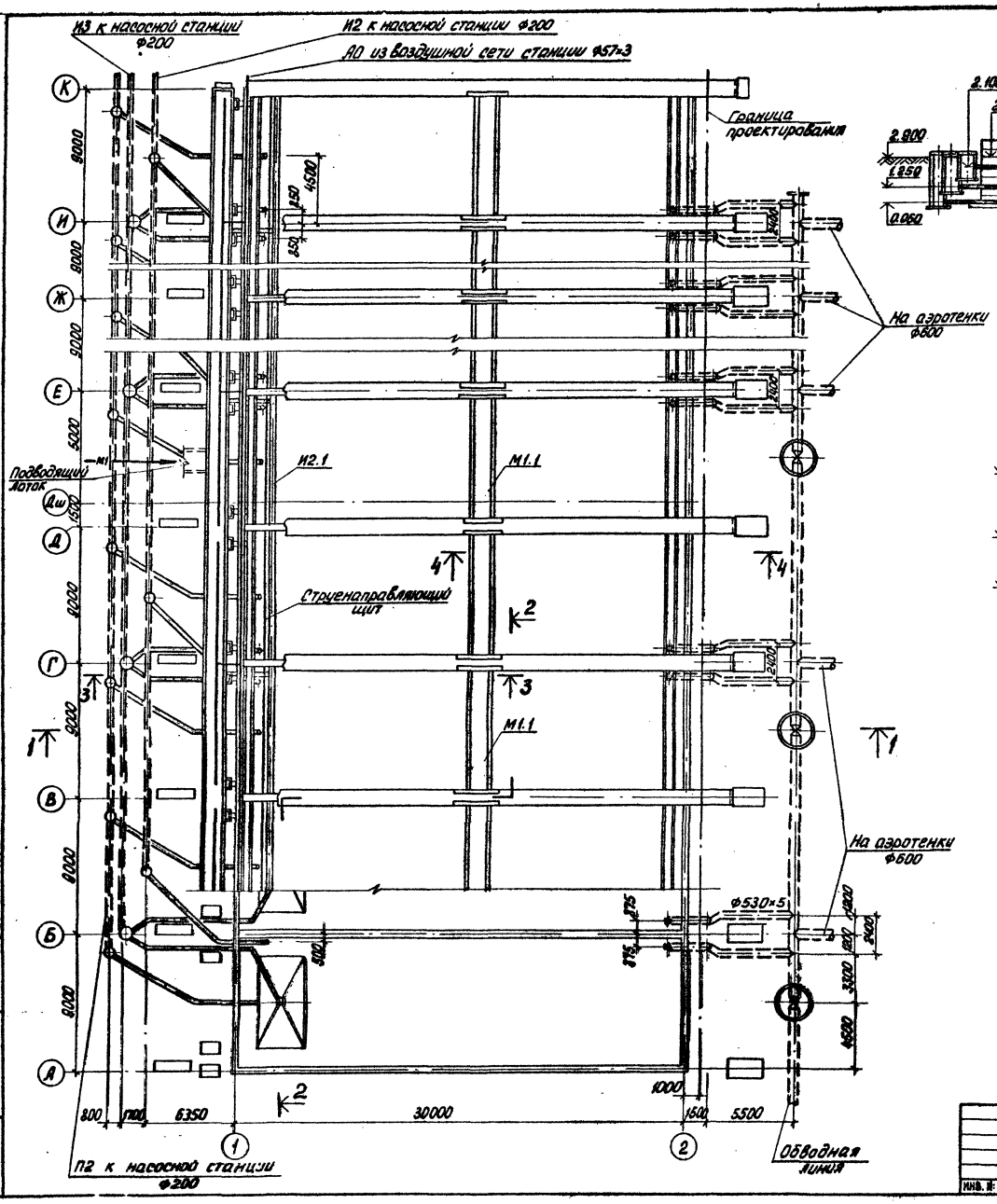

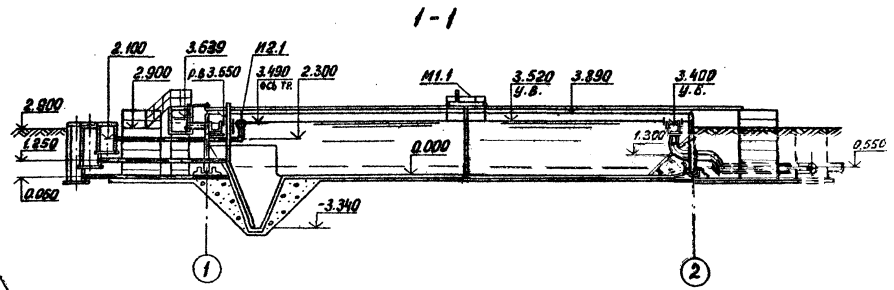

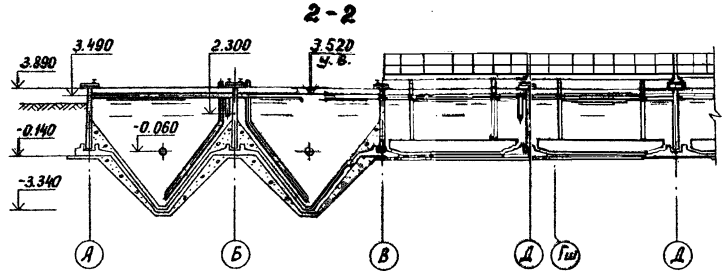

Т.П. 902-2-388.85					ТХ
ПРОВЕР.	ЛЕВИНА		Отстойники первичные горизонтальные шириной 9 м (8 отделений)	Стадия	Лист	Листов
СТ. ИНЖ.	КЛЕЦЕР			Р	2	
РУК. ГР.	МАШИНСКАЯ					
ГЛ. СПЕЦ.	СИРОТА		План. Разрезы 1-1; 2-2	ЦНИИЭП инженерного оборудования г. Москва		
Н. КОНТР.	КЛЕЦЕР					
НАЧ. ОТД.	ГОЛЬДМАН					

ИНВ. №

20693-02 5

Альбом II

Типовой проект

3-3 Лист 2

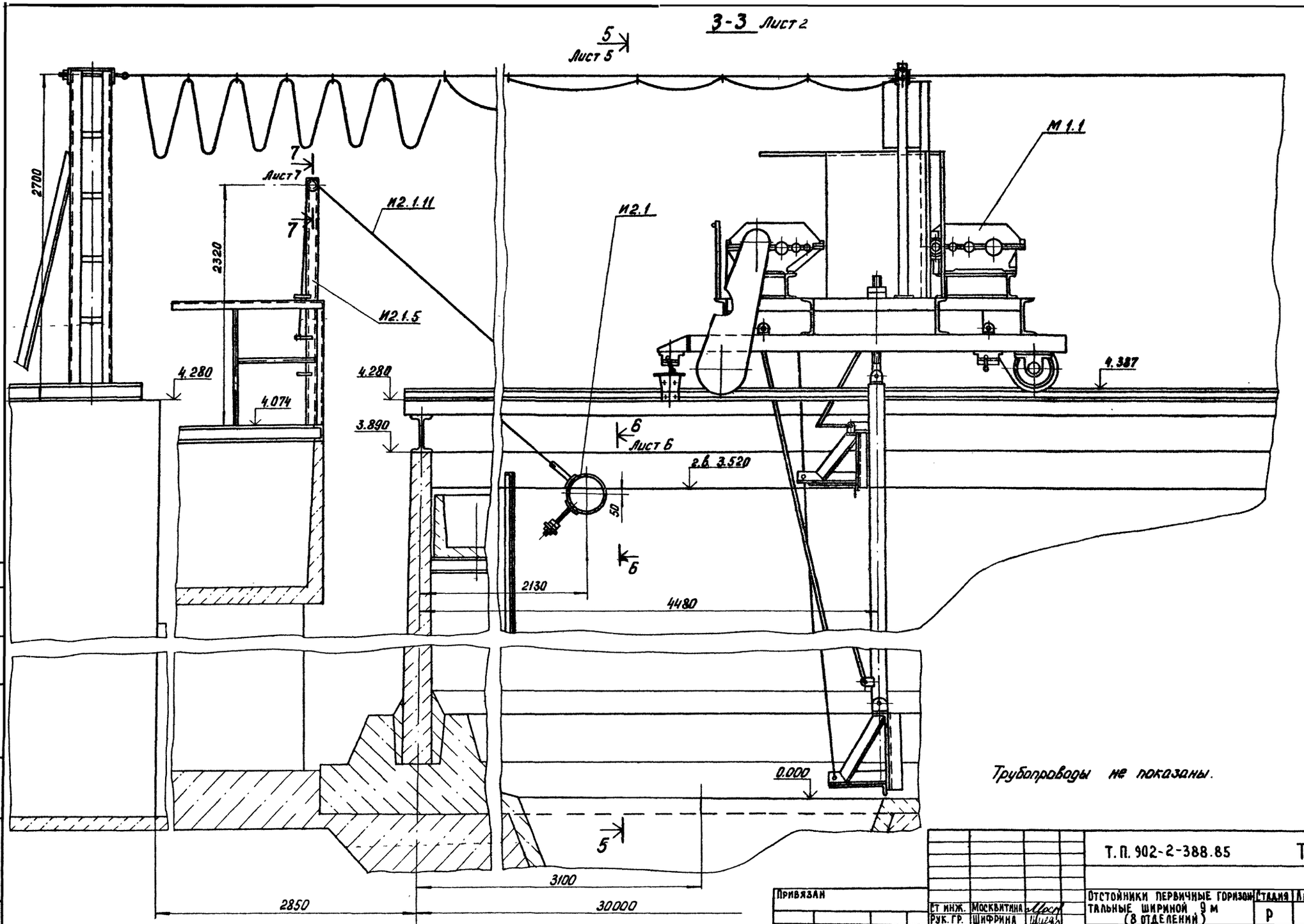

Трубопроводы не показаны.

Ст инж.	Москвитина	
Рук. гр.	Шифрина	
Н. контр	Шифрина	
ГКО	Графский	
Нач. отд	Сухаренко	

Привязан

Инв. №:

Т.П. 902-2-388.85 ТХ

Отстойники первичные горизонтальные шириной 9 м (8 отделений)

Стадия	Лист	Листов
Р	3	

Разрез 3-3

ЦНИИЭП инженерного оборудования г. Москва

Согласовано: ОКГ Радинская

Инв. № подл. | Подп. и дата | Взам. инв. №

20693-02 6

Альбом II

Типовой проект

4-4 Лист 2

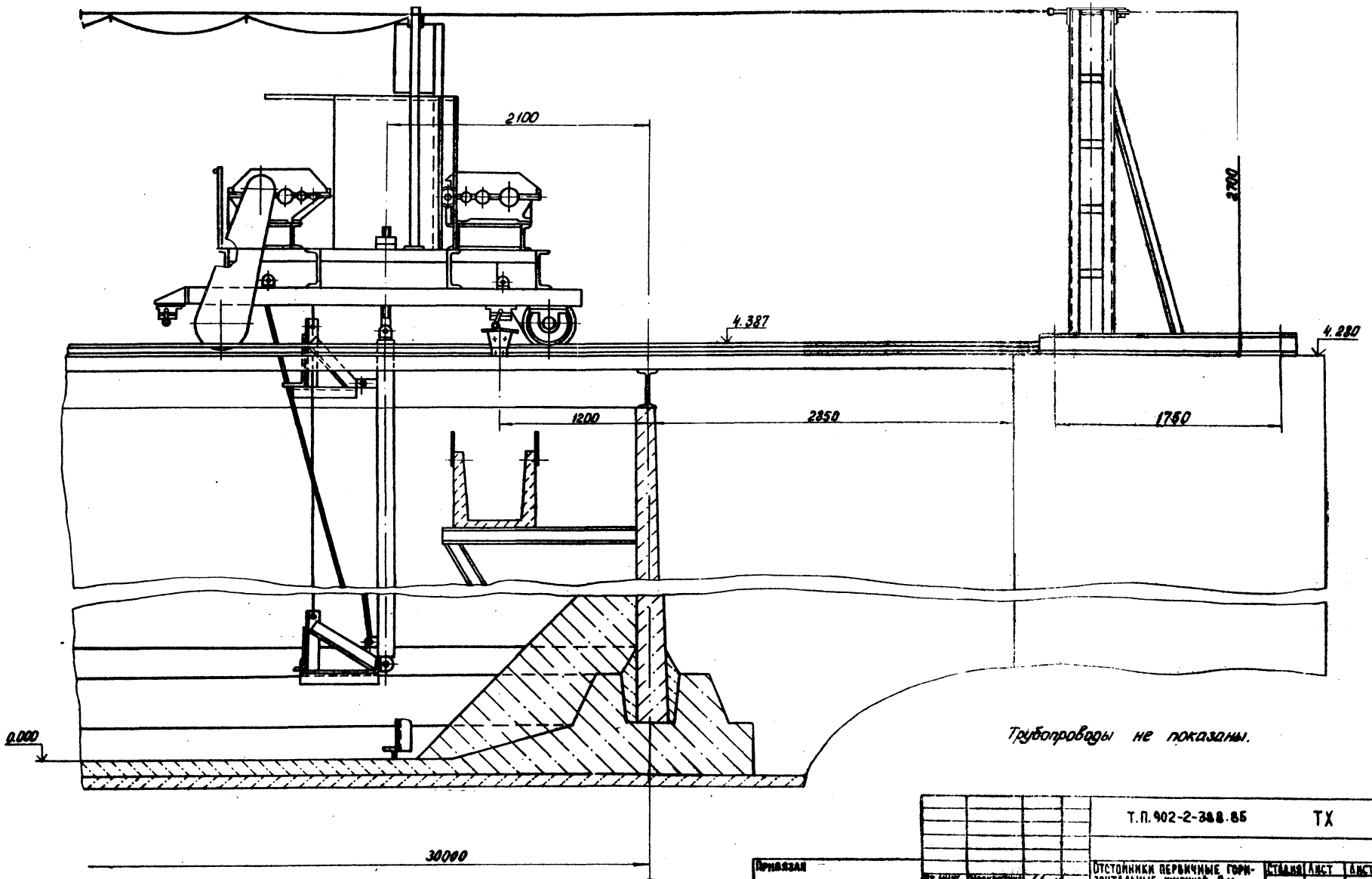

Трубопроводы не показаны.

Т.П. 902-2-388.85						ТХ
Отстойники первичные горизонтальные шириной 9 м (8 отделений)				Стадия	Лист	Листов
				Р	4	
Разрез 4-4				ЦНИИЭП инженерного оборудования г. Москва		
Ст. инж.	Москвитина					
Рук. гр.	Шифрина					
Н. контр.	Шифрина					
ГКО	Графская					
Нач. отд.	Сухаренко					

Привязан

Инв. №

20693-02 7

Альбом II

Типовой проект

5 - 5 Лист 3

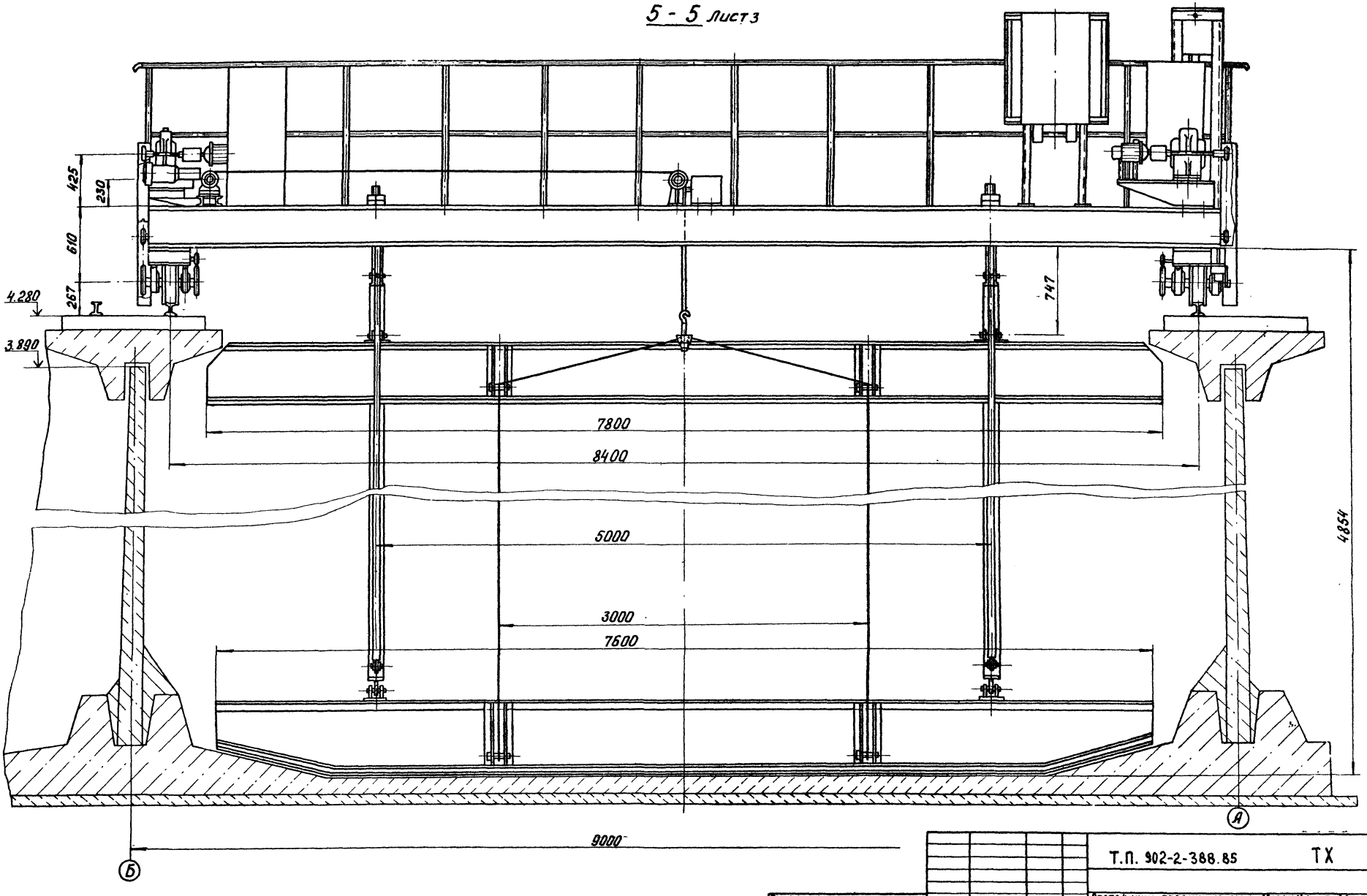

Инв. № подл. | Подп. и дата | Взам. инв. №

Привязан

Инв. №:

Ст. инж.	Москвитина	
Рук. гр.	Шифрина	
Н. контр.	Шифрина	
ГКО	Графский	
Нач. отд.	Сухаренко	

Т.П. 902-2-388.85 ТХ

Отстойники первичные горизонтальные шириной 9 м (8 отделений)

Стадия	Лист	Листов
Р	5	

Разрез 5-5

ЦНИИЭП инженерного оборудования г. Москва

20693-02 8

Альбом II

Типовой проект

Б-Б Лист 3

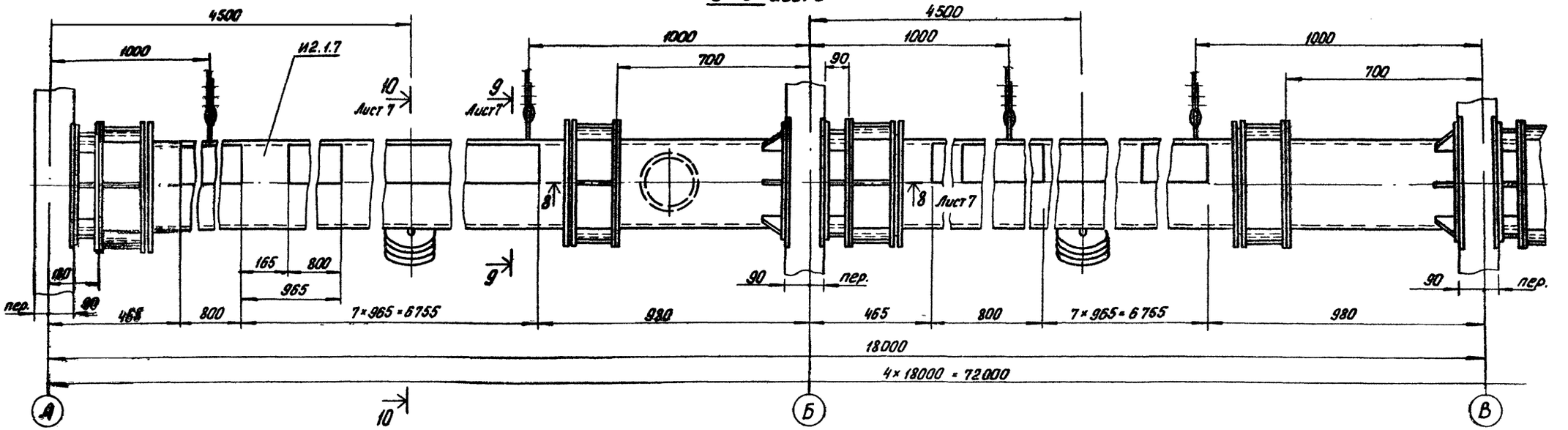

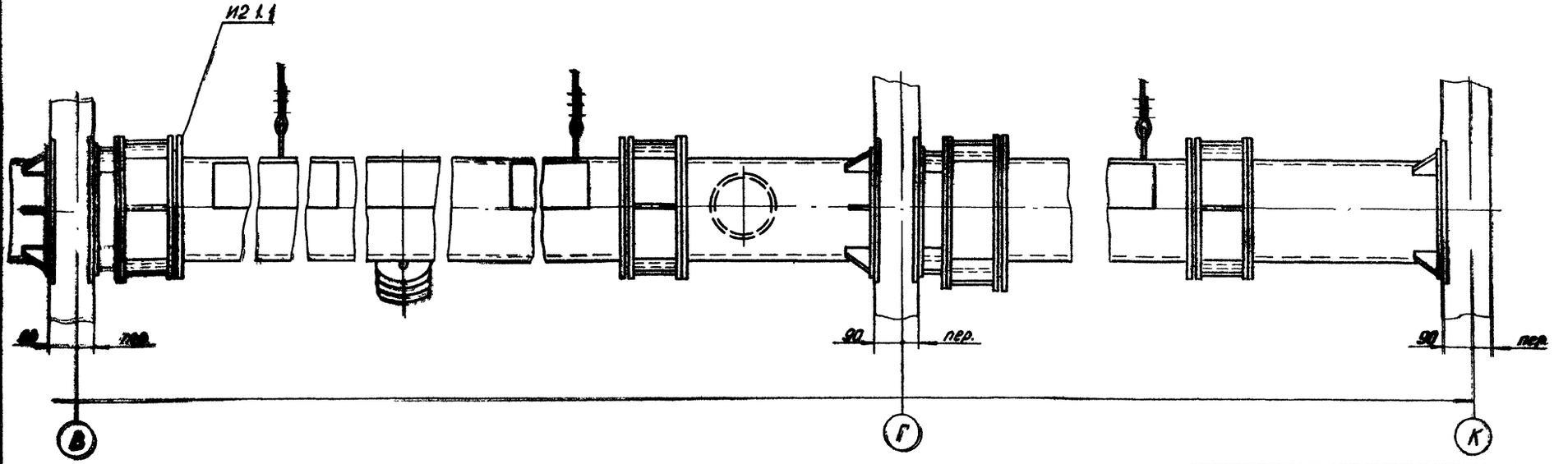

				ТП 902-2-388.85 ТХ		
Привязан				Отстойники первичные горизонтальные шириной 8 м (3 отделения)	Стадия	Лист	Листов
		Ст. инж.	Москвитина		Р	6	
		Рук. гр.	Шифрина				
		Н. контр.	Шифрина	Разрез Б-Б	ЦНИИЭП инженерного оборудования г. Москва		
Инв. №		ГКО	Графский				
		Нач. отд.	Сухаренко				

Инв. № подл. | Подпись и дата | Взам. инв. №

20693-02 9

Альбом III

Типовой проект

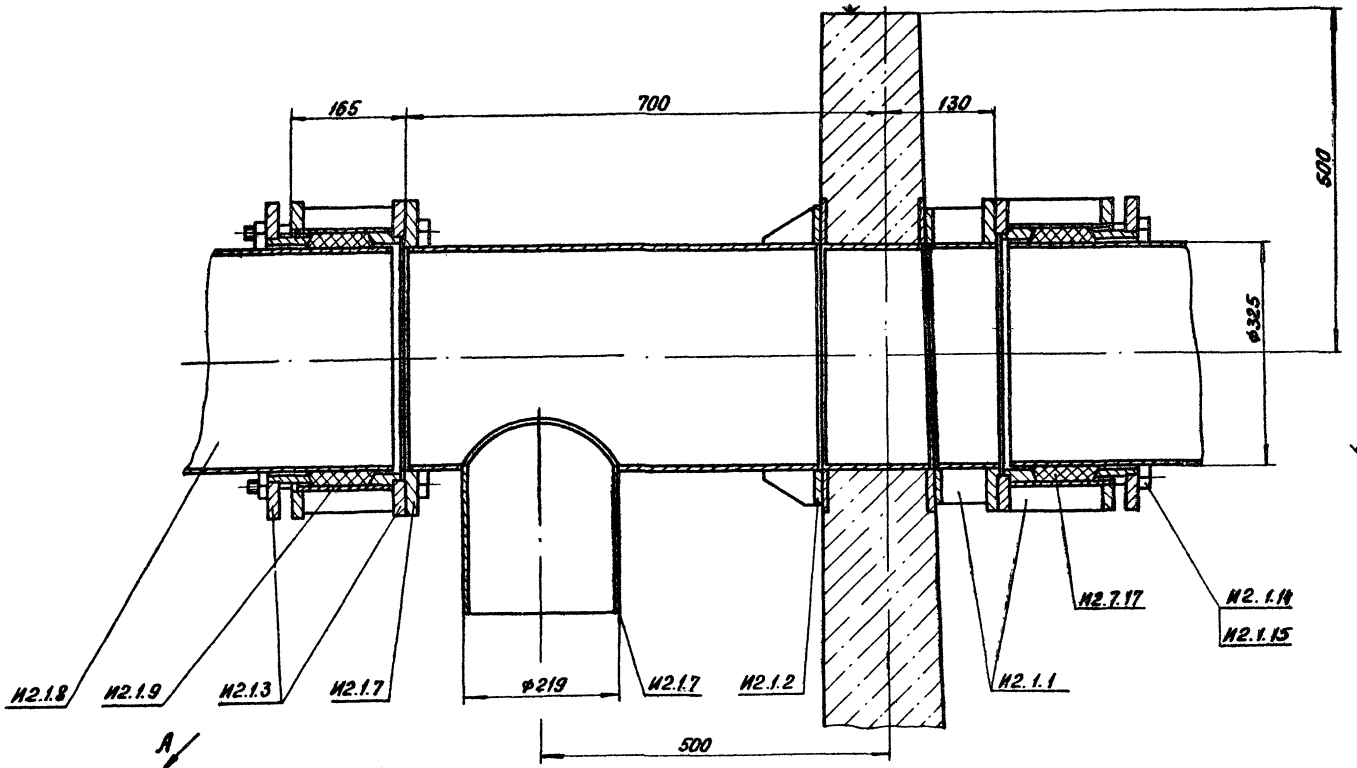

10-10 лист 6

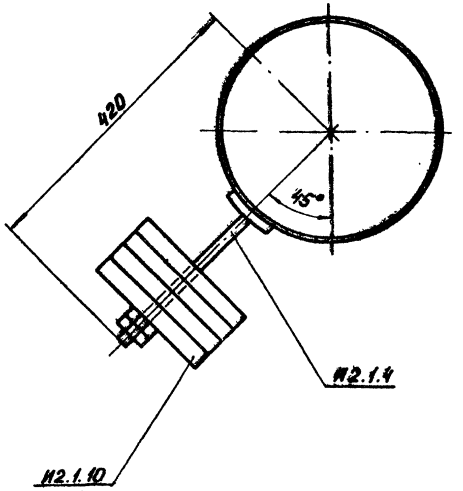

9-9 лист 6

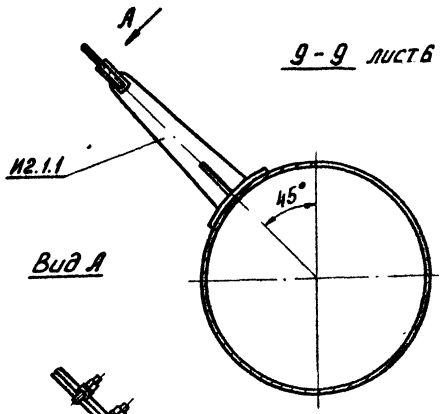

Вид А

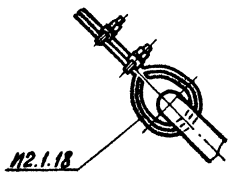

7-7 лист 3

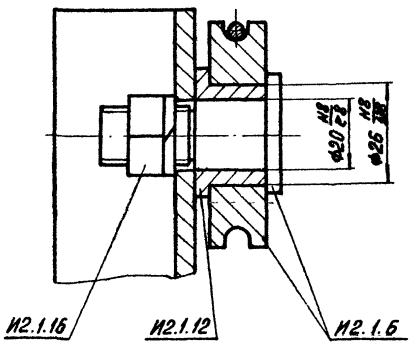

				Т.П. 902-2-388.85		ТХ
Привязан				Отстойники первичные горизонтальные шириной 9 м (8 отделений)	Стадия	Лист	Листов
					Р	7	
Инв. №:				Разрезы 7-7 ÷ 10-10 Вид А	ЦНИИЭП инженерного оборудования		
		Гл. инж.	Москвитина				
		Рук. гр.	Шиффрина				
		Н. контр.	Шиффрина				
		Гл. КО	Графский				
		Нач. отд.	Сухаренко				

20693-02 10

Альбом III

Типовой проект

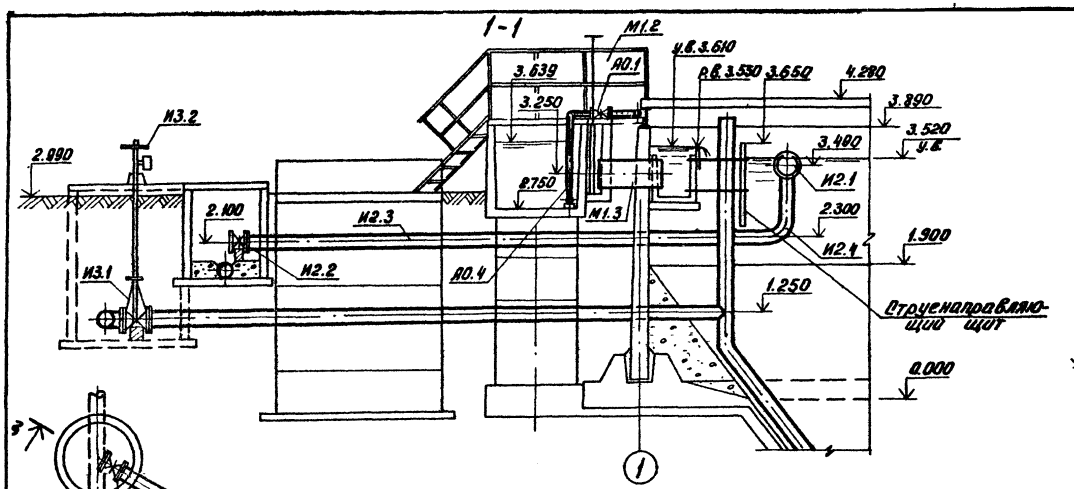

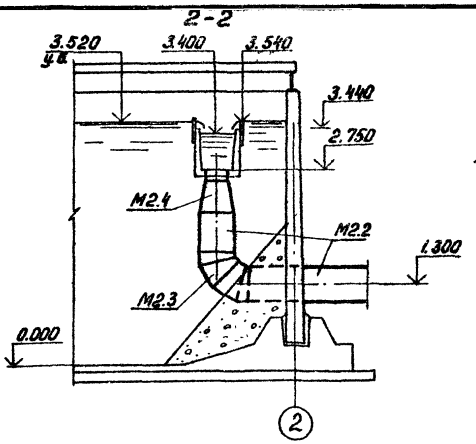

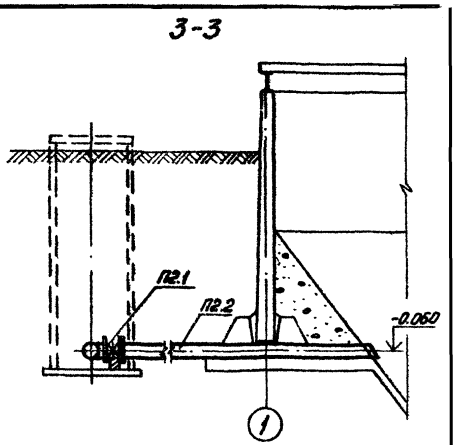

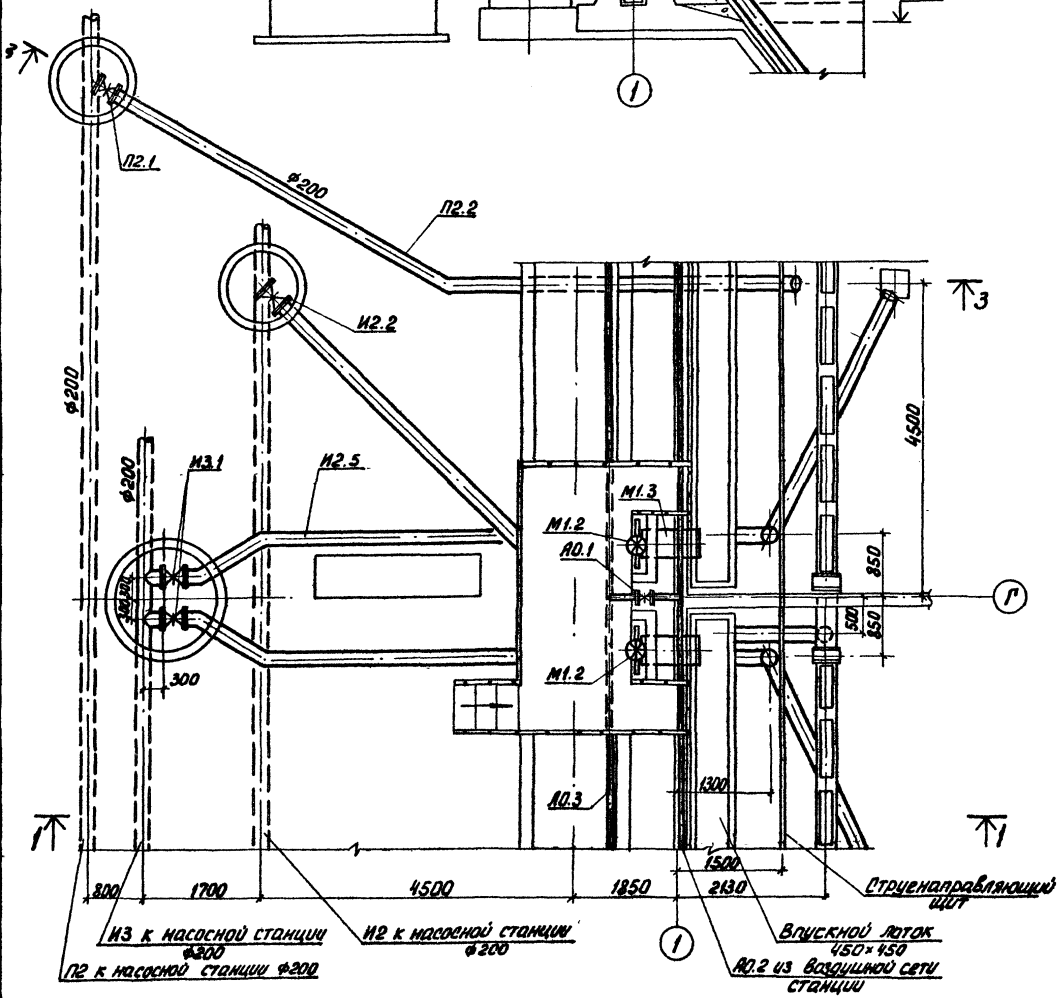

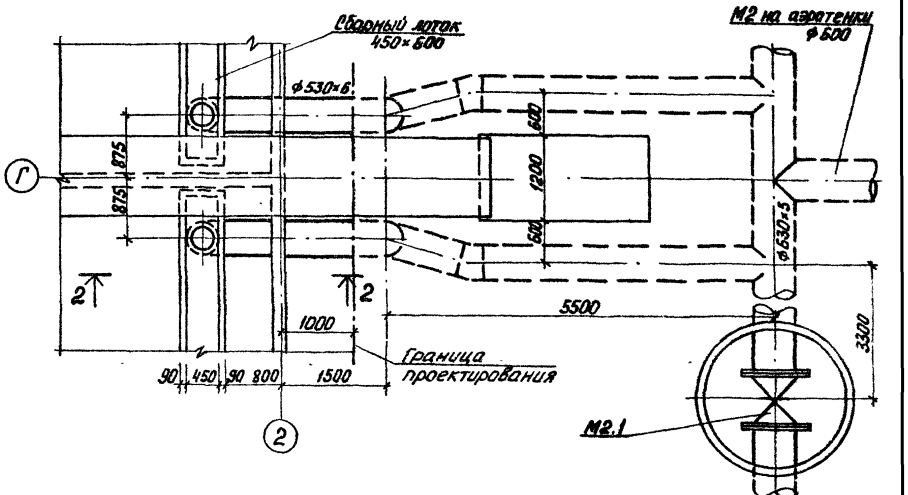

Деталь дырчатой трубы (А0.3)

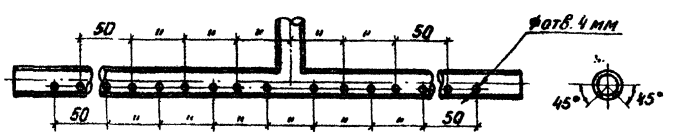

ПРОВЕР.	ЛЕВИНА		
СТ. ИНЖ.	КЛЕЦЕР		
РУК. ГР.	МАШИНСКАЯ		
ГЛ. СПЕЦ.	СИРОТА		
Н. КОНТР.	КЛЕЦЕР		
НАЧ. ОТД.	ГОЛЬДМАН		

Т.П. 902-2-388.85 ТХ

Отстойники первичные горизонтальные шириной 9 м (8 отделений)

СТАДИЯ	ЛИСТ	ЛИСТОВ
Р	8	

Планы. Разрезы 1-1; 2-2; 3-3. Деталь дырчатой трубы.

ЦНИИЭП инженерного оборудования г. Москва

Инв. №

20693-02 11

Альбом III

Типовой проект

Ведомость основных комплектов рабочих чертежей

Обозначение	Наименование	Примечание
КГ	Технологическая часть	
КЖ	Конструкции железобетонные	
ЭМ	Электротехническая часть	

Ведомость рабочих чертежей основного комплекта КЖ

Лист	Наименование	Примечание
1	Общие данные.	
2	Схема расположения стеновых панелей. Разрез 1-1.	
3	Схема расположения лотков. Разрез 2-2.	
4	Схема расположения мостиков и балок. Разрез 3-3.	
5	Спецификация к схемам расположения стеновых панелей, лотков, мостиков и балок	
6	Днище. Опалубочный чертеж. План. Разрезы.	
7	Днище. Армирование. Схема расположения нижних сеток в осях А-Дш.	
8	Днище. Армирование. Схема расположения нижних сеток в осях Дш - К.	
9	Днище. Армирование. Схема расположения верхних сеток в осях А-Дш.	
10	Днище. Армирование. Схема расположения верхних сеток в осях Дш - К.	
11	Днище. Армирование. Разрезы 1-1 ÷ 5-5.	

Ведомость ссылочных и прилагаемых документов

Обозначение	Наименование	Примечание
	Ссылочные документы	
3.900-3 Вып. 3/82.6.8	Сборные железобетонные конструкции емкостных сооружений для водоснабжения и канализации	
1.450.3-3	Стальные лестницы, площадки, стремянки и ограждения	
1.400-15 Вып. 1	Унифицированные закладные изделия железобетонных конструкций для крепления технологических коммуникаций и аппаратов	
3.006-1-2/82	Сборные железобетонные каналы и тоннели из лотковых элементов	
ГОСТ 13579-78	Блоки бетонные для стен подвалов	
ГОСТ 10704-76	Трубы сварные электросварные	
ГОСТ 23279-78	Сетки сварные из стержневой арматуры диаметром до 40 мм	
ГОСТ 5781-82	Сталь арматурная	
ГОСТ 6368-82*	Рельсы железнодорожные для дорог узкой колеи	
5.900-2	Сальники набивные dy=50-1400мм для пропуска труб через стены. Рабочие чертежи	
	Прилагаемые документы	
ТП902-2-388.85 КЖИ	Строительные изделия	
ТП902-2-388.85 КЖИ.ВМ	Ведомость потребности в материалах	

Ведомость объемов сборных бетонных и железобетонных конструкций по рабочим чертежам основного комплекта КЖ

	Наименование группы элементов конструкции	Код	Кол-во м³	Примечание
1	Панели стеновые емкостные		210.3	
2	Блоки бетонные для стен подвалов	58 1000000	136.4	
3	Лотки		27.06	
4	Плиты	5841000000	27.7	
5	Балки		9.7	

Материалы на изготовление сборных бетонных и железобетонных конструкций учтены в ведомости потребности в материалах и отдельно не учитываются

Основные строительные показатели

Наименование	Единицы измерения	Количество
Площадь застройки	м²	2325.76
Строительный объем	м³	8912.9

Ведомость спецификаций

Лист	Наименование	Примеч.
3	Спецификация к схемам расположения стеновых панелей, лотков, мостиков и балок	
11	Спецификация к схемам расположения арматурных изделий днища.	

Типовой проект разработан в соответствии с действующими нормами и правилами и предусматривает мероприятия в строительной части, обеспечивающие взрывную, взрывопожарную и пожарную безопасность при эксплуатации сооружения

Главный инженер проекта Лоуцкер

Взам. инв. №

Подп. и дата

Инв. № подл.

Провер.	Лоуцкер		
Ст. инж.	Курганова		
ГИП	Лоуцкер		
Гл. конс.	Шапиро		
Н. контр.	Лоуцкер		
Нач. отд.	Красавин		

ТП 902-2-388.85 КЖ

Отстойники первичные горизонтальные шириной 9м (8 отделений)

Стадия	Лист	Листов
Р	1	11

Общие данные

ЦНИИЭП инженерного оборудования г. Москва

20693-02 12

Альбом III

Типовой проект

Схема расположения стеновых панелей в осях "К"-"Дш"

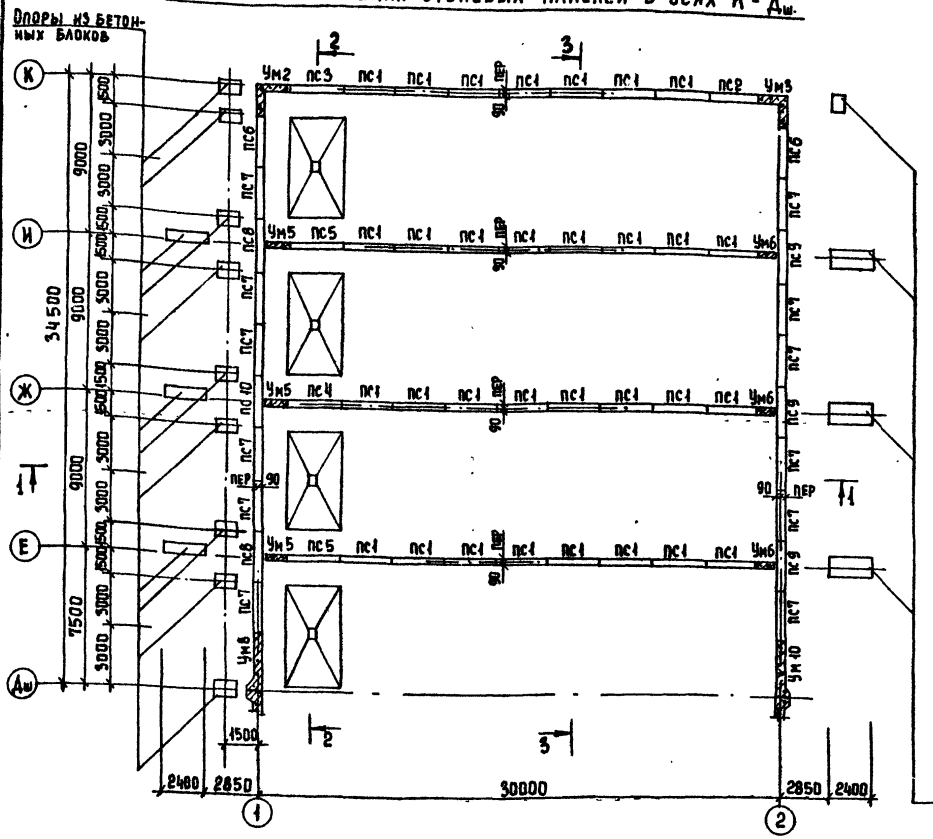

Схема расположения стеновых панелей в осях "Дш"-"А"

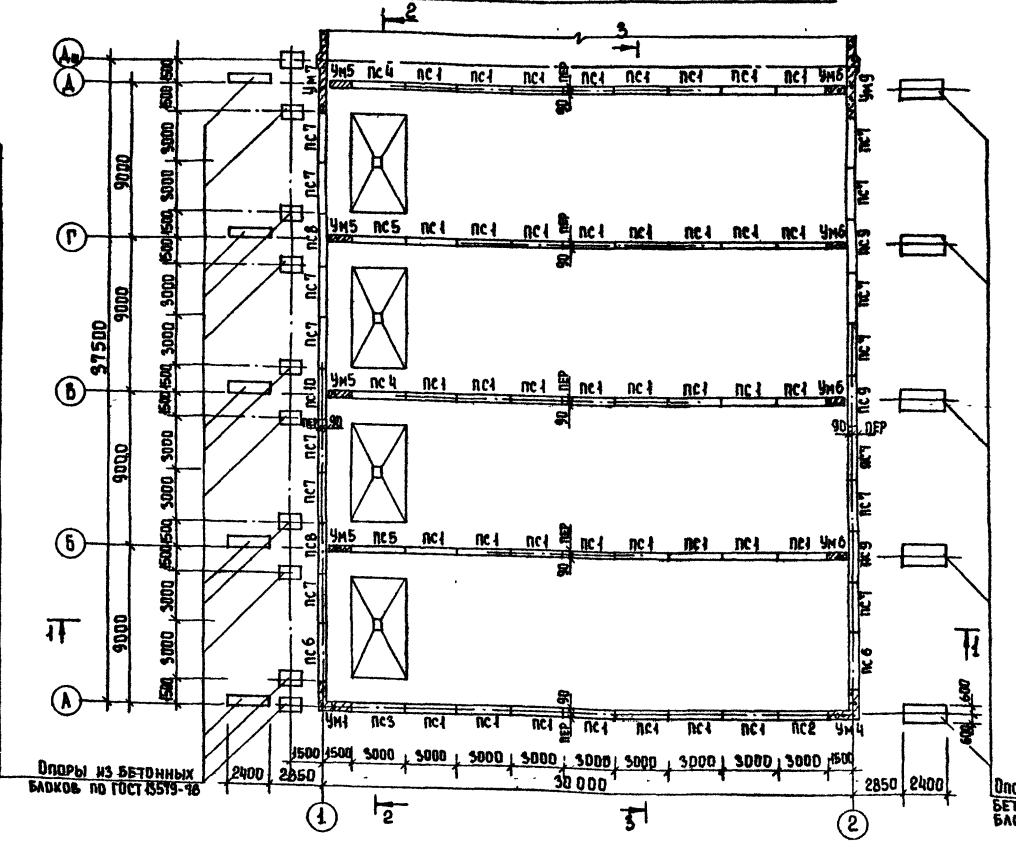

Разрез 1-1

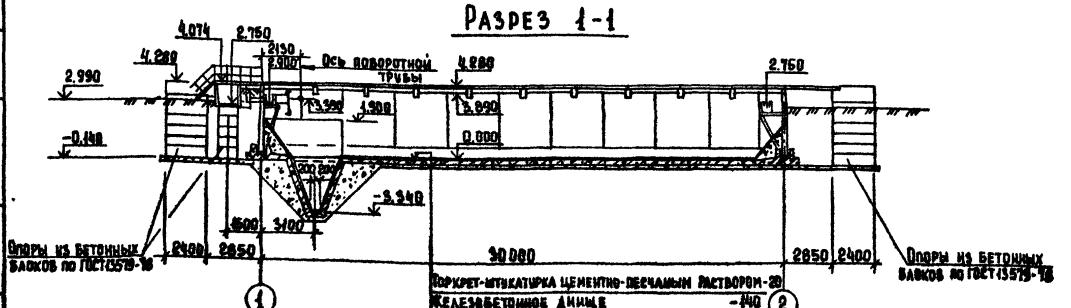

Торкрет-штукатурка цементно-песчаным раствором	20
Железобетонное днище	140
Асфальтовый раствор	6
Бетонная подготовка из бетона М50	100
Щебень, втрамбованный в грунт	40
Грунт основания	

Согласовано

Инв. № подл. | Подпись и дата | Взам. инв. №

ТП 902-2-388.85 КЖ

Привязан				
Инв. №	Провер.	Дочыкер		
	Ст. инж.	Курганова		
	ГИП	Дочыкер		
	Гл. конст.	Шапиро		
	Н. контр.	Дочыкер		
	Нач. отд.	Красавин		

Отстойники первичные горизонтальные шириной 9 м (8 отделений)

Схема расположения стеновых панелей. Разрез 1-1.

Стадия	Лист	Листов
Р	2	

ЦНИИЭП инженерного оборудования г. Москва

Копировал Еремченко 20693-02 13 Формат А2

Альбом II

Типовой проект

Схема расположения лотков в осях "К"-"Дш".

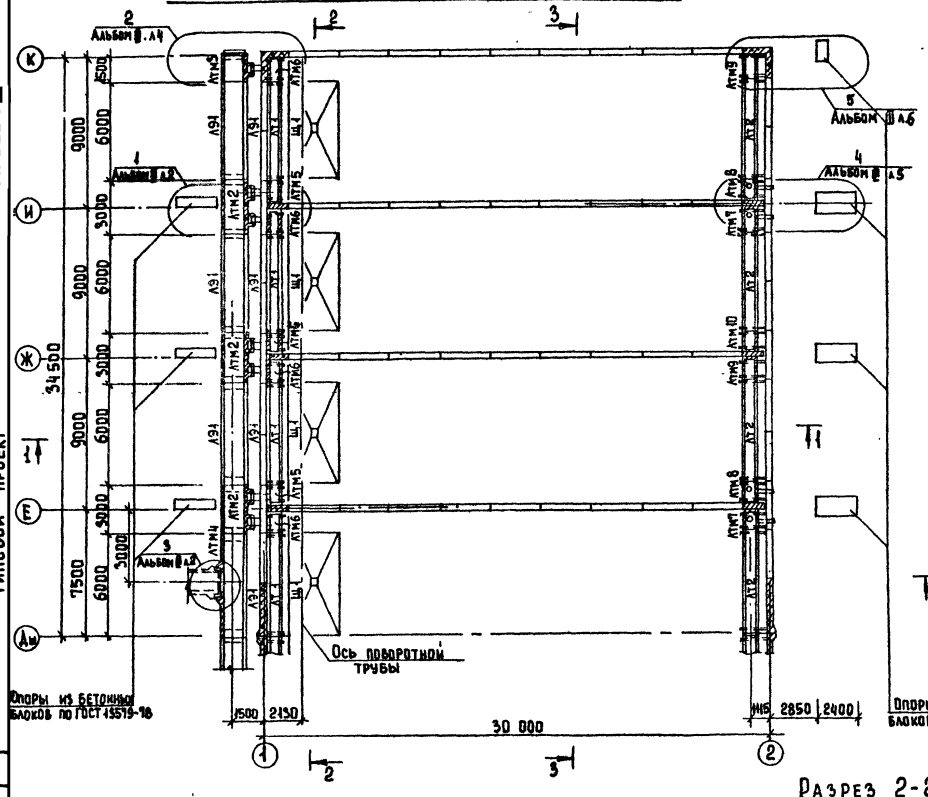

Схема расположения лотков в осях "Дш"-"А".

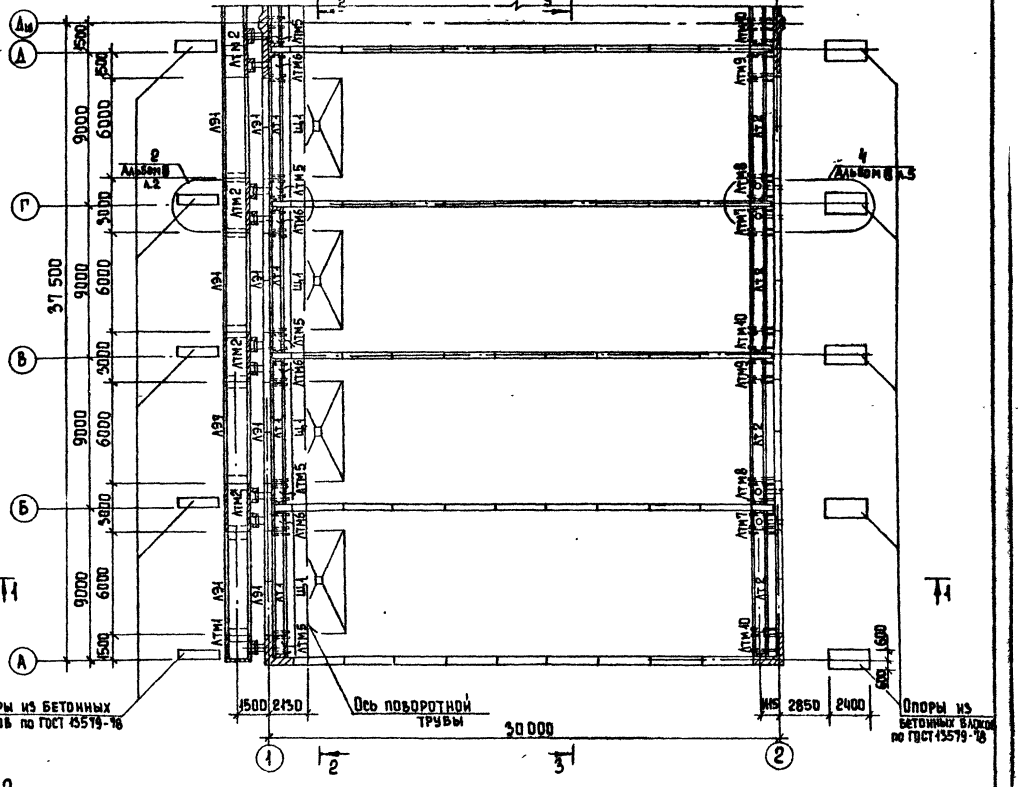

Разрез 2-2

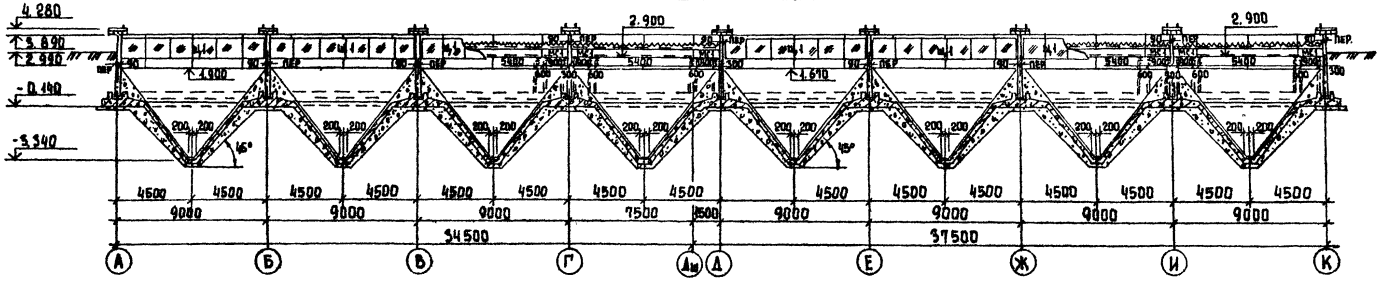

Привязан		Провер.	Лоуцкер	тп 902-2-388.85			КЖ
		Ст. инж.	Курганова	Отстойники первичные горизонтальные шириной 9м (8 отделений)	Стадия	Лист	Листов
		ГИП	Лоуцкер		Р	3	
		Гл. конст	Шапиро	Схема расположения лотков. Разрез 2-2	ЦНИИЭП инженерного оборудования г. Москва		
Инв. №		Н. контр	Лоуцкер				
		Нач. отд.	Красавин				

Согласовано: ПО КГ, Машинская

Инв. № подл. | Подпись и дата | Взам. инв. №

Копировал Еремченко 20693-02 14 Формат А2

Альбом III

Типовой проект

Схема расположения мостиков и балок в осях "К"-"Дш"

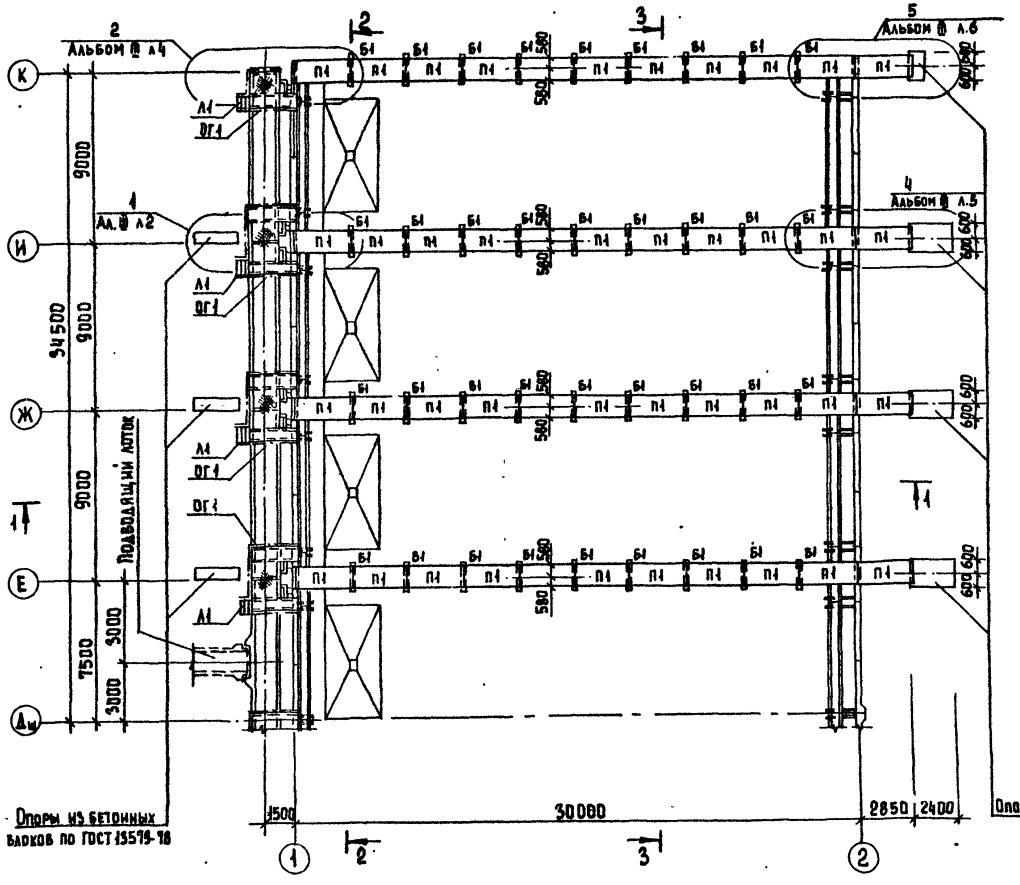

Схема расположения мостиков и балок в осях "Дш"-"А"

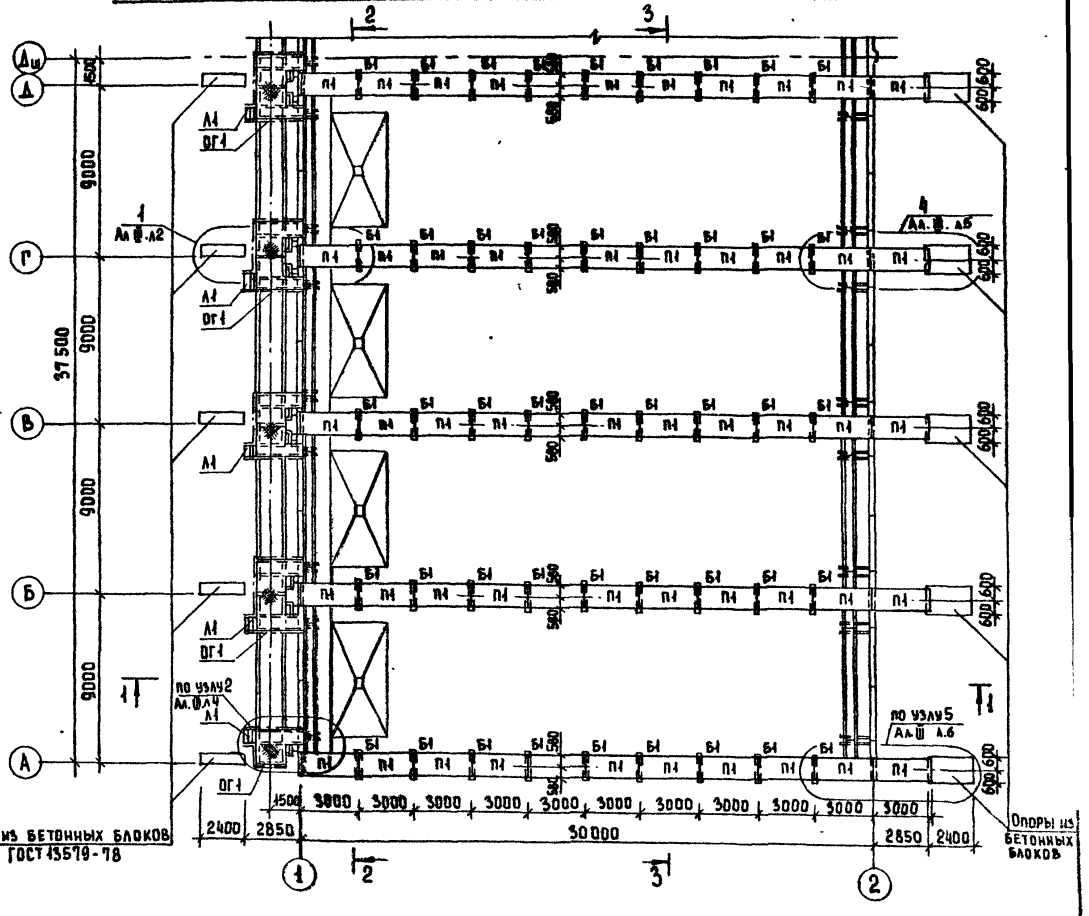

Разрез 3-3

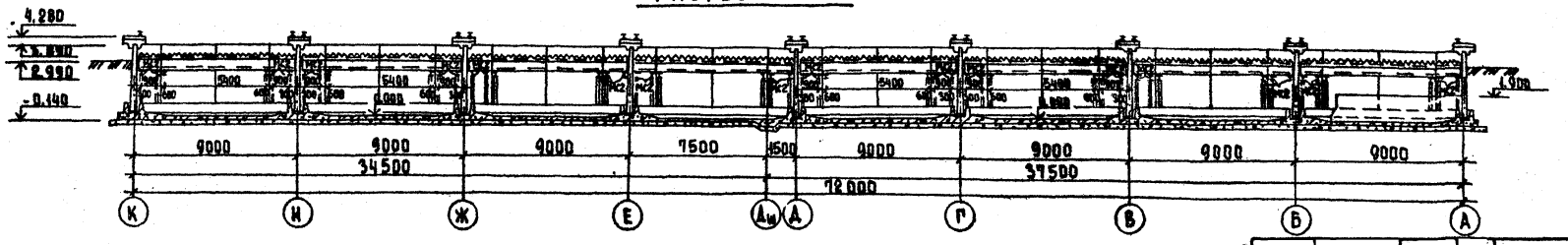

Согласовано

ПО КГ Мышкиным

Инв. № подл. | Подпись и дата | Взам. инв. №

Привязан			
Инв. №			
Проверил	Лоуцкер		
Ст. инж	Курганова		
ГИП	Лоуцкер		
Гл. конст	Шапиро		
Н. контр	Лоуцкер		
Нач. отд	Красавин		

ТП 902-2-388.85 КЖ

Отстойники первичные горизонтальные шириной 9м (8 отделений)

Схема расположения мостиков и балок. Разрез 3-3.

Стадия	Лист	Листов
Р	4	

ЦНИИЭП инженерного оборудования г. Москва

Копировал Еремченко 20693-02 15 Формат А2

Альбом II

Типовой проект

Марка	Обозначение	Наименование	Кол	Масса кг	Примеч
		Сборные железобетонные элементы			
		Панели			
ПС1	т.п902-2-388.85 КЖИ.ПС1	ПС1	70	4280	
ПС2	01	ПС2	2	4280	
ПС3	ПС3	ПС3	2	4280	
ПС4	ПС4	ПС4	3	4280	
ПС5	ПС5	ПС5	4	4280	
ПС6	ПС6	ПС6	4	4280	
ПС7	ПС7	ПС7	26	4280	
ПС8	ПС8	ПС8	4	4280	
ПС9	ПС9	ПС9	6	4280	
ПС10	ПС8-01	ПС10	2	4280	
		Плиты			
П1	т.п.902-2-388.85 КЖИ.П1	П1	99	1040	
		Балки			
Б1	т.п.902-2-388.85 КЖИ.Б1	Б1	81	300	
		Лотки			
ЛТ1	т.п902-2-388.85 КЖИ.ЛТ1	ЛТ1	8	2030	
ЛТ2	01	ЛТ2	8	2030	
ЛЭ1	3.900-3 Вып.8 ч.1	ЛТ2-12	15	2350	
		Блоки			
		ФБС.12.4.6-Т ГОСТ 13579-78	72	640	
		ФБС9.6.6-Т ГОСТ 13579-78	72	100	
		ФБ12.6.6-Т ГОСТ 13579-78	87	960	
		ФБС24.6.6-Т ГОСТ 13579-78	80	1400	
		Монолитные железобетонные элементы			
		Монолитные участки стен			
Ум1	Ал.III Лист 9	Ум1	1		
Ум2	Лист 9	Ум2	1		
Ум3	Лист 9	Ум3	1		
Ум4	Лист 9	Ум4	1		
Ум5	Лист 9	Ум5	7		
Ум6	Лист 9	Ум6	7		
Ум7	Лист 9	Ум7	1		
Ум8	Лист 9	Ум8	1		
Ум9	Лист 9	Ум9	1		
Ум10	Лист 9	Ум10	1		
		Лотки			
ЛТм1	Ал.III Лист 12	ЛТм1	1		
ЛТм2	Лист 12	ЛТм2	7		
ЛТм3	Лист 12	ЛТм3	1		
ЛТм4	Лист 12	ЛТм4	1		
ЛТм5	Лист 13	ЛТм5	8		
ЛТм6	Лист 13	ЛТм6	8		
ЛТм7	Лист 13	ЛТм7	4		
ЛТм8	Лист 13	ЛТм8	4		

Марка	Обозначение	Наименование	Кол	Масса кг	Пр еч
ЛТм9	Ал.III Лист 13	ЛТм9	4		
ЛТм10	Лист 12	ЛТм10	4		
ЛТм11	Лист 13	ЛТм11	7		
		Стальные изделия			
		Элементы соединительные			
МС1		Швеллер III ГОСТ 8240-72 Вст3пс5-ТТ4-М-1-3025-80 ℓ=600	48	5.8	
МС2		Швеллер III ГОСТ 8240-72 Вст3пс5-ТТ4-М-1-3025-80 ℓ=1340	48	11.5	
МС3	т.п902-2-388.85 КЖИ.МС3	МС3	18		
МС4		Швеллер III ГОСТ 8240-72 Вст3пс5-ТТ4-М-1-3025-80 ℓ=980	18	9.4	
МС5		Швеллер III ГОСТ 8240-72 Вст3пс5-ТТ4-М-1-3025-80 ℓ=2000	48	17.2	
МС6		Труба d=400 ГОСТ 10704-76 ℓ=830	16	43.0	
МС7		Швеллер III ГОСТ 8240-72 Вст3пс5-ТТ4-М-1-3025-80 ℓ=2150	48	18.4	
МС8	т.п902-2-388.85 КЖИ.МС8	МС8	1188		
МС9	-01	МС9	1188		
—		Швеллер II ГОСТ 8240-72 Вст3пс5-ТТ4-М-1-3025-80	95.3 пм	10.9	
—		Лист ромб. ГОСТ 8568-77 К-84-4.0-1000×1000 Вст3сп	37.4 м²	33.4	
—		Полоса Б-2 ℓ=60 ГОСТ 103-76 Вст3кп2-Т ГОСТ 535-79	34.7 пм	3.8	
		Лестницы и ограждения			
Л1	1.450.3-3.1 1.1.1.0.0-0.4	МЛХШ45-12.8	9	50.9	
ОГ1	1.450.3-3.1 5.1.0.1.0	по типу ОГПМХЭБ-10.9	63 пм	10.5	
ОГ2	1.450.3-3.1 4.1.1.1.0	ОГПМЛХ45-10.12	9	7.5	
ОГ3	1.450.3-3.1 4.1.1.1.0-06	ОГПМЛХ45-10.12	9	7.5	
		Щиты струенаправляющие			
	т.п902-2-388.85 КЖИ.Щ1	Щ1	8		
		Водосливы			
В1	т.п902-2-388.85 КЖИ.В1	В1	16	30.0	
В2	01	В2	8	16.0	
		Рельсы			
Р24		Рельс Р24 ГОСТ 6368-82	512 пм	25.6	
1		Болт М20×260.58 ГОСТ 7128-70	1198	0.61	
2		Гайка М20.5 ГОСТ 5915-70	1198	0.06	
3		Шайба 20.01.05 ГОСТ 10906-78	1198	0.02	
4		Прокладка прорезиненная 120×8 ℓ=98 ГОСТ 20-76	512 пм	3.7	
5		Прокладка прорезиненная 90×8 ℓ=100 ГОСТ 20-76	1198	0.087	
6		Прокладка прорезиненная 70×8 ℓ=90 ГОСТ 20-76	1198	0.06	
7		Квадрат В5 ГОСТ 2591-71 ℓ=70 Вст3кп2-Т ГОСТ 535-79	1198	0.012	

1. За условную отметку 0.000 принят верх железобетонного днища, что соответствует абсолютной отм.
2. Днище и внутренние (к воде) поверхности стыков и монолитных участков стен торкретируются цементно-песчаным раствором за 2 раза на толщину 25 мм.
3. Установка стеновых панелей производится с тщательной выверкой горизонтальных и вертикальных осей.

   Между собой панели крепятся путем сварки закладных деталей арматурными накладками по узлам 2.3 серии 3.900-3 вып. 2 с последующим замоноличиванием стыка цементно-песчаным раствором механизированным способом в соответствии с „Рекомендациями по замоноличиванию цементно-песчаным раствором стыков шпоночного типа в сборных железобетонных емкостных сооружениях" (см. серию 3.900-3 вып. 2/82.

   Т-образные стыки стен-гибкие в виде шпонки, заполняемой тиоколовым герметиком „гидром II" по узлу 24 серии 3.900-3, вып. 2/82.

   Подробнее о материалах и способах производства работ по выполнению стыков см. серию 3.900-3 и пояснительную записку.
4. Заделка стеновых панелей в паз днища производится по узлам 16, 18 серии 3.900-3 вып. 2/82. Выравнивающий слой цементного раствора по дну паза принят 30 мм.

ПРИВЯЗАН	Н. КОНТР.	ЛОУЦКЕР	ТП 902-2-388.85 КЖ		
	ПРОВЕР.	ЛОУЦКЕР			
	СТ. ИНЖ.	КУРГАНОВА	ОТСТОЙНИКИ ПЕРВИЧНЫЕ ГОРИЗОНТАЛЬНЫЕ ШИРИНОЙ 9 м (8 ОТДЕЛЕНИЙ)	СТАДИЯ: Р	ЛИСТ: 5	ЛИСТОВ:
	ГИП	ЛОУЦКЕР	СПЕЦИФИКАЦИЯ К СХЕМАМ РАСПОЛОЖЕНИЯ СТЕНОВЫХ ПАНЕЛЕЙ, ЛОТКОВ, МОСТИКОВ И БАЛОК	ЦНИИЭП ИНЖЕНЕРНОГО ОБОРУДОВАНИЯ г. МОСКВА.	
ИНВ. №	ГЛ. КОНСТ	ШАПИРО			
	НАЧ. ОТД	КРАСАВИН			

ИНВ. № ПОДЛ. | ПОДП. И ДАТА | ВЗАМ. ИНВ. №

20693-02 16

Альбом II

Типовой проект

Днище. Опалубочный чертеж. План.

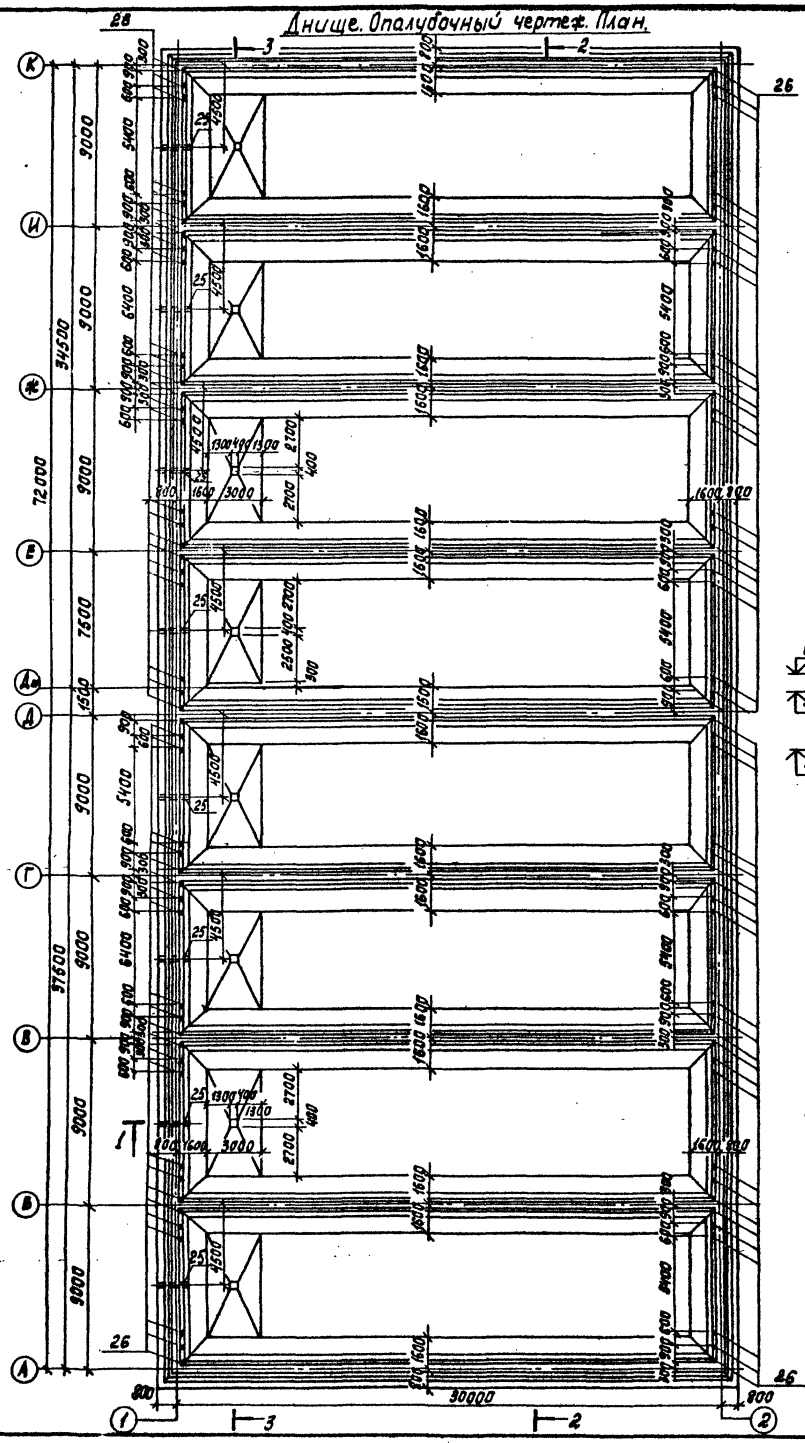

Разрез 1-1

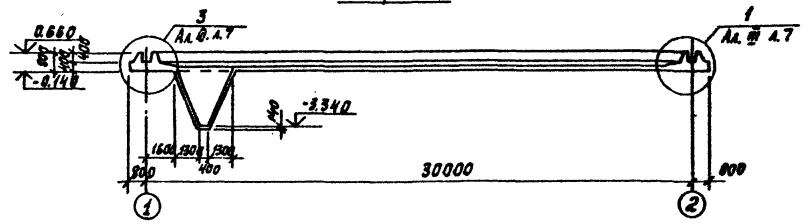

Разрез 2-2

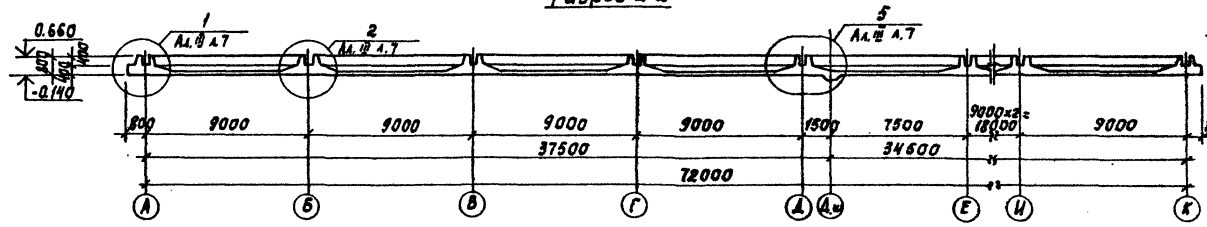

Разрез 3-3

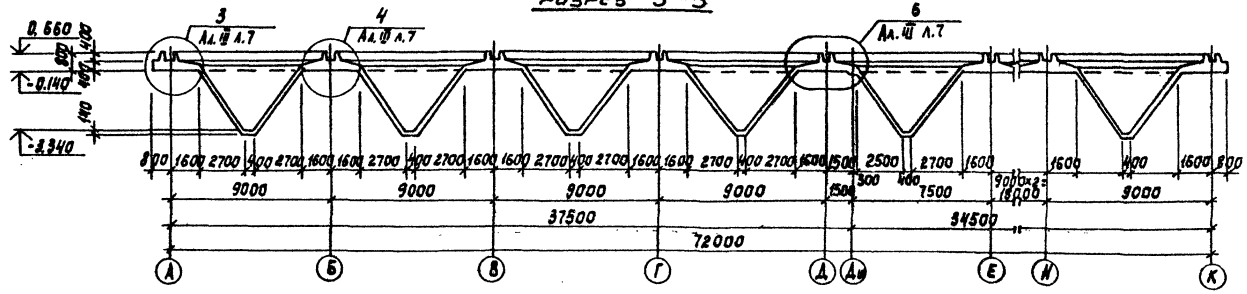

ТП 902-2-388.85					КЖ
Отстойники первичные горизонтальные шириной 9м (8 отделений)	Пров.	Лоуцкер		Стадия	Лист	Листов
	Ст.инж.	Курганова		Р	Б	
	Гип	Лоуцкер				
	Гл.конст.	Шапиро				
	Н.контр.	Лоуцкер				
Днище. Опалубочный чертеж. План. Разрезы.	Нач.отд.	Красавин		ЦНИИЭП инженерного оборудования г. Москва		

Привязан

Инв. №

Копировал: Корецкая

20693-02 17

Формат А2

СХЕМА РАСПОЛОЖЕНИЯ НИЖНИХ СЕТОК В ОСЯХ „А" - „Ашь"

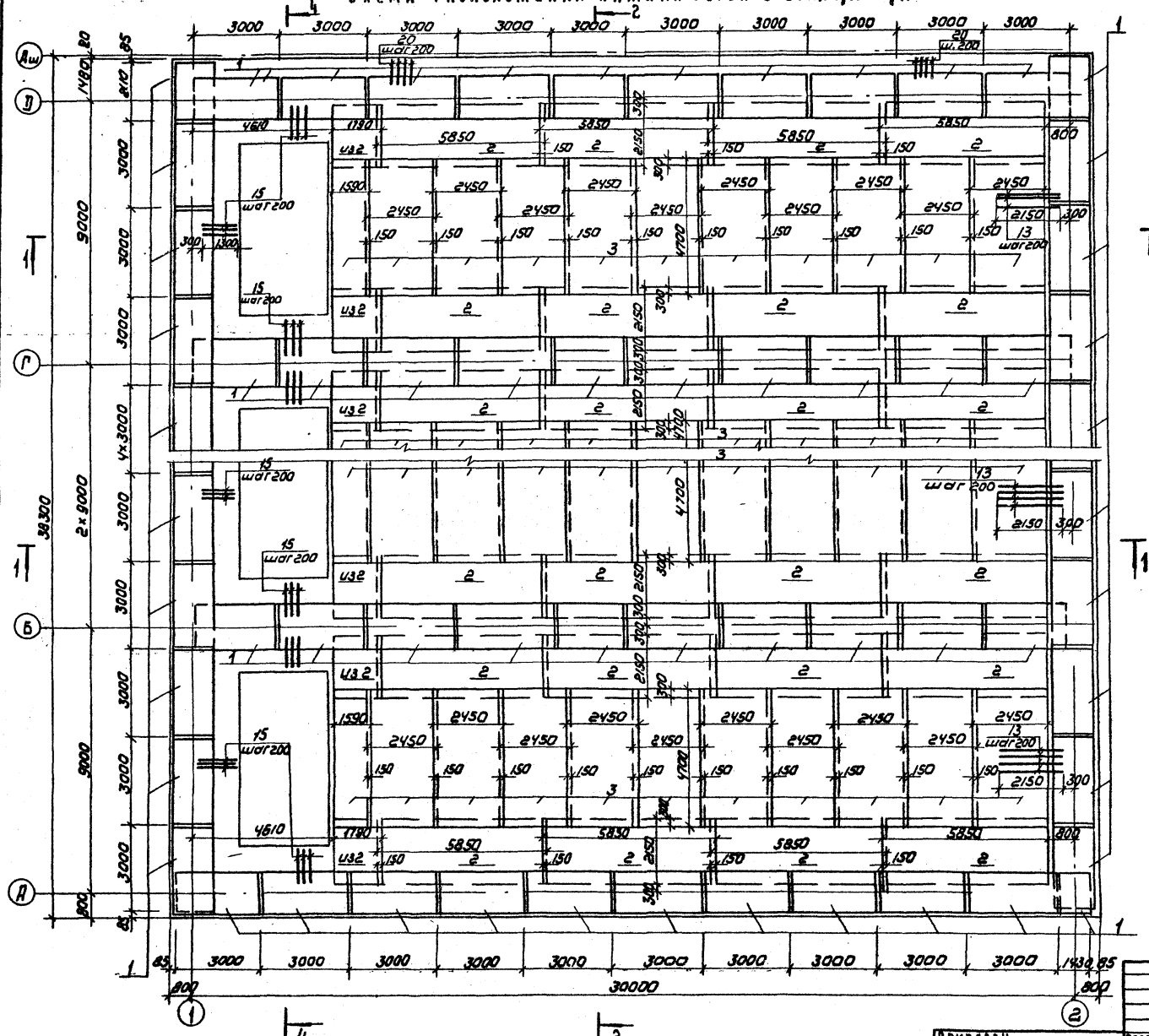

1. Размеры сеток даны по их габариту.
2. Укороченные сетки обрезать по месту.
3. Защитный слой бетона для нижних сеток - 35 мм; для верхних и каркасов - 25мм
4. В местах пересечения пространственных каркасов стержни, попадающие в паз зуба, обрезать и отогнуть по месту.

Типовой проект Альбом II

Инв.№ подл. | Подпись и дата | Взам. инв.№

Привязан			
Инв.№			
Провер.	Лоучкер		
Ст.инж.	Куроганова		
ГИП	Лоучкер		
Гл.констр.	Шалиро		
Н.контр.	Лоучкер		
Нач.отд.	Красавин		

ТП 902-2-388.86 КЖ

Ветстойники первичные горизонтальные шириной 9м (8 отделений)

Днище. Армирование. Схема расположения нижних сеток в осях „А" - „Ашь"

Стадия	Лист	Листов
Р	7	

ЦНИИЭП инженерного оборудования г. Москва

Копировал: Коршунова 20693-02 18 Формат: А2

Альбом II

Типовой проект

Схема расположения нижних сеток в осях „Аш"–„К"

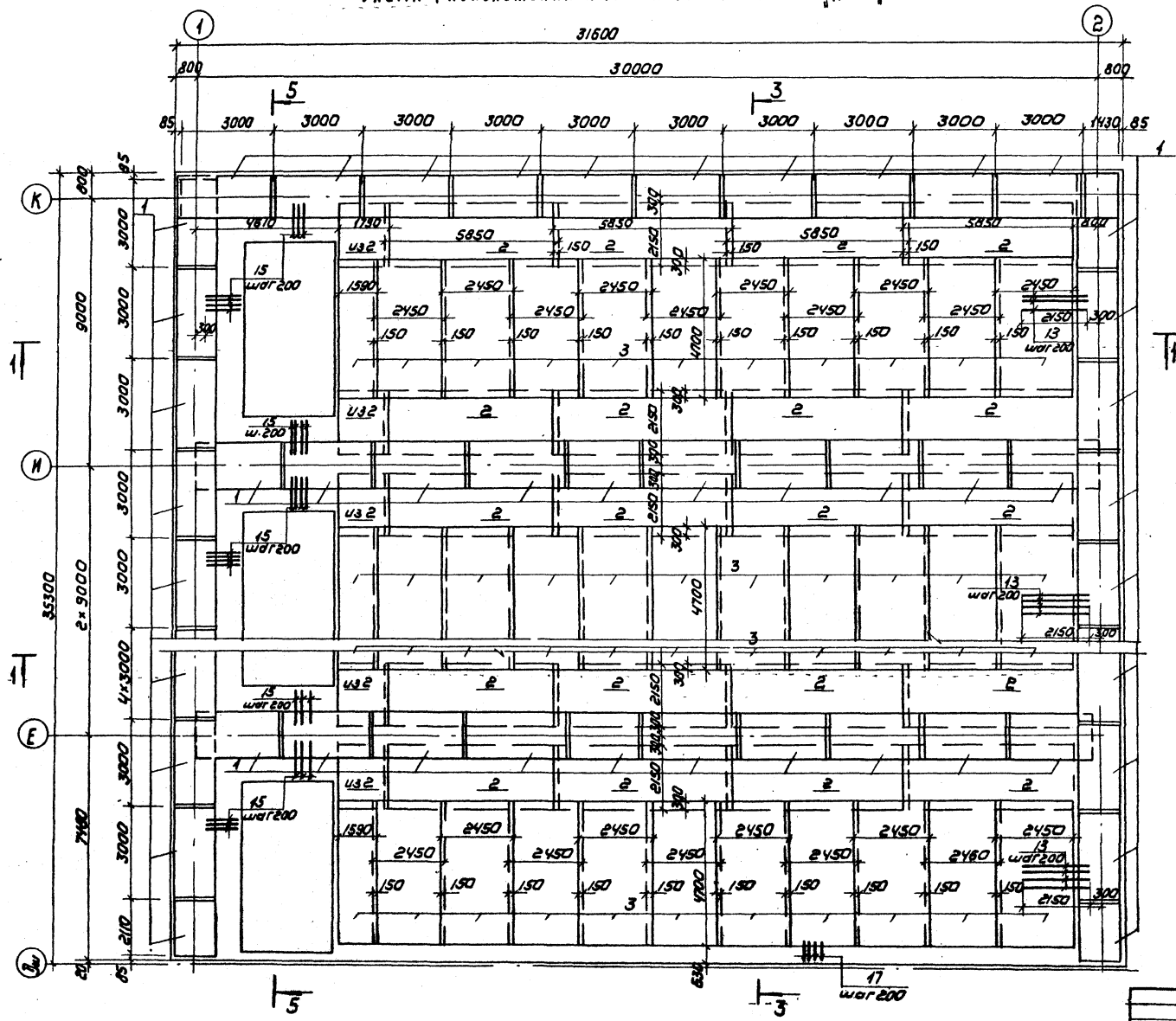

Инв. № подл.	Подпись и дата	Взамен инв.					

				ТП 902-2-388.85			КЖ
Привязан		Провер.	Лоуцкер	Отстойники первичные горизонтальные шириной 9м (8 отделений)	Стадия	Лист	Листов
		Ст. инж.	Курганова		Р	8	
		ГИП	Лоуцкер				
		Гл. констр.	Шапиро	Днище. Армирование. Схема расположения нижних сеток в осях „Аш"–„К"	ЦНИИЭП инженерного оборудования г. Москва		
Инв. №		Н. контр.	Лоуцкер				
		Нач. отд.	Красавин				

Копировал: Коршунова 20693-02 19 Формат А2

Альбом II

Типовой проект

Схема расположения верхних сеток в осях „А"-„Д.Ш"

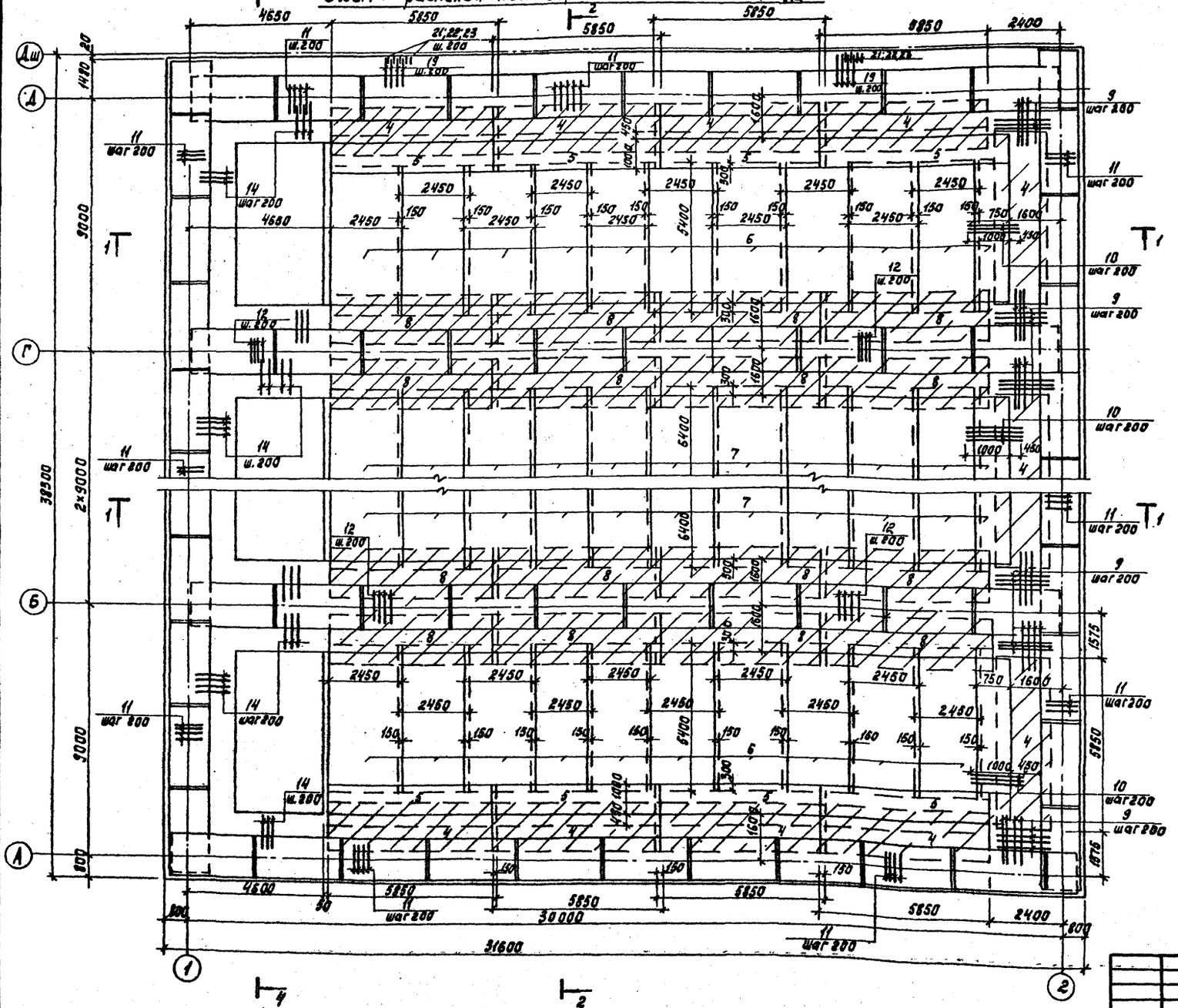

ТП 902-2-388.85						КЖ
Привязан	Пров.	Лоуцкер	Отстойники первичные горизонтальные шириной 9 м (8 отделений)	Стадия	Лист	Листов
	Ст. инж.	Курганова		Р	9	
	ГИП	Лоуцкер				
	Гл. спец.	Шапиро	Днище. Армирование. Схема расположения верхних сеток в осях „А"-„Д.Ш"	ЦНИИЭП инженерного оборудования г. Москва		
Инв. №	Н. контр.	Лоуцкер				
	Нач. отд.	Красавин				

Копировал: Корецкая

20693-02 20 Формат А2

Инв. № подл. | Подпись и дата | Взам. инв. №

Альбом II

Типовой проект

Схема расположения верхних сеток в осях (Д.Ш.) – (К)

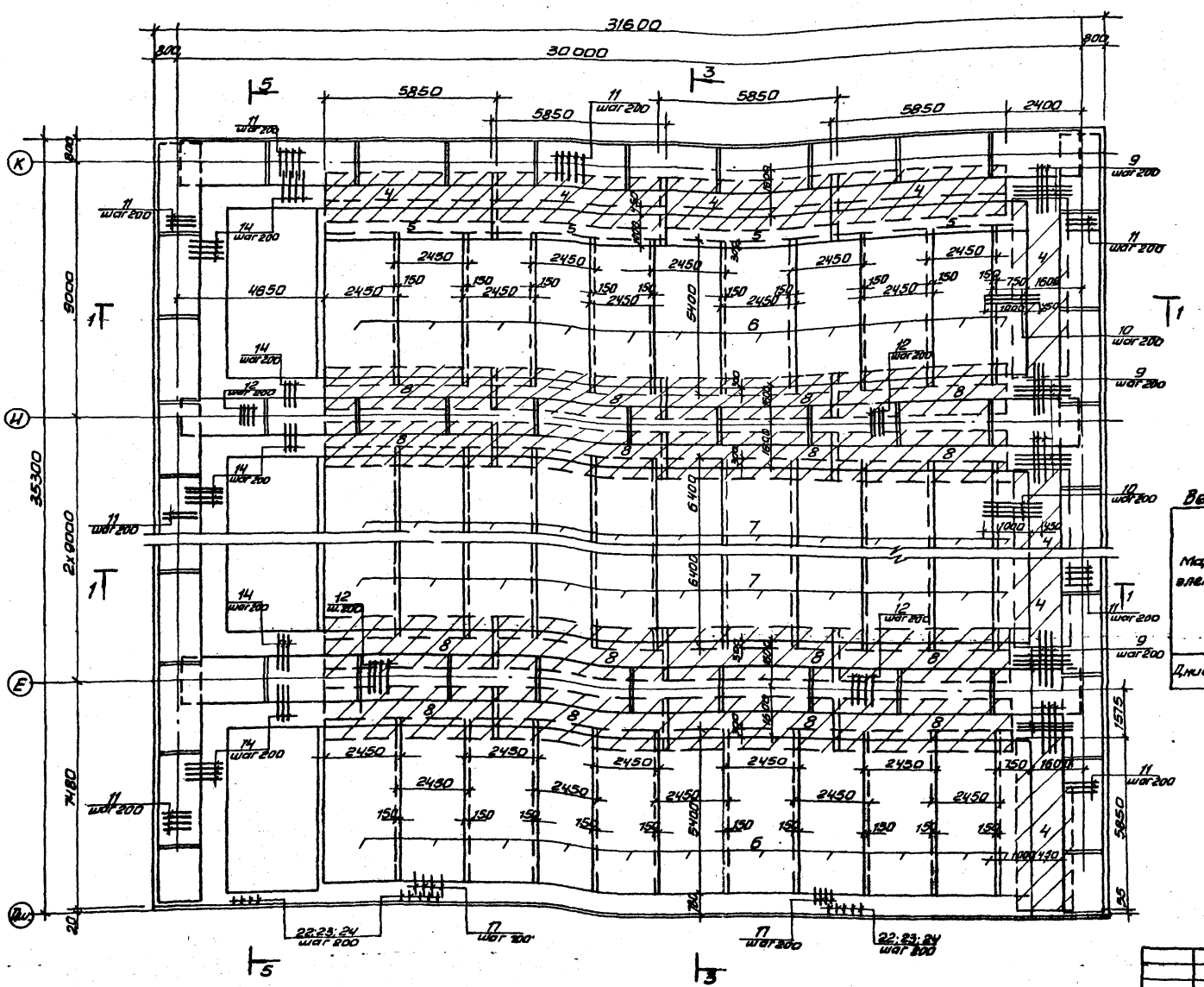

Ведомость деталей

Поз.	Эскиз
14	1400 300
16	100 100÷4500
21	450 450 110
22	370 400 280 110
23	280
24	450 450 110

Ведомость расхода стали на элемент, кг

Марка элемента	Изделия арматурные							Изделия закладные						
	Арматура класса							Арматура класса			Прокат марки			
	А I		А III					А III						
	ГОСТ 5781-82		ГОСТ 5781-82					ГОСТ 5781-82			ГОСТ 103-76	ГОСТ 10704-76		
	6	Итого	8	10	14	Итого	Всего	ФВ		Итого	⌀	Труба ф2	Итого	Всего
Днище	6646	6646	9975	4122	13003	27100	33746	38.4		38.4	86.4	633.6	720.0	39454.4

Привязан	Проверил	Лоуцкер	ТП 902-2-388.85			КЖ
	Ст. инж.	Курганова	Отстойники первичные горизонтальные шириной 9м (8 отделений)	Стадия	Лист	Листов
	ГИП	Лоуцкер		Р	10	
	Гл. констр.	Шапиро	Днище. Армирование. Схема расположения верхних сеток в осях „Д.Ш." – „К".	ЦНИИЭП инженерного оборудования г. Москва		
Инв. №	Н. контр.	Лоуцкер				
	Нач. отд.	Красавин				

Копировал Антипова 20693-02 21 Формат А2

Инв. № подл. | Подпись и дата | Взам. № ва

Альбом II

Типовой проект

Разрез 1-1

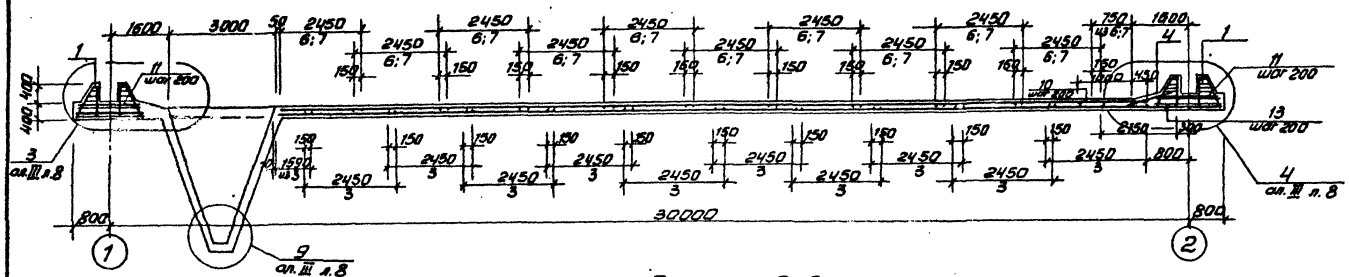

Разрез 2-2

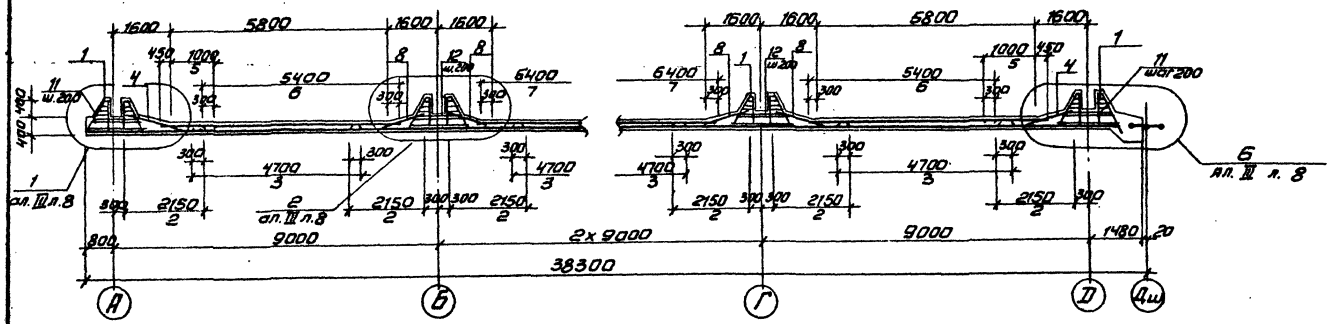

Разрез 3-3

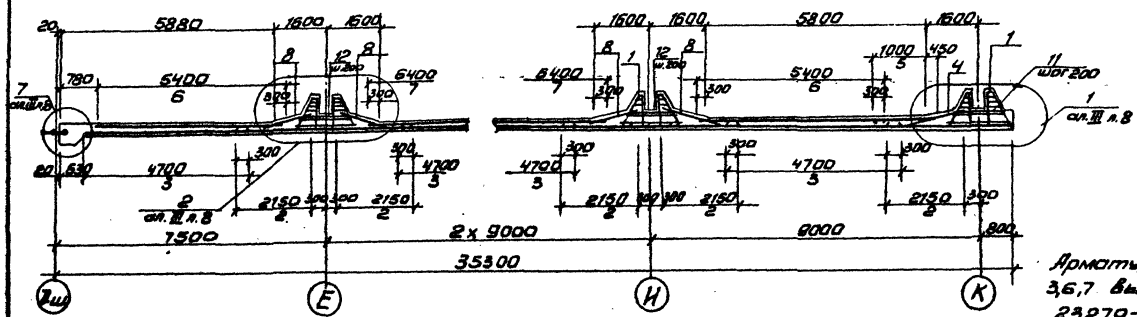

Арматурные сетки поз.2, 3,6,7 выполнены по ГОСТ 23279-78.

Разрез 4-4

Разрез 5-5

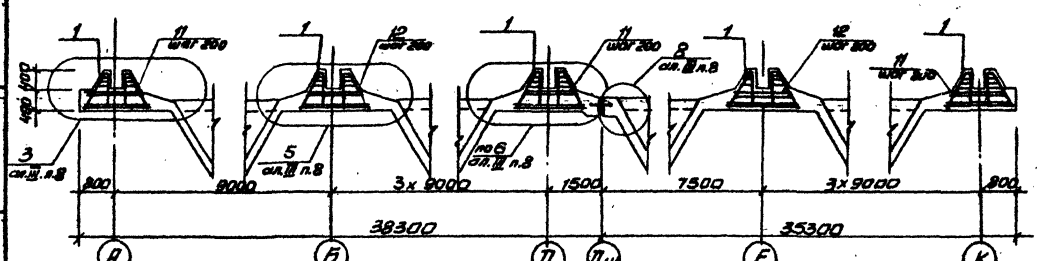

Спецификация к схемам расположения арматурных изделий

Формат	Зона	Позиция	Обозначение	Наименование	Кол. шт.	Примеч.
				Сборочные единицы		
				Каркасы пространственные		
		1	ТП902-2-388.85 КЖИ КП1	КП1	140	
				Сетки арматурные		
		2		С $\frac{Ф6AI-300}{Ф10AIII-200}$ 2150x5850 $\frac{25}{25}$	64.3	
		3		С $\frac{Ф8AIII-200}{Ф6AI-300}$ 2450x4700 $\frac{100}{100}$	84.8	
		4	т.п 902-2-388.85 КЖИ С1	С1	18	
		5	т.п 902-2-388.85 КЖИ С2	С2	12	
		6		С $\frac{Ф8AIII-200}{Ф6AI-300}$ 2450x5400 $\frac{150}{150}$	41.2	
		7		С $\frac{Ф8AIII-200}{Ф6AI-300}$ 2450x6400 $\frac{50}{50}$	41.2	
		8	тп 902-2-388.85 КЖИ С3	С3	48	
				Детали		
		9		Ф14AIII ГОСТ 5781-82 ℓ= 1750	384	
		10		Ф14AIII ГОСТ 5781-82 ℓ= 1450	240	
		11		Ф14AIII ГОСТ 5781-82 ℓ= 1350	1180	
		12		Ф10AIII ГОСТ 5781-82 ℓ= 1200	916	
		13		Ф10AIII ГОСТ 5781-82 ℓ= 2150	320	
		14		Ф14AIII ГОСТ 5781-82 ℓ= 1700	480	
		15		Ф10AIII ГОСТ 5781-82 ℓ= 1300	480	
		16		Ф8AIII ГОСТ 5781-82 ℓср=2500	1440	
		17		Ф8AIII ГОСТ 5781-82 ℓобщ.	1120 пм	
		18		Ф6AI ГОСТ 5781-82 ℓобщ.	1100 пм	
		19		Ф14AIII ГОСТ 5781-82 ℓ=900	160	
		20		Ф10AIII ГОСТ 5781-82 ℓ=900	160	
		21		Ф6AI ГОСТ 5781-82 ℓ=1090	170	
		22		Ф6AI ГОСТ 5781-82 ℓ=1240	340	
		23		Ф6AI ГОСТ 5781-82 ℓ=360	340	
		24		Ф6AI ГОСТ 5781-82 ℓ=1090	170	
		25	т.п 902-2-388.85 КЖИ. МН2	Изделие закладное МН2	8	79.2кг
		26	1.400-15.81	МН 107-1	96	1.3кг
				Материалы		
				Бетон М200, В4; Мр3 50	578 м³	

Т.П 902-2-388.85 КЖ				
Привязан	Проверил	Лоуцкер	Отстойники первичные горизонтальные шириной 9м (8 отделений)	Стадия: Р; Лист: 11; Листов:
	Ст. инж.	Курганова		
	Гип	Лоуцкер		
	Гл. конст.	Шапиро	Днище. Армирование. Разрезы 1-1÷5-5.	ЦНИИЭП инженерного оборудования г. Москва
	Н. контр.	Лоуцкер		
Инв. №	Нач. отд.	Красавин		

Копировал Антипова 20693-02 22 Формат А2

Инв. № подл. | Подпись и дата | Взамен инв.

Ведомость чертежей основного комплекта

Лист	Наименование	Примечан.
1	Общие данные. Схема подключения электрооборудования. Кабельный журнал. Прокладка кабеля.	

Ведомость основных комплектов

Обозначение	Наименование комплекта	Примечан.
ТХ	Технологическая часть	Альбом II
КЖ	Конструкции железобетонные	Альбом II
ЭМ	Электротехническая часть	Альбом II

Ведомость прилагаемых документов

Обозначение	Наименование	Примечан.
СО	Спецификация оборудования	
ВМ	Ведомость потребности в материалах	

Схема подключения электрооборудования

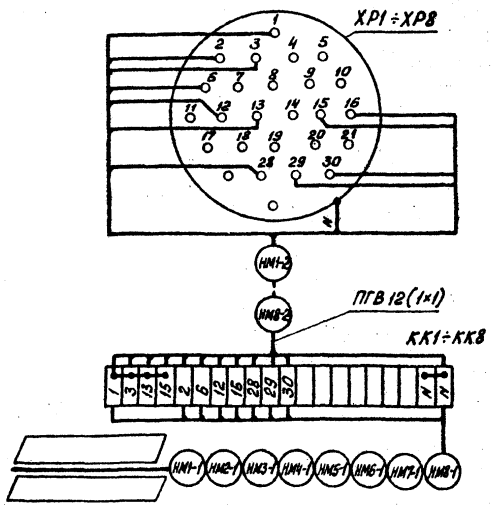

Типовой проект разработан в соответствии с действующими нормами и правилами и предусматривает мероприятия, взрывную, взрывопожарную и пожарную безопасность при эксплуатации сооружения

Главный инженер проекта Гальцман

Кабельный журнал

Маркировка	Трасса: Начало	Трасса: Конец	Кабель по проекту: Марка	Кабель по проекту: Количество кабелей, число и сечение жил	Кабель по проекту: Длина, м	Кабель проложен: Марка	Кабель проложен: Количество кабелей, число и сечение жил напряжение	Кабель проложен: Длина, м
НМ1-1		Коробка КК1						
НМ1-2	Коробка КК1	Разъём XP1	ПГВ	12 (1×1)	2			
НМ2-1		Коробка КК2						
НМ2-2	Коробка КК2	Разъем XP2	ПГВ	12 (1×1)	2			
НМ3-1		Коробка КК3						
НМ3-2	Коробка КК3	Разъем XP3	ПГВ	12 (1×1)	2			
НМ4-1		Коробка КК4						
НМ4-2	Коробка КК4	Разъем XP4	ПГВ	12 (1×1)	2			
НМ5-1		Коробка КК5						
НМ5-2	Коробка КК5	Разъем XP5	ПГВ	12 (1×1)	2			
НМ6-1		Коробка КК6						
НМ6-2	Коробка КК6	Разъем XP6	ПГВ	12 (1×1)	2			
НМ7-1		Коробка КК7						
НМ7-2	Коробка КК7	Разъем XP7	ПГВ	12 (1×1)	2			
НМ8-1		Коробка КК8						
НМ8-2	Коробка КК8	Разъем XP8	ПГВ	12 (1×1)	2			

Сводка кабелей и проводов, учтенных кабельным журналом

Число жил, сечение	Марка, напряжение:											
		ПГВ										
1×1		200										

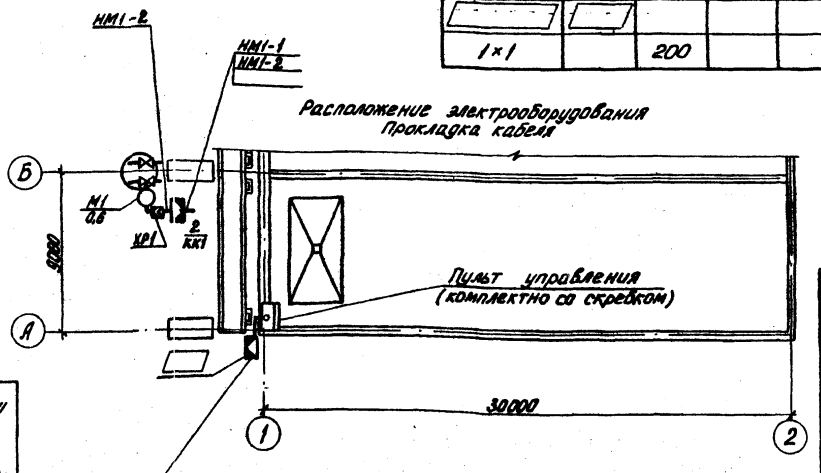

□ - заполнить при привязке.

Примерная прокладка кабеля показана для одного отстойника, для остальных - аналогично.

Заземление электрооборудования выполнить согласно ПУЭ § I-7-39.

Привязан			
Инв. №:			
		Т.П. 902-2-388.85	ЭМ
Провер.	Бакшеева	Отстойники первичные горизонтальные шириной 9 м (8 отделений)	Стадия: Р; Лист: 1; Листов: 1
Инж.	Гечас		
Гл. спец.	Гальцман	Общие данные. Схема подключения электрооборудования. Кабельный журнал. Прокладка кабеля	ЦНИИЭП инженерного оборудования г. Москва
Н. контр.	Мосеенко		
Нач. отд.	Данилов		

20693-02 (23)

gost.e-ecolog.ru