ОТРАСЛЕВЫЕ СТАНДАРТЫ

СБОРОЧНЫЕ ЕДИНИЦЫ И ДЕТАЛИ ПОДВЕСОК СТАНЦИОННЫХ И ТУРБИННЫХ ТРУБОПРОВОДОВ ТЕПЛОВЫХ И АТОМНЫХ ЭЛЕКТРОСТАНЦИЙ

ТИПЫ, ОСНОВНЫЕ ПАРАМЕТРЫ, КОНСТРУКЦИЯ, РАЗМЕРЫ И ТЕХНИЧЕСКИЕ ТРЕБОВАНИЯ

ОСТ 108.275.51—80 — ОСТ 108.275.67—80,
ОСТ 108.343.02—80, ОСТ 108.343.03—80,
ОСТ 108.367.37—80, ОСТ 108.382.01—80,
ОСТ 108.382.02—80, ОСТ 108.386.03—80,
ОСТ 108.632.01—80 — ОСТ 108.632.09—80,
ОСТ 108.643.01—80, ОСТ 108.764.01—80

Издание официальное

gost.e-ecolog.ru

УТВЕРЖДЕН И ВВЕДЕН В ДЕЙСТВИЕ указанием Министерства энергетического машиностроения от 30.06.80 № ЮК-002/5260

ИСПОЛНИТЕЛИ:
НПО ЦКТИ — П. М. ХРИСТЮК, Д. Д. ДОРОФЕЕВ, Г. Н. СМИРНОВ, М. Е. ПОГРЕБНЯКОВ, В. Н. ШАНСКИЙ, Д. Ф. ФОМИНА, Н. В. МОСКАЛЕНКО, Л. Н. ЖЫЛЮК, Т. В. ВАСЕНЕВА, Л. С. ЩЕРБИНКИНА

БЗЭМ — Г. А. МИСИРЬЯНЦ, В. Ф. ЛОГВИНЕНКО, Ф. А. ГЛОВАЧ, Н. Г. МАЗИН

СОГЛАСОВАН с Главным управлением по проектированию и научно-исследовательским работам Министерства энергетики и электрификации СССР

М. М. ПЧЕЛИН

© Научно-производственное объединение по исследованию и проектированию энергетического оборудования им. И. И. Ползунова (НПО ЦКТИ), 1981.

Сборник отраслевых стандартов

"Сборочные единицы и детали подвесок станционных и турбинных трубопроводов тепловых и атомных электростанций. Типы, основные параметры, конструкция, размеры и технические требования".

ОСТ 108.275.51-80 - ОСТ 108.275.67-80,
ОСТ 108.343.02-80, ОСТ 108.343.03-80,
ОСТ 108.367.37-80, ОСТ 108.382.01-80,
ОСТ 108.382.02-80, ОСТ 108.386.03-80,
ОСТ 108.632.01-80 - ОСТ 108.632.09-80,
ОСТ 108.643.01-80, ОСТ 108.764.01-80.

Издан с учетом изменения № 1

Ротапринт. НПО ЦКТИ. Тираж 1500. Заказ 9. 1982 г.

Допечатка. НПО ЦКТИ. Тир.100. Зак. 21 1989 г.

УДК 621.88:621.643

Группа Е26

ОТРАСЛЕВОЙ СТАНДАРТ

БЛОКИ ХОМУТОВЫЕ С ТРАВЕРСОЙ ДЛЯ ПОДВЕСОК ТРУБОПРОВОДОВ ТЭС И АЭС

КОНСТРУКЦИЯ И РАЗМЕРЫ

ОКП 31 1312

ОСТ 108.275.63—80

Введен впервые

Указанием Министерства энергетического машиностроения от 30.06.80 № ЮК-002/5260 срок введения установлен

с 01.01.82

Несоблюдение стандарта преследуется по закону

1. Настоящий стандарт распространяется на хомутовые блоки с траверсой для подвесок горизонтальных трубопроводов:

из бесшовных труб наружным диаметром 325—720 мм по ОСТ 108.320.102—78 и 325—630 мм по ОСТ 24.320.22—74 для АЭС;

из электросварных труб наружным диаметром 530—1420 мм для ТЭС и АЭС.

2. Конструкция, основные размеры, допускаемые нагрузки и материал деталей должны соответствовать указанным на чертеже и в таблице.

Допускается замена контргаек (поз. *5*) на низкие гайки по ГОСТ 5916—70.

3. Остальные технические требования по ОСТ 108.275.50—80.

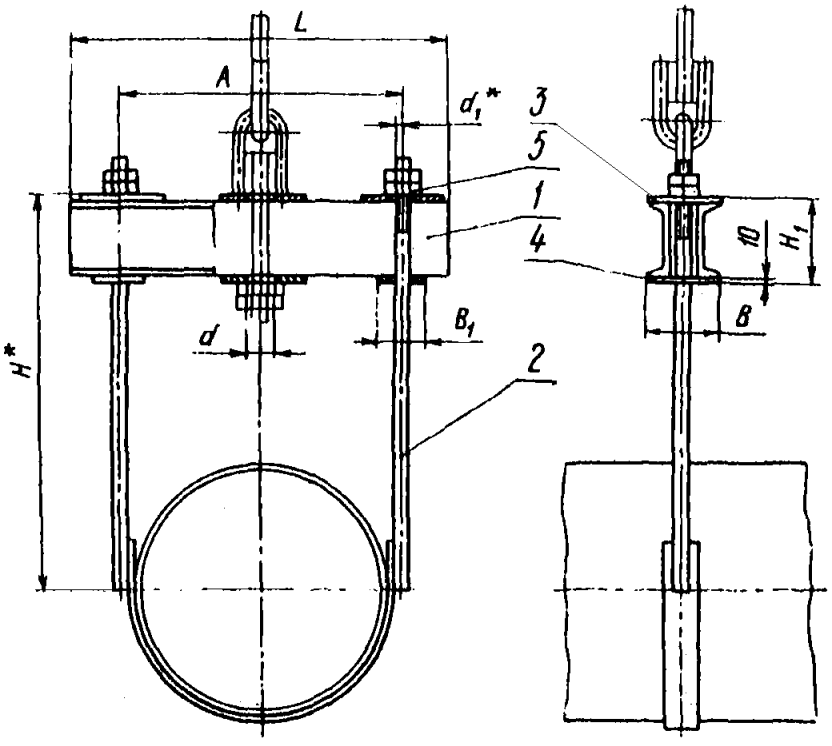

1 — траверса; *2* — хомут сварной; *3* — плита опорная; *4* — планка; *5* — гайка

Размеры в мм

Исполнение	Допускаемая нагрузка, кН(кгс)	Наружный диаметр трубопровода	A		B	B_1	d	d_1	d_2	H*	H_1	L	Масса наплавленного металла, кг	Масса, кг
			Номин.	Пред. откл.										
01	23,5 (2400)	325	366	±2	150	75	23	23	M20	440	160	530	1,03	29,7
02		377	418									550		31,6
03		426	468							540		630		32,7
04		465	506									670		35,4
05	33,2 (3400)	530	576		170	85	27	27	M24	730		770		44,1
06		630	676									870		47,7
07		720	766							830		960		51,7
08		820	866									1060		55,4
09	54,0 (5500)	920	969		200	100	34	30	M27	910	180	1190	1,20	72,8
10		1020	1071	±3								1300		77,1
11		1220	1271							1100	220	1500	1,44	99,9
12		1420	1474					34	M30	1300		1700		123,0

* Размеры д. справок.

Продолжение

Исполнение	Траверса, поз. *1* 1 шт.			Хомут сварной, поз. *2* 1 шт.	Плита опорная, поз. *3* 4 шт.	Планка, поз. *4* 2 шт.			Гайка ГОСТ 5915—70, поз. *5* 4 шт.			
	Материал	Масса, кг		Исполнение по ОСТ 108.343.03—80	Исполнение по ОСТ 108.275.61—80	Материал	Масса, кг		Материал	Номинальный диаметр резьбы	Масса, кг	
		1 шт.	общая				1 шт.	общая			1 шт.	общая
01	Швеллер 14 ГОСТ 8240—72 / ВСт3пс5 ГОСТ 535—79	5,16	10,32	01	04	ВСт3пс5 ГОСТ 14637—69	0,89	1,78	Сталь 35 ГОСТ 1050—74	М20	0,062	0,248
02		5,90	10,18	02								
03		6,52	13.04	03								
04		7,0	14,0	04								
05		9,48	18,96	05	05	ВСт3сп5 ГОСТ 14637—69	1,14	2,28		М24	0,107	0,428
06		10,7	21,4	06								
07		11,8	23,6	07								
08		13,0	26,0	08								
09	Швеллер 16 ГОСТ 8240—72 / ВСт3пс5 ГОСТ 535—79	16,7	33,4	09	06		1,57	3,14		М27	0,161	0,644
0		18,3	36,6	10								
1	Швеллер 20 ГОСТ 8240—72 / ВСт3пс5 ГОСТ 535—79	28,0	56,0	11								
2		32,4	64,8	12	07					М30	0,225	0,90

Пример условного обозначения хомутового блока с траверсой для подвески трубопровода наружным диаметром 530 мм:

БЛОК ХОМУТОВЫЙ 05ОСТ 108.275.63—80

Пример маркировки:

05ОСТ 108.275.63—80.

ЛИСТ РЕГИСТРАЦИИ ИЗМЕНЕНИЙ ОСТ 108.275.63—80

Изм.	Номер листов (страниц)				Номер документа	Подпись	Дата	Срок введения изменения
	измененных	замененных	новых	аннулированных				

91

СОДЕРЖАНИЕ

ОСТ 108.275.51—80. Сборочные единицы и детали подвесок трубопроводов ТЭС и АЭС. Типы, основные параметры и размеры 1

ОСТ 108.275.52—80. Блоки хомутовые для подвесок трубопроводов ТЭС и АЭС. *Конструкция и размеры* 23

ОСТ 108.275.53—80. Блоки хомутовые для подвесок трубопроводов АЭС. Конструкция и размеры 30

ОСТ 108.275.54—80. Блоки хомутовые с опорной балкой для подвесок трубопроводов ТЭС и АЭС. Конструкция и размеры 36

ОСТ 108.275.55—80. Блоки хомутовые с опорной балкой для подвесок трубопроводов ТЭС и АЭС. Конструкция и размеры 41

ОСТ 108.275.56—80. Блоки хомутовые для подвесок трубопроводов ТЭС и АЭС. Конструкция и размеры 48

ОСТ 108.275.57—80. Блоки хомутовые для подвесок трубопроводов АЭС Конструкция и размеры 56

ОСТ 108.275.58—80. Блоки пружинные для подвесок трубопроводов ТЭС и АЭС. Конструкция и размеры 62

ОСТ 108.275.59—80. Блоки пружинные сдвоенные для подвесок трубопроводов ТЭС и АЭС. Конструкция и размеры . 68

ОСТ 108.275.60—80. Блоки пружинные опорные для подвесок трубопроводов ТЭС и АЭС. Конструкция и размеры . . . 74

ОСТ 108.764.01—80. Пружины винтовые цилиндрические для подвесок трубопроводов ТЭС и АЭС. Конструкция, размеры и технические требования 79

ОСТ 108.275.61—80. Плиты опорные для подвесок трубопроводов ТЭС и АЭС. Конструкция и размеры 85

ОСТ 108.275.62—80. Блоки приварные с опорной балкой для подвесок трубопроводов ТЭС и АЭС. Конструкция и размеры 88

ОСТ 108.275.63—80. Блоки хомутовые с траверсой для подвесок трубопроводов ТЭС и АЭС. Конструкция и размеры . . 92

ОСТ 108.275.64—80. Блоки хомутовые с траверсой для подвесок трубопроводов ТЭС и АЭС. Конструкция и размеры . . 98

ОСТ 108.275.65—80. *Блоки хомутовые с траверсой для подвесок трубопроводов* АЭС. Конструкция и размеры 104

ОСТ 108.275.66—80. Блок хомутовый с опорной балкой для подвески трубопровода наружным диаметром 159 мм для АЭС. Конструкция и размеры 108

ОСТ 108.275.67—80. Блоки хомутовые с опорной балкой для подвесок трубопроводов АЭС. Конструкция и размеры . . 111

ОСТ 108.343.02—80. Хомуты для подвесок трубопроводов ТЭС и АЭС. Конструкция и размеры 116

ОСТ 108.343.03—80. Хомуты сварные для подвесок трубопроводов ТЭС и АЭС. Конструкция и размеры 122

ОСТ 108.382.01—80. Полухомуты для хомутовых блоков подвесок трубопроводов ТЭС и АЭС. Конструкция и размеры . . 126

ОСТ 108.382.02—80. Полухомуты для хомутовых блоков подвесок трубопроводов ТЭС и АЭС. Конструкция и размеры . . 132

ОСТ 108.386.03—80. Прокладки для хомутовых блоков подвесок трубопроводов АЭС. Конструкция и размеры 139

ОСТ 108.632.01—80. Тяги с проушиной для подвесок трубопроводов ТЭС и АЭС. Конструкция и размеры 142

ОСТ 108.632.02—80. Тяги с серьгой для подвесок трубопроводов ТЭС и АЭС. Конструкция и размеры 146

ОСТ 108.632.03—80. *Тяги резьбовые с ушком для подвесок трубопроводов ТЭС и АЭС. Конструкция и размеры* 151
ОСТ 108.632.04—80. *Тяги резьбовые с проушиной для подвесок трубопроводов ТЭС и АЭС. Конструкция и размеры* . . . 157
ОСТ 108.632.05—80. *Тяги резьбовые с серьгой и муфтой для подвесок трубопроводов ТЭС и АЭС. Конструкция и размеры* 165
ОСТ 108.632.06—80 *Тяги шарнирные резьбовые для подвесок трубопроводов ТЭС и АЭС. Конструкция и размеры* . . . 170
ОСТ 108.632.07—80. *Тяги шарнирные резьбовые с муфтой для подвесок трубопроводов ТЭС и АЭС. Конструкция и размеры* 176
ОСТ 108.632.08—80. *Тяги резьбовые для подвесок трубопроводов ТЭС и АЭС. Конструкция и размеры* 181
ОСТ 108.632.09—80. *Тяги с траверсой для подвесок трубопроводов ТЭС и АЭС. Конструкция и размеры* 189
ОСТ 108.367.37—80. *Проушины для подвесок трубопроводов ТЭС и АЭС. Конструкция и размеры* 194
ОСТ 108.643.01—80. *Ушки для подвесок трубопроводов ТЭС и АЭС. Конструкция и размеры* 198

Редактор Л.П.Коняева

Техн.ред. Н.П.Белянина Корректор Л.А.Крупнова

gost.e-ecolog.ru

06.02.81. Подписано к печ.30.11.81.
Формат бум.60х90 1/16. Объем 12,75 печ.л. Тираж 1500.
Заказ 119. Цена 2 р.55 к.

Допечатка. НПО ЦКТИ. Тир.100. За . 21 1989 г. Цена 2р.55к.