Согласовано
Представитель заказчика 1005 [illegible] /Ена И.И./
"11" 10 1971 г

Утверждаю
Начальник Главного управления
/Макаренков В.А./
"18" 04 1972 г

УДК 661 92 071 6/7 - 219

Группа Г-47

Отраслевой стандарт

Воздухоразделительные установки Опоры для крепления внутриблочной арматуры Конструкция и размеры

ОСТ 26-04-0386-72

Взамен НБ 90-67

Приказом
от 1972 г срок действия установлен
с 1 июля 1973 г. 1994 г
~~до 1 января 1984 г. 1989 г.~~

(4)

Настоящий стандарт распространяется на крепления арматуры внутри кожуха воздухоразделительных установок, поставляемых для условий умеренного и тропического климата.

Отменить изм 7 (44-2008.) для нового проектирования с 01.11.2008 г

Инв № подл	Подп и дата	Взам инв №	Инв № дубл	Подп и дата
	9.07.79			

gost.e-ecolog.ru

1 изменений а и №1

(П) — 70 18/10-72 г. ГР 0386 от 14 06 72

1. КОНСТРУКЦИЯ И РАЗМЕРЫ ОПОР

1.1. Конструкция и размеры опор должны соответствовать указанным на черт.1 и в табл.1

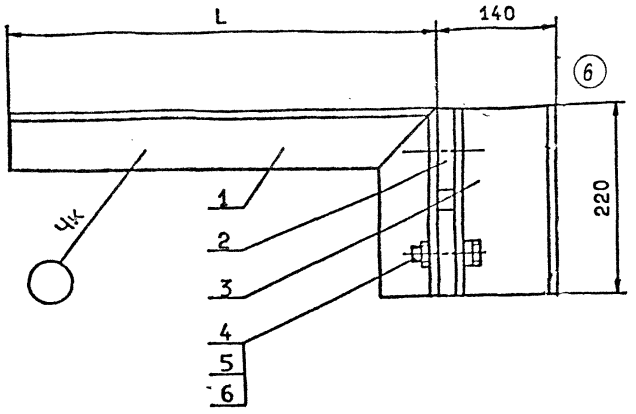

Размеры для справок
Черт.1

Пример условного обозначения опоры с кронштейном L=200 мм при поставке в страны с умеренно-континентальным климатом:
Опора 200 ОСТ 26-04-0386-72
То же при поставке в страны с тропическим климатом:
Опора Т200 ОСТ 26-04-0386-72.

⑥

Размеры в мм ⑥ Таблица 1

Обозначение	Обозначение типоразмера	Применяемость ⑥	L	Предельная нагрузка, кгс	Масса, кг	Поз. 1 Кронштейн	Поз. 2 Подкладка	Поз. 3 Швеллер	Поз. 4 Болт	Поз. 5 Гайка	Поз. 6 Шайба
						Количество					
						1	2	1	2	2	2
						Обозначения					
2604 301142 4001 00 2	150	+	150	150	4,92	150/1	150/2	150/3	2611 409511 1359 12 0 Болт М16-6gх60.4.6.029 ГОСТ 7798⑥	2604 409811 2351 11 8 Гайка 2М16-6Н.6.029	У301.20
20 0	Т150					Т150/1		Т150/3			
01 5	200	+	200		5,20	200/1					
21 3	Т200					Т200/1					
02 8	250	+	250	100	5,48	250/1					
22 6	Т250					Т250/1					
03 1	300	+	300		5,77	300/1					
23 9	Т300					Т300/1					
04 4	350	+	350		6,08	350/1					
24 2	Т350					Т350/1					
05 7	400	+	400	70	6,34	400/1					
25 5	Т400					Т400/1					
06 0	500	+	500		6,91	500/1					
26 8	Т500					Т500/1					
07 3	600	+	600	40	7,48	600/1					
27 1	Т600					Т600/1					
08 6	700	+	700		8,05	700/1					
28 4	Т700					Т700/1					
09 9	800	+	800	20	8,63	800/1					
29 7	Т800					Т800/1					
10 1	900	+	900		9,20	900/1					
30 9	Т900					Т900/1					

									⑥		

2. КОНСТРУКЦИЯ И РАЗМЕРЫ КРОНШТЕЙНОВ /ПОЗ.I ЧЕРТ.I/

2.I. Конструкция и размеры кронштейнов должны соответствовать указанным на черт.2 и в табл.2

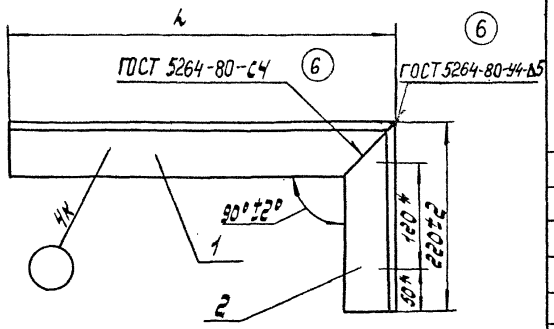

* Размеры для справок

Черт. 2

Пример условного обозначения кронштейна L = 200 мм при поставке в страны с умеренно-континентальным климатом:

Кронштейн 200/I ОСТ 26-04-0386-72.

То же при поставке в страны с тропическим климатом:

Кронштейн Т200/I ОСТ 26-04-0386-72.

Размеры в мм

Таблица 2

Обозначение	Обозначение типоразмера	Применяемость ⑥	L пред. откл. ±3/	Масса, кг	Поз.I Уголок	Поз.2 Уголок
					Количество	
					I	I
					Обозначения	
2604 30II42 I00I 00 5	I50/I	+	I50	I,89	I50/I-I	I50/I-2
20 3	TI50/I					
0I 8	200/I	+	200	2,I7	200/I-I	
2I 6	T200/I					
02 I	250/I	+	250	2,45	250/I-I	
22 9	T250/I					
03 4	300/I	+	300	2,74	300/I-I	
23 2	T300/I					
04 7	350/I	+	350	3,03	350/I-I	
24 5	T350/I					
05 0	400/I	+	400	3,3I	400/I-I	
25 8	T400/I					
06 3	500/I	+	500	3,88	500/I-I	
26 I	T500/I					
07 6	600/I	+	600	4,45	600/I-I	
27 4	T600/I					
08 9	700/I	+	700	5,02	700/I-I	
28 7	T700/I					
09 2	800/I	+	800	5,60	800/I-I	
29 0	T800/I					
I0 4	900/I	+	900	6,I7	900/I-I	
30 2	T900/I					

⑥ зам.

Инв.№ подл. | Подп. и дата | Взам.инв.№ | Инв.№ дубл. | Подп. и дата

2.I.I. Технические требования по ОСТ 26-04-~~463-72~~ 1222

2.I.2. Швы сварных соединений ~~по ГОСТ 5264-80~~ выполнить ~~80~~ ②
электродам УОНИИ-13/45-4,0 ГОСТ 9466 ⑤
~~Электрод Э42А-4 ГОСТ 9467-75~~

2.I.3. Покрытие: При поставке в страны с умеренно-континентальным климатом - Грунт ФЛ-03К ГОСТ 9I09-~~76~~ 81-I слой ②

При поставке в страны с тропическим климатом - Грунт ВЛ-02 ГОСТ I2707-~~76~~ 87 - I слой; Грунт ФЛ-03К ГОСТ 9I09-~~76~~ 81-I слой. ②

Инв.№ подл.	Подп. и дата	Взам. инв.№	Инв.№ дубл.	Подп. и дата
591	9.07.79			

2.2. Конструкция и размеры уголков /Поз. I черт. 2/

2.2.I. Конструкция и размеры уголков должны соответствовать указанным на черт. 3 и в табл.3

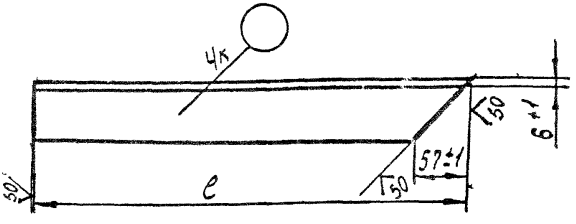

Черт. 3

⑥ Размеры в мм Таблица 3

Обозначение	Обозначение типоразмера	Применяемость	ℓ номин.	ℓ пред. откл.	Масса кг
2604 5072II 350I 00 7	I50/I-I	+	I44		0,75
0I 0	200/I-I	+	I94	± I	I,03
02 3	250/I-I	+	244		I,3I
03 6	300/I-I	+	294		I,60
04 9	350/I-I	+	344		I,89
05 2	400/I-I	+	394		2,I7
06 5	500/I-I	+	494	±2	2,74
07 8	600/I-I	+	594		3,3I
08 I	700/I-I	+	694		3,88
09 4	800/I-I	+	794		4,46
I0 6	900/I-I	+	894		5,03

Пример условного обозначения уголка $\ell = 194$ мм:

Уголок 200/I-I ОСТ 26-04-0386-72

2.2.2. Технические требования по ОСТ 26-04-I222

2.2.3. Материал - Уголок $\frac{63\times63\times6\text{-}В\ ГОСТ\ 8509\text{-}72}{Ст.3сп\ ГОСТ\ 535\text{-}88}$ ⑥

2.3. Конструкция и размеры уголка /Поз. 2, черт. 2/

2.3.I. Конструкция и размеры уголка должны соответствовать указанным на черт. 4.

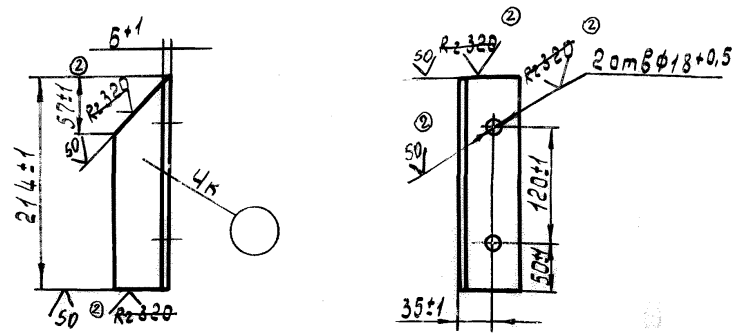

Масса I,I4 кг

Черт. 4

Условное обозначение типоразмера уголка:

Уголок I50/I-2 ОСТ 26-04-0386-72

Обозначение: 2604 5072I2 350I 004

2.3.2. Технические требования по ОСТ 26-04-I222-75

2.3.3, Материал - Уголок ~~I~~ 63х63х6-В ГОСТ 8509-~~72~~ 93
~~В~~ Ст.3сп3 ГОСТ 535-~~58~~ ~~79~~ 88

3. Конструкция и размеры подкладки /Поз. 2, черт. I/

3.I. Конструкция и размеры подкладки должны соответствовать указанным на черт. 5.

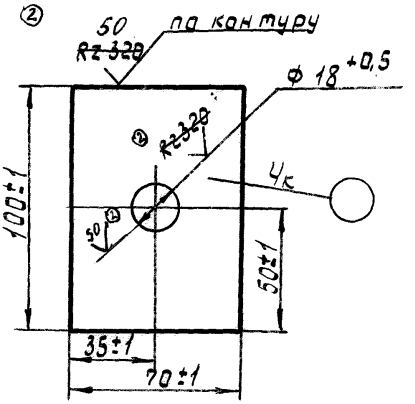

Масса 0,25 кг

Черт. 5

Условное обозначение типоразмера подкладки:

Подкладка I50/2 ОСТ 26-04-0386-72

Обозначение: 2604 509945 26I2 00 9

3.2. Технические требования по ОСТ 26-04-I222-75

② 3.3. Материал – Доска ~~асбестоцементная обработанная~~ АЦЕИД ~~400-20~~ 350-20 ГОСТ 4248-~~88~~ 92

⑤ ⑥

Инв.№ подл. | Подп. и дата | Взам.инв.№ | Инв.№ дубл. | Подп. и дата

4. Конструкция и размеры швеллера /Поз.3, черт.I/

4.I, Конструкция и размеры швеллера должны соответствовать указанным на черт. 6

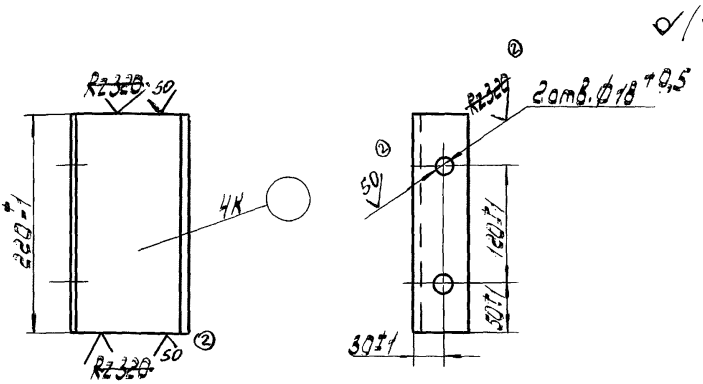

Масса 2,2 кг

Черт. 6

Условное обозначение типоразмера швеллера при поставке в страны с умеренноконтинентальным климатом:

Швеллер I50/3 ОСТ 26-04-0386-72

Обозначение: 2604 5073I2 I20I 00 0

То же при поставке в страны с тропическим климатом:

Швеллер Т I50/3 ОСТ 26-04-0386-72,

Обозначение: 2604 5073I2 I20I 0I 3

4.I.I. Технические требования по ОСТ 26-04-I222-75

4.I.2. Материал - Швеллер I2~~В~~У ГОСТ 8240-~~72~~ 97 (5)

~~В~~Ст 3сп~~2~~3 ГОСТ 535-~~58~~ 79.88 (6) (2)

4.I.3. Покрытие: При поставке в страны с умеренно-континентальным климатом - Грунт ФЛ-03К ГОСТ 9I09-~~76~~ 81-I слой; (2)

При поставке в страны с тропическим климатом - Грунт ВЛ-02 ГОСТ I2707-~~77~~ 87 - I слой,

Грунт ФЛ-03К ГОСТ 9I09-~~76~~ 81 - I слой. (2)

Инв.№ подл.	Подп. и дата	Взам.инв.	Инв.№ дубл.	Подп. и дата
591	9.07.79			

gost.e-ecolog.ru