ТИПОВОЙ ПРОЕКТ

902-1-101-85

КАНАЛИЗАЦИОННАЯ НАСОСНАЯ СТАНЦИЯ ПРОИЗВОДИТЕЛЬНОСТЬЮ 400-2000 м³/ч, НАПОРОМ 30-40 м С МЕХАНИЗИРОВАННЫМИ РЕШЕТКАМИ ПРИ ГЛУБИНЕ ЗАЛОЖЕНИЯ ПОДВОДЯЩЕГО КОЛЛЕКТОРА 5,5м

(СБОРНО-МОНОЛИТНЫЙ ВАРИАНТ)

АЛЬБОМ VI

Подземная часть. Изделия.

20731-02
цена 1-94

gost.e-ecolog.ru

				Привязан
Инв №				

Государственный комитет
Тбилисский филиал
ЦИТП
Типовой проект (серия)
№ 902-1-10.85 вып. 6
Заказ № 1857
Цена 1 руб. 94 коп.
Тираж 953
Дата 11" XII 1985 г.

ТИПОВОЙ ПРОЕКТ
902-I-101-85

КАНАЛИЗАЦИОННАЯ НАСОСНАЯ СТАНЦИЯ ПРОИЗВОДИТЕЛЬНОСТЬЮ 400-2000 м3/ч, НАПОРОМ 30-40 м
С МЕХАНИЗИРОВАННЫМИ РЕШЕТКАМИ ПРИ ГЛУБИНЕ ЗАЛОЖЕНИЯ ПОДВОДЯЩЕГО КОЛЛЕКТОРА 5,5 м
(СБОРНО-МОНОЛИТНЫЙ ВАРИАНТ)

СОСТАВ ПРОЕКТА:

АЛЬБОМ I	ПОЯСНИТЕЛЬНАЯ ЗАПИСКА (ИЗ ТП 902-I-99.85)
АЛЬБОМ II	ТЕХНОЛОГИЧЕСКИЕ РЕШЕНИЯ. ВНУТРЕННИЙ ВОДОПРОВОД И КАНАЛИЗАЦИЯ. ОТОПЛЕНИЕ И ВЕНТИЛЯЦИЯ (ИЗ ТП 902-I-99.85)
АЛЬБОМ III	АРХИТЕКТУРНО-СТРОИТЕЛЬНЫЕ РЕШЕНИЯ. НАДЗЕМНАЯ ЧАСТЬ. ОБЩИЕ ЧЕРТЕЖИ, УЗЛЫ И ДЕТАЛИ (ИЗ ТП 902-I-99 85)
АЛЬБОМ IV	НАДЗЕМНАЯ ЧАСТЬ. ИЗДЕЛИЯ (ИЗ ТП 902-I- 99.85)
АЛЬБОМ V	СТРОИТЕЛЬНЫЕ РЕШЕНИЯ. ПОДЗЕМНАЯ ЧАСТЬ
АЛЬБОМ VI	ПОДЗЕМНАЯ ЧАСТЬ. ИЗДЕЛИЯ
АЛЬБОМ VII	СИЛОВОЕ ЭЛЕКТРООБОРУДОВАНИЕ. ТЕХНОЛОГИЧЕСКИЙ КОНТРОЛЬ (ИЗ ТП 902-I-99.85)
АЛЬБОМ VIII	СПЕЦИФИКАЦИИ ОБОРУДОВАНИЯ (ИЗ ТП 902-I- 99.85)
АЛЬБОМ IX	ВЕДОМОСТИ ПОТРЕБНОСТИ В МАТЕРИАЛАХ
АЛЬБОМ X	СМЕТЫ. ОБЩАЯ ЧАСТЬ (ИЗ ТП 902-I- 99 85)
АЛЬБОМ XI	СМЕТЫ. ПОДЗЕМНАЯ ЧАСТЬ
АЛЬБОМ XII	ПОКАЗАТЕЛИ РЕЗУЛЬТАТОВ ПРИМЕНЕНИЯ НАУЧНО-ТЕХНИЧЕСКИХ ДОСТИЖЕНИЙ В СТРОИТЕЛЬНЫХ РЕШЕНИЯХ ПРОЕКТА (ИЗ ТП 902-I-99.85)

ПРИМЕНЕННЫЕ ТИПОВЫЕ МАТЕРИАЛЫ:

ТИПОВОЙ ПРОЕКТ 407-3-41/75	ТРАНСФОРМАТОРНАЯ ПОДСТАНЦИЯ С ОДНИМ КАБЕЛЬНЫМ ВВОДОМ 6-10 кВ НА ОДИН ТРАНСФОРМАТОР МОЩНОСТЬЮ ДО 400 кВА. ТИП К-71-400 М3	РАСПРОСТРАНИТЕЛЬ СВЕРДЛОВСКИЙ ФИЛИАЛ ЦИТП

АЛЬБОМ VI

РАЗРАБОТАН ПРОЕКТНЫМ ИНСТИТУТОМ
"ХАРЬКОВСКИЙ ВОДОКАНАЛПРОЕКТ"

УТВЕРЖДЕН ГОССТРОЕМ СССР
ПРОТОКОЛ № 44-23 ОТ 21.06.1985 г.
ВВЕДЕН В ДЕЙСТВИЕ В/О "СОЮЗВОДОКАНАЛНИИПРОЕКТ"
ПРИКАЗ № 239 ОТ 18.09.1985г.

ГЛАВНЫЙ ИНЖЕНЕР ИНСТИТУТА Г.А.БОНДАРЕНКО

ГЛАВНЫЙ ИНЖЕНЕР ПРОЕКТА В.С.ЖЕЛИК

				Привязан	
Инв.№					

Типовой проект 902-1-101-85 Альбом VII

Формат	Обозначение	Наименование	Стр.	Примечание
А3	902-1-101.85-КЖИ-ДО	Опись документов	3	
А4	-ТО	Техническое описание	4	
А3	-2ПС72-4	Панель стеновая 2ПС72-4	5	
А3	-2ПС72-2К	Панель стеновая 2ПС72-2к	8	
А3	-ВМС1	Ведомость расхода стали		
		2ПС72-4к, 2ПС72-4ш, 2ПС72-2к	10	
А3	-ПГ72.20-6I	Панель перегородочная		
		ПГ72.20-6I	11	
А3	-ПГ72.20-У4	Панель перегородочная		
		ПГ72,20-У4	14	
А3	-ВМС2	Ведомость расхода стали		
		ПГ72.20-6I, ПГ72.20-У4	17	
А3	-ПС1	Панель стеновая ПС(ПС1-ПС20)	18	
А3	-ПС1СБ	Панель стеновая ПС(ПС1-ПС20)		
		Сборочный чертеж	20	
А3	-ВМС3	Ведомость расхода стали		
		ПС(ПС1-ПС20) опускной способ	28	
А3	-ВМС3	Ведомость расхода стали		
		ПС(ПС1-ПС20) „Стена в грунте"	29	
	-ПГ1	Панель перегородочная		
		ПГ(ПГ1-ПГ6)	30	
А3	-ПГ1СБ	Панель перегородочная ПГ(ПГ1-ПГ6).		
		Сборочный чертеж	31	

Формат	Обозначение	Наименование	Стр.	Примечание
А3	-ВМС4	Ведомость расхода стали		
		ПГ(ПГ1-ПГ6)	34	
А3	-ОП1	Опорный блок ОП1	36	
А4	-ПДм1-010	Каркас плоский Кр1	37	
А4	-ПДм1-020	Каркас плоский КР(Кр2, Кр3)	37	
А4	-ПДм1-030	Изделие закладное МН5	38	
А3	-ПДм1-030СБ	Изделие закладное МН5.		
		Сборочный чертеж	39	
А4	-РКм2-010	Каркас плоский Кр(Кр4-Кр11)	40	
А4	-РКм2-010СБ	Каркас плоский Кр(Кр4-Кр11).		
		Сборочный чертеж	41	
А4	-РКм2-020	Каркас плоский Кр12	41	
А4	-РКм2-030	Изделие соединительное МС1	42	
А4	-РКм2-040	Изделие соединительное МС2	42	
А3	-РКм2-050	Изделие закладное		
		МН(МН1, МН2)	43	
А4	-РКм2-060	Изделие закладное МН(МН3,МН4)	44	

Привязан

Инв. №

Нач. отд.	Шейко	
Н. контр.	Соколовский	
Гл. спец.	Власенко	
Рук. гр.	Малахова	
Вед. инж.	Азизанов	
Ст. инж.	Корпинский	
Инж.	Макаровцев	

ТП 902-1-101-85-КЖИ-ДО

Опись документов

Стадия	Лист	Листов
Р	1	2

Госстрой СССР Союздорнефтеспецмонтаж Гидроспецгазмонтаж Водоканалпроект

20731-02 3

Кол. Кунешова

Формат А3

Типовой проект 902-1-101.85 Альбом VI

Формат	Обозначение	Наименование	Стр.	Примечание
А4	902-1-101.85-КЖИ-ФШ1-010	Изделие соединительное МС3	44	
А4	-2ПС72-4К-010	Сетка арматурная С1	45	
А4	-2ПС72-4П-010	Сетка арматурная С2	45	
А4	-2ПС72-4К-020	Сетка арматурная С3	46	
А4	-2ПС72-4К-030	Сетка арматурная С4	46	
А4	-3ПС72-2К-010	Сетка арматурная С5	47	
А4	-3ПС72-2К-020	Сетка арматурная С6	47	
А4	-ПГ72.20-6Iк-010	Сетка арматурная С(С7, С8)	48	
А4	-ПГ72.20-4К-010	Сетка арматурная С9	49	
А4	-ПГ72.20-4Кг-010	Сетка арматурная С(С10,С11)	49	

Инв. № подл. | Подпись и дата | Взам. инв. №

Привязан

Инв. №

ТП 902-1-101-85-КЖИ-ДО

Лист 2

Формат А3

Типовой проект 902-1-101.85 Альбом V

Техническое описание.

1. Сборные стеновые панели и панели перегородок разработаны по типу панелей серии 3.902.1-10 „Сборные унифицированные железобетонные стеновые панели подземных частей круглых канализационных станций" и выполняются с использованием универсальной оснастки стеновых панелей с применением вкладышей по длине панели.

2. Изделия должны изготовляться в точном соответствии с рабочими чертежами, требованиями ГОСТ'ов 13015.1-81, 13015.2-81, 13015.3-81 и техническими условиями серии 3.902.1-10 „Сборные унифицированные железобетонные стеновые панели подземных частей круглых канализационных станций"

3. Плоские арматурные изделия следует изготавливать при помощи контактной точечной сварки ГОСТ 14098-68. Сварку сеток и каркасов производить во всех точках пересечения стержней.

4. Качество арматурных изделий должно удовлетворять требованиям ГОСТ 10922-75.

5. Размеры сеток и каркасов даны по осям и торцам стержней.

6. Сварку закладных изделий производить в соответствии с ГОСТ 19292-73 „Соединения сварных элементов закладных деталей сборных железобетонных конструкций" и СН 393-78.

7. Сварку тавровых соединений круглых стержней с листовым прокатом закладных изделий выполнять под слоем флюса.

Инв. № подл.	Подпись и дата	Взам. инв. №

Привязан

Инв. №

Гл. отд.	Шейко		
Н. контр.	Сокольская		
Гл. спец.	Власенко		
Рук. гр.	Мазалова		
Вед. инж.	Вазианов		11.85
Инженер	Ткаченко		

ТП 902-1-101-85-КЖЦ-ТО

Техническое описание

Стадия	Лист	Листов
Р	1	2

Госстрой СССР
Союзводоканалпроект
Харьковский
Водоканалпроект

Инв. № подл. | Подпись и дата | Взам. инв. №

Привязан

Инв. №

ТП 902-1-101-85 -КЖЦ-ТО

Лист 2

20731-02 5

Типовой проект 902-1-101.85 Альбом VII

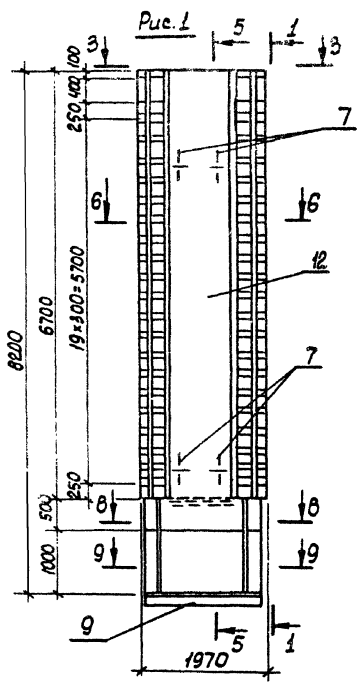

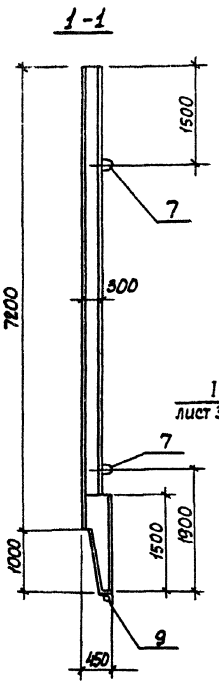

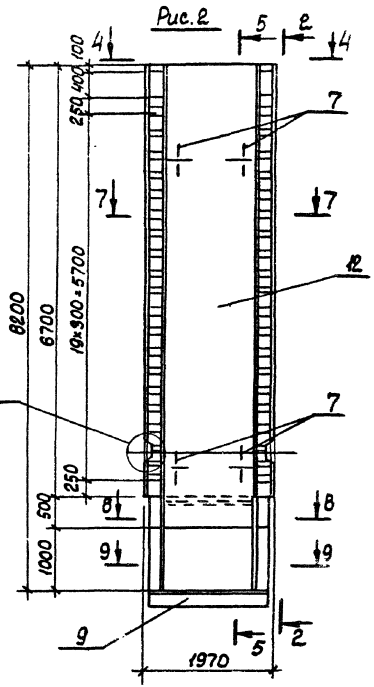

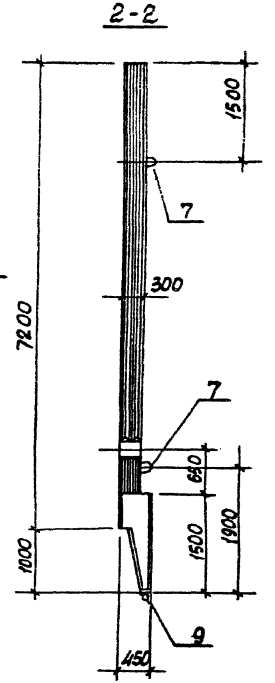

Обозначение	Марка	Рис.
902-1- -КЖИ-2ПС72-4	2ПС72-4к	1
-01	2ПС72-4ш	2

Привязан

Инв. №

Нач.отд.	Шейко	
Н.контр.	Сокольская	
Гл.спец.	Власенко	
Рук.гр.	Маталова	
Вед.инж.	Асланов	
Ст.инж.	Павлюкова	
Инженер	Землякова	

ТП 902-1-101-85 -КЖИ-2ПС72-4

Панель стеновая 2ПС72-4

Стадия	Масса	Масштаб
Р	10400	1:50

Лист 1 Листов 3

Госстрой СССР Союзводоканалпроект Ленинградское отделение Водоканалпроект

20731-02 6

Инв.№ подл. | Подпись и дата | Взам. инв.№

Кол. Кулешова

Формат А3

Типовой проект 902-1-101-85 Альбом VI

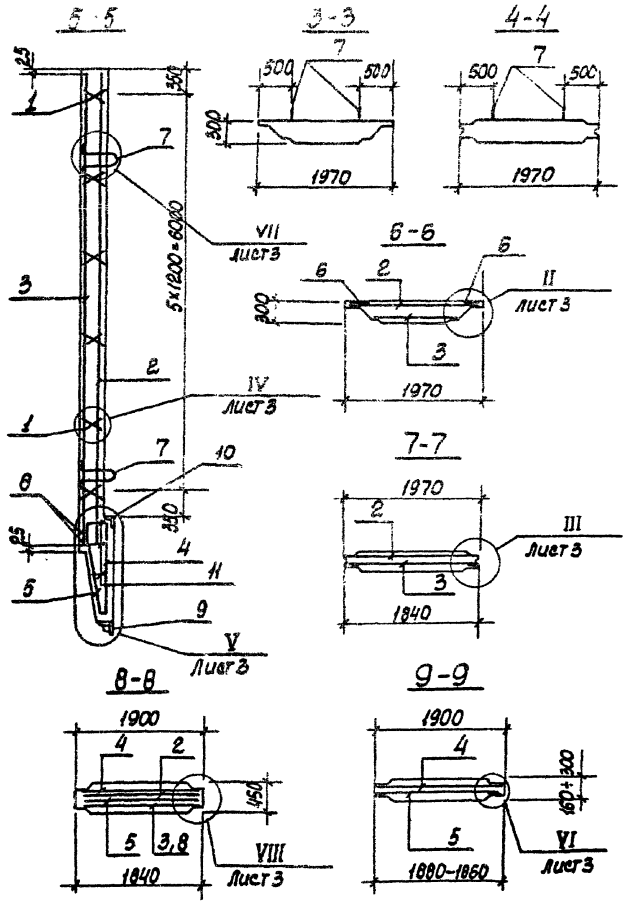

Формат	Зона	Поз.	Обозначение	Наименование	Кол. на изделие –	Кол. на изделие 01	Примечание
				Документация			
А4			902-1-101-85 -КЖСЦ-ТО	Техническое описание			
			902-1-101-85 -КЖСЦ-ВМСТ	Выборка стали			
				Сборочные единицы			
		1	3.902.1-10.1 00.01.00	Каркас плоский КР1	12	12	
А4		2	902-1-101-85- КЖСЦ-2ПС72-4к-010	Сетка арматурная С1	1		
			-2ПС72-4а-010	С2		1	
А4		3	-2ПС72-4к-020	С3	1		
			-020	С4		1	
		4	3.902.1-10.1 00.12.00-03	С72	1	1	
		5	3.902.1-10.1 00.13.00-03	С79	1	1	
		6	3.902.1-10.1 00.14.00-01	С84	2		
		7	3.902.1-10.1 00.22.00-02	Изделие закладное МН3	4	4	
		8	3.902.1-10.1 00.23.00-03	МН7	1	1	
		9	3.902.1-10.1 00.24.00	МН11	1	1	
		10	1.400-15 В.1 520-09	МН538	п.м. 1,6	п.м 1,5	пог. м
				Детали			
Б4		11*		ФБА1 ГОСТ 5781-82, Ø ср=280	24	24	0,07кг
				Материалы			
		12		Бетон марки М300, Мрз100, В4	4,16	4,16	м³
					2ПС72-4к	2ПС72-4а	

Остальное-см. спецификацию исполнений

*) Поз. 11 см. ведомость деталей на листе 3

Привязан

Инв. №

ТП 902-1-101-85 -КЖСЦ-2ПС72-4 Лист 2

20731-02 7

Кат. Кулешова

Формат А3

Типовой проект 902-1-101-85 Альбом VI

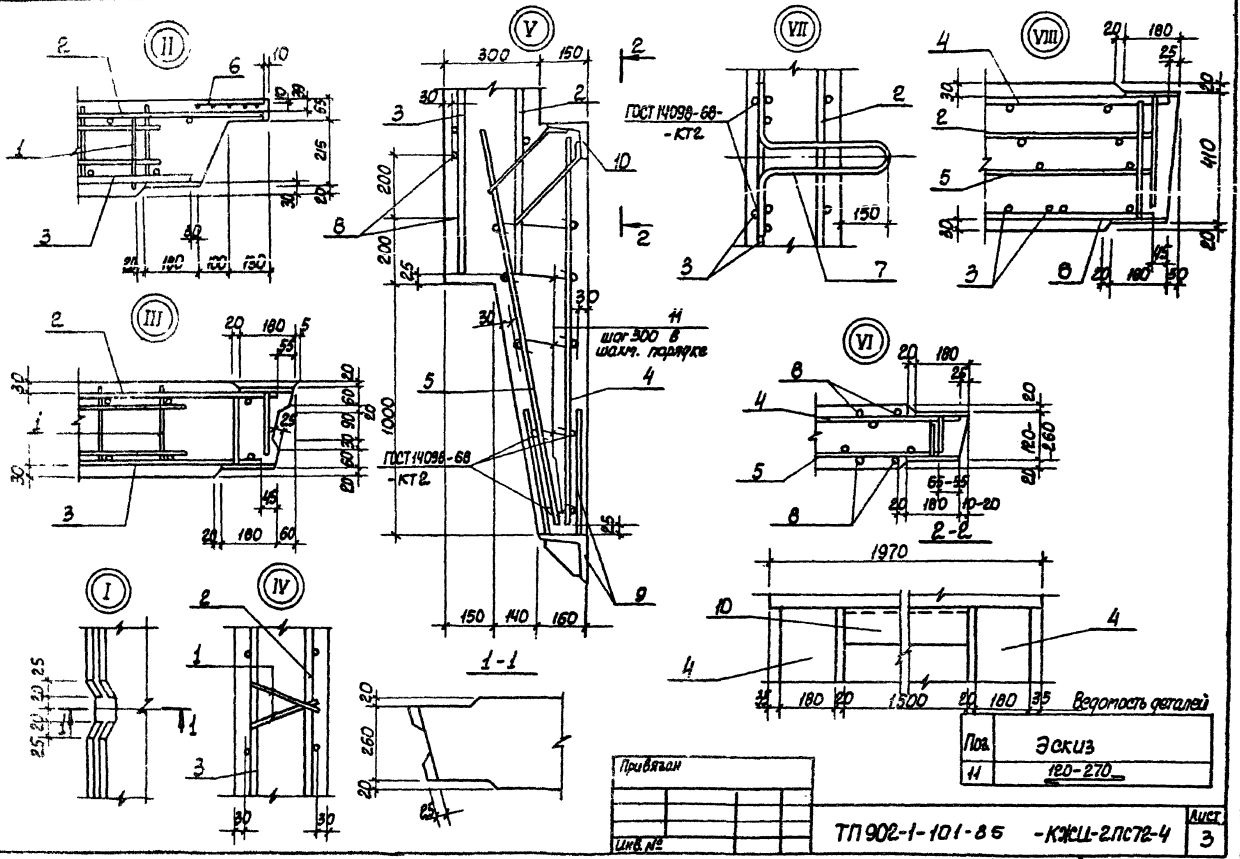

Поз.	Эскиз
11	120-270

Ведомость деталей

ТП 902-1-101-85 -КЖЦ-2ПС72-4

Лист 3

20731-82 8

Формат А3

Типовой проект 902-1-101-85 Альбом VII

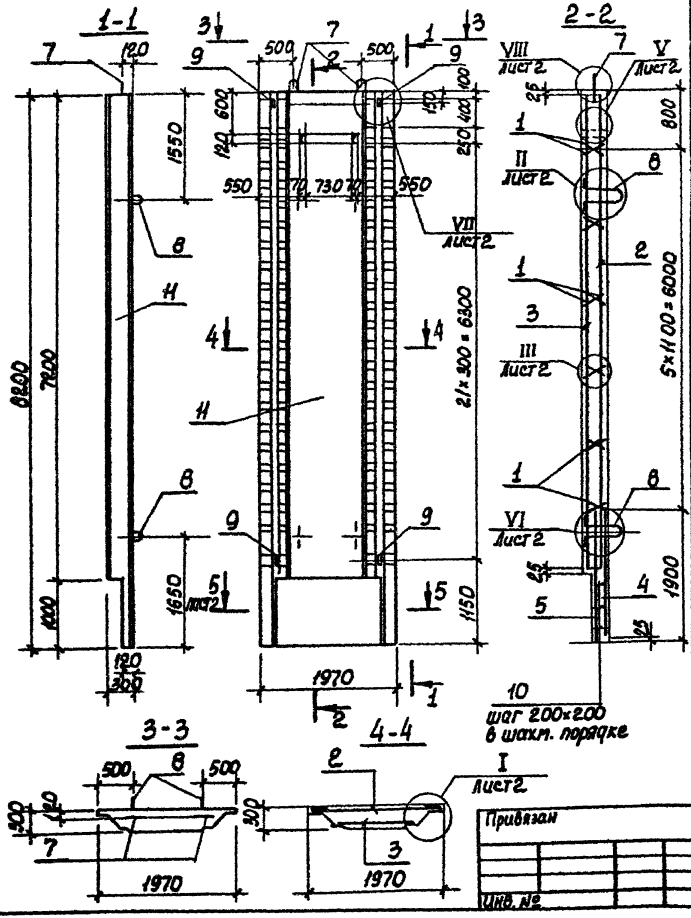

Формат	Зона	Поз.	Обозначение	Наименование	Кол.	Примечание
				Документация		
А4			902-1-101-85 -КЖЦ-ТО	Техническое описание		
А3			-ВМО	Выборка стали		
				Сборочные единицы		
		1	3.902.1-10.1 00.01.00	Каркас плоский КР1	12	
				Сетки арматурные		
А4		2	902-1-101-85-КЖЦ-ЗПС72-2к-010	С5	1	
А4		3	-020	С6	1	
		4	3.902.1-10.1 00 21.00	С109	1	
		5	3.902.1-10.1 00 21.00-01	С110	1	
		6	3.902.1-10.1 00.14.00-01	С84	2	
				Изделия закладные		
		7	3.902.1-10.1 00.25.00-01	МН13	2	
		8	3.902.1-10.1 00.22.00-01	МН3	4	
		9	1.400-15 Вып. 0	МН 107-3	4	
				Детали		
Б4		10		ф6 AI ГОСТ 5781-82, ℓ=190	100	0,05 кг
				Материалы		
		11		Бетон марки М300 Мрз 100, В4	3,77	м³

Остальное - см. спецификацию исполнений

*) Поз. 10 см. ведомость деталей лист 2

Нач. отд.	Шедко	
Н. контр.	Соколовская	
Гл. спец.	Власенко	
Рук. гр.	Мазалова	
Вед. инж.	Возшков	
Ст. инж.	Медзолкой	
Инженер	Зеленков	

ТП 902-1-101-85 -КЖЦ-ЗПС72-2к

Панель стеновая ЗПС72-2к

Стадия	Масса	Масштаб
Р	10400	1:50
Лист 2	Листов 2	

Госстрой СССР Союзоргтехналадпроект Гипрокоммунстройпроект Водоканалпроект

20731-92 9

Кап. Кузнецова

Формат А3

Типовой проект 902-1-101-85 Альбом VI

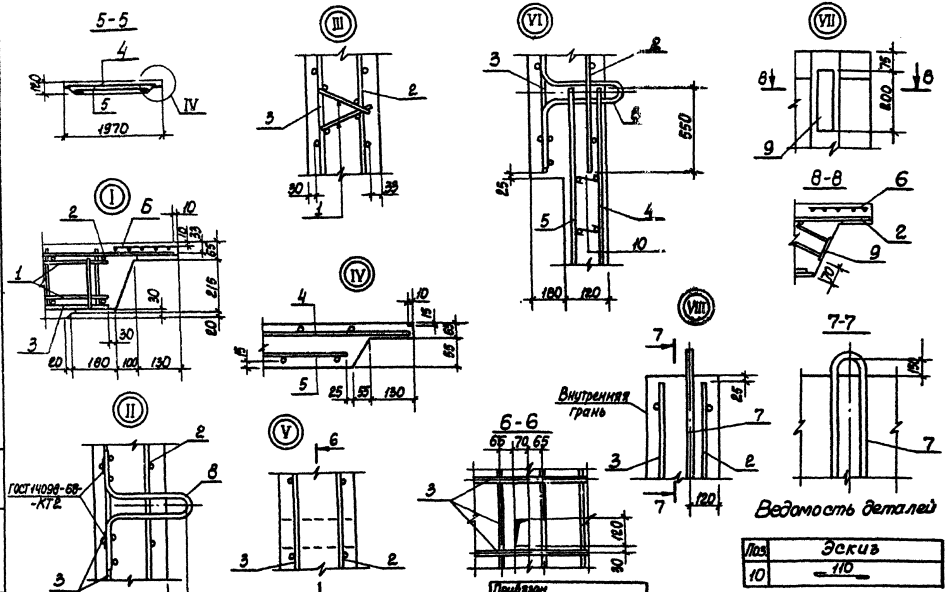

Ведомость деталей

Поз.	Эскиз
10	110

Инв. № подл. | Подпись и дата | Взам. инв. №

Привязан

Инв. №

ТП902-1-101-85 -КЖИ-ЭЛС72-2К

Лист 2

20731-02 10

Коп. Кулешова

Формат А3

Типовой проект 902-1-101-85 Альбом VI

Ведомость расхода стали на элемент, кг

Марка элемента	Изделия арматурные											Изделия закладные									
	Арматура класса										Всего	Арматура класса									
	А-I			А-III								А-I			А-II		А-III				
	ГОСТ 5781-82											ГОСТ 5781-82									
	ф6	ф8	Итого	ф10	ф12	ф14	ф16	ф20	ф22	Итого		ф6	ф8	Итого	ф25	Итого	ф8	ф10	ф12	ф16	Итого
2ПС72-4к	34,9	21,4	56,3	13,2	19,3	138,0	179,8			350,3	406,6	0,7	5,8	6,5	31,0	31,0		4,3	2,6	5,5	12,4
2ПС72-4ш	1,7	21,4	23,1	25,5	19,3	147,0	187,8			379,6	402,7	0,7	5,8	6,5	31,0	31,0		4,3	2,6	5,5	12,4
3ПС72-2к	38,2	21,4	59,6	13,4	15,6	136,4		141,0	269,0	575,4	635,0		5,8	5,8	17,7	17,7	0,5				0,5

Изделия закладные													Общий расход
Прокат марки												Всего	
Вст3 кп2									Вст3 сп6-1				
ГОСТ 103-76									ГОСТ 8509-72*		ГОСТ 8510-72*		
-6×100	-10×100	-10×110	-10×80	-10×130	-10×140	-10×150	Итого		L 160×12	Итого	L 125×80×8	Итого	
	85,6	6,9	25,2	28,6		10,1	136,4		55,9	55,9	18,75	18,75	260,95	667,55
	71,7		25,2	28,6	8,8	10,1	144,4		55,9	55,9	18,75	18,75	268,95	670,65
3,6	44,9		36,9	8,2	8,8		102,4						126,4	701,8

Привязан

Инв. №

Нач. отд.	Шейнин		
Н. контр.	Сокольская		
Гл. спец.	Власенко		
Рук. гр.	Мазалова		
Вед. инж.	Лазинский		
Ст. инж.	Подзалков		
Инженер	Земляков		

ТП902-1-101-85 -КЖИ-ВМС1

Ведомость расхода стали 2ПС72-4к; 2ПС72-4ш; 3ПС72-2к

Стадия	Лист	Листов
Р		1

Госстрой СССР Союзводоканалпроект Харьковский Водоканалпроект

20731-02 11

Инв. № подл. | Подпись и дата | Взам. инв. №

Формат А3

Типовой проект 902-1-101-85 Альбом VI

Рис.1 1-1 Рис.2 2-2

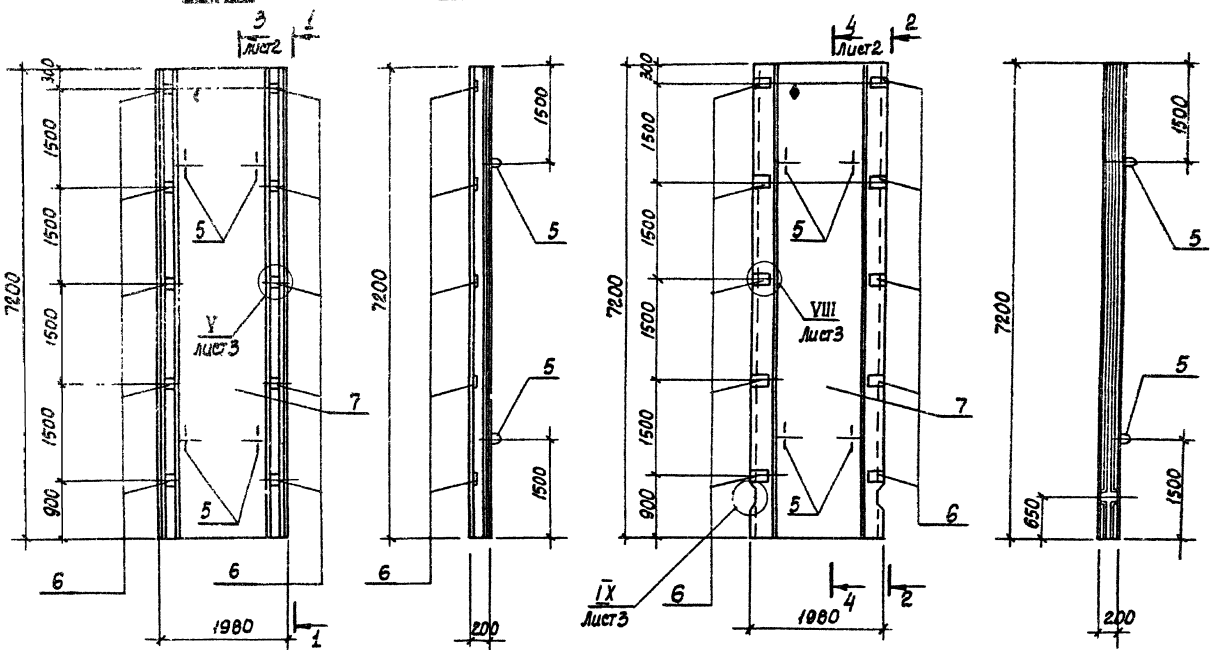

Знак ♦ - со стороны резервуара

Обозначение	Марка	Рис.
902-1- -КЖЦ-ПГ72.20-Б1	ПГ72.20-Б1<	1
-01	ПГ72.20-Б1ш	2

Привязан

Инв. №

Нач. отд.	Шейко	
Н. контр.	Сокольская	
Гл. спец.	Власенко	
Рук. гр.	Мазалова	
Вед. инж.	Возьмаков	
Ст. инж.	Подзолков	
Инж.	Земляков	05.85

ТП 902-1-101-85 -КЖЦ-ПГ72.20-Б1

Панель перегородочная ПГ72.20-Б1

Стадия	Масса	Масштаб
Р	6550	1:50

Лист 1 Листов 3

Госстрой СССР Союзводоканалпроект Харьковский Водоканалпроект

20731-02 12

Инв. № подл. | Подпись и дата | Взам. инв. №

Кол. Кулешова

Формат А3

Типовой проект 902-1-101-85 Альбом VI

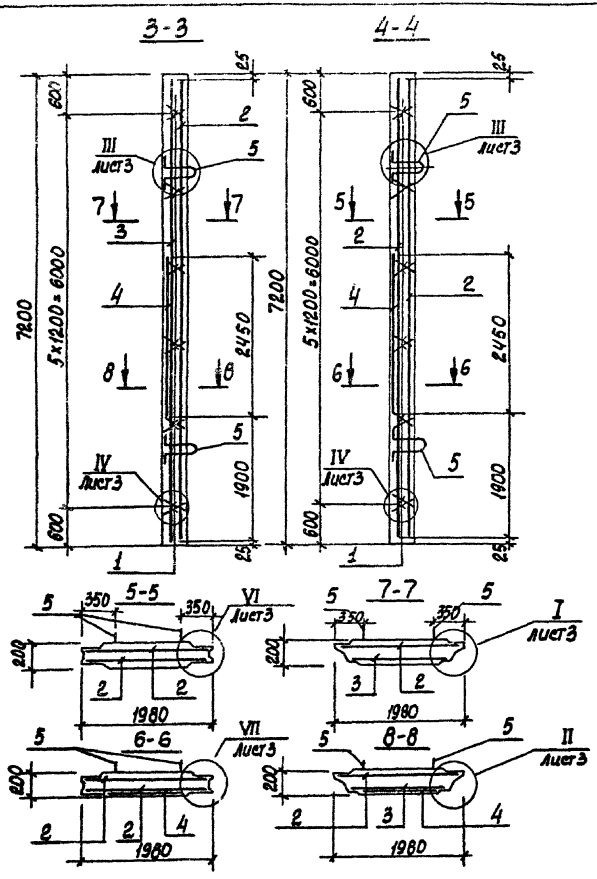

Формат	Зона	Поз.	Обозначение	Наименование	Кол. на марку		Примечание
						01	
				Документация			
А4			902-1-101-85 -КЖИ-ТО	Техническое описание			
А3			-ВМС2	Выборка стали			
				Сборочные единицы			
		1	3.902.1-10.1 00.01.00-01	Каркас плоский КР2	12	12	
				Сетки арматурные			
А4		2	902-1-101-85 -КЖИ-ПГ12.20-Б1К-010	С7	1	2	
А4		3	-01	С8	1		
		4	3.902.1-10.2 00.01.00-07	С8	1		
			3.902.1-10.2 00.01.00-03	С4		1	
				Изделия закладные			
		5	3.902.1-10.2 00.14.00-02	МН3	4	4	
		6	3.902.1-10.2 00.15.00	МН4	10	10	
				Материалы			
		7		Бетон марки М300	2,62	2,69	м³
				Мрз 100 ВЧ			

Остальное - см. спецификацию исполнений

ПГ12.20-Б1К	ПГ12.20-Б1И

Привязан

Инв. №

ТП902-1-101-85 -КЖИ-ПГ12.20-Б1 Лист 2

20731-02 13

Кол. Кулешова

Формат А3

Типовой проект 902-1-101-85 Альбом VII

Инв.№ подл. | Подпись и дата | Взам. инв.№

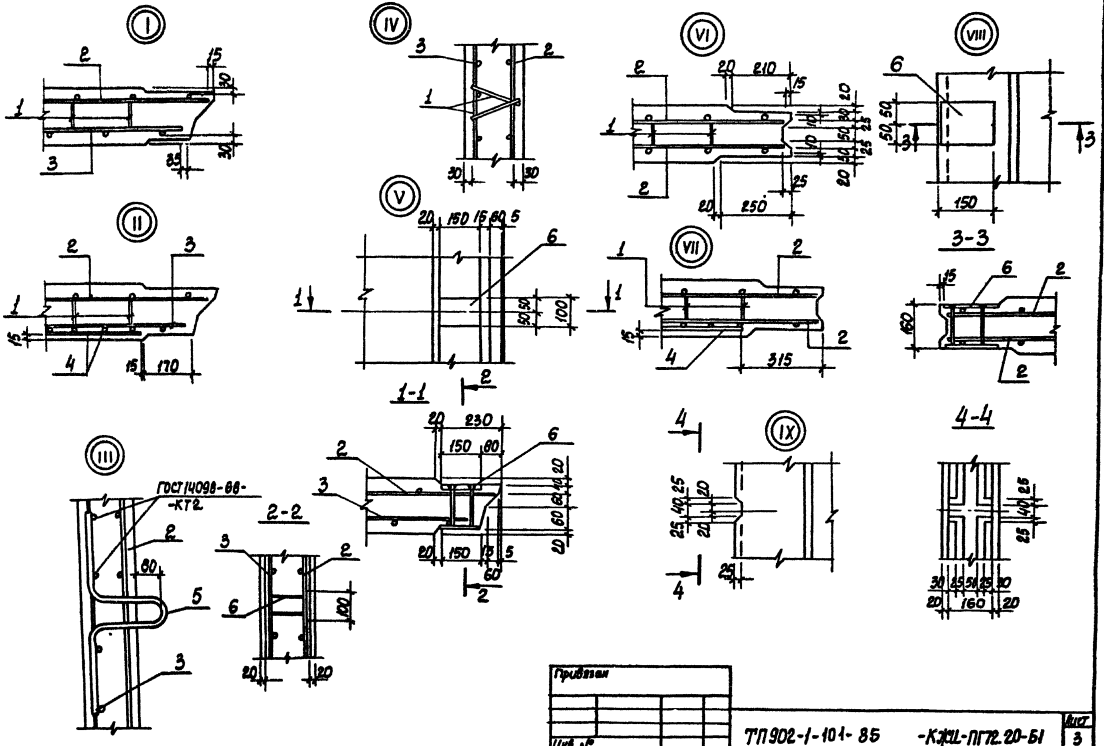

Типовой проект 902-1-101-85 Альбом VII

Рис.1 - Изображено
Рис.3 - Зеркальное отражение

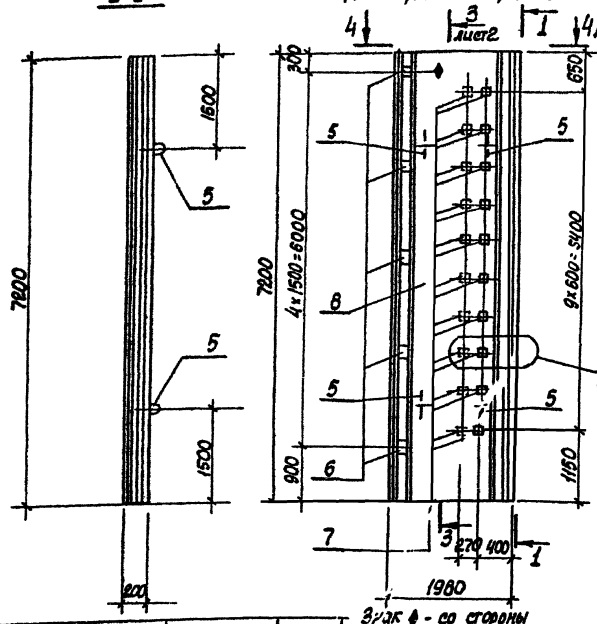

Рис.2 Изображено
Рис.4- Зеркальное отражение

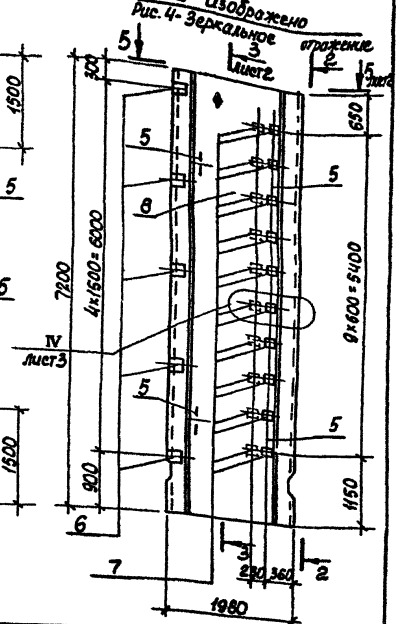

Обозначение	Марка	Рис.
902-1- -КЖЦ-ПГ72.20-УЧ	ПГ72.20-УЧк	1
-01	ПГ72.20-УЧш	4
-02	ПГ72.20-УЧ-1к	3
-03	ПГ72.20-УЧ-1ш	4

Привязан

Инв. №

Нач.отд.	Шейко	
Н.контр.	Сокальская	
Гл.спец.	Власенко	
Рук.гр.	Мозалова	
Вед.инж.	Возианов	
Ст.инж.	Подзолков	
Инж.	Земляков	

ТП902-1-101-85 -КЖЦ-ПГ72.20-УЧ

Панель перегородочная ПГ72.20-УЧ

Стадия	Масса	Масштаб
Р	6550	1:50

Лист 1 | Листов 3

Госстрой СССР Союзводоканалпроект Харьковский Водоканалпроект

20731-02 15

Копир Кузнецова

Формат А3

Инв.№ подл. | Подпись и дата | Взам.инв.№

Типовой проект 902-1-101-85 Альбом VI

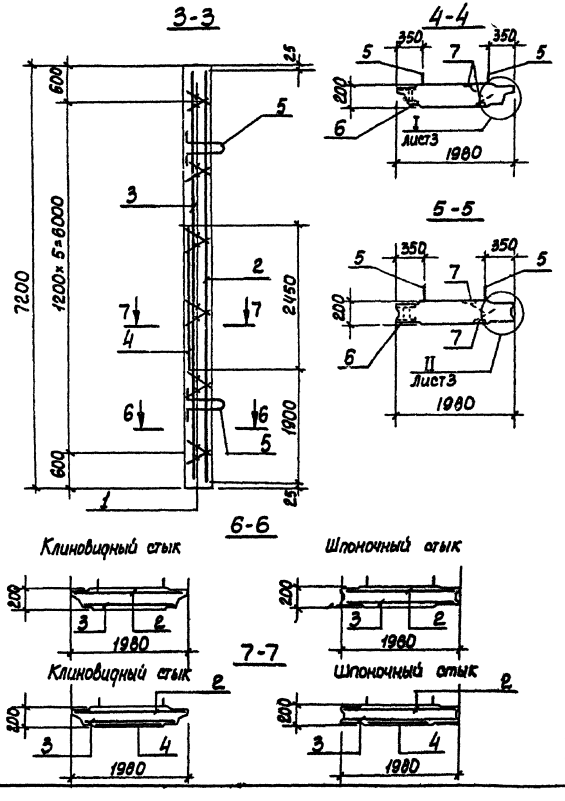

Формат	Зона	Поз.	Обозначение	Наименование	Кол. на полосу –	Кол. на полосу 01	Примечание
				Документация			
А4			902-1-101-85 -КЖИ-ТО	Техническое описание	X	X	
А3			-ВМС.2	Выборка стали	X	X	
				Сборочные единицы			
		1	3.902.1-10.1 00.01.00-01	Каркас плоский КР2	12	12	
				Сетки арматурные:			
А4		2	902-1-101-85 -КЖИ-ПГ72.20-У4к-010	С9	1	1	
А4		3	-ПГ72.20-У4ш-010	С10		1	
А4			-01	С11	1		
		4	3.902.1-10.2 00.01.00-07	С8	1		
			3.902.1-10.2 00.01.00-03	С4		1	
				Изделия закладные			
		5	3.902.1-10.2 00.14.00-02	МН3	4	4	
		6	3.902.1-10.2 00.15.00	МН4	5	5	
		7	3.902.1-10.2 00.16.00	МН5	20	20	
				Материалы			
		8		Бетон марки М300	2,62	2,69	м³
				Мрз100, В4			

Остальное – см. спецификацию исполнений

ПГ72.20-У4к | ПГ72.20-У4ш

Привязан

Инв. №

ТП902-1-101-85 -КЖИ-ПГ72.20-У4 | Лист 2

Кол. Кулешова

20731-02 16

Формат А3

Инв. № подл. | Подпись и дата | Взам. инв. №

Типовой проект 902-1-101-85 Альбом VI

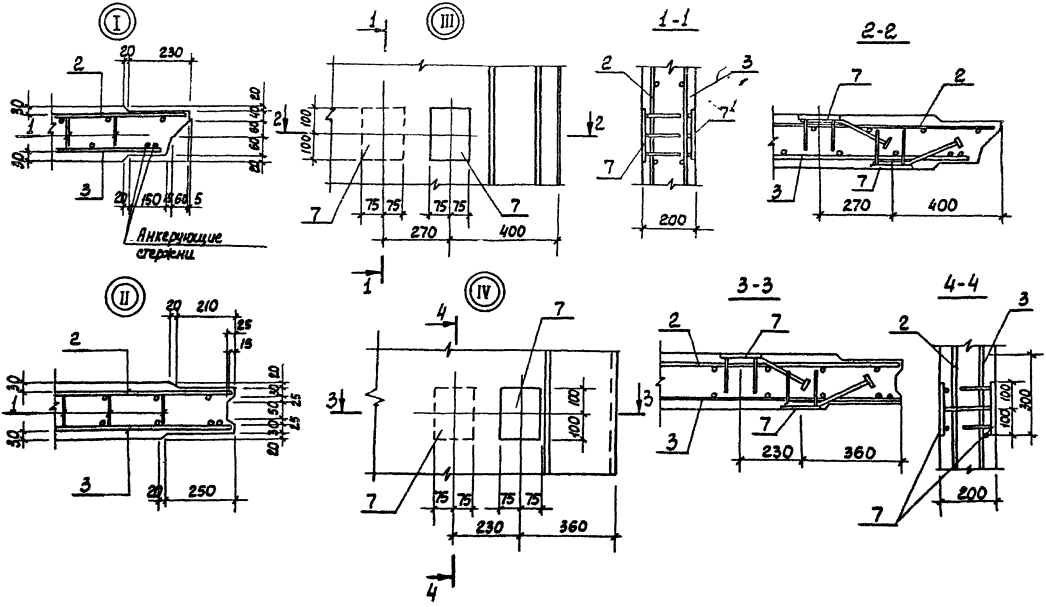

Привязан			
Инв. №			

ТП 902-1-101-86 -КЖИ-ПГ72.20-У4

Лист 3

20731-02 17

Формат А3

Инв. № подл. | Подпись и дата | Взам. инв. №

Типовой проект 902-1-101-85 Альбом VI

Ведомость расхода стали на элемент, кг

Марка элемента	Изделия арматурные								Изделия закладные												Общий расход
	Арматура класса							Всего	Арматура класса						Прокат марки					Всего	
	А-I		А-III						А-II		А-III				Вст3 кп2		Вст3сп6-1				
	ГОСТ 5781-82								ГОСТ 5781-82						ГОСТ 103-76		ТУ14-1-3023-80				
	ф8	Итого	ф10	ф14	ф16	ф18	Итого		ф20	Итого	ф8	ф12	ф16	Итого	-10×100	Итого	-12×50	-12×150	Итого		
ПГ72.20-Б1К	53,9	53,9	9,6	164,5		29,1	203,2	257,1	16,5	16,5		5,2		5,2	23,4	23,4				45,1	302,2
ПГ72.20-Б1Ш	55,9	55,9	8,2	173,0	19,6		200,8	256,7	16,5	16,5		5,2		5,2	23,4	23,4				45,1	301,8
ПГ72.20-У4К	18,9	18,9	38,4	181,5		122,6	342,5	361,4	16,5	16,5	2,0	2,6	18,8	23,4	11,7	11,7	9,2	56,4	65,6	117,2	478,6
ПГ72.20-У4Ш	18,9	18,9	37,0	173,0	19,6	84,0	313,6	332,5	16,5	16,5	2,0	2,6	18,8	23,4	11,7	11,7	9,2	56,4	65,6	117,2	449,7

Инв. № подл. | Подпись и дата | Взам. инв. №

Привязан

Инв. №

Нач. отд.	Шейко		
Н. контр.	Сокольская		
Гл. спец.	Власенко		
Рук. гр.	Мазалова		
Вед. инж.	Возианов		
Ст. инж.	Болотинская		
Инженер	Земляков		05.85

ТП 902-1-101-85 -КЖИ-ВМС2

Ведомость расхода стали
ПГ72.20-Б1
ПГ72.20-У4

Стадия	Лист	Листов
Р		1

Госстрой СССР
Союзводоканалпроект
Харьковский
Водоканалпроект

20731-02 18

Кол. Кулешова

Формат А3

Инв. № подл.	Подпись и дата	Взам. инв. №

Типовой проект 902-1-101-85 Альбом VI

Формат	Зона	Поз.	Обозначение	Наименование	Кол. на исполн. 902-1-101-85 -КЖИ-ПС1										Примечание
					–	01	02	03	04	05	06	07	08	09	
				Документация											
А4			902-1-101-85 -КЖИ-ТО	Техническое описание											
А3			-ПС1 СБ	Сборочный чертеж											
А3			-ВМС3	Ведомость расхода стали											
				Сборочные единицы											
			-2ПС72-4	2ПС72-4 ▭											
			-3ПС72-2к	3ПС72-2к											
		13	5.900-2	Сальник Ду 800, ℓ=300					1						
		14	5.900-2	Сальник Ду 500, ℓ=300										1	
				Изделия закладные											
		15	1.400-15 в.1 120-44	МН 112-3	3(1)	3(1)	3(1)	4(2)	4(2)	4(2)	4(2)	4(2)	2(0)	4(2)	
		16	1.400-15 в.1 120-20	МН 108-3	12								12		

1. В скобках даны значения для способа „стена в грунте"

Привязан

Инв. №

Нач. отд.	Шейко	
Н. контр.	Сокольская	
Гл. спец.	Власенко	
Рук. гр.	Мазалова	
Вед. инж.	Возианов	
Ст. инж.	Болотинская	
Инженер	Землякова	05.85

ТП902-1-101-85 -КЖИ-ПС1

Панель стеновая ПС (ПС1-ПС20)

Стадия	Лист	Листов
Р	1	4

Госстрой СССР
Союзводоканалпроект
Харьковский
Водоканалпроект

Кол. Кулешова

Формат А4

Инв. № подл.	Подпись и дата	Взам. инв. №

Формат	Зона	Поз.	Обозначение	Наименование	Кол. на исполн. 902-1-101-85 -КЖИ-ПС1										Примечание
					–	01	02	03	04	05	06	07	08	09	
		17	1.400-15 в.1 140-20	МН 130-3	0,7	0,7	0,7	0,7	0,7	0,7	0,7	0,7	0,7		пог. м клин
			1.400-15 в.1 140-20	МН 130-3	1,04	1,04	1,04	1,04	1,04	1,04	1,04	1,04	1,04		пог. м шпонка
		18	1.400-15 в.1 130-20	МН 120-3	2	2	3	3	2	3	3	2	2		
		20	1.400-15 в.1 810-03	МН 804	3	3	3	3	3	3	3	3	3	3	
		21	1.400-15 в.1 330	МН 312-2		1	2	1		1	2	1			
		22	1.400-15 в.1 110-01	МН 101-3								2	2		
		19	3.902-1-10.2 00.16.00	МН5	10								10	10	
				Детали											
Б4		25		ф14А-III ГОСТ 5781-82, ℓ=1800					8						2,18 кг
Б4		26		ф16А-III ГОСТ 5781-82, ℓ=1760					8					8	2,78 кг
Б4		27		ф12А-III ГОСТ 5781-82, ℓ=1300										8	1,15 кг

Исполнения 10-19 см. лист 3, 4.

Привязан

Инв. №

ПС1	ПС2	ПС3	ПС4	ПС5	ПС6	ПС7	ПС8	ПС9	ПС10

ТП902-1-101-85 -КЖИ-ПС1

Лист 2

Формат А4

20-1-12.02 19

18

Формат	Зона	Поз.	Обозначение	Наименование	Кол. на испол. 902-1-101-85-КЖИ-ПС1 10	11	12	13	14	15	16	17	18	19	Примечание
				Документация											
А4			902-1-101-85 -КЖИ-ТО	Техническое описание											
А3			-ПС1 СБ	Сборочный чертеж											
А3			-ВМС3	Ведомость расхода стали											
				Сборочные единицы											
			-2ПС72-4	2ПС72-4											
			-3ПС72-2К	3ПС72-2К											
	14	5.900-2		Сальник Ду500, t=300								1			
				Изделия закладные											
	15	1.400-15 в.1	120-44	МН112-3	7(5)	7(5)	7(5)	6(4)	4(2)	4(2)	6(4)	4(2)	6(4)	4(2)	
	19	3.902-1-10.е.	00.16.00	МН5								10			
	20	1.400-15 в.1	810-03	МН804	3	3	3	3	3	3	3	3	3	3	
	21	1.400-15 в.1	330	МН312-2		1	1		1	1	1		1		
					ПС11	ПС12	ПС13	ПС14	ПС15	ПС16	ПС17	ПС20	ПС18	ПС19	

Привязан

Инв. №

Формат	Зона	Поз.	Обозначение	Наименование	Кол. на испол. 902-1-101-85-КЖИ-ПС1 10	11	12	13	14	15	16	17	18	19	Примечание
		22	1.400-15 в.1	110-01 МН101-3	1			1	9	1					
		23	1.400-15 в.1	120-32 МН110-3			1		1	2	1		1		
		24	1.400-15 в.1	130-46 МН124-5		1	2		2	3	2		2		
				Детали											
Б4		26		ФЛ6А-Ⅲ ГОСТ5781-82, l=1760								8			2,78 кг
Б4		27		ФЛ12А-Ⅲ ГОСТ5781-82, l=1900								8			1,15кг
					ПС11	ПС12	ПС13	ПС14	ПС15	ПС16	ПС17	ПС20	ПС18	ПС19	

Привязан

Инв. №

02 28-162.02

Типовой проект 902-1-101-85 Альбом VI

Рис.1

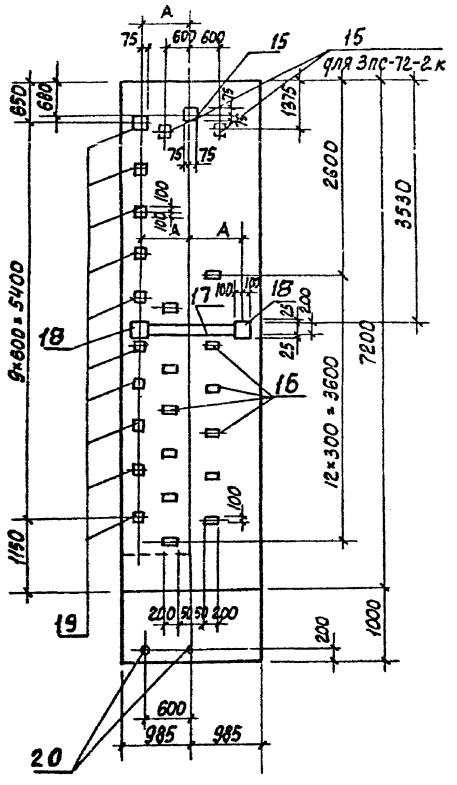

Обозначение	Марка панели					Условная марка	Рис.
	Опускной способ	А		„Стена в грунте"	А		
902-1-101-85-КЖИ-ПС1	2ПС72-4 [ ] -1	450	620	3ПС72-2к-1	450	ПС1	1
-01	2ПС72-4 [ ] -2	450	620	3ПС72-2к-2	450	ПС2	2
-02	2ПС72-4 [ ] -3	450	620	3ПС72-2к-3	450	ПС3	3
-03	2ПС72-4 [ ] -4	450	620	3ПС72-2к-4	450	ПС4	4
-04	2ПС72-4 [ ] -5	450	620	3ПС72-2к-5	450	ПС5	5
-05	2ПС72-4 [ ] -6	450	620	3ПС72-2к-6	450	ПС6	6
-06	2ПС72-4 [ ] -7	450	620	3ПС72-2к-7	450	ПС7	7
-07	2ПС72-4 [ ] -8	450	620	3ПС72-2к-8	450	ПС8	8
-08	2ПС72-4 [ ] -9	450	620	3ПС72-2к-9	450	ПС9	9
-09	2ПС72-4 [ ] -10			3ПС72-2к-10		ПС10	10
-10	2ПС72-4 [ ] -11			3ПС72-2к-11		ПС11	11
-11	2ПС72-4 [ ] -12	450	620	3ПС72-2к-12	450	ПС12	12
-12	2ПС72-4 [ ] -13	450	620	3ПС72-2к-13	450	ПС13	13
-13	2ПС72-4 [ ] -14			3ПС72-2к-14		ПС14	14
-14	2ПС72-4 [ ] -15	450	620	3ПС72-2к-15	450	ПС15	15
-15	2ПС72-4 [ ] -16	450	620	3ПС72-2к-16	450	ПС16	16
-16	2ПС72-4 [ ] -17	450	620	3ПС72-2к-17	450	ПС17	17
-17	2ПС72-4 [ ] -20			3ПС72-2к-20		ПС20	18
-18	2ПС72-4 [ ] -18	450	620	3ПС72-2к-18	450	ПС18	19
-19	2ПС72-4 [ ] -19			3ПС-72-2к-19		ПС19	20
		Клин	шпонка				

Нач. отд.	Шейко		
Н. контр.	Сокольская		
Гл. спец.	Власенко		
Рук. гр.	Мазалова		
Вед. инж.	Возианов		
Ст. инж.	Болотинская		
Инженер	Земляков		05.85

Привязан

Инв. №

ТП 902-1-101-85 -КЖИ-ПС1 СБ

Панель стеновая ПС (ПС1 - ПС20). Сборочный чертеж

Стадия	Масса	Масштаб
Р	-	1:50

Лист 1 | Листов 7

Госстрой СССР Союзводоканалпроект Харьковский Водоканалпроект

20731-02 21

Копир. Кулешова

Формат А3

Инв. № подл. | Подпись и дата | Взам. инв. №

Типовой проект 902-1-101-85 Альбом VI

Рис.2

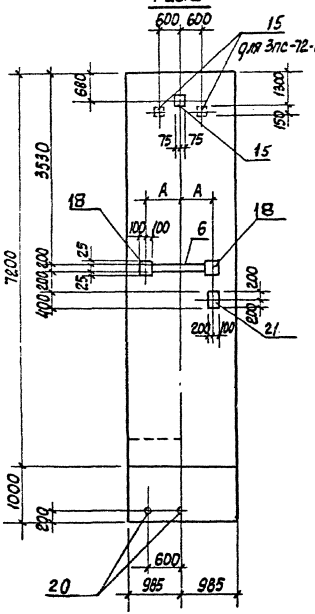

Рис.3

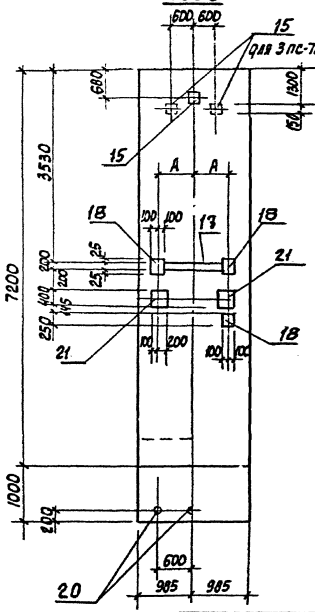

Рис.4

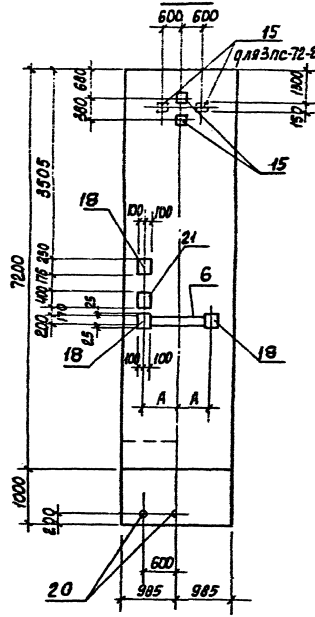

Привязан

Инв. №

ТП 902-1-101-85 -КЖИ-ПС1 СБ

Лист 2

20737-02 22

Коп. Киселева

Формат А3

Типовой проект 902-1-101-85 Альбом VI

Рис. 5

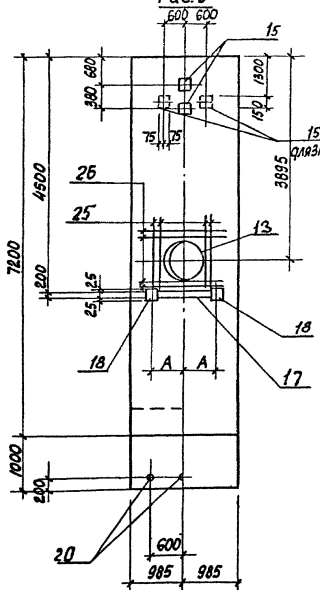

Рис. 6

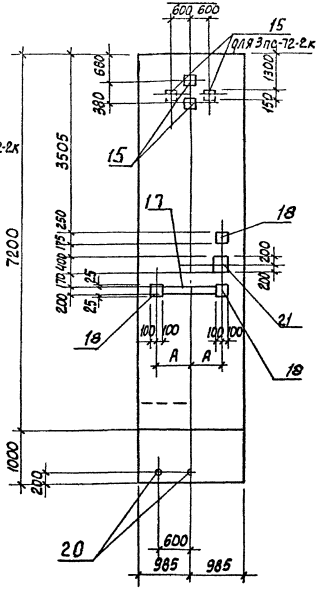

Рис. 7

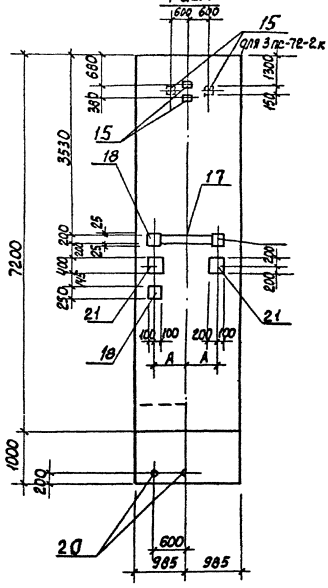

Привязан				
Инв. №				

ТП902-1-101-85 -КЖИ-ПС1 СБ

Лист 3

20731-02 23

Формат А3

Альбом V

Типовой проект 902-1-101.85

Рис 8

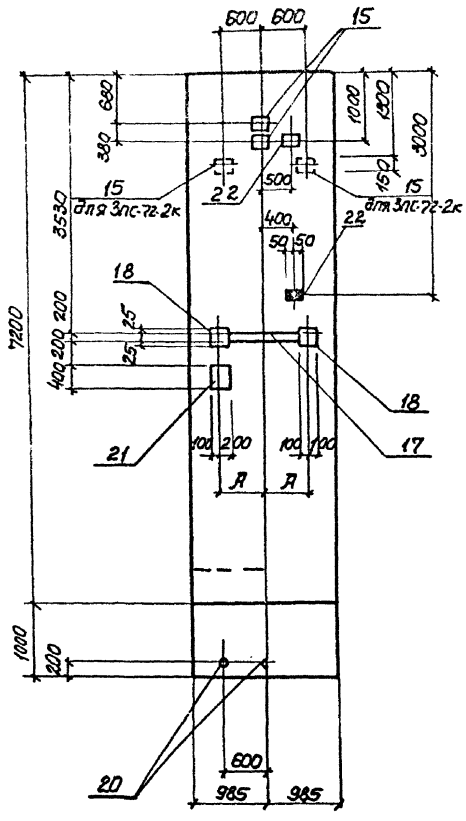

Рис 9

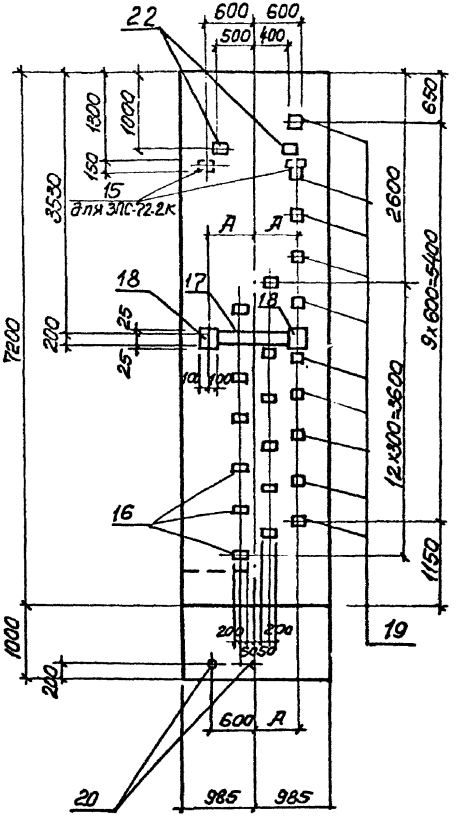

Рис 10

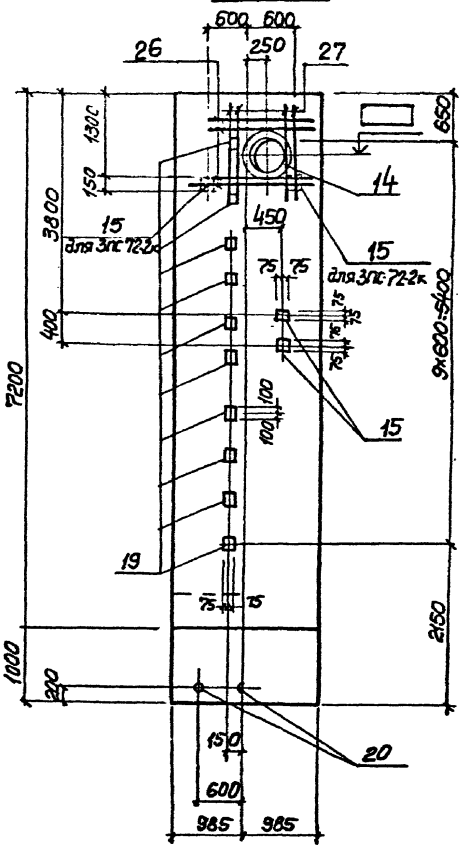

Инв. № подл.	Подпись и дата	Взам. инв. №	

привязки

Инв. №

ТП 902-1-101-85 – КЖИ-ПС1 СБ

Лист 4

20731-02 24

Копир. Пижарева

Формат А3

Типовой проект 902-1-101-85 Альбом VI

Инв. № подл. | Подпись и дата | Взам. инв. №

Рис.11

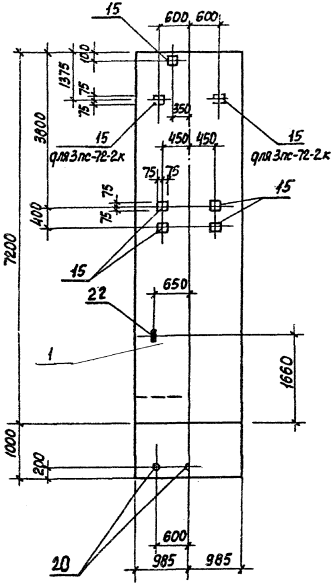

Рис.12

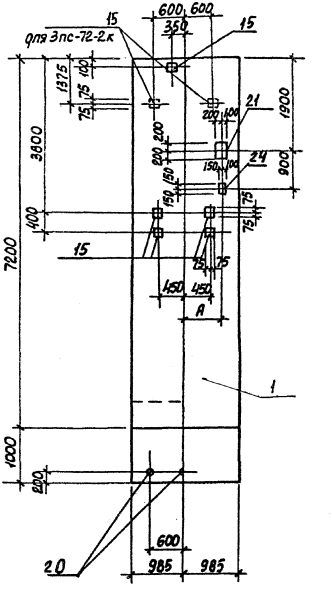

Рис.13

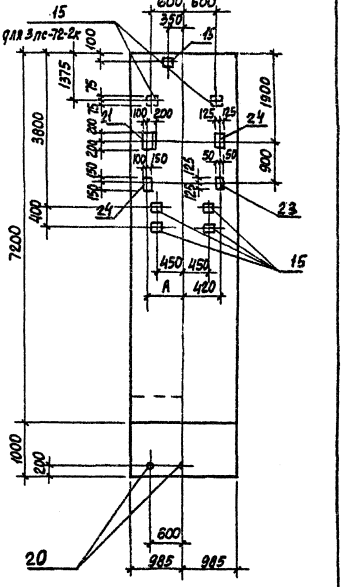

Привязан							
Инв. №							

ТП 902-1-101-85 -КЖИ-ПС1 СБ | Лист 5

20731-02 25

Формат А3

Типовой проект 902-1-101-85 Альбом VI

Рис. 14

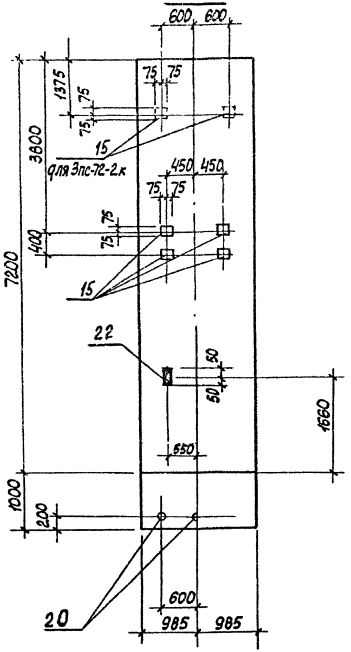

Рис. 15

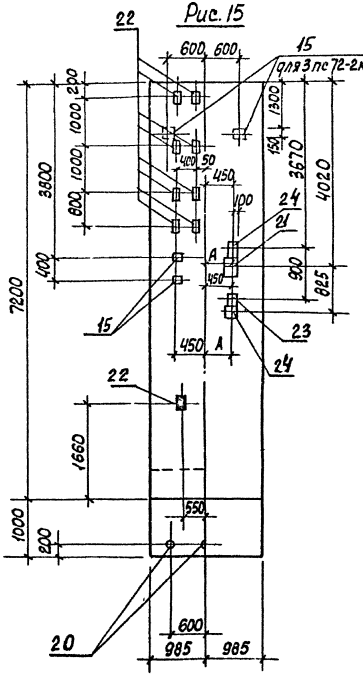

Рис. 16

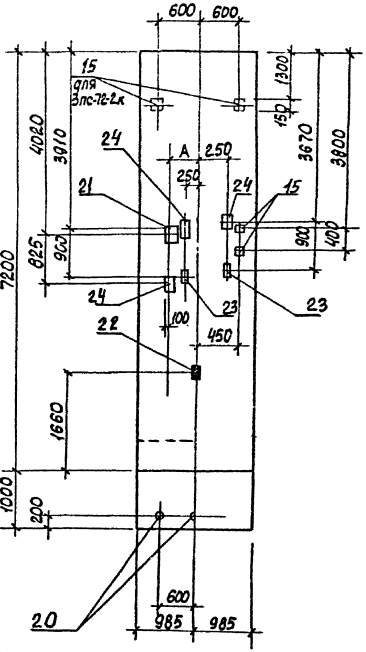

Инв. № подл.	Подпись и дата	Взам. инв. №

Привязан			
Инв. №			

ТП902-1-101-85 -КЖИ-ПС1СБ

Лист 6

20731-02 26

Коп. Кулешова

Формат А3

Типовой проект 902-1-101-85 Альбом VI

Рис. 17

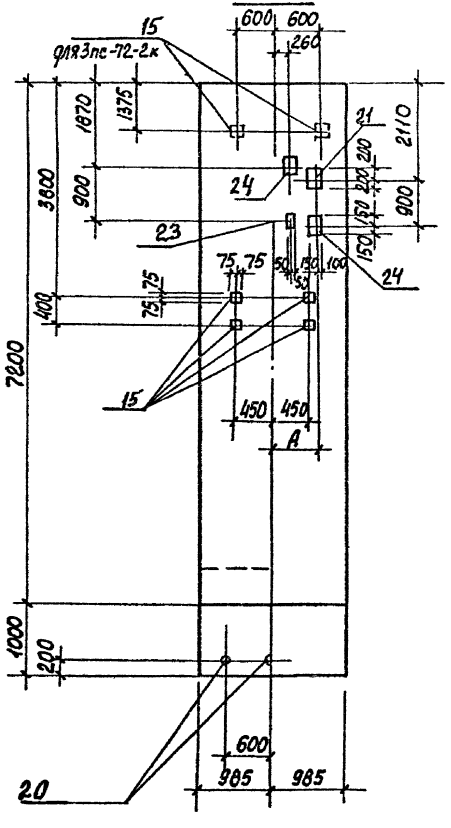

Рис. 18

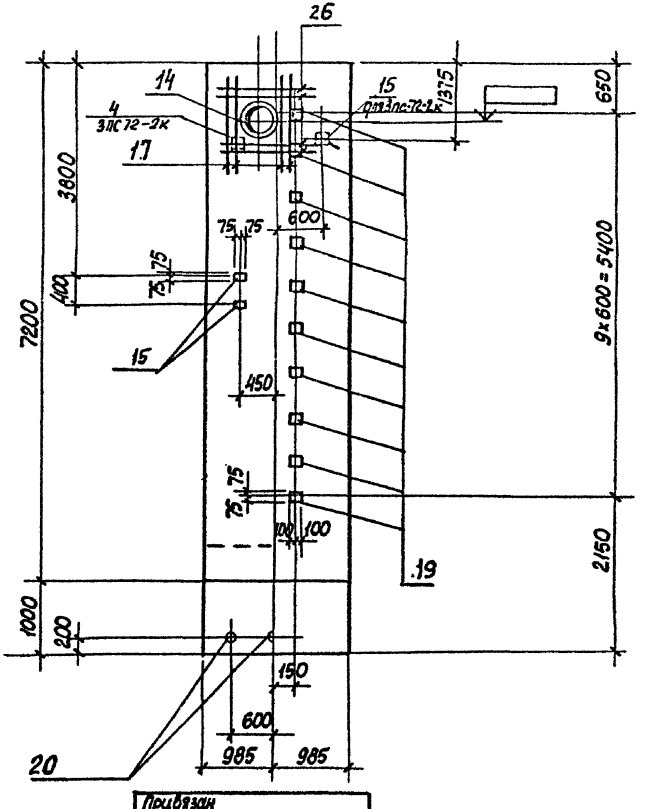

Инв. № подл.	Подпись и дата	Взам. инв. №

Привязан			
Инв. №			

ТП902-1-101-85 -КЖИ-ПС1 СБ

Лист 7

20731-02 27

Формат А3

Рис.19

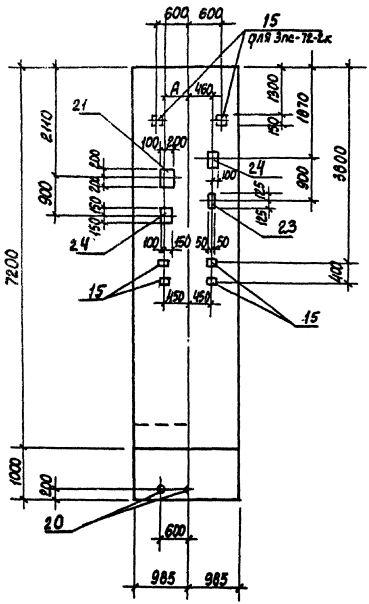

Рис.20

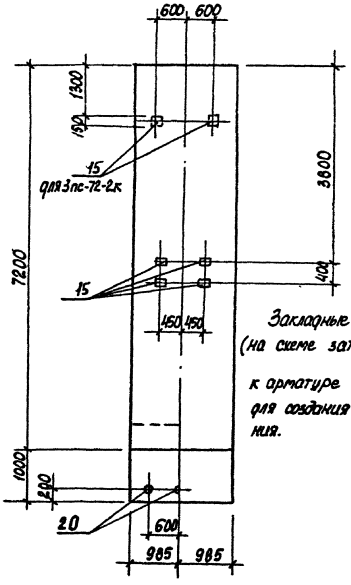

Закладные изделия поз.22 (на схеме затемнены) приварить к арматуре стеновой панели для создания контура заземления.

Привязан					
Инв.№				ТП902-1-101-85 -КЖЦ-ПС1СБ	Лист 8

28731-02 28

Формат А3

Ведомость расхода стали на дополнительные элементы, кг.

Марка элемента	Изделия закладные. Арматура класса А-III ГОСТ 5781-82						Прокат марки Вст3кп2 ГОСТ 103-76								ГОСТ 82-70*				ГОСТ 2590-71*		ГОСТ 19903-74*		ГОСТ 10704-76*				Всего
	ф8	ф10	ф12	ф14	ф16	Итого	6×60	8×100	8×150	10×50	12×50	12×150	Итого	8×250	8×250	8×300	Итого	ф15	Итого	δ10	Итого	ТР 45×40	ТР 320×8	ТР 630×7	Итого	
ПС1			18,3 18,7		9,4	27,7 28,1			15,6	4,2		28,2	48,0	15,0 19,3			15,0 19,3					0,9			0,9	91,6 96,3
ПС2			8,0 8,4		2,3	10,3 10,7				4,2	0,6		4,8	15,0 18,3		7,5	22,5 26,8					0,9			0,9	38,5 43,2
ПС3			10,2 10,6		4,7	14,9 15,3				4,2	1,2		5,4	18,1 22,4		15,0	33,1 37,4					0,9			0,9	54,3 59,0
ПС4			9,9 10,3		2,3	12,2 12,6				5,6	0,6		6,2	18,1 22,4		7,5	25,6 29,9					0,9			0,9	44,9 49,6
ПС5			7,8 8,2	17,4	22,2	47,4 47,8				5,6			5,6	15,0 19,3			15,0 19,3	11,7	11,7	12,9	12,9	0,9	54,0		54,9	141,5 158,2
ПС6			10,9 11,3		2,34	13,2 13,6				7,0	0,6		7,6	18,1 22,4		7,5	25,6 29,9					0,9			0,9	47,5 52,0
ПС7			11,1 12,5		4,7	15,8 17,2				7,0	1,2		8,2	18,1 22,4		15,0	33,1 37,4					0,9			0,9	58,0 63,7
ПС8	0,3		9,9 10,3		2,3	12,5 12,9	0,6			7,0	0,6		8,2	15,0 19,3		7,5	22,5 26,8					0,9			0,9	40,1 46,8
ПС9	1,3		17,4 17,8		9,4	28,1 28,5	0,6		15,6	2,8		4,6 28,2	51,8	15,0 19,3			15,0 19,3					0,9			0,9	95,8 100,5
ПС10	1,0		13,0		31,6	45,6				5,6		4,6 28,2	38,4					7,8	7,8			0,9		32,3	33,2	125,0
ПС11	0,2		6,7			6,9	0,3			9,8			10,1									0,9			0,9	17,9
ПС12		0,7	7,9		2,3	10,9		0,4		9,8	0,6		10,8		4,7	7,5	12,2					0,9			0,9	34,8
ПС13		1,4	8,16			9,6		0,8		9,8			10,6		11,0		11,0					0,9			0,9	32,1
ПС14	0,2		5,8			6,0	0,3			8,4			8,7									0,9			0,9	15,6
ПС15	1,4	1,4	5,3		2,3	10,4	2,7	0,8		5,6	0,6		9,7		11,0	7,5	18,5					0,9			0,9	39,5
ПС16	0,2	2,0	5,5		2,3	10,0	0,3	1,2		5,6	0,6		7,7		17,3	7,5	24,8					0,9			0,9	35,7
ПС17		1,4	7,2		2,3	10,9		0,8		8,4	0,6		9,8		11,0	7,5	18,5					0,9			0,9	40,1
ПС18		1,4	7,2		2,3	10,9		0,8		8,4	0,6		9,8		11,0	7,5	18,5					0,9			0,9	48,2
ПС19			5,8			5,8				8,4			8,4									0,9			0,9	15,1
ПС20			14,0		31,6	45,6				5,6		4,6 28,2	38,4					7,8	7,8	8,2	8,2	0,9		32,3	33,2	133,2

В числителе даны значения для клиновидного стыка,
В знаменателе – для шпоночного стыка.

Н. отд.	Шейко	
Н. контр.	Сокольская	
Гл. спец.	Власенко	
Рук. гр.	Мазалова	
Вед. инж.	Возианов	
Инженер	Ткаченко	

ТП 902-1-101-85 -КЖШ-ВМС3

Ведомость расхода стали ПС (ПС1-ПС20). Опускной способ

Стадия	Масса	Масштаб
Р	-	-
Лист	Листов 1	

Госстрой СССР Союзводоканалпроект Харьковский Водоканалпроект

20731-02 29

Формат А3

Альбом VII

Типовой проект 902-1-101-85

Инв.№ подл. | Подпись и дата | Взам.инв.№

Кап. Кулешова

Типовой проект 902-1-101-85 Альбом VI

Ведомость расхода стали на дополнительные элементы, кг.

Марка элемента	Изделия закладные. Арматура класса A-III ГОСТ 5781-82 ф8	ф10	ф12	ф14	ф16	Итого	Прокат марки Вст3кп2. ГОСТ 103-76 -6×63	-8×40	-8×100	-8×150	-10×50	-12×50	-12×63	Итого	ГОСТ 82-70* -8×200	-8×250	-8×150	Итого	ГОСТ 2590-71* ф15	Итого	ГОСТ 19903-74* -Б10	Итого	ГОСТ 10704-76* Тр. 45×1,4	Тр. 920×8	Тр. 630×7	Итого	Всего
ПС1			16,4		9,4	25,8			15,6	1,4			28,2	45,2	15,0			15,0					0,9			0,9	86,9
ПС2			6,1		2,3	8,4				1,4	0,6			2,0	15,0		7,5	22,5					0,9			0,9	11,3
ПС3			12,1		4,7	16,8				1,4	1,2			2,6	18,1		15,0	33,1					0,9			0,9	53,4
ПС4			8,0		2,3	10,3				2,8	0,6			3,4	18,1		7,5	25,6					0,9			0,9	40,2
ПС5			5,9	17,4	22,2	45,5				2,8				2,8	15,0			15,0	11,7	11,7	12,9	12,9	0,9	54,0		54,9	148,8
ПС6			9,0		23,4	32,4				4,2	0,6			4,8	18,1		7,5	25,6					0,9			0,9	63,7
ПС7			9,2		4,7	13,9				4,2	1,2			5,4	18,1		15,0	33,1					0,9			0,9	61,4
ПС8	0,3		8,0		2,3	10,6	0,6			4,2	0,6			5,4	15,0		7,5	22,5					0,9			0,9	39,4
ПС9	4,3		15,5		9,4	26,2	0,6		15,6			4,6	28,2	49,0	15,0			15,0					0,9			0,9	42,1
ПС10	4,0		11,1		3,6	43,7				2,8		4,6	28,2	35,6					7,8	7,8			0,9		32,3	33,2	120,3
ПС11	0,2		4,8			5,0	0,3			7,0				7,3									0,9			0,9	13,2
ПС12		0,7	6,0		2,3	9,0		0,4		7,0	0,6			8,0		4,7	7,5	12,2					0,9			0,9	30,1
ПС13		1,4	6,2			7,6		0,8		7,0				7,8		11,0		11,0					0,9			0,9	27,3
ПС14	0,2		3,9			4,1	0,3			5,6				5,9									0,9			0,9	10,9
ПС15	1,4	1,4	3,4		2,3	5,1	2,7	0,8		2,8	0,6			6,9		11,0	7,5	18,5					0,9			0,9	31,4
ПС16	0,2	2,0	3,6		2,3	8,1	0,3	1,2		2,8	0,6			4,9		17,3	7,5	24,8					0,9			0,9	38,7
ПС17		1,4	5,3		2,3	9,0		0,8		5,6	0,6			7,0		11,0	7,5	17,5					0,9			0,9	34,4
ПС18		1,4	5,3		2,3	9,0		0,8		5,6	0,6			7,0		11,0	7,5	17,5					0,9			0,9	34,4
ПС19			3,9			3,9				5,6				5,6									0,9			0,9	10,4
ПС20			12,1		31,6	43,7				2,8		4,6	28,2	35,6					7,8	7,8	8,2	8,2	0,9		32,3	33,2	128,5

Инв. № подл. | Подпись и дата | Взам. инв. №

Н.отд.	Шейко		
Н.сектр	Соколовская		
Гл. спец.	Власенко		
Рук. гр.	Мазалова		
Вед. инж.	Волчанов		
Инженер	Ткаченко		

ТП 902-1-101-85 -КЖШ-ВМС3

Ведомость расхода стали ПС (ПС1-ПС20). „Стена в грунте"

Стадия	Масса	Масштаб
Р	—	—
Лист	Листов 1	

Госстрой СССР Союзводоканалпроект Харьковский Водоканалпроект

20731-02 30

Копир Кулешова

Формат А3

Инв. № подл.	Подпись и дата	Взам. инв. №

Типовой проект 902-1-101-85 Альбом VI

Форм.	Зона	Поз.	Обозначение	Наименование	Кол. на исполн. 902-1-101-85 -КЖИ-ПГ1										Примечание
					–	01	02	03	04	05					
				Документация											
А4			902-1-101-85 -КЖИ-ТО	Техническое описание	X	X	X	X	X	X					
А3			-ПГ1-СБ	Сборочный чертеж	X	X	X	X	X	X					
А3			-ВМС4	Ведомость расхода стали	X	X	X	X	X	X					
				Сборочные единицы											
				Панель стеновая											
			-ПГ72,20-У4	ПГ72.20-У4К	□										
			-01	ПГ72.20-У4Ш	□										
			ПГ72,20-Б1	ПГ72.20-Б1К		□	□	□	□						
			-01	ПГ72.20-Б1Ш		□	□	□	□						
			-ПГ72,20-У4- -02	ПГ72.20-У4К-1						□					
			-03	ПГ72.20-У4Ш-1						□					

Привязан			
Инв. №			

Нач. отд.	Шейко	[signature]	
Н. контр.	Сокольская	[signature]	
Гл. спец.	Власенко	[signature]	
Рук. гр.	Мазалова	[signature]	
Вед. инж.	Возианов	[signature]	
Ст. инж.	Болотинская	[signature]	
Инженер	Земляков	[signature]	V.85

ТП 902-1-101-85 -КЖИ-ПГ1

Панель перегородочная ПГ (ПГ1 - ПГ6)

Стадия	Лист	Листов
Р	1	2

Госстрой СССР Союзводоканалниипроект Харьковский Водоканалпроект

Формат А4

Инв. № подл.	Подпись и дата	Взам. инв. №

Формат	Зона	Поз.	Обозначение	Наименование	Кол. на исполн. 902-1-101-85 -КЖИ-ПГ1										Примечание
					–	01	02	03	04	05					
		11	5.900-2	Сальник Ду 500, ℓ=200			1	1	1						
		12	5.900-2	Сальник Ду 100, ℓ=200					1						
		13	5.900-2	Сальник Ду 50, ℓ=200		1	1		1	1					
				Изделия закладные											
		14	1.400-15, В1, 130-47	МН124-6	2	7	7	6	7	4					
		15	1.400-15, В1 120-35	МН 110-6	3	5	3	1	1	1					
		16	1.400-15, В1. 330	МН 312-2	1	2	4	5	4	1					
		17	1.400-15, В1. 140-23	МН 130-6	1,16	0,91	0,91	0,91	0,91	1,16					
		18	1.400-15, В1. 120-59	МН 114-6	2										пог. м.
		19	1.400-15, В1. 110-02	МН 101-6	1		1	1							
		9	1.400-15, В1. 120-44	МН 112-3	2	2	6	6	2	2					
				Детали											
Б4		10		ФИЧА-III ГОСТ 5781-82, ℓ=1700			16	16	16						2,1кг
					ПГ1	ПГ2	ПГ3	ПГ4	ПГ5	ПГ6					

Привязан			
Инв. №			

ТП902-1-101-85 -КЖИ-ПГ1

Лист 2

Коп. Кулешова

Формат А4

20731-02 31

Альбом VI

Типовой проект 902-1-101.85

Инв. № подл. | Подпись и дата | Взам. инв. №

Рис.1

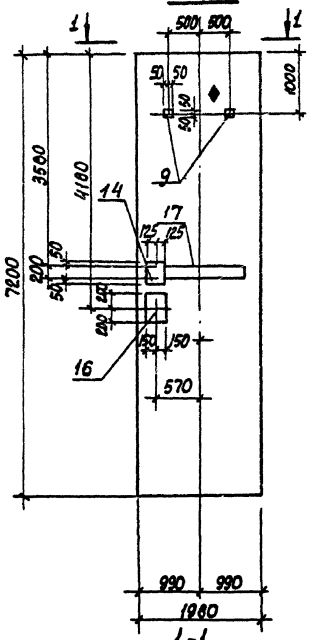

2-2

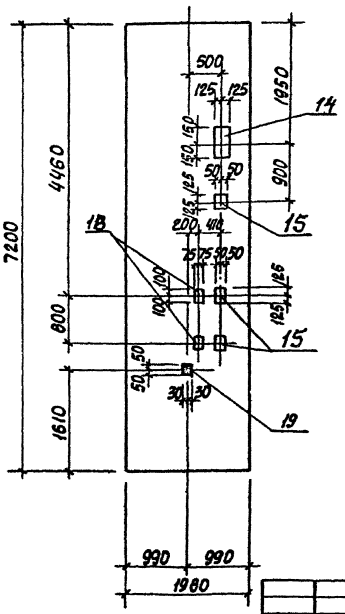

Обозначение	Марка панели	Условная марка	Рис.
902-1-101.85-КЖИ-ПГ1	ПГ72.20-4Ч[ ]-А	ПГ1	1
-01	ПГ72.20-5Т[ ]-А	ПГ2	2
-02	ПГ72.20-5Т[ ]-Б	ПГ3	3
-03	ПГ72.20-5Т[ ]-В	ПГ4	4
-04	ПГ72.20-5Т[ ]-Г	ПГ5	5
-05	ПГ72.20-4Ч[ ]-А	ПГ6	6

1. Знак ♦ - нанести несмываемой краской.
2. В марках перегородочных панелей не дано обозначение типа стыка. Чертеж выполнен условно для шпоночного стыка.

Привязан

Инв. №

Нач. отд.	Шейко	
Н. контр.	Соколовская	
Гл. спец.	Василенко	
Рук. гр.	Мазалова	
Вед. инж.	Возианов	
Ст. инж.	Болотников	
Инженер	Земляков	

ТП 902-1-101.85 -КЖИ-ПГ1 СБ

Панель перегородочная ПГ (ПГ1-ПГ6). Сборочный чертеж

Стадия	Масса	Масштаб
Р	-	1:50

Лист 1 Листов 4

Госстрой СССР Союзводоканалпроект РСФСР Водоканалпроект

20731-02 32

Кол. Кулешова

Формат А3

Типовой проект 902-1-101-85 Альбом VII

Рис.4

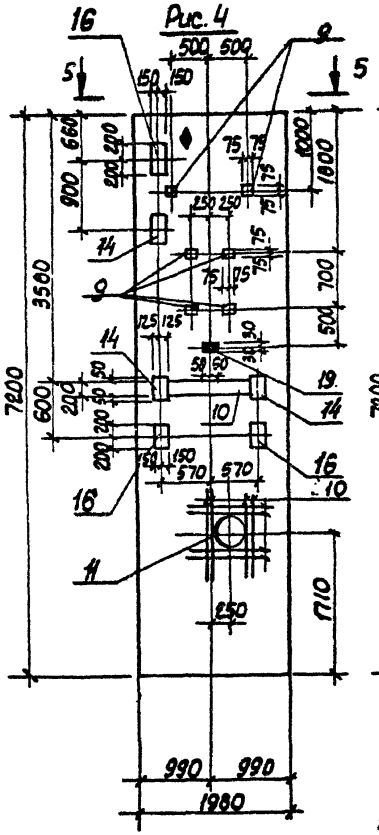

6-6

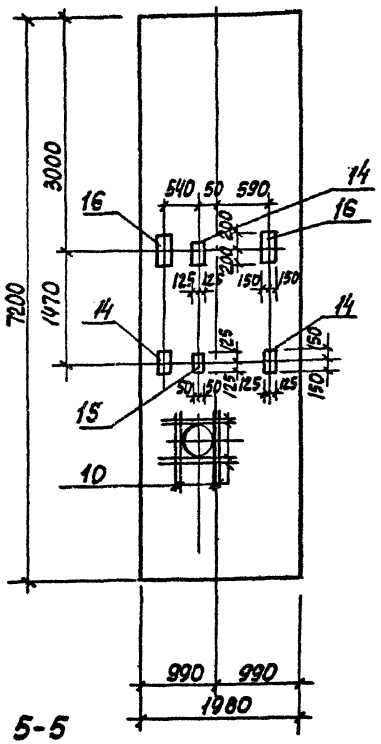

Рис.5

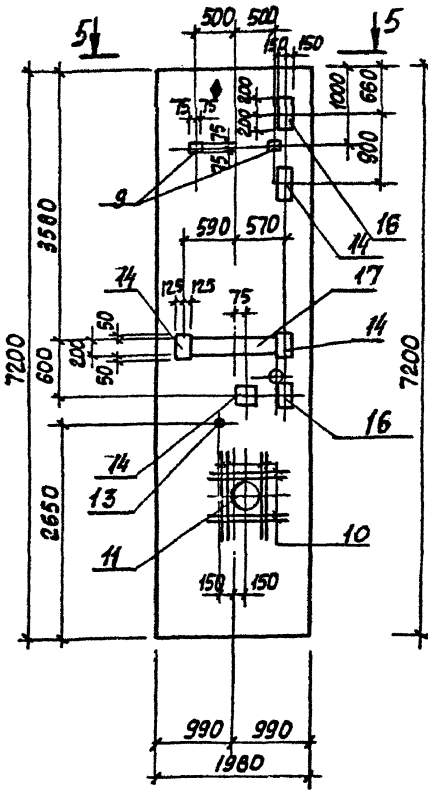

6-6

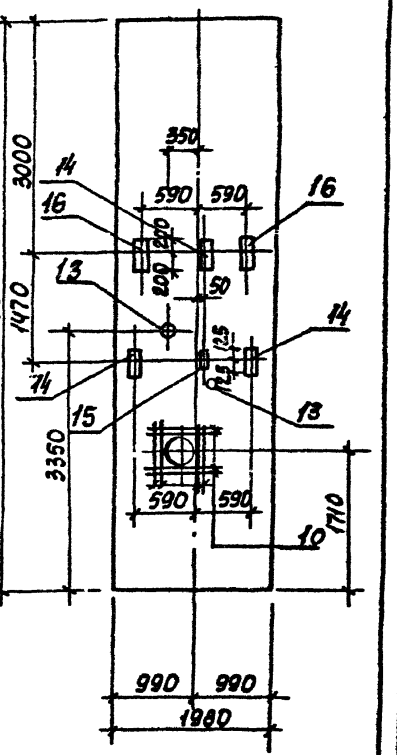

5-5

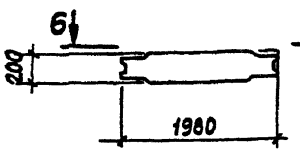

Привязан			
Инв. №		ТП 902-1-101-85 -КЖСИ-ПГ1 СБ	Лист 3

Инв. № подл. | Подпись и дата | Взам. инв. №

20731-02 34

Кол. Кулешова

Формат А3

Типовой проект 902-1-101-85 Альбом VI

Рис 6

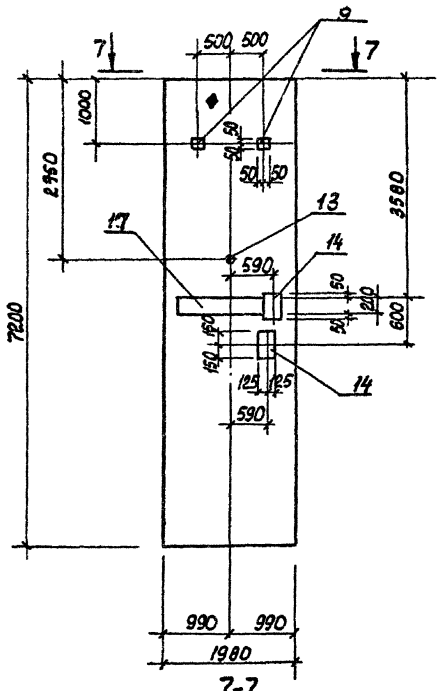

8-8

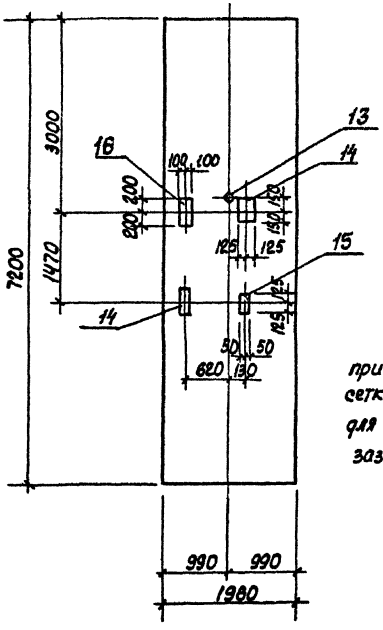

Закладное изделие поз. 12 приварить к арматурным сеткам стеновой панели для создания контура заземления

7-7

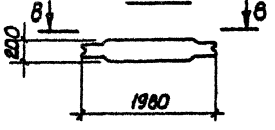

Инв. № подл.	Подпись и дата	Взам. инв. №

Привязан			
Инв. №			

ТП 902-1-101-85-КЖИ-ПГ1 СБ

Лист 4

20731-02 35

Альбом VI

Типовой проект 902-1-101-85

Инв. № подл. | Подпись и дата | Взам. инв. №

Ведомость расхода стали на дополнительные закладные изделия, кг

Марка элемента	Изделия закладные																											Всего
	Арматура класса A-II					Прокат марки Вст3 кп2																						
	ГОСТ 5781-82					ГОСТ 103-76							ГОСТ 82-70**			ГОСТ 2590-71**			ГОСТ 8509-72*		ГОСТ 8240-72*			ГОСТ 8278-75**			
	ф8	ф10	ф12	ф16	Итого	-6×60	-8×40	-10×40	-8×150	-8×200	-8×100	Итого	-8×250	-8×300	Итого	ф7	ф15	Итого	δ10	Итого	100×55	125×55	Итого	ГОСТ 8278-75 обор.	Итого		
ПГ1	0,1	0,6	7,3	2,3	10,3	0,3	1,0	6,6	6,6	14,6	4,8	33,9	9,4	7,5	16,9													61,1
ПГ2		2,0	8,2	4,7	14,9		2,8	7,2	2,8	11,5	8,0	32,3	32,9	15,0	47,9	0,3		0,3	4,3	4,3	2,4		2,4					99,1
ПГ3	0,1	2,0	12,7	9,4	24,2	0,3	4,2	6,8	8,4	11,5	4,8	39,9	32,3	30,0	62,3	0,3	7,8	8,1	9,5	9,5	2,4		2,4	21,5	21,5	168,5		
ПГ4	0,1	1,7	12,4	11,7	25,9	0,3	2,6	5,8	8,4	11,5	1,6	30,2	28,2	37,5	65,7		7,8	7,8	8,2	8,2				21,5	21,5	159,3		
ПГ5		2,0	7,6	9,4	19,0		2,8	5,2	2,8	11,5	1,6	25,5	32,9	30,0	62,9	0,69	7,8	8,49	4,3	4,3	2,4	3,6	6,0	21,5	21,5	154,7		
ПГ6		1,1	4,9	2,3	8,3		1,6	3,4	2,8	14,6	1,6	24,0	18,8	7,5	26,3	0,3		0,3	4,3	4,3	2,4		2,4					62,6

Привязан

Инв. №

Нач. отд.	Шелко	
Н. контр.	Бокольская	
Гл. спец.	Алексенко	
Рук. гр.	Мозалова	
Авт. инж.	Асыканов	
Ст. инж.	Болотникова	
Инженер	Земляков	

ТП 902-1-101-85 -КЖИ-ВМС4

Ведомость расхода стали ПГ (ПГ1 - ПГ6)

Стадия	Масса	Масштаб
Р	-	-

Лист | Листов 1

Госстрой СССР Союзводоканалстрой Харьковский Водоканалпроект

20731-02 36

Коп. Кулешова

Формат А3

Альбом V

Типовой проект 902-1-101-85

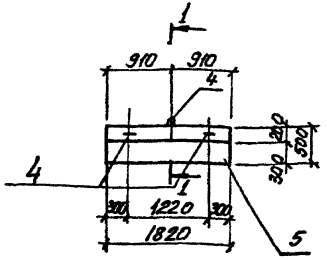

Ведомость деталей

Поз.	Эскиз
3	180
4	80 300 40

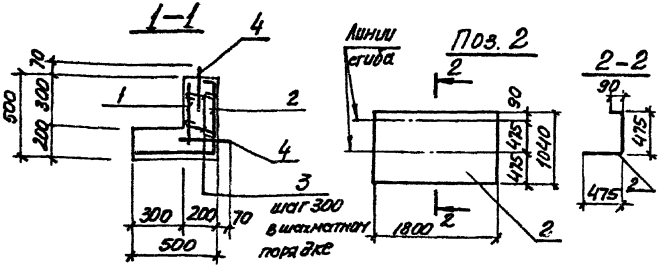

Формат	Зона	Поз	Обозначение	Наименование	Кол.	Примечание
				Документация		
А4			902-1-101-85 КЖИ-70	Техническое описание		
				Сборочные единицы		
				Сетка арматурная		
		1	ГОСТ 8478-81	С $\frac{8А\text{-}I\text{-}200}{10А\text{-}I\text{-}200}$ 460×1800 $\frac{180}{20}$	1	
		2	ГОСТ 8478-81	С $\frac{8А\text{-}I\text{-}200}{10А\text{-}I\text{-}200}$ 1040×1800 $\frac{180}{20}$	1	
				Детали		
Б4		3*		ф6А-I ГОСТ 5781-82, ℓ=280	12	0.06кг
Б4		4*		ф10А-I ГОСТ 5781-82, ℓ=870	3	0.[illegible]4кг
				Материалы		
		5		Бетон марки М300	0.29	м3
				В4, МР3-50		

*) Поз. 3, 4 см. ведомость деталей на данном листе

Защитный слой бетона для рабочей арматуры принят 25 мм.

Ведомость расхода стали на один элемент, кг

Марка элемента	Изделия арматурные					Общий расход
	Арматура класса А-I				Всего	
	ГОСТ 5781-82					
	ф6	ф8	ф10	Итого		
ОП1	0.8	6.5	10.9	17.2	17.2	17.2

Привязан

Инв. №

Нач. отд.	Шейко		
Н. контр.	Сокольская		
Гл. спец.	Власенко		
Рук. гр.	Мазалова		
Вед. инж.	Возианов		
Ст. инж.	Подзолков		
Инж.	Мягкая		05.85

ТП 902-1-101-85 -КЖИ-ОП1

Опорный блок ОП1

Стадия	Масса	Масштаб
Р	725	1:50

Лист | Листов 1

Госстрой СССР Союзводоканалпроект Харьковский Водоканалпроект

20731-02 37

Инв. № подл. | Подпись и дата | Взам. инв. №

Копир Пихарева

Формат А3

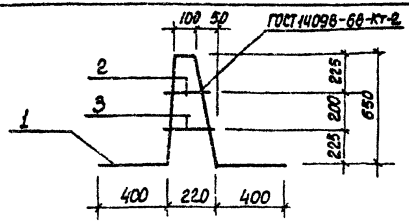

Формат	Зона	Поз.	Обозначение	Наименование	Кол.	Примечание
				Документация		
А4			902-1-101-85-КЖИ-ТО	Техническое описание		
						масса, кг
				Детали		
Б4		1	-ПДм1-011	ф10А-II ГОСТ 5781-82, ℓ=2210	1	3,49
Б4		2	-012	ф6А-I ГОСТ 5781-82, ℓ=230	1	0,05
Б4		3	-013	ℓ=270	1	0,06

Привязан

Инв. №

Взам. инв. № | Подпись и дата | Инв. № подл.

Нач. отд.	Шейко		
Н. контр.	Сокольская		
Гл. спец.	Власенко		
Рук. гр.	Мозалова		
Вед. инж.	Возианов		
Ст. инж.	Бортанская		
Инженер	Земляков		05.85

ТП 902-1-101-85 -ПДм1-010

Каркас плоский КР1

Стадия	Масса	Масштаб
Р	3,59	-
Лист	Листов 1	

Госстрой СССР Союзводоканалпроект Харьковский Водоканалпроект

Формат А4

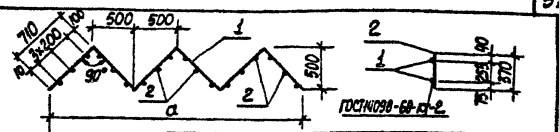

Обозначение	Марка	a, мм	Масса, кг
902-1-101-85-КЖИ-ПДм1-020	КР2	2000	5,9
-01	КР3	3000	8,84

Формат	Зона	Поз.	Обозначение	Наименование	Кол.	Примечание
				Документация		
А4			902-1-101-85-КЖИ-ТО	Техническое описание		
				902-1-101.85-КЖИ-ПДм1-020		
				Детали		масса, кг
Б4		1	ПДм1-021	ф10А-I ГОСТ 5781-82, ℓ=2840	2	1,75
Б4		2	-022	ф8А-III ГОСТ 5781-82, ℓ=370	16	0,15
				902-1-101.85-КЖИ-ПДм1-020-01		
				Детали		
Б4		1	-021-01	ф10А-I ГОСТ 5781-82, ℓ=4260	2	2,62
Б4		2	-022-01	ф8А-III ГОСТ 5781-82, ℓ=370	24	0,15

Привязан

Инв. №

Взам. инв. № | Подпись и дата | Инв. № подл.

Нач. отд.	Шейко		
Н. контр.	Сокольская		
Гл. спец.	Власенко		
Рук. гр.	Мозалова		
Вед. инж.	Возианов		
Ст. инж.	Бортанская		
Инженер	Земляков		05.85

ТП 902-1-101.85 -КЖИ-ПДм1-020

Каркас плоский КР (КР2, КР3)

Стадия	Масса	Масштаб
Р	см. табл.	-
Лист	Листов 1	

Госстрой СССР Союзводоканалпроект Харьковский Водоканалпроект

Копир. Кулешова

Формат А4

Типовой проект 902-1-101-85 Альбом VI

Формат	Зона	Поз.	Обозначение	Наименование	Кол.	Примечание
				Документация		
А4			902-1-101-85 -КЖИ-ТО	Техническое описание		
А3			-КЖИ-ПДм1-030СБ	Сборочный чертеж		
				Детали		
Б4		1	-031	Полоса Б-2-16×630ГОСТ19903-74* / 09Г2С-6ГОСТ19282-73		
				ℓ=630	1	39,2кг
Б4		2	-032	Полоса Б-2-10×630ГОСТ19903-74* / 09Г2С-6ГОСТ19282-73		
				ℓ=630	1	13,1кг
Б4		3	-01	Полоса Б-2-10×320ГОСТ82-70* / Вст3сп5-1ТУ14-1-3023-80		
				ℓ=320	2	6,55кг
Б4		4	-033	Полоса Б-2-6×850ГОСТ19903-74* / 09Г2С-6ГОСТ19282-73		
				ℓ=850	1	19,3кг

Инв. № подл. | Подпись и дата | Взам. инв. №

Привязан

Инв. №

Нач. отд.	Шейко	
Н. контр.	Сокольская	
Гл. спец.	Власенко	
Рук. гр.	Мазалова	
Вед. инж.	Возианов	
Ст. инжен.	Болотинская	
Инженер	Новгородцева	05.85

ТП 902-1-101-85-КЖИ-ПДм1-030

Изделие закладное МН 5

Стадия	Лист	Листов
Р	1	2

Госстрой СССР Союзводоканалпроект Харьковский Водоканалпроект

Коп. Кулешова

Формат А4

Формат	Зона	Поз.	Обозначение	Наименование	Кол.	Примечание
Б4		5	-031-01	Полоса Б-2-16×850ГОСТ19903-74* / 09Г2С-6ГОСТ19282-73		
				ℓ=850	1	49,7кг
Б4		6	-032-02	Полоса Б-2-10×630ГОСТ19903-74* / 09Г2С-6ГОСТ19282-73		
				ℓ=630	1	13,1кг
Б4		7	-034	Труба 820×4 ГОСТ10704-76* / БСТ3сп ГОСТ10705-80		
				ℓ=500	1	70,2кг
Б4		8	-035	Болт М16×60,58ГОСТ7[illegible]-70*	20	0,13кг
Б4		9	-036	Труба 426×10 Г[illegible]04-76* / БСТ3сп Г[illegible]10705-80		
				ℓ=490	1	50,3кг

Инв. № подл. | Подпись и дата | Взам. инв. №

Привязан

Инв. №

ТП 902-1-101-85-КЖИ-ПДм1-030

Лист 2

20731-02 39

Формат А4

Типовой проект 902-1-101-85 Альбом VI

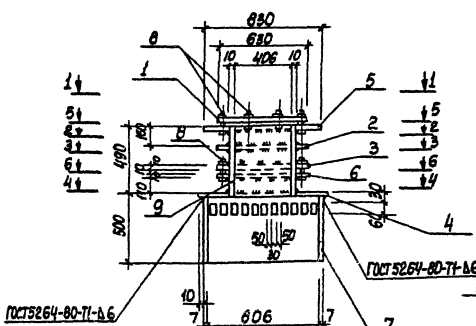

3-3

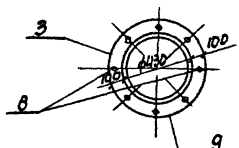

4-4



5-5

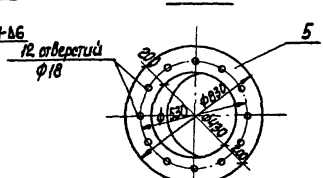

6-6

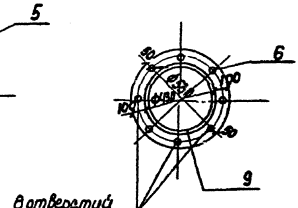

1-1

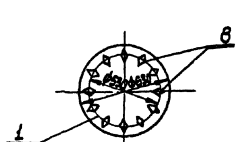

2-2

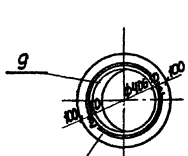

Привязан

Инв.№

Нач.отд.	Шелко		
Н.контр.	Сокольская		
Гл.спец.	Власенко		
Рук.гр.	Мазалова		
Вед.инж.	Вознаков		
Ст.инж.	Балтинская		
Инженер	Новгородова		05.86

ТП 902-1-101-85 - КЖЦ-ПДм1-030 СБ

Изделие закладное МН5. Сборочный чертеж

Стадия	Масса	Масштаб
Р	270,6	-

Лист | Листов 1

Госстрой СССР Оргтяжпромстроймонтаж Гидроспецмонтаж

20731-02 40

Кол. Кулешова

Формат А3

Инв.№ подл. | Подпись и дата | Взам.инв.№

Инв. № подл.	Подпись и дата	Взам. инв. №

Типовой проект 902-1-101-85 Альбом VI

Формат	Зона	Поз.	Обозначение	Наименование	Кол. на исполн. 902-1-101-85 КЖИ-РКм2-010										Примечание
					-	01	02	03	04	05	06	07			Масса, кг
				Документация											
А4			902-1-101-85 -КЖИ-ТО	Техническое описание	X	X	X	X	X	X	X	X			
А4			-РКм2-010СБ	Сборочный чертеж	X	X	X	X	X	X	X	X			
				Детали											
				ф12А-III ГОСТ 5781-82											
Б4		1	-011	ℓ= 3050	2										2,7
			-01	ℓ= 3240		2									2,9
			-02	ℓ= 3400			2								3,0
			-03	ℓ= 4280				2							3,8
					КР4	КР5	КР6	КР7	КР8	КР9	КР10	КР11			

Нач. отд.	Шейко		
Н. контр.	Сокольская		
Гл. спец.	Власенко		
Рук. гр.	Мазалова		
Вед. инж.	Возианов		
Ст. инж.	Болотинская		
Инженер	Новгородцева		05.85

Привязан

Инв. №

ТП 902-1-101-85-КЖИ-РКм2-010

Каркас плоский КР (КР4-КР11)

Стадия	Лист	Листов
Р	1	2

Госстрой СССР
Союзводоканалпроект
Харьковский
Водоканалпроект

Формат А4

Инв. № подл.	Подпись и дата	Взам. инв. №

Формат	Зона	Поз.	Обозначение	Наименование	Кол. на исполн. 902-1-101-85 КЖИ-РКм2-010										Примечание
					-	01	02	03	04	05	06	07			
			-04	ℓ= 4350					2						3,9
			-05	ℓ= 4450						2					3,95
			-06	ℓ= 3400							2				3,02
			-012	ф16А-III ГОСТ 5781-82, ℓ=3900								2			6,15
Б4		2	-013	ф6А-I ГОСТ 5781-82, ℓ= 480	19	20	21	26	26	28	20	23			0,1
					КР4	КР5	КР6	КР7	КР8	КР9	КР10	КР11			

20731-02 41

Привязан

Инв. №

ТП 902-1-101-85-КЖИ-РКм2-010

Лист 2

Формат А4

Типовой проект 902-1-101-85 Альбом II

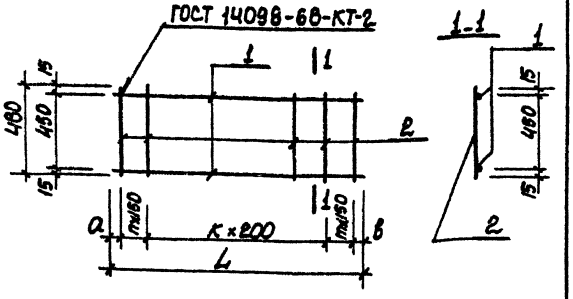

Обозначение	Марка	Размеры в мм L	a	в	n	m	k	Масса, кг
902-1-101-85-КЖИ-РКм2-010	КР4	3050	25	25	6	6	6	7,3
-01	КР5	3240	20	20	6	6	7	7,8
-02	КР6	3400	25	25	6	7	7	8,1
-03	КР7	4280	40	40	8	8	9	10,2
-04	КР8	4350	25	25	7	7	11	10,2
-05	КР9	4450	25	25	8	8	11	10,7
-06	КР10	3400	275	25	7	7	5	8,0
-07	КР11	3900	225	25	8	7	7	14,0

Взам. инв. №

Подпись и дата

Инв. № подл.

Привязан

Инв. №

Нач. отд.	Шейко		
Н. контр.	Сокольская		
Гл. спец.	Власенко		
Рук. гр.	Мазалова		
Вед. инж.	Возианов		
Ст. инж.	Болотинская		
Инженер	Новгородцев		05.85

ТП 902-1-101-85 -КЖИ-РКм2-010 СБ

Каркас плоский КР (КР4 - КР11). Сборочный чертеж

Стадия	Масса	Масштаб
Р	см табл.	-

Лист | Листов 1

Госстрой СССР Союзводоканалпроект Харьковский Водоканалпроект

Формат А4

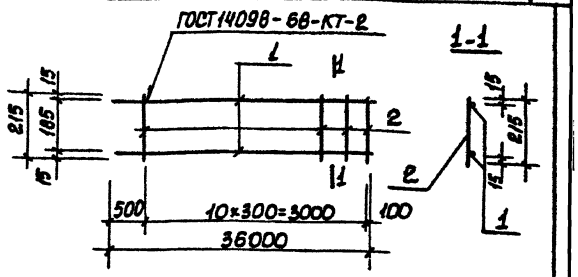

Формат	Зона	Поз.	Обозначение	Наименование	Кол.	Примечание
				Документация		
А4			902-1-101-85-КЖИ-ТО	Техническое описание		
				Детали		
Б4		1	-РКм2-021	ФIбА-III ГОСТ 5781-82, l=3600	2	5,7кг
Б4		2	-022	ФбА-I ГОСТ 5781-82, l=215	11	0,05кг

Взам. инв. №

Подпись и дата

Инв. № подл.

Привязан

Инв. №

Нач. отд.	Шейко		
Н. контр.	Сокольская		
Гл. спец.	Власенко		
Рук. гр.	Мазалова		
Вед. инж.	Возианов		
Ст. инж.	Болотинская		
Инженер	Новгородцев		05.85

ТП 902-1-101-85-КЖИ-РКм2-020

Каркас плоский КР 12

Стадия	Масса	Масштаб
Р	11,9	-

Лист | Листов 1

Госстрой СССР Союзводоканалпроект Харьковский Водоканалпроект

20731-02 42

Коп. Кулешова

Формат А4

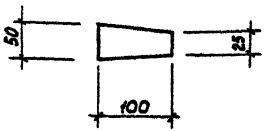

Привязан

Инв. №

Н. отд.	Шейко		
Н. контр.	Соколовская		
Гл. спец.	Алексенко		
Рук. гр.	Мазалова		
Рев. инж.	Волынов		
Инженер	Ткаченко		

ТП 902-1-101-85 -КЖИ-РКм2-030

Изделие соединительное МС1

Стадия	Масса	Масштаб
Р	0,31	—

Лист | Листов 1

Полоса 5-2 8×100 ГОСТ 103-76 ℓ=50
Арматурная сталь ВСт3кп2 ГОСТ 535-79* ø5 ø8

Госстрой СССР Союзводоканалпроект Госкомсельхоза Водоканалпроект

Формат А4

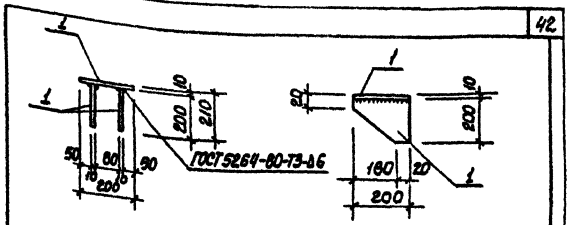

Формат	Зона	Поз.	Обозначение	Наименование	Кол.	Примечание
				Документация		
А4			902-1-101-85 -КЖИ-ТО	Техническое описание		
				Детали		
Б4		1	-РКм2-040	Полоса $\frac{5\text{-}2\ 10\times200\ ГОСТ\ 103\text{-}76}{\text{Вст3кп2 ГОСТ 535-79*}}$		
				ℓ=200	3	3,14кг

Привязан

Инв. №

Н. отд.	Шейко		
Н. контр.	Соколовская		
Гл. спец.	Алексенко		
Рук. гр.	Мазалова		
Рев. инж.	Волынов		
Инженер	Ткаченко		

ТП 902-1-101-85 -КЖИ-РКм2-040

Изделие соединительное МС2

Стадия	Масса	Масштаб
Р	9,42	—

Лист | Листов 1

Госстрой СССР Союзводоканалпроект Госкомсельхоза Водоканалпроект

Кап. Копиева

Формат А4

Типовой проект 902-1-101-85 Альбом VI

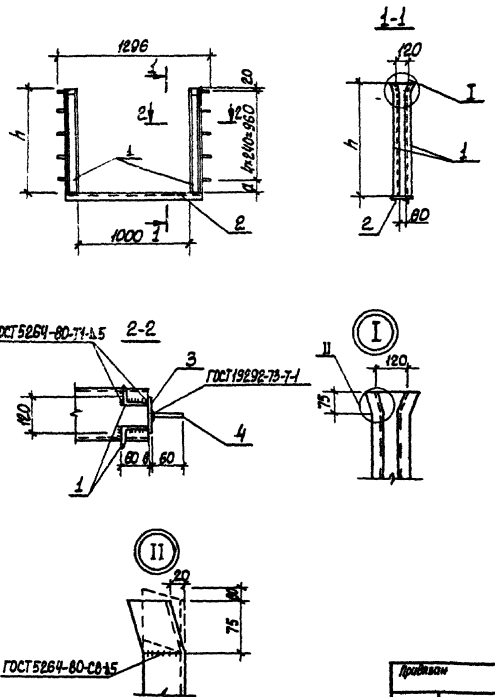

Формат	Зона	Поз.	Обозначение	Наименование	Кол.	Примечание Масса, кг
				Документация		
А4			902-1-101-85-КЖИ-ТО	Техническое описание		
				Детали		
Б4		2	-РКм2-052	Швеллер 14ГОСТ8240-72* / Вст3кп2ГОСТ535-79* l=1150	1	9,9
Б4		3	-053	Полоса 8×120ГОСТ103-76 / Вст3кп2ГОСТ535-79* l=1040	2	7,8
Б4		4	-054	ФВА-III ГОСТ5781-82, l=2000		0,79
				Переменные данные для исполнений		
				902-1-101-85-КЖИ-РКм2-050		
Б4		1	-051	Уголок Б75×75×6ГОСТ8509-72* / Вст3кп2ГОСТ535-79* l=1000	4	6,89
				902-1-101-85-КЖИ-РКм2-050-01		
Б4		1	-051-01	Уголок Б75×75×6 ГОСТ8509-72* / Вст3пс6ГОСТ535-79* l=1120	4	7,71

Обозначение	Марка	h, мм	a, мм	Масса, кг
902-1-101-85-РКм2-050	МН1	1000	20	61,7
-01	МН2	1120	140	65,2

Н. отд.	Шейко		
Н. контр.	Сокольская		
Гл. спец.	Власенко		
Рук. гр.	Мазалова		
Вед. инж.	Возианов		
Ст. инж.	Болотников		
Инженер	Землякова		10.5.85

Привязан

Инв. №

ТП902-1-101-85 -КЖИ-РКм2-050

Изделие закладное МН (МН1, МН2)

Стадия	Масса	Масштаб
Р	см. табл.	-

Лист | Листов 1

Госстрой СССР
Союзводоканалпроект
Харьковский
Водоканалпроект

20731-02 44

Коп. Кулешова

Формат А3

Инв. № подл. | Подпись и дата | Взам. инв. №

Типовой проект 902-1-101-85 Альбом VI

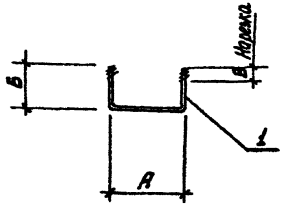

Формат	Зона	Поз.	Обозначение	Наименование	Кол.	Примечание
				Документация		
А4			902-1-101-85 -КЖИ-ТО	Техническое описание		
				902-1-101.85-КЖИ-РКм2-060		
				Детали		
Б4		1	-РКм2-061	ф12А-III ГОСТ 5781-82, ℓ=520	1	0,46кг
				902-1-101.85-КЖИ-РКм2-060-01		
				Детали		
Б4		1	-062	ф20А-III ГОСТ 5781-82, ℓ=1140	1	2,86кг

Обозначение	Марка	А, мм	Б, мм	В, мм	Масса, кг
902-1-101-85 КЖИ-РКм2-060	МН3	180	170	50	0,46
-01	МН4	480	330	200	2,82

ТП902-1-101-85 -КЖИ-РКм2-060

Изделие закладное МН(МН3, МН4)

Стадия	Масса	Масштаб
Р	см. табл.	-

Лист | Листов 1

Госстрой СССР Союзводоканалпроект Харьковский Водоканалпроект

Привязан

Инв. №

Н. отд. Шейко
Н. контр. Сокольская
Гл. спец. Власенко
Рук. гр. Мазалова
Вед. инж. Возианов
Ст. инж. Болотинская
Инженер Ткаченко 05.85

Взам. инв. №
Подпись и дата
Инв. № подл.

Формат А4

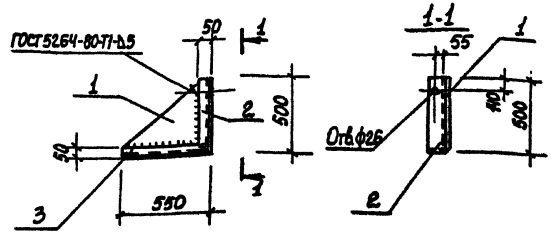

Формат	Зона	Поз.	Обозначение	Наименование	Кол.	Примечание
				Документация		
А4			902-1-101-85-КЖИ-ТО	Техническое описание		
				Детали		
Б4		1	-ФШм1-011	Полоса Б-2-10×500 ГОСТ 82-70* / ВСт3пс6-1ТУ14-1-3023-80 ℓ=450	1	14,1кг
			-012	Уголок Б-100×100×8 ГОСТ 8509-72* / ВСт3пс6-1-ТУ14-1-3023-80		
Б4		2		ℓ=500	1	6,1кг
Б4		3	-012-01	ℓ=550	1	6,7кг

ТП 902-1-101-85 -КЖИ-ФШм1-010

Изделие соединительное МС3

Стадия	Масса	Масштаб
Р	26,9	-

Лист | Листов 1

Госстрой СССР Союзводоканалпроект Харьковский Водоканалпроект

Привязан

Инв. №

Нач. отд. Шейко
Н. контр. Сокольская
Гл. спец. Власенко
Рук. гр. Мазалова
Вед. инж. Возианов
Ст. инж. Болотинская
Инженер Новгородцева 05.85

Взам. инв. №
Подпись и дата
Инв. № подл.

20731-02 45

Кол. Кулешова

Формат А4

Типовой проект 902-1-101-85 Альбом VII

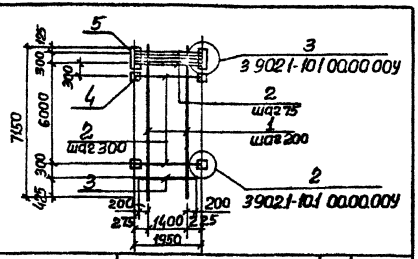

Формат	Зона	Поз	Обозначение	Наименование	Кол	Примечание
				Документация		
А4			902-1-101-85 -КЖИ-ТО	Техническое описание		
				Детали		Масса, кг
Б4		1	-2ПС72-4к-011	ф14А-III ГОСТ 5781-82, ℓ=7150	8	8,65
Б4		2	-012	ф16А-III ГОСТ 5781-82, ℓ=1950	26	3,08
Б4		3	-01	ф16А-III ГОСТ 5781-82, ℓ=1800	1	2,84
Б4		4	-013	Полоса А-I 10×80 ГОСТ 103-76 / Вст3кп2 ГОСТ 535-79* ℓ=100	40	0,63
Б4		5	-014	Полоса А-I 10×100 ГОСТ 103-76 / Вст3кп2 ГОСТ 535-79* ℓ=100	2	3,14

Привязан

Инв. № подл. | Подпись и дата | Взам. инв. №

Инв. №

Нач. отд.	Шейко	
Н. контр.	Сокольская	
Гл. спец.	Власенко	
Рук. гр.	Мазалова	
Вед. инж.	Воцианов	
Инженер	Земляков	

ТП 902-1-101-85 -КЖИ-2ПС72-4к-010

Сетка арматурная С1

Стадия	Масса	Масштаб
Р	180	—
Лист	Листов 1	

Госстрой СССР Союзводоканалпроект Харьковский Водоканалпроект

Формат А4

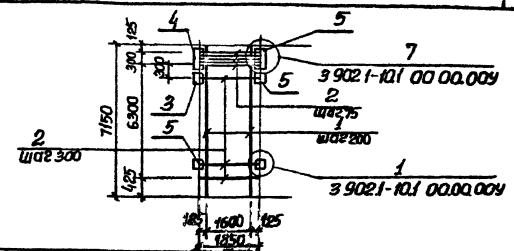

Формат	Зона	Поз	Обозначение	Наименование	Кол	Примечание
				Документация		
А4			902-1-101-85 -КЖИ-ТО	Техническое описание		
				Детали		Масса, кг
Б4		1	-2ПС72-4ш-011	ф14А-III ГОСТ 5781-82, ℓ=7150	9	8,65
Б4		2	-012	ф16А-III ГОСТ 5781-82, ℓ=1850	26	2,92
Б4		3	-013	Полоса А-I 10×100 ГОСТ 103-76 / Вст3кп2 ГОСТ 535-79* ℓ=140	20	1,1
Б4		4	-014	Полоса А-I 10×140 ГОСТ 103-76 / Вст3кп2 ГОСТ 535-79* ℓ=400	2	4,4
Б4		5	-015	ф10А-III ГОСТ 5781-82, ℓ=230	88	0,14

Привязан

Инв. № подл. | Подпись и дата | Взам. инв. №

Инв. №

Нач. отд.	Шейко	
Н. контр.	Сокольская	
Гл. спец.	Власенко	
Рук. гр.	Мазалова	
Вед. инж.	Воцианов	
Инженер	Земляков	

ТП 902-1-101-85 -КЖИ-2ПС72-4ш-010

Сетка арматурная С2

Стадия	Масса	Масштаб
Р	196,8	—
Лист	Листов 1	

Госстрой СССР Союзводоканалпроект Харьковский Водоканалпроект

20731-02 76

Формат А4

Типовой проект 902-1-101-85 Альбом VI

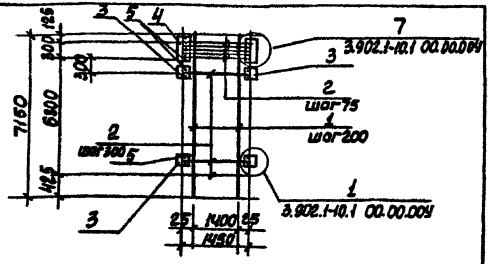

Формат	Зона	Поз.	Обозначение	Наименование	Кол	Примечание
				Документация		
А4			902-1-101-85-КЖИ-ТО	Техническое описание		масса, кг
				Детали		
Б4		1	-2ПС72-4К-021	ф14А-III ГОСТ 5781-82, ℓ=7150	8	8,65
Б4		2	-022	ф16А-III ГОСТ 5781-82, ℓ=1450	27	2,3
Б4		3	-023	Полоса А-1 10×100 ГОСТ 103-76 / Вст3кп2 ГОСТ 535-79* ℓ=110	42	0,87
Б4		4	-01	Полоса А-1 10×110 ГОСТ 103-76 / Вст3кп2 ГОСТ 535-79* ℓ=400	2	3,46
Б4		5	-024	ф10А-III ГОСТ 5781-82, ℓ=230	88	0,14

Привязан

Инв. №

Подпись и дата

Взам. инв. №

Инв. № подл.

Нач. отд.	Шейко	
Н. контр.	Сокольская	
Гл. спец.	Власенко	
Рук. гр.	Мазалова	
Вед. инж.	Возианов	
Инженер	Земляков	05.85

ТП 902-1-101-85-КЖИ-2ПС72-4К-020

Сетка арматурная С3

Стадия	Масса	Масштаб
Р	187,0	-
Лист	Листов 1	

Госстрой СССР
Союзводоканалниипроект
Харьковский
Водоканалпроект

Формат А4

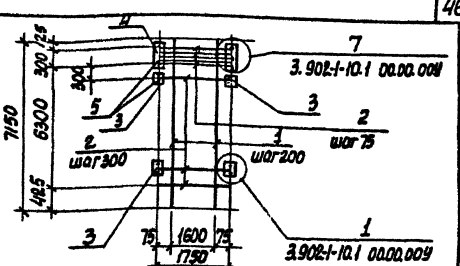

Формат	Зона	Поз.	Обозначение	Наименование	Кол.	Примечание
				Документация		
А4			902-1-101-85-КЖИ-ТО	Техническое описание		
				Детали		Масса, кг
Б4		1	-2ПС72-4К-031	ф14А-III ГОСТ 5781-82, ℓ=7150	9	8,65
Б4		2	-032	ф16А-III ГОСТ 5781-82, ℓ=1750	27	2,76
Б4		3	-033	Полоса А-1 10×100 ГОСТ 103-76 / Вст3кп2 ГОСТ 535-79* ℓ=130	42	1,02
Б4		4	-01	Полоса А-1 10×130 ГОСТ 103-76 / Вст3кп2 ГОСТ 535-79* ℓ=400	2	4,1
Б4		5	-034	ф10А-III ГОСТ 5781-82, ℓ=230	88	0,14

Привязан

Инв. №

Подпись и дата

Взам. инв. №

Инв. № подл.

Нач. отд.	Шейко	
Н. контр.	Сокольская	
Гл. спец.	Власенко	
Рук. гр.	Мазалова	
Вед. инж.	Возианов	
Инженер	Земляков	05.85

ТП 902-1-101-85-КЖИ-2ПС72-4К-030

Сетка арматурная С4

Стадия	Масса	Масштаб
Р	216,6	-
Лист	Листов 1	

Госстрой СССР
Союзводоканалниипроект
Харьковский
Водоканалпроект

20731-02 47

Копир. Кулешова

Формат А4

Типовой проект 902-1-101-85 Альбом VI

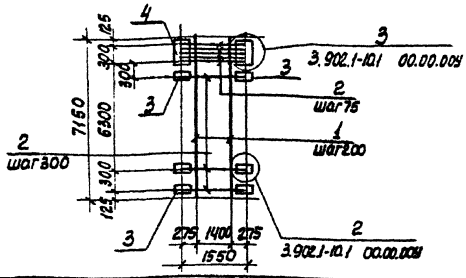

Формат	Зона	Поз.	Обозначение	Наименование	Кол.	Примечание
				Документация		
А4			902-1-101-85 -КЖИ-ТО	Техническое описание		
				Детали		масса, кг
Б4		1	-3пс72-2к-011	ф14А-III ГОСТ5781-82, ℓ=7150	8	8,65
Б4		2	-012	ф22А-III ГОСТ5781-82, ℓ=1950	26	5,85
Б4		3	-013	Полоса А-1 10×80 ГОСТ103-76 / Вст3кп2 ГОСТ535-79* ℓ=140	42	0,88
Б4		4	-01	Полоса А-1 10×140 ГОСТ103-76 / Вст3кп2 ГОСТ535-79* ℓ=400	2	4,4

Взам. инв. №

Подпись и дата

Инв. № подл.

Привязан

Инв. №

Нач. отд.	Шейко		
Н. контр.	Сокольская		
Гл. спец.	Власенко		
Рук. гр.	Мазалова		
Вед. инж.	Возианов		
Инженер	Земляков		05.95

ТП 902-1-101-85 -КЖИ-3пс72-2к-010

Сетка арматурная С5

Стадия	Масса	Масштаб
Р	267,1	-

Лист | Листов 1

Госстрой СССР
Союзводоканалпроект
Харьковский
Водоканалпроект

Формат А4

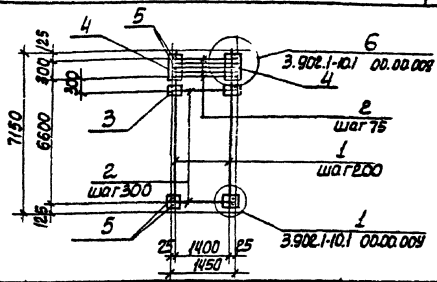

Формат	Зона	Поз.	Обозначение	Наименование	Кол.	Примечание
				Документация		
А4			902-1-101-85 -КЖИ-ТО	Техническое описание		
				Детали		масса кг
Б4		1	-3пс72-2к-020	ф20А-III ГОСТ5781-82, ℓ=7150	8	17,65
Б4		2	-021	ф22А-III ГОСТ5781-82, ℓ=1450	27	4,35
Б4		3	-022	Полоса А-1 10×100 ГОСТ103-76 / Вст3кп2 ГОСТ535-79* ℓ=130	44	1,02
Б4		4	-01	Полоса А-1 10×130 ГОСТ103-76 / Вст3кп2 ГОСТ535-79* ℓ=400	2	4,1
Б4		5	-023	ф10А-III ГОСТ5781-82, ℓ=230	98	0,14

Взам. инв. №

Подпись и дата

Инв. № подл.

Привязан

Инв. №

Нач. отд.	Шейко		
Н. контр.	Сокольская		
Гл. спец.	Власенко		
Рук. гр.	Мазалова		
Вед. инж.	Возианов		
Инженер	Земляков		05.95

ТП 902-1-101-85 -КЖИ-3пс72-2к-020

Сетка арматурная С6

Стадия	Масса	Масштаб
Р	324,5	-

Лист | Листов 1

Госстрой СССР
Союзводоканалпроект
Харьковский
Водоканалпроект

20731-02 48

Копир. Кулешова

Формат А4

Типовой проект 902-1-101.85 Альбом VI

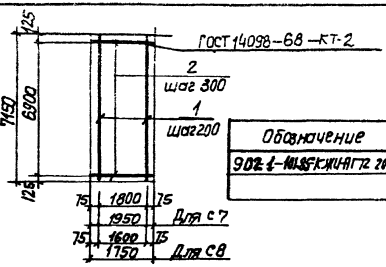

Обозначение	Марка	Масса, кг
902-1-101.85 КЖИ-ПГ72.20 Б1к-010	С7	105.0
-01	С8	94.5

Формат	Зона	Поз	Обозначение	Наименование	Кол.	Примечание
				Документация		
А4			902-1-101-85 -КЖИ-ТО	Техническое описание		масса,
				Детали		кг
				902-1-101.85 КЖИ-ПГ72.20-Б1к-010		
Б4		1	-ПГ72.20-Б1к-011	ф14А-III ГОСТ 5781-82, ℓ=7150	10	8.65
Б4		2	-012	ф8А-I ГОСТ 5781-82, ℓ=1950	24	0.77
				902-1-101.85 КЖИ-ПГ72.20-Б1к-010-01		
Б4		1	-011-01	ф14А-III ГОСТ 5781-82, ℓ=7150	9	8.65
Б4		2	-012-01	ф8А-I ГОСТ 5781-82, ℓ=1750	24	0.69

Взам. инв. №

Подпись и дата

Инв. № подл.

Привязан

Инв. №

Нач. отд.	Шейко	
Н. контр.	Сокольская	
Гл. спец.	Власенко	
Рук. гр.	Мазалова	
Вед. инж.	Возианов	
Инженер	Земляков	

ТП 902-1-101-85 -КЖИ-ПГ-72.20-Б1к-010

Сетка арматурная С (С7, С8)

Стадия	Масса	Масштаб
Р	см. табл.	—

Лист | Листов 1

Госстрой СССР
Союзводоканалниипроект
Харьковский
Водоканалпроект

20731-02 99

Копир. Пикарева

Формат А4

Типовой проект 902-1-101-85 Альбом VI

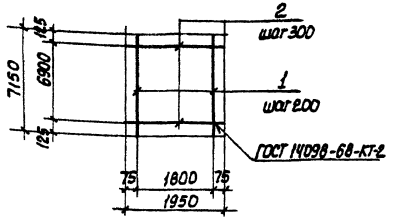

Формат	Зона	Поз.	Обозначение	Наименование	Кол.	Примечание
				Документация		
А4			902-1-101-85 - КЖИ-ТО	Техническое описание		
						масса,
				Детали		кг
Б4		1	-ПГ72.20-У4к-011	ф14А-III ГОСТ5781-82, ℓ=7150	10	8,65
Б4		2	-012	ф18А-III ГОСТ5781-82, ℓ=1950	24	1,2

Взам. инв. №

Подпись и дата

Инв. № подл.

Привязан

Инв. №

Гл. спец.	Власенко		
Рук. гр.	Мазалова		
Вед. инж.	Возианов		
Ст. инж.	Подзолков		
Инженер	Земляков		05.85

ТП902-1-101-85 - КЖИ-ПГ72.20-У4к-010

Сетка арматурная С9

Стадия	Масса	Масштаб
Р	115,3	-

Лист | Листов 1

Госстрой СССР
Союзводоканалпроект
Харьковский
Водоканалпроект

Формат А4

gost.e-ecolog.ru

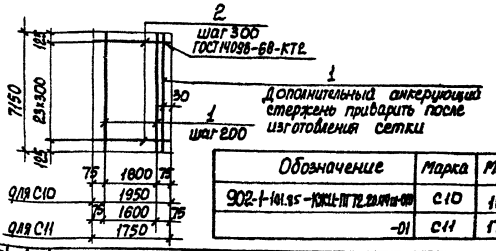

Обозначение	Марка	Масса, кг
902-1-101.85 - КЖИ-ПГ72.20-У4ш-010	С10	188,7
-01	С11	170,5

Формат	Зона	Поз.	Обозначение	Наименование	Кол.	Примечание
				Документация		
А4			902-1-101-85 - КЖИ-ТО	Техническое описание		
						масса,
				Детали		кг
				902-1-101.85 - КЖИ-ПГ72.20-У4ш-010		
Б4		1	-ПГ72.20-У4ш-011	ф14А-III ГОСТ5781-82, ℓ=7150	11	8,65
Б4		2	-012	ф18А-III ГОСТ5781-82, ℓ=1950	24	3,9
				902-1-101.85 - КЖИ-ПГ72.20-У4ш-010-01		
Б4		1	-011-01	ф14А-III ГОСТ5781-82, ℓ=7150	10	8,65
Б4		2	-012-01	ф18А-III ГОСТ5781-82, ℓ=1750	24	3,5

Взам. инв. №

Подпись и дата

Инв. № подл.

Привязан

Инв. №

Нач. отд.	Шейко		
Н. контр.	Сокольская		
Гл. спец.	Власенко		
Рук. гр.	Мазалова		
Вед. инж.	Возианов		
Ст. инж.	Подзолков		
Инженер	Земляков		05.85

ТП 902-1-101-85 - КЖИ-ПГ72.20-У4ш-010

Сетка арматурная С (С10, С11)

Стадия	Масса	Масштаб
Р	см. табл.	-

Лист | Листов 1

Госстрой СССР
Союзводоканалпроект
Харьковский
Водоканалпроект

20731-02

50

Коп. Килешова

Формат А4