ТИПОВОЙ ПРОЕКТ
902-1-101.85

КАНАЛИЗАЦИОННАЯ НАСОСНАЯ СТАНЦИЯ ПРОИЗВОДИТЕЛЬНОСТЬЮ 400-2000 м³/ч, НАПОРОМ 30-40 м С МЕХАНИЗИРОВАННЫМИ РЕШЕТКАМИ ПРИ ГЛУБИНЕ ЗАЛОЖЕНИЯ ПОДВОДЯЩЕГО КОЛЛЕКТОРА 5,5 м

(СБОРНО-МОНОЛИТНЫЙ ВАРИАНТ)

Альбом V

Строительные решения. Подземная часть

20791-01
цена 2-09

gost.e-ecolog.ru

Формат А2

Госстрой СССР
Тбилисский филиал
ЦНТП
Типовой проект (серия)
№ 902-1-19 85 а.5
Заказ № 1846
Цена 2 руб 05 коп
Тираж 453
Дата "11" XII 1985

ТИПОВОЙ ПРОЕКТ
902-1-101.85

КАНАЛИЗАЦИОННАЯ НАСОСНАЯ СТАНЦИЯ ПРОИЗВОДИТЕЛЬНОСТЬЮ 400-2000 м³/ч, НАПОРОМ 30-40 м С МЕХАНИЗИРОВАННЫМИ РЕШЕТКАМИ ПРИ ГЛУБИНЕ ЗАЛОЖЕНИЯ ПОДВОДЯЩЕГО КОЛЛЕКТОРА 5,5м

(СБОРНО-МОНОЛИТНЫЙ ВАРИАНТ)

СОСТАВ ПРОЕКТА:

АЛЬБОМ	I	Пояснительная записка (из тп 902-1-99.85)
АЛЬБОМ	II	Технологические решения. Внутренний водопровод и канализация. Отопление и вентиляция (из тп 902-1-99.85)
АЛЬБОМ	III	Архитектурно-строительные решения. Надземная часть. Общие чертежи, узлы и детали. (из тп 902-1-99.85)
АЛЬБОМ	IV	Надземная часть. Изделия. (из тп 902-1-99.85)
АЛЬБОМ	V	Строительные решения. Подземная часть
АЛЬБОМ	VI	Подземная часть. Изделия.
АЛЬБОМ	VII	Силовое электрооборудование. Технологический контроль. (из тп 9021-99.85)
АЛЬБОМ	VIII	Спецификации оборудования (из тп 902-1-99.85)
АЛЬБОМ	IX	Ведомости потребности в материалах.
АЛЬБОМ	X	Сметы. Общая часть. (из тп 9021-99.85)
АЛЬБОМ	XI	Сметы. Подземная часть.
АЛЬБОМ	XII	Показатели результатов применения научно-технических достижений в строительных решениях проекта (из тп 902-1-100.85)

Примененные типовые материалы:

тп 407-3-4/73 Трансформаторная подстанция с одним кабельным вводом 6-10кВ на один трансформатор мощностью до 400кВа тип К-71-400 М3

Распространитель свердловский филиал ЦИТП

Разработан проектным институтом Харьковский водоканалпроект

АЛЬБОМ V

Утвержден Госстроем СССР протокол № Д4-23 от 21.08.1985г.

Введен в действие в/о "Союзводоканалпроект" приказ № 259 от 18.09 1985г.

Главный инженер института Г.А. Бондаренко

Главный инженер проекта В.С. Лялюк

Привязан

20731-01 2

Формат А2

Альбом V

Типовой проект 902-1-101.85

СОДЕРЖАНИЕ АЛЬБОМА

N п.п	Наименование	N стр.	Примечание
1	Содержание	2	
	Основной комплект КЖ		
2	Общие данные	3	
3	Планы на отм. -7,270 и -4,700. Разрезы 1-1, 2-2	4	
4	Схема расположения конструкций подземной части. Узлы XIV, XV	5	
5	Схема расположения стеновых панелей. Узел I	6	
6	Схема расположения стеновых панелей. Узлы IV-VI, XVI	7	
7	Схема расположения стеновых панелей. Узлы II, III	8	
8	Схема расположения стеновых панелей. Узлы VII, VIII, IX-XII	9	
9	Схема расположения стеновых панелей. Спецификация	10	
10	Плита днища ПДм1. Общий вид и схема армирования	11	
11	Плита днища ПДм1. Схема расположения каркасов	12	
12	Плита днища ПДм1. Спецификация	13	
13	Перекрытие РКм2 на отм. -4,700. Общий вид	14	
14	Перекрытие РКм2 на отм -4,700. Плита Пм1. Балки Бм1-Бм4. Общий вид и схема армирования	15	
15	Перекрытие РКм2 на отм. -4,700. Лоток ЛТм1. Схема армирования	16	
16	Перекрытие РКм2 на отм. -4,700. Балки Бм1-Бм4. Колонна Км1. Общие виды и схемы армирования	17	
17	Перекрытие РКм2 на отм. -4,700. Спецификация (начало)	18	
18	Перекрытие Ркм2 на отм. -4,700. Спецификация (окончание)	19	
19	Схема расположения опорных вкладов и форшахты (опускной способ)	20	
20	Схема расположения форшахты ("метод "стена в грунте")	21	
	Основной комплект КМ		
19	Общие данные (начало)	22	
20	Общие данные (окончание)	23	
21	Схема расположения лестниц и лестничных площадок (начало)	24	
22	Схема расположения лестниц и лестничных площадок (окончание)	25	

Инв. № подл. | Подпись и дата | Взам. инв. №

Привязан

Инв. N

копир. Пахарева

Формат А2

Альбом V

Типовой проект 902-1-101.85

Ведомость рабочих чертежей основного комплекта марки КЖ

Лист	Наименование	Примечание
1	Общие данные	
2	Планы на отм. -7.240 и -4.700. Разрезы 1-1, 2-2.	
3	Схема расположения конструкций подземной части, Узлы XIV, XV	
4	Схема расположения стеновых панелей. Узел I	
5	Схема расположения стеновых панелей. Узлы IV-VI, XIII	
6	Схема расположения стеновых панелей. Узлы II-III	
7	Схема расположения стеновых панелей. Узлы VII, VIII, IX-XII	
8	Схема расположения стеновых панелей. Спецификация	
9	Плита днища ПДм1. Общий вид и схема армирования	
10	Плита днища ПДм1. Схема расположения каркасов	
11	Плита днища ПДм1. Спецификация	
12	Перекрытие РКм2 на отм. -4.700. Общий вид	
13	Перекрытие РКм2 на отм. -4.700. Плита ПМ1. Балки БМ1-БМ4. Общие виды и схемы армирования	
14	Перекрытие РКм2 на отм. -4.700. Лоток ЛТм1. Схема армирования	
15	Перекрытие РКм2, на отм. -4.700. Балки БМ1-БМ4. Колонна КМ1. Общие виды и схемы армирования	
16	Перекрытие РКм2 на отм. -4.700. Спецификация (начало)	
17	Перекрытие РКм2 на отм. -4.700. Спецификация (окончание)	
18	Схема расположения опорных блоков и форшахты (опускной способ)	
19	Схема расположения форшахты (метод "стена в грунте")	

Ведомость спецификаций

Лист	Наименование	Примечание
5	Спецификация к схеме расположения конструкций подземной части	
9,10	Спецификация к схеме расположения стеновых панелей	
20	Спецификация к схеме расположения опорных блоков и форшахты	

Типовой проект разработан в соответствии с действующими нормами и правилами

Главный инженер проекта /Ляпюк/

Согласовано

Инв. № подл. | Подпись и дата | Взам. инв. №

Схемы расчетных нагрузок

На период строительства (опускной способ; стена в "грунте")

На период эксплуатации

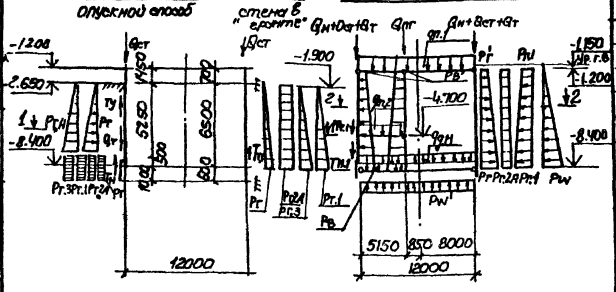

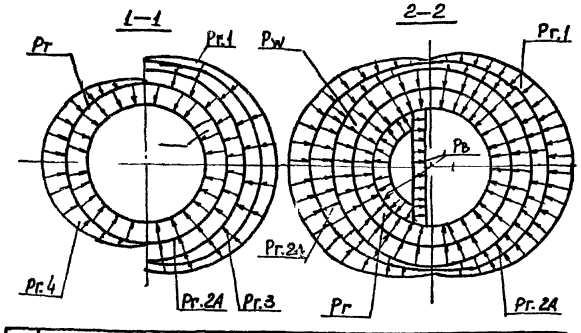

Ведомость ссылочных и прилагаемых документов

Обозначение	Наименование	Примечание
	Ссылочные документы	
5.900-2	Сальники набивные Ду50-1400мм для пропуска труб через стены	
1.400-15, вып. 0.1	Унифицированные закладные изделия железобетонных конструкций для крепления технологических коммуникаций, устройств	
3.902-1-10. Вып. 1.2	Сборные унифицированные железобетонные стеновые панели подземных частей круглых канализационных насосных станций	
ГОСТ 23279-78	Сетки сварные из стержневой арматуры диаметром до 40мм	
ГОСТ 21 15-75	Сетки металлические проволочные	
	Прилагаемые документы	
902-1-101.85 -КЖИ	Изделия	Альбом V
-КЖ ВМ1	Ведомость потребности в материалах. Сборные конструкции	Альбом IX
-КЖ ВМ2	Ведомость потребности в материалах. Монолитные конструкции	Альбом IX

Ведомость объемов сборных бетонных и железобетонных конструкций по рабочим чертежам основного комплекта марки КЖ

N	Наименование группы элементов конструкций	Код	Кол. м3	Примечание
1.	Панели стеновые	583100	83.2	опускной способ
2.	Панели стеновые	583100	77.2	стена в грунте
3.	Панели перегородочные	583200	16.1	
4.	Опорный блок	583500	5.8	опускной способ
	Всего бетона и железобетона		182.1 / 183.3	опускной способ / стена в грунте

Материалы на изготовление сборных бетонных и железобетонных конструкций шпены в ведомости потребности в материалах и отдельно не учитываются

Нагрузки от собственного веса и эксплуатационная нагрузка

Грунты	Нагрузка от собственного веса: Постоянная: Надземная часть T/H	Подземная часть: Стены подземной части T/H	Перекрытие (0.000) T/H	Перекрытие (-4.700) T/H	Днище T/H	Гидростатическое давление грунта T/H	Гидростатическое давление воды T/H	Гидростатическое давление воды на шпоры T/H	Эксплуатационная нагрузка: Постоянная: Основное давление грунта	Горизонтальное давление грунта	Дополнительное давление от нагр. на поверхности земли	Гидростатическое давление воды в КНС	Гидростатическое давление воды на шпоры T/H	Кратковременная: Горизонтальное давление грунта от нагр. на поверхности земли
	Qн	Qст	Qп1	Qп2	Qдн	Qт	Qпг	Qт.1	Pr	Pr'	Pw	Pw'	Pr.1	Pr.1'	Pb	Pb	Pr.2A
Сух.	11.5 (127)	6.7 (65.7)	1.36 (13.3)	0.8 (7.8)	1.1 (10.8)	1.22 (12.0)	6.03 (59.1)	2.13 (20.8)	9.3 (91.4)	1.13 (11.1)			2.32 (22.7)	0.3 (2.9)	8.6 (84.3)	1.2 (11.8)	1.0 (9.8)
Магр	11.5 (127)	6.7 (65.7)	1.36 (13.3)	0.8 (7.8)	1.1 (10.8)	1.22 (12.0)	6.03 (59.1)	2.13 (20.8)	5.3 (51.9)	1.13 (11.1)	7.9 (77.4)	8.3 (81.3)	1.32 (12.9)	0.3 (2.9)	8.6 (84.3)	1.2 (11.8)	1.0 (9.8)

Нагружение колодца

Постоянная: Усилие от собственного веса плиты T/H	Кратковременная: Горизонтальное давление грунта от нагр. на поверхности земли T/H	Горизонтальное давление воды T/H	Давление воды на шпоры T/H	Трение грунта по грунту T/H	Трение грунта по стенке T/H	Трение грунта по шпорам T/H	Вспытие: Постоянная: Вес отсека стены с грунтом T/H	Вес плиты T/H	Кратковременная: Давление воды на шпоры T/H
Pr	Pr.1	Pr.2A	Pr.3	Pr.4	Pr	Ty	Tн	Tн.1	Tт.1
6.4 (62.7)	1.6 (15.7)	1.0 (9.8)	1.6 (15.7)	1.86 (18.2)	8.4 (82.3)	1.04 (10.1)	4.12 (40.4)		
10.15 (99.5)	2.58 (25.8)	1.0 (9.8)	2.58 (25.8)	1.86 (18.2)	8.4 (82.3)	1.44 (14.1)	4.12 (40.4)	3.72 (36.5)	13.2 (129.5)

1. Для железобетонных конструкций марка бетона по водонепроницаемости принята В4, марка бетона по морозостойкости принята Мрз100 и Мрз150.
2. Сборку производить электродами Э42, Э46, Э42А, Э46А по ГОСТ 9467-75.
3. Значения бокового давления грунта определены для суглинков с $\gamma = 21°$.
4. Временная нагрузка на поверхности земли принята (1.0 тс/м2) 9.8 кН/м2.
5. Нагрузки, кроме оговоренных в тс/м2, кН/м2).
6. Указания по антикоррозионной защите конструкций см. альбом I.
7. За условную отметку 0.000 принята отметка пола 1-го этажа, что соответствует абсолютной отметке ____.

Привязан

Инв. №

ТП 902-1-101-85 -КЖ

Нач. отд.	Шейко	
Н. контр.	Сокольская	
Гл. спец.	Власенко	
Рук. гр.	Иванов	
Ред. Инж.	Волхонов	
Ст. инж.	Болтинская	
Инж.	Зегайлов	

Канализационная насосная станция производительностью 400 тыс. м3/сут. с неканализованными районами. Общие данные

Стадия: Р | Лист: 1 | Листов: 19

Госстрой СССР Союзводоканалпроект Ленинградское отделение Водоканалпроект

20731-01 4

Копировал Ляпюк

Формат А2

Альбом V

Типовой проект 902-1-101.85

Разрез 1-1

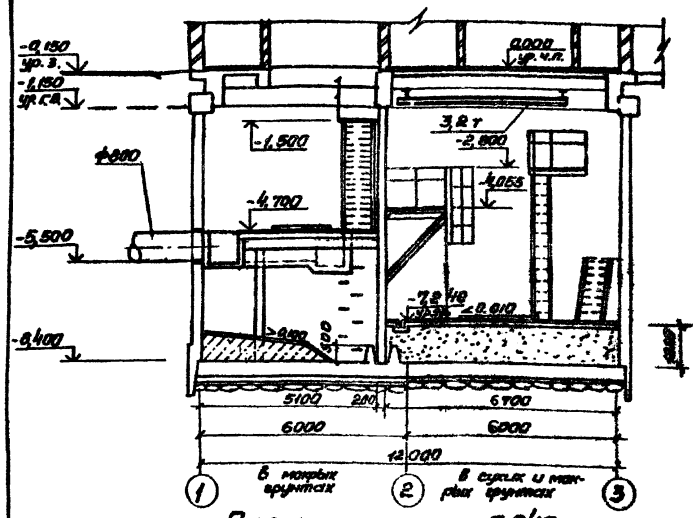

План на отм. - 7,240

Разрез 2-2

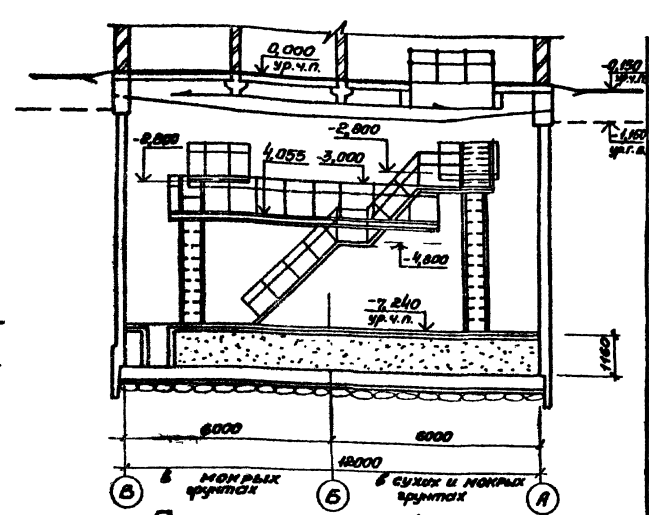

План на отм. - 4,700

Экспликация полов

Наименование или номер помещения по проекту	Тип пола по проекту	Схема пола или номер узла по серии	Элементы пола и их толщина	Площадь пола м²
Помещение решеток	①	плинтус см. деталь XXIV	Покрытие - керамическая плитка по ГОСТ 6787-80 - 13мм Заполнение швов - цементно-песчаный раствор марки 100 Прослойка - цементно-песчаный раствор марки 100 - 17мм Монолитная железобетонная плита	45,6
Приемный резервуар	②	плинтус см. деталь XXI	Покрытие - цементно-песчаный раствор марки 200 - 20 мм Подготовка - бетон марки М 100 с уклоном железобетонное днище	43,5
Машзал	③	плинтус см деталь XXIV	Покрытие - керамическая плитка по ГОСТ 6787-80 - 13мм Заполнение швов - цементно-песчаный раствор марки 100 Прослойка цементно-песчаный раствор марки 100 - 17мм Стяжка — бетон марки 100 - 80 мм Песок с уклоном Железобетонное днище	68,9

Основные строительные показатели

Наименование	Ед. изм.	Кол.	Примечание
Полезная площадь	м²	108,4	за расчетную единицу принято 1200 м³/ч
-на расчетную единицу	м²	0,09	
Строительный объем	м³	1046,9	
-на расчетную единицу	м³	0,87	

Детали гидроизоляции стен и днища см. лист 23. Альбом III

План на отм. - 4,700

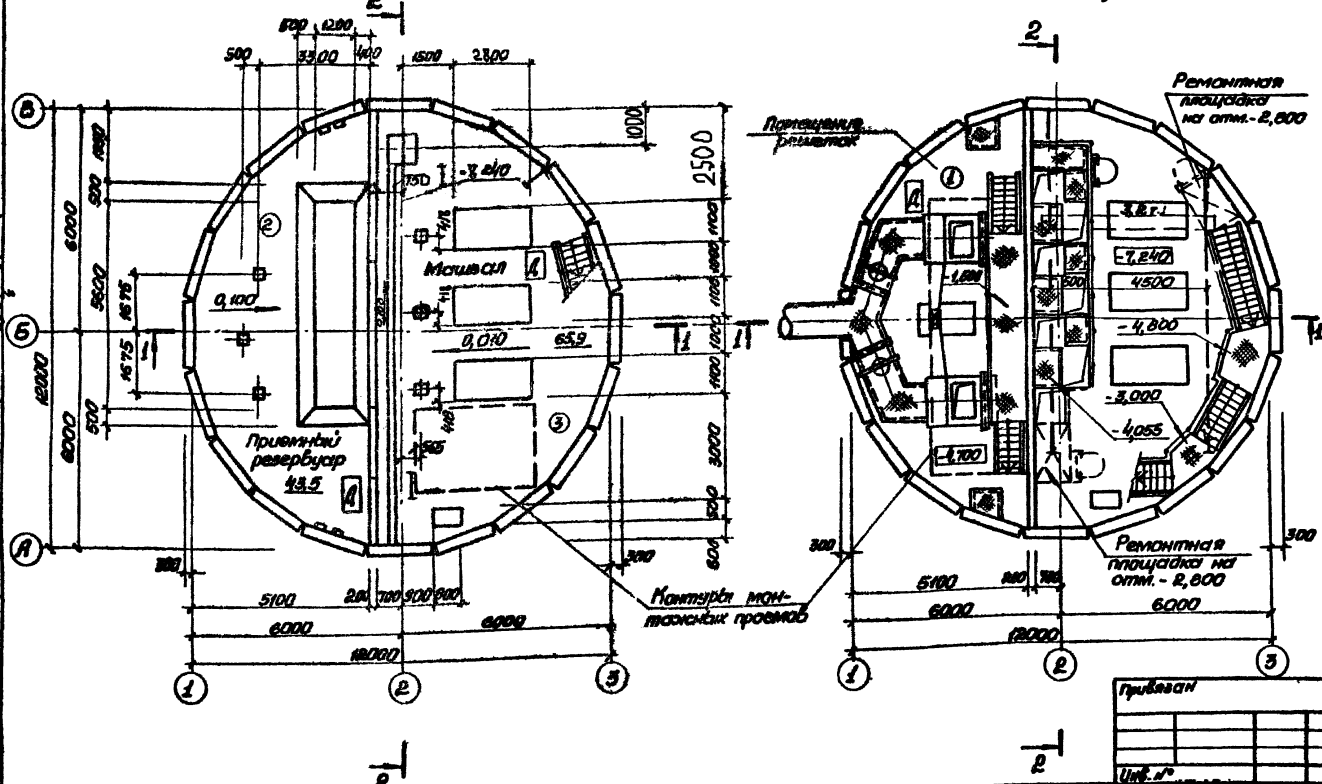

Согласовано
Отдел ВИК-2 Чернышев
Группа КЖ Иванова
Гл. спец. по оформлению Ефимова

Инв. № подл. | Подпись и дата | Взам. инв. №

Привязан

Инв. №

Нач. отд.	Шевцов	
Н. контр.	Соколовская	
Гл. спец.	Власенко	
Рук. гр.	Юрьева	
Ст. арх.	Лотарева	
Ст. арх.	Хохина	
Проектир.	Шевлякова	

ТП 902-1-101.85 -КЖС

Канализационная насосная станция производительностью 108-2000 м³/ч, напором 30-40 м с механизированными решетками

Стадия Р | Лист 2 | Листов

Планы на отм. - 7,240 и -4,700, Разрезы 1-1; 2-2

Госстрой СССР Семводоканалпроект Харьковский Водоканалпроект

20731-01 5

Копир. Привязка

Формат А2

Альбом V

Типовой проект 902-1-101.85

Согласовано
Гл. спец. ЛО Инженерные сети
ВИЖ-2

Инв. № подл. | Подпись и дата | Взам. инв. №

1-1

Стена в грунте — Опускной способ

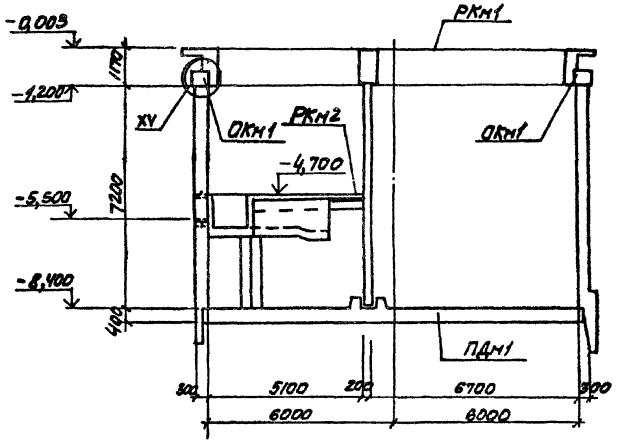

2-2

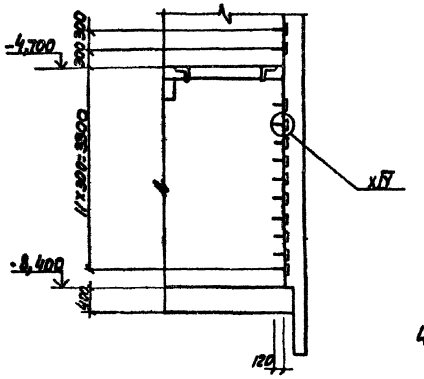

Спецификация к схеме расположения конструкций подземной части

Марка поз	Обозначение	Наименование	Кол.	Масса ед., кг	Примечание
РКм1	902-1-101.85 Лист 4	Перекрытие РКм 1 на отм. 0,000	1		Альбом VI
РКм2	Лист 4	Перекрытие РКм 2 на отм. -4,750	1		
ОКм1	902-1-101.85 Лист 2	Кольцо обвязочное ОКм 1	1		Альбом VI
ПДм1	Лист 3	Плита днища ПДм 1	1		
1	1.400-15, Вып. 8.10	Изделие закладное МН80	26		

XV Для клиновидного стыка

XV Для шпоночного стыка

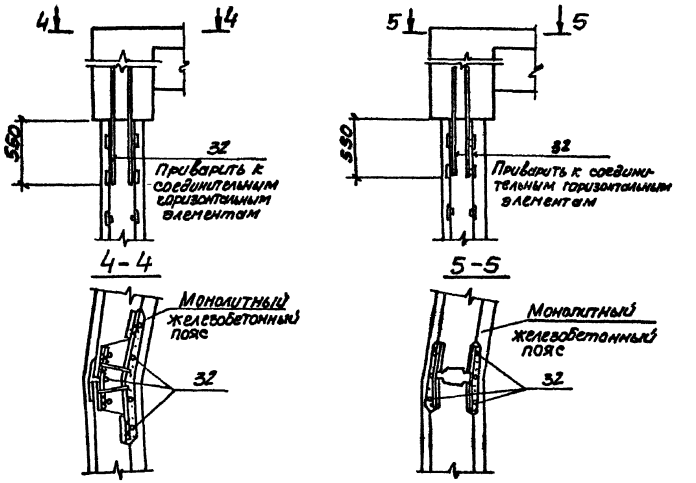

План

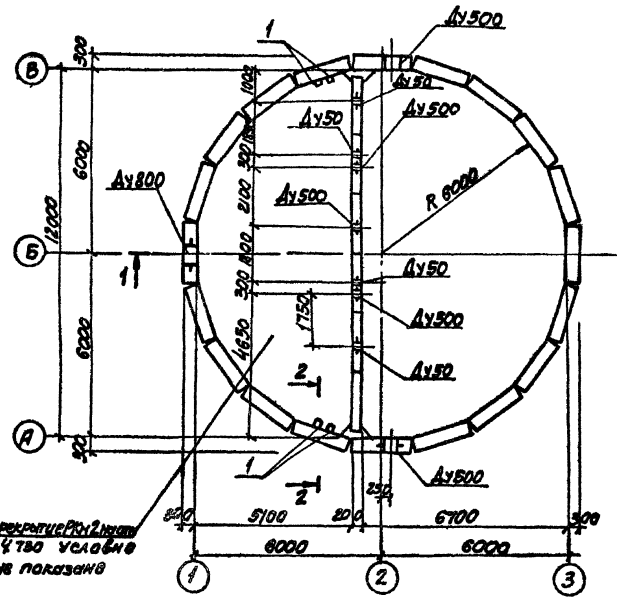

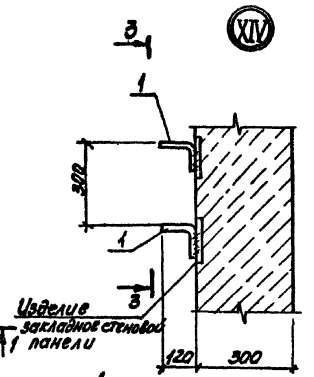

3-3

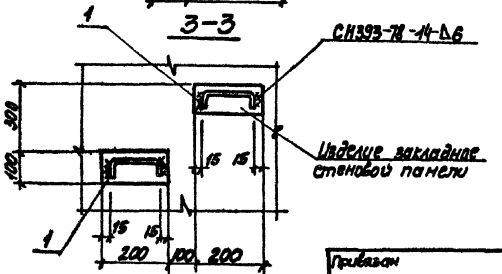

					ТП 902-1-101.85 -КЖ		
Нач. отд	Шейко						
Н. контр.	Сокольская			Канализационная насосная станция производительностью 180-300 л/с напором 30-40 м, с механизированными решетками	Стадия	Лист	Листов
Гл. спец.	Власенко				Р	3	
Рук. гр.	Назарова						
Вед. инж.	Бочанцев			Схема расположения конструкций подземной части Узлы IX, X	Госстрой СССР Союзводоканалпроект Ссарыковский Водоканалпроект		
Ст. инж.	Болдинская						
Инж.	Землякова						

Привязан

Инв. №

20731-01 6

копир. Пахарева

Формат А2

Альбом V

Типовой проект 902-1-101.85

Согласовано

Инв.№ подл. | Подпись и дата | Взам.инв.№

Схема расположения стеновых панелей

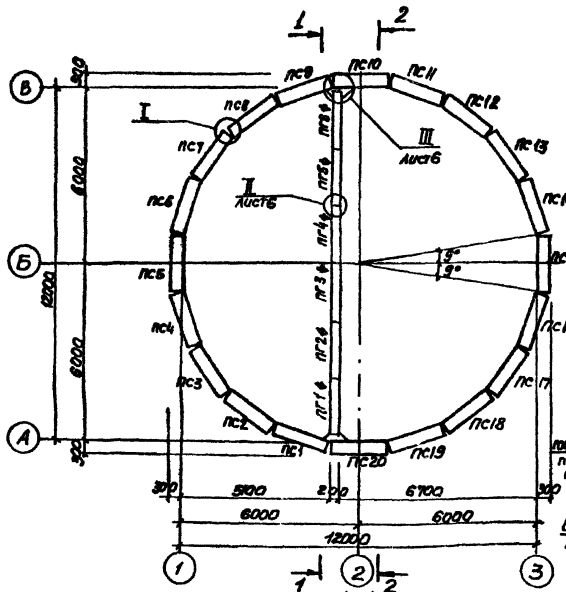

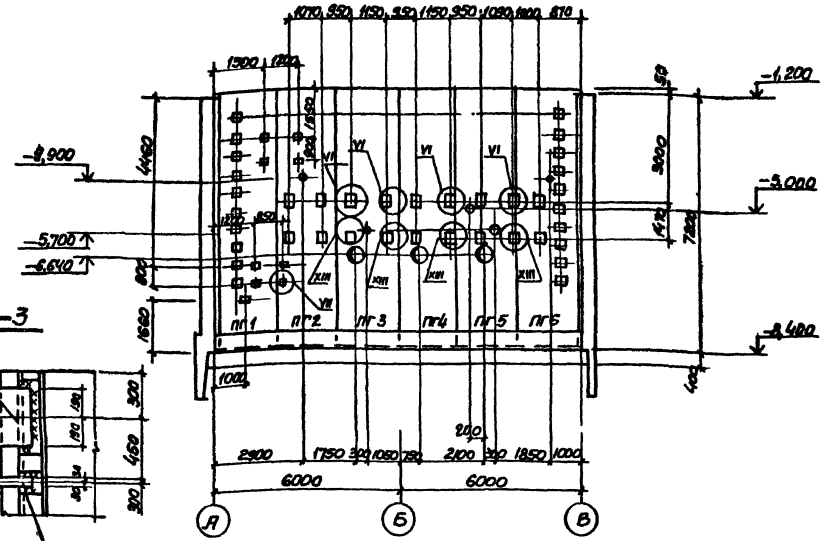

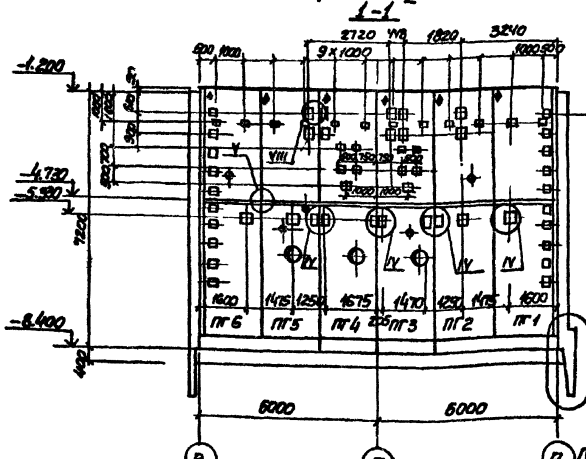

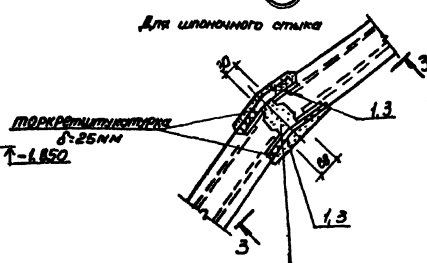

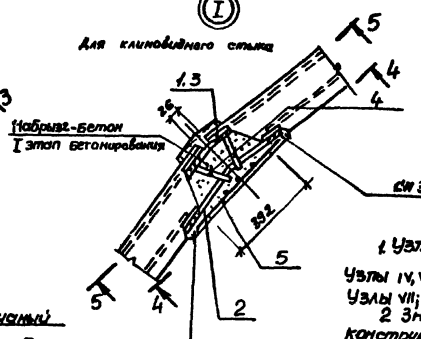

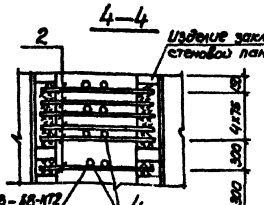

1 Узлы II, III - см. лист 6;
Узлы IV, V, VI, XIII - см. лист 5;
Узлы VII; VIII, X см лист 7
2 Знак ◆ дан для ориентации конструкций при монтаже

					ТП902-1-101.85 -КЖ		
Нач.отд	Щелко						
Н.контр	Соколова						
Гл.спец.	Вязовкин				Консольная колонная система для пятиэтажного здания с мостовыми кранами грузоподъемностью 50 т с шагом 12 м	Стадия	Лист	Листов
Рук.гр	Мазалов					Р	4	
Вед.инж.	Воздухов							
Ст.инж.	Бахтинский				Схема расположения стеновых панелей Узел I	Госстрой СССР Государственный комитет СССР по делам строительства Гражданпроект		
Инж.	Земляков							

Привязан

Инв.№

20731-04 7

копир. Пичарева

Формат А2

Альбом V

Типовой проект 902-1-101.85

Развертка наружной стены

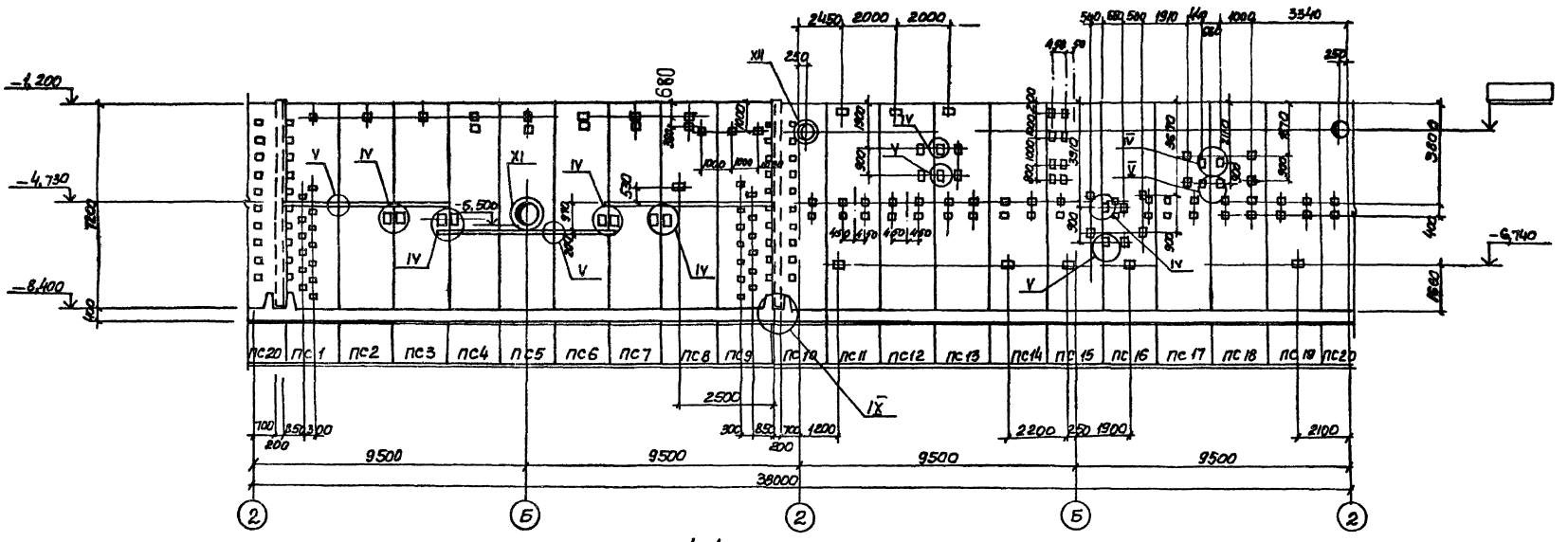

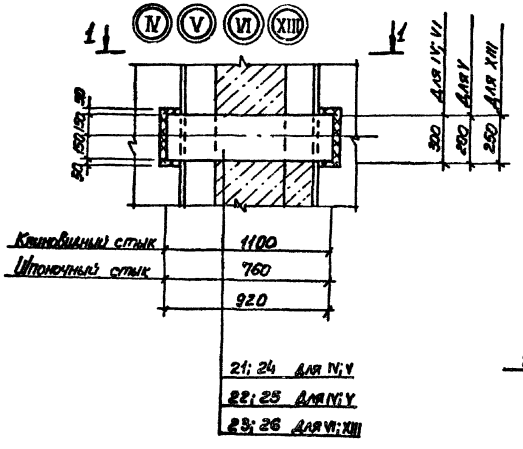

1-1

Для клиновидного стыка

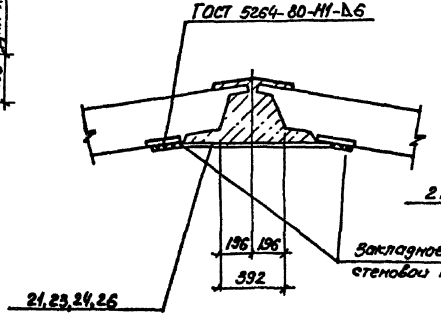

1-1

Для шпоночного стыка

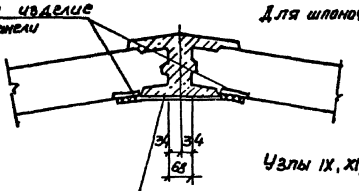

Узлы IX, XI, XII см. лист 7

				ТП 902-1-101.85 -КЖ		
Нач. отд	Шевкр					
Н. контр	Соколькова			Конструкционная бесригельная система для производственного здания с мостовыми кранами 10-15т с технологическими решениями	Стадия	Лист	Листов
Гл. спец	Власенкова				Р	5	
Рук. гр	Назарова						
Вед. инж	Вознаков			Схема расположения стеновых панелей Узлы IV-VI, XII	Госстрой СССР Упр. Гражданпроект г. Харьковский Харьковпроект		
Ст. инж	Болотников						
Инж.	Зернаков						

Привязан

Инв. №

20731-01 8

Согласовано

Инв. № подл. | Подпись и дата | Взам. инв. №

Копир. Пикарева

Формат А2

Альбом V

Типовой проект 902-1-101.85

Для клиновидного стыка (II)

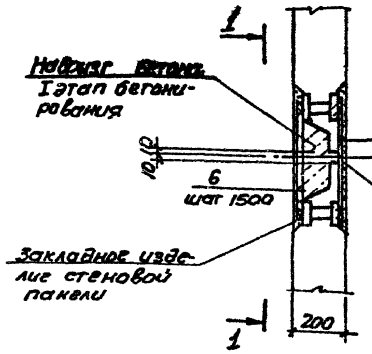

Для шпоночного стыка (I)

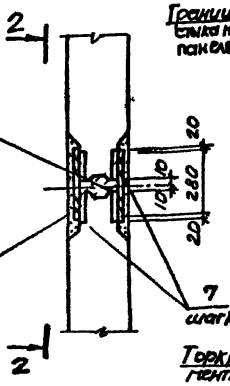

Для клиновидного (III)

Для шпоночного (III)

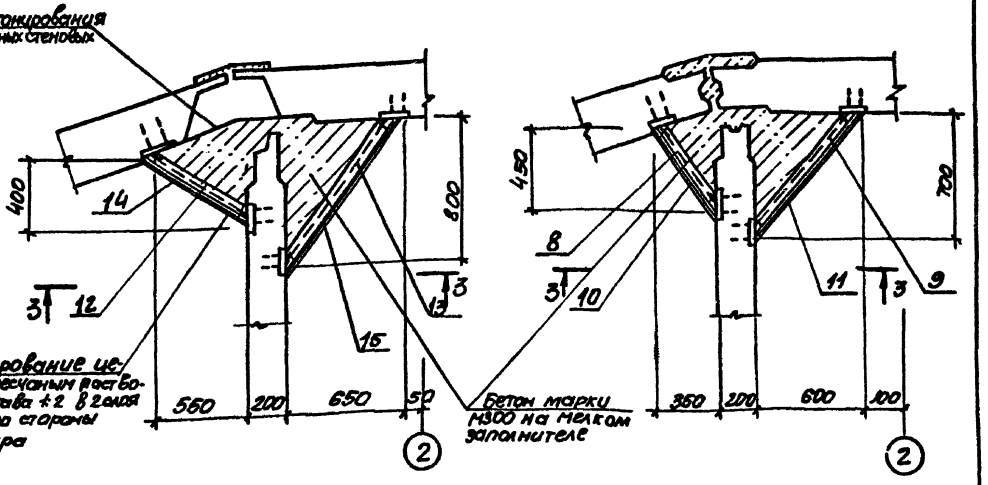

1-1

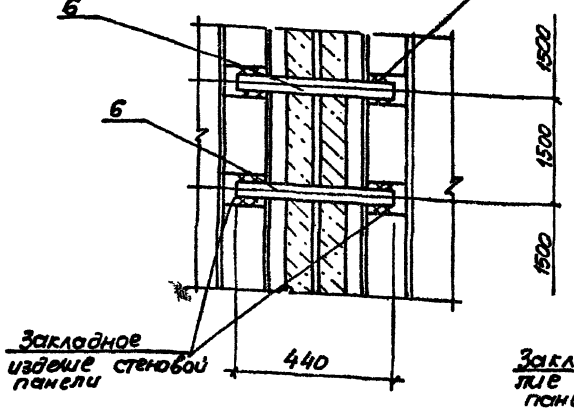

2-2

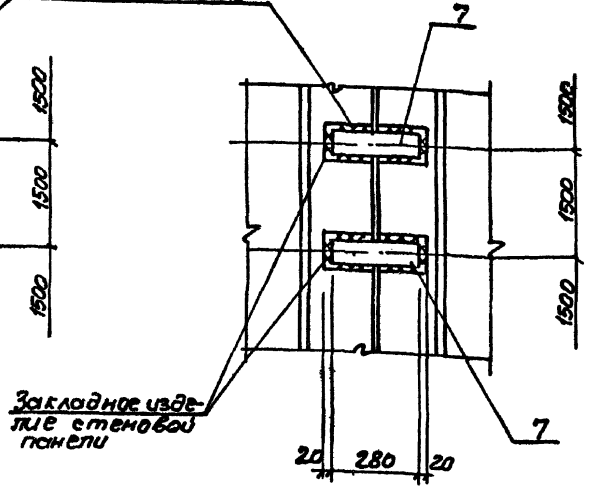

3-3

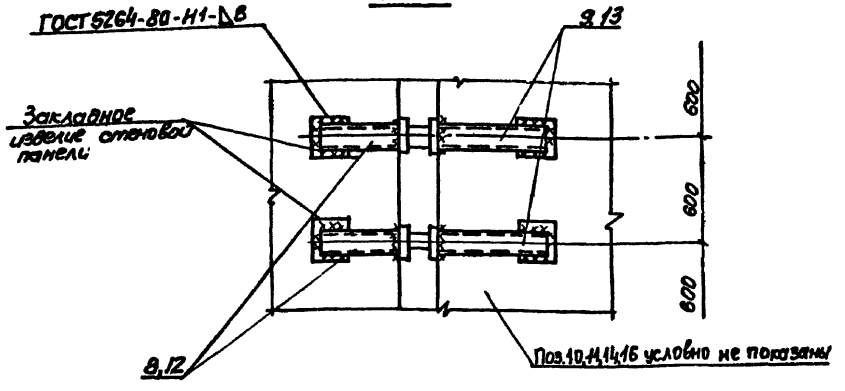

Согласовано

Инв. № подл. | Подпись и дата | Взам. инв. №

Привязан			ТП 902-1-101.85 -КЖ	
Нач. отд.	Шейко			
Н. контр.	Сокольская			
Гл. спец.	Власенко		Канализационная насосная станция производительностью 100-200 м³/ч напором 30-40 м с механизированными решетками	Стадия: Р; Лист: 6; Листов:
Рук. гр.	Масолова			
Ведущий	Власенков		Схема расположения стеновых панелей. Узлы I, II	Госстрой СССР Союзводоканалниипроект Водоканалпроект
Ст. инж.	Болотинская			
Инж.	Земляков	05.89		
Инв. №			20791-01	9

копир. Пожарева

Формат А2

Альбом V

Типовой проект 902-1-101.85

Согласовано
Гл. спец. ГО Промстройпроект

Инв. № подл. | Подпись и дата | Взам. инв. №

5–5
лист 4

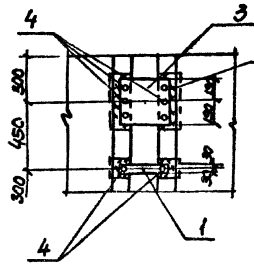

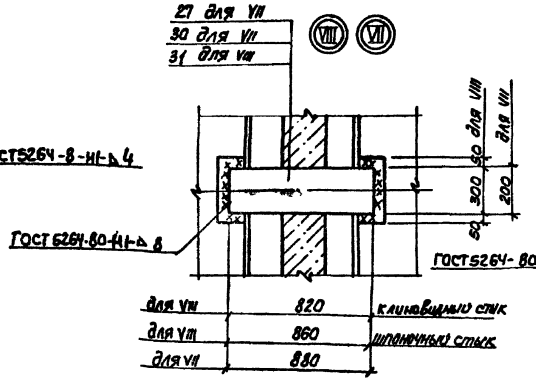

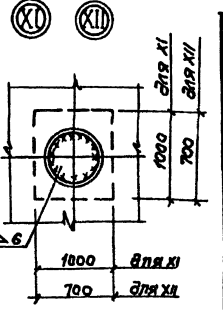

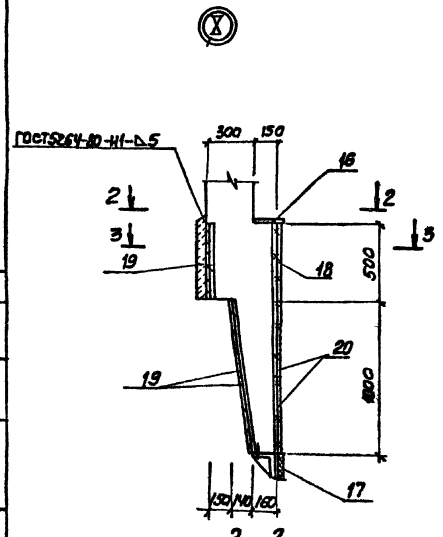

2–2

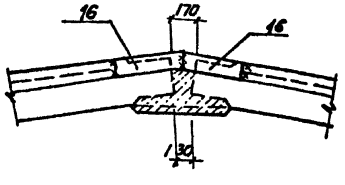

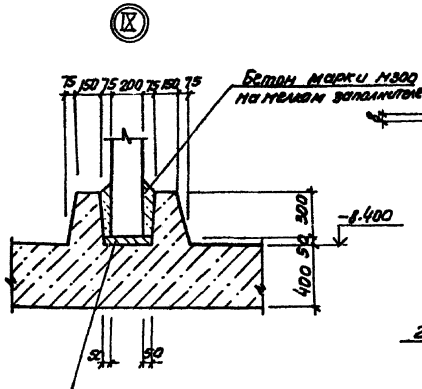

4–4

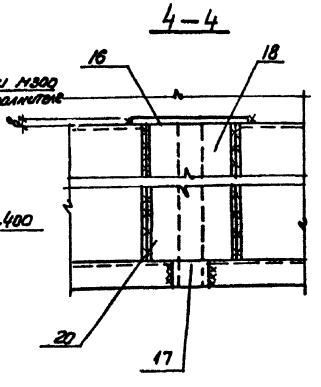

3–3

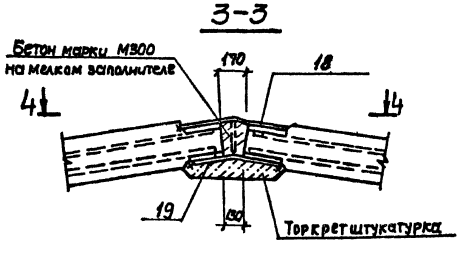

Спецификация к схеме расположения стеновых панелей (окончание)

Марка	Обозначение	Наименование	Кол.	Масса ед., кг	Примечание
ПС14	902-1-101.85КЖИ-ПСГ-13	ЗПС72-2К-14	1	10400	
ПС15	-14	ЗПС72-2К-15	1	10400	
ПС16	-15	ЗПС72-2К-16	1	10400	
ПС17	-16	ЗПС72-2К-17	1	10400	
ПС18	-17	ЗПС72-2К-18	1	10400	
ПС19	-18	ЗПС72-2К-19	1	10400	
ПС20	-19	ЗПС72-2К-20	1	10400	
		Изделия соединительные			
1	3.902.1-10.100.26-03	МС4	480		
2	3.902.1-10.100.27-03	МС45	520		
3	3.902.1-10.100.25.00-16	МС17	20		
4	3.902.1-10.100.28.00-02	МС52	960		
5	ГОСТ 2715-75	Сетка $\frac{05}{5.0\times5.0}$ В=400; L=620	20		
6		Полоса $\frac{5-210\times80\ ГОСТ\ 103-76}{Вст\ 3кп\ 2\ ГОСТ\ 535-79}$ ℓ=140	50	2.07	
12	3.902.1-10.200.19.00-04	МС4	24		
13	3.902.1-10.200.19.00-15	МС16	24		
14	ГОСТ 2715-75	Сетка $\frac{0.5}{5.0\times5.0}$ В=600; L=620	2		
15	ГОСТ 2715-75	Сетка $\frac{0.5}{5.0\times5.0}$ В=900; L=620	2		
21		Полоса $\frac{5-210\times300\ ГОСТ\ 82-70^{*}}{Вст\ 3пс6-1\ ТУ\ 14-1-3023-80}$ ℓ=110	8	25.8	
23		Полоса $\frac{5-210\times300\ ГОСТ\ 82-70^{*}}{Вст\ 3пс6-1\ ТУ\ 14-1-3023-80}$ ℓ=320	4	21.6	
24		Полоса $\frac{5-330\times200\ ГОСТ\ 103-76}{Вст\ 3кп\ 2\ ГОСТ\ 535-79}$ ℓ=1100	13	16.6	
26		Полоса $\frac{5-610\times250\ ГОСТ\ 82-70^{*}}{Вст\ 3пс6-1\ ТУ\ 14-1-3023-80}$ ℓ=520	4	18.05	
27		Полоса $\frac{5-210\times200\ ГОСТ\ 103-76}{Вст\ 3кп\ 2\ ГОСТ\ 535-79}$ ℓ=880	2	11.05	
28		Полоса $\frac{5-8\times1000\ ГОСТ\ 19903-74}{Вст\ 3пп\ 2\ ГОСТ\ 535-79}$ ℓ=1000	1	78.5	
29		Полоса $\frac{5-10\times700\ ГОСТ\ 19903-74}{Вст\ 3пп\ 2\ ГОСТ\ 535-79}$ ℓ=700	2	29.0	
30		Полоса $\frac{5-210\times300\ ГОСТ\ 82-70^{*}}{Вст\ 3пс6-1\ ТУ\ 14-1-3023-80}$ ℓ=830	2	19.5	
33	3.902.1-10.100.28.00-01	МС51	140		

ТП 902-1-101.85 - КЖ

Нач. отд.	Шевлев		
Н. контр.	Синицкая		
Гл. спец.	Власенко		
Рук. гр.	Мазанов		
Вед. инж.	Возиянов		
Ст. техн.	Болтинская		
Инж.	Земляков		

Канализационная насосная станция производительностью 100-300 л/с напором 30-40м с пенными зарубашными решетками

Стадия: Р | Лист: 7 | Листов:

Схема расположения стеновых панелей. Узлы VII, VIII, IX-XII

Госстрой СССР Днепродоканалпроект ссарыковский Водоканалпроект

Привязан

Инв. №

20731-01 10

Копир. Пихарева

Формат А2

Альбом V

Типовой проект 902-1-101.85

Марка	Обозначение	Наименование	Кол.	Масса ед.кг	Примечание
		Опускной способ			
		Панели перегородочные			
ПГ1	902-1-101.85-КЖИ-ПГ1	ПГ72.20-УЧ □-А	1	6550	
ПГ2	-01	ПГ72.20-61 □-А	1	6550	
ПГ3	-02	ПГ72.20-61 □-Б	1	6550	
ПГ4	-03	ПГ72.20-61 □-В	1	6550	
ПГ5	-04	ПГ72.20-61 □-Г	1	6550	
ПГ6	-05	ПГ72.20-УЧ □-1-А	1	6550	
		Панели стеновые			
ПС1	-ПС1	2ПС72-4 □-1	1	10400	
ПС2	-01	2ПС72-4 □-2	1	10400	
ПС3	-02	2ПС72-4 □-3	1	10400	
ПС4	-03	2ПС72-4 □-4	1	10400	
ПС5	-04	2ПС72-4 □-5	1	10400	
ПС6	-05	2ПС72-4 □-6	1	10400	
ПС7	-06	2ПС72-4 □-7	1	10400	
ПС8	-07	2ПС72-4 □-8	1	10400	
ПС9	-08	2ПС72-4 □-9	1	10400	
ПС10	-09	2ПС72-4 □-10	1	10400	
ПС11	-10	2ПС72-4 □-11	1	10400	
ПС12	-11	2ПС72-4 □-12	1	10400	
ПС13	-12	2ПС72-4 □-13	1	10400	
ПС14	-13	2ПС72-4 □-14	1	10400	
ПС15	-14	2ПС72-4 □-15	1	10400	
ПС16	-15	2ПС72-4 □-16	1	10400	
ПС17	-16	2ПС72-4 □-17	1	10400	
ПС18	-17	2ПС72-4 □-18	1	10400	
ПС19	-18	2ПС72-4 □-19	1	10400	
ПС20	-19	2ПС72-4 □-20	1	10400	
		Изделия соединительные			
		Клиновидный стык			
1	3.902.1-10.100.26-03	МС4	420		
2	3.902.1-10.100.27-03	МС45	520		
3	3.902.1-10.100.26.00-16	МС17	20		
4	3.902.1-10 100.28.00-02	МС52	960		
5	ГОСТ 2715-75	Сетка $\frac{0.5}{5Вр5.0}$ В=400, L=6600	20		
6		Полоса $\frac{Б-2}{Вст3сп2}$ 10×60 ГОСТ103-76 $\frac{*}{Б=60}$ Вст3сп2 ГОСТ535-79**	50	2.07	
12	3.902.1-10.200.19.00-04	МС4	24		
13	3.902.1-10.200.19.00-15	МС16	24		
14	ГОСТ 2715-75	Сетка $\frac{0.5}{5.0\times5.0}$ В=600; L=6200	2		
15	ГОСТ 2715-75	Сетка $\frac{0.5}{5.0\times5.0}$ В=900; L=6200	2		

Марка	Обозначение	Наименование	Кол.	Масса ед.кг	Примечание
16	3.902.1-10.100.29.00-06	МС60	40		
17	3.902.1-10.100.26.00-36	МС37	20		
18	3.902.1-10.100.32.00-03	МС67	20		
19	3.902.1-10.100.26.00-28	МС29	60		
20	3.902.1-10.100.32.00-11	МС75	40		
21		Полоса $\frac{Б-2}{Вст3сп5-1}$ 10×300 ГОСТ 82-70* $\frac{*}{Б=300}$ ТУ14-3023-80	10	25.8	
23		Полоса $\frac{Б-2}{Вст3сп5-1}$ 10×300 ГОСТ 82-70* $\frac{*}{Б=300}$ ТУ14-3023-80	4	21.6	
24		Полоса $\frac{Б-2}{Вст3сп2}$ 10×200 ГОСТ103-76 $\frac{*}{Б=200}$ Вст3сп2 ГОСТ535-79**	15	16.6	
26		Полоса $\frac{Б-2}{Вст3сп5-1}$ 10×250 ГОСТ 82-70* $\frac{*}{Б=250}$ ТУ14-3023-80	4	18.05	
27		Полоса $\frac{Б-2}{Вст3сп2}$ 10×200 ГОСТ103-76 $\frac{*}{Б=200}$ Вст3сп2 ГОСТ535-79**	2	11.05	
28		Полоса $\frac{Б-2}{Вст3сп2}$ 10×1000 ГОСТ19903-74 $\frac{*}{Б=1000}$ Вст3сп2 ГОСТ535-79**	1	78.50	
29		Полоса $\frac{Б-2}{Вст3сп2}$ 10×1000 ГОСТ19903-74 $\frac{*}{Б=1000}$ Вст3сп2 ГОСТ535-79**	2	39.0	
30		Полоса $\frac{Б-2}{Вст3сп5-1}$ 10×300 ГОСТ 82-70* $\frac{*}{Б=300}$ ТУ14-3023-80	2	19.3	
33	3.902.1-10.100.28.00-01	МС51	140		
		Шарнирный стык			
1	3.902.1-10.100.26-03	МС4	840		
3	3.902.1-10.100.26.00-16	МС17	40		
7	3.902.1-10.200.00.00ч2	Полоса $\frac{Б-2}{Вст3сп2}$ 10×60 ГОСТ103-76 $\frac{*}{Б=280}$ Вст3сп2 ГОСТ535-79**	50	1.3	
8	3.902.1-10.200.00.19.00-05	МС5	24		
9	3.902.1-10.200.00.19.00-16	МС17	24		
10	ГОСТ 2715-75	Сетка $\frac{0.5}{5.0\times5.0}$ В=800, L=6200	2		
11	ГОСТ 2715-75	Сетка $\frac{0.5}{5.0\times5.0}$ В=500, L=6200	2		
16	3.902.1-10.100.29.00-06	МС60	40		
17	3.902.1-10.100.26.00-36	МС37	20		
18	3.902.1-10.100.32.00-03	МС67	20		
19	3.902.1-10.100.26.00-28	МС29	60		
20	3.902.1-10.100.32.00-11	МС75	40		
22		Полоса $\frac{Б-2}{Вст3сп5-1}$ 10×300 ГОСТ 82-70* $\frac{*}{Б=300}$ ТУ14-3023-80	10	17.9	
23		Полоса $\frac{Б-2}{Вст3сп5-1}$ 10×300 ГОСТ 82-70* $\frac{*}{Б=300}$ ТУ14-3023-80	4	21.6	

Продолжение спецификации см. лист 7.

Марка	Обозначение	Наименование	Кол.	Масса ед.кг	Примечание
25		Полоса $\frac{Б-2}{Вст3сп2}$ 10×200 ГОСТ103-76 $\frac{*}{Б=200}$ Вст3сп2 ГОСТ535-79**	15	11.5	
26		Полоса $\frac{Б-2}{Вст3сп5-1}$ 10×250 ГОСТ 82-70* $\frac{*}{Б=250}$ ТУ14-3023-80	4	18.05	
27		Полоса $\frac{Б-2}{Вст3сп2}$ 10×100 ГОСТ103-76 $\frac{*}{Б=100}$ Вст3сп2 ГОСТ535-79**	2	11.05	
28		Полоса $\frac{Б-2}{Вст3сп2}$ 10×1000 ГОСТ 19903-74 $\frac{*}{Б=1000}$ Вст3сп2 ГОСТ535-79**	1	78.5	
29		Полоса $\frac{Б-2}{Вст3сп2}$ 10×200 ГОСТ19903-74 $\frac{*}{Б=200}$ Вст3сп2 ГОСТ535-79**	2	29.0	
31		Полоса $\frac{Б-2}{Вст3сп5-1}$ 10×300 ГОСТ 82-70* $\frac{*}{Б=300}$ ТУ14-3023-80	2	20.2	
33	3.902.1-10.100.28.00-01	МС51	140		
		"Стена в грунте"			
		Панели перегородочные			
ПГ1	902-1-101.85-КЖИ-ПГ1	ПГ72.20-УЧК-А	1	6550	
ПГ2	-01	ПГ72.20-61К-А	1	6550	
ПГ3	-02	ПГ72.20-61К-Б	1	655.0	
ПГ4	-03	ПГ72.20-61К-В	1	6550	
ПГ5	-04	ПГ72.20-61К-Г	1	6550	
ПГ6	-05	ПГ72.20-УЧК-1-А	1	6550	
		Панели стеновые			
ПС1	-ПС1	3ПС72-2К-1	1	10400	
ПС2	-01	3ПС72-2К-2	1	10400	
ПС3	-02	3ПС72-2К-3	1	10400	
ПС4	-03	3ПС72-2К-4	1	10400	
ПС5	-04	3ПС72-2К-5	1	10400	
ПС6	-05	3ПС72-2К-6	1	10400	
ПС7	-06	3ПС72-2К-7	1	10400	
ПС8	-07	3ПС72-2К-8	1	10400	
ПС9	-08	3ПС72-2К-9	1	10400	
ПС10	-09	3ПС72-2К-10	1	10400	
ПС11	-10	3ПС72-2К-11	1	10400	
ПС12	-11	3ПС72-2К-12	1	10400	
ПС13	-12	3ПС72-2К-13	1	1040	

Согласовано: Гл. спец. Т.О. Ручнева; Инв. № подл.; Подпись и дата; Взам. инв. №

Привязан

Инв. №

Н. отд.	Шевко		
Н. контр.	Соколовская		
Гл. спец.	Власенко		
Рук. гр.	Мазалова		
Вед. инж.	Вознюков		
Ст. инж.	Болтинская		
Инж.	Ткаченко		05.85

ТП 902-1-101.85 - КЖ

Канализационная насосная станция производительностью 360 м³/ч напором 30 м с механизированными решетками

Схема расположения стеновых панелей. Спецификация

Стадия	Лист	Листов
Р	8	

Госстрой СССР Оргэнергосантехмонтаж Сарьковский Водоканалпроект

20731-01 11

Копир. Лихарева

Формат А2

Альбом V

Типовой проект 902-1-101.85

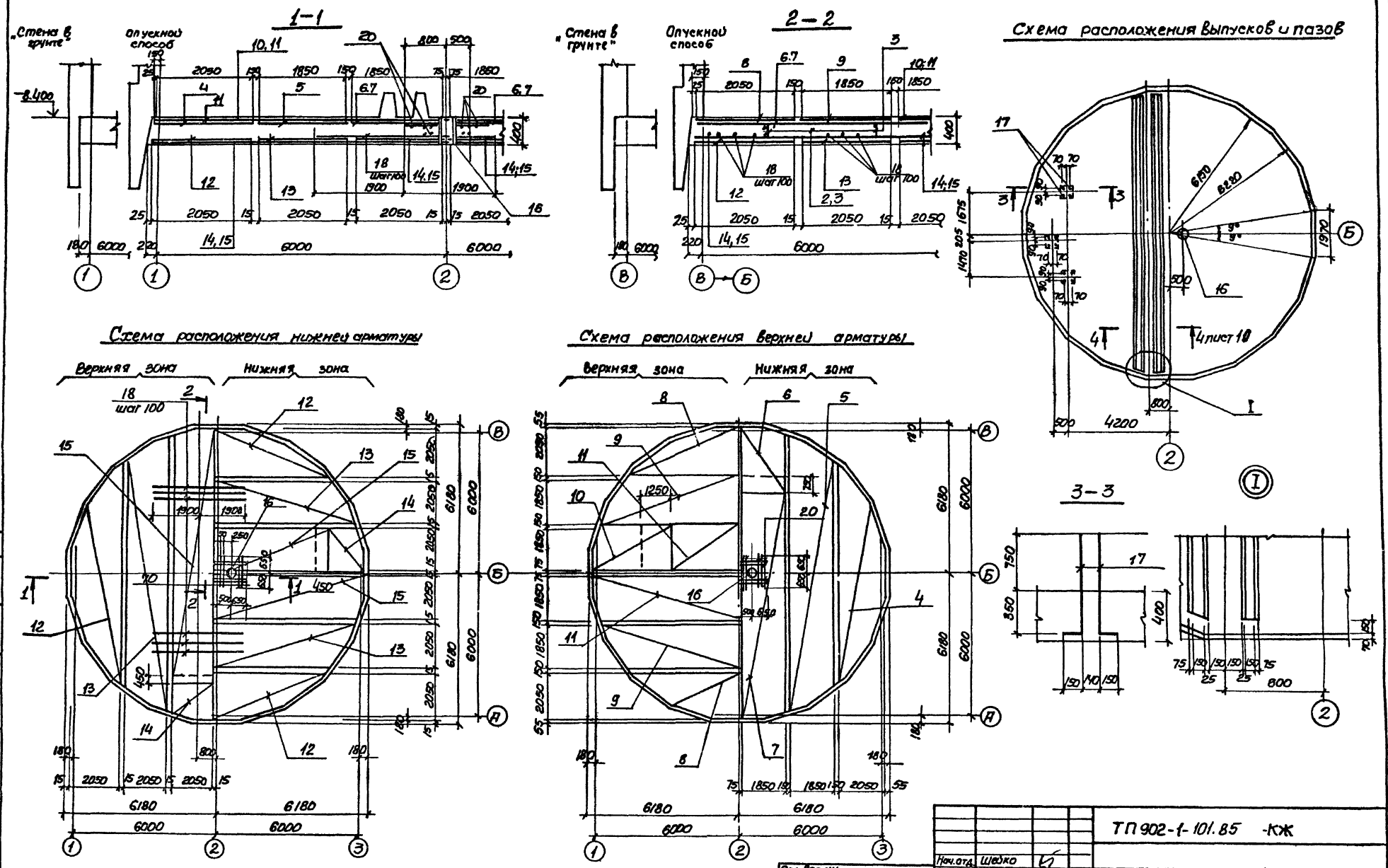

Нач.отд.	Шейко			ТП 902-1-101.85 -КЖ	
Н.контр.	Сокольская				
Гл.спец.	Власенко			Канализационная насосная станция производительностью 400-2000 м³/ч напором 30-40 м с механизированными решетками	Стадия: Р; Лист: 9; Листов:
Рук.гр.	Мазалова				
Вед.инж.	Возианов			Плита днища ПДм1. Общий вид, и схема армирования.	Госстрой СССР Союзводоканалпроект Харьковский Водоканалпроект
Ст.инж.	Болотинская				
Инж.	Земляков		05.85		

Привязан

Инв. N

Согласовано

Гл. спец. ТО Пучковский

Инв. N подл. | Подпись и дата | Взам. инв. N

20731-01 12

копир. Пихарева

формат А2

Типовой проект 902-1-101.85 Альбом V

4-4
лист 9

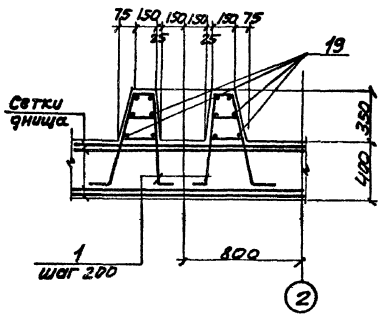

Раскрой сеток

Поз.6,10,14

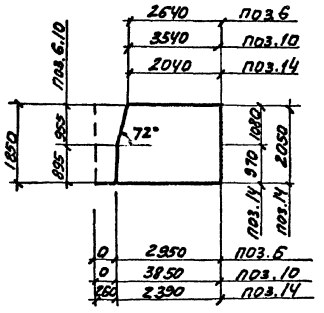

Поз.7,11,15

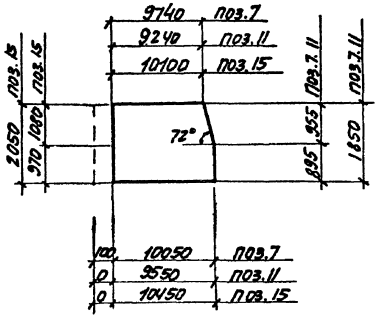

Поз.4,8,12

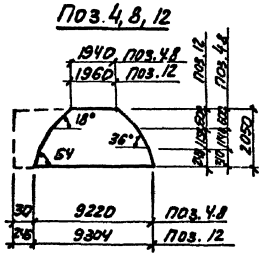

Поз.5,9,13

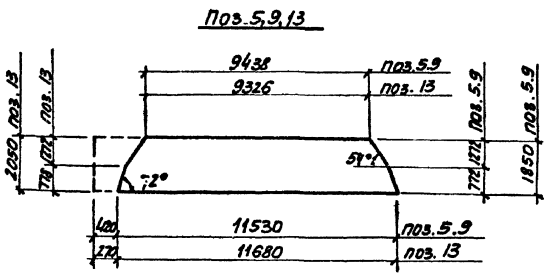

Защитный слой бетона для верхней рабочей арматуры принят 25 мм, для нижней - 35мм.

Схема расположения каркасов днища

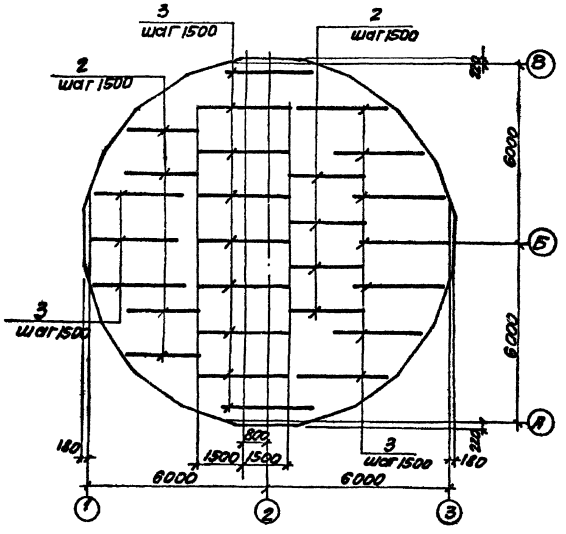

Ведомость деталей

Поз.	Эскиз
17	150 400

Н. отд.	Шалыга			Канализационная насосная станция производительностью как здание, которая 30-40 к.с. механизированными решетками	Стадия	Лист	Листов
Н. контр.	Столярская				Р	10	
Гл. спец.	Власенко						
Рук. гр.	Козлова			Плита днища ПДН1 Схема расположения каркасов	Госстрой СССР Союзфундаментпроект Ворошиловградское Водоканалпроект		
Ведущ.	Разумов						
ИОК.	Чекалина						

Привязан

Инв. № подл.

20731-01 13

Копир. Пичаева

Формат А2

Альбом V

Типовой проект 902-1-101.85

Спецификация ПДм1 (начало)

Формат	Зона	Поз.	Обозначение	Наименование	Кол.	Примечание
				Мокрые грунты		
				Сборочные единицы		
А4		1	902-1-101.85-КЖИПДм1-010	Каркас плоский КР1	120	
А4		2	-020	Каркас плоский КР2	8	
А4		3	-01	Каркас плоский КР3	17	
		4	ГОСТ 23279-78	С 16АIII-200/6АI-600 2050×3250 125/125	2	
		5	ГОСТ 23279-78	С 16АIII-200/6АI-600 1850×11950 275/275	2	
		6	ГОСТ 23279-78	С 16АIII-200/6АI-600 1850×2950 275/275	2	
		7	ГОСТ 23279-78	С 16АIII-200/6АI-600 1850×10150 275/275	2	
		8	ГОСТ 23279-78	С 22АIII-200/6АI-600 2050×9250 125/125	2	
		9	ГОСТ 23279-78	С 22АIII-200/6АI-600 1850×11950 275/275	2	
		10	ГОСТ 23279-78	С 22АIII-200/6АI-600 1850×3850 125/125	2	
		11	ГОСТ 23279-78	С 22АIII-200/6АI-600 1850×9550 275/275	2	
		12	ГОСТ 23279-78	С 10АIII-200/6АI-600 2050×9550 175/175	4	
		13	ГОСТ 23279-78	С 10АIII-200/6АI-600 2050×11950 275/275	4	
		14	ГОСТ 23279-78	С 10АIII-200/6АI-600 2050×2650 125/125	4	
		15	ГОСТ 23279-78	С 10АIII-200/6АI-600 2050×10450 125/125	4	
А4		16	901-1-101.85 КЖи-ПДм1-030	Изделие закладное Мн5	1	
				Детали		
БУ		17*		ф16А-III ГОСТ 5781-82, ℓ=1250	24	1.98кг
БУ		18		ф22А-III ГОСТ 5781-82, ℓ=3800	110	11.34кг
БУ		19		ф6А-I ГОСТ 5781-82	144	пог.м
БУ		20		ф22А-III ГОСТ 5781-82, ℓ=1300	16	3.9кг
				Материалы		
				Бетон марки М200 МРЗ 50 В4	49.8	м³

*) поз.17 см. ведомость деталей на листе 10

Спецификация ПДм1 (окончание)

Формат	Зона	Поз.	Обозначение	Наименование	Кол.	Примечание
				Сухие грунты		
				Сборочные единицы		
А4		1	902-1-101.85 КЖиПДм1-010	Каркас плоский КР1	120	
А4		2	-020	Каркас плоский КР2	8	
А4		3	-01	Каркас плоский КР3	17	
		4	ГОСТ 23279-78	С 14АIII-200/6АI-600 2050×3250 125/125	2	
		5	ГОСТ 23279-78	С 14АIII-200/6АI-600 1850×11950 275/275	2	
		6	ГОСТ 23279-78	С 14АIII-200/6АI-600 1850×2850 275/275	2	
		7	ГОСТ 23279-78	С 14АIII-200/6АI-600 1850×10150 175/175	2	
		8	ГОСТ 23279-78	С 20АIII-200/6АI-600 2050×9250 125/125	2	
		9	ГОСТ 23279-78	С 20АIII-200/6АI-600 1850×11950 275/275	2	
		10	ГОСТ 23279-78	С 20АIII-200/6АI-600 1850×3850 125/125	2	
		11	ГОСТ 23279-78	С 20АIII-200/6АI-600 1850×9550 75/75	2	
		12	ГОСТ 23279-78	С 10АIII-200/6АI-600 2050×9550 75/75	4	
		13	ГОСТ 23279-78	С 10АIII-200/6АI-600 2050×11950 275/275	4	
		14	ГОСТ 23279-78	С 10АIII-200/6АI-600 2050×2650 75/75	4	
		15	ГОСТ 23279-78	С 10АIII-200/6АI-600 2050×10450 275/275	4	
				Детали		
БУ		17		ф16А-III ГОСТ 5781-82, ℓ=1250	24	1.98кг
БУ		18*		ф22А-III ГОСТ 5781-82, ℓ=3800	110	11.34кг
БУ		19		ф6А-I ГОСТ 5781-82	144	пог.м
				Материалы		
				Бетон марки М200 МРЗ 50 В4	49.8	м³

Ведомость расхода стали на элемент, кг (начало)

Марка элемента	Изделия арматурные										Всего
	Арматура класса										
	А-I			А-III							
	ГОСТ 5781-82										
	ф6	ф10	Итого	ф8	ф10	ф14	ф16	ф20	ф22	Итого	
ПДм1 (мокрые грунты)	251.5	117.1	368.6	80.4	937.8		1579.3		3129.8	6027.3	6395.9
ПДм1 (сухие грунты)	251.5	117.1	368.6	80.4	937.8	852.4		1754.9	1247.4	4872.9	5241.5

Ведомость расхода стали на элемент, кг (окончание)

Марка элемента	Изделия закладные								Всего
	Прокат марки								
	Вст3кп2, Вст3пс6-1								
	ГОСТ 10704-76*			ГОСТ 19903-74*			ГОСТ 8568-70*		
	ТР 590×7	ТР 426×10	Итого	δ=16	δ=10	δ=6	Итого	Болт М16	Итого
ПДм1 (мокрые грунты)	70.2	50.3	120.5	88.3	39.8	19.3	147.5	2.6	2.6	666.4
ПДм1 (сухие грунты)										5241.5

Согласовано: Гл. спец. ТО Пушкинский СПА

Инв.№ подл. | Подпись и дата | Взам. инв.№

Привязан

Инв.№

Нач. отд.	Шевко		
Н. контр.	Сокальская		
Гл. спец.	Власенко		
Рук. гр.	Мазалова		
Вед. инж.	Васильев		
Инж.	Великодная		

ТП 902-1-101.85 -КЖ

Канализационная насосная станция производительностью 400-3200 м³/сут напором 30-40 м с механизированными решетками

Стадия	Лист	Листов
Р	11	

Плита днища ПДм1 Спецификация

Госстрой СССР Специализированный Гидроканалпроект

20731-01 14

Формат А2

Альбом V

Типовой проект 902-1-101.85

Согласовано

Инв. N подл. | Подпись и дата | Взам. инв. N

Гл. спец. Т.О. Ичковский
Отд. зав. Бородин
Сектор Отд. Резуненко

Вып. 2 | Нижний Тагил

РКм 2

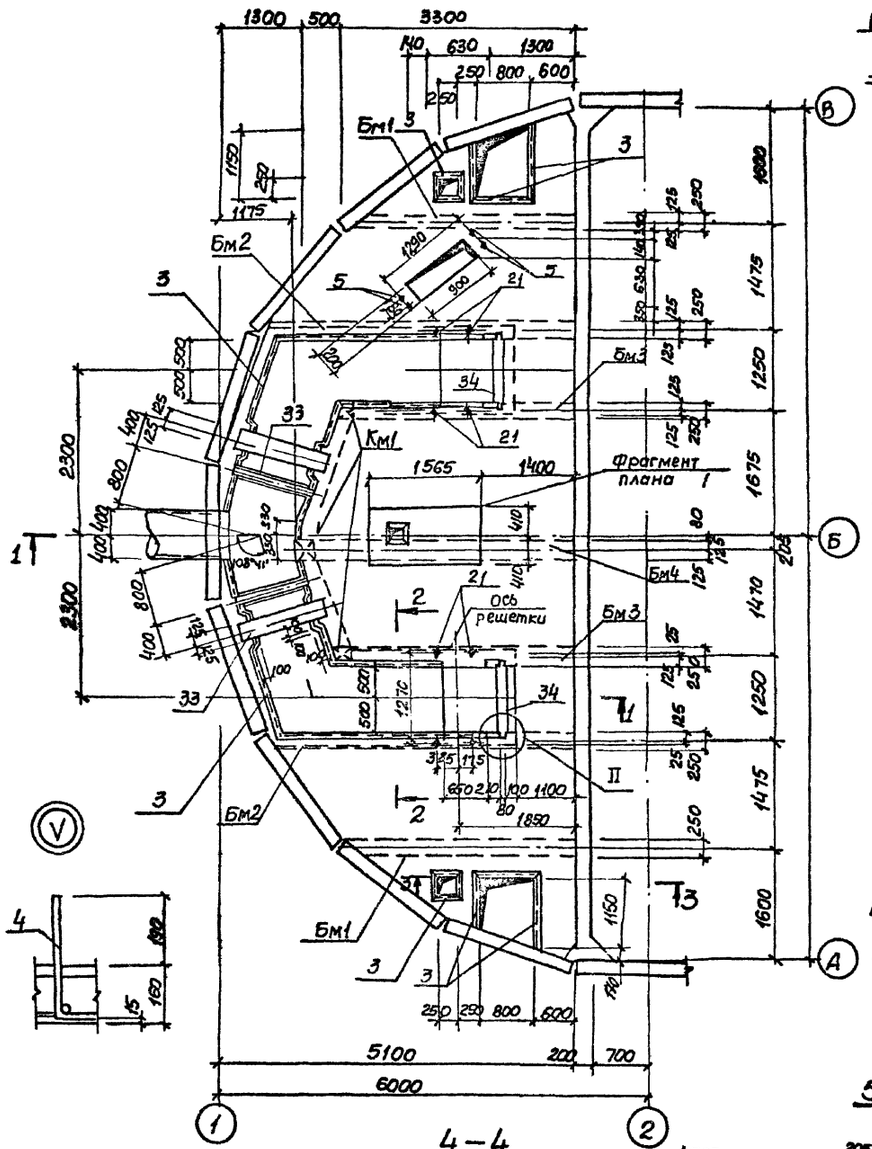

1-1

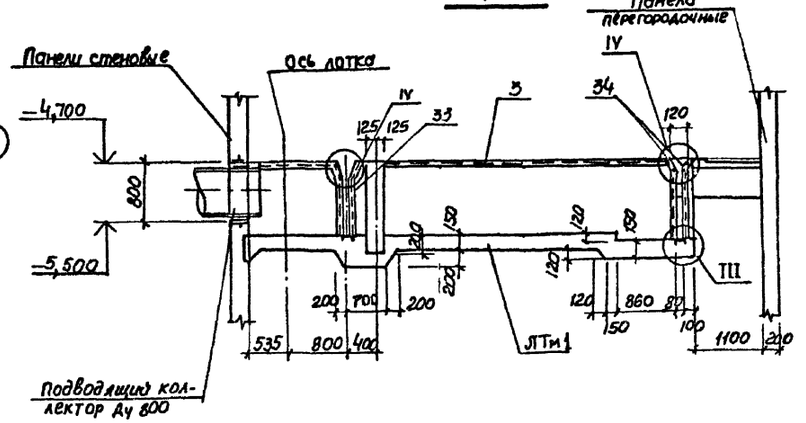

3-3

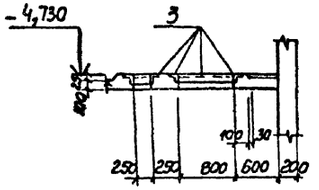

2-2

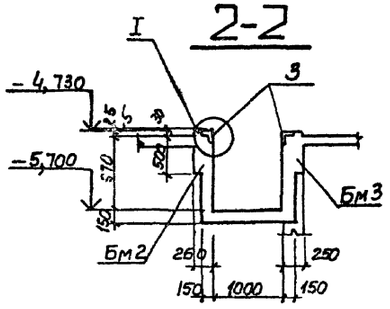

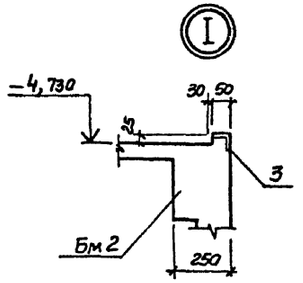

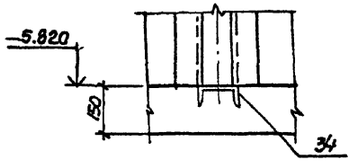

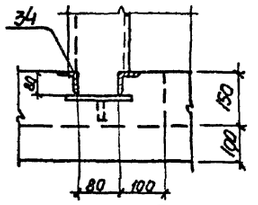

Фрагмент плана 1

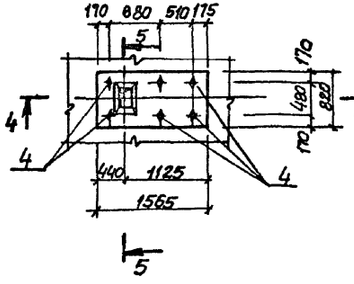

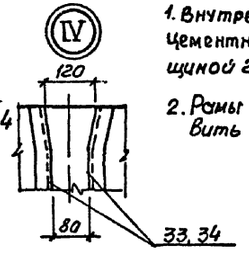

4-4

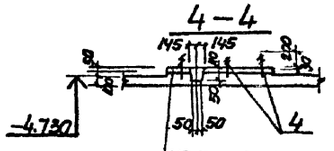

5-5

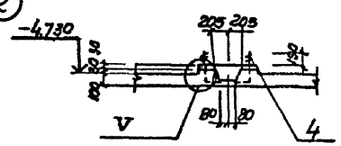

1. Внутренние поверхности лотков оштукатурить цементно - песчаным раствором состава 1:2 толщиной 20мм с железнением

2. Рамы шиберов и ремонтных решеток установить в соответствии с механическими чертежами

Привязан

Инв. N

Нач. отд.	Шейка		
Н. контр.	Сокальская		
Гл. спец.	Власенко		
Рук. гр	Мазалова		
Вед. инж.	Вовсинов		
Ст. инж.	Болотинская		
Инженер	Землякова		05.86

ТП 902-1-101.85 -ЮЖ

Канализационная насосная станция производительностью 400-2000 м³/ч напором 60-40м с механизированными решетками

Перекрытие РКм 2 на отм. -4,700. Общий вид.

Стадия	Лист	Листов
Р	12	

Госстрой СССР Союзводоканалэлектропроект Харьковский Водоканалпроект

20731-01 15

Копир. Пихарева

Формат А2

Типовой проект 902-1-101.85 Альбом V

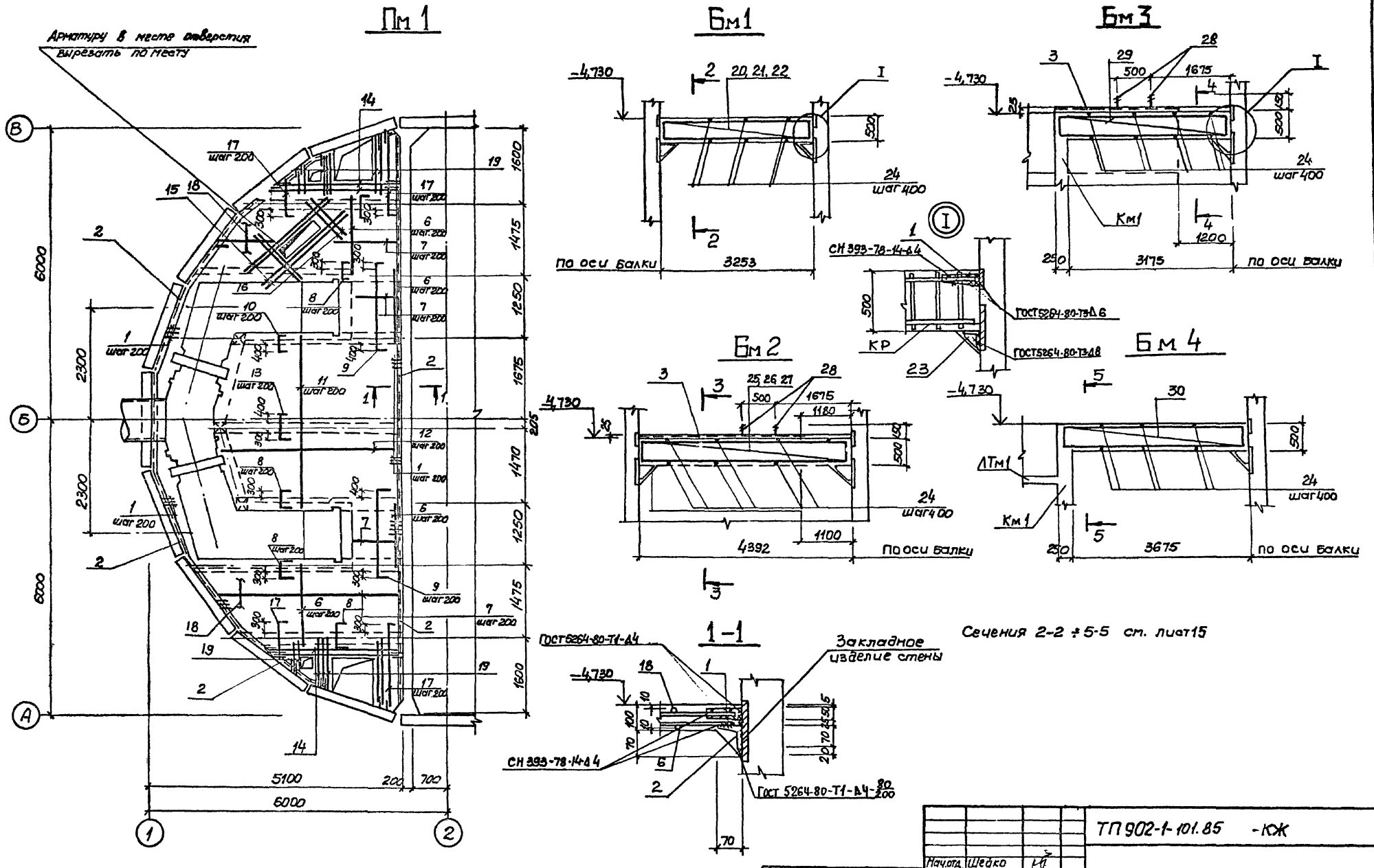

Нач.отд.	Шейко		ТП 902-1-101.85 -КЖ	
Н. контр.	Сокольская		Канализационная насосная станция производительностью 400-2000 м³/ч напором 30-40 м с механизированными решетками	Стадия: Р; Лист: 13; Листов:
Гл. спец.	Власенко			
Рук. гр.	Максимова			
Вед. инж.	Вознесенов		Перекрытие РКМ2 на отм. -4700. Плита Пм 1. Балки Бм 1-Бм 4	Госстрой СССР Союзводоканалниипроект Харьковский Водоканалпроект
Ст. инж.	Болотинская		Общий вид и схема армирования	
Инженер	Земляков			

Привязан

Инв. N

Согласовано

Гл. спец. Тр. Чучковский

Инв. N подл. | Подпись и дата | Взам. инв. N

20731-01 16

копир. Пихарева

формат А2

Альбом V

Типовой проект 902-1-101.85

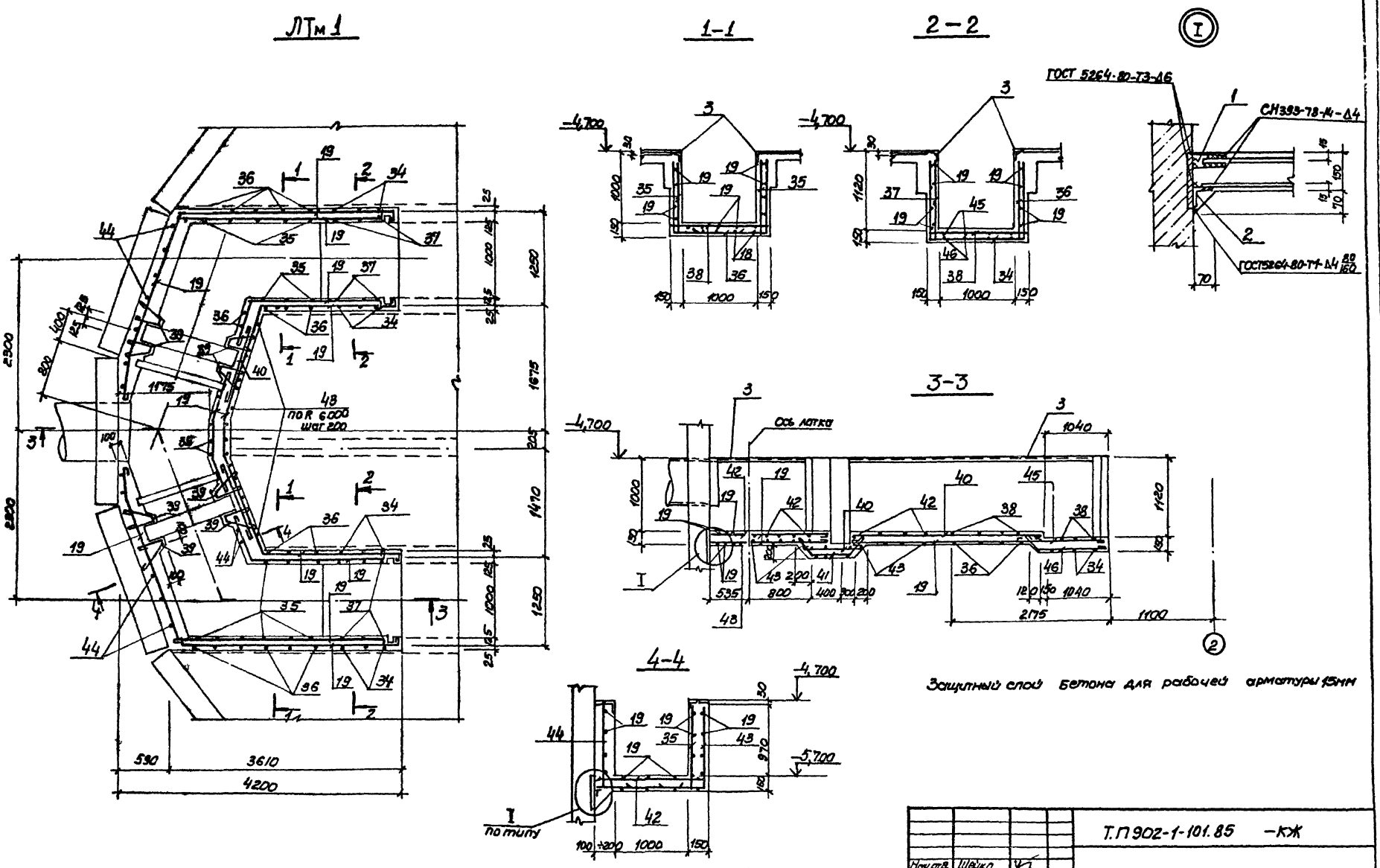

Нач.отд.	Шейко			Т.П 902-1-101.85 -КЖ			
Н. контр.	Сокольская			Канализационная насосная станция производительностью 400-2000 м³/ч напором 30-40м, с механизированными решетками	Стадия	Лист	Листов
Гл. спец.	Власенко				Р	14	
Рук. гр.	Мазалова						
Вед. инж.	Возиянов			Перекрытие РКм2 на отм. -4700 лоток ЛТм 1. Общий вид и схема армирования.	Госстрой СССР Союзводоканалмонтажпроект Харьковский Водоканалпроект		
Ст. инж.	Болотинская						
Инж.	Земляков						

Привязан

Инв. N

Согласовано

Гл. спец. Т.о. Чуйковский

Взам. инв. N

Подпись и дата

Инв. N подл.

20731 01 17

Копир. Пихарева

Формат А2

Альбом V

Типовой проект 902-1-101.85

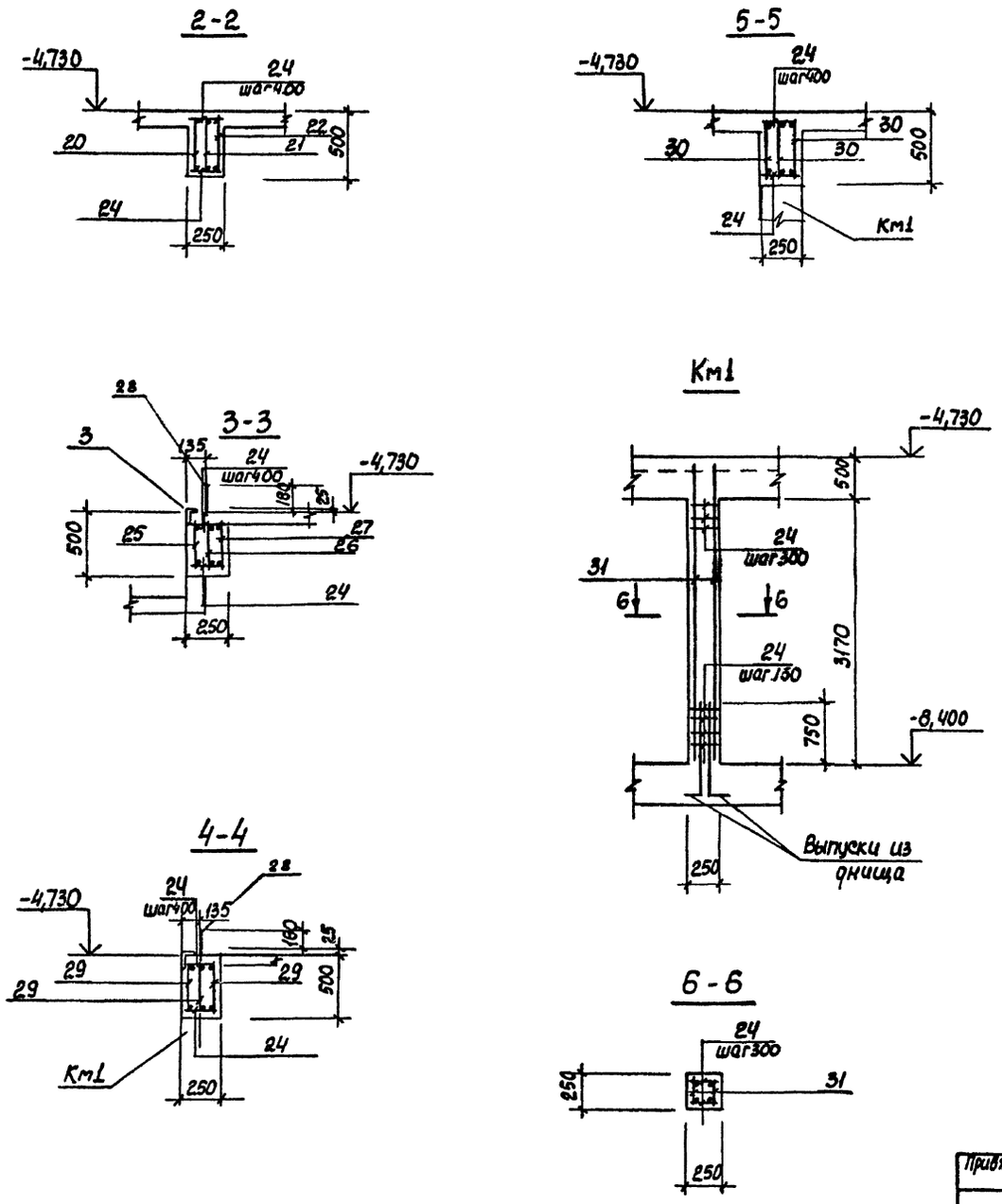

Расчетные схемы

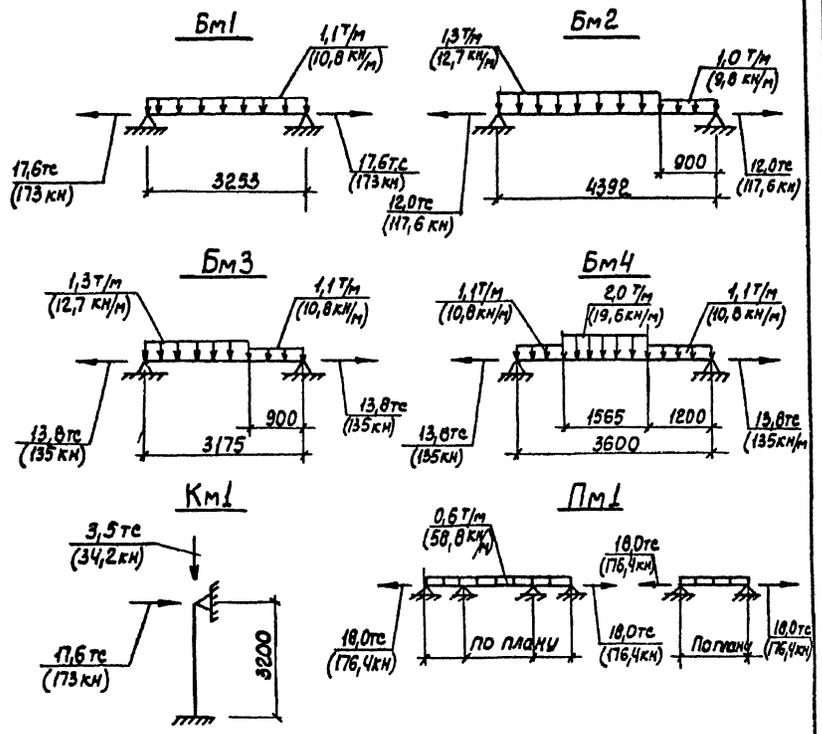

1. Сечения 2-2 ÷ 5-5 замаркированы на листе 13
2. Защитный слой бетона для рабочей арматуры колонн принят 25 мм.

Согласовано
Гл. спец. то Лучковский

Инв. № подл. | Подпись и дата | Взам. инв. №

Нач. отд.	Шейко		
Н. контр.	Сокольская		
Гл. спец.	Власенко		
Рук. гр.	Мазалова		
Вед. инж.	Возианов		
Ст. инж.	Болотинская		
Инж.	Земляков		05.85

Привязан

Инв. №

ТП 902-1-101.85 - КЖС

Канализационная надосная станция производительностью 400-2000 м³/ч, напором 30-40 м с механизированными решетками

Перекрытие РКм2 на отм. -4,700 балки Бм1-Бм4; Колонна Км1 общие виды схемы армирования

Стадия	Лист	Листов
Р	15	

Госстрой СССР
Союзводоканалниипроект
Харьковский
Водоканалпроект

20731-01 18

Коп. Кулешова

Формат А2

Типовой проект 902-1-101.85 Альбом V

Ведомость деталей

Поз	Эскиз
8	80 | 530 | 80
9	80 | 2200 | 80
10	80 | 630 | 80
11	100 | 3550 | 100
12	450 | 3400-3900
13	80 | 950 | 80
17	80 | 750—2000
19	500—1800
34	1170 | 1270 | 1170
35	1050 | 300
36	1050 | 1270—1630 | 1050
37	300 | 1170
39	45° 70 300 135° 300
41	300 45° 570 45° 300

Поз	Эскиз
43	1050 | 1400-1600
44	300 | 1050
46	150 45° 1150
45	1200
40	800

Спецификация РКм 2 (начало)

Формат	Зона	Поз.	Обозначение	Наименование	Кол.	Примечание
				Плита Пм1 - шт.1		
				Сборочные единицы		Масса кг
Ач		1	902-1-101.85 -КЖИ-РКм2-030	Изделие соединительное Мс1	98	
Бч		2		Уголок 70х70х5 ГОСТ 8509-72* / Вст3кп2 ГОСТ 535-79*	26,0	п.м
		3	1.400-15 В.1 540-09	Изделие закладное МН548	п.м 8.0	
Ач		4	902-1-101.85 -КЖИ-РКм2-080-01	Изделие закладное МН4	3	
Ач		5	-060	Изделие закладное МН 3	2	
				Детали		
Бч		6		ф8А-III ГОСТ5781-82	15,0	пог.м
Бч		7		ф10АII ГОСТ5781-82	67,0	пог.м.
				ф8А-III ГОСТ5781-82		
Бч		8*		ℓ=690	75	0.27
Бч		9*		ℓ=2360	12	0.93
Бч		10*		ℓ=790	15	0.31
				ф10АIII ГОСТ5781-82		
Бч		11*		ℓ=3750	19	2.31
Бч		12*		ℓф=4100	15	2.47
Бч		13*		ℓ=1100	19	0.68
Бч		14		ℓ=3100	8	1.85
Бч		15		ℓ=1500	8	0.93
Бч		16		ℓ=800	8	0.49
Бч		17*		ℓф=1455	16	0.90
Бч		18		ф6А-I ГОСТ5781-82	135	пог.м
Бч		19		ф8А-III ГОСТ 5781-82 ℓср=1150	16	0.45
				Балка Бм1 - шт.2		
				Сборочные единицы		
Ач		20	902-1-101.85 -КЖИ-РКм2-010-	Каркас плоский КР7	2	
Ач		21	-01	Каркас плоский КР8	2	
Ач		22	-02	Каркас плоский КР9	2	
Ач		1	-030	Изделие соединительное Мс1	12	
Ач		23	-040	Изделие соединительное Мс 2	4	
				Детали		
Бч		24		ф6А-I ГОСТ5781-82 ℓ=230	34	0.05

Формат	Зона	Поз.	Обозначение	Наименование	Кол.	Примечание
				Балка Бм2-шт.2		
				Сборочные единицы		Масса, кг
Ач		25	902-1-101.85 -КЖИ-РКм2-010-03	Каркас плоский КР10	2	
Ач		26	-04	Каркас плоский КР11	2	
Ач		27	-05	Каркас плоский КР12	2	
Ач		1	-030	Изделие соединительное Мс1	12	
Ач		23	-040	Изделие соединительное Мс 2	4	
		3	1.400-15 В.1 540.09	Изделие закладное Мн548	6.4	пог м
		28	ГОСТ 24379-1-80	Болт 2.1 М20х400 Вст3пс2	4	
				Детали		
Бч		24		ф6А-I ГОСТ5781-82, ℓ=230	44	0.05
				Балка Бм3- шт.2		
				Сборочные единицы		
Ач		29	902-1-101.85 -КЖИ-РКм2-010-06	Каркас плоский КР13	6	
Ач		1	-030	Изделие соединительное Мс1	6	
Ач		23	-040	Изделие соединительное Мс2	2	
		3	1.400-15 В.1.540-09	Изделие закладное Мн548	4,0	пог.м
		28	ГОСТ 24379-1-80	Болт 2.1 М20х400 Вст3пс2	4	
				Детали		
Бч		24		ф6А-I ГОСТ5781-82, ℓ=230	32	0.05
				Балка Бм4-шт.1		
				Сборочные единицы		
Бч		30	902-1-101.85 -КЖИ-РКм2-010-07	Каркас плоский КР14	3	
Бч		1	-030	Изделие соединительное Мс1	3	
Бч		23	-040	Изделие соединительное Мс2	1	
				Детали		
Бч		24		ф6А-I ГОСТ5781-82 ℓ=230	38	0,05

*Поз. 8—13, 17.19 см. ведомость деталей на данном листе

Согласовано

Инв. № подл. | Подпись и дата | Взам. инв. № | Гл. спец. | То | Чучковский

Привязан

Инв. №

Нач. отд.	Шейко	
Н. контр.	Сокольская	
Гл. спец.	Власенко	
Рук. гр.	Мазалова	
Вед. инж.	Возианов	
Ст. инж.	Болотинская	
Инженер	Земляков	

ТП 902-1-101.85 — КЖ

Канализационная насосная станция производительностью 400-200см3/ч напором 30-40м с механизированными решетками

Перекрытие РКм2 на отм -4.700. Спецификация (начало)

Стадия	Лист	Листов
Р	16	

Госстрой СССР Союзводоканалпроект Харьковский Водоканалпроект

20731-01 19

Копир. Пихарева

Формат А2

Типовой проект 902-1-101.85 Альбом V

Спецификация РКм2 (Окончание)

Формат	Зона	Поз	Обозначение	Наименование	Кол.	Примечание
						масса, кг
				Колонна Км1 - шт.3		
				Сборочные единицы		
А4		31	902-1-101.85 -КЖЦ-РКм2-020	Каркас плоский КР15	6	
				Детали		
Б1		24		ф8А-I ГОСТ5781-82, ℓ=230	108	0,05
				Лоток ЛТм1 - шт.1		
				Сборочные единицы		
А4		1	902-1-101.85 -КЖЦ-РКм2-030	Изделие соединительное МС1	29	0,31
Б4		2		Уголок Б70×70×5 ГОСТ8509-72* / Вст3кп2 ГОСТ535-79*	5,6	пог. м
		3	1.400-15, Вып.1. 540-09	Изделие закладное МН48	2,0	пог. м
А4		32	902-1-101.85 -КЖЦ-РКм2-050	МН1	2	
А4		33	-01	МН2	2	
				Детали		
Б4		34*		ф8А-III ГОСТ5781-82, ℓ=3610	12	1,42
Б4		35*		ℓ=1350	70	0,53
Б4		36*		ℓ=3550	26	1,40
Б4		37*		ℓ=1470	24	0,58
Б4		38		ℓ=1270	26	0,5
Б4		19		ф6А-I ГОСТ5781-82, п.м.	232,0	0,222
Б4		39*		ℓ=750	48	0,17
Б4		40*		ℓ=880	12	0,20
Б4		41*		ℓ=1250	12	0,28
Б4		42		ф10А-III ГОСТ5781-82, ℓср=1750	32	1,57
Б4		43*		ℓср=2550	32	1,06
Б4		44*		ф8А-III ГОСТ5781-82, ℓ=1350	70	0,53
Б4		45*		ф6А-I ГОСТ5781-82, ℓ=1280	12	0,28
Б4		46*		ℓ=1380	12	0,31
				Материалы на РКм2		
				Бетон марки М200	9,8	м³
				Мрз100, В4		

* Поз. 34-37, 39, 41, 43, 46, 45, 40. см. Ведомость деталей лист 16

Ведомость расхода стали на элемент, кг (начало)

Марка элемента	Изделия арматурные								Изделия закладные							
	Арматура класса							Всего	Арматура класса				Прокат марки			
	A-I	A-III							A-III				Вст3кп2			
	ГОСТ 5781-82								ГОСТ 5781-82				ГОСТ 103-76			
	ф6	Итого	ф8	ф10	ф12	ф16	Итого		ф8	ф12	ф20	Итого	-8×100	-8×120	-10×200	Итого
РКм2	157,4	157,4	227,6	260,5	117,1	122,1	727,3	884,7	42,6	1,0	16,5	60,1	47,4	62,4	103,4	213,2

Ведомость расхода стали на элемент, кг (окончание)

Изделия закладные							Общий расход
Прокат марки						Всего	
Вст3кп2							
ГОСТ 8240-72*		ГОСТ 8509-72*					
С14	Итого	50×5	70×5	75×6	Итого		
39,6	39,6	104,1	185,3	118,8	404,2	717,1	1601,8

Согласовано: ГИП Лепа; Гл. спец. То; Нач. отд. Шейко; Гл. спец. Власенко; Рук. гр. Мазалова; Вед. инж. Азизамов; Ст. инж. Болотинская; Инж. Земляков

Привязан

Инв. №

ТП 902-1-101.85 - КЖ

Канализационная насосная станция I, производительностью 400-2000 м³/ч, напором 30-10 м, с механизированными решетками. Перекрытие РКм2 на отм. -4,700. Спецификация (окончание)

Стадия	Лист	Листов
Р	17	

Госстрой СССР Союзводоканалпроект Украинский филиал Водоканалпроект

20731-01 20

Копир. Кулешова

Формат А2

Типовой проект 902-1-101.85 Альбом V

Схема расположения опорных блоков и форшахты

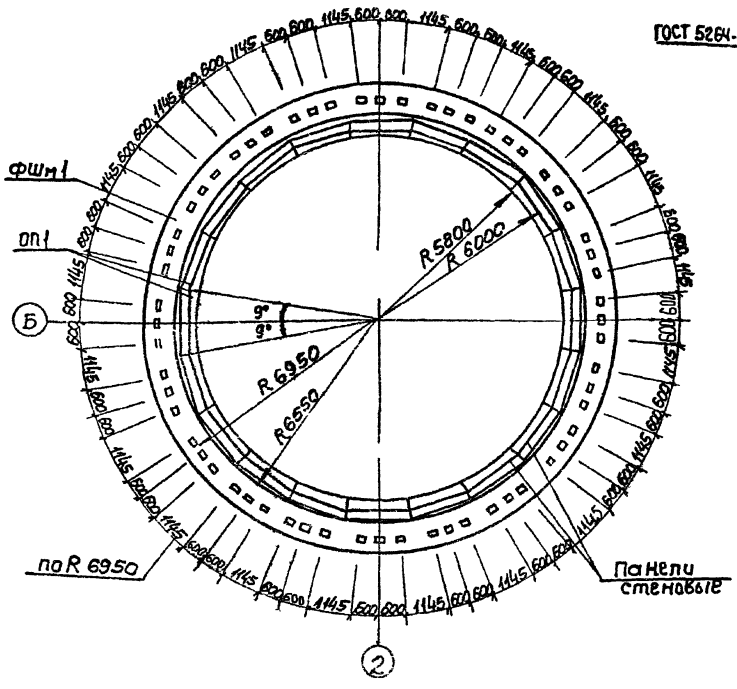

Деталь фиксации колодца до опускания

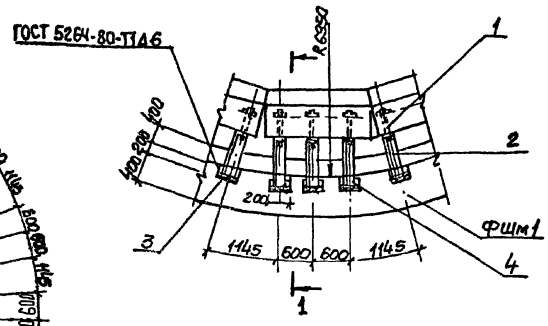

Схема армирования форшахты ФШм 1

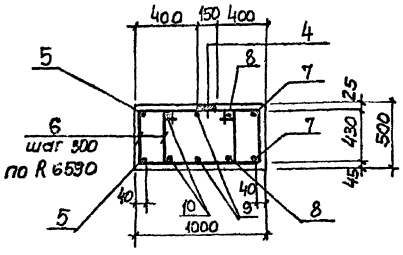

Спецификация к схеме расположения опорных блоков и форшахты

Марка поз.	Обозначение	Наименование	Кол	Масса ед, кг	Примечание
ФШм1	лист 18	Форшахта ФШм 1	1		
ОП1	902-1-101.85 -КЖИ-ОП1	Опорный блок ОП1	20	650	
1	ГОСТ 7798-70*	Болт М22х220 с гайкой	60	0.83	
2	902-1-101.85 -КЖИ-ФШм1-010	Изделие соединительное МС3	60	26.9	
3		Уголок Б-63х63х5 ГОСТ 8509-72* / Вст 3 кп 2 ГОСТ 635-79* 300	60	1.14	

Спецификация форшахты ФШм 1

Формат	Зона	Поз	Обозначение	Наименование	Кол	Примечание
				Сборочные единицы		
		4	1.405-15 В.1.420	Изделие закладное Мн4 05-1	60	
				Детали		
БЧ		5*		ф20А-III ГОСТ 5781-82, ℓ=12000	8	29.59кг
БЧ		6*		ф8А-I ГОСТ 5781-82 ℓ=2430	278	0.96кг
БЧ		7*		ф20А-III ГОСТ 5781-82, ℓ=10550	8	26,0кг
БЧ		8*		ф20А-III ГОСТ 5781-82 ℓ=10910	8	26.9кг
БЧ		9*		ф20А-III ГОСТ 5781-82 ℓ=11270	8	27.79кг
БЧ		10*		ф20А-III ГОСТ 5781-82, ℓ=11630	8	28.68кг
				Материалы		
				Бетон марки М200	22,2	м³
				МР3 100, В4		

*) Поз. 5-10 см. Ведомость деталей на данном листе.

Ведомость расхода стали на элемент, кг

Марка элемента	Изделия арматурные: Арматура класса А-I, ГОСТ 5781-82, ф8	Итого	А-III, ф20	Итого	Всего	Изделия закладные: Арматура класса А-III, ГОСТ 5781-82, ф8	Итого	Прокат марки Вст3кп 2, ГОСТ 103-76, -8=6	Итого	Всего	Общий расход
ФШм 1	266.9	266,9	1114.9	1114.9	1381.8	39.0	39.0	91.0	91.0	130,0	1511.8

Ведомость деталей

Поз.	Эскиз
5	СН393-78-В-Д5 ф15030
6	430 785 505 710
7	ф13180
8	ф13640
9	ф14100
10	ф14560

Поз. 5, 7-10 сварить между собой при установке

1-1

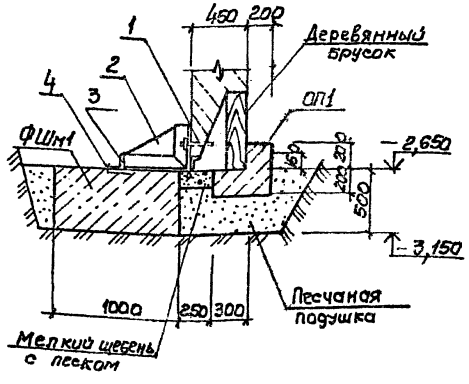

Деталь фиксации колодца после опускания

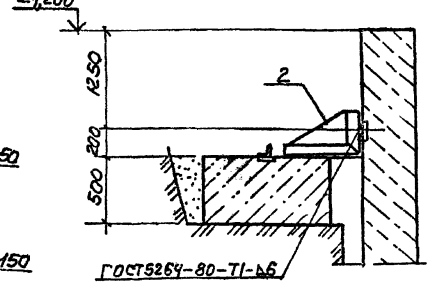

1. Сварку производить в соответствии с СН 393-78.
2. Защитный слой бетона для рабочей арматуры - 45 мм

Н. отд.	Шейко		
Н. контр.	Сокольская		
Гл. спец.	Власенко		
Рук. гр.	Мазалова		
Вед. инж.	Возианов		
Ст. инж.	Болотинская		
Инж.	Ткаченко		05.85

Привязан

Инв N

ТП 902-1-101.85 -КЖ

Канализационная насосная станция производительностью 400-2000 м³/ч напором 30-40 м с механизированными решетками

Схема расположения опорных блоков и форшахты (опускной способ)

Стадия	Лист	Листов
Р	18	

Госстрой СССР Союзводоканалниипроект Харьковский Водоканалпроект

20731-01 21

Согласовано: Гл. спец. Т.О. Инженер ПОС

Инв. N подл. | Подпись и дата | Взам. инв. N

копир. Пихарева

Формат А2

Альбом V

Типовой проект 902-1-101.85

Инв. № подл. | Подпись и дата | Взам. инв. №

Схема расположения форшахт

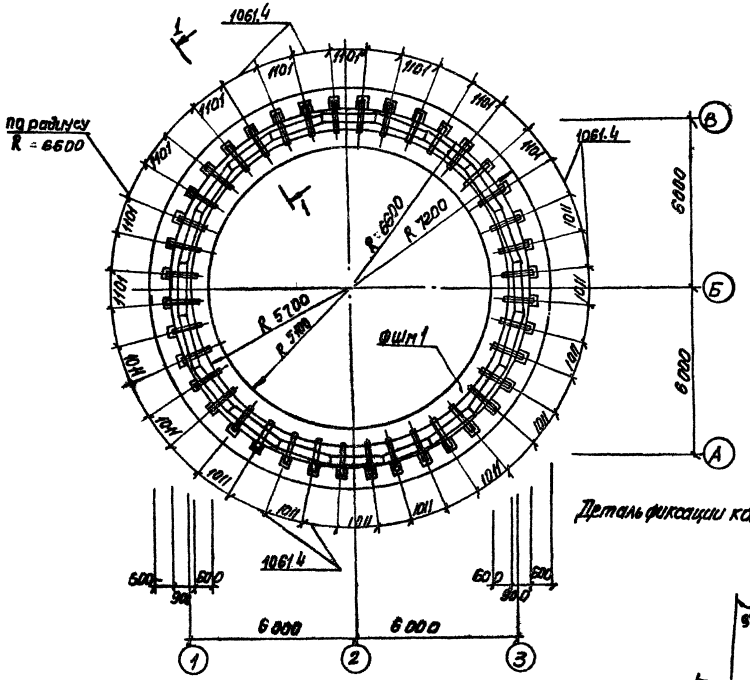

1-1

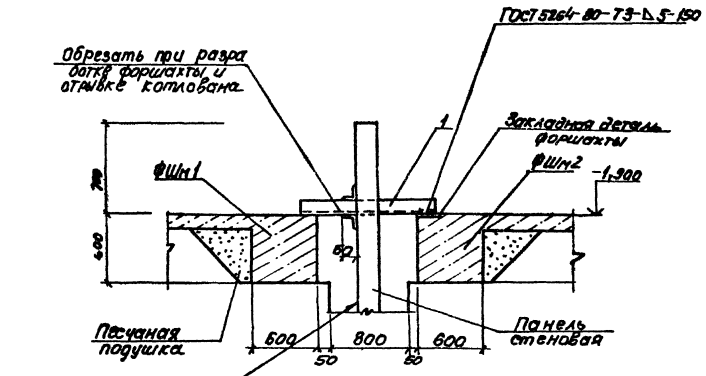

Деталь фиксации колодца после опускания

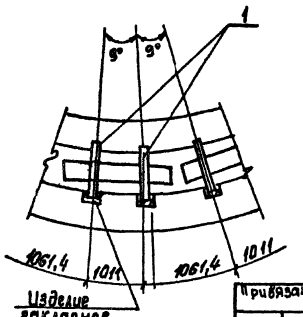

Спецификация к схеме расположения форшахт

Марка, поз.	Обозначение	Наименование	Кол.	Масса ед. кг	Примечание
ФШм1	*	Форшахта ФШм1	1		
ФШм2	*	Форшахты ФШм2	1		
		Изделие соединительное			
1	3.902.1.10.1 0030.00	МС63	36	8,87	

* Конструкции форшахт разрабатываются при привязке проекта

Привязан				ТП 902-1-101.85 - КЖ			
				Нач.отд	Шевцова		
				Н.контр	Сысоенков		
				Гл.спец	Власенко		
				Рук.гр	Мамалобеков		
				Вед.инж	Волынкова		
				Ст.инж	Колотинская		
				Инж	Ткаченко		
				Конструктивная рассечка стенки прямоугольного тех. дождевого колодца 90°-60°, с гнездами-заделными решетками.		Стадия	Лист	Листов
						Р	19	
				Схема расположения форшахты. (метод "стена в грунте")		Госстрой СССР Союзводоканалпроект Харьковский Водоканалпроект		
ИНБ К						20731-01 22		

Копир Пигарева

Формат А2

Альбом V

Типовой проект 902-1-101.85

Техническая спецификация металла

Вид профиля и ГОСТ, ТУ	Марка металла ГОСТ	Обозначение и размер профиля, мм	№ п/п	Код марка металла	Код вид профиля	Код размер профиля	Количество, шт	Длина, мм	Масса металла по элементам, т: Фасонки	Площадка	Ограждения	Общая масса, т	Масса потребности в металле по кварталам: I	II	III	IV	Заполняется ВЦ
									Код элемента конструкции: 526242	526243	526244						
1	2	3	4	5	6	7	8	9									
Швеллеры ГОСТ 8240-72*	Вст3кп2 ГОСТ 380-71*	Швеллер-14 ГОСТ 8240-72* / Швеллер Вст3кп2 ГОСТ 535-79		11240	26186					0.56		0.56					
	Итого									0.56		0.56					
Всего профиля										0.56		0.56					
Сталь прокатная угловая равнополочная ГОСТ 8509-72*	Вст3сп5-1 ТУ14-1-3023-80	Уголок 5 по ГОСТ 8509-72* / Вст3сп5-1 ТУ 14-1-3023-80		14460	21115					0.06		0.06					
	Итого									0.06		0.06					
Всего профиля										0.06		0.06					
Сталь листовая рифленая ГОСТ 8568-77*	Вст3кп2 ГОСТ 380-71*	Рубан ромб к-4,0ас 1000, В Вст3кп2 ГОСТ 8568-77*		11240	71815					0.06		0.06					
	Итого									0.06		0.06					
Всего профиля										0.06		0.06					
Сталь листовая горячекатанная ГОСТ 103-76	Вст3кп2 ГОСТ 380-71*	Лист Б-2 В 1200 ГОСТ 103-76 / Вст3кп2 ГОСТ 535-79		11240	13110					0.101		0.101					
	Итого									0.101		0.101					
	Вст3кп2 ГОСТ 380-71*	Полоса 80-4 мм ГОСТ 103-76 / Вст3кп2 ГОСТ 535-79		11240	13110					0.02		0.02					
	Итого									0.02		0.02					
Всего профиля										0.121		0.121					
Болты ГОСТ 7798-70*	Вст3кп2 ГОСТ 380-71*	Болт М12х48.58 ГОСТ 7798-70*		11240						0.004		0.004					
	Итого									0.004		0.004					
Всего профиля										0.004		0.004					
Итого масса металла										0.805		0.805					
Анкерные плиты, закладные детали	Вст3кп2 ГОСТ 380-71*			11240					0.61	0.418	0.308	1.336					
Всего масса металла									0.61	1.223	0.308	2.141					
В том числе по маркам	Вст3кп2			11240					0.61	1.163	0.308	2.081					
	Вст3сп5-1			14460						0.06		0.06					

Проект разработан в соответствии с действующими нормами и правилами

Главный инженер проекта (Лятюк)

Привязан

Инв. №

ТП 902-1-101.85 - КМ

Нач. отд.	Шейко		
Н. контр.	Сакольская		
Рд. спец.	Власенко		
Рук. гр.	Мазалова		
Вед. инж.	Вашанов		
Ст. инж.	Болотинский		
Инж.	Новгородцев		
Инж.	Земляков		

Комплектовочная массовая спецификация на производительностью 100 тонн в сутки с механизированной системой хранения и подачи реагентов

Стадия	Лист	Листов
Р	1	4

Общие данные (начало)

Госстрой СССР Специализированный институт Харьковский Водоканалпроект

20731-01 23

Копир. Лихарева

Формат А2

Согласовано

Инв. № подл. | Подпись и дата | Взам. инв. №

Типовой проект 902-1-101.85 Альбом V

Ведомость рабочих чертежей основного комплекта марки КМ

Лист	Наименование	Примечание
1	Общие данные (начало)	
2	Общие данные (окончание)	
3	Схема расположения лестниц и лестничных площадок (начало)	
4	Схема расположения лестниц и лестничных площадок (окончание)	

Ведомость ссылочных и прилагаемых документов

Обозначение	Наименование	Примечание
	Ссылочные документы	
1.450.3-3, вып.0.1	Стальные лестницы, площадки, стремянки и ограждения	

Ведомость металлоконструкций по видам профилей

Наименование конструкций по номенклатуре предприятия № 01-09	Позиция по чертежу	№ п.п	Код конструкций	Масса конструкций, т											Количество, шт	Серия типовых конструкций
				Всего, в том числе черных металлов	Всего	по видам профилей стали: крупноразмерная сталь	среднеразмерная сталь	мелкоразмерная сталь	толстолистовая сталь	универсальная сталь	тонколистовая сталь	гнутые и листовые профили	трубы	прочие			
Лестницы		1	526242			0,112		0,02	0,029		0,156	0,264		0,029	0,610		1.450.3-3.1
Площадки		2	526243	0,86	0,152				0,161		0,189	0,157		0,004	1,223		1.450.3-3.1
Ограждения		3	526244					0,049				0,230		0,029	0,308		1.450.3-3.1
Итого				0,98	0,264			0,069	0,190		0,345	0,550		0,062	2,141		

Общие указания

1. Разработку чертежей металлоконструкций производить согласно СНиП II-23-81 „ Стальные конструкции. Нормы проектирования."
2. Соединение стальных элементов предусматривать ручной электродуговой сваркой.
3. Все сварные швы выполняются электродами типа Э 42 и Э 42А по ГОСТ 9467-75.
4. Предусмотреть антикоррозионную защиту металлоконструкций: произвести очистку поверхности стальных конструкций по требованию ГОСТа 9.402-80 четвертой степени и окраску лакокрасочными материалами группы I, согласно СНиП II-28-73* изд. 1980г „ Защита строительных конструкций от коррозии. Нормы проектирования."

Согласовано: Гл. спец. ТО Кунгурцев

Инв. № подл. | Подпись и дата | Взам. инв. №

Привязан

Инв. №

Нач. отд	Щедко		
Н. контр.	Сокольский		
Гл. спец.	Власенко		
Рук. гр.	Мамалуй		
Разраб.	Волынкин		
Ст. инж.	Болотинская		
Инж.	Поварова		
Инж.	Землякова		01.86

ТП 902-1-101.85 -КМ

Канализационная насосная станция производительностью 400-2000 л/с полезной 30-40 м с механизированными решетками

Стадия	Лист	Листов
Р	2	

Общие данные (окончание)

Госстрой СССР Союзводоканалпроект Ленводоканалпроект

20731-01 24

Копир Лиепаева

Формат А2

Типовой проект 902-1-101.85 Альбом V

Согласовано

Инв. № подл. | Подпись и дата | Взам. инв. №

Схема расположения лестниц и лестничных площадок

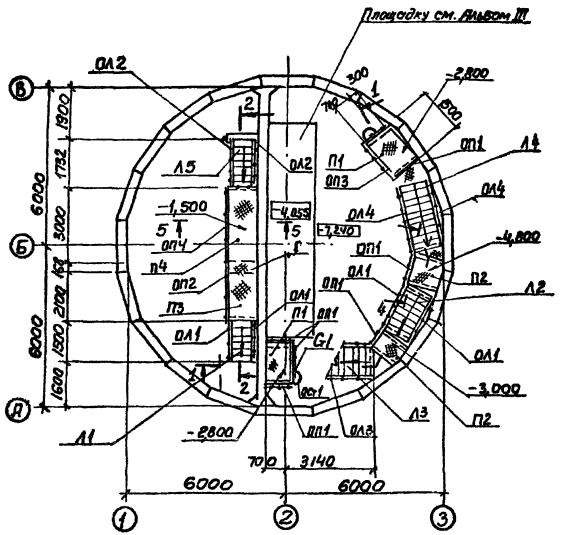

Схема расположения балок площадок на отм 1.500; -2800; -3.000; -4800

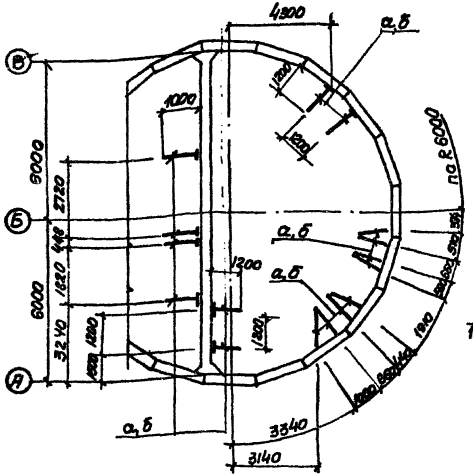
4800
а,б
1000
1200
1200
1200

Типовой проект 902-1-101.85 Альбом V

Согласовано: Гл. спец. ТО Якушевич; Гл. спец. ПО Шабалин; Нач. ОВиК Ивлев

3-3, 5-5

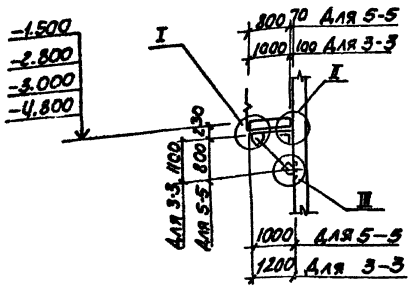

4-4

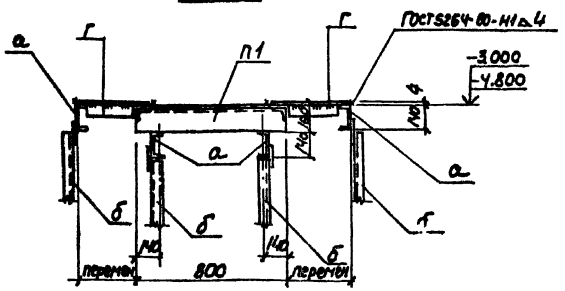

I

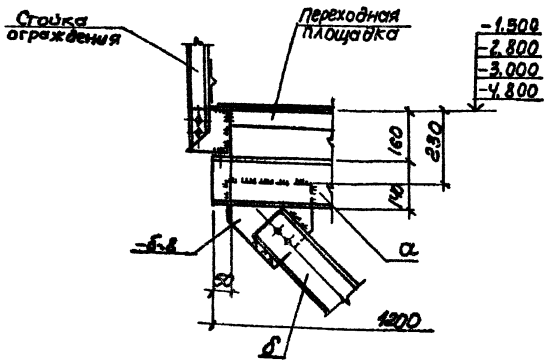

II

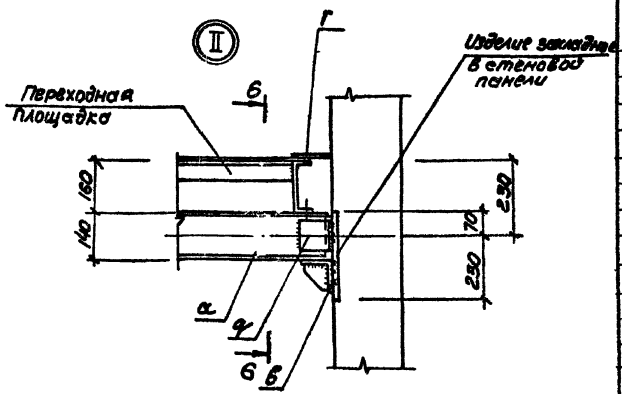

III

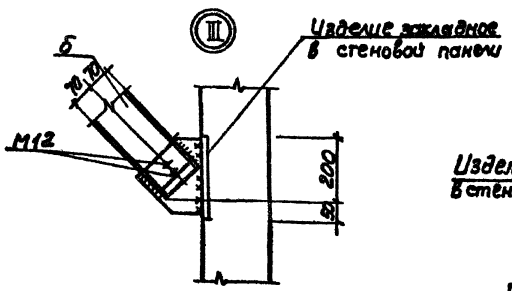

б-б

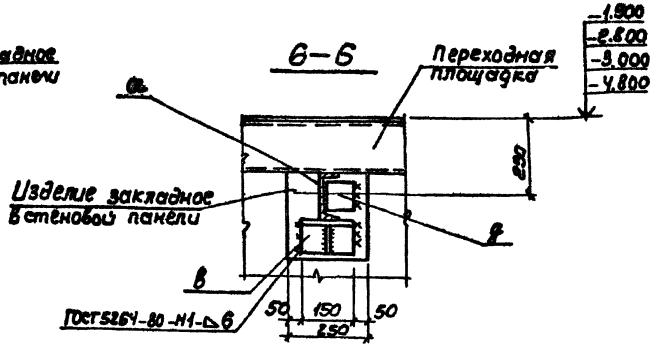

Ведомость элементов

Марка	Сечение: Эскиз	Поз.	Состав	Опорные усилия: M тсм	N тс	Q тс	Группа констр.	Марка металла	Примечание
а	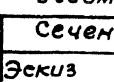	1	[14		1.8	1.3	4	Вст3кп2	
		2	-8х200						
		3	М12						
б	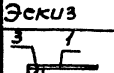	1	[14		1.8	1.8			
		2	-8х200						
		3	М12						
в	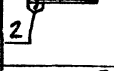	1	L100х8		1.8	1.3		Вст3пс5	
		2	-8=8					Вст3кп2	
		3	М12						
г	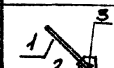	1	ригель ст -8=4						
		2	-4х60						
д	L		L100х8					Вст3пс5-1	
П1	1.450.3-3.1 2.1.	1.0.0	-05ПМхш-	15.10		шт 2			64.4кг
П2	1.450.3-3.1 2.1.	1.0.0	-01ПМхш	9.8		шт 2			36.8кг
Д2	1.450.3-3.0	08		Дх5		шт 2			1.18кг
П3	1.450.3-3.1 2.1	1.0.0	-11ПМхш	21.10		шт 1			98.4кг
П4	1.450.3-3.1 2.	1.1.0	-20ПМхш	30.10		шт 1			121.4кг
Л1	1.450.3-3.1 1.	1.1.0	0.07 МЛХ	ш45-	18.8	шт 1			Масса на работе 76.0кг
Л2	1.450.3-3.1 1.	1.1.0	0-07 МЛ	Хш45-	18.8	шт 1			76.0кг
Л3	1.450.3-3.1 1.	1.1.0	0-13 МЛХ	ш45	30.8	шт 1			126.1кг
Л4	1.450.3-3.1 1.	1.1.0	0-10 МЛХ	ш45-	24.8	шт 1			101.1кг
Л5	1.450.3-3.1 1.	2.1.0	0-09 МЛХ	ш 60	30.8	шт 1			95.3кг
ОП1	1.450.3-3.1 5.	1.0.1	0 ОГ	ПМХ9	5-10.9	шт 5	4	Вст3кп2	10.5кг
Д3	1.450.3-3.0	08		Дх14		шт 5			0.63кг
ОП2	1.450.3-3.1 5.	1.01.0	-04 ОГП	ПХ9Б	10.21	шт 1			20.8кг
ОП3	1.450.3-3.1 5.	1.0.1.0	-03 ОГПМ	Х9Б-	10.15	шт 1			16.70кг
ОЛ1	1.450.3-3.1 4.	1.1.1.0	-01 ОГлМХ	45-	10.18	шт 2			12.5кг
ОЛ1	1.450.3-3.1 4.	1.1.1.0	-07 ОГлМ	ЛХ45-	10.18	шт 2			12.5кг
ОЛ2	1.450.3-3.1 4.	1.2.1.0	-03 ОГЛМ	ЛХ60-	10.30	шт 1			14.3кг
ОЛ2	1.450.3-3.1 4.	1.2.1.0	0-12 ОГлМ	ЛХ60-	10.30	шт 1			14.3кг
ОЛ3	1.450.3-3.1 4.	1.1.1.0	-03 ОГлМА	Х 45 -	10.30	шт 1			19.6кг
ОЛ3	1.450.3-3.1 4.	1.1.1.0	-09 ОГлМ	ЛХ45-	10.30	шт 1			19.6кг
ОЛ4	1.450.3-3.1 4.	1.1.1.0	-02 ОГлМ	ЛХ45-	10.24	шт 1			19.5кг
ОЛ4	1.450.3-3.1 4	1.1.1.0	-08 ОГлМА	Х 45 -	10.24	шт 1			15.5кг
ОП4	1.450.3-3.1 5	1.0.1	0-03 ОГл	ПХ9Б	10.31	шт 1			2.9кг
Д1	1.450.3-3.0	08		Дх4		шт 6			1.18кг

Ведомость элементов

Марка	Сечение: Эскиз	Поз.	Состав	Опорные усилия: M тсм	N тс	Q тс	Группа констр.	Марка металла	Примечание
Ст1	1.450.3-3.1	5.1	0.1.0-05	СХ52		шт.1	4	Вст3кп2	88.6кг
Ост1	1.450.3-3.1	6.1.0	.1.0-03	ОГС-	30.4	шт 1			33.3кг
МХ2	1.450.3-3.1	7.1.	0.1.0-01	МХ2		шт 2			14.3кг

Привязан

Инв. № подл. | Подпись и дата | Взам. инв. №

				ТП 902-1-101.85 -КМ			
Нач. отд.	Шейко						
Н. контр.	Соколовская						
Гл. спец.	Власенко			Канализационная насосная станция производительностью 100-600м³/час напором 30-40м с механизированными решетками	Стадия	Лист	Листов
Рук. гр.	Мазалов				Р	4	
Вед. инж.	Вавилова						
Ст. инж.	Бондаренко			Схема расположения светильников и местных площадок (окончание)	Госстрой СССР Государственный проект Харьковский Водоканалпроект		
Инж.	Кацков						
Инж.	Новгородова		05.85				

20731-01

Формат А2

gost.e-ecolog.ru