ТИПОВОЙ ПРОЕКТ
902-1-100.85

КАНАЛИЗАЦИОННАЯ НАСОСНАЯ СТАНЦИЯ ПРОИЗВОДИТЕЛЬНОСТЬЮ 400-2000 м³/ч, НАПОРОМ 30-40 м С МЕХАНИЗИРОВАННЫМИ РЕШЕТКАМИ ПРИ ГЛУБИНЕ ЗАЛОЖЕНИЯ ПОДВОДЯЩЕГО КОЛЛЕКТОРА 4,0 м

(МОНОЛИТНЫЙ ВАРИАНТ)

Альбом V

Строительные решения. Подземная часть

20730-01
цена 1-90

				Приказан	
Цена					

gost.e-ecolog.ru

Госстрой СССР
Тбилисский филиал
ЦИТП
Типовой проект / серия
№ 902-1-109.85 а.5
Заказ № 1842
Цена 1 руб 98 коп
Тираж 453
Дата "11" XII 1965 г

ТИПОВОЙ ПРОЕКТ
902-1-100.85

КАНАЛИЗАЦИОННАЯ НАСОСНАЯ СТАНЦИЯ ПРОИЗВОДИТЕЛЬНОСТЬЮ 400-2000 м³/ч, НАПОРОМ 30-40 м С МЕХАНИЗИРОВАННЫМИ РЕШЕТКАМИ ПРИ ГЛУБИНЕ ЗАЛОЖЕНИЯ ПОДВОДЯЩЕГО КОЛЛЕКТОРА 4,0 м

(МОНОЛИТНЫЙ ВАРИАНТ)

СОСТАВ ПРОЕКТА:

АЛЬБОМ I Пояснительная записка (из ТП 902-1-99.85)
АЛЬБОМ II Технологические решения. Внутренний водопровод и канализация. Отопление и вентиляция (из ТП 902-1-99.85)
АЛЬБОМ III Архитектурно-строительные решения. Надземная часть. Общие чертежи, узлы и детали (из ТП 902-1-99.85)
АЛЬБОМ IV Надземная часть. Изделия (из ТП 902-1-99.85)
АЛЬБОМ V Строительные решения. Подземная часть.
АЛЬБОМ VII Силовое электрооборудование. Технологический контроль. (из ТП 902-1-99.85)
АЛЬБОМ VIII Спецификации оборудования (из ТП 902-1-99.85)
АЛЬБОМ IX Ведомости потребности в материалах
АЛЬБОМ X Сметы. Общая часть. (из ТП 902-1-99.85)
АЛЬБОМ XI Сметы. Подземная часть.
АЛЬБОМ XII Показатели результатов применения научно-технических достижений в строительных решениях проекта.

Примененные типовые материалы:

ТП 407-3 41/75 Трансформаторная подстанция с одним кабельным вводом 6-10 кВ на один трансформатор мощностью до 400 кВа тип К-71-400 МЗ

Распространитель Свердловский филиал ЦИТП

Разработан проектным институтом „Харьковский водоканалпроект"

АЛЬБОМ V

Утвержден госстроем СССР протокол № А4-23 от 21.06.1985 г.
Введен в действие в/о „Союзводоканалниипроект" приказ № 259 от 18.09.1985 г.

Главный инженер института Г.А. Бондаренко
Главный инженер проекта В.Е. Лялюк

Привязан

Инв. №

20730-01 2

Содержание альбома

№ п.п.	Наименование	№ стр	Примечание
1	Содержание	2	
	Основной комплект КЖ		
2	Общие данные	3	
3	Планы на отм. -6.640 и -3.200.		
	Разрезы 1-1, 2-2	4	
4	Схема расположения элементов		
	подземной части. Узел I	5	
5	Стены СТм1, СТм2. Общие виды. Узел II	6	
6	Стены СТм1, СТм2. Схемы армирования (начало)	7	
7	Стены СТм1, СТм2. Схемы армирования		
	(окончание)	8	
8	Плита днища ПДм1.		
	Схема армирования (начало)	9	
9	Плита днища ПДм1.		
	Схема армирования (окончание)	10	
10	Перекрытие РКм2 на отм-3.200.		
	Общий вид	11	
11	Перекрытие РКм2 на отм—3.200.		
	Плита Пм1, балки Бм1—Бм4.		
	Общие виды и схемы армирования	12	
12	Перекрытие РКм2 на отм—3.200.		
	Балки Бм1—Бм4. Колонна Км1.		
	Общие виды и схема армирования	13	
13	Перекрытие РКм2 на отм—3.200.		
	Лоток ЛТм1. Схема армирования	14	

№ п.п	Наименование	№ стр	Примечание
14	Перекрытие РКм2 на отм - 3.200.		
	Спецификация (начало)	15	
15	Перекрытие РКм2 на отм - 3.200.		
	Спецификация (окончание)	16	
	Основной комплект КМ		
16	Общие данные (начало)	17	
17	Общие данные (окончание)	18	
18	Схема расположения лестниц и		
	переходных площадок (начало)	19	
19	Схема расположения лестниц и		
	переходных площадок (окончание)	20	

№ п п	Наименование	№ стр	Примечание
	Изделия		
20	Опись документов	21	
	Техническое описание к изготовлению		
	арматурных и закладных изделий	21	
	Каркас плоский КР1	21	
21	Каркас плоский КР(КР4-КР11) Сборочные чертежи	22	
	Каркас плоский КР (КР4 - КР11)	22	
	Каркас плоский КР (КР2, КР3)	22	
22	Изделие соединительное МС1	23	
	Изделие соединительное МС2	23	
	Каркас плоский КР12	23	
23	Изделие закладное МН (МН1, МН2)	24	
	Изделие закладное МН (МН3, МН4)	24	

Альбом V

Типовой проект 902-1-100 85

Согласовано

Гл. спец. т.о. Пр. Ковалева

Инв. № подл. | Подпись и дата | Взам. инв. №

Привязан

Инв. №

20730-01 3

копир. Пикарева

формат А2

Альбом V

Типовой проект 902-1-100.85

Ведомость рабочих чертежей основного комплекта марки КЖ

Лист	Наименование	Примечание
1	Общие данные	
2	Планы на отм. -6,640 и -3,200.	
	Разрезы 1-1, 2-2	
3	Схема расположения элементов подземной части. Узел I	
4	Стены СТм1, СТм2. Общие виды. Узел II	
5	Стены СТм1, СТм2. Сварные армирования (начало)	
6	Стены СТм1, СТм2. Схемы армирования (окончание)	
7	Плита днища ПДм1. Схема армирования (начало)	
8	Плита днища ПДм1. Схема армирования (окончание)	
9	Перекрытие РКм2 на отм. -3,200. Общий вид	
10	Перекрытие РКм2 на отм. -3,200. Плита Пм1, балки Бм1 - Бм4. Общие виды и схемы армирования	
11	Перекрытие РКм2 на отм. -3,200. Балки Бм1 - Бм4. Колонна Км1. Общие виды и схемы армирования	
12	Перекрытие РКм2 на отм. -3,200. Лоток ЛТм1. Схема армирования	
13	Перекрытие РКм2 на отм. -3,200. Спецификация (начало)	
14	Перекрытие РКм2 на отм. -3,200. Спецификация (окончание)	

Ведомость ссылочных и прилагаемых документов

Обозначение	Наименование	Примечание
	Ссылочные документы	
5.900-2	Сваи-оболочки забивные Ø 320 ÷ 1400 для прохода труб через стены	
1.400-15. Вып.1	Унифицированные закладные изделия железобетонные конструкций для крепления технологических коммуникаций и устройств	
ГОСТ 23279-78	Сетки сварные из арматуры диаметром до 40мм	
	Прилагаемые документы	
902-1-100.85-КЖ	Изделия	альбом V
-КЖ-ВМ1	Ведомость потребности в материалах. Монолитные конструкции	альбом IX
-КЖ-ВМ2	Ведомость потребности в материалах. Сборные конструкции	альбом IX

Ведомость спецификаций

Лист	Наименование	Примечание
3	Спецификация к схеме расположения элементов подземной части	
5,6	Спецификация стен СТм1, СТм2	
10	Спецификация днища ПДм1	
15,16	Спецификация перекрытия РКм2	

Расчетные схемы в период эксплуатации

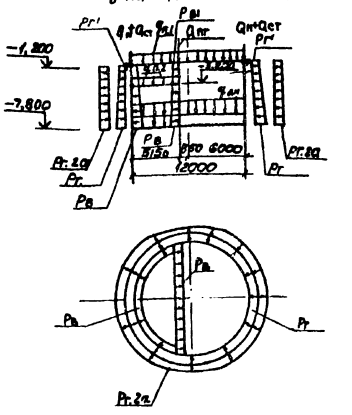

Нагрузки от собственного веса						Эксплуатационные нагрузки				Коэффициент надежности
Постоянные						постоянные		кратковременные		
Нормативная на 1 м² покрытия тс/м² (кН/м²)	Стены тс/м² (кН/м²)	Перекрытие тс/м² (кН/м²)		Фундамент	Перегородки тс/м² (кН/м²)	Основное давление		Гидростатическое давление (атмосферное) слоя тс/м² (кН/м²)		Дополнительное давление от полезной нагрузки тс/м² (кН/м²)
		Ø 2,0 м	Ø 3,2 м							
Qн	Qст	Qп.1	Qп.2	Qф	Qпг	Pr	Pв	Pв	Pr'	Pr.2а
11.5	3.6	1.36	0.8	1.1	5.5	7.6	1.1	7.9	1.13	1.0
(108)	(54)	(13.3)	(7.8)	(10.8)	(54)	(74)	(10.8)	(77.4)	(110.8)	(9.8)

1. Для железобетонных конструкций марки бетона по водонепроницаемости принята В4, марка бетона по морозостойкости — Мрз 100 и Мрз 50.
2. Сварку производить электродами Э42А, Э46А; Э42, Э46 по ГОСТ 9467-75, $k_{шв}$ = 6мм (кроме оговоренных на чертеже).
3. Нагрузки, кроме оговоренных, в тс/м² (кН/м²).
4. Временная нагрузка на поверхности земли принята 1.0тс/м² (9.8 кН/м²).

Типовой проект разработан в соответствии с действующими нормами и правилами

Главный инженер проекта /Лялюк/

Согласовано
Гл. спец. ТО Куковальский
Нач. ПТО Ларин
Нач. отд. Ильин

Нач. сект.	Шевцов			Привязан	
Н. контр.	Сивинский				
Гл. спец.	Александр				
Рук. гр.	Николаев			ТП 902-1-100.85 -КЖ	
Гл. инж.	Сотников				
Гл. инж.	Сивинский				
Инж.	Лебедева			Компьютерная верстка выполнена на ЭВМ «Искра-1256»	Стадия: Р; Лист: 1; Листов: 14
				Общие данные	Госстрой СССР Главкиевгипрострой (Киевгипрострой) Киевский Промстройпроект

80738-01 4

Копир. Лагерева

Формат А2

Альбом V

Типовой проект 902-1-100.85

Разрез 1-1

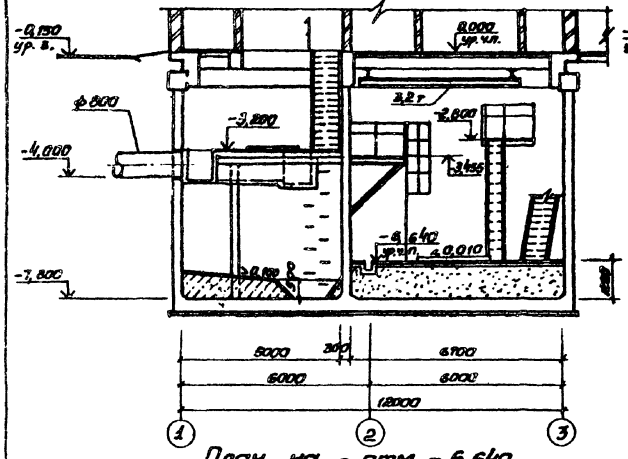

Разрез 2-2

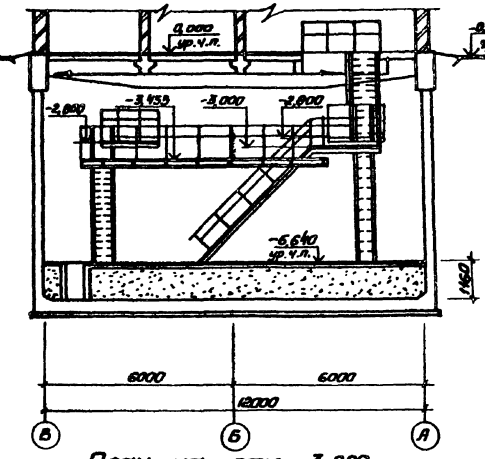

План на отм. -6,640

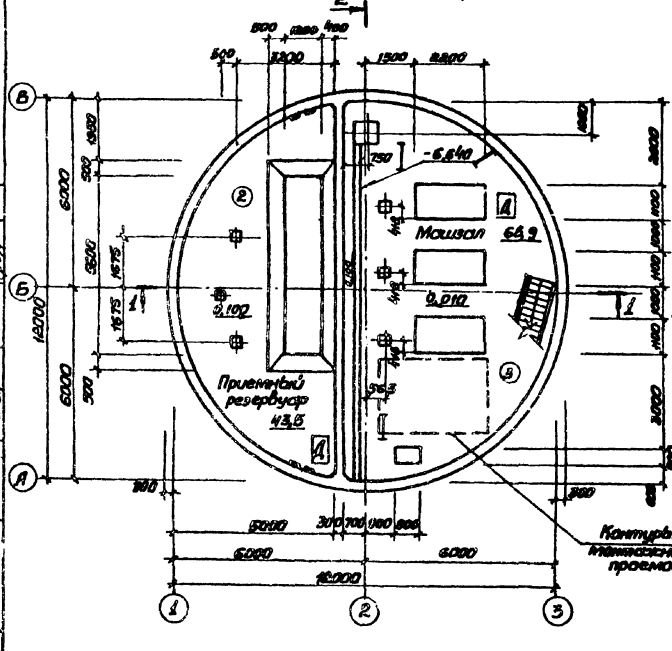

План на отм. -3,200

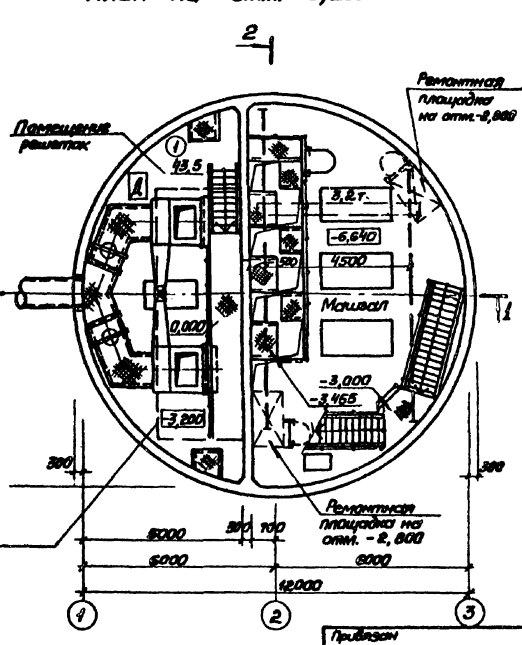

Экспликация полов

Наименование или номер помещения по проекту	Тип пола по проекту	Схема пола или номер узла по серии	Элементы пола и их толщина	Площадь пола м²
Помещение решеток	①	Примус. см. деталь XXIII	Покрытие - керамическая плитка по ГОСТ 6787-80 – 13мм Заполнение швов - цементно-песчаный раствор марки 100 Прослойка - цементно-песчаная раствор марки 100 – 17мм Монолитная железобетонная плита	43,5
Приемный резервуар	②	Плинтус см. деталь XXI	Покрытие - цементно-песчаный раствор марки 200 – 20мм Подготовка - бетон марки М100 с уклоном Железобетонное днище	43,5
Машзал	③	Плинтус см. деталь XXIII	Покрытие - керамическая плитка по ГОСТ 6787-80 – 13мм Заполнение швов - цементно песчаный раствор марки 100 Прослойка - цементно-песчаный раствор марки 100 – 17мм Стяжка — бетон марки 100 – 80мм Песок с уплотн. Железобетонное днище	68,9

Основные строительные показатели

Наименование	Ед. изм.	Кол.	Примечание
Полезная площадь	м²	109,4	За расчетную единицу принято 1200 м³/ч
-на расчетную единицу	м²	0,09	
Строительный объем	м³	972,0	
-на расчетную единицу	м³	0,81	

Детали гидроизоляции стен и днища см. лист 23 альбома III

Нач. отд.	Шкиро		ТП 902-1-100.85 КЖ		
Н. контр.	Скопович				
Гл. спец.	Власенко		Канализационная насосная станция производительностью 100 тыс. м³/сут, колодец 30-40 м с несущим бетонным решетками	Стадия	Лист	Листов
Рук. гр.	Юрьева			Р	2	
Ст. арх.	Лагутева		Планы на отм. -6,640 и -3,200. Разрезы 1-1; 2-2	Госстрой СССР Главгосстройпроект Харьковский Водоканалпроект		
Ст. арх.	Хесина					
Инженер	Шевлякова					

Привязан

Инв. № подл. | Подпись и дата | Взам. инв. №

Согласовано: Отд. ВиК-2 Инженер; Группа ж.ж. Машзал; Гл. спец. по Днищам

20730-04 5

Копир. Прядко

Формат А2

Альбом V

Типовой проект 902-1-100.85

Согласовано
Отдел вык-в | Мастер | Нумеровал | Ст. спец. то

Инв.№ подл. | Подпись и дата | Взам. инв.№

Спецификация к схеме расположения элементов подземной части

Марка поз	Обозначение	Наименование	Кол.	Масса ед.кг.	Примечание
РКм1	902-139.85 лист4	Перекрытие на отм. 0,000 РКм1	1		Альбом II
РКм2	лист10	Перекрытие на отм. -3,200 РКм2	1		
СТм1	лист6	Стена СТм1	1		
СТм2	лист6	Стена СТм2	1		
ПДм1	лист8	Плита днища ПДм1	1		
ОКм1	902-1-99.85 лист2	Кольцо обвязочное ОКм1	1		Альбом II

Спецификация стен СТм1, СТм2 (начало)

Формат	Зона	Поз.	Обозначение	Наименование	Количество на испол. СТм1	Количество на испол. СТм2	Примечание
				Сборочные единицы			
		1	5.900-2	Сальник Ду800, ℓ=300	1		
		2	5.900-2	Ду500, ℓ=300	2	8	
		3	5.900-2	Ду100 ℓ=300		1	
		4	5.900-2	Ду50 ℓ=300		4	
				Изделие закладное			
		5	1.400-15.81 120-44	МН 112-3	56	8	
		6	1.400-15.81 120-14	МН 107-3	24		
		7	1.400-15 81 110-01	МН 101-3	12	3	
		8	1.400-15. 81 130-46	МН 124-5	10	18	
		9	1.400-15 81 120-32	МН 110-3	6	11	
		10	1.400-15. 81 120-49	МН 113-2		4	
		11	1.400-15 81 140-20	МН 130-3	16,9	11,8	пог м
		12	1.400-15 81 810	МН 801	24		

Остальное см. спецификацию исполнения лист6.
Разрезы 4-4, 5-5 лист4.

1-1

2-2

План на отм. -7,800

Перекрытие на отм. -3,200 условно не показано.

Закладные изделия 6 стенах условно не показаны

Нач.отд.	Шейко			ТП 902-1-100.85 - КЖ	
Гл.констр.	Сокольская				
Гл.спец.	Власенко			Канализационная насосная станция производительностью 60 тыс.м³/сут напором 30-40м с механизированными решетками-дробилками	Стадия: Р; Листов: 3; Листов:
Рук.гр.	Мазалова			Схема расположения элементов подземной части Узел I.	Госстрой СССР Союзгипроспецмонтажавтоматика Водоканалпроект
Вед.инж.	Вознанов				
Ст.инж.	Белоглинская				
Инж.	Литвиненко				

Инв.№

20730-01 6

Формат А2

Альбом V

Типовой проект 902-1-100.85

Развертка Стм 1

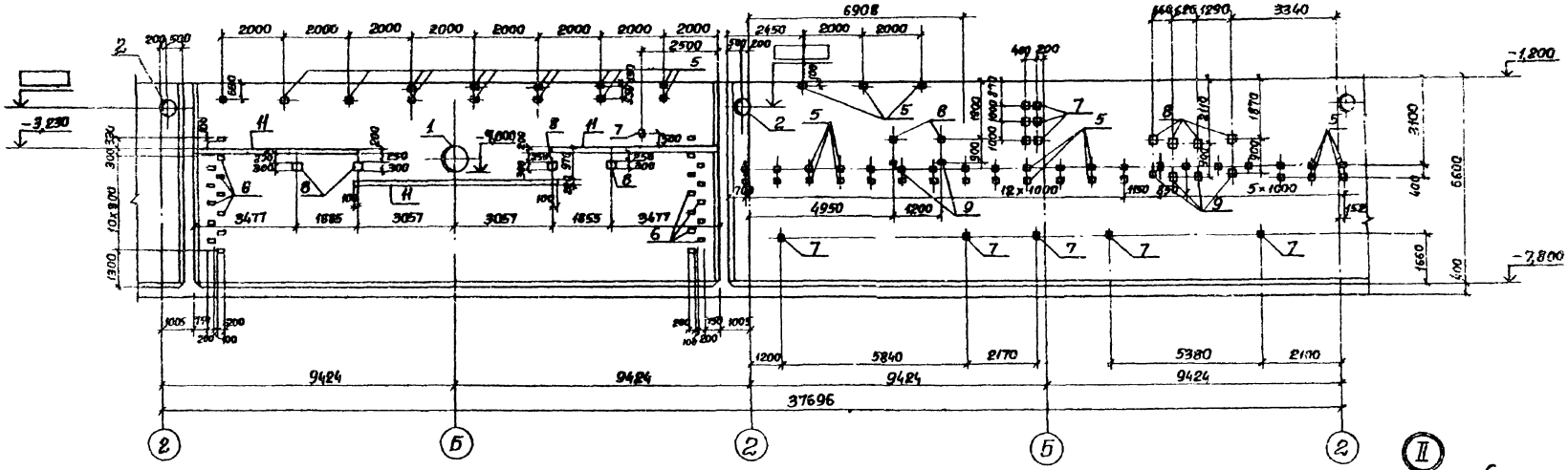

4-4

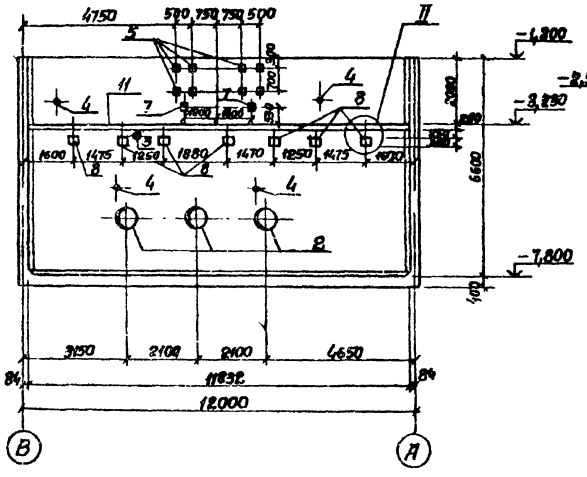

5-5

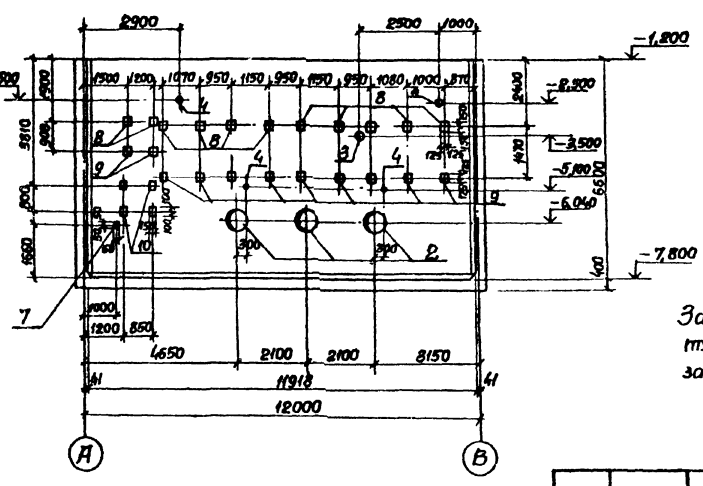

6-6

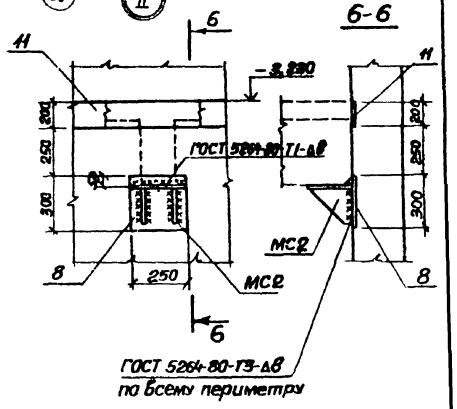

Закладное изделие поз. 7 приварить к ц... турным сеткам стен для создания контура заземления.

Согласовано					
Отд. ВиК-2	Майстро				
Отдел ОВ	Смирнов				
Отдел ЭЯ	Барчан				
Инв. № подл.	Подпись и дата	Взам. инв. №			

Нач. отд.	Шейко			ТП 902-1-100.85-КЖ
Н. контр.	Сокольская			
Гл. спец.	Власенко			
Рук. гр.	Мазалова			Канализационная насосная станция производительностью 400-2000 м³/ч напором 30-40м с механизированными решетками
Вед. инж.	Возианов			Стены СТм 1, СТм 2 Общие виды. Узел II.
Ст. инж.	Болотинская			
Инж.	Литвиненко		05.85	

Стадия	Лист	Листов
Р	4	

Госстрой СССР Союзводоканалпроект Харьковский Водоканалпроект

Прибавки

Инв. №

20730-01 7

Формат А2

Альбом V

Типовой проект 902-1-100.85

Инв.№подл. | Подпись и дата | Взам.инв.№ | Инв.№дубл. | Подпись и дата

Согласовано

Схема армирования стен

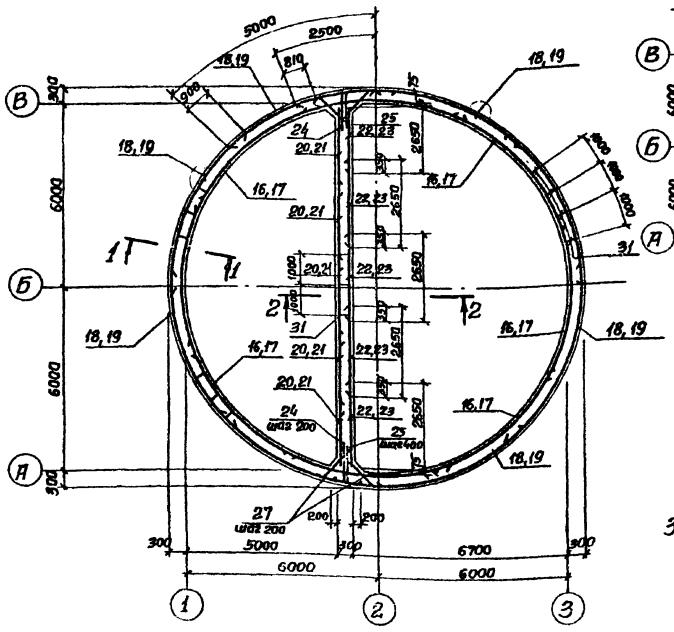

Схема выпусков

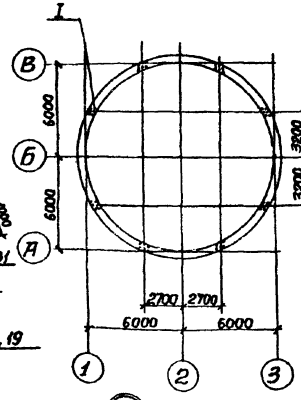

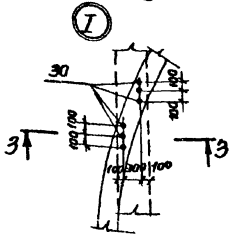

1-1

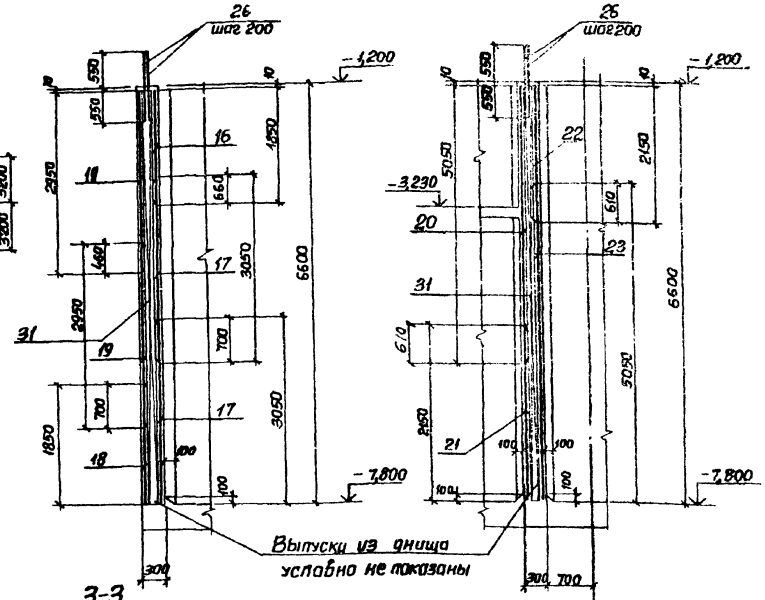

2-2

Выпуски из днища условно не показаны

3-3

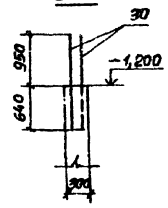

Развертка внутренних сеток по R6030

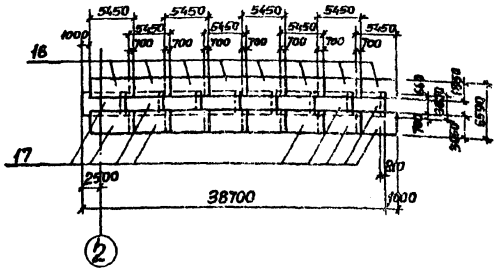

Развертка наружных сеток по R6270

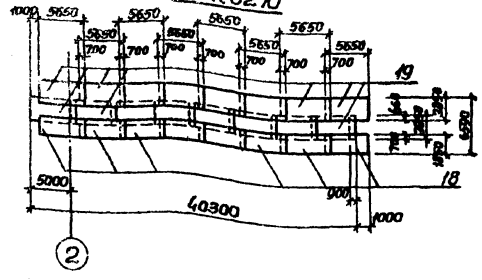

1. Защитный слой бетона для рабочей арматуры принят 30 мм.
2. Арматурные выпуски поз. 26 связать с сетками поз. 16 и 19 вязальной проволокой.
3. Сетки в местах отверстий разрезать и отогнуть в плоскости конструктивного элемента.
4. Арматурные выпуски поз. 30 приварить к сеткам поз. 16 и 19 для создания непрерывного контура заземления.

Привязан

Инв.№

Нач.отд.	Шейко		
Н.контр.	Сокольская		
Гл.спец.	Власенко		
Рук.гр.	Мазалова		
Вед.инж.	Бозианов		
Ст.инж.	Белотинеков		
Инж.	Литвиненко		05.87

ТП 902-1-100.85 КЖ

Канализационная насосная станция производительностью 400-2000 м³/ч напором 38-40 м с механизированными решетками.

Стены СТМ1, СТМ2. Схемы армирования (начало)

Стадия	Лист	Листов
Р	5	

Госстрой СССР Специализированное Харьковское Водоканалпроект

20730-04

Формат А2

Альбом V

Типовой проект 902-1-100.85

Армирование стен вокруг сальников

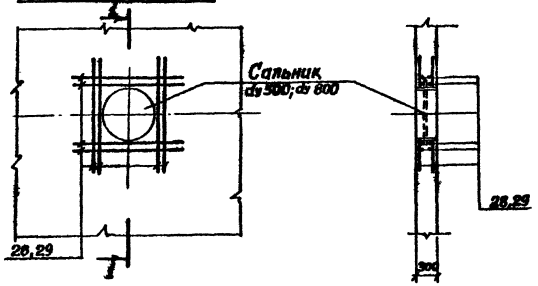

Ведомость деталей

Поз.	Эскиз
24	R=6270, 1800, 1200
25	R=6270, 1200, 1800
27	950

Ведомость расхода стали на элемент, кг

Марка элемента	Изделия арматурные: Арматура класса A-I ГОСТ 5781-82 ф6	ф10	Итого	A-III ГОСТ 5781-82 ф8	ф10	ф12	ф14	ф16	Итого	Всего	Изделия закладные: Арматура класса A-I ГОСТ 5781-82 ф16	Итого	A-III ГОСТ 5781-82 ф8	ф10	ф12			Итого
СТм 1	75,2		75,2		4194,5	505,2		121,3	5421	5496,2	17,8	17,8	9,2	6,7	102,1			118,0
СТм 2	23,8	85,8	109,6	659,5	160,3	792,5	609,9		2222,2	2331,8			2,1	12,1	46,6			60,8

Изделия закладные: Прокат марки: В Ст3 кп2 ГОСТ 103-76 -6х6	-100х6	-150х6	-150х8	-100х8			Итого	В Ст3 кп2 ГОСТ 82-70*, 103-76 -40х8	-200х8	-250х8	Итого	В Ст3 кп2 ГОСТ 19903-74* Б-10	Итого	ГОСТ 2590-71* ф7	ф15			Итого
3,0	21,6		81,2	9,6			115,4	1,0	212,9	47,0	260,9	29,3	29,3		27,3			27,3
0,9		5,6	11,2	17,6			35,3	1,8	148,7	84,6	235,1	31,6	31,6	1,59	23,4			25,0

Изделия закладные: Прокат марки: В Ст3 кп2 ГОСТ 3262-75* -63х5	-100х4,5			Итого	Б Ст3 сп ГОСТ 10704-76* -620х7	-920х8			Итого	Всего	Общий расход
				-	64,6	54,0			118,6	687,3	6183,5
5,4	14,4			19,8	96,9				196,9	504,5	2836,3

Спецификация стен СТм1, СТм2 (окончание)

Формат	Зона	Поз.	Обозначение	Наименование	Количество на чертеже СТм1	СТм2	Примечание
				Сборочные единицы			
А4		31	902-1-100.85-КЖН-СТм1-010	Каркас плоский КР1	38	12	
				Сетки арматурные			
		16	ГОСТ 23279-78	С 10А-III-200 / 10А-III-200 1850х5450 25/25	8		
		17	ГОСТ 23279-78	С 10А-III-200 / 10А-III-200 3050х5450 25/25	16		
		18	ГОСТ 23279-78	С 10А-III-200 / 10А-III-200 1850х5650 25/25	8		
		19	ГОСТ 23279-78	С 10А-III-200 / 10А-III-200 3050х5650 25/25	16		
		20*	ГОСТ 23279-78	С 14А-III-200 / 8А-III-200 2650х5050 25/25		5	
		21	ГОСТ 23279-78	С 14А-III-200 / 8А-III-200 2650х2150 75/75		5	
		22	ГОСТ 23279-78	С 12А-III-200 / 8А-III-200 2650х2450 75/75		5	
		23*	ГОСТ 23279-78	С 12А-III-200 / 8А-III-200 2650х5050 25/25		5	
				Детали			Масса, кг
Б4		24*		ф12А-II ГОСТ 5781-82 ℓ=1570		64	2,30
Б4		25*		ф10А-III ГОСТ 5781-82 ℓ=1130		64	1,23
Б4		26		ф10А-III ГОСТ 5781-82 ℓ=1100	378	128	0,68
Б4		27*		ф10А-I ГОСТ 5781-82 ℓ=1080		128	0,67
Б4		28		ф12А-III ГОСТ 5781-82 ℓ=1620	16		1,44
Б4		29		ф12А-III ГОСТ 5781-82 ℓ=1350	32	48	1,20
Б4		30		ф16А-III ГОСТ 5781-82 ℓ=1600	48		2,53
				Материалы			
				Бетон марки М200 В4, мрз 100	76,8	24,0	м³

Поз. 24, 25, 27 см. ведомость деталей на данном листе

Нач. отд.	Шейко	
Н. контр.	Скальская	
Гл. спец.	Власенко	
Рук. гр.	Мазалова	
Вед. инж.	Вознюк	
Ст. инж.	Бартошевич	
Инж.	Житвинецкий	

ТП 902-1-100.85КЖН

Канализационная насосная станция производительностью 400-2000 м³/ч на напор 30-40м с вертикальными насосами

Стадия	Лист	Листов
Р	6	

Стены СТм1, СТм2. Схемы армирования (окончание)

Госстрой СССР Союзводоканалпроект г. Харьковский Водоканалпроект

20730-01 9

Согласовано

Инв. № подл. | Подпись и дата | Взам. инв. №

Формат А2

Альбом V

Типовой проект 902-1-100.85

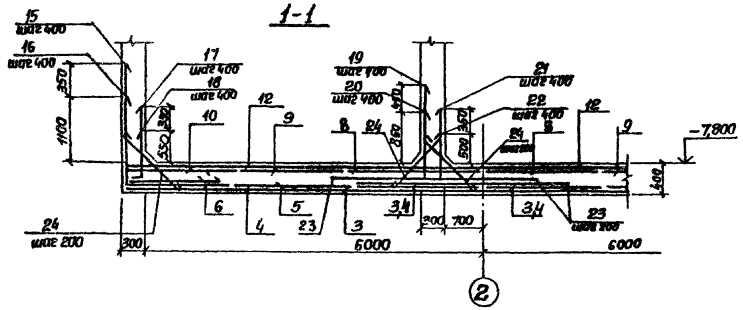

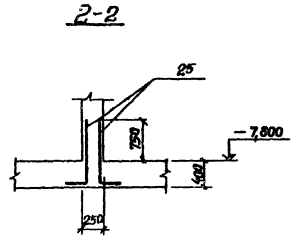

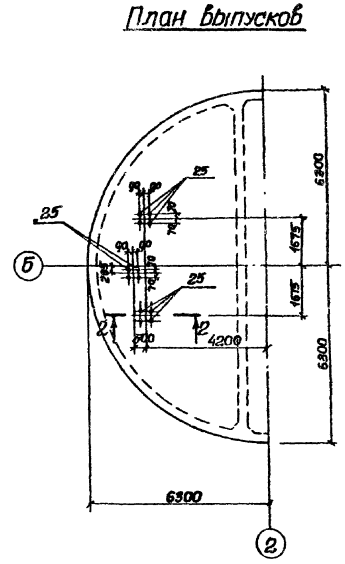

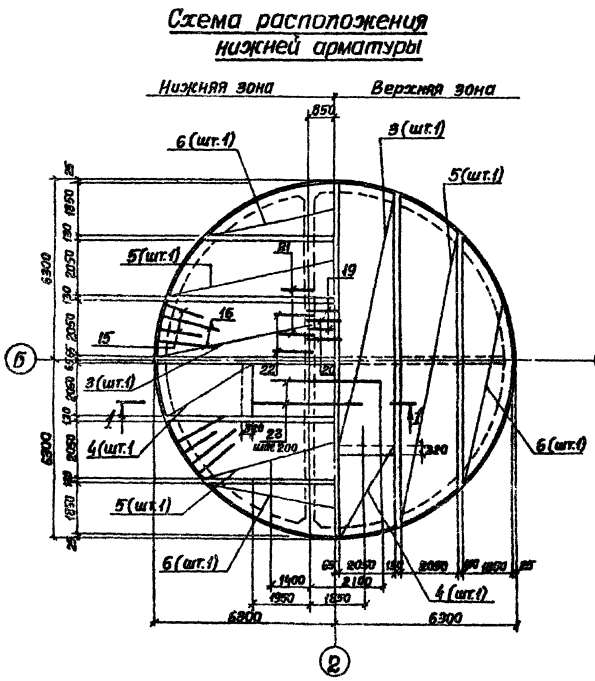

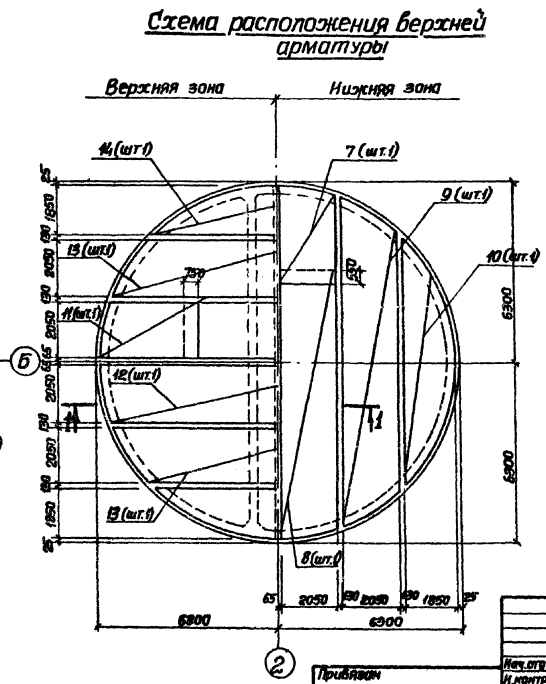

1. Защитный слой бетона для рабочей арматуры принят: для нижней - 35 мм, для верхней - 20 мм.

2. Шаг стержней поз. 15,16 принят по радиусу R 6270, а поз. 17 и 18 по радиусу R 6030.

Нач. отд.	Шейко			ТП 902-1-100.85			
Н. контр.	Сокольская			Канализационная насосная станция производительностью 400-2000 м³/ч напором 30-40 м с механизированными решетками	Стадия	Лист	Листов
Гл. спец.	Власенко				Р	7	
Рук. пр.	Маралова			Плита днища ПДМ1. Схема армирования (начало)	Госстрой СССР Союзводоканалпроект Харьковский Водоканалпроект		
Вед. инж.	Возианов						
Ст. инж.	Болотинская						
Инж.	Литвиненко						

Привязан

Инв. №

20730-01 10

Согласовано

Гл. спец. то

Лучковский

Взам. инв. №

Подпись и дата

Инв. № подл.

Формат А2

Альбом V

Типовой проект 902-1-100.85

Согласовано

Инв.№ подл. | Подпись и дата | Взам. инв.№

Схема расположения каркасов днища

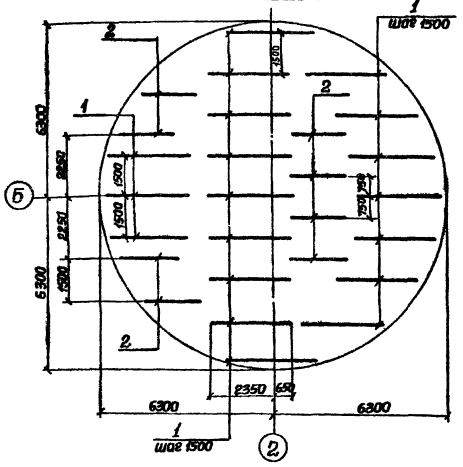

Раскрой сеток

Поз. 3, 8, 12

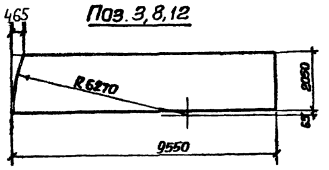

Поз. 4

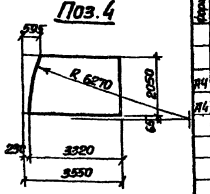

Поз. 6, 10, 14

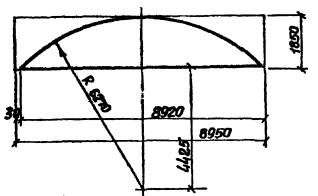

Поз. 7, 11

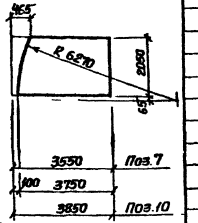

Поз. 5, 9, 13

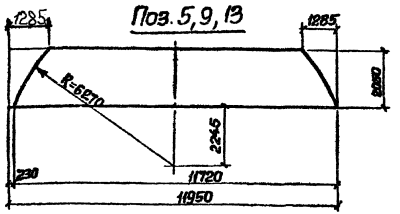

Спецификация днища ПДм1 (начало)

Формат	Зона	Поз.	Обозначение	Наименование	Кол.	Примечание
				Сборочные единицы		
А4		1	902-1-100.85-КЖИ-ПДм1-010	Каркас плоский КР2	19	
А4		2	-01	КР3	8	
				Сетки арматурные		
		3	ГОСТ 23279-78	С 10А-III-200 / 6А-I-600 2050×9550 215/215	4	
		4	ГОСТ 23279-78	С 10А-III-200 / 6А-I-600 2050×3550 215/215	4	
		5	ГОСТ 23279-78	С 10А-III-200 / 6А-I-600 2050×11950 215/215	4	
		6	ГОСТ 23279-78	С 10А-III-200 / 6А-I-600 1850×8950 215/215	4	
		7	ГОСТ 23279-78	С 12А-III-200 / 6А-I-600 2050×3550 215/215	2	
		8	ГОСТ 23279-78	С 12А-III-200 / 6А-I-600 2050×9550 215/215	2	
		9	ГОСТ 23279-78	С 12А-III-200 / 6А-I-600 2050×11950 215/215	2	
		10	ГОСТ 23279-78	С 12А-III-200 / 6А-I-600 1850×8950 215/215	2	
		11	ГОСТ 23279-78	С 16А-III-200 / 6А-I-600 2050×3850 125/125	2	
		12	ГОСТ 23279-78	С 16А-III-200 / 6А-I-600 2050×9550 215/215	2	
		13	ГОСТ 23279-78	С 16А-III-200 / 6А-I-600 2050×11950 215/215	2	
		14	ГОСТ 23279-78	С 16А-III-200 / 6А-I-600 1850×8950 215/215	2	
				Детали		Масса, кг
Б4		15*		ф18А-III ГОСТ 5781-82 ℓ=2970	98	5,94
Б4		16*		ф18А-III ГОСТ 5781-82 ℓ=2970	99	5,94
Б4		17		ф12А-III ГОСТ 5781-82 ℓ=1400	94	1,24

Спецификация днища ПДм1 (окончание)

Формат	Зона	Поз.	Обозначение	Наименование	Кол	Примечание
Б4		18*		ф12А-III ГОСТ 5781-82 ℓ=1050	95	1,0
Б4		19*		ф10А-III ГОСТ 5781-82 ℓ=2100	28	5,20
Б4		20*		ф10А-III ГОСТ 5781-82 ℓ=1650	30	4,10
Б4		21*		ф12А-III ГОСТ 5781-82 ℓ=1500	29	3,20
Б4		22*		ф12А-III ГОСТ 5781-82 ℓ=1150	30	3,50
Б4		23*		ф25А-III ГОСТ 5781-82 ℓ=3800	54	14,4
Б4		24*		ф10А-I ГОСТ 5781-82 ℓ=1080	306	0,70
Б4		25*		ф16А-III ГОСТ 5781-82 ℓ=1500	12	2,2
				Материалы		
				бетон марки М200, В4, МрЗ 50	50,0	м³

* Поз. 15 – 22, 24, 25 см. ведомость деталей на данном листе

Ведомость деталей

Поз.	Эскиз
15	870 / 1800
16	4520 / 1450
17	200 / 1200
18	850 / 200
19	450 / 1650
20	450 / 1200
21	300 / 1200
22	300 / 850
24	950
25	1050 / 450

Ведомость расхода стали на элемент, кг

Марка элемента	Изделия арматурные												Всего	Общий расход
	Арматура класса													
	А-I			А-III										
	ГОСТ 5781-82													
	ф6	ф10	Итого	ф8	ф10	ф12	ф20	ф16	ф18	ф25	Итого			
ПДм1	209,1	332,4	535,5	87,6	900,9	922,1	291,7	1252,0	1170,2	790	5414,5		5950,0	5950,0

Привязан

Инв.№:

Нач. отд.	Шевко		
Н. контр.	Сокольская		
Гл. спец.	Власенко		
Рук. гр.	Назарова		
Вед. инж.	Вавилов		
Ст. инж.	Болотинская		
Инж.	Литвиненко		9.85

ТП 902-1-100.85 -КЖ

Канализационная насосная станция производительностью 600-2000 м³/сут напором 30-40 м с механизированными решетками

Плита днища ПДм1. Схема армирования (окончание)

Стадия	Лист	Листов
Р	8	

Госстрой СССР Специализированный Харьковский Водоканалпроект

20730-01 11

Формат А2

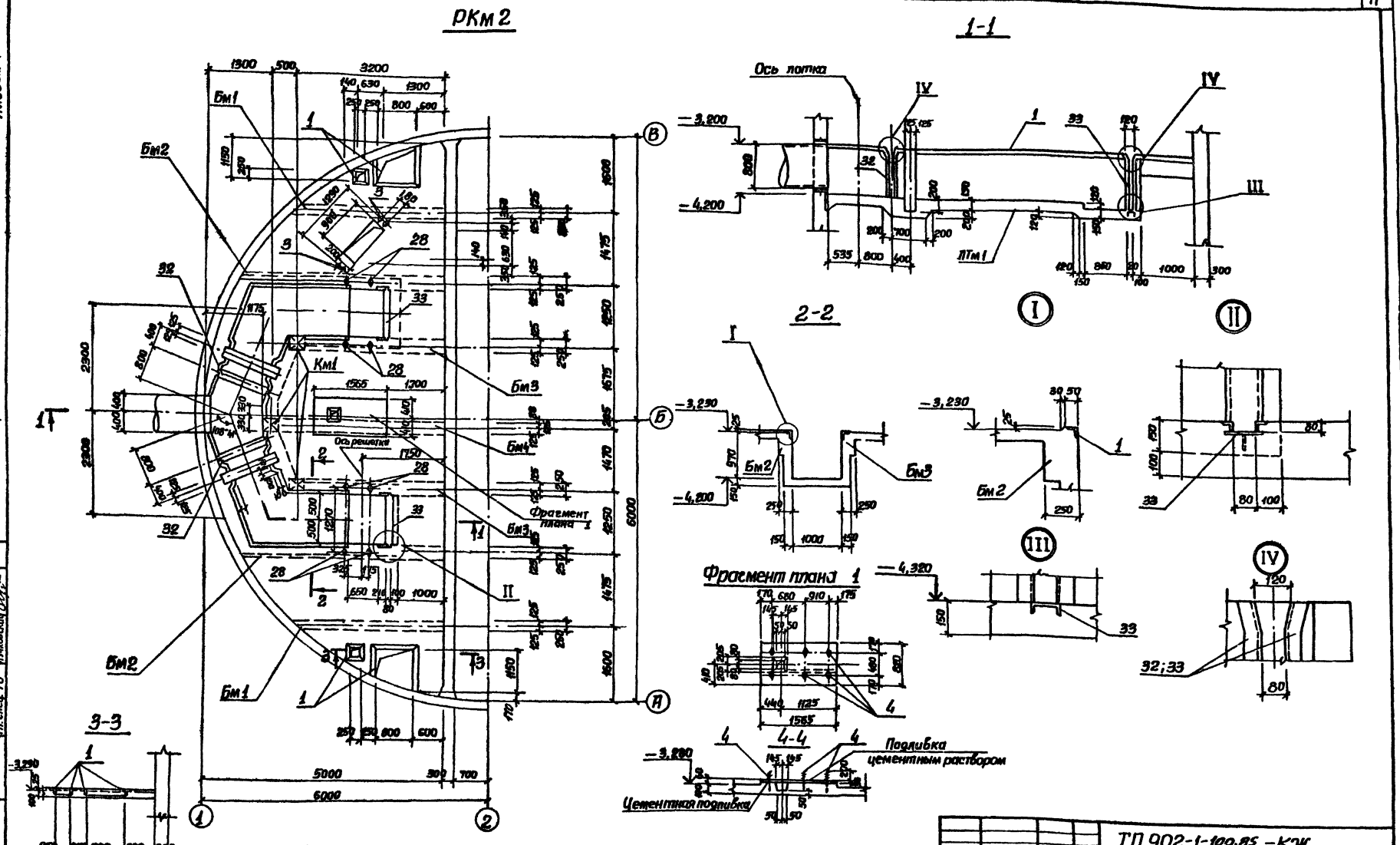

1. Внутренние поверхности лотков оштукатурить цементно-песчаным раствором состава 1:2 толщиной 20мм с железнением.
2. Рамы шиберов и ремонтных решеток установить в соответствии с механическими чертежами

Нач.отд.	Шейко		
Н.контр.	Сокольская		
Гл.спец.	Власенко		
Рук.гр.	Мазалова		
Вед.инж.	Вазианов		
Ст.инж.	Болотинская		
Инж.	Ткаченко		

Привязан

Инв. №

ТП 902-1-100.85 -КЖ

Канализационная насосная станция производительностью 400-2000 м³/ч напором 30-40м с механизированными решетками

Перекрытие РКм2 на отм. -3.200

Общий вид.

Стадия	Лист	Листов
Р	9	

Госстрой СССР Союзводоканалпроект Харьковский Водоканалпроект

20730-01 12

Формат А2

Альбом V

Типовой проект 902-1-100.85

Согласовано

Отдел ЭА Борчан

Согласовано

Отдел ВиК-2 Мишаро

Сектор ОВ Смирнова

Гл. спец. ТО Лучковский

Инв. № подл. | Подпись и дата | Взам. инв. №

Альбом V

Типовой проект 902-1-100.85

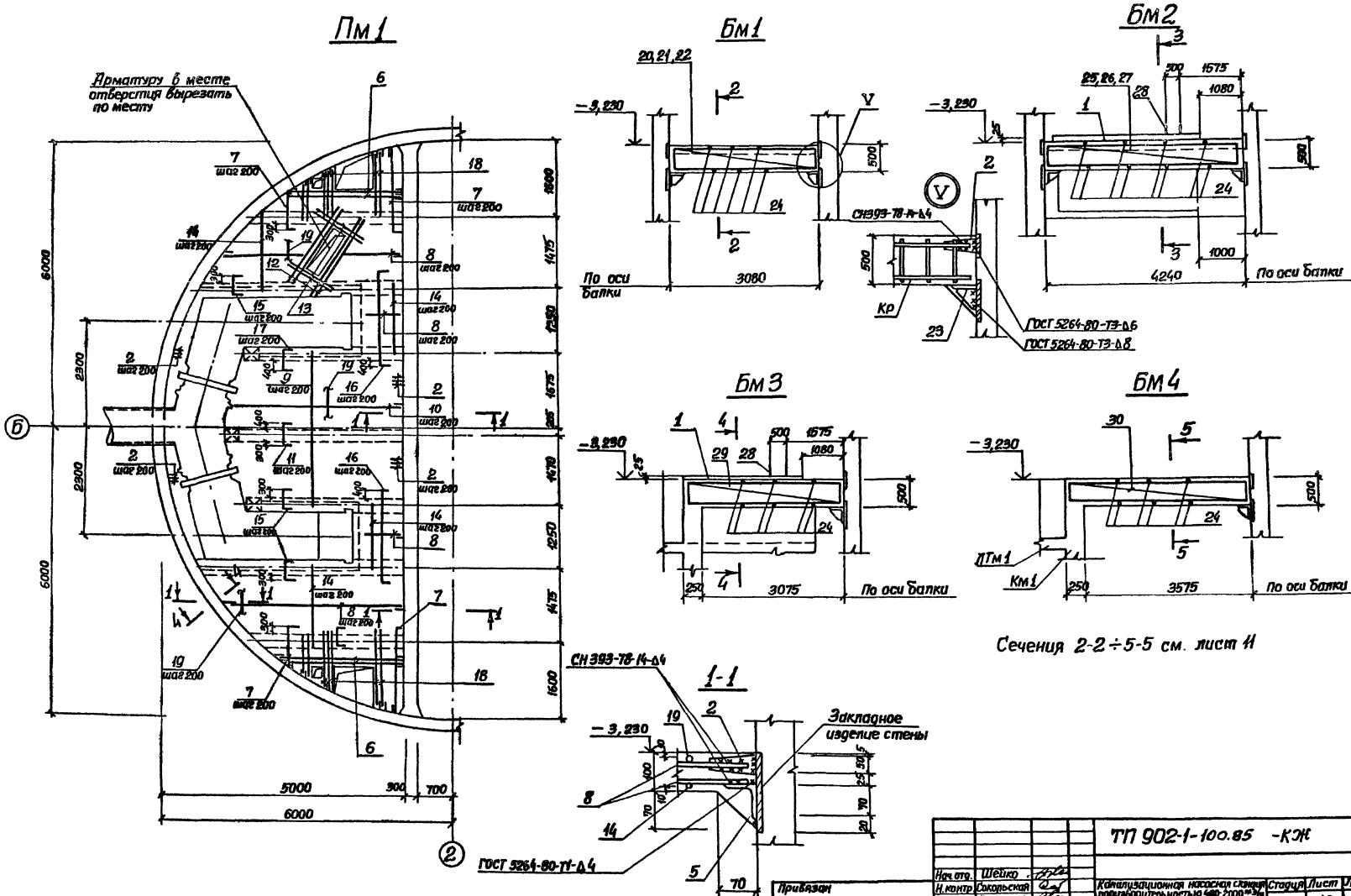

Сечения 2-2÷5-5 см. лист 11

Согласовано							
Отдел ЭЛ	Гарчан						
Гл. спец. Т.О.	Пучковский						
Взам. инв. №							
Подпись и дата							
Инв. № подл.							

ТП 902-1-100.85 -КЖ							
Нач. отд.	Шейко			Канализационная насосная станция производительностью 480-2000 м³/ч напором 30-40м с механизированными решетками	Стадия	Лист	Листов
Н. контр.	Сокольская				Р	10	
Гл. спец.	Власенко						
Рук. гр.	Мазалова			Перекрытие РКм 2 на отм. -3.200 Плита ПМ1. Балки Бм1-Бм4 Общие виды схемы армирования	Госстрой СССР Союзводоканалпроект Харьковский Водоканалпроект		
Вед. инж.	Возианов						
Ст. инж.	Болотинская						
Инж.	Ткаченко						

Привязан

Инв. №

28730-01 13

Формат А2

Расчетные схемы

2-2

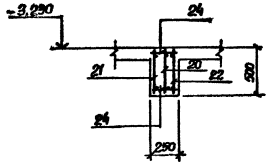

5-5

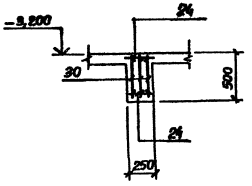

Бм1

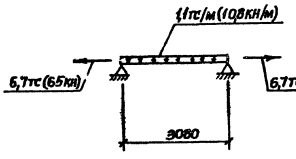

Бм2

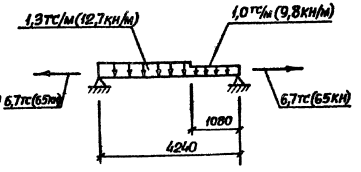

3-3

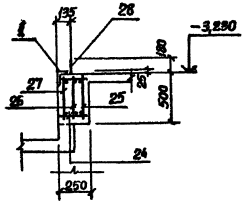

Км1

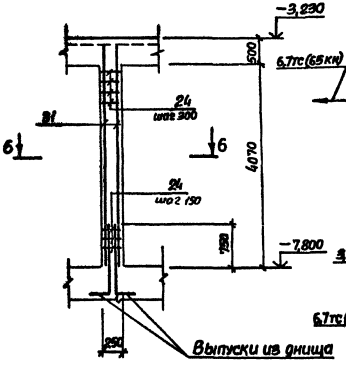

Бм3

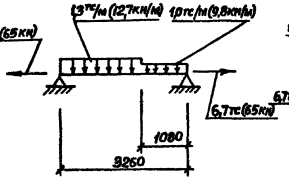

Бм4

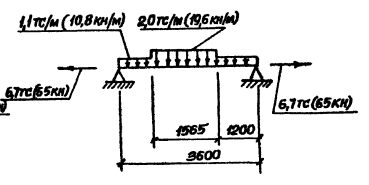

4-4

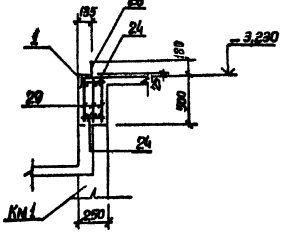

Км1

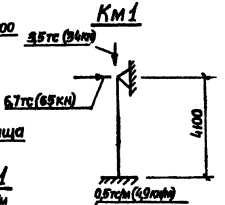

6-6

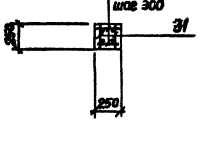

Пм1



1. Сечения 2-2÷5-5 замаркированы на листе 10.
2. Защитный слой бетона для рабочей арматуры принят 25мм

				ТП 902-1-100.85 -КЖ			
Инв.отд.	Шейко						
Н.контр.	Ракульская			Канализационная насосная станция производительностью 60-1200 м³/ч напором 90-40м с механизированными решетками	Стадия	Лист	Листов
Гл.спец.	Власенко				Р	11	
Рук.гр.	Мазалова			Перекрытие РКНС напор.-3200 Балки Бм1-Бм4, колонна Км1. Общие данные. Ведомость рабочих чертежей	Госстрой СССР Союзводоканалпроект Ленинградское отделение Водоканалпроект		
Вед.инж.	Ваганова						
Ст.инж.	Балтинская						
Инж.	Ткаченко						

Привязан

Инв.№ 3/1

10130-01 14

Альбом V
Типовой проект 902-1-100.85

Подпись и дата | Взам.инв.№ | Инв.№ подл. | Подпись и дата | Гл.спец. то | Инженер. Дорос.

Согласовано

Формат А2

Альбом V

Типовой проект 902-1-100.85

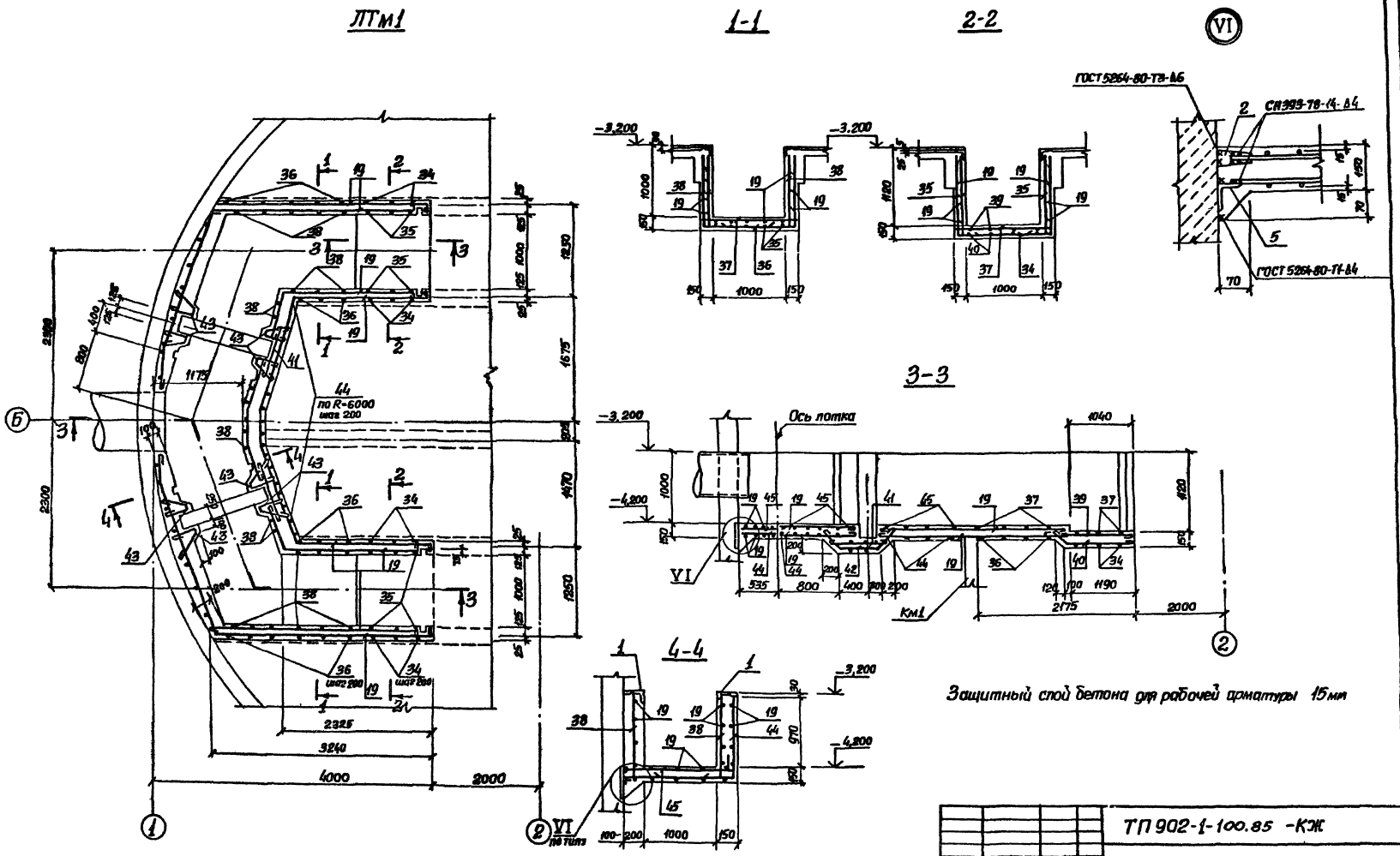

Согласовано				ТП 902-1-100.85 -КЖ			
Гл. спец. т.о	Лучковский						
Инв. № подл.	Подпись и дата	Взам. инв. №	Привязан	Нач. отд.	Шейко		
				Н. контр.	Сокольская		
				Гл. спец.	Власенко		
				Рук. гр.	Мазалова		
				Вед. инж.	Возиянов		
				Ст. инж.	Болотинская		
				Инж.	Ткаченко	15.81	

Канализационная насосная станция производительностью 400-2000 м³/ч напором 30-40м с механизированными решетками

Перекрытие РКм2 на отм. -3,200 Лоток ЛТм1 схема армирования

Стадия	Лист	Листов
Р	12	

Госстрой СССР Союзводоканалпроект Харьковский Водоканалпроект

20730-01 15

Формат А2

Альбом V

Типовой проект 902-1-100.85

Ведомость деталей

Поз.	Эскиз
7	80 750÷2000
15	80 530 80
16	80 2200 80
17	80 630 80
9	100 3550 100
10	450 3300-3800
11	80 950 80
34	1170 1270 1170
35	1170 300
36	1050 1270-1630 1050
38	1050 300
44	1600-1400 1050
39	1200
40	150 1350 1150

Поз.	Эскиз
45	1400-1600 250
41	800
42	300 135° 570 135° 300
43	250 70 300 135 300
18	500-1800

Спецификация перекрытия РКм2 (начало)

Формат	Зона	Поз.	Обозначение	Наименование	Кол.	Примечание
				Плита Пм1- шт.1		масса, кг
				Сборочные единицы		
		1	1.400-15 Б.1 540-09	Изделие закладное МН548	8,0	пог м
А4		2	902-1-100.85-КЖИ-РКм2-030	Изделие соединительное Мс1	98	
А4		3	-060	Изделие закладное МН3	2	
		4	-060-01	Изделие закладное МН4	3	
Б4		5		Уголок 70х70х5 ГОСТ 8509-72* / Вст3кп2 ГОСТ 535-79*	26,0	пог м
				Детали		
				ф10А-III ГОСТ 5781-82		
Б4		6		l=3000	8	1,85
Б4		7*		lср=1455	16	0,90
Б4		8			67,0	пог.м
Б4		9*		l=3750	19	2,31
Б4		10*		lср=4000	15	2,47
Б4		11*		l=1110	19	0,68
Б4		12		l=1500	8	0,93
Б4		13		l=800	8	0,49
				ф8А-III ГОСТ 5781-82		
Б4		14			75,0	пог.м
Б4		15*		l=690	75	0,27
Б4		16*		l=2360	12	0,93
Б4		17*		l=790	15	0,31
Б4		18*		lср=1150	16	0,45
Б4		19		ф6А-I ГОСТ 5781-82	135	пог.м
				Балка Бм1- шт.2		
				Сборочные единицы		
А4		20	902-1-100.85 -КЖИ-РКм2-010	Каркас плоский КР4	2	
А4		21	-01	Каркас плоский КР5	2	
А4		22	-02	Каркас плоский КР6	2	
А4		2	-030	Изделие соединительное Мс1	12	
А4		23	-040	Изделие соединительное Мс2	4	
				Детали		
Б4		24		ф6АI ГОСТ 5781-82 l=230	76	0,05
				Балка Бм2- шт.2		
				Сборочные единицы		
А4		25	902-1-100.85-КЖИ-РКм2-010-03	Каркас плоский КР7	2	
А4		26	-04	Каркас плоский КР8	2	

Формат	Зона	Поз.	Обозначение	Наименование	Кол.	Примечание
А4		27	902-1-100.85-КЖИ-РКм2-010-05	Каркас плоский КР9	2	
А4		1	1.400-15 Б.1 540-09	Изделие закладное МН548	6,48	пог.м
А4		2	902-1-100.85-КЖИ-РКм2-030	Изделие соединительное Мс1	12	
А4		23	-040	Изделие соединительное Мс2	4	
А4		28	ГОСТ 24379.1-80	Болт 2.1 М20х400 Вст3пс2	4	
				Детали		
Б4		24		ф6АI ГОСТ 5781-82 l=230	120	0,05
				Балка Бм3-шт.2		
				Сборочные единицы		
А4		29	902-1-100.85-КЖИ-РКм2-010-06	Каркас плоский КР10	6	
А4		1	1.400-15 Б.1 540-09	Изделие закладное Мн548	4,70	пог.м
А4		2	902-1-100.85 -КЖИ-РКм2-030	Изделие соединительное Мс1	6	
А4		23	-040	Изделие соединительное Мс2	4	
А4		28	ГОСТ 24379.1-80	Болт 2.1 М20х400 Вст3пс2	4	
				Детали		
Б4		24		ф6А-I ГОСТ 5781-82 l=230	76	0,05
				Балка Бм4-шт.1		
				Сборочные единицы		
А4		30	902-1-100.85-КЖИ-РКм2-010-07	Каркас плоский КР11	3	
А4		2	-030	Изделие соединительное Мс1	3	
А4		23	-040	Изделие соединительное Мс2	2	
				Детали		
Б4		24		ф6АI ГОСТ 5781-82 l=230	44	0,05
				Колонна Км1-3шт.		
				Сборочные единицы		
А4		3	902-1-100.85-КЖИ-РКм2-020	Каркас плоский КР12	6	
				Детали		
Б4		24		ф6А-I ГОСТ 5781-82 l=230	56	0,05

* Поз.7,9-11,15-18 см. ведомость деталей на данном листе.

Согласовано
Гл. спец. ТП Пухловский

Инв. № подл. | Подпись и дата | Взам. инв. №

Привязан

Инв. №

Нач. отд.	Шейко	
Н. контр.	Сокольская	
Гл. спец.	Власенко	
Рук. гр.	Мазалова	
Вед. инж.	Возианов	
Ст. инж.	Болотинская	
Инж.	Ткаченко	05.85

ТП 902-1-100.85 -КЖ

Канализационная насосная станция производительностью 400-2000 м³/ч напором 30-40м с механизированными решетками.

Перекрытие РКм2 на отм. -3.200
Спецификация (начало)

Стадия	Лист	Листов
Р	13	

Госстрой СССР
Союзводоканалниипроект
Харьковский
Водоканалпроект

20730-01 16

Формат А2

Альбом V

Типовой проект 902-1-100.85

Спецификация перекрытия РКм2 (окончание)

Формат	Зона	Поз.	Обозначение	Наименование	Кол.	Примечание
				Лоток ЛТм1-шт.1		масса, кг
				Сборочные единицы		
А4		1	1.400-15 В.1.540-09	Изделие закладное Мн548	90	под м
А4		2	902-1-100.85 -КЖИ.РКм2.ВЗ	Изделие соединительное Мс1	32	
А4		32	-ВЗ0	Изделие закладное Мн1	2	
А4		33	-ВЗ0-01	Изделие закладное Мн2	2	
Бч		5		Уголок 70х10х5 ГОСТ 8509-72* Вст3кп2 ГОСТ 535-79*	6,3	под м
				Детали		
				ф8 А-III ГОСТ 5781-82		
Бч		34*		l=3610	12	1,42
Бч		35*		l=1470	24	0,58
Бч		36*		lср=3550	26	1,40
Бч		37		l=1270	26	0,50
Бч		38*		l=1350	70	0,53
				ф6 А-I ГОСТ 5781-82		
Бч		19			232	под м
Бч		39*		l=1280	12	0,28
Бч		40*		l=1380	12	0,31
Бч		41*		l=880	22	0,20
Бч		42*		l=1250	12	0,28
Бч		43*		l=750	48	0,17
				ф10 А-III ГОСТ 5781-82		
Бч		44*		lср=2550	32	1,57
Бч		45*		lср=1750	32	1,08
				Материалы на РКм2		
				Бетон марки М200	9,6	м3
				Мрз 50, В4		

* Поз. 34-36, 38, 39-45 см. ведомость деталей лист 13

Ведомость расхода стали на элемент, кг (начало)

Марка элемента	Изделия арматурные									Изделия закладные						
	Арматура класса								Всего	Арматура класса				Прокат марки		
	А-I			А-III						А-III				Вст3кп2		
	ГОСТ 5781-82									ГОСТ 5781-82				ГОСТ 8240-72*		
	ф6		Итого	ф8	ф10	ф12	ф16	Итого		ф8	ф12	ф20	Итого	С14		Итого
РКм2	157,4		157,4	189,5	250,5	116,3	122,1	678,4	835,8	42,6	1,0	16,5	60,1	39,6		39,6

Ведомость расхода стали на элемент, кг (окончание)

Изделия закладные									Общий расход
Прокат марки								Всего	
Вст3кп2				Вст3кп2, Вст3пс6					
ГОСТ 103-76				ГОСТ 8509-72*					
Б.8	Б.10		Итого	L50х5	L70х5	L75х6	Итого		
109,8	103,4		213,2	104,1	183,3	116,8	404,2	781,6	1617,4

Инв.№ подл. | Подпись и дата | Взам. инв.№

Гл. спец. то

Привязан

Инв.№

Нач. отд.	Шейко		
Н. контр.	Сокольская		
Гл. спец.	Власенко		
Рук. гр.	Мазалова		
Вед. инж.	Бозианов		
Ст. инж.	Болотинская		
Инж.	Ткаченко		

ТП 902-1-100.85 -КЖ

Канализационная насосная станция производительностью 400-2000 м³/ч с насосами 50-80ВМ с механизированными решетками

Стадия: Р | Лист: 14 | Листов:

Перекрытие РКм2 на отм. -3,200

Спецификация (окончание)

Госстрой СССР Специализированный проект Харьковский Водоканалпроект

20730-01 17

Формат А2

Ведомость рабочей документации основного комплекта марки КМ

Лист	Наименование	Примечание
1	Общие данные (начало)	
2	Общие данные (окончание)	
3	Схема расположения лестниц и переходных площадок (начало)	
4	Схема расположения лестниц и переходных площадок (окончание)	

Ведомость ссылочных и прилагаемых документов

Обозначение	Наименование	Примечание
	Ссылочные документы	
1.450.3-3 Вып.0.1	Стальные лестницы, площадки, стремянки и ограждения	

Ведомость металлоконструкций по видам профилей

Наименование конструкций по номенклатуре прейскуранта №01-09	Позиции по прейскуранту №10-09	№ п/п	Код конструкций	Масса конструкций, т										Количество шт.	Серия типовых конструкций
				Всего стали без учета прочности	по видам профилей стали										
					Балки и двутавры	Крупносортная сталь	Среднесортная сталь	Мелкосортная сталь	Толстолистовая сталь	Тонколистовая сталь	Гнутые и гнутосварные	Прочие	Всего		
Лестницы		1	526242			0,063			0,020	0,124	0,336		0,523		1.450.3-3 Вып.0
Площадки		2	526243		0,384	0,206				0,160	0,166		0,916		1.450.3-3 Вып.0
Ограждения		3	526244					0,072			0,223		0,295		1.450.3-3 Вып.0
Итого		4			0,384	0,269		0,072	0,020	0,284	0,725		1,734		

1. Разработку чертежей металлоконструкций производить согласно СНиП II-2381 „Стальные конструкции. Нормы проектирования".

2. Соединение стальных элементов предусматриваются ручной электродуговой сваркой.

3. Все сварные швы выполняются электродами типа Э 42 и Э42А по ГОСТ 9467-75.

4. Предусмотреть антикоррозионную защиту металлоконструкций по требованиям ГОСТ'а 9402-80 четвертой степени и окраску лакокрасочными материалами группы I, согласно СНиП II-28-73* „Защита строительных конструкций от коррозии Нормы проектирования".

Типовой проект разработан в соответствии с действующими нормами и правилами

Гл. инженер проекта /Лялюк/

Согласовано
Гл. спец. ТО Ручковский

Инв. № подл. | Подпись и дата | Взам. инв. №

Привязан

Инв. №

ТП 902-1-100.85-КМ

Нач. отд.	Шейко		
Н. контр.	Сокольская		
Гл. спец.	Власенко		
Рук. гр.	Мазилова		
Вед. инж.	Возианов		
Ст. инж.	Болотинская		
Инж.	Мягкая		05.85

Канализационная насосная станция производительностью 400-2000 м³/ч напором 30-40 м с механизированными решетками

Стадия	Лист	Листов
Р	1	4

Общие данные (начало)

Госстрой СССР Союзводоканалпроект Харьковский Водоканалпроект

Альбом V

Типовой проект 902-1-100.85

Техническая спецификация металла

Вид профиля и ГОСТ, ТУ	Марка металла и ГОСТ	Обозначение и размер профиля, мм.	№№ п.п.	Код: Марки металла	Код: Вида профиля	Код: Размера профиля	Количество шт	Длина, мм	Масса металла по элементам: Лестницы (Код элемента конструкции)	Площадки	Ограждения	Общая масса, т	Масса потребности в металле по кварталам: I	II	III	IV	Заполняется в ц.
1	2	3	4	5	6	7	8	9	526242	526243	526244	10	11	12	13	14	15
Швеллеры ГОСТ 8240-72*	ВСт3кп2 ГОСТ 380-71*	Швеллер 12 ГОСТ 8240-72* / ВСт3кп2 ГОСТ 535-79*			26158					0,384		0,384					
	Итого									0,384		0,384					
Всего профиля										0,384		0,384					
Сталь прокатная угловая равнополочная ГОСТ 8509-72*	ВСт3 Сп5-1 ТУ 14-1-3023-80	Уголок Б100х100х8 ГОСТ 8509-72* / ВСт3сп5-1 ТУ14-1-3023-80			21113					0,015		0,015					
	Итого			11240						0,015		0,015					
Всего профиля										0,015		0,015					
Сталь листовая рифленая ГОСТ 8568-77*	ВСт3 кп2 ГОСТ 380-71*	Рулон. ромб. К40х1000 ВСт3кп2 ГОСТ 8568-77*			71315					0,04		0,04					
	Итого									0,04		0,04					
Всего профиля										0,04		0,04					
Сталь листовая горячекатанная ГОСТ 103-76	ВСт3 кп2 ГОСТ 380-71*	Полоса Б4х50 ГОСТ 103-76 / ВСт3кп2 ГОСТ 535-79*			71110					0,050		0,140					
		Лист В ГОСТ 103-76 / ВСт3кп2 ГОСТ 535-79*			71110					0,140		0,140					
	Итого									0,140		0,140					
Всего профиля										0,140		0,140					
Болты ГОСТ 7798-70*	ВСт3 кп2 ГОСТ 380-71*	Болт М12х45,58 ГОСТ 7798-70*								0,002		0,002					
	Итого			11240						0,002		0,002					
Всего профиля										0,002		0,002					
Итого масса металла										0,581		0,581					
Лестницы, площадки и ограждения	ВСт3кп2								0,523	0,335	0,295	1,153					
Всего масса металла									0,523	0,916	0,295	1,734					
В том числе по маркам	ВСт3кп2-1			11240						0,090		0,090					
	ВСт3 Сп5-1			11240						0,015		0,015					
	ВСт3 кп2								0,523	0,811	0,295	1,629					

Согласовано

Гл. спец. Т.О. Лучковский

Инв. № подл. | Подпись и дата | Взам. инв. №

Привязан

Инв. №

Нач. отд.	Шейко	
Н. контр.	Сокольская	
Гл. спец.	Власенко	
Рук. гр.	Мазалова	
Вед. инж.	Возианов	
Ст. инж.	Болотинская	
Инж.	Мягкая	05.85

ТП 902-1-100.85 – КМ

Канализационная насосная станция производительностью 400–2000 м³/ч напором 30–40 м с механизированными решетками

Стадия	Лист	Листов
Р	2	

Общие данные (окончание)

Госстрой СССР Союзводоканалниипроект Харьковский Водоканалпроект

20730-01 19

Формат А2.

Альбом V

Типовой проект 902-1-100.85

Схема расположения лестниц и переходных площадок

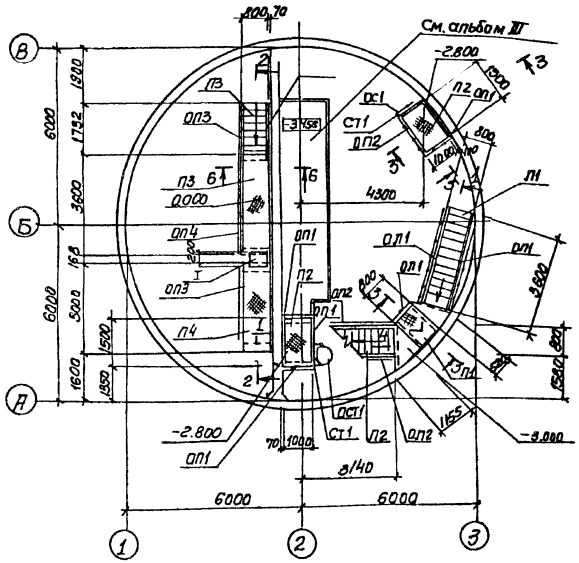

Схема расположения кронштейнов под площадки на отм. 0.000

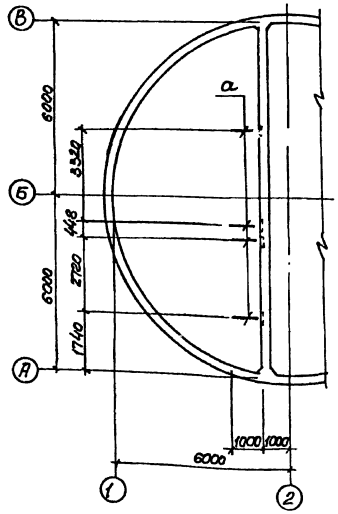

Схема расположения кронштейнов под площадки на отм. -3.000 и -2.800

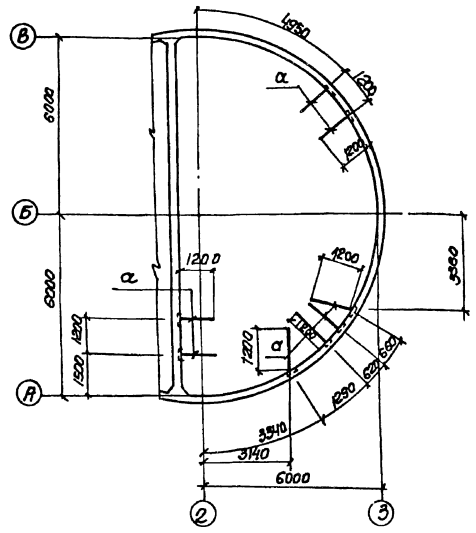

1-1

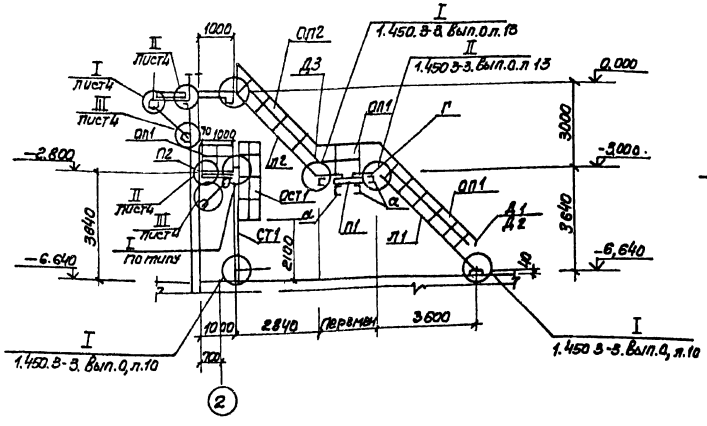

2-2

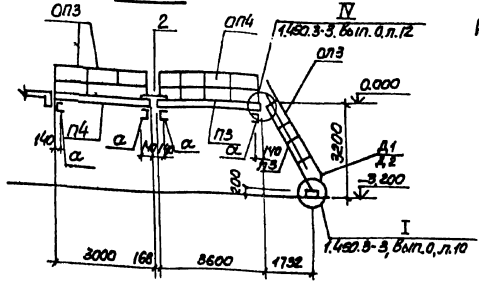

Разрезы 3-3, 6-6 см. лист 4

Нач.отд.	Шейко		
Н.контр.	Сокольская		
Гл.спец.	Власенко		
Рук.гр.	Мазалова		
Вед.инж.	Возианов		
Ст.инж.	Болотинская		
Инж.	Мягкая		

Привязан

Инв.№

ТП 902-1-100.85 - КМ

Канализационная насосная станция производительностью 400-2000 м³/у напором 30-40м с механизированными решетками

Схема расположения лестниц и переходных площадок (Начало).

Стадия	Лист	Листов
Р	3	

Госстрой СССР Союзводоканалниипроект Харьковский Водоканалпроект

20730-01 20

Копир Пихарева

формат А2

Согласовано

Вик-2

Гл.спец.Т.О.

Инв.№ | Подпись и дата | Взам.инв.№

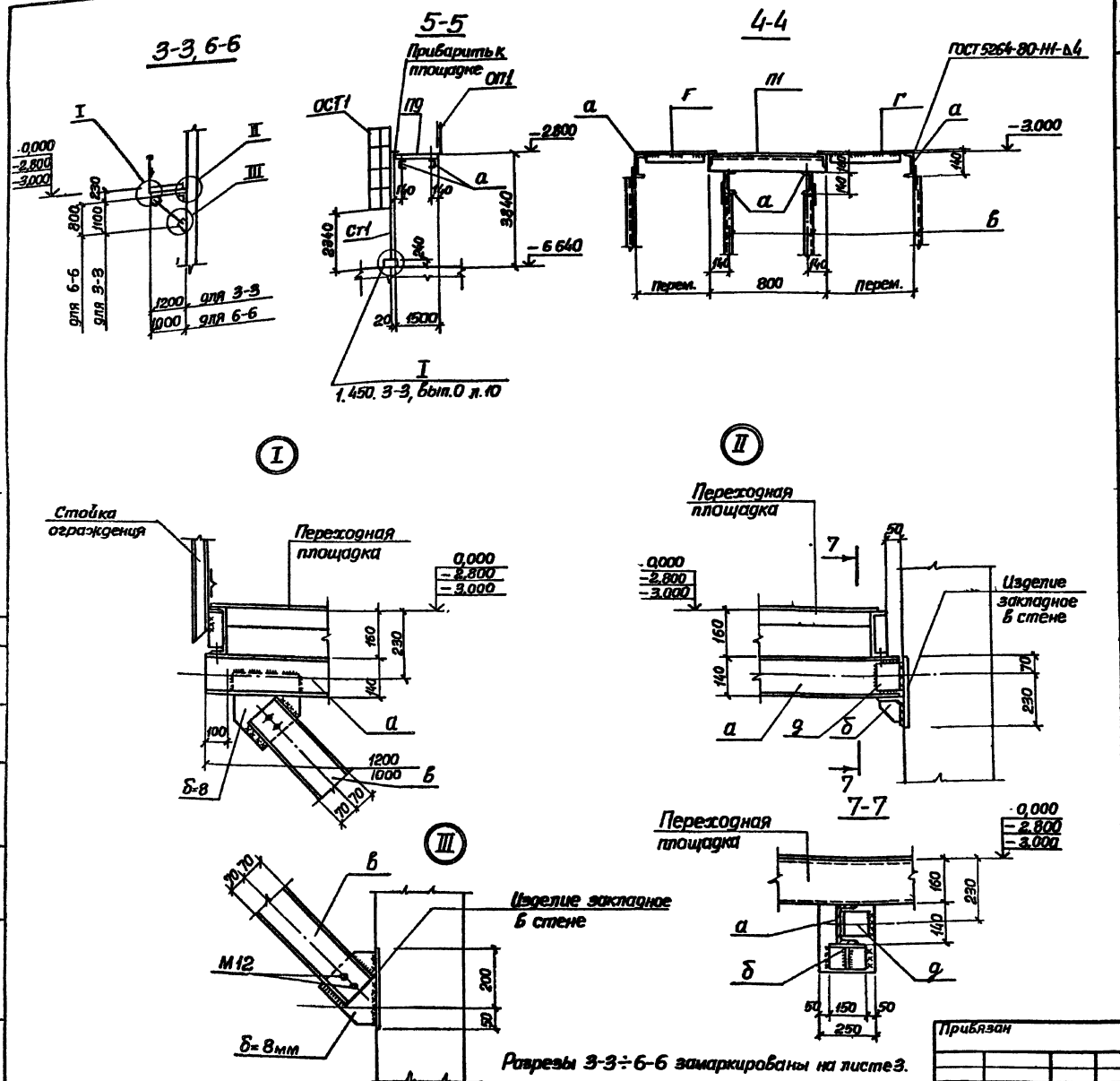

Ведомость элементов

Марка	Сечение: Эскиз	Поз.	Состав	Усилия: М т.с.м	N т.с.	σ т.с	Группа констр.	Марка металла	Примечание
а		1	С14				4	Вст3кп2	Масса, кг
		2	δ=8						
		3	М12						
б		1	L100×8				4	Вст3сп5-1	
		2	δ=8					Вст3кп2	
в		1	С14				4	Вст3кп2	
		2	δ=8						
		3	М12						
г		1	Рифлен. ст. δ=4мм				4	Вст3кп2	
		2	-4×50						
д	L		L100×8				4	Вст3сп5-1	
Д1	1.450.3-3.0.08		ДХ4			шт.2	4	Вст3кп2	1.18
Л1	1.450.3-3.1 1.1.	1.0.0	-16 МЛХШ45-		36.8	шт.1			151.2
Л2	1.450.3-3.1 1.1.1.	0.0.	-13 МЛХШ45-3		0.8	шт.1			126.1
Л3	1.450.3-3.1 1.1.1.	0.0	-09 МЛХШ60-		30.8	шт.1			95.3
ОЛ1	1.450.3-3.1 4.1.1.	1.0	-04 ОГЛ МЛХ45		10.36	шт.1			24.1
	1.450.3-3.1 4.1.	1.1.0	-10 ОГП МЛХ45-		10.36	шт.1			24.1
ОЛ2	1.450.3-3.1 4.1.1.	1.0-	03 ОГЛ МЛХ45-		10.30	шт.1			19.6
	1.450.3-3.1 4.1.1.	1.0-	09 ОГП МЛХ45-		10.30	шт.1			19.6
ОЛ3	1.450.3-3.1 4.1.2.	1.0-	03 ОГЛ МЛХ60-		10.30	шт.1			14.3
	1.450.3-3.1 4.1.2.	1.0-	12 ОГП МЛХ60-		10.30	шт.1			14.3
СТ1	1.450.3-3.1 3.1.	0.1.0	-04 СК 46			шт.2			75.0
ОСТ1	1.450.3-3.1 6.1.0.	1.0	-02 ОГС 24.4			шт.2			23.6
П1	1.450.3-3.1 2.1.1.	0.0	-01 ПМХШ 9.8			шт.1			36.8
П2	1.450.3-3.1 2.1.1.	0.0	-08 ПМХШ 15.10			шт.2			64.4
П3	1.450.3-3.1 2.1.1.	0.0	-22 ПМХШ 36.8			шт.1			126.7
П4	1.450.3-3.1 2.1.1.	0.0	-19 ПМХШ 30.8			шт.1			107.2
ОП1	1.450.3-3.1 5.1.0.	1.0	ОГПМХЭБ-10		9	шт.5			10.5
ОП2	1.450.3-3.1 5.1.0.	1.0-	03 ОГПМХЭБ-10		15	шт.1			16.7
ОП3	1.450.3-3.1 5.1.0.	1.0-	08 ОГПМХЭБ-10		30	шт.1			29.0
ОП4	1.450.3-3.1 5.1.0.	1.0-	09 ОГПМХЭБ-		10.36	шт.1			33.1
Д2	1.450.3-3.0 08		ДХ5			шт.3			1.18
Д3	1.450.3-3.0 08		ДХ14			шт.1			0.63

Альбом V

Типовой проект 902-1-100.85

Согласовано
Гл. спец. ТО Лучковский

Инв. № подл. | Подпись и дата | Взам. инв. №

Привязан

Инв. №

Нач.отд.	Шейко		
Н.контр.	Сокольская		
Гл.спец.	Власенко		
Рук.гр.	Мазалова		
Вед.инж.	Вазианов		
Ст.инж.	Болотинская		
Инж.	Мягкая		05.85

ТП 902-1-100.85-КМ

Канализационная насосная станция производительностью 400-200 м³/ч напором 30-40 м с механизированными решетками

Схема расположения лестниц и переходных площадок (окончание)

Стадия	Лист	Листов
Р	4	

Госстрой СССР Союзводоканалниипроект Харьковский Водоканалпроект

20730-01 21

Формат А2

Инв. № подл.	Подпись и дата	Взам. инв. №	Согласовано: Гл. спец. ТО	Лучковский	

ТИПОВОЙ ПРОЕКТ 902-1 100.85

КАНАЛИЗАЦИОННАЯ НАСОСНАЯ СТАНЦИЯ ПРОИЗВОДИТЕЛЬНОСТЬЮ 400-2000 м³/ч, НАПОРОМ 30-40 м С МЕХАНИЗИРОВАННЫМИ РЕШЕТКАМИ

АЛЬБОМ V
ИЗДЕЛИЯ

Привязан

Инв. №

Формат А4

Инв. № подл.	Подпись и дата	Взам. инв. №

Типовой проект 902-1-100.85 Альбом V

Обозначение	Наименование	Стр.	Примечание
902-1-100.85-КЖИ-ДО	Опись документов	21	
-ТО	Техническое описание	21	
-СТм1-010	Каркас плоский КР1	21	
-ПДм1-010	Каркас плоский КР(КР2, КР3)	22	
-РКм2-010	Каркас плоский КР(КР4-КР11)	22	
-010СБ	Каркас плоский КР(КР4-КР11).		
	Сборочный чертеж	22	
-020	Каркас плоский КР12	23	
-030	Изделие соединительное МС1	23	
-040	Изделие соединительное МС2	23	
-050	Изделие закладное МН(МН1, МН2)	24	
-060	Изделие закладное МН(МН3, МН4)	24	

Привязан

Инв. №

Нач. отд.	Шейко	
Н. контр.	Сокольская	
Гл. спец.	Власенко	
Рук. гр.	Мазалова	
Вед. инж.	Возианов	
Инж.	Литвиненко	05.85

ТП 902-1-100.85 -КЖИ-ДО

Опись документов

Стадия	Лист	Листов
Р		1

Госстрой СССР Союзводоканалпроект Харьковский Водоканалпроект

Формат А4

Инв. № подл.	Подпись и дата	Взам. инв. №

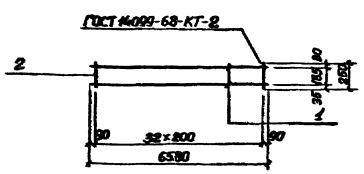

Формат	Дата	Поз.	Обозначение	Наименование	Кол.	Примечание
				Документация		масса, кг
			902-1-100.85-КЖИ-ТО	Техническое описание		
				Детали		
Б4		1	-СТм1-011	ф12Ш-III ГОСТ 5781-82 ℓ=6580	2	5,84
Б4		2	-012	ф6Л-I ГОСТ 5781-82 ℓ=250	33	0,06

Привязан

Инв. №

Нач. отд.	Шейко	
Н. контр.	Сокольская	
Гл. спец.	Власенко	
Рук. гр.	Мазалова	
Вед. инж.	Возианов	
Инж.	Литвиненко	05.85

ТП 902-1-100.85 -КЖИ-СТм1-010

Каркас плоский КР1

Стадия	Масса	Масштаб
Р	13,66	—

Лист | Листов 1

Госстрой СССР Союзводоканалпроект Харьковский Водоканалпроект

Формат А4

Инв. № подл.	Подпись и дата	Взам. инв. №

Техническое описание к изготовлению арматурных и закладных изделий.

1. Плоские арматурные изделия следует изготавливать при помощи контактной точечной сварки в соответствии с ГОСТ 14098-68.
2. Качество арматурных изделий должно удовлетворять требованиям ГОСТ 10922-75.
3. Размеры сеток и каркасов даны по осям и торцам стержней.
4. Сварку производить в соответствии с ГОСТ 19292-73 „Соединения сварных элементов закладных деталей сборных железобетонных конструкций" и СН 393-78.
5. Сварку тавровых соединений круглых стержней с листовым прокатом закладных изделий выполнять под слоем флюса.

Привязан

Инв. №

Нач. отд.	Шейко	
Н. контр.	Сокольская	
Гл. спец.	Власенко	
Рук. гр.	Мазалова	
Вед. инж.	Возианов	
Инж.	Литвиненко	05.85

ТП 902-1-100.85 -КЖИ-ТО

Техническое описание

Стадия	Лист	Листов
Р		1

Госстрой СССР Союзводоканалпроект Харьковский Водоканалпроект

Формат А4

Согласовано
Гл. спец. ТО Пучковский

Инв.№ подл. | Подпись и дата | Взам. инв.№

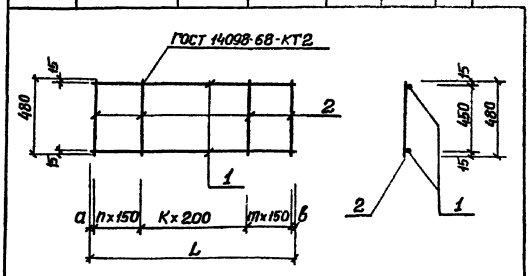

Обозначение	Марка	мм L	a	б	n	m	K	Масса, кг
902-1-100.85 КЖИ-РКм2-010	КР4	2900	25	25	6	5	6	6,94
-01	КР5	3200	25	25	6	7	6	7,68
-02	КР6	3050	25	25	6	6	6	7,3
-03	КР7	4150	25	25	7	7	10	7,86
-04	КР8	4200	25	25	6	7	11	9,94
-05	КР9	4250	25	25	8	8	9	10,16
-06	КР10	3300	275	25	6	6	6	7,76
-07	КР11	3800	225	25	7	6	8	14,2

Привязан

Инв.№

ТП 902-1-100.85 -КЖИ-РКм2-010сб

Каркас плоский КР(КР4-КР11) Сборочный чертеж

Стадия	Масса	Масштаб
Р	См. табл.	—

Лист | Листов 1

Госстрой СССР Союзоргэнергомонтажпроект Харьковский Водоканалпроект

Нач.отд.	Шейко	
Н.контр.	Сокальская	
Гл.спец.	Власенко	
Рук.гр.	Мавалова	
Вед.инж.	Вавилов	
Инж.	Новгородцев	

Формат А4

Типовой проект 902-1-100.85 Альбом V

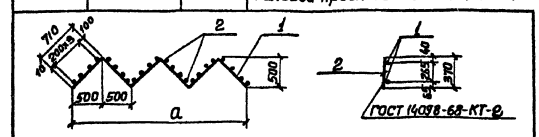

Обозначение	Марка	a мм	Масса, кг
902-1- -КЖИ-ПДм1-010	Кр2	3000	8,84
-01	Кр3	2000	5,88

Формат	Зона	Поз.	Обозначение	Наименование	Кол.	Примечание
				Документация		Масса, кг
А4			902-1-100.85- КЖИ-ТО	Техническое описание		
				902-1-100.85 КЖИ ПДм1-010		
				Детали		
Б4		1	902-1-100.85 КЖИ ПДм1-011	ф10А-I ГОСТ 5781-82, ℓ=4260	2	2,62
Б4		2	-012	ф8А-III ГОСТ 5781-82, ℓ=370	24	0,15
				902-1-100.85 КЖИ ПДм1010-01		
				Детали		
Б4		1	-011-01	ф10А-I ГОСТ 5781-82, ℓ=2830	2	1,74
Б4		2	-012	ф8А-III ГОСТ 5781-82, ℓ=370	16	0,15

Привязан

Инв.№

ТП 902-1-100.85 -КЖИ-ПДм1-010

Каркас плоский КР(КР2, КР3)

Стадия	Масса	Масштаб
Р	См. табл.	—

Лист | Листов 1

Госстрой СССР Союзоргэнергомонтажпроект Харьковский Водоканалпроект

Нач.отд.	Шейко	
Н.контр.	Сокальская	
Гл.спец.	Власенко	
Рук.гр.	Мавалова	
Вед.инж.	Вавилов	
Инж.	Новгородцев	

Формат А4

Инв.№ подл. | Подпись и дата | Взам. инв.№

Формат	Зона	Поз.	Обозначение	Наименование	Кол. на испол. 902-1-100.85-КЖИ-РКм1-010	Примечание
				Документация		Масса, кг
А4			902-1-100.85 -КЖИ-ТО	Техническое описание	—	
			-РКм2.010.05	Сборочный чертеж	01	
				Детали		
Б4		1	-01	ф12А-III ГОСТ 5781-82 ℓ=2900	02	2,57
			-02	ℓ=3200	03	2,84
			-03	ℓ=3050	04	2,7
			-04	ℓ=4150	05	3,68
			-05	ℓ=4200	06	3,72
				ℓ=4250	07	3,78

	01	02	03	04	05	06	07
КР4	2						
КР5		2					
КР6			2				
КР7				2			
КР8					2		
КР9						2	
КР10							
КР11							

Привязан

Инв.№

ТП 902-1-100.85 КЖИ-РКм2-010

Каркас плоский КР(КР4-КР11)

Стадия	Лист	Листов
Р	1	2

Госстрой СССР Союзоргэнергомонтажпроект Водоканалпроект

Нач.отд.	Шейко	
Н.контр.	Сокальская	
Гл.спец.	Власенко	
Рук.гр.	Мавалова	
Вед.инж.	Вавилов	
Инж.	Новгородцев	

Формат А4

Инв.№ подл. | Подпись и дата | Взам. инв.№

Формат	Зона	Поз.	Обозначение	Наименование	Кол. на испол. 902-1-100.85-КЖИ-РКм1-010	Примечание
Б4		18	-06	ℓ=3300	06	2,93
			-012	ф16А-III ГОСТ 5781-82 ℓ=5800	07	6,0
			-013	ф6А-I ГОСТ 5781-82 ℓ=480	08	0,1

	01	02	03	04	05	06	07	08
КР4	18							
КР5		20						
КР6			19					
КР7				25				
КР8					25			
КР9						26		
КР10							19	
КР11							22	

Привязан

Инв.№

ТП 902-1-100.85 -КЖИ-РКм2-010

2010-01 23

Лист 2

Формат А4

Инв. N подл.	Подпись и дата	Взам. инв. N

Согласовано

Гл. спец. Т.О	Лучка Вещ

Формат А4

Инв. N подл.	Подпись и дата	Взам. инв. N

Типовой проект 902-1-100.85 Альбом V

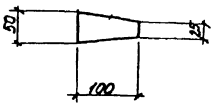

Привязан

Инв. №

Нач. отд.	Шейко		
Н. контр.	Сокольская		
Гл. спец.	Власенко		
Рук. гр.	Мазалова		
Вед. инж.	Возианов		
Инж.	Литвиненко		05.85

ТП 902-1-100.85 -КЖИ-РКм2-030

Изделие соединительное МС1

Стадия	Масса	Масштаб
Р	0.31	—

Лист | Листов 1

Полоса Б-2 8х50 ГОСТ 103-76 / ВСТ3кп2 ГОСТ 535-79* ℓ=100

Госстрой СССР Союзводоканалниипроект Харьковский Водоканалпроект

Формат А4

Инв. N подл.	Подпись и дата	Взам. инв. N

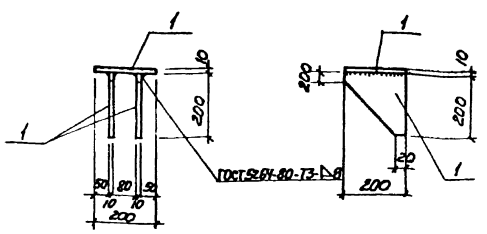

Формат	Зона	Поз	Обозначение	Наименование	Кол	Примечание
				Документация		Масса, кг
А4			902-1-100.85 -КЖИ-ТО	Техническое описание		
				Детали		
Б4		1	-РКм2-041	Полоса Б-2 10х200 ГОСТ 103-76 / ВСТ3 кп2 ГОСТ 535-79*		
				ℓ=200	3	3.14

Привязан

Инв. №

Нач. отд.	Шейко		
Н. контр.	Сокольская		
Гл. спец.	Власенко		
Рук. гр.	Мазалова		
Вед. инж.	Возианов		
Инж.	Литвиненко		05.85

ТП 902-1-100.85 -КЖИ-РКм2-040

Изделие соединительное МС 2

Стадия	Масса	Масштаб
Р	9,42	—

Лист | Листов 1

Госстрой СССР Союзводоканалниипроект Харьковский Водоканалпроект

Формат А4

Инв. N подл.	Подпись и дата	Взам. инв. N

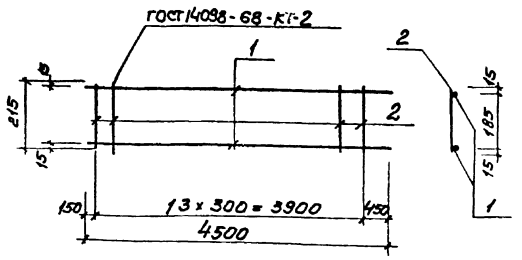

Формат	Зона	Поз	Обозначение	Наименование	Кол.	Примечание
				Документация		
А4			902-1-100.85 -КЖИ-ТО	Техническое описание		
				Детали		
Б4		1	-РКм2-021	ф16А-III ГОСТ 5781-82 ℓ=4500	2	7.11кг
Б4		2	-022	ф6А-I ГОСТ 5781-82 ℓ=215	14	0.05кг

Привязан

Инв. №

Нач. отд.	Шейко		
Н. контр.	Сокольская		
Гл. спец.	Власенко		
Рук. гр.	Мазалова		
Вед. инж.	Возианов		
Инж.	Новгородцев		05.85

ТП 902-1-100.85 КЖИ-РКм2-020

Каркас плоский КР 12

Стадия	Масса	Масштаб
Р	14,92	—

Лист | Листов 1

Госстрой СССР Союзводоканалниипроект Харьковский Водоканалпроект

Копир Лихарева

Формат А4

20730-01 24

Согласовано
Гл. спец. ТО Гучковский

Инв. № подл. | Подпись и дата | Взам. инв. №

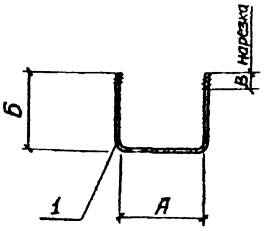

Формат	Зона	Поз.	Обозначение	Наименование	Кол.	Примечание
				Документация		Масса, кг
А4			902-1-100.85 КЖИ-ТО	Техническое описание		
				902-1-100.85 КЖИ-РКм2-060		
				Детали		
Б4		1	-РКм1-061	ф12А-III ГОСТ 5781-82 ℓ=520	1	0,46
				902-1-100.85 КЖИ-РКм1-060-01		
				Детали		
Б4		1	-062	ф20А-III ГОСТ 5781-82 ℓ=1140	1	2,82

Привязан

Инв. №

Обозначение	Марка	А, мм	Б, мм	В, мм	Масса, кг
902-1-100.85 КЖИ-РКм2-060	МН3	180	170	50	0,46
-01	МН4	480	330	200	2,82

ТП 902-1-100.85-КЖИ-РКм2-060

Изделие закладное МН (МН3, МН4)

Стадия	Масса	Масштаб
Р	См. табл.	—

Лист | Листов 1

Госстрой СССР Союзводоканалниипроект Харьковский Водоканалпроект

Нач. отд.	Шейко	
Н. контр.	Сокольская	
Гл. спец.	Власенко	
Рук. гр.	Мазалова	
Вед. инж.	Возианов	
Ст. инж.	Болотинская	
Инж.	Ткаченко	05.85

Формат А4

Инв. № подл. | Подпись и дата | Взам. инв. №

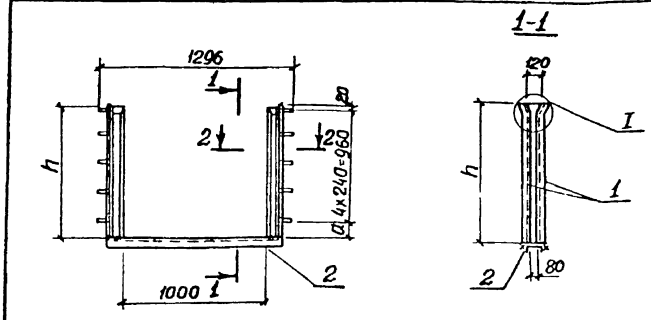

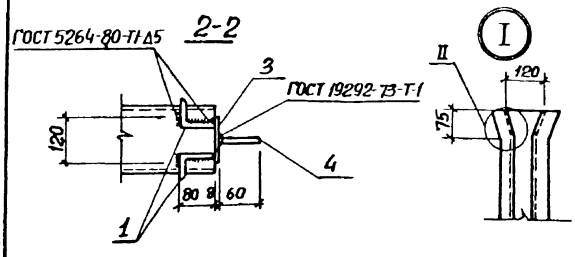

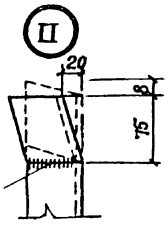

Формат	Зона	Поз.	Обозначение	Наименование	Кол.	Примечание
				Документация		Масса, кг
А4			902-1-100.85-КЖИ-ТО	Техническое описание		
				Детали		
Б4		2	-РКм2-052	Швеллер 14 ГОСТ 8240-72* ℓ=1150 Вст3кп2 ГОСТ 535-79*	1	9,9
Б4		3	-053	Полоса 5-Г-8х120 ГОСТ 103-76 ℓ=1040 Вст3кп2 ГОСТ 535-79*	2	7,8
Б4		4	-054	ф8А-III ГОСТ 5781-82 ℓ=2000	10	0,79
				Переменные данные для исполнений:		
				902-1-100.85-КЖИ-РКм1-050		
Б4		1	-051	Уголок Б75х75х6 ГОСТ 8509-72* Вст3кп2 ГОСТ 535-79* ℓ=1000	4	6,89
				902-1-100.85-КЖИ-РКм2-050-01		
Б4		1	-051-01	Уголок Б75х75х6 ГОСТ 8509-72* Вст3пс6 ГОСТ 535-79* ℓ=1120	4	7,71

Обозначение	Марка	h, мм	а, мм	Масса, кг
902-1-100.85-РКм2-050	МН1	1000	20	61,7
-01	МН2	1120	140	65,2

Привязан

Инв. №

Нач. отд.	Шейко	
Н. контр.	Сокольская	
Гл. спец.	Власенко	
Рук. гр.	Мазалова	
Вед. инж.	Возианов	
Ст. инж.	Болотинская	
Инж.	Земляков	05.85

ТП 902-1-100.85 -КЖИ-РКм2-050

Изделие закладное МН (МН1, МН2)

Стадия	Масса	Масштаб
Р	См. табл.	—

Лист | Листов 1

Госстрой СССР Союзводоканалниипроект Харьковский Водоканалпроект

Формат А3

gost.e-ecolog.ru