ТИПОВОЙ ПРОЕКТ

902-1-99.85

КАНАЛИЗАЦИОННАЯ НАСОСНАЯ СТАНЦИЯ ПРОИЗВОДИТЕЛЬНОСТЬЮ 400-2000 м³/ч, НАПОРОМ 30-40 м С МЕХАНИЗИРОВАННЫМИ РЕШЕТКАМИ ПРИ ГЛУБИНЕ ЗАЛОЖЕНИЯ ПОДВОДЯЩЕГО КОЛЛЕКТОРА 4,0 м

(СБОРНО-МОНОЛИТНЫЙ ВАРИАНТ)

АЛЬБОМ IV

Надземная часть. Изделия.

20729-04
цена 1-33

				ПРИВЯЗАН

Госстрой СССР

Тбилисский филиал
ЦИТП
Типовой проект /сер
№ 902-1-99.85а.4
Заказ № 1834
Цена 1 руб 33
Тираж 453
Дата 11 XII 1988

ТИПОВОЙ ПРОЕКТ
902-I-99.85

КАНАЛИЗАЦИОННАЯ НАСОСНАЯ СТАНЦИЯ ПРОИЗВОДИТЕЛЬНОСТЬЮ 400-2000 м3/ч, НАПОРОМ 30-40 м С МЕХАНИЗИРОВАННЫМИ РЕШЕТКАМИ ПРИ ГЛУБИНЕ ЗАЛОЖЕНИЯ ПОДВОДЯЩЕГО КОЛЛЕКТОРА 4,0 м (СБОРНО-МОНОЛИТНЫЙ ВАРИАНТ)

СОСТАВ ПРОЕКТА:

АЛЬБОМ I	ПОЯСНИТЕЛЬНАЯ ЗАПИСКА
АЛЬБОМ II	ТЕХНОЛОГИЧЕСКИЕ РЕШЕНИЯ. ВНУТРЕННИЙ ВОДОПРОВОД И КАНАЛИЗАЦИЯ. ОТОПЛЕНИЕ И ВЕНТИЛЯЦИЯ
АЛЬБОМ III	АРХИТЕКТУРНО-СТРОИТЕЛЬНЫЕ РЕШЕНИЯ. НАДЗЕМНАЯ ЧАСТЬ. ОБЩИЕ ЧЕРТЕЖИ, УЗЛЫ И ДЕТАЛИ
АЛЬБОМ IV	НАДЗЕМНАЯ ЧАСТЬ. ИЗДЕЛИЯ
АЛЬБОМ V	СТРОИТЕЛЬНЫЕ РЕШЕНИЯ. ПОДЗЕМНАЯ ЧАСТЬ
АЛЬБОМ VI	ПОДЗЕМНАЯ ЧАСТЬ. ИЗДЕЛИЯ
АЛЬБОМ VII	СИЛОВОЕ ЭЛЕКТРООБОРУДОВАНИЕ. ТЕХНОЛОГИЧЕСКИЙ КОНТРОЛЬ
АЛЬБОМ VIII	СПЕЦИФИКАЦИИ ОБОРУДОВАНИЯ
АЛЬБОМ IX	ВЕДОМОСТИ ПОТРЕБНОСТИ В МАТЕРИАЛАХ
АЛЬБОМ X	СМЕТЫ. ОБЩАЯ ЧАСТЬ
АЛЬБОМ XI	СМЕТЫ. ПОДЗЕМНАЯ ЧАСТЬ

ПРИМЕНЕННЫЕ ТИПОВЫЕ МАТЕРИАЛЫ:

ТИПОВОЙ ПРОЕКТ 407-3-41/75	ТРАНСФОРМАТОРНАЯ ПОДСТАНЦИЯ С ОДНИМ КАБЕЛЬНЫМ ВВОДОМ 6-10 кВ НА ОДИН ТРАНСФОРМАТОР МОЩНОСТЬЮ ДО 400 кВА. ТИП К-71-400 м3	РАСПРОСТРАНИТЕЛЬ СВЕРДЛОВСКИЙ ФИЛИАЛ ЦИТП

АЛЬБОМ IV

РАЗРАБОТАН ПРОЕКТНЫМ ИНСТИТУТОМ
"ХАРЬКОВСКИЙ ВОДОКАНАЛПРОЕКТ"

УТВЕРЖДЕН ГОССТРОЕМ СССР
ПРОТОКОЛ № А4-23 ОТ 21.06.1985 г.
ВВЕДЕН В ДЕЙСТВИЕ В/О "СОЮЗВОДОКАНАЛНИИПРОЕКТ"
ПРИКАЗ № 239 ОТ 18.09 1985г

ГЛАВНЫЙ ИНЖЕНЕР ИНСТИТУТА Г.А.БОНДАРЕНКО

ГЛАВНЫЙ ИНЖЕНЕР ПРОЕКТА В.С.ЛЯЛИК

				Привязан	
Инв.№					

Альбом IV

Типовой проект 902-1-99.85

Инв.№ подл. | Подпись и дата | Взам. инв.№

Формат	Обозначение	Наименование	Стр.	Примечание
А3	902-1-99.85 -КЖИ-ДО	Опись документов	2	
А3	-ТО	Техническое описание	3	
А3	-П18	Плита 3ПГ12-5АТV-100ЯИ-500П-А	4	
А3	-П19	Плита 3ПГ12-4АТV-100ЯИ-500П-А	4	
А3	-П18 сб	Плита 3ПГ12-5АТV-100ЯИ-500П-А		
		Сборочный чертеж	5	
А3	-П19 сб	Плита 3ПГ12-4АТV-100ЯИ-500П-А		
		Сборочный чертеж	6	
А3	-ВМС	Ведомость расхода стали	7	
А3	-2ПР	Перемычка 2ПР72-20.38.22у	8	
А3	-П1	Плита П1	9	
А3	-П2	Плиты П2, П12	10	
А3	-П3	Плиты П3, П11	11	
А3	-П4	Плита П4	12	
А3	-П5	Плиты П5, П6, П7	13	
А3	-П9	Плиты П(-П9, П10)	14	
А3	-П8	Плита П8	15	
А4	-П13	Перемычки П(П13-П17)	16	
А4	-РКм1-010	Каркас плоский КР(КР1, КР2)	17	
А4	-РКм1-010сб	Каркас плоский КР(КР1, КР2).		
		Сборочный чертеж	17	
А4	-РКм1-020	Каркас плоский КР(КР5-КР8)	18	
А4	-РКм1-020сб	Каркас плоский КР(КР5-КР8). Сборочный чертеж	18	
А4	-РКм1-030	Каркас плоский КР(КР9-КР10)	19	
А4	-РКм-040	Каркас плоский КР(КР11, КР12)	19	
А4	-РКм1-050	Каркас плоский КР(КР13-КР15)	20	
А4	-РКм1-050сб	Каркас плоский КР(КР13-КР15)		
		Сборочный чертеж	20	
А4	-РКм1-060	Каркас плоский КР16	21	
А4	-РКм1-070	Каркас плоский КР17	21	
А4	-РКм1-080	Каркас плоский КР18	22	
А4	-С11	Сетка арматурная С11	8	

Формат	Обозначение	Наименование	Стр.	Примечание
А4	902-1-99.85-2ПР-010	Изделие закладное МН6	22	
А4	-УМ1-010	Каркас плоский КР19	23	
А4	-ОПМ1-010	Сетка арматурная С11	23	
А4	-КТП-010	Каркас плоский КР20	24	
А4	-КТП-020	Каркас плоский КР21	24	
А4	-РКм1-090	Сетка арматурная С1	25	
А4	-РКм1-100	Сетка арматурная С8	25	
А4	-РКм1-110	Сетка арматурная С(С2-С7, С9-С10)	26	
А4	-РКм1-110	Сетка арматурная С(С2-С7, С9-С10)		
		Сборочный чертеж	25	
А4	-УМ1-020	Каркас плоский КР22	27	
А4	-ФОМ3-010	Изделие закладное МН3	27	
А4	-РКм1-120	Изделие закладное МН1	28	
А4	-РКм1-120сб	Изделие закладное МН1.		
		Сборочный чертеж	28	
А4	-РКм1-130	Изделие закладное МН2	29	
А4	-РКм1-130сб	Изделие закладное МН2.		
		Сборочный чертеж	29	
А3	-РМТ1	Решетка РМТ (РМТ1, РМТ2)	30	
А4	-КЖИ-П19-100	Каркас пространственный КП	31	
А4	-П19-110	Каркас плоский КР23	31	
А3	ф66-Ну	Балка фундаментная ф66-Ну	32	
А4	-КП3	Каркас пространственный КП3	33	
А4	-КР5	Каркас плоский КР5	33	

Привязан

Инв.№

Нач.отд.	Шейко	
Н. контр.	Сокольская	
Гл.спец	Власенко	
Рук.гр.	Мазалова	
Вед.инж.	Однорал	
Ст. инж.	Болотинская	
Инж.	Лыгин	

ТП 902-1-99.85 -КЖИ-ДО

Опись документов

Стадия	Лист	Листов
Р	1	

Госстрой СССР Союзводоканалниипроект Харьковский Водоканалпроект

20729-04 3

Формат А3

Типовой проект 902-1-99.85 Альбом IV

Техническое описание

1. Плоские арматурные изделия следует изготавливать при помощи контактной точечной сварки по ГОСТ 14098-68 Сварку сеток и каркасов производить во всех точках пересечения стержней

2. Качество арматурных изделий должно удовлетворять требованиям ГОСТ 10922-75.

3. Размеры сеток и каркасов даны по осям и торцам стержней.

4 Сварку закладных изделий производить в соответствии с ГОСТ 19292-73 „Соединения сварных элементов закладных деталей сборных железобетонных конструкций" и СН 393-78.

Взам. инв. №

Подпись и дата

Инв. № подл.

Привязан

Инв. №

Нач. отд.	Шейко		
Н. контр.	Сокольская		
Гл. спец.	Власенко		
Рук. гр.	Казалова		
Вед. инж.	Орнорал		
Инж.	Белевцова		V.85

ТП 902-1-99.85 -КЖИ-ТО

Техническое описание

Стадия	Лист	Листов
Р	1	2

Госстрой СССР Союзводоканалниипроект Харьковский Водоканалпроект

Формат А4

5. Сварку тавровых соединений круглых стержней с листовым прокатом закладных изделий выполнять под слоем флюса.

Взам. инв. №

Подпись и дата

Инв. № подл.

Привязан

Инв. №

ТП 902-1-99.85 -КЖИ-ТО

Лист 2

20729-04 4

Формат А4

Альбом IV

Типовой проект 902-1-99.85

Формат	Зона	Поз.	Обозначение	Наименование	Кол.	Примечание
				Документация		
А3			902-1-99.85 -КЖИ-П18СБ	Сборочный чертеж		
А3			-ВМС1	Ведомость расхода стали		
				Сборочные единицы		
				плита		
		1	1.465.1-10/82.2-03	3ПГ12-5АТ$\overline{V}$I-100 ЯН-500П	1	
				Каркасы пространственные		
		2	1.465.1-3/80,4-1000-01	КП2	1	
		3	1.465.1-3/80,4-1000-02	КП3	1	
		4	1.465.1-3/80,4-0050-02	Каркас плоский КР25	4	Взамен КР8
		5	1.465.1-3/80,4-0260	Изделие закладное МН12	8	
				Материалы		
		6		Бетон марки М400	0,68	$м^3$

Остальное см. плиту 1ПГ12-5АТ-$\overline{V}$Т по серии 1.465.1-3/80
Вып. 1

Инв. № подл. | Подпись и дата | Взам. инв. №

Привязан

Инв. №

Нач. отд.	Шейко	
Н. контр.	Сокольская	
Гл. спец.	Власенко	
Рук. гр.	Мазалова	
Вед. инж.	Однорал	
Инженер	Лыгин	

ТП902-1-99.85 -КЖИ-П18

Плита П18
(3ПГ12-5АТ$\overline{V}$Т-100 ЯН-500П-А)

Стадия	Лист	Листов
Р		1

Госстрой СССР
Союзводоканалниипроект
Харьковский
Водоканалпроект

Формат А4

Формат	Зона	Поз.	Обозначение	Наименование	Кол.	Примечание
				Документация		
А3			902-1-99.85-КЖИ-П19 СБ	Сборочный чертеж		
А3			-ВМС1	Ведомость расхода стали		
				Сборочный чертеж		
				плита		
		1	1.465.1-10/82 2-03	3ПГ12-4АТ$\overline{V}$Т-100 ЯН-500П-А	1	
				Каркасы пространственные		
		2	1465 1-3/80.4-1000	КП1	1	
		3	1465 1-3/80.4-0050-02	Каркас плоский КР25	2	Взамен КР8
		4	1465.1-3/80 4-0260	Изделие закладное МН12	8	
А4		5	902-1-99 85 -КЖИ-КП1А-100	Каркас пространственный КП1А	1	
		6	1400-15 81 110-01	Изделие закладное МН101-3	2	
				Материалы		
		7		Бетон марки М400	0,68	$м^3$

Остальное см. плиту 1ПГ12-4АТ-$\overline{V}$Т по серии 1.465.1-3/80.
Вып. 1

Инв. № подл. | Подпись и дата | Взам. инв. №

Привязан

Инв. №

Нач. отд.	Шейко	
Н. контр.	Сокольская	
Гл. спец.	Власенко	
Рук. гр.	Мазалова	
Вед. инж.	Однорал	
Инженер	Лыгин	

ТП902-1-99.85 -КЖИ-П19

Плита П19
(3ПГ12-4АТ VТ-100ЯН-500П-А)

Стадия	Лист	Листов
Р		1

Госстрой СССР
Союзводоканалниипроект
Харьковский
Водоканалпроект

20729-04 5

Копир Кулешова

Формат А4

Альбом IV

Типовой проект 902-1-99.85

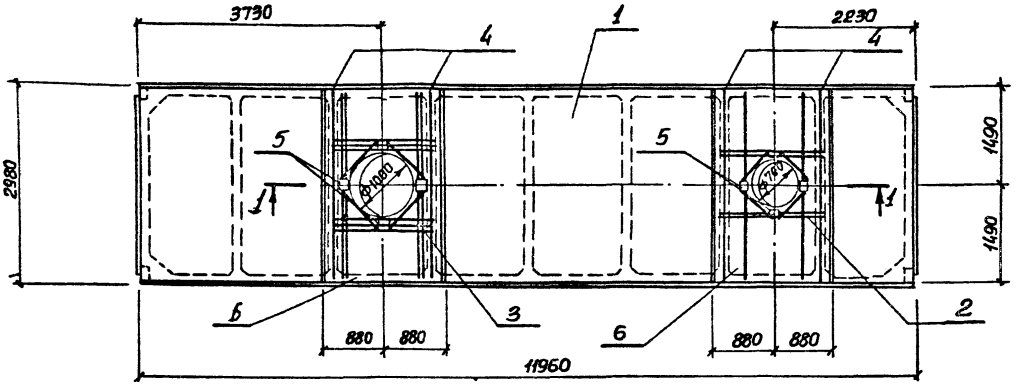

1-1

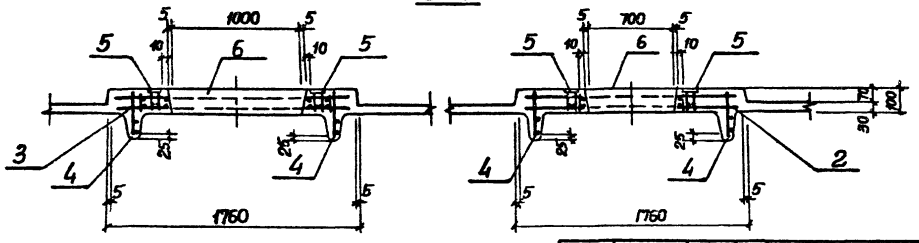

Обозначение	Марка	Условная марка
902-1-99.85-КЖИ-П18	3ПГ12-5АТ-VT-100ЯН-500П-А	П18

Привязан

Инв. №

Нач.отд.	Шейко		
Н.контр.	Сокольская		
Гл.спец.	Власенко		
Рук.гр.	Мазанова		
Вед.инж.	Однорал		V.85
Инж.	Лыгин		V.85

ТП 902-1-99.85 -КЖИ-П18СБ

П18

Плита (3ПГ-12-5АТ-VT-100ЯН-500П-А)

Сборочный чертеж

Стадия	Масса	Масштаб
Р	–	1:50

Лист | Листов 1

Госстрой СССР
Союзводоканалпроект
Харьковский
Водоканалпроект

Инв. № подл. | Подпись и дата | Взам. инв. №

20729-04 6

Формат А3

Типовой проект 902-1-99.85 Альбом IV

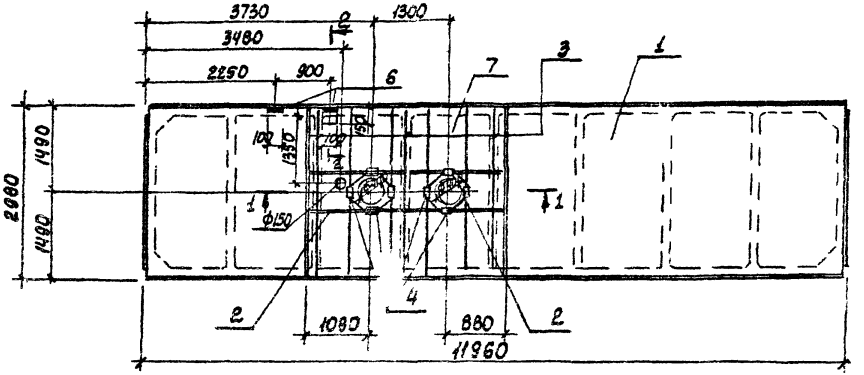

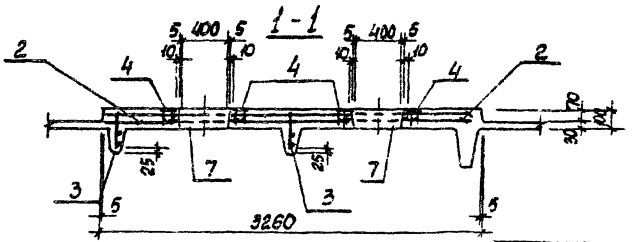

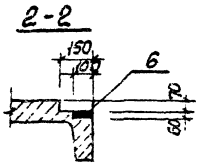

Обозначение	Марка	Условная марка
902-1-99.85-КЖЦ-П19	ЗПП2-4АтУт-100ЯН-500П-А	П19

Привязан

Инв. №

Нач.отд	Шейко	
Н.конт	Чарльская	
Гл.спец	Шейко	
Рук.гр	Шалова	
Вед.инж	Шаповал	
Инженер	Лыгин	

ТП902-1-99.85 -КЖЦ-П19 СБ

Плита П19
(ЗПП2-4АтУт-100ЯН-500П-А)
Сборочный чертеж

Стадия	Масса	Масштаб
Р	-	1:50

Лист | Листов 1

Госстрой СССР
Союзводоканалпроект
Харьковский
Водоканалпроект

20729-04 7

Кол Кулешова

Формат А3

Инв. № подл. | Подпись и дата | Взам. инв. №

Альбом N

Типовой проект 902-1-99.85

Ведомость расхода стали на дополнительные изделия, кг.

Марка элемента	Изделия арматурные									Изделия закладные							Общий расход
	Арматура класса								Всего	Арматура класса			Прокат марки			Всего	
	Вр-I			А-III						А-III			Вст3 Кп2				
	ГОСТ 6727-80			РОСТ 5781-82						ГОСТ 5781-82			ГОСТ 103-76				
	ф5		Итого	ф10	ф12	ф16		Итого		ф10	ф8	Итого	-86		Итого		
ЗПГ12-5АтIV-100ЯН-500Н	2,5		2,5	7,2	76,3	38,1		121,6	124,1	2,6		2,6	4,8		4,8	7,4	131,5
ЗПП2-4АтIV-100ЯН-500Н	1,3		1,3	3,6	56,0	19,0		78,6	7,9	2,6	0,4	3,0	6,4		6,4	8,4	88,3

Привязан						
Инв.№:						

Нач. отд.	Шейко		
Н.контр.	Сокольская		
Гл.спец	Власенко		
Рук. гр	Мазалова		
Вед. инж.	Однорал		
Инж.	Лыгин		V.85

ТП 902-1-99.85 —КЖИ- ВМС 1

Ведомость расхода стали

Стадия	Лист	Листов
Р		1

Госстрой СССР
Союзводоканалпроект
Харьковский
Водоканалпроект

20729-04 8

Форм

Инв.№ подл. | Подпись и дата | Взам.инв.№

Типовой проект 902-1-99.85 Альбом IV

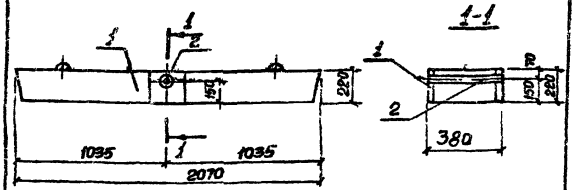

Формат	Зона	Поз.	Обозначение	Наименование	Кол.	Примечание
				Документация		
А4			902-1-99.85 -КЖИ-ТО	Техническое описание		
				Сборочные единицы		
		1	1.138.10 вып.2	Перемычка 2ПР72-20.38.22У	1	
А4		2	902-1-99.85-КЖИ-2ПР-010	Изделие закладное МН6	1	

Обозначение	Марка	Условная марка
902-1-99.85 - КЖИ-2ПР	2ПР72-20.38.22У-А	2ПР

Взам. инв. №

Подпись и дата

Инв. № подл.

Привязан

Инв. №

Нач. отд.	Шейко		
Н. контр.	Сокольская		
Гл. спец.	Власенко		
Рук. гр.	Мазалова		
Ст. инж.	Болотинская		
Инж.	Велеходная		

ТП 902-1-99.85 -КЖИ-2ПР

Перемычка 2ПР72-20.38.22У-А

Стадия	Масса	Масштаб
Р	—	—

Лист | Листов 1

Гросстрой СССР Союзводоканалпроект Харьковский Водоканалпроект

Формат А4

8

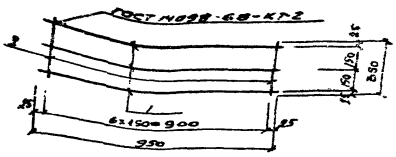

Формат	Зона	Поз.	Обозначение	Наименование	Кол.	Примечание
				Документация		
А4			902-1-99.85 -КЖИ-ТО	Техническое описание		
				Детали		
				ф5 Вр I ГОСТ 6777-80		
Б4		1	001	ℓ=950	3	0,14 кг
Б4		2	-01	ℓ=350	7	0,05 кг

Взам. инв. №

Подпись и дата

Инв. № подл.

Привязан

Инв. №

Нач. отд.	Шейко		
Н. контр.	Сокольская		
Гл. спец.	Власенко		
Рук. гр.	Мазалова		
Вед. инж.	Возианов		
Ст. инж.	Болотинская		
Инж.	Ткаченко		05.85

ТП902-1-99.85 -КЖИ-С11

Сетка арматурная С11

Стадия	Масса	Масштаб
Р	0,77	—

Лист 1 Листов 1

Гросстрой СССР Союзводоканалпроект Харьковский Водоканалпроект

20729-04 9 Формат А4

Альбом IV

Типовой проект 902-1-99.85

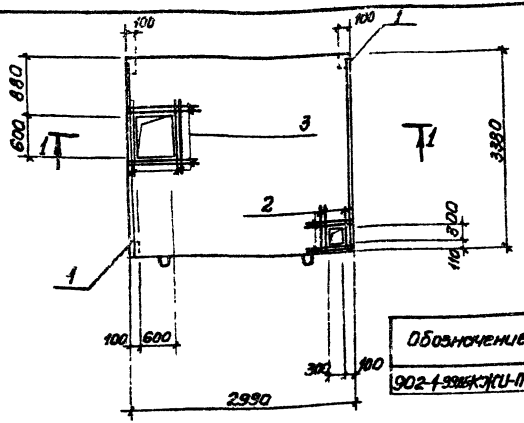

Обозначение	Марка	Условная марка
902-1-99.85КЖИ-П1	П26-3Я	П1

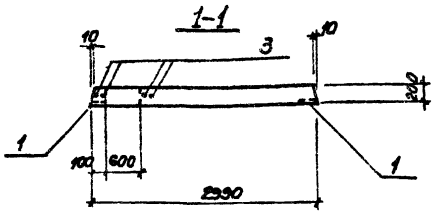

Формат	Зона	Поз.	Обозначение	Наименование	Кол.	Примечание
				Документация		
А4			902-1-99.85 -КЖИ-ТО	Техническое описание		
				Сборочные единицы		
			3.006.1-2/82 Вып. 1-2	Плита П26-3	1	
		1	1.400-15, В.1 540-02	Изделие закладное Мн54	4	
				Детали		
Б4		2	902-1-99.85КЖИ-П1-001	ф16А-III, ГОСТ 5781-82, В-300	8	1,42 кг
Б4		3	-002	ф18А-III, ГОСТ 5781-82, В-300	8	2,6 кг

Остальное см. плиту П26-3 по серии 3.006.1-2/82 Вып. 1-2

Ведомость расхода стали на дополнительные закладные изделия, кг

Марка элемента	Арматурные изделия				Закладные изделия					Общий расход
	Арматура класса			всего	Арматура класса	Прокат марки				
	A-III				A-III	ВСт3КП2				
	ГОСТ 5781-82				ГОСТ 5781-82	ГОСТ 8509-72*				
	ф16	ф18	Итого		ф8	Итого	150×5		Итого	
П1	15,2	27,2	42,4	42,4	0,8	0,8	1,6		1,6	44,8

Привязан

Инв. №

Нач. отд.	Шейко	
Н. контр.	Сокольская	
Гл. спец.	Власенко	
Рук. гр.	Мазалова	
Вед. инж.	Одноралова	
Ст. инж.	Болтинский	
Инж.	Рукас	

ТП 902-1-99.85 -КЖИ-П1

Плита П1

Стадия	Масса	Масштаб
Р	—	1:50

Лист | Листов 1

Госстрой СССР Союзводоканалпроект Харьковский Водоканалпроект

20723-04 10

Формат А3

Альбом IV

Типовой проект 902-1-99.85

Спецификация плит П2, П12

Формат	Зона	Поз.	Обозначение	Наименование	Кол.	Примечание
				Документация		
А4			902-1-99.85 -КЖИ-ТО	Техническое описание		
				Сборочные единицы		
		1	3.006.1-2/82 Вып. 1-2	Плита П26g-3	1	
		2	1.400-15, В.§ 540-02	Изделие закладное Мн54	4	
				Переменные данные для исполнений:		
				902-1-99.85 -КЖИ-П12		
				Детали		
Б4		3	902-1-99.85-КЖИ-П2.00	ФЛ50-III ГОСТ 5781-82 В-550	4	1.1кг
Б4		4	-01	В-1300	2	2.1кг

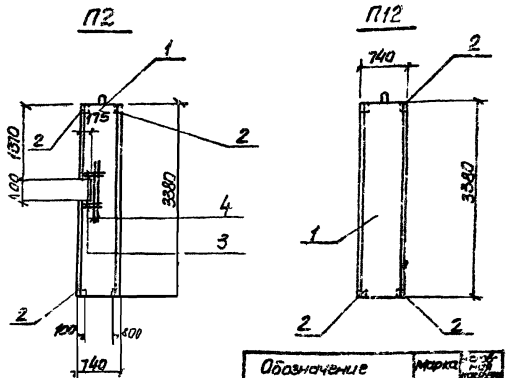

Обозначение	Марка	Спецификация на плиту
ТП 902-1-99.85 КЖИ-П2	ПВд3	П2
-С1	ПВд3S	П12

Остальное см. плиту П26g-3 по серии 3.006.1-2/82 Вып. 1-2.

Ведомость расхода стали на дополнительные закладные изделия, кг

Марка элемента	Арматурные изделия			Закладные изделия				Общий расход
	Арматура класса			Арматура класса		Прокат марки		
	A-III			A-III		В ст3 кп 2		
	ГОСТ 5781-82			ГОСТ 5781-82		ГОСТ 1509-72*		
	ф16		Итого	ф8	Итого	L50x5	Итого	
П2				0.8	0.8	1.6	1.6	2.4
П12	8.6		8.6	0.8	0.8	1.6	1.6	11.0

Инв.№ подл. | Подпись и дата | Взам. инв.№

Привязан

Инв.№

Нач.сект.	Шейко	
Н.контр.	Гаголинский	
Гл.спец.	Ватолина	
Рук.гр.	Мкадлова	
Гл.инж.	Болтинская	
Инж.	Рукос	

ТП 902-1-99.85 - КЖИ-П2

Плиты П2, П12

Стадия	Масса	Масштаб
Р	—	1:50

Лист | Листов 1

Госстроя СССР Главспецпроект Водоканалпроект

20725-04 11

Копир Пахарева

Формат А3

Альбом IV

Типовой проект 902-1-99.85

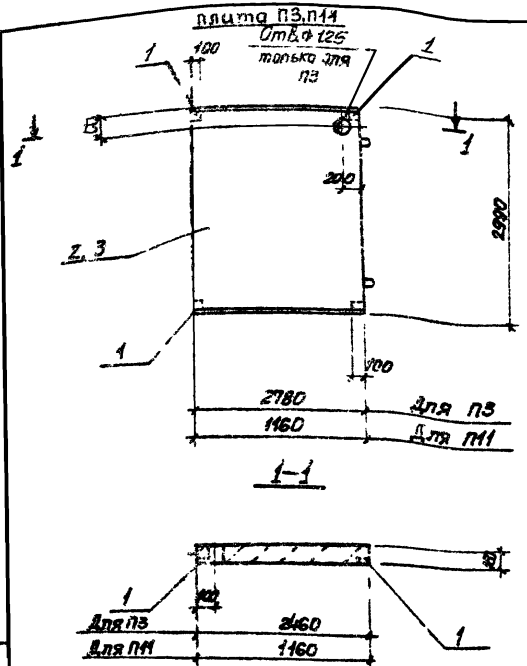

Спецификация плит П3, П11

Формат	Зона	Поз.	Обозначение	Наименование	Кол.	Примечание
				Документация		
А4			902-1-99.85 -КЖИ-ТО	Техническое описание		
				Сборочные единицы		
		1	1.400-15 в.1 540-02	Изделие закладное Мн541	4	
			Переменные данные для исполнений:			
				902-1-99.85-КЖИ-П3		
				Сборочные единицы		
		2	3.006.1-2/82, Вып. 1-2	Плита П23-3	1	
				ТП902-1-99.85-КЖИ-П3		
				Сборочные единицы		
		3	3.006.1-2/82, Вып. 1-2	Плита П9-15	1	

Обозначение	Марка	Условная марка
902-1-99.85-КЖИ-П3	П23-3А	П3
-01	П9-15А	П11

Ведомость расхода стали на дополнительные закладные изделия, кг

Марка элемента	Закладные изделия						Общий расход
	Арматура класса			Прокат марки			
	А-III			В ст3 кл2			
	ГОСТ 5781-82			ГОСТ 8509-72*			
	Ф8		Итого	L5,0x5		Итого	
П3	0.8		0.8	1.6		1.6	2.4
П11	0.8		0.8	1.6		1.6	2.4

Привязан

Инв. №

Нач. отд.	Шейко	
Н. контр.	Сокольская	
Гл. спец.	Власенко	
Рук. гр.	Мазалова	
Ст. инж.	Болотинская	
Инж.	Рукос	

ТП 902-1-99.85-КЖИ-П3

Плита П3, П11

Стадия	Масса	Масштаб
Р	—	1:50

Лист | Листов 1

Госстрой СССР Союзводоканалпроект Харьковский Водоканалпроект

Инв. № подл. | Подпись и дата | Взам. инв. №

20729-04 12

Формат А3

Альбом IV

Типовой проект 902-1-99.85

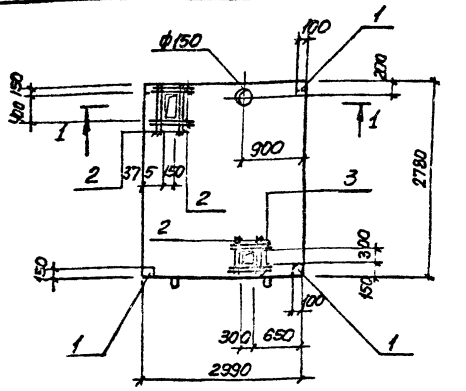

1-1

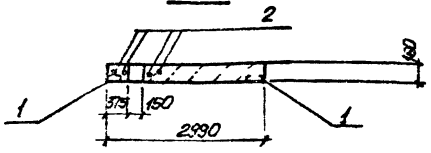

Формат	Зона	Поз.	Обозначение	Наименование	Кол.	Примечание
				Документация		
А4			902-1-99.85 -КЖИ-ТО	Техническое описание		
				Сборочные единицы		
			3.006.1-2/82, Вып. 1-2	Плита П23-3	1	
		1	1 400-15 В. 1 Б40-02	Изделие закладное Мн64	4	
				Детали		
Б4		2	902-1-99.85-КЖИ-П4-001	ф12А-III ГОСТ 5781-82 l=1100	12	0.98кг
Б4		3	-01	l=1300	4	1.15кг

Остальное см. плиту П23-3 по серии 3.006.1-2/82, вып. 1-2

Ведомость расхода стали на дополнительные изделия, кг

Марка элемента	Арматурные изделия			Закладные изделия						Общий расход
	Арматура класса			Арматура класса		Прокат марки				
	А-III			А-III		Вст3 кп2				
	ГОСТ 5781-82			ГОСТ 5781-82		ГОСТ 8509-72*				
	ф12		Итого	ф8	Итого	L50×5			Итого	
П4	16.4		16.4	0.8	0.8	1.6			1.6	18.8

Обозначение	Марка	Условн. марка
902-1-99.85.КЖИ-П4	П23-36	П4

Инв. № подл. | Подпись и дата | Взам. инв. №

Привязан

Инв. №

Нач. отд.	Шейко	
Н. контр.	Сокольская	
Гл. спец.	Зласенко	
Рук. гр.	Мазалова	
Вед. инж.	Однорал	
Ст. инж.	Болотинская	
Инж.	Рукас	

ТП 902-1-99.85 -КЖИ-П4

Плита П4

Стадия	Масса	Масштаб
Р	—	1:50

Лист | Листов 1

Госстрой СССР Союзводоканалниипроект Харьковский Водоканалпроект

20729-04 13

Формат А3

Альбом IV

Типовой проект 902-1-99.85

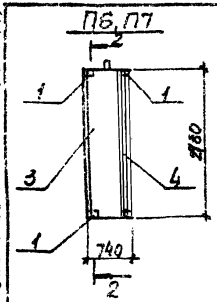

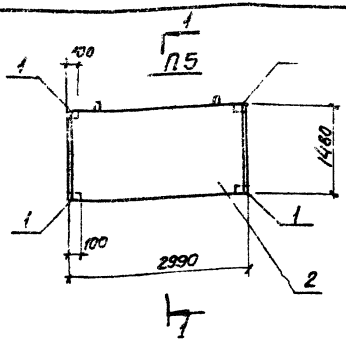

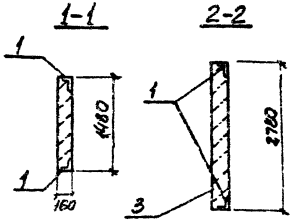

Обозначение	Марка	Условная марка
902-1-99.85-КЖИ-П5	П12-12А	П5
-01	П23д-3А	П6
-02	П23д-3Б	П7

Спецификация плит П5, П6, П7

Формат	Зона	Поз.	Обозначение	Наименование	Кол.	Примечание
				Документация		
А4			902-1-99.85 – КЖИ-ТО	Техническое описание		
				Сборочные единицы		
				Изделие закладное		
		1	1.400-15, в.1 540-02	Мн541	4	
			Переменные данные для исполнений			
				902-1-99.85 -КЖИ-П5		
				Сборочные единицы		
		2	3.006.1-2/82, вып. 1-2	Плита П12-12	1	
				902-1-99.85-КЖИ-П5-01		
				Сборочные единицы		
		3	3.006.1-2/82 вып. 1-2	Плита П23д-3	1	
		4	1.400-15 в.1 550-06	Изделие закладное Мн555	2.7	м
				902-1-99.85 - КЖИ-П5-02		
				Сборочные единицы		
		3	3.006.1-2/82, вып. 1-2	Плита П23д-3	1	

Ведомость расхода стали на элемент, кг

Марка элемента	Закладные изделия								Общий расход
	Арматура класса				Прокат марки				
	А-I		А-III		В ст3 кп2				
	ГОСТ 5781-82				ГОСТ 8509-72*				
	Ф6	Итого	Ф8	Итого	L50x5	L63x5		Итого	
П5, П7			0.8	0.8	1.6			1.6	2.4
П6	0.5	0.5	1.6	1.6	1.6	12.0		13.6	15.7

Инв. № подл. | Подпись и дата | Взам. инв. №

Привязан

Инв. №

Нач. отд.	Шейко	
Н. контр.	Сокольская	
Гл. спец.	Власенко	
Рук. гр.	Мазалова	
Вед. инж.	Однорал	
Ст. инж.	Болотинская	
Инж.	Белевцова	

ТП 902-1-99.85 – КЖИ-П5

Плита П5, П6, П7

Стадия	Масса	Масштаб
Р	—	1:60

Лист | Листов 1

Госстрой СССР
Союзводоканалпроект
Харьковский
Водоканалпроект

20729-04 14

Копир Пихарева

Формат А3

Типовой проект 902-1-99.85 Альбом IV

Обозначение	Наименование	Кол. на дет.	Примечание
		— 01	
	ДОКУМЕНТАЦИЯ		
902-1-99.85-КЖИ-ПЗ	Техническое описание. Сборочный чертеж. -ПЗСБ		
	Сборочные единицы		
1 3.006.1-2/82 Вып. 1-2	Плита П21д-5	1	
3.006.1-2/82 Вып. 1-2	Плита ПЗд-15	1	
	Изделие закладное МН 541	4	4
2 1.400-15. В.1 540-32			

ОИУ
БСУ

Инв.№ подл. | Подпись и дата | Взам. инв.№

Привязан

ТП 902-1-99.85 -КЖИ-ПЗ

Плиты П (П9, П10)

Стадия	Лист	Листов
Р	1	1

ГПИ Росстроя СССР Союзгазаналитпроект Уральский Водоканалпроект

Ф. 1 лат. А4

Нач. отд.	Шейко	
Н. контр.	Сокольская	
Гл. спец.	Власенко	
Рук. гр.	Мазалова	
Ст. инж.	Болтинская	
Инж.	Рукас	

Обозначение	Марка	Условная марка	l, мм	a, мм	b, мм
902-1-99.85КЖИ-ПЗ	П21з-5в	П9	2460	160	740
-01	П19д-15А	П10	1450	120	740

Ведомость расхода стали на дополнительные закладные изделия, кг

Марка элемента	Закладные изделия						Общий расход
	Арматура класса			Прокат марки			
	A-III			В ст3 кп2			
	ГОСТ 5781-82			ГОСТ 8509-72*			
	ф8		Итого	∠50×5		Итого	
П9, П10	0.8		0.8	1.6		1.6	2.4

Привязан

Инв.№ подл. | Подпись и дата | Взам. инв.№

Шифр

ТП 902-1-99.85 -КЖИ-ПЗ СБ

Плиты П (П9 П10). Сборочный чертеж

Стадия	Масса	Масштаб
Р	—	1:50
Лист	Листов 1	

ГПИ Росстроя СССР Союзгазаналитпроект Уральский Водоканалпроект

Нач. отд.	Шейко	
Н. контр.	Сокольская	
Гл. спец.	Власенко	
Рук. гр.	Мазалова	
Ст. инж.	Болтинская	
Инж.	Рукас	

Формат А4

Альбом IV

Типовой проект 902-1-99.85

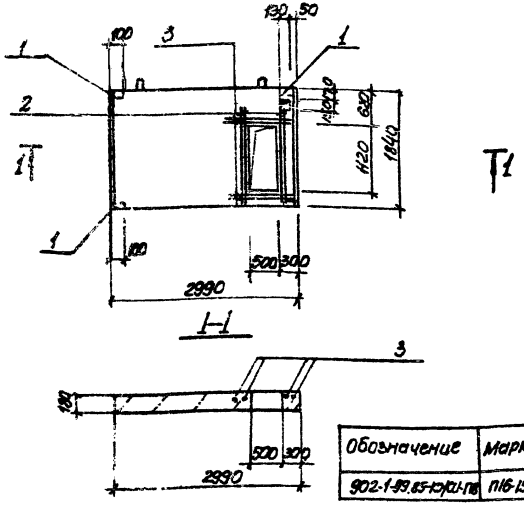

Обозначение	Марка	Условная марка
902-1-99.85-КЖИ-П8	П16-15А	П8

Формат	Зона	Поз.	Обозначение	Наименование	Кол.	Примечание
				Документация		
А4			902-1-99.85 -КЖИ-ТС	Техническое описание		
				Сборочные единицы		
			3.006.1-2/82, вып. 1-2	Плита П16-15	1	
		1	1.400-15, в.1 540-02	Изделие закладное Мн541	4	
				Детали		
Б4		2	902-1-99.85-КЖИ-П8-001	ф20 АIII, ГОСТ 5781-82 ℓ=1800	4	4,5кг
Б4		3	-002	ф12 АIII ГОСТ 5781-82 ℓ=1000	4	0,89кг

Остальное см. плиту П16-15 по серии 3.006.1-2/82, вып. 1-2.

Марка элемента	Арматурные изделия			Закладные изделия					Общий расход
	Арматура класса					Прокат марки			
	А-III			А-III		ВСт3кп2			
	ГОСТ 5781-82					ГОСТ 8509-72*			
	ф20	ф12	Итого	ф8	Итого	∠50×5		Итого	
П8	18.0	3.6	21.6	0.8	0.8	1.6		1.6	24.0

Привязан

Инв. №

Нач.отд.	Шейко	
Н.контр.	Сокольская	
Гл.спец.	Власенко	
Рук.гр.	Мазалова	
Ст.инж.	Болотникова	
Инж.	Рукас	

ТП 902-1-99.85 -КЖИ-П8

Плита П8

Стадия	Масса	Масштаб
Р	—	1:50

Лист | Листов 1

Госстрой СССР Союзводоканалпроект Харьковский Водоканалпроект

20729-04 16

Инв.№ | Подп. | Подпись и дата | Взамен инв.№

копир. Пихарева

формат А3

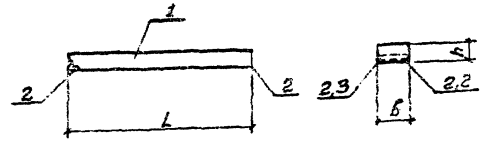

Обозначение	Марка	Условная марка	L	б	h	Масса, кг
902-1-99.85-КЖИ-П13	2ПРТ3-27.51.19у	П13	2720	510	190	660
-01	2ПР11-24.51.19у	П14	2460	510	190	595
-02	1ПР4-29.12.19у	П15	2980	120	190	170
-03	1ПР8-24.12.19у	П16	2460	120	190	140
-04	1ПР38-24.25.19у	П17	2460	250	190	290

Ведомость расхода стали на дополнительные закладные изделия, кг

Марка элемента	Закладные изделия						Общий расход
	Арматура класса			Прокат марки			
	А-I	А-III		В ст.3 кп2			
	ГОСТ 5781-82			ГОСТ 8509-72*			
	ф6	ф8	Итого	∠50х5	∠63х5	Итого	
П13, П14, П17		0,8	0,8	1,6		1,6	2,4
П15, П16	0,02	0,04	0,06		0,6	0,6	0,66

Инв. № подл. | Подпись и дата | Взам. инв. №

Привязан

Инв. №

Нач. отд.	Шейко		
Н. контр.	Сокольская		
Гл. спец.	Власенко		
Рук. гр.	Мазалова		
Ст. инж.	Болотинская		
Инж.	Рукас		05.85

ТП 902-1-99.85 -КЖИ-П13 СБ

Перемычки П (П13-П17). Сборочный чертеж

Стадия	Масса	Масштаб
Р	См. табл.	—

Лист | Листов 1

Госстрой СССР Союзводоканалпроект Харьковский Водоканалпроект

20729-04 17 Формат А4

Типовой проект 902-1-99.85 Альбом IV

Обозначение	Наименование	Кол. на исполн. 902-1-КЖИ-П13				Примечание
		—	01	02	03	04
	Документация					
902-1-99.85 -КЖИ-ТО	Техническое описание					
-П13СБ	Сборочный чертеж					
	Сборочные единицы					
1.138-10, вып.6	Перемычка 2ПРТ3-27.51.19у	1				
1.138-10, вып.6	Перемычка 2ПР11-24.51.19		1			
1.138-10, вып.5	Перемычка 1ПР4-29.12.19			1		
1.138-10, вып.5	Перемычка 1ПР8-24.12.19у				1	
1.138-10, вып.5	Перемычка 1ПР38-24.25.19у					1
1.400-15, в.1 540-02	Изделие закладное МН541	4	4			4
1.400-15, в.1 550-06	Изделие закладное МН555			0,12 п.м.	0,12 п.м.	

Инв. № подл.	Подпись и дата	Взам. инв. №

Привязан

Инв. №

Нач. отд.	Шейко		
Н. контр.	Сокольская		
Гл. спец.	Власенко		
Рук. гр.	Мазалова		
Ст. инж.	Болотинская		
Инж.	Рукас		05.85

ТП 902-1-99.85 -КЖИ-П13

Перемычки П (П13-П17)

Стадия	Лист	Листов
Р		1

Госстрой СССР Союзводоканалпроект Харьковский Водоканалпроект

Формат А4

Типовой проект 902-1-99.85 Альбом IV

Инв. № подл.	Подпись и дата	Взам. инв. №

Формат	Зона	Поз.	Обозначение	Наименование	Кол. на исполн. 902-1-99.85-КЖИ-РКМ1-010		Примечание
				Документация	-	01	Масса, кг
А4			902-1-99.85-КЖИ-РКМ1-010СБ	Сборочный чертеж			
А4			-ТО	Техническое описание			
				Детали			
5Ч	1		-011	Ф28А-III ГОСТ 5781-82 ℓ=2900	1	1	14,0
5Ч	2		-01	ℓ=6160	1	1	29,6
5Ч	3		-012	Ф16А-III ГОСТ 5781-82 ℓ=6160	1	1	9,9
5Ч	4		-013	Ф10А-III ГОСТ 5781-82 ℓ=6160	1		3,8
5Ч	5		-01	ℓ=4200	1		2,8
5Ч	6		-014	Ф10А-III ГОСТ 5781-82 ℓ=1090	10	10	0,68
5Ч	7		-01	$\ell_{ср}$=940	17	17	0,53

Кр1	Кр2

ТП 902-1-99.85-КЖИ-РКМ1-010

Каркас плоский КР (КР1, КР2)

Отдел	Лист	Листов
Р		1

Госстрой СССР Союзводоканалниипроект Харьковский Водоканалпроект

Формат А4

Нач. отд.	Шейко	
Н. контр.	Сокольская	
Гл. спец.	Власенко	
Рук. гр.	Мазалова	
Вед. инж.	Однорал	
Ст. инж.	Болотинская	
Инж.	Новгородцева	

Привязан

Инв. №

17

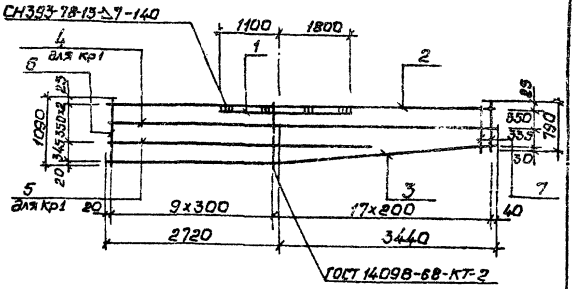

Обозначение	Марка	Масса, кг
902-1-99.85-КЖИ-РКМ1-010	КР1	76,8
-01	КР2	70,4

Привязан

Инв. №

Нач. отд.	Шейко	
Н. контр.	Сокольская	
Гл. спец.	Власенко	
Рук. гр.	Мазалова	
Вед. инж.	Однорал	
Ст. инж.	Болотинская	
Инж.	Новгородцева	

ТП 902-1-99.85-КЖИ-РКМ1-010 СБ

Каркас плоский КР (КР1, КР2). Сборочный чертеж

Стадия	Масса	Масштаб
Р	см. табл.	-

Лист | Листов 1

Госстрой СССР Союзводоканалниипроект Харьковский Водоканалпроект

20729-04 18

Копир. Шелест

Формат А4

Инв.№ подл. | Подпись и дата | Взам.инв.№

Типовой проект 902-1-99.85 Альбом IV

Формат	Зона	Поз.	Обозначение	Наименование	Кол. на испол. 902-1-99.85 КЖИ-РКм1-020				Примечание
					–	01	02	03	
				Документация					Масса, кг
А4			902-1-99.85-КЖИ-РКм1-020СБ	Сборочный чертеж					
А4			-ТО	Технические условия					
				Детали					
Б4		1	-021	ф28А-III ГОСТ 5781-82 ℓ=5920	1		1		28.6
Б4			-01	ℓ=6420		1		1	31.0
Б4		2	-02	ℓ=2900	1	1	1	1	14.0
Б4		3	-022	ф16А-III ГОСТ 5781-82 ℓ=5940	1		1		9.4
Б4			-01	ℓ=6440		1		1	10.2
Б4		4	-023	ф10А-III ГОСТ 5781-82 ℓ=5920	1				3.7
Б4			-01	ℓ=6420		1			4.0
Б4			-02	ℓ=5000	1				3.1
Б4		5	-022-03	ф16А-III ГОСТ 5781-82 ℓ=6420		1			10.0
Б4		6	-024	ф10А-III ГОСТ 5781-82 ℓ=920	8	8	8	8	0.57
Б4		7	-01	ℓ ср=770	17	17	17	17	0.5

Привязан

Инв.№

Нач.отд.	Шейко	
Н.контр.	Сокольская	
Гл.спец.	Власенко	
Рук.гр.	Малахова	
Ст.инж.	Болтинская	
Инж.	Литвиненко	

ТП 902-1-99.85-КЖИ-РКм1-020

Каркас плоский КР (КР5-КР8)

Стадия	Лист	Листов
Р		1

Госстрой СССР Союзводоканалниипроект Харьковский Водоканалпроект

Формат А4

Инв.№ подл. | Подпись и дата | Взам.инв.№

Привязан

Инв.№

Нач.отд.	Шейко	
Н.контр.	Сокольская	
Гл.спец.	Власенко	
Рук.гр.	Малахова	
Ст.инж.	Болтинская	
Инж.	Литвиненко	

ТП 902-1-99.85-КЖИ-РКм1-020СБ

Каркас плоский КР (КР5-КР8). Сборочный чертеж

Стадия	Масса	Масштаб
Р	см. лист 2	—

Госстрой СССР Союзводоканалниипроект Харьковский Водоканалпроект

Обозначение	Марка	ℓ	n	a	Масса, кг
902-1-99.85-КЖИ-РКм1-020-01	КР5	3600	100	500	71,9
-02	КР6	4400	100	1000	82,3
-03	КР7	3500	100	500	65,1
	КР8	4100	100	1000	68,3

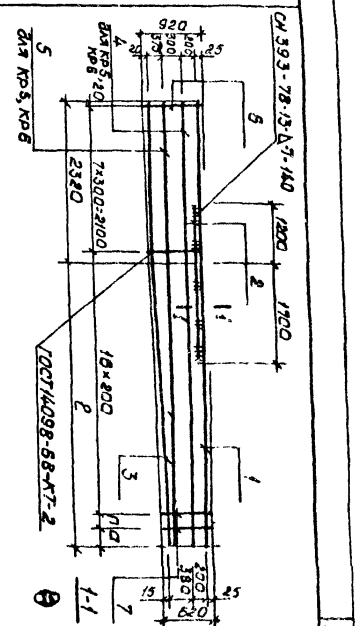

Копир. Шейкет

20729-04 19

Формат А4

ГОСТ №098-68-КТ-8

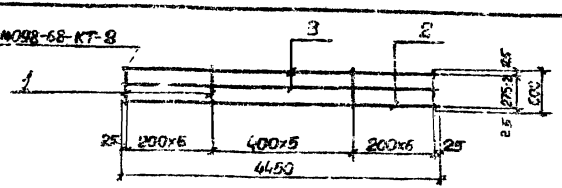

Формат	Зона	Поз.	Наименование	Наименование	Кол.	Примечание
				Документация		Масса, кг
А4			902-1-99.85 -КЖИ-ТО	Техническое описание		
				Детали		
Б4	1		-РКм1-031	ф8А-I ГОСТ 5781-82, ℓ=500	18	0,24
Б4	3		-С32	ф10А-I ГОСТ 5781-82 ℓ=4450	2	8,7
				Переменные данные для исполнений		
				902-1- -КЖИ-РКм1-030		
				Детали		
Б4	2		-039	ф20А-III ГОСТ 5781-82, ℓ=4450	1	11,0
				902-1- -КЖИ-РКм1-030-01		
				Детали		
Б4	2		-034	ф16А-III ГОСТ 5781-82, ℓ=4450	1	8,9

Обозначение	Марка	Масса, кг
902-1-99.85КЖИ-РКм1-030	КР9	20,7
-01	КР10	18,9

Привязан

Инв. №

Нач. отд.	Шейко	
Н. контр.	Сокольская	
Гл. спец.	Власенко	
Рук. гр.	Мазалова	
Вед. инж.	Однорал	
Ст. инж.	Болотинская	
Инж.	Новгородцева	

ТП 902-1-99.85 -КЖИ-РКм1-030

Каркас плоский КР (КР9, КР10)

Стадия	Масса	Масштаб
Р	См. табл.	—
Лист	Листов 1	

Госстрой СССР Союзводоканалниипроект Харьковский Водоканалпроект

Формат А4

ГОСТ 14098-68-КТ-8

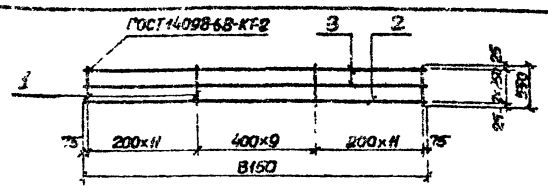

Формат	Зона	Поз.	Обозначение	Наименование	Кол.	Примечание
				Документация		Масса, кг
А4			902-1-99.85 -КЖИ-ТО	Техническое описание		
				Детали		
Б4	1		-РКм1-041	ф8А-I ГОСТ 5781-82, ℓ=550	32	0,22
Б4	3		-042	ф10А-I ГОСТ 5781-82 ℓ=8150	2	5,02
				Переменные данные для исполнений		
				902-1-99.85КЖИ-РКм1-040		
				Детали		
Б4	2		-043	ф20А-III ГОСТ 5781-82 ℓ=8150	1	20,1
				902-99.85КЖИ-РКм1-040-01		
				Детали		
Б4	2		-044	ф16А-III ГОСТ 5781-82 ℓ=8150	1	16,3

Обозначение	Марка	Масса, кг
902-1-99.85-КЖИ-РКм1-040	КР11	37,2
-01	КР12	33,4

Привязан

Инв. №

Нач. отд.	Шейко	
Н. контр.	Сокольская	
Гл. спец.	Власенко	
Рук. гр.	Мазалова	
Вед. инж.	Однорал	
Ст. инж.	Болотинская	
Инж.	Новгородцева	

ТП 902-1-99.85 — КЖИ-РКм1-040

Каркас плоский КР (Кр11, Кр12)

Стадия	Масса	Масштаб
Р	См. табл.	—
Лист	Листов 1	

Госстрой СССР Союзводоканалниипроект Харьковский Водоканалпроект

Формат А4

Инв. № подл.	Подпись и дата	Взам. инв. №

Формат	Зона	Поз.	Обозначение	Наименование	Кол. на испол. 902-1-99.85-КЖИ-РКм1-050 –	01	02								Примечание
				Документация											
А4			902-1-99.85-КЖИ-РКм1-050 СБ	Сборочный чертеж											Масса, кг
А4			-ТО	Техническое описание											
				Детали											
Б4		1	-РКм1-051	Ф22а II ГОСТ 5781-82 ℓ=6050	1	1									18,0
			-052	Ф14а-II ГОСТ 5781-82 ℓ=6050			1								7,3
Б4		2	-053	Ф10а-I ГОСТ 5781-82 ℓ=6050	1	2	2								3,7
Б4		3	-01	ℓ=590	24	24	24								0,4
					Кр13	Кр14	Кр15								

Привязан

Инв. №

Изм.	Кол. уч.	Лист	№ док.	Подп.	Дата

ТП 902-1-99.85-КЖИ-РКм1-050

Каркас плоский КР (КР13-КР15)

Стадия	Лист	Листов
Р		1

Росстрой СССР Союзводоканалпроект Здраковский Водоканалпроект

Формат А4

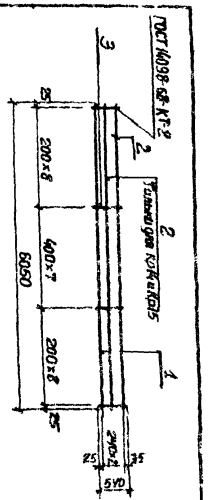

Обозначение	Марка	Масса, кг
902-1-99.85-КЖИ-РКм1-050 -01	Кр13	31,3
	Кр14	35,0
-02	Кр15	24,3

Инв. № подл.	Подпись и дата	Взам. инв. №

Привязан

Инв. №

Изм.	Кол. уч.	Лист	№ док.	Подп.	Дата
Нач. отд.	Ольховская				
Гл. спец.	Сергеева				
Рук. гр.	Кашилова				
Ст. инж.	Бондарчук				
Инж.	Лобанова				

ТП 902-1-99.85-КЖИ-РКм1-050 СБ

Каркас плоский КР (Кр13-Кр15) Сборочный чертеж

Стадия	Масса	Масштаб
Р	см. табл.	—

Росстрой СССР Союзводоканалпроект Здраковский Водоканалпроект

Формат А4

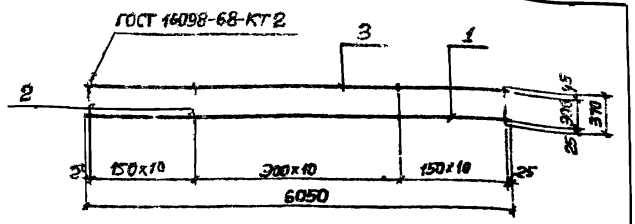

Формат	Зона	Поз.	Обозначение	Наименование	Кол.	Примечание
				Документация		Масса, кг
А4			902-1-99.85 -КЖИ-ТО	Техническое описание		
				Детали		
Б4		1	-РКм1 -061	ф14А-III ГОСТ 5781-82, ℓ=6050	1	7,3
Б4		2	-062	ф8А I ГОСТ 5781-82, ℓ=370	31	0,10
Б4		3	-063	ф10А-I ГОСТ 5781-82, ℓ=6050	1	3,7

Привязан

Инв. № подл. | Подпись и дата | Взам. инв. №

Инв. №

Нач. отд.	Шейко	
Н. контр.	Сокольская	
Гл. спец.	Власенко	
Рук. гр.	Мазалова	
Ст. инж.	Болотинский	
Инж.	Новгородцев	

ТП 902-1-99.85 -КЖИ-РКм1-060

Каркас плоский КР16

Стадия	Масса	Масштаб
Р	14,1	—

Лист | Листов 1

Госстрой СССР Сантехпроектмонтажпроект Харьковский Водоканалпроект

Формат А4

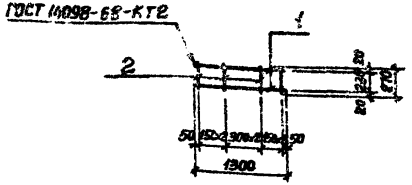

Формат	Зона	Поз.	Обозначение	Наименование	Кол.	Примечание
				Документация		Масса, кг
А4			902-1-99.85 -КЖИ-ТО	Техническое описание		
				Детали		
Б4		1	-РКм1 -071	ф16А-III ГОСТ 5781-82, ℓ=1300	2	2,1
Б4		2	-072	ф8А-I ГОСТ 5781-82 ℓ=270	7	0,1

Привязан

Инв. № подл. | Подпись и дата | Взам. инв. №

Инв. №?

Нач. отд.	Шейко	
Н. контр.	Сокольская	
Гл. спец.	Власенко	
Рук. гр.	Мазалова	
Ст. инж.	Болотинский	
Инж.	Новгородцев	

ТП 902-1-99.85 -КЖИ-РКм1-070

Каркас плоский КР17

Стадия	Масса	Масштаб
Р	4,9	—

Лист | Листов 1

Госстрой СССР Сантехпроектмонтажпроект Харьковский Водоканалпроект

20729-04 22

Формат А4

Альбом IV

Типовой проект 902-1-99.85

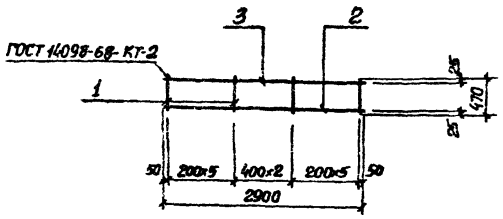

Формат	Зона	Поз.	Обозначение	Наименование	Кол.	Примечание
				Документация		Масса, кг
А4			902-1-99.85 -КЖИ-ТО	Техническое описание		
				Детали		
Б4		1	-РКм1-081	ф8А-I ГОСТ 5781-82 ℓ=470	13	0,2
Б4		2	-082	ф10А-II ГОСТ 5781-82 ℓ=2900	1	1,8
Б4		3	-083	ф8А-III ГОСТ 5781-82 ℓ=2900	1	1,1

Привязан

Инв. № подл. | Подпись и дата | Взам. инв. №

Инв. №

Нач.отд.	Шейко		
Н.контр.	Сокольская		
Гл.спец.	Власенко		
Рук.гр.	Мазалова		
Зав.инж.	Однорал		
Ст.инж.	Болотинская		
Инж.	Новгородцев		

ТП902-1-99.85-КЖИ-РКм1-080

Каркас плоский Кр18

Стадия	Масса	Масштаб
Р	5,5	—
Лист	Листов 1	

Госстрой СССР Союзводоканалэлектропроект Харьковский Водоканалпроект

Формат А4

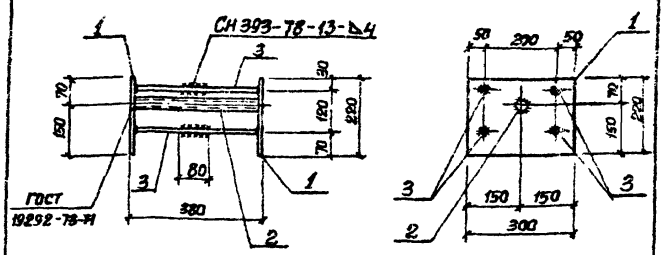

Формат	Зона	Поз.	Обозначение	Наименование	Кол.	Примечание
				Документация		Масса, кг
А4			902-1-99.85 -КЖИ-ТО	Техническое описание		
				Детали		
Б4		1	-2ПР-011	Лата-Б-2 8х300 ГОСТ 82-70* из ВСт3пс6-1 ГУ 14-3-023-80 ℓ=220	1	4,14
Б4		2	-012	Труба 20 ГОСТ 3262-75* ℓ=364	1	0,69
Б4		3	-013	ф10А-I ГОСТ 5781-82 ℓ=290	8	0,14

Привязан

Инв. № подл. | Подпись и дата | Взам. инв. №

Инв. №

Нач.отд.	Шейко		
Н.контр.	Сокольская		
Гл.спец.	Власенко		
Рук.гр.	Мазалова		
Ст.инж.	Болотинская		
Инж.	Литвиненко		

ТП902-1-99.85-КЖИ-2ПР-010

Изделие закладное МН6.

Стадия	Масса	Масштаб
Р	5,95	—
Лист	Листов 1	

Госстрой СССР Союзводоканалэлектропроект Харьковский Водоканалпроект

20729-04 23

Формат А4

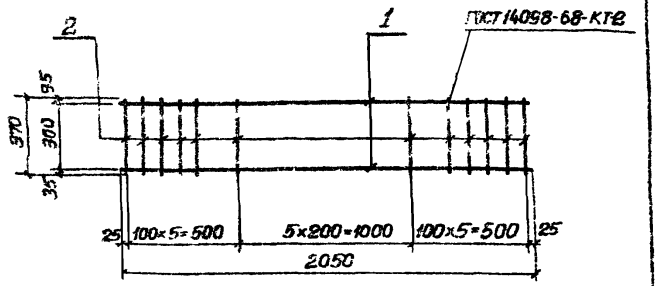

Формат	Зона	Поз.	Обозначение	Наименование	Кол.	Примечание
				Документация		
А4			902-1-99.85 -КЖИ-ТО	Техническое описание		
				Детали		
Б4		1	-Ум1-01	ф16А-III ГОСТ 5781-82 ℓ-2050	2	3,24 кг
Б4		2	-02	ф8А-I ГОСТ 5781-82 ℓ-370	16	0,15 кг

Привязан

Инв.№

Инв.№ подл. | Подпись и дата | Взам. инв.№

Нач.отд.	Шейко		
Н.контр.	Сокольская		
Гл.спец.	Власенко		
Рук.гр.	Мазалова		
Ст.инж.	Болотинская		
Инж.	Мягкая		

ТП 902-1-99.85 -КЖИ-Ум1-010

Каркас плоский КР19.

Стадия	Масса	Масштаб
Р	8,9	1:50
Лист	Листов 1	

Госстрой СССР Союзводоканалниипроект Харьковский Водоканалпроект

Формат А4

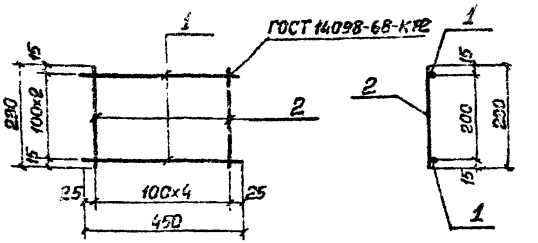

Формат	Зона	Поз.	Обозначение	Наименование	Кол.	Примечание
				Документация		
А4			902-1-99.85 -КЖИ-ТО	Техническое описание		
				Детали		
Б4		1	-ОПм1-01	ф12А-III ГОСТ 5781-82 ℓ-450	3	0,4 кг
Б4		2	-01	ℓ=230	5	0,21 кг

Привязан

Инв.№

Инв.№ подл. | Подпись и дата | Взам. инв.№

Нач.отд.	Шейко		
Н.контр.	Сокольская		
Гл.спец.	Власенко		
Рук.гр.	Мазалова		
Ст.инж.	Болотинская		
Инж.	Великодная		

ТП 902-1-99.85 -КЖИ-ОПм1-010

Сетка арматурная С11

Стадия	Масса	Масштаб
Р	2,3	—
Лист	Листов 1	

Госстрой СССР Союзводоканалниипроект Харьковский Водоканалпроект

Формат А4

Типовой проект 902-1-99.85 Альбом IV

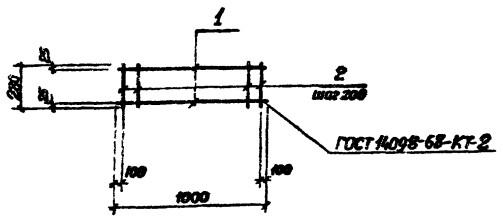

Формат	Зона	Поз.	Обозначение	Наименование	Кол.	Примечание
				Документация		
А4			902-1-99.85 -КЖИ-ТО	Техническое описание		
				Детали		
Б4	1		-КТП-011	ФПА-III ГОСТ 5781-82, ℓ=1000	2	0,62кг
Б4	2		-012	ФбА-I ГОСТ 5781-82, ℓ=280	5	0,06 кг

Привязан

Инв. № подл. | Подпись и дата | Взам. инв. №

Инв. №

ТП 902-1-99.85 -КЖИ-КТП-010

Каркас плоский КР20

Стадия	Масса	Масштаб
Р	1,64	—

Лист	Листов 1

Госстрой СССР Союзводоканалпроект Харьковский Водоканалпроект

Нач. отд.	Шейко	
Н. контр.	Сокольская	
Гл. спец.	Власенко	
Рук. гр.	Мазалова	
Ст. инж.	Болотинская	
Инж.	Лыгин	1.85

Формат А4

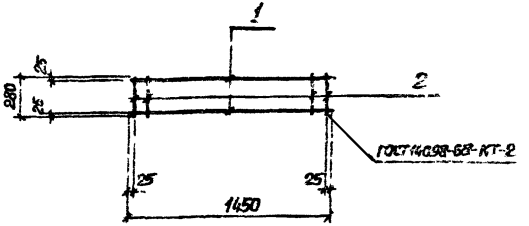

Формат	Зона	Поз.	Обозначение	Наименование	Кол.	Примечание
				Документация		
А4			902-1-99.85 -КЖИ-ТО	Техническое описание		
				Детали		
Б4	1		-КТП-021	ФПА-III ГОСТ 5781-82, ℓ=1450	2	0,89кг.
Б4	2		-022	ФбА-I ГОСТ 5781-82, ℓ=280	3	0,06 кг

Привязан

Инв. № подл. | Подпись и дата | Взам. инв. №

Инв. №

ТП 902-1-99.85 -КЖИ-КТП-020

Каркас плоский КР21

Стадия	Масса	Масштаб
Р	2,26	—

Лист	Листов 1

Госстрой СССР Союзводоканалпроект Харьковский Водоканалпроект

Нач. отд.	Шейко	
Н. контр.	Сокольская	
Гл. спец.	Власенко	
Рук. гр.	Мазалова	
Ст. инж.	Болотинская	
Инж.	Лыгин	1.85

Формат А4

Типовой проект 902-1-99.85 Альбом IV

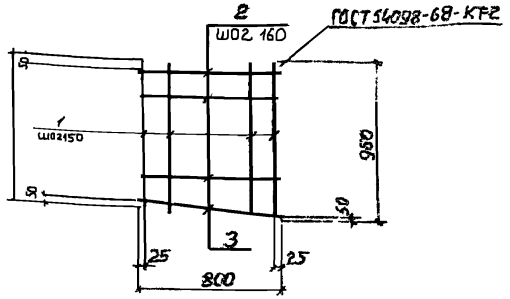

Обозначение			Наименование	Кол.	Примечание
			Документация		
А4		902-1-99.85 -КЖИ-ТО	Техническое описание		
			Детали		
Б4	1	-РКм1-091	ф10А-III ГОСТ 5781-82, ℓ=900	6	0,56 кг
Б4	2	-01	ℓ=800	5	0,5 кг
Б4	3	-02	ℓ=820	1	0,5 кг

Привязан

Инв. № подл. | Подпись и дата | Взам. инв. №

Нач. отд.	Шейко	
Н. контр.	Сокольская	
Гл. спец.	Власенко	
Рук. гр.	Мазалова	
Вед. инж.	Однорал	
Ст. инж.	Болотинская	
Инж.	Новгородцев	

ТП 902-1-99.85 -КЖИ-РКм1-090

Сетка арматурная С1

Стадия	Масса	Масштаб
Р	6,86	—
Лист	Листов 1	

Госстрой СССР Союзводоканалмонтажпроект г. Харьковский Водоканалпроект

Формат А4

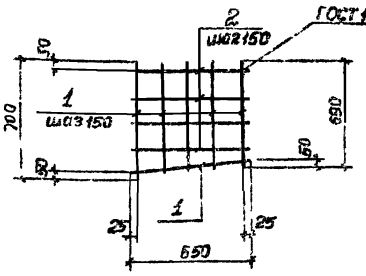

Формат	Зона	Поз.	Обозначение	Наименование	Кол.	Примечание
				Документация		
А4			902-1-99.85 -КЖИ-ТО	Техническое описание		
				Детали		
Б4		1	-РКм1-101	ф10А-III ГОСТ 5781-82, ℓ=665	6	0,41 кг
Б4		2	-01	ℓ=650	4	0,40 кг

Привязан

Инв. № подл. | Подпись и дата | Взам. инв. №

Нач. отд.	Шейко	
Н. контр.	Сокольская	
Гл. спец.	Власенко	
Рук. гр.	Мазалова	
Вед. инж.	Однорал	
Ст. инж.	Болотинская	
Инж.	Новгородцев	

ТП 902-1-99.85 -КЖИ-РКм1-100

Сетка арматурная С2

Стадия	Масса	Масштаб
Р	4,86	—
Лист	Листов 1	

Госстрой СССР Союзводоканалмонтажпроект г. Харьковский Водоканалпроект

№ 99

Формат А4

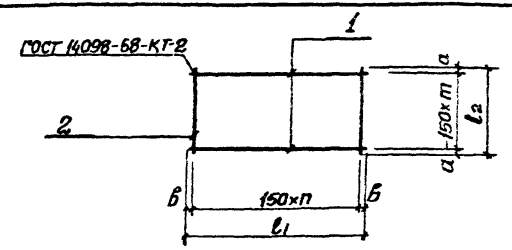

Обозначение	Марка	l_1	l_2	а	в	n	m	Масса, кг
902-1-99.85-КЖИ-РКм1-110	С2	1000	350	25	50	6	2	4,8
-01	С3	1000	800	25	50	6	5	7,2
-02	С4	1000	500	25	50	6	3	5,4
-03	С5	860	500	25	55	5	3	4,2
-04	С6	900	800	25	75	5	5	6,0
-05	С7	900	500	25	75	5	3	4,2
-06	С9	650	500	25	25	4	3	3,2
-07	С10	500	350	25	25	3	2	1,8

Привязан

Инв. №

Нач. отд.	Шейко	
Н. контр.	Сокольская	
Гл. спец.	Власенко	
Рук. гр.	Мазалова	
Вед. инж.	Однорал	
Ст. инж.	Болотинская	
Инж.	Новгородцева	

Инв. № подл. | Подпись и дата | Взам. инв. №

ТП 902-1-99.85 -КЖИ-РКм1-110 СБ

Сетка арматурная С(С2-С7, С9-С10). Сборочный чертеж

Стадия	Масса	Масштаб
Р	см. табл.	–

Лист | Листов 1

Госстрой СССР Союзводоканалпроект Харьковский Водоканалпроект

20729-04 27

Формат А4

Типовой проект 902-1-99.85 Альбом IV

Обозначение	Наименование	Кол. на исполн. 902-1-99.85-КЖИ-РКм1-110								Примечание
		–	01	02	03	04	05	06	07	
	Документация									
902-1-99.85 -КЖИ-ТО	Техническое описание									
-РКм1-110СБ	Сборочный чертеж									
	Детали									
	ф10А-III ГОСТ 5781-82									
-РКм1-111 -01	l=500							3		0,3
-02	l=650						4			0,4
-03	l=860				4					0,5
-04	l=900					6	4			0,6
-05	l=1000	3	6	4						0,6
-06	l=350	7						4		0,2
-07	l=500			7	6		6	5		0,3
-08	l=800		7			6				0,5

Стадия	Лист	Листов
Р		1

Госстрой СССР Союзводоканалпроект Харьковский Водоканалпроект

Формат А4

ТП 902-1-99.85 -КЖИ-РКм1-110

Сетка арматурная С(С2-С7, С9-С10)

Привязан

Инв. №

Нач. отд.	Шейко	
Н. контр.	Сокольская	
Гл. спец.	Власенко	
Рук. гр.	Мазалова	
Вед. инж.	Однорал	
Ст. инж.	Болотинская	
Инж.	Новгородцева	

Инв. № подл. | Подпись и дата | Взам. инв. №

Альбом IV

Типовой проект 902-1-99.65

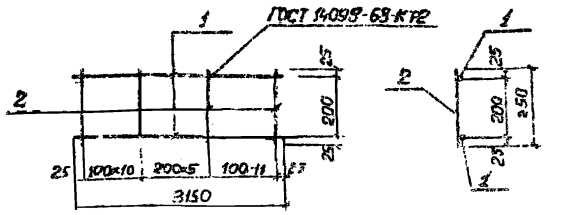

Формат	Зона	Поз	Обозначение	Наименование	Кол	Примечание
				Документация		
А4			902-1-99.85 -КЖИ-ТО	Техническое описание		
				Детали		
54		1	-УМ1-021	ф16А-III ГОСТ 5781-82; ℓ=3150	2	4,97 кг
64		2	-022	ф8А-I ГОСТ 5781-82, ℓ=250	27	0,98 кг

Привязан

Инв. №

Подпись и дата

Взам. инв. №

Нач. отд.	Шейко	
Н. контр.	Сокольская	
Гл. спец.	Власенко	
Рук. гр.	Мазалова	
Ст. инж.	Болотинская	
Инж.	Лыгин	

ТП 902-1-99.85 -КЖИ-УМ1-020

Каркас плоский КР22

Стадия	Масса	Масштаб
Р	см табл.	—

Лист | Листов 1

Госстрой СССР Союзводоканалпроект Харьковский Водоканалпроект

Формат А4

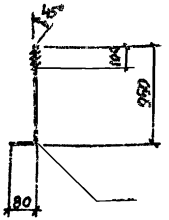

Привязан

Инв. №

Подпись и дата

Взам. инв. №

Нач. отд.	Шейко	
Н. контр.	Сокольская	
Гл. спец.	Власенко	
Рук. гр.	Мазалова	
Ст. инж.	Болотинская	
Инж.	Лыгин	

ТП 902-1-99.85 -КЖИ-Фом3-010

Изделие закладное МН3

Стадия	Масса	Масштаб
Р	2,1	—

Лист | Листов 1

Крчг Б50 ГОСТ 2590-71 ℓ=1090 Вст3кп2 ГОСТ 535-79*

Госстрой СССР Союзводоканалпроект Харьковский Водоканалпроект

20729-04 28

Формат А4

Альбом IV

Типовой проект 902-1-99.85

Формат	Зона	Поз.	Обозначение	Наименование	Кол.	Примечание
				Документация		
А4			402-1-99.85 -КЖИ-ТС	Техническое описание		
А4			РКм1-120 СБ	Сборочный чертеж		
				Детали		
Б4		1	-121	Полоса Б-2-12×300 ГОСТ 82-70* Вст3пс6-1 ГОСТ 14-1-3023-80		
				ℓ=210	2	5,9 кг
Б4		2	-122	ф12А-III ГОСТ 5781-82 ℓ=420	16	0,37 кг
Б4		3	-123	Труба 20×2,8 ГОСТ 3262-75*		
				ℓ=530	1	3,88 кг
Б4		4	-124	Полоса Б-2-10×50 ГОСТ 103-76 Вст3кп2 ГОСТ 535-79*		
				ℓ=50	16	0,2 кг

Привязан

Инв.№

Подпись и дата | Взам.инв.№ | Инв.№ подл.

Нач.отд.	Шейко	
Н.контр.	Сокольская	
Гл.спец.	Власенко	
Рук.гр.	Мазалова	
Вед.инж.	Однорал	
Ст.инж.	Балотинская	
Инж.	Новгородцева	

ТП902-1-99.85-КЖИ-РКм1-120

Изделие закладное МН1

Стадия	Лист	Листов
Р		1

Госстрой СССР Союзводоканалниипроект Харьковский Водоканалпроект

Формат А4

1-1

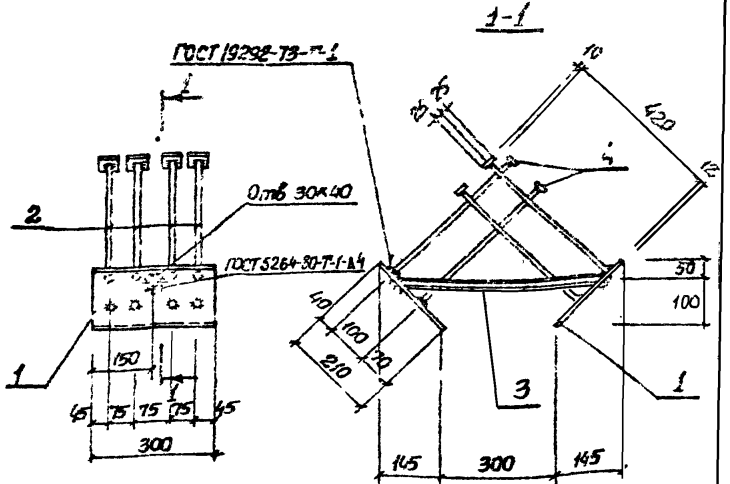

Привязан

Инв.№

Подпись и дата | Взам.инв.№ | Инв.№ подл.

Нач.отд.	Шейко	
Н.контр.	Сокольская	
Гл.спец.	Власенко	
Рук.гр.	Мазалова	
Вед.инж.	Однорал	
Ст.инж.	Балотинская	
Инж.	Новгородцева	

ТП902-1-99.85-КЖИ-РКм1-120 СБ

Изделие закладное МН1. Сборочный чертеж

Стадия	Масса	Масштаб
Р	21,8	—

Лист	Листов 1

Госстрой СССР Союзводоканалниипроект Харьковский Водоканалпроект

Формат А4

Типовой проект 902-1-99.85 Альбом IV

Формат	Зона	Поз	Обозначение	Наименование	Кол	Примечание
				Документация		
А4			902-1-99.85 -КЖИ-ТО	Техническое описание		
А4			-РКм1-130.СБ	Сборочный чертеж		
				Детали		
БЧ		1	-191	Полоса Б-2-10х300 ГОСТ 82-70* Ст3сп5-1 ТУ14-1-3023-80		
				l=250	1	5,9 кг
БЧ		2	-192	ф16А-III ГОСТ 5781-82, l=250	4	0,4 кг
Ч		3	-193	ф12А-III ГОСТ 5781-82, l=170	8	0,15 кг
БЧ		4	-194	Труба 20х2,8 ГОСТ 3262-75*		
				l=290	1	0,48 кг

Привязан

Инв.№

Нач.отд.	Шейко		
Н.контр.	Сокольская		
Гл.спец.	Власенко		
Рук.гр.	Мазалова		
Вед.инж.	Одинрал		
Ст.инж.	Болотинская		
Инж.	Новгородцев		85

Взам.инв.№ | Подпись и дата | Инв.№ подл.

ТП 902-1-99.85 -КЖИ-РКм1-130

Изделие закладное МН2

Стадия	Лист	Листов
Р		1

Госстрой СССР Союзводоканалпроект Харьковский Водоканалпроект

Формат А4

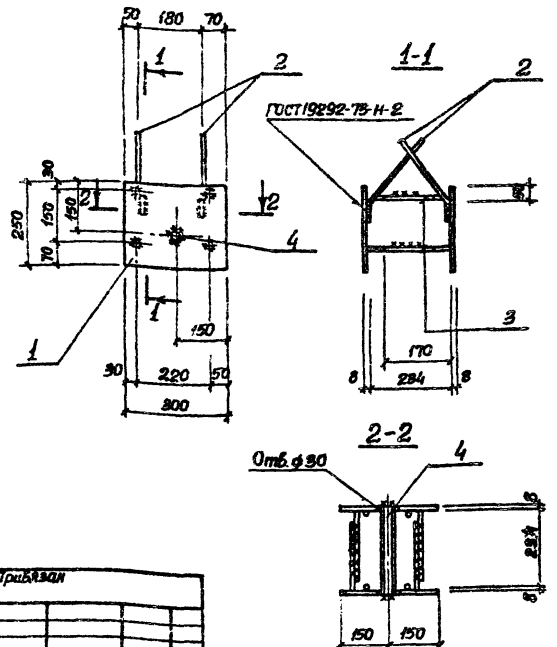

Привязан

Инв.№

Нач.отд.	Шейко		
Н.контр.	Сокольская		
Гл.спец.	Власенко		
Рук.гр.	Мазалова		
Вед.инж.	Одинрал		
Ст.инж.	Болотинская		
Инж.	Новгородцев		85

Взам.инв.№ | Подпись и дата | Инв.№ подл.

ТП 902-1-99.85 -КЖИ-РКм1-130 СБ

Изделие закладное МН2. Сборочный чертеж

Стадия	Масса	Масштаб
Р	9,2	1:100
Лист		Листов 1

Госстрой СССР Союзводоканалпроект Харьковский Водоканалпроект

Типовой проект 902-1-99.85 Альбом V

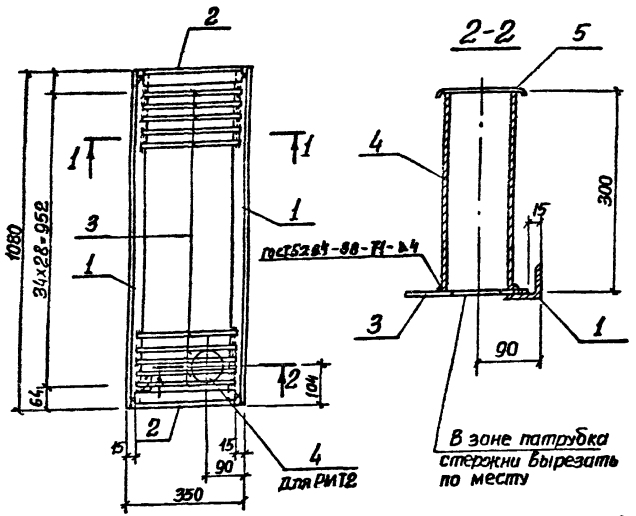

Ведомость деталей

Поз.	Эскиз
5	0,5 · 90 · 0,5 · 2δ

Форма	Зона	Поз.	Обозначение	Наименование	Кол.	Примечание
				Документация		
А4			902-1-99.85 -КЖИ-ТО	Техническое описание		
				Детали		
Б4		1	-РМТ1-001	Уголок 50×50×5 ГОСТ 8509-72* L=1080 Ст3кп2 ГОСТ 535-79*	2	4,1кг
Б4		2	-01	Уголок 50×50×5 ГОСТ 8509-72* L=320 Ст3кп2 ГОСТ 535-79*	2	1,2кг
Б4		3	-002	ф8 А-I ГОСТ 5781-82, L=320	35	0,1кг
				Переменные данные для исполнений:		
				902-1-99.85 -КЖИ-РМТ01		
				Детали		
Б4		4	-003	Труба 90×4 ГОСТ 3262-75, L=300	1	2,5кг
Б4		5	-004	Лист 0,5 ГОСТ 19903-74* Ст3кп2-ГТУ 14-1-3023-80	лист 0,02	0,1кг

Обозначение	Условная марка	Масса кг
902-1-99.85 -КЖИ-РМТ1	РМТ1	14,1
-01	РМТ2	16,7

Привязан

Инв.№

Нач. отд.	Шейко	
Н. контр.	Сокольская	
Гл. спец.	Власенко	
Рук. гр.	Мазалова	
Ст. инж.	Болотинская	
Инж.	Лысин	

ТП 902-1-99.85-КЖИ-РМТ1

Решетка РМТ (РМТ1, РМТ2)

Стадия	Масса	Масштаб
Р	см. табл.	—
Лист	Листов 1	

Госстрой СССР Союзводоканалпроект Харьковский Водоканалпроект

Инв.№ подл. | Подпись и дата | Взам. инв.№

20729-04 31

Формат А3

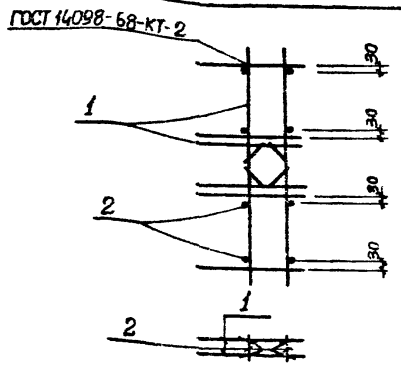

Формат	Зона	Поз.	Обозначение	Наименование	Кол	Примечание
				Документация		
А4			902-1-99.85 -КЖИ-ТО	Техническое описание		
				Сборочные единицы		
А4		1	-П19-110	Каркас плоский КР23	2	
				Детали		
Б4		2	-101	ф12А-III ГОСТ 5781-82 ℓ=75	8	0,07кг

Привязан

Инв. №

Взам. инв. №

Подпись и дата

Инв. № подл.

Нач.отд.	Шейко		
Н.контр.	Сокольская		
Гл.спец.	Власенко		
Рук.гр.	Мазалова		
Вед.инж.	Возианов		
Ст.инж.	Болотинская		

ТП 902-1-99.85 -КЖИ-П19-100

Каркас пространственный КП1А

Стадия	Масса	Масштаб
Р	29,7	—
Лист	Листов 1	

Госстрой СССР Союзводоканалниипроект Харьковский Водоканалпроект

Формат А4

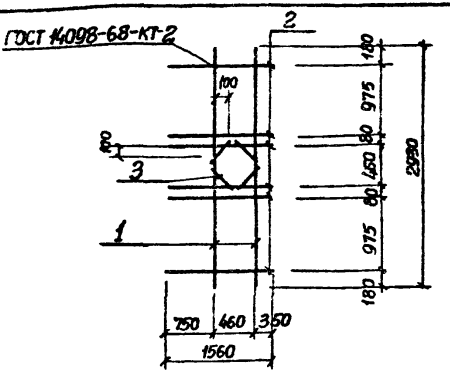

Формат	Зона	Поз.	Обозначение	Наименование	Кол	Примечание
				Документация		
А4			902-1-99.85 -КЖИ-ТО	Техническое описание		
				Детали		
				ф12А-III ГОСТ 5781-82		
Б4		1	-П19-111	ℓ=2930	2	2,6кг
Б4		2	-112	ℓ=1560	6	1,4кг
Б4		3	-113	ℓ=920	4	0,3кг

Привязан

Инв. №

Взам. инв. №

Подпись и дата

Инв. № подл.

Нач.отд.	Шейко		
Н.контр.	Сокольская		
Гл.спец.	Власенко		
Рук.гр.	Мазалова		
Вед.инж.	Возианов		
Ст.инж.	Болотинская		

ТП 902-1-99.85-КЖИ-П19-110

Каркас плоский КР23

Стадия	Масса	Масштаб
Р	14,6	—
Лист	Листов 1	

Госстрой СССР Союзводоканалниипроект Харьковский Водоканалпроект

Формат А4

Альбом IV

Типовой проект 902-1-99.85

Общий вид

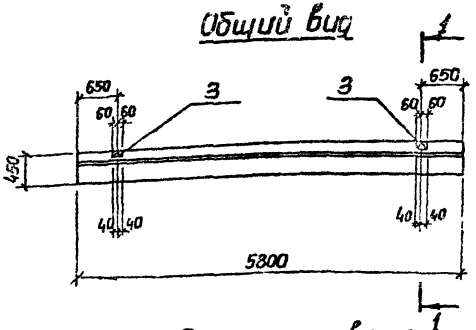

1-1

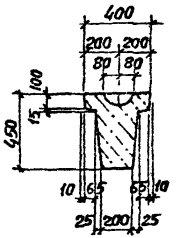

Схема армирования

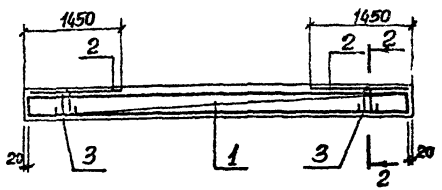

2-2

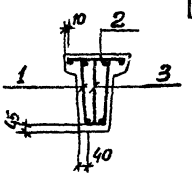

Формат	Зона	Поз	Обозначение	Наименование	Кол.	Примечание
				Сборочные единицы		
А4		1	902-1-99.85 -КЖН-КП3	Каркас пространственный КП3	1	
А4		2	1.415-1 Вып.1	Каркас плоский К2	2	
		3	1.400-9 Вып.1	Петля УП1-7	2	
				Материалы		
				Бетон марки М300	0,7	$м^3$
				Мр3 100,84		

Фундаментную балку ФБ6-11у выполнить в опалубочной форме ФБ6-11 со всеми требованиями серии 1,415-1 вып 1

Ведомость расхода стали на один элемент, кг

Марка элемента	Изделия арматурные								Изделия закладные			Общий расход
	Арматура класса							Всего	Арматура класса		Всего	
	А-I					А-III			А-I			
	ГОСТ 5781-82								ГОСТ 5781-82			
	ф6	ф8	ф10		Итого	ф20	Итого		ф14	Итого		
ФБ6-11у	5,4	14,0	7,1		26,5	55,9	55,9	82,4	2,8	2,8	2,8	85,2

Инв. № подл. | Подпись и дата | Взам. инв. №

Привязан

Инв. №

Нач. отд.	Шейко		
Н.контр.	Сокольская		
Гл. спец.	Власенко		
Рук. гр.	Мазалова		
Вед. инж.	Однорал		
Инж.	Лыгин		V85

ТП 902-1-99.85 -КЖ- ФБ6-11у

Балка фундаментная ФБ6-11у

Стадия	Масса	Масштаб
Р	1,76т	1:50 1:25

Лист - Листов 1

Госстрой СССР
Союзводоканалпроект
Харьковский
Водоканалпроект

20729-04 33

Формат А3

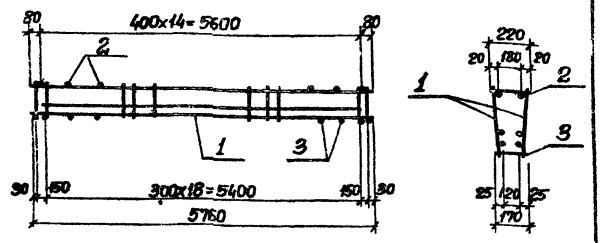

Формат	Зона	Поз	Обозначение	Наименование	Кол.	Примечание
				Документация		
А4			902-1-99.85 -КЖИ-ТО	Техническое описание		
				Сборочные единицы		
А3		1	-КР5	Каркас плоский КР5	2	
				Детали		
Б4		2	-КП3-001	ф6А1 ГОСТ 5781-82, ℓ=220	15	0,05кг
Б4		3	-01	ℓ=170	21	0,04кг

Привязан

Инв.№

Нач.отд. Шейко
Рук.гр. Мазалова
Вед.инж. Одноралл
Инж. Лыгина
1.85

ТП 902-1-99.85 -КЖИ-КП3

Каркас пространственный КП3

Стадия	Масса	Масштаб
Р	78,57	—
Лист	Листов 1	

Госстрой СССР Союзводоканалниипроект Харьковский водоканалпроект

gost.e-ecolog.ru

Формат А4

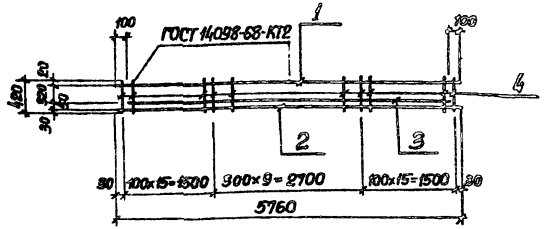

Формат	Зона	Поз	Обозначение	Наименование	Кол.	Примечание
				Документация		
А4			902-1-99.85 -КЖИ-ТО	Техническое описание		
				Детали		
Б4		1	-КР5-001	ф10А1 ГОСТ 5781-82, ℓ=5760	1	3,51кг
Б4		2	-002	ф20А1 ГОСТ 5781-82, ℓ=5760	1	14,22кг
Б4		3	-01	ℓ=5560	1	13,73кг
Б4		4	-003	ф8А1 ГОСТ 5781-82, ℓ=420	41	0,17кг

Привязан

Инв.№

Нач.отд. Шейко
Н.контр. Сокольская
Гл.спец. Власенко
Рук.гр. Мазалова
Вед.инж. Одноралл
Инж. Лыгина
1.85

ТП 902-1-99.85 -КЖИ-КР5

Каркас плоский КР5

Стадия	Масса	Масштаб
Р	38,49	—
Лист	Листов 1	

Госстрой СССР Союзводоканалниипроект Харьковский водоканалпроект

20729-04 39

Формат А4