ГОСУДАРСТВЕННЫЙ КОМИТЕТ СОВЕТА МИНИСТРОВ СССР ПО ДЕЛАМ СТРОИТЕЛЬСТВА
ГОССТРОЙ СССР

ТИПОВЫЕ КОНСТРУКЦИИ И ДЕТАЛИ ЗДАНИЙ И СООРУЖЕНИЙ

СЕРИЯ 3.904-17

ВИБРОИЗОЛИРУЮЩИЕ ОСНОВАНИЯ И ГИБКИЕ ВСТАВКИ ЦЕНТРОБЕЖНО-ВИХРЕВЫХ САМОВСАСЫВАЮЩИХ НАСОСОВ ТИПА ВК, ВКС И ЦВ

РАЗРАБОТАНЫ
ГПИ САНТЕХПРОЕКТ
ГОССТРОЯ СССР

УТВЕРЖДЕНЫ
И ВВЕДЕНЫ В ДЕЙСТВИЕ
с 1 февраля 1975 г
ГЛАВПРОМСТРОЙПРОЕКТОМ ГОССТРОЯ СССР
ПРИКАЗ №4 от 17 января 1975 г

gost.e-ecolog.ru

Обозначение	Наименование	Стр.
———	Содержание	2
———	Пояснительная записка	3
АТБ039.000	Виброизолирующее основание и гибкие вставки для насосов марки „ВК" и „ВКС". Тип I	4–11
АТБ039.019	Фланец	11
АТБ039.000СБ	Виброизолирующее основание и гибкие вставки для насосов марки ВК" и ВКС" Тип I Сборочный чертеж	12, 13
АТБ039.030Д	Плита Строительное задание	14
АТБ039.010	Отвод	15
АТБ039.010СБ	Отвод Сборочный чертеж	15
АТБ039.040	Переход	16
АТБ039.050	Хомут	16
АТБ039.017	Труба	17
АТБ039.040СБ	Переход Сборочный чертеж	17
АТБ039.001	Пластина	18
АТБ039.002	Пластина	18
АТБ039.020	Рукав-вставка	19
АТБ039.020СБ	Рукав-вставка Сборочный чертеж	20
АТБ039.050СБ	Хомут Сборочный чертеж.	21
АТБ039.018	Патрубок.	22
АТБ039.021	Серьга хомута	22
АТБ039.022	Гайка	23
АТБ039.023	Болт	23
АТБ039.024	Шайба	24
АТБ039.025	Лента хомута	24
АТБ040.000	Виброизолирующее основание и гибкие вставки для насосов марки „ВК" и „ВКС" Тип II	25–31
АТБ040.010	Отвод	31
АТБ040.000СБ	Виброизолирующее основание и гибкие вставки для насосов марки „ВК" и „ВКС" Тип II Сборочный чертеж	32, 33
АТБ040.010СБ	Отвод Сборочный чертеж	34
АТБ041.000	Виброизолирующее основание и гибкие вставки для насосов марки „ВВ"	35–37
АТБ041.000СБ	Виброизолирующее основание и гибкие вставки для насосов марки „ВВ" Сборочный чертеж	38, 39

Изм.	Кол.	№ докум.	Подп.	Дата
Разраб.		Бритова		
Пров.		Литвак		
Рук. группы		Романовский		
Н. контр.		Чернякова		
Утв.		Сливак		

Содержание

Лит.	Лист	Листов
И		

Госстрой СССР Сантехпроект г. Москва

Формат А2

Серия 3.904-17

В настоящем альбоме приведены рабочие чертежи виброизолирующих оснований и гибких вставок для вихревых насосов типа „ВК" и „ВКС" и центробежно-вихревых насосов типа „ЦВ", а также строительные задания на плиты для виброизолирующих оснований.

Виброизолирующие основания и гибкие вставки предназначены для уменьшения динамических нагрузок, передающихся на строительные конструкции от работающих насосов

Виброизолирующее основание представляет собой установленную на виброизоляторах железобетонную плиту, к которой крепится насос. В виброоснованиях применены виброизоляторы типа Д042-Д044, серийно выпускаемые заводом „Сантехмонтаж" треста „Сантехдеталь" (г Москва, Новая Ипатовка, 23а) и механическим заводом №3 того же треста (г Москва, Стахановская ул. 4).

Установка насосного агрегата на виброизолирующем основании производится в следующей последовательности

1) насосный агрегат посредством четырех болтов крепится на железобетонной плите;
2) подобранные по высоте виброизоляторы (разница виброизоляторов по высоте в свободном состоянии не должна превышать 5мм) скрепляются с промежуточной пластиной посредством болтов,
3) плита с закрепленным на ней насосным агрегатом домкратами или другими подъемными средствами поднимается на высоту, достаточную для подвода под плиту виброизоляторов;
4) под плиту подводятся виброизоляторы с прикрепленной промежуточной пластиной и устанавливаются в соответствии с размерами на чертеже,
5) железобетонная плита с насосным агрегатом опускается на виброизоляторы;
6) в тех случаях, когда осадка виброизоляторов под нагрузкой неодинакова (разница нагруженных виброизоляторов по высоте превышает 5мм), производится регулировка положения виброизоляторов путем их перемещения параллельно осям симметрии плиты вдоль её опорной рамки до тех пор, пока осадка всех виброизоляторов не станет одинаковой. При этом допускается разница нагруженных виброизоляторов по высоте, не превышающая 5мм;
7) промежуточные пластины вместе с прикрепленными виброизоляторами привариваются к соответствующим участкам нижней опорной рамки плиты.

Виброизолирующие основания и гибкие вставки разработаны для насосов с условными проходами Ду25÷50 и давлением до 10кг/см².

В качестве гибких вставок применены рукава-вставки виброизолирующие, напорно всасывающие, изготавливающиеся заводом „Каучук" (г Москва) в соответствии с ТУ38-5-546-69 Крепление гибких вставок производится хомутами бандажного типа.

В зависимости от взаимного расположения гибких вставок, в альбоме приведены следующие два типа установки насосных агрегатов с насосами типа „ВК" и „ВКС".

Тип I - гибкие вставки направлены вверх

Тип II - гибкая вставка на всасывании направлена горизонтально, а гибкая вставка на нагнетании направлена вверх

Насосные агрегаты с насосами типа „ЦВ" устанавливаются только с гибкими вставками, направленными вверх (тип I), так как, если гибкую вставку на всасывании направить горизонтально, она располагается перпендикулярно продольной оси насосного агрегата, что значительно увеличивает размеры установки в плане.

Изм	Лист	№докум	Подп	Дата
Разраб		Грановский		
Гл спец		Спивак		
Н контр		Мерзлякова		
Нач отд		Гольтбегер		
Гл инж		Шиллер		

Пояснительная записка

Лит	Лист	Листов

Госстрой СССР
САНТЕХПРОЕКТ
г Москва

Копировал Вакуленко Формат 12

Инв № подл | Подп и дата | Взам инв № | Инв № дубл | Подп и дата

Формат	Зона	Поз	Обозначение	Наименование	Кол	Примечание
				Документация		
12			А7Б039.000СБ	Сборочный чертеж		
				Сборочные единицы		
11		1	А7Б039.010	Отвод	2	
11		2	А7Б039.020	Рукав-вставка	2	
				Детали		
11		3	А7Б039.001	Пластина	4	
11		4	А7Б039.002	Пластина	4	
Б4		5	А7Б039.003	Прокладка		
				Резина-пластина ЗТ-М		
				ГОСТ 7338-65		
				Ф57×Ф90	4	0,01 кг
				Стандартные изделия		
				Болт ГОСТ 7798-70		
		6		М10×20.36	8	
		7		М12×50.36	16	
		8		М16×150.36	4	
		9		Гайка М12.4		
				ГОСТ5915-70	16	

Серия 3904-17

Инв. № подл. | Подп. и дата | Взам. инв. № | Инв. № дубл. | Подп. и дата

Изм	Лист	№ докум	Подп	Дата
Разраб		Ефимова		11.87
Пров		Литвак		
Рук. груп		Грановский		
Н. контр		Мерзлякова		11.87
Утв		Спивак		

А7Б039.000

Виброизолирующее основание и гибкие вставки для насосов марки „ВК" и „ВКС"
Тип I

Лит	Лист	Листов
Н	1	15

Госстрой СССР
САНТЕХПРОЕКТ
г. Москва

Копировал Ягодкина Формат: 11

Формат	Зона	Поз	Обозначение	Наименование	Кол	Примечание
		10		Гайка М16.4		
				ГОСТ5915-70	4	
				Шайба ГОСТ 6402-70		
		11		10 65 Г	8	
		12		12 65 Г	16	
		13		16 65 Г	4	
				Прочие изделия		
		14		Виброизолятор Д041		
				ТУ36-1178-70	4	
			Переменные	данные для исполнений		
				А7Б039.000		
				См. СБ. рис. 1		
				Сборочные единицы		
12			А7Б039.030Д	Плита Строительное задание	1	Стр. 14
11		15	А7Б039.040	Переход	2	
				Детали		
Б4		16	А7Б039.004	Прокладка		
				Резина-пластина ЗТ-М		
				ГОСТ 7338-65		
				Ф34×Ф60	2	0,01 кг
				Стандартные изделия		
				Шпилька М10×40 $\frac{12}{26}$ 36		
		17		ГОСТ 11765-66	8	

Инв. № подл. | Подп. и дата | Взам. инв. № | Инв. № дубл. | Подп. и дата

Изм	Лист	№ докум	Подп	Дата

А7Б039.000

Лист 2

Копировал Ягодкина

Серия 3.824-17

Формат	Зона	Поз.	Обозначение	Наименование	Кол.	Примечание
		18		Гайка М10.4 ГОСТ 5915-70	8	
		19		Шайба 10 65Г ГОСТ 6402-70	8	
				А7Б039.000-01		
				См. СБ. рис. 2		
				Сборочные единицы		
	12		А7Б039.030Д-01	Плита. Строительное		
				задание	1	Стр 14
	11	15	А7Б039.040	Переход	2	
				Детали		
	6Г	16	А7Б039.005	Прокладка		
				Резина-пластина		
				3Т-М ГОСТ 7338-65		
				ф34хф60	2	0,01кг
				Стандартные изделия		
		17		Шпилька М10х40 $\frac{12}{26}$ 36		
				ГОСТ 11765-66	8	
		18		Гайка М10.4		
				ГОСТ 5915-70	8	
		19		Шайба 10. 65Г		
				ГОСТ 6402-70	8	
				А7Б039.000-02		
				См СБ. рис.2		
				Сборочные единицы		

Инв.№ подл. | Подп. и дата | Взам. инв.№ | Инв.№ дубл. | Подп. и дата

Изм.	Лист	№ докум.	Подп.	Дата	А7Б039.000	Лист 3

Копировал Вакуленко Формат: 11

Формат	Зона	Поз.	Обозначение	Наименование	Кол.	Примечание 5
	12		А7Б039.030Д-02	Плита		
				Строительное задание	1	Стр. 14
	11	15	А7Б039.040-01	Переход	2	
				Детали		
	6Г	16	А7Б039.006	Прокладка		
				Резина-пластина		
				3Т-М ГОСТ 7338-65		
				ф48хф80	2	0,01кг
				Стандартные изделия		
		17		Шпилька М12х40 $\frac{25}{30}$ 36		
				ГОСТ 11765-66	8	
		18		Гайка М12.4		
				ГОСТ 5915-70	8	
		19		Шайба.12. 65Г		
				ГОСТ 6402-70	8	
				А7Б019.000-03		
				См. СБ. рис. 1		
				Сборочные единицы		
	12		А7Б039.030Д-03	Плита		
				Строительное задание	1	Стр.14
	11	15	А7Б039.040-01	Переход	2	
				Детали		
	6Г	16	А7Б039.007	Прокладка		

Инв.№ подл. | Подп. и дата | Взам. инв.№ | Инв.№ дубл. | Подп. и дата

Изм.	Лист	№ докум.	Подп.	Дата	А7Б039.000	Лист 4

Копировал Вакуленко Формат: 11

Формат	Зона	Поз.	Обозначение	Наименование	Кол.	Примечание
				Резина-пластина		
				ТТ-м ГОСТ 7338-65		
				ф 48 х ф 60	2	0,01кг
				Стандартные изделия		
		17		Шпилька М12×40 $\frac{16}{30}$ 36		
				ГОСТ 11765-66	8	
		18		Гайка 12.4		
				ГОСТ 5915-70	8	
		19		Шайба 12 65Г		
				ГОСТ 6402-70	8	
			АТБ039.000-04			
				См. СБ. рис 1		
				Сборочные единицы		
		12	АТБ039.030Д-04	Плита		
				Строительное задание	1	Стр. 14
		11	15 АТБ039.040-01	Переход	2	
				Детали		
		54	16 АТБ039.008	Прокладка		
				Резина-пластина		
				ТТ-м ГОСТ 7338-65		
				ф 48 х ф 60	2	0,01кг

Серия 3.904-17

Инв.№ подл. | Подп. и дата | Взам.инв.№ | Инв.№ дубл. | Подп. и дата

Изм. Лист № докум. Подп. Дата

АТБ039.000

Лист 5

Копировал: Вакуленко Формат 11

Формат	Зона	Поз.	Обозначение	Наименование	Кол.	Примечание
				Стандартные изделия		
		17		Шпилька М12×40 $\frac{16}{30}$ 36		
				ГОСТ 11765-66	8	
		18		Гайка М12.4 ГОСТ 5915-70	8	
		19		Шайба 12 65Г ГОСТ 6402-70	8	
			АТБ039.000-05			
				См. СБ. рис 2		
				Сборочные единицы		
		42	АТБ039.030Д-05	Плита		
				Строительное задание	1	Стр. 14
		41	15 АТБ039.040-01	Переход	2	
				Детали		
		54	16 АТБ039.009	Прокладка		
				Резина-пластина		
				ТТ-м ГОСТ 7338-65		
				ф 48 х ф 60	2	0,01кг
				Стандартные изделия		
		17		Шпилька М12×40 $\frac{16}{30}$ 36		
				ГОСТ 11765-66	8	
		18		Гайка М12.4		
				ГОСТ 5915-70	8	
		19		Шайба 12 65Г		
				ГОСТ 6402-70	8	

Инв.№ подл. | Подп. и дата | Взам.инв.№ | Инв.№ дубл. | Подп. и дата

Изм. Лист № докум. Подп. Дата

АТБ039.000

Лист 6

Формат	Зона	Поз.	Обозначение	Наименование	Кол.	Примечание
			А7Б039.000-06			
			См. СБ. рис. 2			
				Сборочные единицы		
12			А7Б039.030Д-06	Плита		
				Строительное задание	1	Стр. 14
11		15	А7Б039.040-01	Переход	2	
				Детали		
БЧ		16	А7Б039.009	Прокладка		
				Резина-пластина		
				ЗТ-М ГОСТ 7338-65		
				ф48 х ф60	2	0,01 кг
				Стандартные изделия		
		17		Шпилька М12×40 15/30 36		
				ГОСТ 11765-66	8	
		18		Гайка М12.4		
				ГОСТ 5915-70	8	
		19		Шайба 12 65Г		
				ГОСТ 6402-70	8	
			А7Б039.000-07			
			См. СБ. рис. 2			
				Сборочные единицы		

Серия 3.904-17

Инв. № подл. | Подп. и дата | Взам. инв. № | Инв. № дубл. | Подп. и дата

Изм.	Лист	№ докум.	Подп.	Дата	А7Б039.000	Лист 7

Копировал: Вакуленко Формат: 11

Формат	Зона	Поз.	Обозначение	Наименование	Кол.	Примечание
12			А7Б039.030Д-07	Плита		
				Строительное задание	1	Стр. 14
11		15	А7Б039.040-01	Переход	2	
				Детали		
БЧ		16	А7Б039.011	Прокладка		
				Резина-пластина		
				ЗТ-М ГОСТ 7338-65		
				ф48 х ф60	2	0,01 кг
				Стандартные изделия		
		17		Шпилька М12×40 15/30 36		
				ГОСТ 11765-66	8	
		18		Гайка М12.4		
				ГОСТ 5915-70	8	
		19		Шайба 12 65Г		
				ГОСТ 6402-70	8	
			А7Б039.000-08			
			См. СБ. рис. 1			
				Сборочные единицы		
12			А7Б039.030Д-08	Плита		
				Строительное задание	1	Стр. 14
11		15	А7Б039.040-01	Переход	2	
				Детали		
БЧ		16	А7Б039.012	Прокладка		

Инв. № подл. | Подп. и дата | Взам. инв. № | Инв. № дубл. | Подп. и дата

Изм.	Лист	№ докум.	Подп.	Дата	А7Б039.000	Лист 8

Копировал: Вакуленко Формат: 11

Серия 3.90-17

Формат	Зона	Поз.	Обозначение	Наименование	Кол.	Примечание
				Резина-пластина		
				3Т-М ГОСТ 7338-65		
				ф48х ф60	2	0,01кг
				Стандартные изделия		
		17		Шпилька М12х40 $\frac{15}{30}$ 38		
				ГОСТ 11765-66	8	
		18		Гайка М12.4		
				ГОСТ 5915-70	8	
		19		Шайба 12 65Г		
				ГОСТ 6402-70	8	
				АТБ039.000-09		
				См. СБ рис. 1		
				Сборочные единицы		
	12		АТБ039.030Д-09	Плита		
				Строительное задание	1	Стр.14
	11	15	АТБ039.040-01	Переход	2	
				Детали		
	БЧ	16	АТБ039 013	Прокладка		
				Резина-пластина		
				3Т-М ГОСТ 7338-65		
				ф48х ф60	2	0,01кг
				Стандартные изделия		

Инв.№ подл. | Подп. и дата | Взам. инв.№ | Инв.№ дубл. | Подп. и дата

Изм.	Лист	№ докум.	Подп.	Дата	АТБ039.000	Лист 9

Копировал: Вакуленко Формат: 11

Формат	Зона	Поз.	Обозначение	Наименование	Кол.	Примечание
		17		Шпилька М12х40 $\frac{15}{30}$ 38		
				ГОСТ 11765-66	8	
		18		Гайка М12.4		
				ГОСТ 5915-70	8	
		19		Шайба 12 65Г		
				ГОСТ 6402-70	8	
				АТБ039.090-10		
				См. СБ. рис. 1		
				Сборочные единицы		
	12		АТБ039.030Д-10	Плита		
				Строительное задание	1	Стр. 14
	11	15	АТБ039.040-01	Переход	2	
				Детали		
	БЧ	16	АТБ039.014	Прокладка		
				Резина-пластина		
				3Т-М ГОСТ 7338-65		
				ф48х ф60	2	0,01кг
				Стандартные изделия		
		17		Шпилька М12х40 $\frac{15}{30}$ 36		
				ГОСТ 11765-66	8	
		18		Гайка М12.4		
				ГОСТ 5915-70	8	
		19		Шайба 12 65Г		
				ГОСТ 6402-70	8	

Инв.№ подл. | Подп. и дата | Взам. инв.№ | Инв.№ дубл. | Подп. и дата

Изм.	Лист	№ докум.	Подп.	Дата	АТБ039.000	Лист 10

Копировал: Вакуленко Формат: 11

Формат	Зона	Поз.	Обозначение	Наименование	Кол.	Примечание
				АТБ039.000-11		
				См. СБ. рис.2		
				Сборочные единицы		
12			АТБ039.030Д-11	Плита		
				Строительное задание	1	Стр.14
11		15	АТБ039.040-01	Переход	2	
				Детали		
БЧ		16	АТБ039.015	Прокладка		
				Резина-пластина		
				ЗТ-М ГОСТ 7338-65		
				ф48 х ф60	2	0,01кг
				Стандартные изделия		
		17		Шпилька М12х40 $\frac{16}{30}$ 36		
				ГОСТ 11765-66	8	
		18		Гайка М12.4		
				ГОСТ 5915-70	8	
		19		Шайба 12 65Г		
				ГОСТ 6402-70	8	
				АТБ039.000-12		
				См СБ. рис.2		
				Сборочные единицы		
12			АТБ039.030Д-12	Плита		
				Строительное задание	1	Стр.14

Инв.№подл. | Подп. и дата | Взам.инв.№ | Инв.№дубл. | Подп. и дата

Изм.	Лист	№ докум.	Подп.	Дата	АТБ039.000	Лист 11

Копировал: Вакуленко Формат 11

Формат	Зона	Поз	Обозначение	Наименование	Кол.	Примечание
11		15	АТБ039.040-01	Переход	2	
				Детали		
БЧ		16	АТБ039.016	Прокладка		
				Резина-пластина		
				ЗТ-М ГОСТ 7338-65		
				ф48 х ф80	2	0,01кг
				Стандартные изделия		
		17		Шпилька М12х40 $\frac{16}{30}$ 36		
				ГОСТ 11765-66	8	
		18		Гайка М12.4		
				ГОСТ 5915-70	8	
		19		Шайба 12 65Г		
				ГОСТ 6402-70	8	
				АТБ039.000-13		
				См. СБ рис 2		
				Сборочные единицы		
12			АТБ039.030Д-13	Плита		
				Строительное задание	1	Стр.14
11		15	АТБ039.040-01	Переход	2	
				Детали		
БЧ		16	АТБ039.005	Прокладка		
				Резина-пластина		
				ЗТ-М ГОСТ 7338-65		
				ф48 х ф60	2	0,01кг

Примечание 9

Инв.№подл. | Подп. и дата | Взам.инв.№ | Инв.№дубл. | Подп. и дата

Изм.	Лист	№ докум.	Подп.	Дата	АТБ039.000	Лист 12

Копировал: Вакуленко Формат 11

Формат	Зона	Поз.	Обозначение	Наименование	Кол.	Примечание
				Стандартные изделия		
		17		Шпилька М12×40 $\frac{15}{36}$ 36		
				ГОСТ 11765-66	8	
		18		Гайка М12.4		
				ГОСТ 5915-70	8	
		19		Шайба 12 65Г		
				ГОСТ 6402-70	8	
				АТБ 039.000-14		
				См СБ рис 3		
				Сборочные единицы		
12			АТБ 039.030Д-14	Плита		
				Строительное задание	1	Стр 14
				Стандартные изделия		
		17		Шпилька М12×40 $\frac{15}{36}$ 36		
				ГОСТ 11765-66	8	
		18		Гайка М12.4		
				ГОСТ 5915-70	8	
		19		Шайба 12 65Г		
				ГОСТ 6402-70	8	
				АТБ 039.000-15		
				См. СБ. рис. 3		
				Сборочные единицы		

Инв. № подл. | Подп. и дата | Взам. инв. № | Инв. № дубл. | Подп. и дата

Изм. Лист № докум. Подп. Дата

АТБ 039.000 Лист 13

Копировал: Формат А1

Формат	Зона	Поз.	Обозначение	Наименование	Кол	Примечание
						10
12			АТБ 039.030Д-15	Плита		
				Строительное задание	1	Стр. 14
				Стандартные изделия		
		17		Шпилька М12×40 $\frac{15}{36}$ 36		
				ГОСТ 11765-66	8	
		18		Гайка М12.4		
				ГОСТ 5915-70	8	
		19		Шайба 12 65Г		
				ГОСТ 6402-70		
				АТБ 039.000-16		
				См. СБ. рис. 4		
				Сборочные единицы		
12			АТБ 039.030Д-16	Плита		
				Строительное задание	1	Стр 14
				Стандартные изделия		
		17		Шпилька М12×40 $\frac{15}{36}$ 36		
				ГОСТ 11765-66	8	
		18		Гайка М12.4		
				ГОСТ 5915-70	8	
		19		Шайба 12 65Г.		
				ГОСТ 6402-70	8	

Инв. № подл. | Подп. и дата | Взам. инв. № | Инв. № дубл. | Подп. и дата

Изм. Лист № докум. Подп. Дата

АТБ 039.000 Лист 14

Копировал: Формат А1

Формат	Зона	Поз.	Обозначение	Наименование	Кол.	Примечание
				А7Б039.000-17		
				См. СБ. рис 4		
				Сборочные единицы		
12			А7Б039.030Д-17	Плита		
				Строительное задание	1	Стр. 14
				Стандартные изделия		
		17		Шпилька М12×40 $\frac{16}{30}$ 36		
				ГОСТ 11765-66	8	
		18		Гайка М12. 4		
				ГОСТ 5915-70	8	
		19		Шайба 12 65г		
				ГОСТ 6402-70	8	

Серия 3.904-17

Подп. и дата | Инв. № дубл. | Взам. инв. № | Подп. и дата | Инв. № подл.

Изм.	Лист	№ докум.	Подп.	Дата	А7Б039.000	Лист 15

Копировал: Ягодкина Формат: 11

А7Б039.019

11

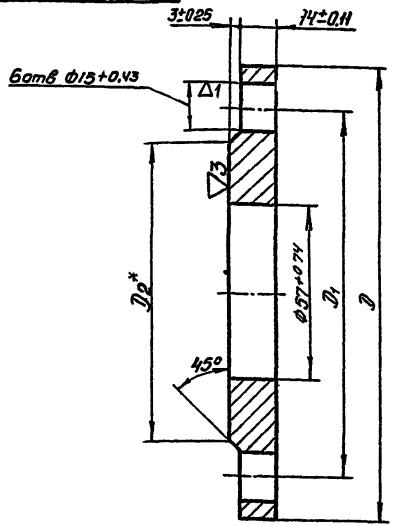

Обозначение	Размеры, мм			Масса, кг
	D	D_1	D_2	
А7Б039.019	130-1	103±0,87	82	1,21
-01	140-1	113±0,87	92	1,35

* Размер для справок

Изм.	Лист	№ докум.	Подп.	Дата
Разраб.		Ефимова		17.8.74
Пров.		Литвак		
Рук. груп.		Грановский		
Н. контр.		Мерзлякова		
Утв.		Сливак		

А7Б039.019

Фланец

Лит.	Масса	Масштаб
Н	см. табл.	—

Лист | Листов 1

Госстрой СССР
САНТЕХПРОЕКТ
г. Москва

Ст. 3 ГОСТ 380-71

Копировал: Ягодкина Формат: 11

Серия 3.904-17

Рис.1

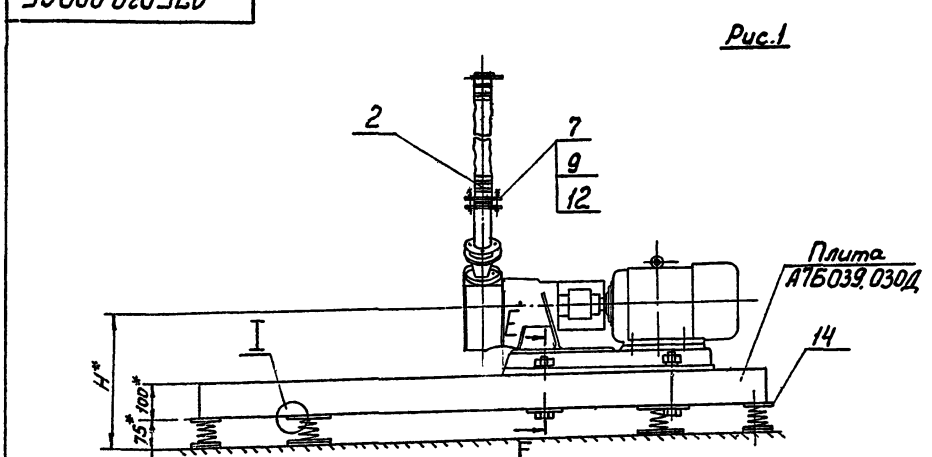

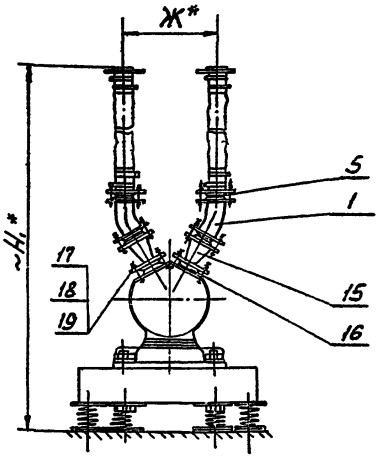

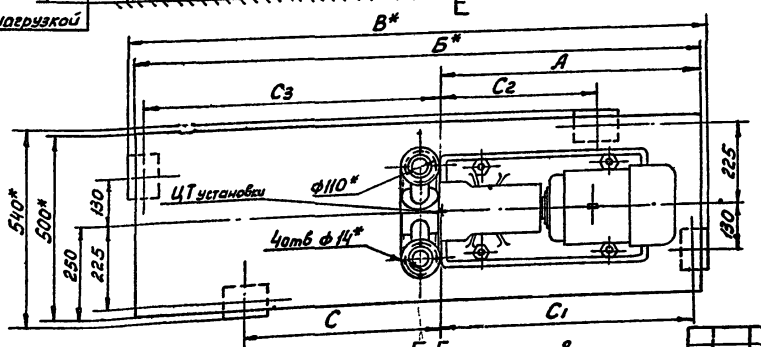

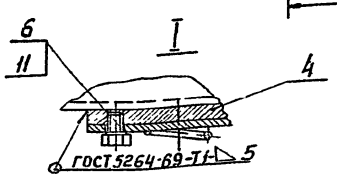

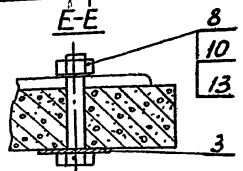

1. Предельные отклонения размеров по СМ1
2* Размеры для справок
3. Приварку пластин поз 4 производить после регулировки расположения виброизоляторов до получения их равномерной осадки.
4. Виброизоляторы к полу крепить не требуется

Таблицу исполнений и рис.2 см. лист2

Изм.	Лист	№докум.	Подп.	Дата
Разраб.		Ефимова		11.11
Пров.		Литвак		
Рук. груп.		Романовский		
Гл. спец.		Спивак		
Н. контр.		Мерзлякова		11.11
Утв.		Гольтвегер		11.11

АТБ039.000СБ

Виброизолирующее основание и гибкие вставки для насосов марки „ВК" и „ВКС" тип1

Сборочный чертеж

Лит	Масса	Масштаб
И	л	—

Лист 1 Листов 2

Госстрой СССР Сантехпроект г. Москва

Инв.№подл. | Подп. и дата | Взам. инв.№ | Инв.№ дубл. | Подп. и дата

Рис 2

Остальное-см рис 1

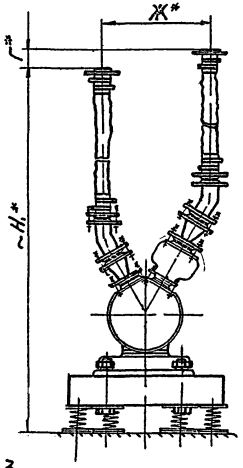

Обозначение	Марка насоса	Тип электродвигателя	Рис	Размеры, мм											Масса кг	Масса установки, кг
				A	Б	В	Г	Ж	Н	H_1	С	C_1	C_2	C_3		
АТБ039 000	ВК-1/16	АОП2-22-4	1	665	1480	1520	–	234	375	1592	380	620	550	790	247,2	301,2
-01	ВКС-1/16		2				104	294		1696						307,2
-02	ВК-2/26	АО2-41-4	1	751	1790	1830	–	254	387	1620	362	726	650	1014	289,4	391,4
-03		АО2-42-4		737							334	712	650	1028		404,4
-04		АОП2-31-4		647	1480	1520				1592	364	622	550	808	247,7	317,7
-05	ВКС-2/26	АО2-41-4	2	749	1790	1830	84	318		1704	358	724	650	1016	289,4	395,4
-06		АО2-42-4		736							332	711	650	1029		408,4
-07		АОП2-31-4		645	1480	1520				1606	360	620	550	810	247,7	321,7
-08	ВК-4/24	АО2-51-4	1	767	1930	1970	–	254	373	1592	304	742	700	1138	311,4	318,7
-09										1645						457,4
-10		АО2-42-4		733	1790	1830				1620	326	708	650	1032	289,4	405,4
-11	ВКС-4/24	АОП2-31-4	2	643	1480	1520	84	318		1606	356	618	550	812	247,7	322,7
12		АО2-51-4		769	1930	1970				1730	243	744	700	1201	311,4	461,4
·13		АО2-42-4		733	1790	1830				1704	326	708	650	1032	289,4	409,4
·14	ВК-5/24	АО2-52-4	3	753	1930	1970	–	188	387	1630	216	728	650	1162	311,4	405,4
-15										1655						471,4
-16	ВКС-5/24	АО2-42-4	4	733	1790	1830	117	254		1714	326	708	650	1032	289,4	410,4
-17		АО2-52-4		767	1930	1970				1740	304	742	700	1138	311,4	476,4

Рис.3

Остальное-см рис.1

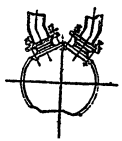

Рис. 4

Остальное-см. рис 1

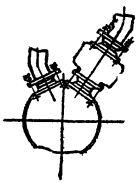

Серия 3.901-17

Инв. № подл. | Подп. и дата | Взам. инв. № | Инв. № дубл. | Подп. и дата

А7Б039.030Д

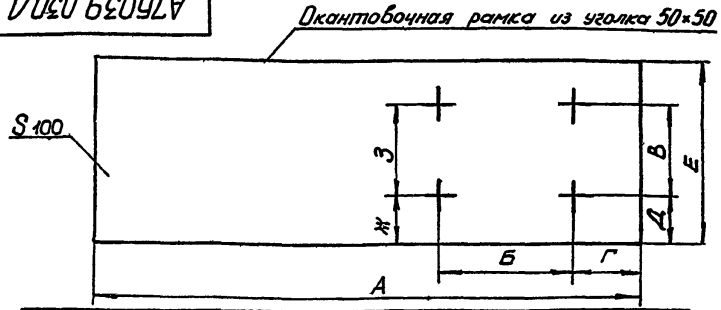

Обозначение	Размеры, мм								Масса, кг
	А	Б	В	Г	Д	Е	Ж	З	
А7Б039 000 Д	1480	369	254	181	123	500	130	240	212
-01									
-02	1790	432		271					254
-03		451		252					
-04	1480	373	240	175	130				212
-05	1790	432	254	271	123				254
-06		451		252					
-07	1480	373	240	175	130				212
-08				172					
-09	1930	470	266	300	117				276
-10	1790	451	254	249	123				254
-11	1480	373	240	172	130				212
-12	1930	470	266	300	117				276
-13	1790	451	254	249	123				254
-14									
-15	1930	486	266	284	117				274
-16	1790	451	254	249	123				254
-17	1930	486	266	284	117				274
-18	1840	650	450	270	25		75	350	263
-19				291					
-20				270					
-21				292					
-22				270					
-23				312					
-24	1930			315					276
-25	1960		550	387		600	125		324

1. Данный лист является строительным заданием на разработку рабочих чертежей плиты.

2. В плите должны быть предусмотрены отверстия под болты М16.

3 При необходимости плита может быть выполнено в виде металлической рамы, заполненной бетоном. с обязательным сохранением веса и размеров, указанных в таблице.

4. Размеры для справок.

Изм	Лист	№ докум	Подп	Дата
Разраб		Ефимова		17.8.74
Пров		Литвак		
Рук груп		Грановский		
Гл спец		Спивак		
Н. контр		Мерзлякова		17.9.74
Утв.		Гольтвегер		18.11.74

А7Б039.030Д

Плита
Строительное задание

Лит.	Масса	Масшт
Н	см табл	—

Лист | Листов 1

Госстрой СССР
САНТЕХПРОЕКТ
г Москва

Копировал Ягодкина

Формат 12

Серия 3 904-17

Инв № подл | Подп и дата | Взамен инв № | Инв № дубл | Подп и дата

Серия 3.904-17

Формат	Зона	Поз.	Обозначение	Наименование	Кол.	Примечание
				Документация		
12			АТ6039.010 СБ	Сборочный чертеж		
				Детали		
11		1	АТ6039.017	Труба	1	
				Стандартные изделия		
		2		Фланец 50-6 ГОСТ 1255-67	2	

Инв. № подл. | Подп. и дата | Взам. инв. № | Инв. № дубл. | Подп. и дата

Изм.	Лист	№ докум.	Подп.	Дата
Разраб.		Ефимова		11.87
Пров.		Литвак		
Рук. груп.		Грановский		
Н. контр.		Мерзлякова		
Утв.		Слывак		

АТ6039.010

Отвод

Лит.	Лист	Листов
Н		1

Госстрой СССР
САНТЕХПРОЕКТ
г. Москва

Копировал Ягодкина Формат А1

АТ6039.010СБ

15

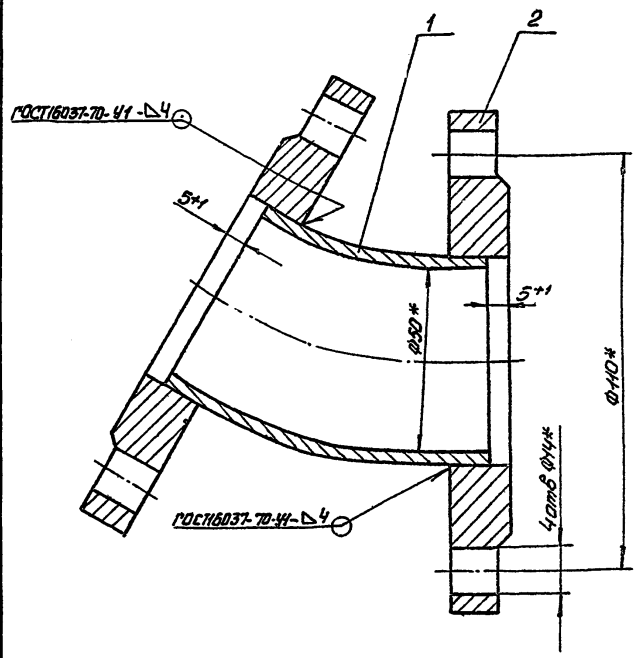

* Размеры для справок.

Инв. № подл. | Подп. и дата | Взам. инв. № | Инв. № дубл. | Подп. и дата

Изм.	Лист	№ докум.	Подп.	Дата
Разраб.		Ефимова		11.87
Пров.		Литвак		
Рук. груп.		Грановский		
Т. контр.		Слывак		
Н. контр.		Мерзлякова		12.87
Утв.		Гольтвегер		15.12.87

АТ6039.010СБ

Отвод
Сборочный чертеж

Лит.	Масса	Масштаб
И	3,03	1:1
Лист	Листов 1	

Госстрой СССР
САНТЕХПРОЕКТ
г. Москва

Копировал Ягодкина Формат А1

Серия 3.904-17

Формат	Зона	Поз	Обозначение	Наименование	Кол.	Примечание
				Документация		
11			А7Б 039. 040 СБ	Сборочный чертеж		
				Стандартные изделия		
		1		Фланец 50-6		
				ГОСТ 1255-67	1	
				Переменные данные для исполнений		
				А7Б 019. 040		
				Стандартные изделия		
		2		Фланец 25-6		
				ГОСТ 1255-67	1	
		3		Переход К 50х25 С80		
				ГОСТ 17378-72	1	
		3		А7Б 019 040-01		
				Стандартные изделия		
		2		Фланец 40-6		
				ГОСТ 1255-69	1	
		3		Переход К 50х40 С80		
				ГОСТ 17378-72	1	

Подп. и дата | Инв. № дубл. | Взам. инв. № | Подп. и дата | Инв. № подл.

Изм	Лист	№ докум	Подп	Дата
Разраб		Ефимова		17.8.74
Пров		Литвак		
Рук. группы		Грановский		
Н. контр		Мерзлякова		
Утв		Спивак		

А7Б 039. 040

Переход

Лит	Лист	Листов
И		1

Госстрой СССР
САНТЕХПРОЕКТ
г. Москва

Копировал: [illegible]

Формат 11

Формат	Зона	Поз.	Обозначение	Наименование	Кол.	Примечание 16
				Документация		
12			А7Б039.050.СБ	Сборочный чертеж		
				Детали		
11		1	А7Б 039. 021	Серьга хомута	1	
11		2	А7Б 039. 022	Гайка	1	
11		3	А7Б 039. 023	Болт	1	
11		4	А7Б 039. 024	Шайба	1	
11		5	А7Б 039. 025	Лента хомута	1	

Подп. и дата | Инв. № дубл. | Взам. инв. № | Подп. и дата | Инв. № подл.

Изм	Лист	№ докум	Подп	Дата
Разраб		Ефимова		17.8.74
Пров.		Литвак		
Рук. груп		Грановский		
Н. контр		Мерзлякова		п.9.74
Утв		Спивак		

А7Б 039.050

Хомут

Лит.	Лист	Листов
И		1

Госстрой СССР
САНТЕХПРОЕКТ
г. Москва

Копировал: Вакуленко

Формат 11

АТ6039.017

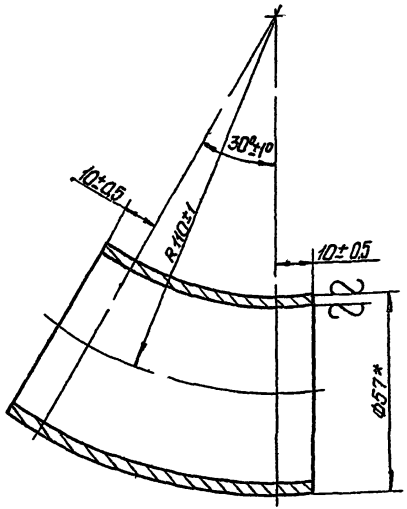

* Размер для справок

Изм	Лист	№ докум	Подп	Дата
Разраб		Ефимова		11.71
Пров.		Литвак		
Рук. группы		Грановский		
Н. контр.		Мерзлякова		11.71
Утв.		Сливак		

Труба

Лит	Масса	Масштаб
И	0,37	1:1

Лист | Листов 1

Труба 57×3,5 ГОСТ 8732-70 / Д ГОСТ 8731-66

Госстрой СССР Сантехпроект г. Москва

Копировал: Ягодкина Формат: А1

Серия 3.904-17

Инв. № подл. | Подп. и дата | Взам. инв. № | Инв. № дубл. | Подп. и дата

АТ6039.040СБ

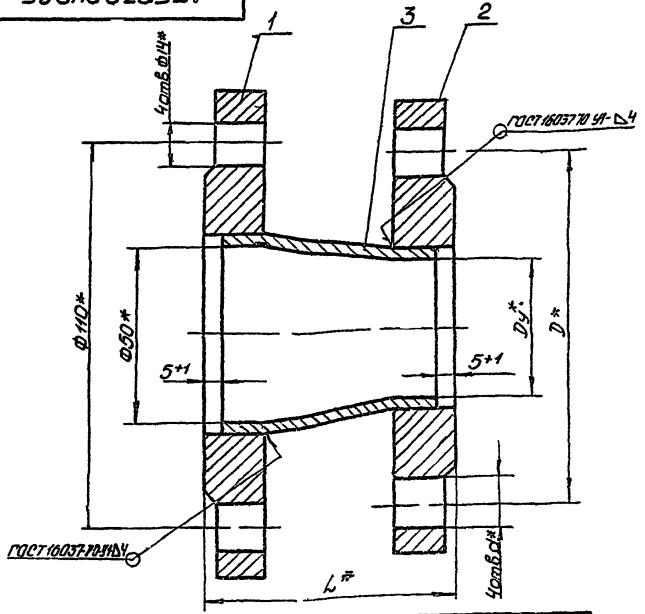

Обозначение	Размеры мм				Масса, кг
	Dy	D	L	d	
АТ6039.040	25	75	55	12	2,17
01	40	100	70	14	2,51

* Размеры для справок

Изм	Лист	№ докум	Подп	Дата
Разраб		Ефимова		11.71
Пров		Литвак		
Рук. грп		Грановский		
Гл. спец		Сливак		
Н. контр		Мерзлякова		11.71
Утв		Гельтвергер		11.71

Переход
Сборочный чертеж

Лит	Масса	Масштаб
И	см. табл.	—

Лист | Листов 1

Госстрой СССР Сантехпроект г. Москва

Копировал: Ягодкина Формат: А4

Инв. № подл. | Подп. и дата | Взам. инв. № | Инв. № дубл. | Подп. и дата

А7Б039.001

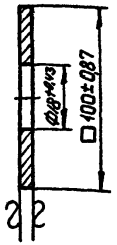

Серия 3.904-17

Изм	Лист	№ докум	Подп	Дата
Разраб.		Ефимова		11.8.74
Пров.		Литвак		
Рук. груп.		Грановский		
Н.контр		Мерзлякова		11.9.74
Утв		Спивак		

А7Б039.001.

Пластина

Лит	Масса	Масштаб
И	0,35	1:2

Лист | Листов

Лист 5 ГОСТ 5681-57 / Ст 3 ГОСТ 14637-69

Госстрой СССР
Сантехпроект
г. Москва

Копировал: Ягодкина Формат: 11

А7Б039.002

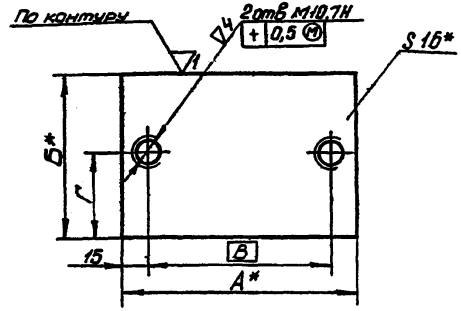

Обозначение	Размеры, мм				Масса, кг
	А	Б	В	Г	
А7Б039.002	130	90	100	45	1,47
-01	150	110	120	55	2,07
-02	160	120	130	60	2,38
-03	180	140	150	70	3,16

1. Неуказанные предельные отклонения размеров по СМ7
2. *Размеры для справок.

Изм	Лист	№ докум	Подп	Дата
Разраб.		Ефимова		11.8.74
Пров.		Литвак		
Рук. груп.		Грановский		
Н.контр		Мерзлякова		11.9.74
Утв		Спивак		

А7Б039.002

Пластина

Лит	Масса	Масштаб
И	см табл	—

Лист | Листов

Лист 16 ГОСТ 5681-57 / Ст.3 ГОСТ 14637-69

Госстрой СССР
Сантехпроект
г. Москва

Копировал: Ягодкина Формат: 11

Формат	Зона	Поз	Обозначение	Наименование	Кол.	Примечание
				Документация		
12			АТБ 039. 020 СБ	Сборочный чертеж		
				Сборочные единицы		
11		1	АТБ039. 050	Хомут	4	
				Детали		
11		2	АТБ 039. 018	Патрубок	2	
				Прочие изделия		
		3		Рукав-вставка 10-Д50		
				ТУ №38-5-546-69	1	
				Переменные данные для исполнений:		
				АТБ039. 020		
				См. СБ. рис. 1		
				Стандартные изделия		
11		4		Фланец 50-6		
				ГОСТ 1255-67	2	

Серия 3.904-17

Инв. № подл. | Подп. и дата | Взам. инв. № | Инв. № дубл. | Подп. и дата

Изм.	Лист	№ докум.	Подп.	Дата
Разраб.	Ефимова			11.17
Пров.	Литвак			
Нач. груп.	Грановский			
Н. контр.	Мерзлякова			11.17
Утв.	Спивак			

АТБ 039. 020

Рукав-вставка

Лит	Лист	Листов
Н	1	2

Госстрой СССР
САНТЕХПРОЕКТ
г. Москва

Копировал: Вакуленко Формат: 11

Формат	Зона	Поз	Обозначение	Наименование	Кол	Примечание
				АТБ 039. 020-01		
				См. СБ. рис. 2		
				Детали		
11		5	АТБ 039. 019	Фланец	1	
				Стандартные изделия		
		4		Фланец 50-6		
				ГОСТ 1255-67	1	
				АТБ039. 020-02		
				См. СБ. рис 2		
				Детали		
11		5	АТБ 039. 019-01	Фланец	1	
				Стандартные изделия		
		4		Фланец 50-6		
				ГОСТ 1255-67	1	

Инв. № подл. | Подп. и дата | Взам. инв. № | Инв. № дубл. | Подп. и дата

Изм.	Лист	№ докум.	Подп.	Дата

АТБ 039. 020

Лист 2

Копировал: Вакуленко Формат: 11

Рис. 1

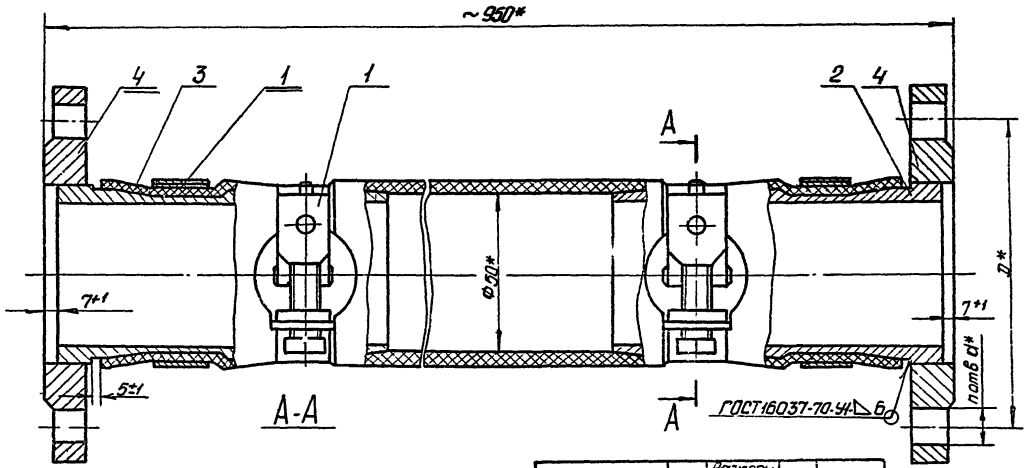

Рис. 2
Остальное см рис.1

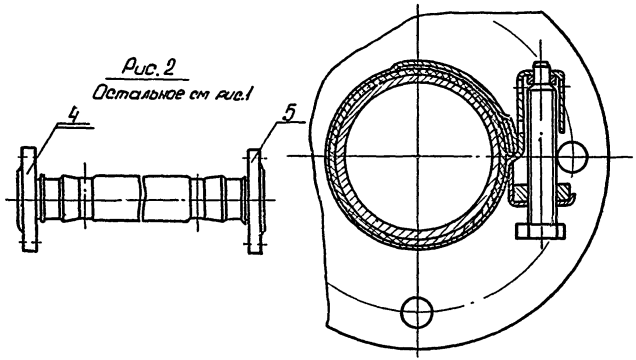

Обозначение	Рис	Размеры, мм		Кол	Масса, кг
		D	d	n	
А7Б039 020	1	110	14	4	5,1
-01	2	103	15	6	5,22
-02	2	113	15	6	5,24

*Размеры для справок

					А7Б039.020 СБ			
Изм	Лист	№ докум	Подп.	Дата	Рукав - вставка Сборочный чертеж	Лит	Масса	Масшт
Разраб		Ефимова		11.1.14		И	см табл.	–
Пров		Литвак				Лист	Листо	
Рук груп		Грановский				Госстрой СС		
Гл спец		Спивак				САНТЕХПРОЕКТ г. Москва		
Н контр.		Мерзлякова		17.9.14				
Утв		Гольтвегер		18/IX				

Серия 3 904-17

Инв № подл | Подп. и дата | Взам инв № | Инв № дубл | Подп и дата

Копировал: Ягодкина Формат: 12

А7Б039.050СБ

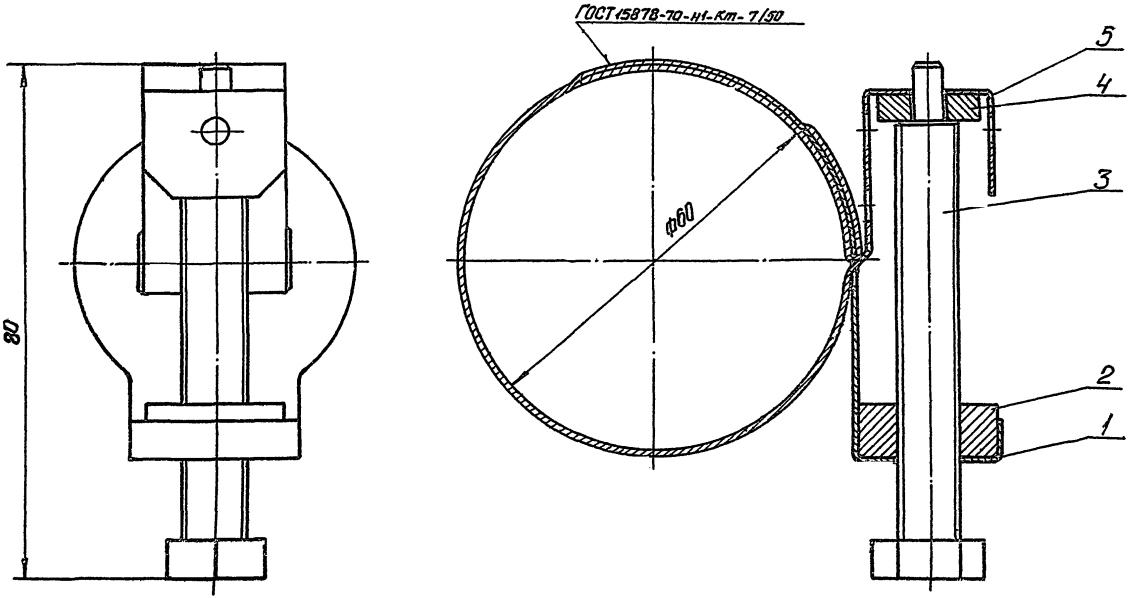

Размеры для справок

					А7Б039.050СБ			
Изм.	Лист	№ докум.	Подп.	Дата	Хомут Сборочный чертеж	Лит.	Масса	Масш.
Разраб.		Ефимова		11.71		И	0,21	2:1
Пров.		Литвак				Лист	Листов 1	
Рук.груп.		Грановский				Госстрой СССР		
Гл.спец.		Спивак				Сантехпроект г. Москва		
Н.контр.		Мерзлякова		11.71				
Утв.		Гольтбегер		18/11				

Копировал. Ягодкина Формат 12.

Серия 3.904-17

Инв. № подл. | Подп. и дата | Взам. инв. № | Инв. № дубл. | Подп. и дата

А7Б039.021

▽3(▽)

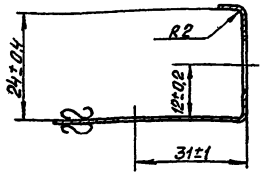

Развертка

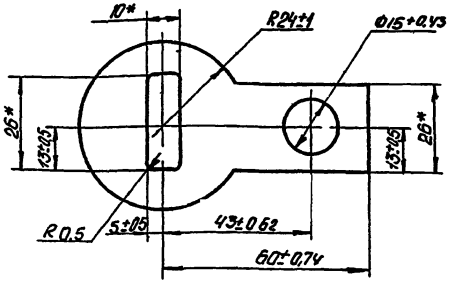

*Размеры для справок

Изм	Лист	№ докум	Подп	Дата
Разраб		Ефимова		13.8.74
Пров		Литвак		
Рук груп		Грановский		
Н.контр		Мерзлякова		11.9.74
Утв		Сливак		

А7Б039.021

Серьга хомута

Лит	Масса	Масштаб
И	0,03	1:1

Лист | Листов 1

Лист В18 ГОСТ 3680-57 / 1-IV-Ст3 ГОСТ 16523-70

Госстрой СССР Сантехпроект г. Москва

Копировал: Ягодкина Формат: 11

Серия 3.904-17

Подп и дата | Инв № дубл | Взам инв № | Подп и дата | Инв № подл

А7Б039.018

▽3(▽)

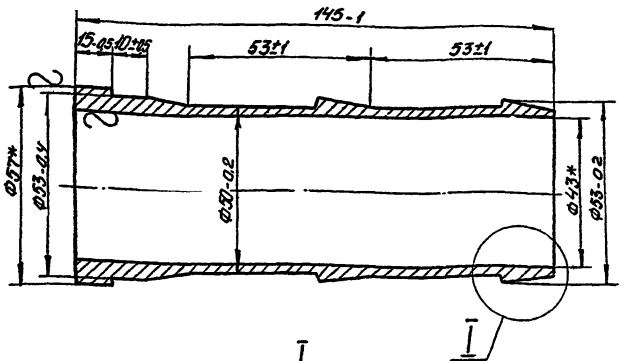

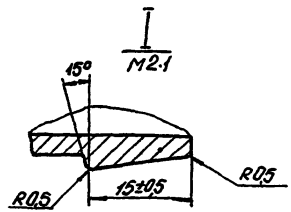

*Размеры для справок

Изм	Лист	№ докум	Подп	Дата
Разраб		Ефимова		13.8.74
Пров		Литвак		
Рук груп		Грановский		
Н.контр		Мерзлякова		11.9.74
Утв		Сливак		

А7Б039.018

Патрубок

Лит	Масса	Масшт.
И	0,57	1:1

Лист | Лис 1

Труба 57×7 ГОСТ 8732-70 / Д ГОСТ 8731-66

Госстрой СССР Сантехпроект г. Москва

Копировал: Ягодкина Формат: 11

Подп и дата | Инв № дубл | Взам инв № | Подп и дата | Инв № подл

▽1 (▽)

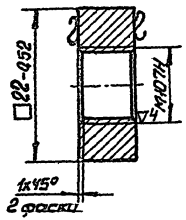

Изм.	Лист	№ докум.	Подп.	Дата	А7Б039.022				
Разраб.		Ефимова			Гайка	Лит.	Масса	Масштаб	
Пров.		Литвак				И	0,04	2:1	
Рук. груп.		Грановский				Лист	Листов 1		
Н. контр.		Мерзлякова			Лист ГОСТ 5681-57 / Ст 3 ГОСТ 14637-69	Госстрой СССР Сантехпроект г. Москва			
Утв.		Сливак							

Копировал: Ягодкина Формат: А1

▽3 (▽)

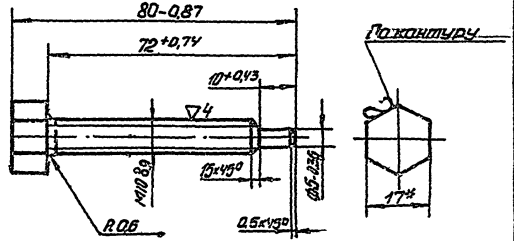

* Размер для справок

Изм.	Лист	№ докум.	Подп.	Дата	А7Б039.023				
Разраб.		Ефимова			Болт	Лит.	Масса	Масштаб	
Пров.		Литвак				И	0,053	1:1	
Рук. груп.		Грановский				Лист	Листов 1		
Н. контр.		Мерзлякова			ГОСТ 2879-69 Шестигранник Ст 3 ГОСТ 535-58	Госстрой СССР Сантехпроект г. Москва			
Утв.		Сливак							

Копировал: Ягодкина Формат: А1

А7Б039.025

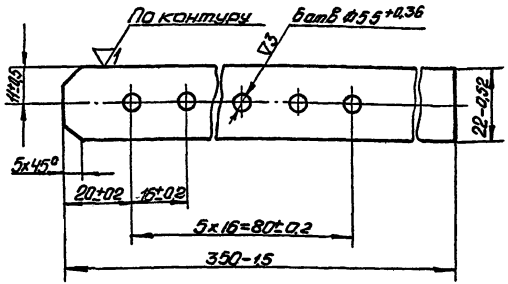

Изм	Лист	№ докум	Подп.	Дата
Разраб		Ефимова		17.8.74
Пров.		Литвак		
Рук. груп		Грановский		
Н. контр.		Мерзлякова		17.8.74
Утв.		Спивак		

А7Б039.025

Лента хомута

Лит	Масса	Масшт
И	0,08	1:1

Лист | Листов 1

Лист В18 ГОСТ 3680-57 / 1-IV- Ст 3 ГОСТ 16523-70

Госстрой СССР
Сантехпроект
г. Москва

Копировал: Ягодкина Формат: 11

Серия 3 904-17

Инв. № подл. | Подп. и дата | Взам. инв. № | Инв. № дубл. | Подп. и дата

А7Б039.024

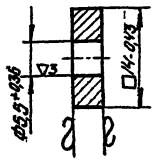

Изм	Лист	№ докум	Подп.	Дата
Разраб		Ефимова		17.8.74
Пров.		Литвак		
Рук. груп		Грановский		
Н. контр.		Мерзлякова		17.8.74
Утв.		Спивак		

А7Б039.024

Шайба

Лит	Масса	Масшт
И	0,005	2:1

Лист | Листов

Лист ЧГОСТ 5681-57 / Ст 3 ГОСТ 14637-69

Госстрой СССР
Сантехпроект
г. Москва

Копировал: Ягодкина Формат: 11

Инв. № подл. | Подп. и дата | Взам. инв. № | Инв. № дубл. | Подп. и дата

Формат	Зона	Поз.	Обозначение	Наименование	Кол.	Примечание
				Документация		
12			АТБ040.000.СБ	Сборочный чертеж		
				Сборочные единицы		
11		1	АТБ039.010	Отвод	2	
11		2	АТБ040.010	Отвод	1	
11		3	АТБ039.020	Рукав-вставка	2	
				Детали		
11		4	АТБ039.001	Пластина	4	
11		5	АТБ039.002-01	Пластина	4	
БЧ		6	АТБ040.001	Прокладка		
				Резина-пластина 3Т-М ГОСТ 7338-65		
				ф57×ф90	4	0,01кг
				Стандартные изделия		
				Болт ГОСТ 7798-70		
		7		М10×20.36	8	
		8		М12×50.36	16	
		9		М16×150.36	4	

Серия 3.904-17

Инв.№ подл. | Подп. и дата | Взам.инв.№ | Инв.№ дубл. | Подп. и дата

Изм.	Лист	№ докум.	Подп.	Дата
Разраб		Ефимова		11.87
Пров		Литвак		
Рук. груп		Грановский		
Н. контр		Мерзлякова		13.87
Утверд		Слибак		

АТБ040.000

Виброизолирующее основание и гибкие вставки для насосов марки "ВК" и "ВКС" 7 и 11

Лит	Лист	Листов
Р	1	13

Госстрой СССР САНТЕХПРОЕКТ г. Москва

Копировал: Вакуленко Формат 11

Формат	Зона	Поз.	Обозначение	Наименование	Кол.	Примечание
				Гайка ГОСТ 5915-70		
		10		М12.4	16	
		11		М16.4	4	
				Шайба ГОСТ 6402-70		
		12		1065Г	8	
		13		1265Г	16	
		14		1665Г	4	
				Прочие изделия		
		15		Виброизолятор ДО42 ТУ36-1178-70	4	
				Переменные данные для исполнений:		
				АТБ040.000		
				См. СБ рис.1		
				Сборочные единицы		
12			АТБ040.030Д	Плита Строительное задание	1	Стр.14
11		16	АТБ039.040	Переход	2	
				Детали		
БЧ		17	АТБ040.002	Прокладка		
				Резина-пластина 3Т-М ГОСТ 7338-65		
				ф34×ф60	2	0,01кг

Инв.№ подл. | Подп. и дата | Взам.инв.№ | Инв.№ дубл. | Подп. и дата

Изм.	Лист	№ докум.	Подп.	Дата

АТБ040.000

Лист 2

Копировал: Вакуленко Формат 11

Серия 3.904-17

Формат	Зона	Поз.	Обозначение	Наименование	Кол.	Примечание
				Стандартные изделия		
		18		Шпилька М10×40 $\frac{Lв}{2в}$ 36		
				ГОСТ 11765-66	8	
		19		Гайка М10.4 ГОСТ 5915-70	8	
		20		Шайба 10 65Г ГОСТ 6402-70	8	
				АТБ040.000-01		
				См. СБ рис.2		
				Сборочные единицы		
12			АТБ039.030Д-01	Плита. Строительное задание	1	Стр.14
11		16	АБ039.040	Переход	2	
				Детали		
БЧ		17	АТБ040.003	Прокладка		
				Резина-пластина 3Т-М		
				ГОСТ 7338-65		
				ф34 х ф60	2	0,01кг
				Стандартные изделия		
		18		Шпилька М10×40 $\frac{Lв}{2в}$ 36		
				ГОСТ 11765-66	8	
		19		Гайка М10.4 ГОСТ 5915-70	8	
		20		Шайба 10 65Г ГОСТ 6402-70	8	
				АТБ040.000-02		
				См. СБ. рис.1		
				Сборочные единицы		
12			АТБ039.030Д-02	Плита. Строительное задание	1	Стр.14

Инв.№ подл. | Подп. и дата | Взам. инв.№ | Инв.№ дубл. | Подп. и дата

Изм.	Лист	№ докум.	Подп.	Дата	АТБ040.000	Лист 3

Копировал: Вакуленко Формат А4

Формат	Зона	Поз.	Обозначение	Наименование	Кол.	Примечание
11		16	АТБ039.040-01	Переход	2	
				Детали		
БЧ		17	АТБ040.004	Прокладка		
				Резина-пластина 3Т-М		
				ГОСТ 7338-65		
				ф48 х ф80	2	0,01кг
				Стандартные изделия		
		18		Шпилька М12×40 $\frac{Lв}{2в}$ 36		
				ГОСТ 11765-66	8	
		19		Гайка М12.4 ГОСТ 5915-70	8	
		20		Шайба 12 65Г ГОСТ 6402-70	8	
				АТБ040.000-03		
				См. СБ рис.1		
12			АТБ039.030Д-03	Плита Строительное задание	1	Стр.14
11		16	АТБ039.040-01	Переход	2	
				Детали		
БЧ		17	АТБ040.005	Прокладка		
				Резина-пластина 3Т-М		
				ГОСТ 7338-65		
				ф48 х ф80	2	0,01кг
				Стандартные изделия		
		18		Шпилька М12×40 $\frac{Lв}{2в}$ 36		
				ГОСТ 11765-66	8	
		19		Гайка М12.4 ГОСТ 5915-70	8	
		20		Шайба 12 65Г ГОСТ 6402-70	8	

Инв.№ подл. | Подп. и дата | Взам. инв.№ | Инв.№ дубл. | Подп. и дата

Изм.	Лист	№ докум.	Подп.	Дата	АТБ040.000	Лист 4

Копировал: Вакуленко Формат А4

Формат	Зона	Поз.	Обозначение	Наименование	Кол.	Примечание
				АТБ040 000-04		
				См. СБ рис. 1		
				Сборочные единицы		
12			АТБ039. 030Д - 04	Плита. Строительное задание	1	Стр. 14
11		16	АТБ039.040-01	Переход	2	
				Детали		
54		17	АТБ040. 006	Прокладка		
				Резина-пластина ЗТ-М		
				ГОСТ 7338 - 65		
				ф 48 х ф 80	2	0,01 кг
				Стандартные изделия		
		18		Шпилька М12×40 $\frac{16}{30}$ 36		
				ГОСТ 11765-66	8	
		19		Гайка М12.4 ГОСТ 5915-70	8	
		20		Шайба 12 65Г ГОСТ 6402-70	8	
				АТБ040. 000-05		
				См. СБ. рис. 2		
				Сборочные единицы		
12			АТБ039. 030Д-05	Плита. Строительное задание	1	Стр. 14
11		16	АТБ039. 040 - 01	Переход	2	
				Детали		

Инв.№ подл. | Подп. и дата | Взам. инв.№ | Инв.№ дубл. | Подп. и дата

Серия 3.901-17

Изм.	Лист	№ докум.	Подп.	Дата	АТБ040. 000	Лист 5

Копировал: Вакуленко Формат А4

Формат	Зона	Поз	Обозначение	Наименование	Кол.	Примечание
54		17	АТБ040. 007	Прокладка		
				Резина-пластина ЗТ-М		
				ГОСТ 7338 - 65		
				ф 48 х ф 80	2	0,01 кг
				Стандартные изделия		
		18		Шпилька М12×40 $\frac{16}{30}$ 36		
				ГОСТ 11765-66	8	
		19		Гайка М12.4 ГОСТ 5915-70	8	
		20		Шайба 12 65Г ГОСТ 6402-70	8	
				АТБ020 000- 06		
				См. СБ. рис. 2		
				Сборочные единицы		
12			АТБ039. 030Д- 06	Плита. Строительное задание	1	Стр 14
11		16	АТБ039. 040- 01	Переход	2	
				Детали		
54		17	АТБ040. 008	Прокладка		
				Резина-пластина ЗТ-М		
				ГОСТ 7338 -65		
				ф 48х ф 80	2	0,01 кг
				Стандартные изделия		
		18		Шпилька М12×40 $\frac{16}{30}$ 36		
				ГОСТ 11765-66	8	
		19		Гайка М12.4 ГОСТ 5915-70	8	
		20		Шайба 12 65Г ГОСТ 6402-70	8	

Инв.№ подл. | Подп. и дата | Взам. инв.№ | Инв.№ дубл. | Подп. и дата

Изм.	Лист	№ докум.	Подп.	Дата	АТБ040. 000	Лист 6

Копировал: Вакуленко Формат А4

Серия 3.904-17

Формат	Зона	Поз.	Обозначение	Наименование	Кол.	Примечание
			АТБ 040.000-07			
			См. СБ. рис.2			
				Сборочные единицы		
12			АТБ039.030Д-07	Плита. Строительное задание	1	Стр.14
11		16	АТБ039.040-01	Переход	2	
				Детали		
БЧ		17	АТБ 040.009	Прокладка		
				Резина-пластина ЗТ-М		
				ГОСТ 7338-65		
				ф48×ф80	2	0,01кг
				Стандартные изделия		
		18		Шпилька М12×40 $\frac{15}{30}$ 36		
				ГОСТ 11765-66	8	
		19		Гайка М12.4 ГОСТ 5915-70	8	
		20		Шайба 12.65Г ГОСТ 6402-70	8	
			АТБ 040.000-08			
			См. СБ рис.1			
				Сборочные единицы		
12			АТБ039.030Д-08	Плита. Строительное задание	1	Стр.14
11		16	АТБ039.040-01	Переход	2	
				Детали		

Инв.№подл. | Подп. и дата | Взам.инв.№ | Инв.№дубл. | Подп. и дата

Изм.	Лист	№ докум.	Подп.	Дата	АТБ040.000	Лист 7

Формат	Зона	Поз.	Обозначение	Наименование	Кол.	Примечание
БЧ		17	АТБ020.011	Прокладка		
				Резина-пластина ЗТ-М		
				ГОСТ 7338-65		
				ф48×ф80	2	0,01кг
				Стандартные изделия		
		18		Шпилька М12×40 $\frac{15}{30}$ 36		
				ГОСТ 11765-66	8	
		19		Гайка М12.4 ГОСТ 5915-70	8	
		20		Шайба 12.65Г ГОСТ 6402-70	8	
			АТБ 040.000-09			
			См. СБ. рис.1			
				Сборочные единицы		
12			АТБ039.030Д-09	Плита. Строительное задание	1	Стр.14
11		16	АТБ039.040-01	Переход	2	
				Детали		
БЧ		17	АТБ040.012	Прокладка		
				Резина-пластина ЗТ-М		
				ГОСТ 7338-65		
				ф48×ф80	2	0,01кг
				Стандартные изделия		
		18		Шпилька М12×40 $\frac{15}{30}$ 36		
				ГОСТ 11765-66	8	
		19		Гайка М12.4 ГОСТ 5915-70	8	
		20		Шайба 12.65Г ГОСТ 6402-70	8	

Инв.№подл. | Подп. и дата | Взам.инв.№ | Инв.№дубл. | Подп. и дата

Изм.	Лист	№ докум.	Подп.	Дата	АТБ040.000	Лист 8

Серия 3.904-17

Формат	Зона	Поз	Обозначение	Наименование	Кол.	Примечание
				АТБ 040. 000- 10		
				См. СБ. рис. 1		
				Сборочные единицы		
12			АТБ039. 030Д - 10	Плита.Строительное задание	1	Стр. 14
11		16	АТБ 039. 040- 01	Переход	2	
				Детали		
БЧ		17	АТБ040 013	Прокладка		
				Резина- пластина 3Т-М		
				ГОСТ 7338 - 65		
				ф 48 х ф 80	2	0,01кг
				Стандартные изделия		
		18		Шпилька М12х40 $\frac{15}{30}$ 36		
				ГОСТ 11765-66	8	
		19		Гайка М12.4 ГОСТ 5915-70	8	
		20		Шайба 12 65Г ГОСТ 6402-70	8	
				АТ.Б 040. 000 - 11		
				См. СБ. рис. 2		
				Сборочные единицы		
12			АТБ039. 030Д -11	Плита.Строительное задание	1	Стр.14
11		16	АТБ039. 040-01	Переход	2	
				Детали		

Инв.№ подл. | Подп. и дата | Взам. инв.№ | Инв.№ дубл. | Подп. и дата

Изм.	Лист	№ докум.	Подп.	Дата	АТБ040. 000	Лист 9

Копировал: Вакуленко Формат А1

Формат	Зона	Поз.	Обозначение	Наименование	Кол.	Примечание
БЧ		17	АТБ 040. 014	Прокладка		
				Резина-пластина 3Т-М		
				ГОСТ 7338-65		
				ф 48 х ф 80	2	0,01кг
				Стандартные изделия		
		18		Шпилька М12х40 $\frac{15}{30}$ 36		
				ГОСТ 11765-66.	8	
		19		Гайка М12.4 ГОСТ 5915-70	8	
		20		Шайба 12 65Г ГОСТ 6402-70	8	
				АТБ 040. 000- 12		
				См. СБ. рис. 2		
				Сборочные единицы		
12			АТБ 039. 030 Д - 12	Плита.Строительное задание	1	Стр. 14
11		16	АТБ 039. 040 - 01	Переход	2	
				Детали		
БЧ		17	АТБ040. 015	Прокладка		
				Резина-пластина 3Т-М		
				ГОСТ 7338-65		
				ф 48 х ф 80	2	0,01кг
				Стандартные изделия		
		18		Шпилька М12х40 $\frac{15}{30}$ 36		
				ГОСТ 11765-66	8	
		19		Гайка М12.4 ГОСТ 5915-70	8	
		20		Шайба 12 65Г ГОСТ 6402-70	8	

Инв.№ подл. | Подп. и дата | Взам. инв.№ | Инв.№ дубл. | Подп. и дата

Изм.	Лист	№ докум.	Подп.	Дата	АТБ040. 000	Лист 10

Копировал: Вакуленко Формат А1

Формат	Зона	Поз.	Обозначение	Наименование	Кол.	Примечание
				АТБ040.000-13		
				См. СБ. рис.2		
				Сборочные единицы		
12			АТБ039.030Д-13	Плита. Строительное задание	1	Стр 14
11		16	АТБ039.040Д-01	Переход	2	
				Детали		
Б1		17	АТБ040.016	Прокладка		
				Резина-пластина ЗТ-М		
				ГОСТ7338-65		
				$\phi 48 \times \phi 80$	2	0,01кг
				Стандартные изделия		
		18		Шпилька М12×40 $\frac{15}{30}$ 36		
				ГОСТ11765-66	8	
		19		Гайка М12.4 ГОСТ5915-70	8	
		20		Шайба 12.65Г ГОСТ6402-70	8	
				АТБ040.000-14		
				См СБ. рис. 1		
12			АТБ039.030Д-14	Плита. Строительное задание	1	Стр. 14
				Стандартные изделия		
		18		Шпилька М12×40 $\frac{15}{30}$ 36		
				ГОСТ11765-66	8	
		19		Гайка М12.4 ГОСТ5915-70	8	
		20		Шайба 12.65Г ГОСТ6402-70	8	

Серия 3.904-17

Инв. № подл. | Подп. и дата | Взам. инв. № | Инв. № дубл. | Подп. и дата

Изм.	Лист	№ докум.	Подп.	Дата	АТБ040.000	Лист 11

Копировал: Вакуленко Формат А1

Формат	Зона	Поз.	Обозначение	Наименование	Кол.	Примечание
				АТБ040.000-15		
				См. СБ рис.1		
12			АТБ039.030Д-15	Плита. Строительное задание	1	Стр. 14
				Стандартные изделия		
		18		Шпилька М12×40 $\frac{15}{30}$ 36		
				ГОСТ11765-66	8	
		19		Гайка М12.4 ГОСТ5915-70	8	
		20		Шайба 12.65Г ГОСТ6402-70	8	
				АТБ040.000-16		
				См. СБ. рис.2		
				Сборочные единицы		
12			АТБ039.030Д-16	Плита. Строительное задан.	1	Стр. 14
				Стандартные изделия		
		18		Шпилька М12×40 $\frac{15}{30}$ 36		
				ГОСТ11765-66	8	
		19		Гайка М12.4 ГОСТ5915-70	8	
		20		Шайба 12.65Г ГОСТ6402-70	8	
				АТБ.040.000-17		
				См. СБ. рис. 2		
				Сборочные единицы		
12			АТБ039.030Д-17	Плита. Строительное задание	1	Стр. 14

Инв. № подл. | Подп. и дата | Взам. инв. № | Инв. № дубл. | Подп. и дата

Изм.	Лист	№ докум.	Подп.	Дата	АТБ040.000	Лист 12.

Копировал: Вакуленко Формат А1

Формат	Зона	Поз	Обозначение	Наименование	Кол	Примечание
				Стандартные изделия		
		18		Шпилька М12×40 $\frac{15}{30}$ 36		
				ГОСТ 11765-66	8	
		19		Гайка М12 4 ГОСТ 5915-70	8	
		20		Шайба М12 65 ГГОСТ 6402-70	8	

Серия 3.904-17

Подп. и дата | Инв. № дубл. | Взам. инв. № | Подп. и дата | Инв. № подл.

Изм	Лист	№ докум	Подп.	Дата	А7Б 040.000	Лист 13

Копировал Вакуленко Формат 11

Формат	Зона	Поз	Обозначение	Наименование	Кол	Примечание
				Документация		
12			А7Б 040.010 СБ	Сборочный чертеж		
				Стандартные изделия		
		1		Отвод 90° 500 80		
				ГОСТ 17375-72	1	
		2		Фланец 50-6		
				ГОСТ 9938-62	2	

31

Подп. и дата | Инв. № дубл. | Взам. инв. № | Подп. и дата | Инв. № подл.

Изм	Лист	№ докум	Подп	Дата	А7Б 040.010			
Разраб		Ефимова		17.8.71	Отвод	Лит	Лист	Листов
Пров		Литвак				И		1
Рук. груп		Грановский				Госстрой СССР САНТЕХПРОЕКТ г. Москва		
Н. контр.		Мерзляков		17.9.71				
Утв.		Спивак						

Копировал: Вакуленко Формат 11

А7Б040.000СБ

Серия 3.904-17

Рис. 1

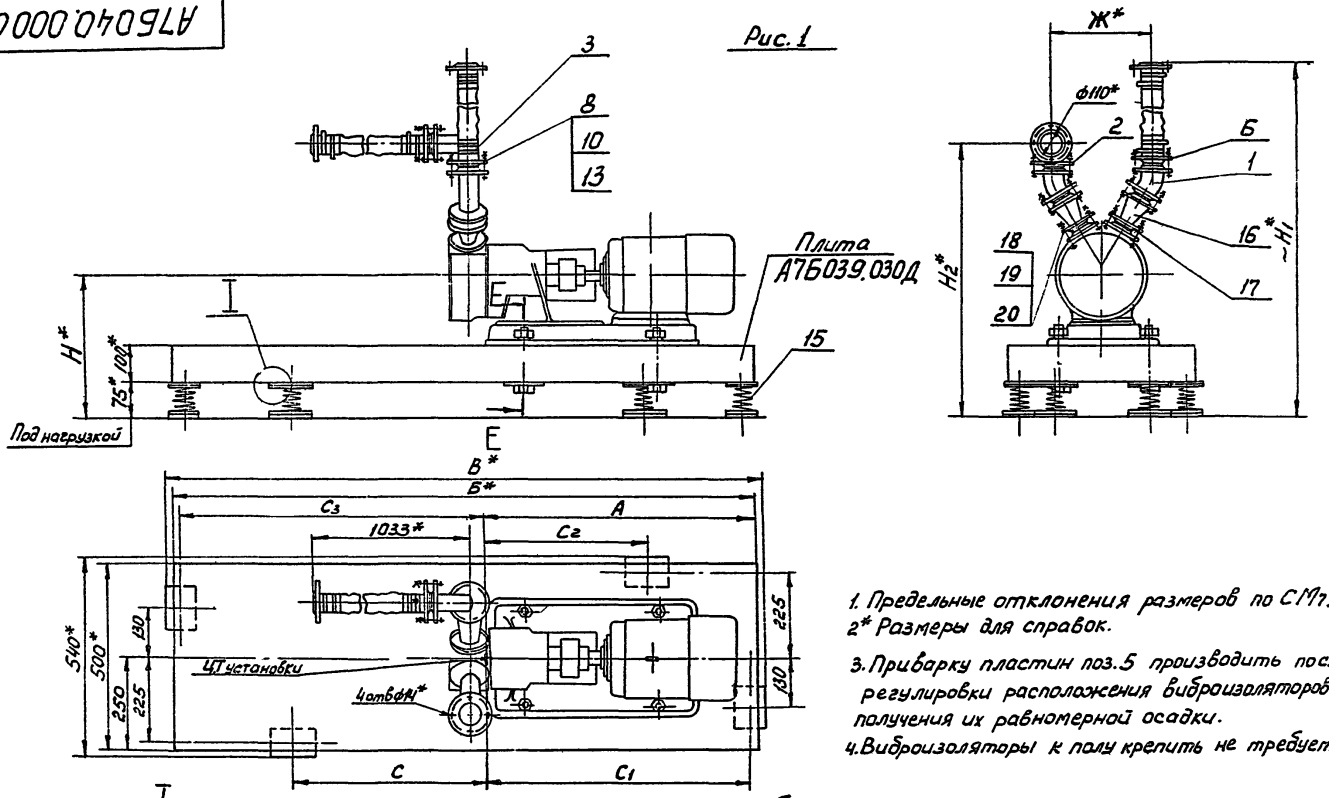

1. Предельные отклонения размеров по СМ7.
2* Размеры для справок.
3. Приварку пластин поз.5 производить после регулировки расположения виброизоляторов до получения их равномерной осадки.
4. Виброизоляторы к полу крепить не требуется.

Таблицу исполнений и рис.2 см лист 2

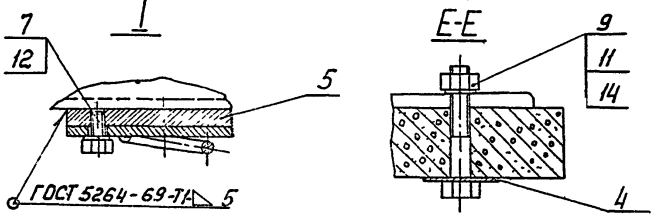

Изм	Лист	№ докум	Подп	Дата
Разраб		Ефимова		11.8.74
Пров		Литвак		
Рук.груп		Грановский		
Гл спец		Спивак		
Н.контр.		Мерзлякова		17.9.74
Утв		Гольтвегер		18/11/74

А7Б040.000СБ

Виброизолирующее основание и гибкие вставки для насосов марки „ВК" и „ВКС" Тип II
Сборочный чертеж

Лит	Масса	Масшт
И	см табл.	—

Лист 1 | Листов

Госстрой СС
Сантехпроект.
г Москва

Инв № подл | Подп и дата | Взам инв № | Инв № дубл | Подп и дата

Рис 2
Остальное см. рис.1

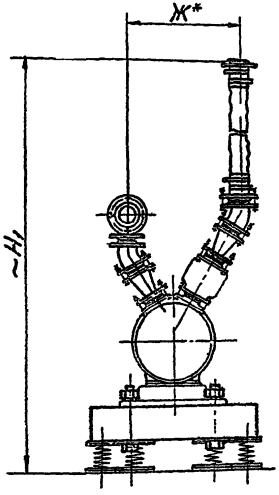

Обозначение	Марка насоса	Тип электродвигателя	Рис.	Размеры, мм											Масса кг	Масса установки кг
				А	Б	В	Ж	Н	H_1	H_2	С	C_1	C_2	C_3		
А7Б040.000	ВК-1/16	АОЛ2-22-4	1	665	1480	1520	234	375	1592	870	380	620	550	790	249,5	306,5
-01	ВКС-1/16		2				294		1696							309,5
-02	ВК-2/26	АО2-41-4	1	751	1790	1830	254	387	1620	898	362	726	650	1014	291,7	393,7
-03		АО2-42-4		737							334	712	650	1028		406,7
-04		АОЛ2-31-4		647	1480	1520			1592	870	364	622	550	808	250	320
-05	ВКС-2/26	АО2-41-4	2	749	1790	1830	318		1704	898	358	724	650	1016	291,7	361,7
-06		АО2-42-4		736							332	711	650	1029		368,7
-07		АОЛ2-31-4		645	1480	1520			1606	870	360	620	550	810	250	324
-08	ВК-4/24		1				254	373	1592							321
-09		АО2-51-4		767	1930	1970			1645	923	304	742	700	1138	313,7	459,7
-10		АО2-42-4		733	1790	1830			1620	898	326	708	650	1032	291,7	407,7
-11	ВКС-4/24	АОЛ2-31-4	2	643	1480	1520	318		1606	870	356	618	550	812	250	315
-12		АО2-51-4		769	1930	1970			1730	923	243	744	700	1201	313,7	463,7
-13		АО2-42-4		733	1790	1830			1704	898	326	708	650	1032	291,7	411,7
-14	ВК-5/24		1				188	387	1630	908						407,7
-15		АО2-52-4		753	1930	1970			1655	933	216	728	650	1162	313,7	473,7
-16	ВКС-5/24	АО2-42-4	2	733	1790	1830	254		1714	908	326	708	650	1032	291,7	412,7
-17		АО2-52-4		767	1930	1970			1740	933	304	742	700	1138	313,7	478,7

Рис.3
Остальное - см рис. 1

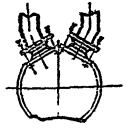

Рис.4
Остальное - см. рис. 1

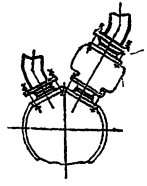

Серия 3 904-17

Инв.подл.	Подп. и дата	Взам. инв.	Инв.№ дубл.	Подп. и дата

Изм.	Лист	№ докум.	Подп.	Дата

А7Б040.000 СБ

Лист 2

А7Б040.010СБ

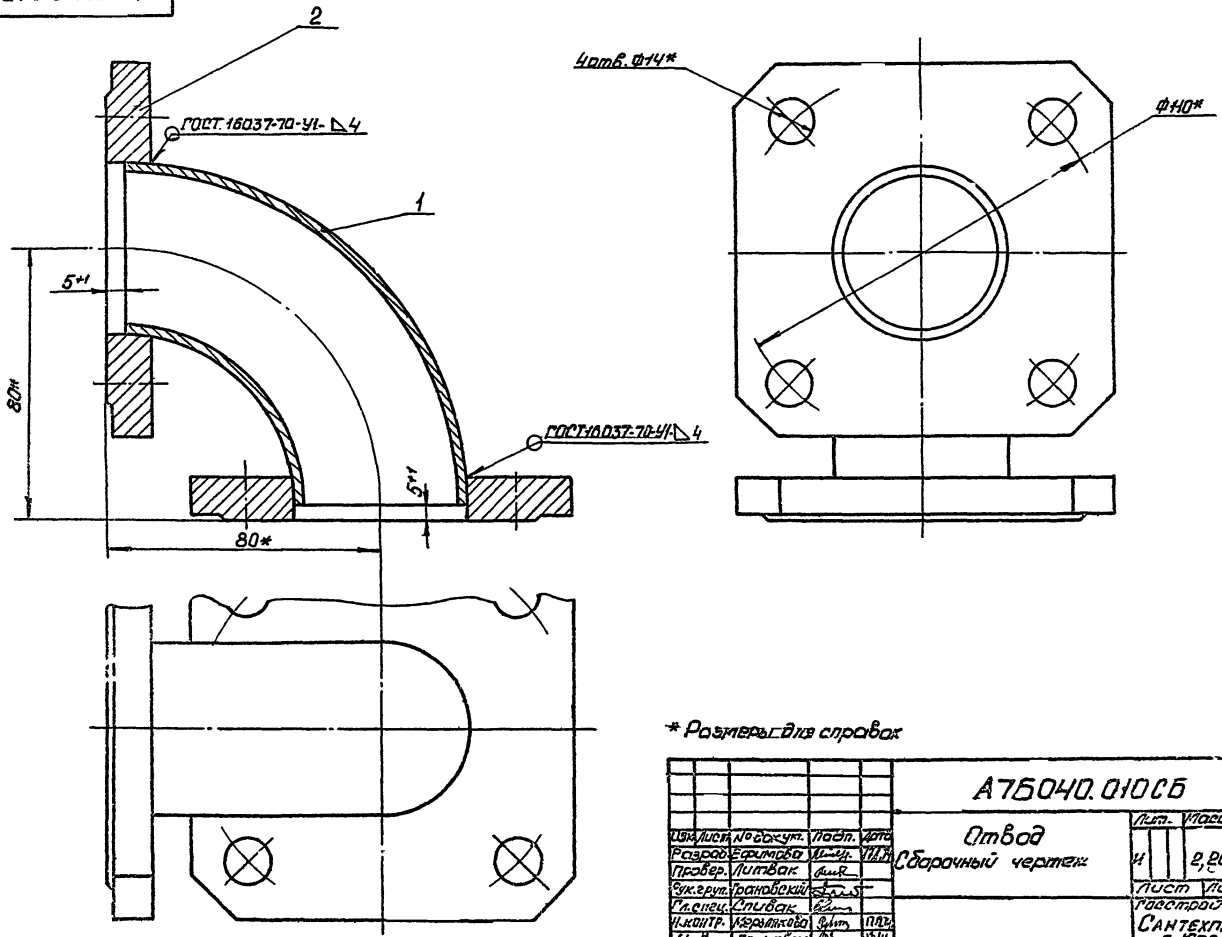

* Размеры для справок

Изм.	Лист	№ докум.	Подп.	Дата	А7Б040.010СБ			
Разраб.		Ефимова			Отвод Сборочный чертеж	Лит.	Масса	Масшт.
Провер.		Литвак				И	2,26	1:1
Рук.груп.		Грановский				Лист	Лист	
Гл.спец.		Спивак				Госстрой		
Н.контр.		Мерзляков				Сантехпроект г. Москва		
Утв.		Гольтберг						

Серия 3.904-17

Серия 3.904-17

Формат	Зона	Поз.	Обозначение	Наименование	Кол.	Примечание
				Документация		
12			АТБ041.000 СБ	Сборочный чертеж		
				Сборочные единицы		
11		1	АТБ039.020-01	Рукав-вставка	1	
11		2	АТБ039.020-02	Рукав-вставка	1	
				Детали		
11		3	АТБ039.001	Пластина	4	
БЧ		4	АТБ041.001	Прокладка		
				Резина-пластина ЗТ-М		
				ГОСТ 7338-65		
				$\phi 50 \times \phi 82$	1	0,01кг
БЧ		5	АТБ041.002	Прокладка		
				Резина-пластина ЗТ-М		
				ГОСТ 7338-65		
				$\phi 60 \times \phi 92$	1	0,015кг
				Стандартные изделия		
				Болт ГОСТ 7798-70		
		6		М10х20.36	8	
		7		М16х150.36	4	

Инв.№ подл. | Подп. и дата | Взам.инв.№ | Инв.№ дубл. | Подп. и дата

Изм.	Лист	№ докум.	Подп.	Дата
Разраб.		Ефимова		11.19
Провер.		Литвак		
Рук. арх.		Грановский		
Н. контр.		Мерзлякова		11.19
Утв.		Спивак		

АТБ041.000

Виброизолирующие основания и гибкие вставки для насосов марки «ЦВ»

Лит.	Лист	Листов
И	1	6

Госстрой СССР
САНТЕХПРОЕКТ
г. Москва

Копировал: Вакуленко Формат А1

Формат	Зона	Поз.	Обозначение	Наименование	Кол.	Примечание
		8		Шпилька М14х40 (18/36) ГОСТ 11765-66	12	
				Гайка ГОСТ 5915-70		
		9		М14.4	12	
		10		М16.4	4	
				Шайба ГОСТ 6402-70		
		11		10 65Г	8	
		12		14 65Г	12	
		13		16 65Г	4	
				Переменные данные для исполнений:		
				АТБ041.000		
				Сборочные единицы		
11			АТБ039.030Д-18	Плита. Строительное задание	1	Стр. 14
				Детали		
11		14	АТБ039.002-02	Пластина	4	
				Прочие изделия		
		15		Виброизолятор Д043 ТУ36-1178-70	4	
				АТБ041.000-01		
				Сборочные единицы		

Инв.№ подл. | Подп. и дата | Взам.инв.№ | Инв.№ дубл. | Подп. и дата

Изм.	Лист	№ докум.	Подп.	Дата

АТБ041.000

Лист 2

Копировал: Вакуленко Формат А1

Серия 3.004-17

Формат	Зона	Поз.	Обозначение	Наименование	Кол.	Примечание
11			АТБ039.030Д-19	Плита Строительное задание	1	Стр.14
				Детали		
11		14	АТБ039.002.-02	Пластина	4	
				Прочие изделия		
		15		Виброизолятор Д043 ТУ36-1178-70	4	
				АТБ 041.000-02		
				Сборочные единицы		
11			АТБ039.030Д-20	Плита Строительное задан.	1	Стр.14
				Детали		
11		14	АТБ039.002-02	Пластина	4	
				Прочие изделия		
		15		Виброизолятор Д043 ТУ36-1178-70	4	
				АТБ 041.000-03		
				Сборочные единицы		
11			АТБ039.030Д-21	Плита Строительн.задание	1	Стр.14

Инв.№ подл. | Подп. и дата | Взам. инв.№ | Инв.№ дубл. | Подп. и дата

Изм. Лист № докум. Подп. Дата

АТБ 041.000

Лист 3

Копировал: Вакуленко Формат А1

Формат	Зона	Поз.	Обозначение	Наименование	Кол.	Примечание
				Детали		
11		14	АТБ039.002-02	Пластина	4	
				Прочие изделия		
		15		Виброизолятор Д043 ТУ36-1178-70	4	
				АТБ 041.000-04		
				Сборочные единицы		
11			АТБ039.030Д-22	Плита Строительн.задание	1	Стр.14
				Детали		
11		14	АТБ039.002-02	Пластина	4	
				Прочие изделия		
		15		Виброизолятор Д043 ТУ36-1178-70	4	
				АТБ 041.000-05		
				Сборочные единицы		
11			АТБ039.030Д-23	Плита Строительное задан	1	Стр.14

Инв.№ подл. | Подп. и дата | Взам. инв.№ | Инв.№ дубл. | Подп. и дата

Изм. Лист № докум. Подп. Дата

АТБ 041.000

Лист 4

Копировал: Вакуленко Формат А1

Формат	Зона	Поз	Обозначение	Наименование	Кол.	Примечание
				Детали		
11		14	АТБ039.002-02	Пластина	4	
				Прочие изделия		
		15		Виброизолятор Д043 ТУ36-1178-70	4	
				АТБ041.000-06		
				Сборочные единицы		
11			АТБ039.030Д-24	Плита. Строительное задание	1	Стр.14
				Детали		
11		14	АТБ039.002-02	Пластина	4	
				Прочие изделия		
		15		Виброизолятор Д043 ТУ36-1178-70	4	
				АТБ041.000-07		
				Сборочные единицы		
11			АТБ039.030Д-25	Плита. Строительное задание	1	Стр.14

Инв.№подл. | Подп. и дата | Взам.инв.№ | Инв.№дубл. | Подп. и дата

Изм. Лист № докум. Подп. Дата

АТБ041.000

Лист 5

Копировал: Вакуленка Формат А4

Формат	Зона	Поз.	Обозначение	Наименование	Кол.	Примечание
				Детали		
11		14	АТБ039.002-03	Пластина	4	
				Прочие изделия		
		15		Виброизолятор Д044 ТУ36-1178-70	4	

Инв.№подл. | Подп. и дата | Взам.инв.№ | Инв.№дубл. | Подп. и дата

Изм. Лист № докум. Подп. Дата

АТБ041.000

Лист 6

Копировал: Вакуленко Формат А4

А7Б041.000 СБ

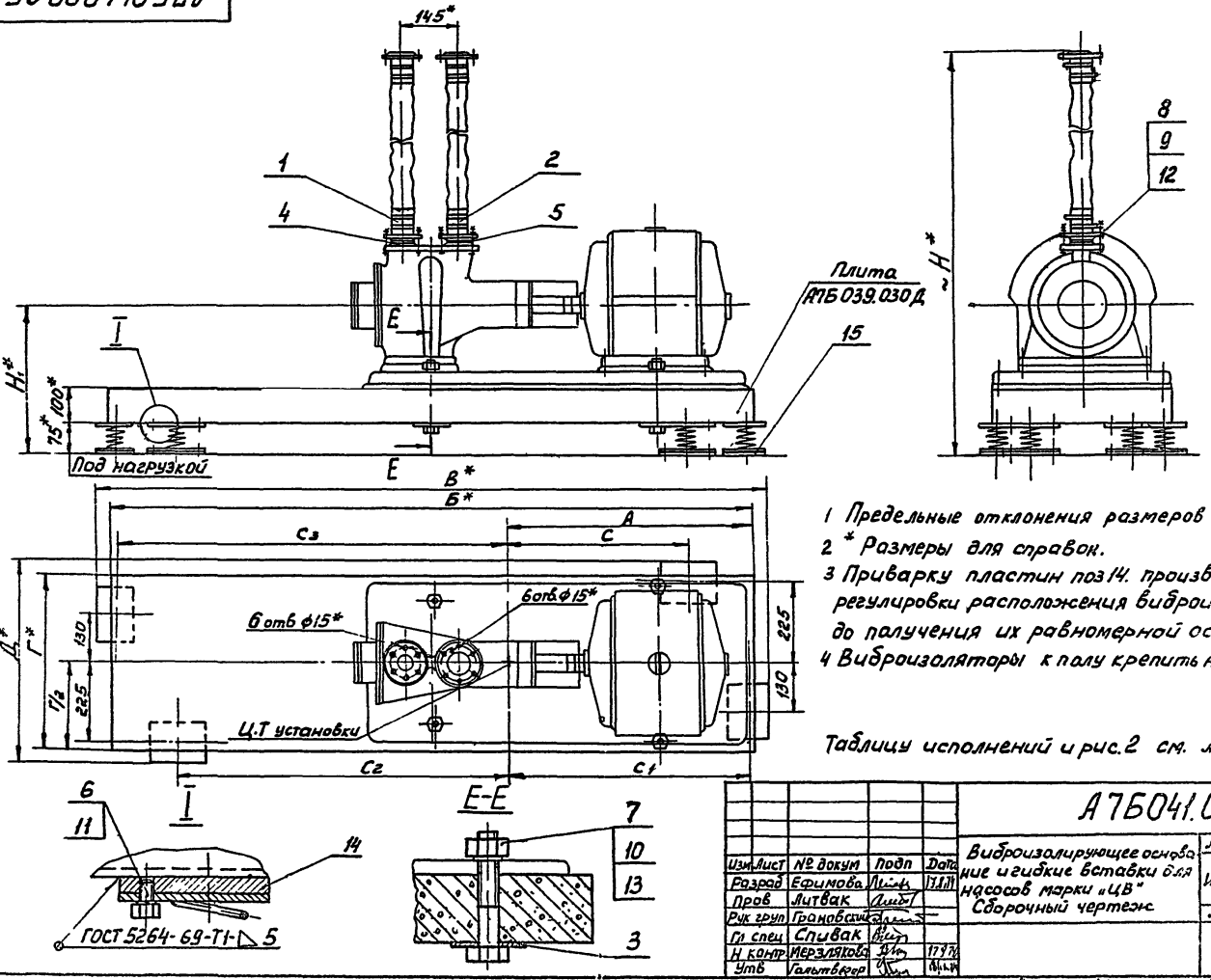

1 Предельные отклонения размеров по СМ1.
2 * Размеры для справок.
3 Приварку пластин поз 14. производить после регулировки расположения виброизоляторов до получения их равномерной осадки.
4 Виброизоляторы к полу крепить не требуется.

Таблицу исполнений и рис. 2 см. лист 2.

Изм. Лист	№ докум	Подп	Дата	А7Б041.000 СБ			
Разраб	Ефимова		17.8.71	Виброизолирующее основание и гибкие вставки для насосов марки „ЦВ" Сборочный чертеж	Лит	Масса	Масшт
Пров	Литвак				И	см-табл	—
Рук груп	Грановский				Лист 1	Листов 2	
Гл спец	Спивак				Госстр СССР Сант проект г. Мо ва		
Н контр	Мерзлякова		17.9.71				
Утв	Гальтвегер						

Серия 3 904-17

Инв. № подл. | Подп и дата | Взам инв № | Инв № дубл | Подп и дата

Копировал. Вакуленко

Формат 12

Обозначение	Марка насоса	Тип электродвигателя	Размеры, мм												Масса, кг	Масса установки, кг
			А	Б	В	Г	Д	Н	Н1	h	С	С1	С2	С3		
АТБ041 000	ЦВ-4/35	А2-61-2	700	1840	1910	500	540	1616	481	146	530	675	970	1115	297,2	617,2
-01		АО2-62-2	689									684	992	1126		647,2
-02	ЦВ-5/105	А2-62-2	690					1636	501			665	970	1125		627,2
-03		АО2-71-2	669					1616	481			644	1032	1146		687,2
-04	ЦВ-5/140	А2-71-2	673					1636	501			648	1024	1142		662,2
-05		АО2-72-2	669					1696	651			644	1032	1146		712,2
-06	ЦВ-63/160	А2-72-2	701	1930	2000	600	640	1636	501	146	540	676	1058	1194	310,2	700,2
-07		АО2-81-2	685	1960	2030			1659	524	169	560	660	1150	1250	362,2	902,2

Серия 3.901-11

Инв.№подл. | Подп. и дата | Взам.инв.№ | Инв.№дубл. | Подп. и дата

gost.e-ecolog.ru