ТИПОВЫЕ КОНСТРУКЦИИ, ИЗДЕЛИЯ И УЗЛЫ ЗДАНИЙ И СООРУЖЕНИЙ

СЕРИЯ 3.904-16

ВИБРОИЗОЛИРУЮЩИЕ ОСНОВАНИЯ И ГИБКИЕ ВСТАВКИ ДЛЯ ЦЕНТРОБЕЖНЫХ НАСОСОВ ТИПА К, КМ И ЦНШ

ДОПОЛНЕНИЕ 1

ПЛИТЫ ВИБРОИЗОЛИРУЮЩИХ ОСНОВАНИЙ ДЛЯ ЦЕНТРОБЕЖНЫХ НАСОСОВ ТИПА К КМ И ЦНШ

РАБОЧИЕ ЧЕРТЕЖИ

цпб.и/15733
цена 0-93

РАЗРАБОТАНЫ
ГПИ Харьковский Сантехпроект

Главный инженер института /Елюсарев/

Проекта /Надточий/

УТВЕРЖДЕНЫ
и введены в действие
с 1 апреля 1978 г
Главпромстройпроектом
Госстроя СССР
Приказ №9 от 16 марта 1978 г

gost.e-ecolog.ru

Госстрой СССР
Тбилисский филиал ПИТП
Типовой проект (серия)
№ 3-904-16 вып 1
Заказ № 1592÷1595
Цена 0 руб. 93 коп
Тираж 4000
Дата "2" X 1978 г.

Содержание

NN п/п	Обозначение	Наименование	стр.
1		Содержание	2
2	3.904-16Д1-Б14.М031.000Д	Рекомендации по применению и изготовлению	23
3	3.904-16Д1-Б14.М031.000	Плиты виброизолирующих оснований для насосов типа К; КМ и ЦНШ. Тип I, II, III	4÷7
4	3.904-16Д1-Б14.М031.000СБ	Плиты виброизолирующих оснований для насосов типа К; КМ и ЦНШ. Сборочный чертеж	7÷9
5	3.904-16Д1-Б14.М031.040	Металлоконструкция	10÷20
6	3.904-16Д1-Б14.М031.000СБ	Металлоконструкция Сборочный чертеж	21, 22
7	3.904-16Д1-Б14.М031.020	Элемент закладной	23
8	3.904-16Д1-Б14.М031.020СБ	Элемент закладной Сборочный чертеж	24
9	3.904-16Д1-Б14.М031.030	Элемент закладной	24
10	3.904-16Д1-Б14.М031.030СБ	Элемент закладной Сборочный чертеж	25
11	3.904-16Д1-Б14.М031.002	Ребро	25
12	3.904-16Д1-Б14.М032.000	Плиты виброизолирующих оснований для насосов типа К Тип IV, V и VI.	26
13	3.904-16Д1-Б14.М032.040	Металлоконструкция	26, 27
14	3.904-16Д1-Б14.М032.000СБ	Плиты виброизолирующих оснований для насосов типа К. Тип IV, V и VI. Сборочный чертеж	28
15	3.904-16Д1-Б14.М032.040СБ	Металлоконструкция Сборочный чертеж	29

Серия 3.904-16Д дополнение I

1. В настоящей серии приведены рабочие чертежи железобетонных плит виброизолирующих оснований на пружинных виброизоляторах для центробежных насосов типа „К", „КМ" и „ЦНШ".
2. Фундаментные плиты могут изготовляться как на месте их установки, так и в заводских условиях.
3. Изготовление плит производить с соблюдением следующих условий:
3.1. Для плит применять бетон М-200 с мелким заполнителем. Состав бетона, соответствующий объемной массе бетона, указанной для данной марки плиты, подбирается строительной лабораторией. После изготовления плиты масса ее должна строго соответствовать указанной в проекте;
3.2. сварку стержней арматуры производить согласно требованиям ГОСТ 10922-75 и указаниям СН393-69;
3.3. изготовление и установку закладных деталей производить в соответствии с СН313-65 и СН393-69.
4. При изготовлении плит на месте их установки предусмотреть следующий порядок работ:
4.1. к изготовлению плит приступать только после устройство и приемки пола в местах их установки. На пол укладывается слой пергамина с перепуском полотнищ за габариты плит на 5-7см.

Инв. № подл. | Подп. и дата | Взам. инв. № | Инв. № дубл. | Подп. и дата

				3.904-16Д1-Б14.М031.000Д	
Изм.	Лист	№ докум.	Подп.	Дата	
Разраб.		Романова			Рекомендации по применению и изготовлению
Провер.		Коверченко			
Нач. отд.		Григорьев			
Н. контр.		Каганский			
Утв.					

Лит. | Масса | Масштаб
У | | 1 | 2

ХАРЬКОВСКИЙ САНТЕХПРОЕКТ

Копировал | Формат А4

4.2. колодцы для анкерных болтов образуются путем установки деревянных пробок. Арматура, попадающая в пределы колодца, отгибается по месту. В тех случаях, когда оси колодцев для анкерных болтов попадают на окантовочную раму, в полке швеллера сверлятся отверстия и до бетонирования привариваются болты. В тех случаях, когда оси колодцев для анкерных болтов располагаются вблизи кромки полки швеллера, в полке предусматриваются вырезы для установки пробок;

4.3. окантовочные рамы свариваются из швеллеров №№ 12, 20 или 24;

4.4. привариваются арматурные стержни россыпью к нижним полкам швеллеров, а затем к верхним полкам швеллеров. Места пересечений арматуры свариваются;

4.5. устанавливаются закладные детали с креплением к арматурным стержням „прихватной" электросваркой или вязальной проволокой;

4.6. арматурные сетки соединяются арматурными коротышами поз. 6, после чего производится бетонирование плит. Толщина защитного слоя 10мм.

5. Укладку бетона производить с вибрированием, верхняя поверхность плиты заглаживается и покрывается матами.

6. После окончания бетонирования плиты необходимо соблюдать условия обеспечивающие нормальное твердение бетона /положительная температура воздуха, увлажнение матов и т.д./, не допуская его промерзания или высыхания.

7. После достижения бетоном 100% проектной прочности плита поднимается домкратами, устанавливаются анкерные болты, колодцы заполняются цементно-песчаным раствором М-200.

Производится монтаж насосного агрегата, под плиту подводятся пластины и устанавливаются виброизоляторы.

8. Проверяется горизонтальность верхней поверхности плиты. Для ее достижения виброизоляторы могут быть несколько смещены (в пределах окантовочной рамы).

9. Пластины, к которым присоединяются виброизоляторы, приваривают к нижней окантовочной раме.

10. Окантовочную раму основания вместе с верхней поверхностью плиты окрашивают два раза масляной краской.

11. Настоящая серия рассматривается совместно с серией 3.904-16 „Виброизолирующие основания и гибкие вставки для центробежных насосов типа К, КМ и ЦНШ.

12. Для удобства пользования чертежами во всех таблицах, в обозначении позиций спецификаций и продолжениях основных надписей номер серии и выпуск не указывается.

Серия 3.904-16 Д о полнение 1

Инв. № подл.	Подп. и дата	Взам. инв. №	Инв. № дубл.	Подп. и дата

Изм.	Лист	№ докум.	Подп.	Дата	Б14М031.000Д	Лист 2

Копировал Игорь

формат 12

Серия 3.904-16 Д0 полнение 1

Формат	Зона	Поз.	Обозначение	Наименование	Кол.	Примеч.
				Документация		
			Б14М031.000СБ	Сборочный чертеж	3	11, 12, 12
			Б14М031.000Д	Рекомендации по приме		
				нению и изготовлению		
			Переменные данные	для исполнений		
				Б14М031.000		
				Сборочные единицы		
		1	Б14М031.010	Металлоконструкция	1	
		2	Б14М031.020	Элемент закладной	1	
				Б14М031.000-01		
				Сборочные единицы		
		1	Б14М031.010-01	Металлоконструкция	1	
		2	Б14М031.020	Элемент закладной	1	
				Б14М031.000-02		
				Сборочные единицы		
		1	Б14М031.010-02	Металлоконструкция	1	
		2	Б14М031.020	Элемент закладной	1	
				От Б14М031.000-03		
				до Б14М031.000-04		
				Сборочные единицы		
		1	Б14М031.010-03	Металлоконструкция	1	
		2	Б14М031.020	Элемент закладной	1	
				Б14М031.000-05		
				Сборочные единицы		
		1	Б14М031.010-04	Металлоконструкция	1	
		2	Б14М031.020-01	Элемент закладной	1	

Подп. и дата | Инв. № дубл. | Взам. инв. № | Подп. и дата | Инв. № подл.

Изм.	Лист	№ докум.	Подп.	Дата
Разраб.		Огиенко		
Провер.		Коверченко		
Нач. отд.		Григорьев		
Н. контр.		Каганский		
Утв.				

3.904-16 Д1 – Б14М031.000

Плиты виброизолирующих оснований для насосов типа К; КМ и ЦНШ. Тип I, II, III.

Лит	Лист	Листов
И	1	7

ХАРЬКОВСКИЙ САНТЕХПРОЕКТ

Копировал Шаг

Формат 11

Серия 3.904-16 Д0 полнение 1

Формат	Зона	Поз.	Обозначение	Наименование	Кол.	Примеч.
				Б14М031.000-06		
				Сборочные единицы		
		1	Б14М031.010-05	Металлоконструкция	1	
		2	Б14М031.020-01	Элемент закладной	1	
				Б14М031.000-07		
				Сборочные единицы		
		1	Б14М031.010-06	Металлоконструкция	1	
		2	Б14М031.020-01	Элемент закладной	1	
				Б14М031.000-08		
				Сборочные единицы		
		1	Б14М031.010-07	Металлоконструкция	1	
		2	Б14М031.020-02	Элемент закладной	1	
				Б14М031.000-09		
				Сборочные единицы		
		1	Б14М031.010-08	Металлоконструкция	1	
		2	Б14М031.020-02	Элемент закладной	1	
				Б14М031.000-10		
				Сборочные единицы		
		1	Б14М031.010-09	Металлоконструкция	1	
		2	Б14М031.020-02	Элемент закладной	4	
				Б14М031.000-11		
				Сборочные единицы		
		1	Б14М031.010-10	Металлоконструкция	1	
		2	Б14М031.030	Элемент закладной	4	
				Б14М031.000-12		
				Сборочные единицы		
		1	Б14М031.010-11	Металлоконструкция	1	
		2	Б14М031.030	Элемент закладной	4	

Подп. и дата | Инв. № дубл. | Взам. инв. № | Подп. и дата | Инв. № подл.

Изм.	Лист	№ докум.	Подп.	Дата

Б14М031.000

Лист 2

Копировал Шаг

Формат 11

Формат	Зона	Поз.	Обозначение	Наименование	Кол.	Примеч.
				1Б14М031.000-13		
				Сборочные единицы		
		1	1Б14М031.010-12	Металлоконструкция	1	
		2	1Б14М031.030	Элемент закладной	4	
				от 1Б14М031.000-14		
				до 1Б14М031.000-15		
				Сборочные единицы		
				То же, как для		
				1Б14М031.000-11		
				1Б14М031.000-16		
				Сборочные единицы		
		1	1Б14М031.010-13	Металлоконструкция	1	
		2	1Б14М031.020	Элемент закладной	2	
				1Б14М031.000-17		
				Сборочные единицы		
		1	1Б14М031.010-14	Металлоконструкция	1	
		2	1Б14М1031.020-01	Элемент закладной	2	
				1Б14М031.000-18		
				Сборочные единицы		
		1	1Б14М031.010-15	Металлоконструкция	1	
		2	1Б14М031.020-01	Элемент закладной	2	
				от 1Б14М031.000-19		
				до 1Б14М031.000-20		
				Сборочные единицы		
		1	1Б14М031.010-16	Металлоконструкция	1	
		2	1Б14М031.020-01	Элемент закладной	2	
				1Б14М031.000-21		
				Сборочные единицы		
		1	1Б14М031.010-17	Металлоконструкция	1	

Инв.№ подл. | Подп. и дата | Взам. инв.№ | Инв.№ дубл. | Подп. и дата

Изм. Лист № докум. Подп. Дата

1Б14М031.000

Лист 3

Копировал Шалы Формат А4

Формат	Зона	Поз.	Обозначение	Наименование	Кол.	Примеч.
		2	1Б14М031.020-01	Элемент закладной	2	
				1Б14М031.000-22		
				Сборочные единицы		
		1	1Б14М031.010-18	Металлоконструкция	1	
		2	1Б14М031.020-02	Элемент закладной	2	
				1Б14М031.000-23		
				Сборочные единицы		
		1	1Б14М031.010-19	Металлоконструкция	1	
		2	1Б14М031.020-02	Элемент закладной	2	
				1Б14М031.000-24		
				Сборочные единицы		
				То же, как для		
				1Б14М031.000-22		
				1Б14М031.000-25		
				Сборочные единицы		
				То же, как для		
				1Б14М031.000-23		
				1Б14М031.000-26		
				Сборочные единицы		
		1	1Б14М031.010-20	Металлоконструкция	1	
		2	1Б14М031.030	Элемент закладной	4	
				1Б14М031-000-27		
				Сборочные единицы		
		1	1Б14М031.010-21	Металлоконструкция	1	
		2	1Б14М031.030	Элемент закладной	4	
				от 1Б14М031.000-28		
				до 1Б14М031.000-29		
				Сборочные единицы		
		1	1Б14М031.010-22	Металлоконструкция	1	

Инв.№ подл. | Подп. и дата | Взам. инв.№ | Инв.№ дубл. | Подп. и дата

Изм. Лист № докум. Подп. Дата

1Б14М031.000

Лист 4

Копировал Шалы Формат А4

Серия 3.904-16Д о полнение 1

Формат	Зона	Поз.	Обозначение	Наименование	Кол.	Примеч.
		2	Б14М031.030	Элемент закладной	4	
				от Б14М031.000-30		
				до Б14М031.000-31		
				Сборочные единицы		
		1	Б14М031.010-23	Металлоконструкция	1	
		2	Б14М031.020	Элемент закладной	1	
				Б14М031.000-32		
				Сборочные единицы		
		1	Б14М031.010-24	Металлоконструкция	1	
		2	Б14М031.020-01	Элемент закладной	1	
				От Б14М031.000-33		
				до Б14М031.000-35		
				Сборочные единицы		
		1	Б14М031.010-25	Металлоконструкция	1	
		2	Б14М031.020-02	Элемент закладной	1	
				Б14М031.000-36		
				Сборочные единицы		
		1	Б14М031.010-26	Металлоконструкция	1	
		2	Б14М031.030	Элемент закладной	1	
				Б14М031.000-37		
				Сборочные единицы		
		1	Б14М031.010-27	Металлоконструкция	1	
		2	Б14М031.020	Элемент закладной	2	
				Б14М031.000-38		
				Сборочные единицы		
		1	Б14М031.010-28	Металлоконструкция	1	
		2	Б14М031.020	Элемент закладной	2	

Инв. № подл. | Подп. и дата | Взам. инв. № | Инв. № дубл. | Подп. и дата

Изм. | Лист | № докум. | Подп. | Дата

Б14М031.000 Лист 5

Короровал Шапк Формат 11

Серия 3.904-16Д о полнение 1

Формат	Зона	Поз.	Обозначение	Наименование	Кол.	Примеч.
				Б14М031.000-39		
				Сборочные единицы		
		1	Б14М031.010-29	Металлоконструкция	1	
		2	Б14М031.020	Элемент закладной	2	
				Б14М031.000-40		
				Сборочные единицы		
		1	Б14М031.010-30	Металлоконструкция	1	
		2	Б14М031.020-01	Элемент закладной	2	
				от Б14М031.000-41		
				до Б14М031.000-42		
				Сборочные единицы		
		1	Б14М031.010-31	Металлоконструкция	1	
		2	Б14М031.020-02	Элемент закладной	2	
				Б14М031.000-43		
				Сборочные единицы		
		1	Б14М031.010-32	Металлоконструкция	1	
		2	Б14М031.030	Элемент закладной	2	
				Б14М031.000-44		
				Сборочные единицы		
		1	Б14М031.010-33	Металлоконструкция	1	
		2	Б14М031.020	Элемент закладной	4	
				Б14М031.000-45		
				Сборочные единицы		
				То же, как для		
				Б14М031.000-02		
				Б14М031.000-46		
				Сборочные единицы		
		1	Б14М031.010-34	Металлоконструкция	1	
		2	Б14М031.020-01	Элемент закладной	4	

Инв. № подл. | Подп. и дата | Взам. инв. № | Инв. № дубл. | Подп. и дата

Изм. | Лист | № докум. | Подп. | Дата

Б14М031.000 Лист 6

Копировал Шапк Формат 11

Серия 3.904-16 Дополнение 1

Формат	Зона	Поз.	Обозначение	Наименование	Кол.	Примеч.
				Б14М031.000-47		
				Сборочные единицы		
		1	Б14М031.010-35	Металлоконструкция	1	
		2	Б14М031.020-01	Элемент закладной	4	
				Б14М031.000-48		
				Сборочные единицы		
		1	Б14М031.010-06	Металлоконструкция	1	
		2	Б14М031.020-02	Элемент закладной	4	
				Б14М031.000-49		
				Сборочные единицы		
		1	Б14М031.010-36	Металлоконструкция	1	
		2	Б14М031.020-02	Элемент закладной	4	
				Б14М031.000-50		
				Сборочные единицы		
		1	Б14М031.010-37	Металлоконструкция	1	
		2	Б14М031.020-01	Элемент закладной	4	
				Б14М031.000-51		
				Сборочные единицы		
		1	Б14М031.010-38	Металлоконструкция	1	
		2	Б14М031.020-01	Элемент закладной	4	
				Б14М031.000-52		
				Сборочные единицы		
		1	Б14М031.010-39	Металлоконструкция	1	
		2	Б14М031.020-02	Элемент закладной	4	
				Б14М031.000-53		
				Сборочные единицы		
		1	Б14М031.010-40	Металлоконструкция	1	
		2	Б14М031.020-02	Элемент закладной	4	

Инв. № подл. | Подп. и дата | Взам. инв. № | Инв. № дубл. | Подп. и дата

Изм.	Лист	№ докум.	Подп.	Дата

Б14М031.000 Лист 7

Копировал Шапу Формат 11

Серия 3.904-16 Дополнение 1

Справ. N | Перв. примен. Б14М031.000

Б14М031.000 СБ

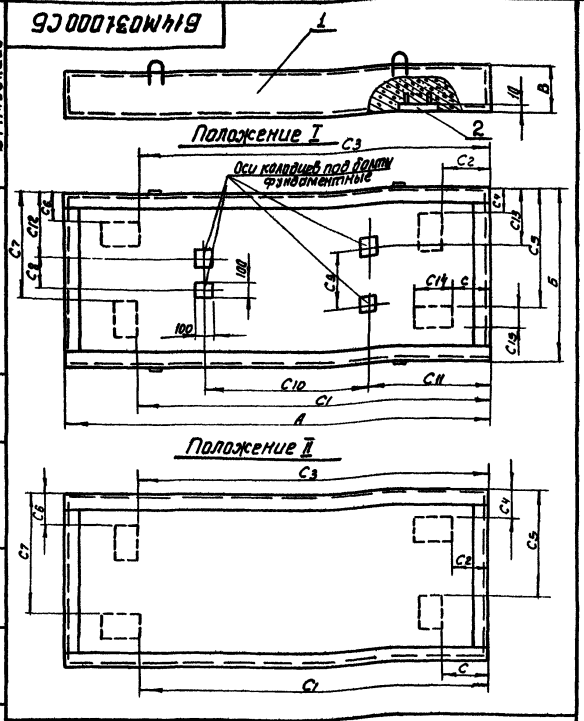

Изм.	Лист	№ докум.	Подп.	Дата
Разраб.		Агиенко		
Пров.		Коверченко		
Т. контр.		Бутенко		
Н. контр.		Григорьев		
Утв.		Каганский		

3.904-16 Д1 - Б14М031.000 СБ

Плиты виброизолирующих оснований для насосов типа К; КМ и ЦНШ. Тип I, II, III. Сборочный чертеж.

Лит.	Масса	Масшт.
И	см. табл.	—

Лист 1 Листов 3

ХАРЬКОВСКИЙ САНТЕХПРОЕКТ

Инв. № подл. | Подп. и дата | Взам. инв. № | Инв. № дубл. | Подп. и дата

Копировал Шапу Формат 11

Серия 3.904-10.4 Альбом 1

Отсек N

Перв. примен.

Б14М03Х.000СБ

Инв. № подл. | Подп. и дата | Взам. инв. № | Инв. № дубл. | Подп. и дата

Обозначение	Обозначение по серии 3.904-16	Габариты, мм А	Б	В	С	C_1	C_2	C_3	C_4	C_5	C_6	C_7	C_8	C_9	C_{10}	C_{11}	C_{12}	C_{13}	C_{14}	C_{15}	Бетон γ, м³	Бетон γ, т/м³	Масса, кг
Б14М03Х.000	1760272.000-01	800	750					385			215			240	285		435	1140			0.1		288
-01	-01	750	700					635			175			220	275	120	395	410			0.097		256
-02	-02	800						605			190			285	316	147	375	3375	260	110	0.1		265
-03	-03														303			3075					
-04	-04	900	650					695			145		250		293	147	325	330			0.1	2.0	282
-05	-05		700		—	—	—	708	—	—	170	—		240	299		375	380			0.12		300
-06	-06	1000						730							285	120	360	365	260	120	0.15		336
-07	-07							770			190				401						0.17		432
-08	-08	1250	900					1040			100		280	320	382	165	470	490			0.21		540
-09	-09		950					980							391				280	140	0.22	2.1	570
-10	-10		900	200	240	970	170	1040	200	550	135	655	415	435	700	260	3025	2925			0.24		605
-11	-11	1400	1200		165	940	140	985	220	800	145	945	450	615	855	300	440	3275			032		805
-12	-12		1100						76	700	180	915	430	538	792	320	555	514			0.26	2.34	740
-13	-13	1450			205	930	150	1005	215		135								320	170	033		835
-14	-14	1400	1200		165	890	90	965	220	800	150	940	440	460	750	250	655	680				2.1	
-15	-15													440	700			670			032		805
-16	-16	1000				640	80					274		240	285	120		180	250	110	0.11	2.0	288
-17	-17	1100				880								220	275			190			0.12		316
-18	-18	1300	600			865	76							285	316	147	175	1575			0.14	2.0	374
-19	-19							—	76	—	—	264	250						260	120			
-20	-20	1200				790	90							262	299	147		169			0.13	2.0	346
-21	-21	1000	650			655	76					314			285	120	200	194			0.12		312
-22	-22	1500				1045	1415					394			401						0.21		540
-23	-23	1550	750			1200	100						280	320	382	165	235	215	280	140	0.22		556
-24	-24	1500				1045	1415	—	80	—	—	390			401						0.21	2.1	540
-25	-25	1550				1200	100								382						0.22		556
-26	-26	2200	900		140	1745	245	1670	90	640	90	490	415	440	700	260	2125	2310	320	170	038		950

Серия 3.904-16 дополнение 1.

Перв. примен. Б14М031.000

Справ. N

Б14М031.000СБ

Обозначение	Обозначение по серии 3.904-16	А	Б	В	С	C_1	C_2	C_3	C_4	C_5	C_6	C_7	C_8	C_9	C_{10}	C_{11}	C_{12}	C_{13}	C_{14}	C_{15}	Бетон V	Бетон γ	Масса
		Размеры мм																			м³	т/м³	кг
Б14М031.000СБ	АТБ027.010Д-27	2650	900	200	105	1780	180	1705	90	640	90	480	410	460	750	250	245	220	320	170	0.44	2.1	1100
-28	-28	2450			115	1760	190	1685													0.42		1060
-29	-29													440	700			230					
-30	-30	850	750	120				655			155								250	110	0.07	2.0	184
-31	-31							615			215												
-32	-32	1100	900					890			200								260	120	0.11		285
-33	-33				—	—	—		—	—	220	—	—	—	—	—	—	—					
-34	-34	1000	950	200				780			250								280	140	0.18	2.1	456
-35	-35																						
-36	-36	1350	1000	240				1040			150								320	170	0.3		776
-37	-37	900	650	120		675	75		52			348							250	110	0.07	2.0	169
-38	-38		700			680	80																182
-39	-39	950	650			670	70																177
-40	-40	1500	750		—	980	180	—		—	—		—	—	—	—	—	—	260	120	0.13		325
-41	-41	1300		200		895	95		76			394							280	140	0.19	2.1	467
-42	-42					900	100																
-43	-43	1450	950	240		1080	90		90			540							320	170	0.3		795
-44	-44	700	700	200	105	485	175	374		450	160	374	260	260	350	165	150	150	250	110	0.09	2.0	235
-45	45		800				135			525	135	455		310	392	200	180	155			0.1		288
-46	-46	950				735	115	614		550	130	464		320	397	235	190	172	260	120	0.14		364
-47	-47	800	850			585	105	464		530		500	285	415	475	175	210	145			0.13		327
-48	-48	900	1000		76	680	90	544	76	720	120	644		320	397	200		192	280	140	0.17		433
-49	-49		1150							780	130	710		415	490	285	230	165			0.2		498
-50	-50	1200	700			895	145	825		470	110	364	260	260	350	165	220	220	260	120	0.16		403
-51	-51	1400				1040	120	970					285	315	395	200		193			0.18		470
-52	-52	1700			160	1150	230	1080		460	100	344		415	475	220	208	143	280	140	0.22		570
-53	-53	1900			90	1360	160	1290							490	285					0.25		640

Инв. N подл. | Подп. и дата | Взам. инв. N | Инв. N дубл. | Подп. и дата

Изм	Лист	N докум.	Подп.	Дата

Б14М031.000СБ

Лист 3

копировал [illegible]

формат 12

Серия 3.904-16 Д0 полнение 1

Формат	Зона	Поз.	Обозначение	Наименование	Кол.	Примеч.
				Документация		
*			Б14М031.010СБ	Сборочный чертеж	2	12;12
				Детали		
54		1		Петля	4	0,25кг
				Круг 10 ГОСТ 2590-71 / Ст3 кп2 ГОСТ 535-58		
				ℓ=400		
			Переменные данные для исполнений			
				Б14М031.010		
				Детали		
12		2	Б14М031.002-01	Ребро	2	
54		3		Ребро	2	14,7кг
				Швеллер 20 ГОСТ 8240-72 / Ст3 кп2 ГОСТ 535-58 ℓ=800		
54		4		Перегородка	3	0,3кг
				Круг 8 ГОСТ 2590-71 / Ст3 кп2 ГОСТ 535-58 ℓ=770		
54		5		Перегородка	4	0,29кг
				Круг 8 ГОСТ 2590-71 / Ст3 кп2 ГОСТ 535-58 ℓ=720		
54		6		Стойка	2	0,07кг
				Круг 8 ГОСТ 2590-71 / Ст.3 кп2 ГОСТ 535-58 ℓ=190		
				Б14М031.010-01		
				Детали		
12		2	Б14М031.002	Ребро	2	

Подп. и дата | Инв. N дубл. | Взам. инв. N | Подп. и дата | Инв. N подл.

Изм.	Лист	№ докум.	Подп.	Дата
Разраб.		Огиенко		
Провер.		Коверченко		
Нач. отд.		Григорьев		
Н. контр.		Гаганский		
Утв.				

3.904-16Д1 — Б14М031.010

Металлоконструкция

Лит.	Лист	Листов
Ш	1	22

ХАРЬКОВСКИЙ САНТЕХПРОЕКТ

Копировал Тлаз Формат 11

Серия 3.904-16 Д0 полнение 1

Формат	Зона	Поз.	Обозначение	Наименование	Кол.	Примеч.
54		3		Ребро	2	13,8кг
				Швеллер 20 ГОСТ 8240-72 / Ст.3 кп2 ГОСТ 535-58 ℓ=750		
54		4		Перегородка	3	0,28кг
				Круг 8 ГОСТ 2590-71 / Ст3 кп2 ГОСТ 535-58 ℓ=720		
54		5		Перегородка	3	0,26кг
				Круг 8 ГОСТ 2590-71 / Ст3 кп2 ГОСТ 535-58 ℓ=670		
54		6		Стойка	2	0,08кг
				Круг 8 ГОСТ 2590-71 / Ст3 кп2 ГОСТ 535-58 ℓ=190		
				Б14М031.010-02		
				Детали		
12		2	Б14М031.002	Ребро	2	
54		3		Ребро	2	14,7кг
				Швеллер 20 ГОСТ 8240-72 / Ст3 кп2 ГОСТ 535-58 ℓ=800		
54		4		Перегородка	3	0,3кг
				Круг 8 ГОСТ 2590-71 / Ст3 кп2 ГОСТ 535-58 ℓ=770		
54		5		Перегородка	4	0,26кг
				Круг 8 ГОСТ 2590-71 / Ст3 кп2 ГОСТ 535-58 ℓ=670		
54		6		Стойка	2	0,08кг
				Круг 8 ГОСТ 2590-71 / Ст3 кп2 ГОСТ 535-58 ℓ=190		
				Б14М031.010-03		
				Детали		
12		2	Б14М031.002-02	Ребро	2	

Подп. и дата | Инв. N дубл. | Взам. инв. N | Подп. и дата | Инв. N подл.

Изм.	Лист	№ докум.	Подп.	Дата

Б14М031.010 Лист 2

Копировал Тлаз Формат 11

Серия 3.904-16 дополнение 1

Формат	Зона	Поз.	Обозначение	Наименование	Кол.	Примеч.
64		3		Ребро	2	16,8 кг
				Швеллер 20 ГОСТ 8240-72 Ст3кп2 ГОСТ 535-58 ℓ=900		
64		4		Перегородка	3	0,34 кг
				Круг 8 ГОСТ 2590-71 Ст3кп2 ГОСТ 535-58 ℓ=870		
64		5		Перегородка	4	0,24 кг
				Круг 8 ГОСТ 2590-71 Ст3кп2 ГОСТ 535-58 ℓ=670		
64		6		Стойка	2	0,08 кг
				Круг 8 ГОСТ 2590-71 Ст3кп2 ГОСТ 535-58 ℓ=190		
				Б14М031.010-04		
				Детали		
12		2	Б14М031.002	Ребро	2	
64		3		Ребро	2	16,6 кг
				Швеллер 20 ГОСТ 8240-72 Ст3кп2 ГОСТ 535-58 ℓ=900		
64		4		Перегородка	3	0,34 кг
				Круг 8 ГОСТ 2590-71 Ст3кп2 ГОСТ 535-58 ℓ=870		
64		5		Перегородка	4	0,26 кг
				Круг 8 ГОСТ 2590-71 Ст3кп2 ГОСТ 535-58 ℓ=670		
64		6		Стойка	2	0,08 кг
				Круг 8 ГОСТ 2590-71 Ст3кп2 ГОСТ 535-58 ℓ=190		
				Б14М031.010-05		
				Детали		
12		2	Б14М031.002	Ребро	2	

Инв.№ подл. | Подп. и дата | Взам.инв.№ | Инв.№ дубл. | Подп. и дата

Изм. Лист № докум. Подп. Дата

Б14М031.010

Лист 3

Копировал Шапк Формат А1

Серия 3.904-16 дополнение 1

Формат	Зона	Поз.	Обозначение	Наименование	Кол.	Примеч.
64		3		Ребро	2	18,4 кг
				Швеллер 20 ГОСТ 8240-72 Ст3кп2 ГОСТ 535-58 ℓ=1000		
64		4		Перегородка	3	0,38 кг
				Круг 8 ГОСТ 2590-71 Ст3кп2 ГОСТ 535-58 ℓ=870		
64		5		Перегородка	5	0,26 кг
				Круг 8 ГОСТ 2590-71 Ст3кп2 ГОСТ 535-58 ℓ=670		
64		6		Стойка	2	0,08 кг
				Круг 8 ГОСТ 2590-71 Ст3кп2 ГОСТ 535-58 ℓ=190		
				Б14М031.010-06		
				Детали		
12		2	Б14М031.002-03	Ребро	2	
64		3		Ребро	2	18,4 кг
				Швеллер 20 ГОСТ 8240-72 Ст3кп2 ГОСТ 535-58 ℓ=1000		
64		4		Перегородка	4	0,4 кг
				Круг 8 ГОСТ 2590-71 Ст3кп2 ГОСТ 535-58 ℓ=870		
64		5		Перегородка	5	0,34 кг
				Круг 8 ГОСТ 2590-71 Ст3кп2 ГОСТ 535-58 ℓ=870		
64		6		Стойка	3	0,08 кг
				Круг 8 ГОСТ 2590-71 Ст3кп2 ГОСТ 535-58 ℓ=190		
				Б14М031.010-07		
				Детали		
12		2	Б14М031.002-03	Ребро	2	

Инв.№ подл. | Подп. и дата | Взам.инв.№ | Инв.№ дубл. | Подп. и дата

Изм. Лист № докум. Подп. Дата

Б14М031.010

Лист 4

Копировал Шапк Формат А1

Формат	Зона	Поз.	Обозначение	Наименование	Кол.	Примеч.
64		3		Ребро	2	23,0 кг
				Швеллер 20 ГОСТ 8240-72 Ст3кп2 ГОСТ 535-58 ℓ=1250		
64		4		Перегородка	4	0,5 кг
				Круг 8 ГОСТ 2590-71 Ст3кп2 ГОСТ 535-58 ℓ=1220		
64		5		Перегородка	7	0,34 кг
				Круг 8 ГОСТ 2590-71 Ст3кп2 ГОСТ 535-58 ℓ=870		
64		6		Стойка	3	0,08 кг
				Круг 8 ГОСТ 2590-71 Ст3кп2 ГОСТ 535-58 ℓ=130		
				Б14М031.010-08		
				Детали		
12		2	Б14М031.002-04	Ребро	2	
64		3		Ребро	2	23,0 кг
				Швеллер 20 ГОСТ 8240-72 Ст3кп2 ГОСТ 535-58 ℓ=1250		
64		4		Перегородка	5	0,5 кг
				Круг 8 ГОСТ 2590-71 Ст3кп2 ГОСТ 535-58 ℓ=1220		
64		5		Перегородка	7	0,4 кг
				Круг 8 ГОСТ 2590-71 Ст3кп2 ГОСТ 535-58 ℓ=920		
64		6		Стойка	6	0,08 кг
				Круг 8 ГОСТ 2590-71 Ст3кп2 ГОСТ 535-58 ℓ=130		
				Б14М031.010-09		
				Детали		
12		2	Б14М031.002-03	Ребро	2	

Инв.№ подл. | Подп. и дата | Взам. инв.№ | Инв.№ дубл. | Подп. и дата

Изм. | Лист | № докум. | Подп. | Дата

Б14М031.010 Лист 5

Копировал Шелк Формат А4

Формат	Зона	Поз.	Обозначение	Наименование	Кол.	Примеч.
64		3		Ребро	2	25,8 кг
				Швеллер 20 ГОСТ 8240-72 Ст3кп2 ГОСТ 535-58 ℓ=1400		
64		4		Перегородка	4	0,54 кг
				Круг 8 ГОСТ 2590-71 Ст3кп2 ГОСТ 535-58 ℓ=1370		
64		5		Перегородка	8	0,34 кг
				Круг 8 ГОСТ 2590-71 Ст3кп2 ГОСТ 535-58 ℓ=870		
64		6		Стойка	4	0,08 кг
				Круг 8 ГОСТ 2590-71 Ст3кп2 ГОСТ 535-58 ℓ=130		
				Б14М031.010-10		
				Детали		
12		2	Б14М031.002-05	Ребро	2	
64		3		Ребро	2	25,8 кг
				Швеллер 20 ГОСТ 8240-72 Ст3кп2 ГОСТ 535-58 ℓ=1400		
64		4		Перегородка	6	0,54 кг
				Круг 8 ГОСТ 2590-71 Ст3кп2 ГОСТ 535-58 ℓ=1370		
64		5		Перегородка	8	0,5 кг
				Круг 8 ГОСТ 2590-71 Ст3кп2 ГОСТ 535-58 ℓ=1170		
64		6		Стойка	6	0,07 кг
				Круг 8 ГОСТ 2590-71 Ст3кп2 ГОСТ 535-58 ℓ=130		
				Б14М031.010-11		
				Детали		
12		2	Б14М031.002-06	Ребро	2	

Инв.№ подл. | Подп. и дата | Взам. инв.№ | Инв.№ дубл. | Подп. и дата

Изм. | Лист | № докум. | Подп. | Дата

Б14М031.010 Лист 6

Копировал Шелк Формат А4

Формат	Зона	Поз.	Обозначение	Наименование	Кол.	Примеч.
64		3		Ребро	2	25,8 кг
				Швеллер 20 ГОСТ 8240-72 / Ст3кп2 ГОСТ 535-56 / ℓ=1420		
64		4		Перегородка	6	0,54 кг
				Круг 8 ГОСТ 2590-71 / Ст3кп2 ГОСТ 535-56 / ℓ=1310		
64		5		Перегородка	8	0,42 кг
				Круг 8 ГОСТ 2590-71 / Ст3кп2 ГОСТ 535-56 / ℓ=1010		
64		6		Стойка	6	0,08 кг
				Круг 8 ГОСТ 2590-71 / Ст3кп2 ГОСТ 535-56 / ℓ=190		
				Б14М031.010-12		
				Детали		
12		2	Б14М031.002-05	Ребро	2	
64		3		Ребро	2	26,7 кг
				Швеллер 20 ГОСТ 8240-72 / Ст3кп2 ГОСТ 535-56 / ℓ=1450		
64		4		Перегородка	6	0,56 кг
				Круг 8 ГОСТ 2590-71 / Ст3кп2 ГОСТ 535-56 / ℓ=1320		
64		5		Перегородка	8	0,46 кг
				Круг 8 ГОСТ 2590-71 / Ст3кп2 ГОСТ 535-56 / ℓ=1170		
64		6		Стойка	6	0,08 кг
				Круг 8 ГОСТ 2590-71 / Ст3кп2 ГОСТ 535-56 / ℓ=190		
				Б14М031.010-13		
				Детали		
12		2	Б14М031.002-07	Ребро	2	

Инв.№ подл. | Подп. и дата | Взам.инв.№ | Инв.№ дубл. | Подп. и дата

Изм. Лист № докум. Подп. Дата

Б14М031.010

Лист 7

Копировал Шелг

Формат А4

Формат	Зона	Поз.	Обозначение	Наименование	Кол.	Примеч.
64		3		Ребро	2	18,4 кг
				Швеллер 20 ГОСТ 8240-72 / Ст3кп2 ГОСТ 535-56 / ℓ=1000		
64		4		Перегородка	3	0,38 кг
				Круг 8 ГОСТ 2590-71 / Ст3кп2 ГОСТ 535-56 / ℓ=910		
64		5		Перегородка	5	0,23 кг
				Круг 8 ГОСТ 2590-71 / Ст3кп2 ГОСТ 535-56 / ℓ=510		
64		6		Стойка	2	0,08 кг
				Круг 8 ГОСТ 2590-71 / Ст3кп2 ГОСТ 535-56 / ℓ=190		
				Б14М031.010-14		
				Детали		
12		2	Б14М031.002-07	Ребро	2	
64		3		Ребро	2	20,24 кг
				Швеллер 20 ГОСТ 8240-72 / Ст3кп2 ГОСТ 535-56 / ℓ=1100		
64		4		Перегородка	3	0,42 кг
				Круг 8 ГОСТ 2590-71 / Ст3кп2 ГОСТ 535-56 / ℓ=1010		
64		5		Перегородка	6	0,23 кг
				Круг 8 ГОСТ 2590-71 / Ст3кп2 ГОСТ 535-56 / ℓ=510		
64		6		Стойка	3	0,08 кг
				Круг 8 ГОСТ 2590-71 / Ст3кп2 ГОСТ 535-56 / ℓ=190		
				Б14М031.010-15		
				Детали		
12		2	Б14М031.002-07	Ребро	2	

Инв.№ подл. | Подп. и дата | Взам.инв.№ | Инв.№ дубл. | Подп. и дата

Изм. Лист № докум. Подп. Дата

Б14М031.010

Лист 8

Копировал Шелг

Формат А4

Формат	Зона	Поз.	Обозначение	Наименование	Кол.	Примеч.
64		3		Ребро	2	24,0 кг
				Швеллер 20 ГОСТ 8240-72 / Ст3кп2 ГОСТ 535-58 / ℓ=1500		
64		4		Перегородка	3	0,5 кг
				Круг 8 ГОСТ 2590-71 / Ст3кп2 ГОСТ 535-58 / ℓ=1270		
64		5		Перегородка	7	0,23 кг
				Круг 8 ГОСТ 2590-71 / Ст3кп2 ГОСТ 535-58 / ℓ=310		
64		6		Стойка	3	0,08 кг
				Круг 8 ГОСТ 2590-71 / Ст3кп2 ГОСТ 535-58 / ℓ=130		
				5.14М031.010-16		
				Детали		
12		2	5.14М031.002-07	Ребро	2	
64		3		Ребро	2	22,8 кг
				Швеллер 20 ГОСТ 8240-72 / Ст3кп2 ГОСТ 535-58 / ℓ=1200		
64		4		Перегородка	3	0,46 кг
				Круг 8 ГОСТ 2590-71 / Ст3кп2 ГОСТ 535-58 / ℓ=1170		
64		5		Перегородка	7	0,23 кг
				Круг 8 ГОСТ 2590-71 / Ст3кп2 ГОСТ 535-58 / ℓ=870		
64		6		Стойка	3	0,08 кг
				Круг 8 ГОСТ 2590-71 / Ст3кп2 ГОСТ 535-58 / ℓ=130		
				5.14М031.010-17		
				Детали		
12		2	5.14М031.002-02	Ребро	2	

Инв.№ подл. | Подп. и дата | Взам.инв.№ | Инв.№ дубл. | Подп. и дата

Формат	Зона	Поз.	Обозначение	Наименование	Кол.	Примеч.
64		3		Ребро	2	18,4 кг
				Швеллер 20 ГОСТ 8240-72 / Ст3кп2 ГОСТ 535-58 / ℓ=1000		
64		4		Перегородка	3	0,38 кг
				Круг 8 ГОСТ 2590-71 / Ст3кп2 ГОСТ 535-58 / ℓ=910		
64		5		Перегородка	9	0,24 кг
				Круг 8 ГОСТ 2590-71 / Ст3кп2 ГОСТ 535-58 / ℓ=620		
64		6		Стойка	2	0,08 кг
				Круг 8 ГОСТ 2590-71 / Ст3кп2 ГОСТ 535-58 / ℓ=190		
				5.14М031.010-18		
				Детали		
12		2	5.14М031.002-12	Ребро	2	
64		3		Ребро	2	21,6 кг
				Швеллер 20 ГОСТ 8240-72 / Ст3кп2 ГОСТ 535-58 / ℓ=1500		
64		4		Перегородка	3	0,58 кг
				Круг 8 ГОСТ 2590-71 / Ст3кп2 ГОСТ 535-58 / ℓ=1470		
64		5		Перегородка	8	0,28 кг
				Круг 8 ГОСТ 2590-71 / Ст3кп2 ГОСТ 535-58 / ℓ=720		
64		6		Стойка	3	0,07 кг
				Круг 8 ГОСТ 2590-71 / Ст3кп2 ГОСТ 535-58 / ℓ=180		
				5.14М031.010-19		
				Детали		
12		2	5.14М031.002-12	Ребро	2	

Инв.№ подл. | Подп. и дата | Взам.инв.№ | Инв.№ дубл. | Подп. и дата

Формат	Зона	Поз.	Обозначение	Наименование	Кол.	Примеч.
64		3		Ребро	2	28,5кг
				Швеллер 20 ГОСТ 8240-72 Ст3кп2 ГОСТ 535-58 С-1250		
64		4		Перегородка	3	0,6кг
				Круг 8 ГОСТ 2590-71 Ст3кп2 ГОСТ 535-58 С-780		
64		5		Перегородка	9	0,28кг
				Круг 8 ГОСТ 2590-71 Ст3кп2 ГОСТ 535-58 С-720		
64		6		Стойка	4	0,08кг
				Круг 8 ГОСТ 2590-71 Ст3кп2 ГОСТ 535-58 С-730		
				Б14М031.010-20		
				Детали		
12		2	Б14М031.002-03	Ребро	2	
64		3		Ребро	2	40,8кг
				Швеллер 20 ГОСТ 8240-72 Ст3кп2 ГОСТ 535-58 С-2200		
64		4		Перегородка	4	0,36кг
				Круг 8 ГОСТ 2590-71 Ст3кп2 ГОСТ 535-58 С-870		
64		5		Перегородка	13	0,34кг
				Круг 8 ГОСТ 2590-71 Ст3кп2 ГОСТ 535-58 С-870		
64		6		Стойка	6	0,08кг
				Круг 8 ГОСТ 2590-71 Ст3кп2 ГОСТ 535-58 С-730		
				Б14М031.010-21		
				Детали		
12		2	Б14М031.002-03	Ребро	2	

Инв.№ подл. | Подп. и дата | Взам. инв.№ | Инв.№ дубл. | Подп. и дата

Изм. Лист № докум. Подп. Дата

Б14М031.010 Лист 11

Копировал Шапич Формат А4

Формат	Зона	Поз	Обозначение	Наименование	Кол.	Примеч.
64		3		Ребро	2	46,8кг
				Швеллер 20 ГОСТ 8240-72 Ст3кп2 ГОСТ 535-58 С-2350		
64		4		Перегородка	5	1,0кг
				Круг 8 ГОСТ 2590-71 Ст3кп2 ГОСТ 535-58 С-2520		
64		5		Перегородка	15	0,34кг
				Круг 8 ГОСТ 2590-71 Ст3кп2 ГОСТ 535-58 С-870		
64		6		Стойка	14	0,08кг
				Круг 8 ГОСТ 2590-71 Ст3кп2 ГОСТ 535-58 С-730		
				Б14М031.010-22		
				Детали		
12		2	Б14М031.002-03	Ребро	2	
64		3		Ребро	2	45,1кг
				Швеллер 20 ГОСТ 8240-72 Ст3кп2 ГОСТ 535-58 С-2450		
64		4		Перегородка	4	0,96кг
				Круг 8 ГОСТ 2590-71 Ст3кп2 ГОСТ 535-58 С-2420		
64		5		Перегородка	15	0,34кг
				Круг 8 ГОСТ 2590-71 Ст3кп2 ГОСТ 535-58 С-870		
64		6		Стойка	14	0,08кг
				Круг 8 ГОСТ 2590-71 Ст3кп2 ГОСТ 535-58 С-730		
				Б14М031.010-23		
				Детали		
12		2	Б14М031.002-12	Ребро	2	

Инв.№ подл. | Подп. и дата | Взам. инв.№ | Инв.№ дубл. | Подп. и дата

Изм. Лист № докум. Подп. Дата

Б14М031.010 Лист 12

Копировал Шапич Формат А4

Формат	Зона	Поз.	Обозначение	Наименование	Кол.	Примеч.
64		3		Ребро	2	8,84 кг
				Швеллер 12 ГОСТ 8240-72 Ст3кп2 ГОСТ 535-58 ℓ=850		
64		4		Перегородка	3	0,32 кг
				Круг 8 ГОСТ 2590-71 Ст3кп2 ГОСТ 535-58 ℓ=820		
64		5		Перегородка	4	0,29 кг
				Круг 8 ГОСТ 2590-71 Ст3кп2 ГОСТ 535-58 ℓ=795		
64		6		Стойка	2	0,05 кг
				Круг 8 ГОСТ 2590-71 Ст3кп2 ГОСТ 535-58 ℓ=110		
				Б14М031.010-24		
				Детали		
12		2	Б14М031.002-13	Ребро	2	
64		3		Ребро	2	11,44 кг
				Швеллер 12 ГОСТ 8240-72 Ст3кп2 ГОСТ 535-58 ℓ=1100		
64		4		Перегородка	5	0,42 кг
				Круг 8 ГОСТ 2590-71 Ст3кп2 ГОСТ 535-58 ℓ=1070		
64		5		Перегородка	6	0,35 кг
				Круг 8 ГОСТ 2590-71 Ст3кп2 ГОСТ 535-58 ℓ=870		
64		6		Стойка	5	0,05 кг
				Круг 8 ГОСТ 2590-71 Ст3кп2 ГОСТ 535-58 ℓ=110		
				Б14М031.010-25		
				Детали		
12		2	Б14М031.002-04	Ребро	2	

Инв.№ подл. | Подп. и дата | Взам. инв.№ | Инв.№ дубл. | Подп. и дата

Изм. Лист № докум. Подп. Дата

Б14М031.010

Лист 13

Копировал Шагу

Формат А1

Формат	Зона	Поз.	Обозначение	Наименование	Кол.	Примеч.
64		3		Ребро	2	18,4 кг
				Швеллер 20 ГОСТ 8240-72 Ст3кп2 ГОСТ 535-58 ℓ=1000		
64		4		Перегородка	3	0,38 кг
				Круг 8 ГОСТ 2590-71 Ст3кп2 ГОСТ 535-58 ℓ=970		
64		5		Перегородка	3	0,36 кг
				Круг 8 ГОСТ 2590-71 Ст3кп2 ГОСТ 535-58 ℓ=920		
64		6		Стойка	4	0,08 кг
				Круг 8 ГОСТ 2590-71 Ст3кп2 ГОСТ 535-58 ℓ=130		
				Б14М031.010-26		
				Детали		
12		2	Б14М031.002-16	Ребро	2	
64		3		Ребро	2	32,4 кг
				Швеллер 24 ГОСТ 8240-72 Ст3кп2 ГОСТ 535-58 ℓ=1350		
64		4		Перегородка	5	0,52 кг
				Круг 8 ГОСТ 2590-71 Ст3кп2 ГОСТ 535-58 ℓ=1320		
64		5		Перегородка	7	0,38 кг
				Круг 8 ГОСТ 2590-71 Ст3кп2 ГОСТ 535-58 ℓ=970		
64		6		Стойка	6	0,09 кг
				Круг 8 ГОСТ 2590-71 Ст3кп2 ГОСТ 535-58 ℓ=230		
				Б14М031.010-27		
				Детали		
12		2	Б14М031.002-14	Ребро	2	

Инв.№ подл. | Подп. и дата | Взам. инв.№ | Инв.№ дубл. | Подп. и дата

Изм. Лист № докум. Подп. Дата

Б14М031.010

Лист 14

Копировал Шагу

Формат А1

Серия 3 904-16 Дополнение 1

Формат	Зона	Поз.	Обозначение	Наименование	Кол	Примеч
Б4		3		Ребро	2	9.36 кг
				Швеллер 12 ГОСТ 8240-72 / ст3кп2 ГОСТ 535-58 ℓ=900		
Б4		4		Перегородка	3	0.34 кг
				Круг 8 ГОСТ 2590-71 / ст3кп2 ГОСТ 535-58 ℓ=870		
Б4		5		Перегородка	4	0.25 кг
				Круг 8 ГОСТ 2590-71 / ст3кп2 ГОСТ 535-58 ℓ=620		
Б4		6		Стойка	2	0.05 кг
				Круг 8 ГОСТ 2590-71 / ст3кп2 ГОСТ 535-58 ℓ=110		
				Б14М031 010-28		
				Детали		
12		2	Б14М031 002-15	Ребро	2	
Б4		3		Ребро	2	9.36 кг
				Швеллер 12 ГОСТ 8240-72 / ст3кп2 ГОСТ 535-58 ℓ=900		
Б4		4		Перегородка	3	0.34 кг
				Круг 8 ГОСТ 2590-71 / ст3кп2 ГОСТ 535-58 ℓ=870		
Б4		5		Перегородка	4	0.27 кг
				Круг 8 ГОСТ 2590-71 / ст3кп2 ГОСТ 535-58 ℓ=670		
Б4		6		Стойка	2	0.05 кг
				Круг 8 ГОСТ 2590-71 / ст3кп2 ГОСТ 535-58 ℓ=110		
				Б14М031 010-29		
				Детали		
12		2	Б14М031 002-14	Ребро	2	

Подп. и дата | Инв. № дубл. | Взам. инв. № | Подп. и дата | Инв. № подл.

Изм. | Лист | № докум. | Подп. | Дата

Б14М031.010 Лист 15

Копировал [illegible] Формат 11

Серия 3 904-16 Дополнение 1

Формат	Зона	Поз.	Обозначение	Наименование	Кол	Примеч
Б4		3		Ребро	2	9.88 кг
				Швеллер 12 ГОСТ 8240-72 / ст3кп2 ГОСТ 535-58 ℓ=950		
Б4		4		Перегородка	3	0.36 кг
				Круг 8 ГОСТ 2590-71 / ст3кп2 ГОСТ 535-58 ℓ=920		
Б4		5		Перегородка	5	0.24 кг
				Круг 8 ГОСТ 2590-71 / ст3кп2 ГОСТ 535-58 ℓ=620		
Б4		6		Стойка	2	0.05 кг
				Круг 8 ГОСТ 2590-71 / ст3кп2 ГОСТ 535-58 ℓ=110		
				Б14М031 010-30		
				Детали		
12		2	Б14М031 002-12	Ребро	2	
Б4		3		Ребро	2	15.6 кг
				Швеллер 12 ГОСТ 8240-72 / ст3кп2 ГОСТ 535-58 ℓ=1500		
Б4		4		Перегородка	3	0.58 кг
				Круг 8 ГОСТ 2590-71 / ст3кп2 ГОСТ 535-58 ℓ=1470		
Б4		5		Перегородка	8	0.28 кг
				Круг 8 ГОСТ 2590-71 / ст3кп2 ГОСТ 535-58 ℓ=720		
Б4		6		Стойка	3	0.05 кг
				Круг 8 ГОСТ 2590-71 / ст3кп2 ГОСТ 535-58 ℓ=110		
				Б14М031.010-31		
				Детали		
12		2	Б14М031 002-12	Ребро	2	

Подп. и дата | Инв. № дубл. | Взам. инв. № | Подп. и дата | Инв. № подл.

Изм. | Лист | № докум. | Подп. | Дата

Б14М031.010 Лист 16

Копировал [illegible] Формат 11

Серия 3.904-16 Дополнение 1

Формат	Зона	Поз.	Обозначение	Наименование	Кол.	Примеч.
64		3		Ребро	2	23,92кг
				Швеллер 20 ГОСТ 8240-72 Ст3кп2 ГОСТ 535-58 е=1300		
64		4		Перегородка	4	0,5кг
				Круг 8 ГОСТ 2590-71 Ст3кп2 ГОСТ 535-58 е=1270		
64		5		Перегородка	7	0,28кг
				Круг 8 ГОСТ 2590-71 Ст3кп2 ГОСТ 535-58 е=720		
64		6		Стойка	3	0,08кг
				Круг 8 ГОСТ 2590-71 Ст3кп2 ГОСТ 535-58 е=190		
				Б14М031.010-32		
				Детали		
12		2	Б14М031.002-17	Ребро	2	
64		3		Ребро	2	34,8кг
				Швеллер 24 ГОСТ 8240-72 Ст3кп2 ГОСТ 535-58 е=1450		
64		4		Перегородка	5	0,56кг
				Круг 8 ГОСТ 2590-71 Ст3кп2 ГОСТ 535-58 е=1420		
64		5		Перегородка	8	0,36кг
				Круг 8 ГОСТ 2590-71 Ст3кп2 ГОСТ 535-58 е=920		
64		6		Стойка	6	0,09кг
				Круг 8 ГОСТ 2590-71 Ст3кп2 ГОСТ 535-58 е=230		
				Б14М031.010-33		
				Детали		

Инв. № подл. | Подп. и дата | Взам. инв. № | Инв. № дубл. | Подп. и дата

Изм. | Лист | № докум. | Подп. | Дата

Б14М031.010 Лист 17

Копировал Шапк Формат 11

Серия 3.904-16 Дополнение 1

Формат	Зона	Поз.	Обозначение	Наименование	Кол.	Пример
12		2	Б14М031.002	Ребро	2	
64		3		Ребро	2	12,88кг
				Швеллер 20 ГОСТ 8240-72 Ст3кп2 ГОСТ 535-58 е=700		
64		4		Перегородка	3	0,26кг
				Круг 8 ГОСТ 2590-71 Ст3кп2 ГОСТ 535-58 е=670		
64		5		Перегородка	3	0,26кг
				Круг 8 ГОСТ 2590-71 Ст3кп2 ГОСТ 535-58 е=670		
64		6		Стойка	2	0,08кг
				Круг 8 ГОСТ 2590-71 Ст3кп2 ГОСТ 535-58 е=190		
				Б14М031.010-34		
				Детали		
12		2	Б14М031.002-08	Ребро	2	
64		3		Ребро	2	17,5кг
				Швеллер 20 ГОСТ 8240-72 Ст3кп2 ГОСТ 535-58 е=950		
64		4		Перегородка	4	0,36кг
				Круг 8 ГОСТ 2590-71 Ст3кп2 ГОСТ 535-58 е=920		
64		5		Перегородка	5	0,3кг
				Круг 8 ГОСТ 2590-71 Ст3кп2 ГОСТ 535-58 е=770		
64		6		Стойка	3	0,08кг
				Круг 8 ГОСТ 2590-71 Ст3кп2 ГОСТ 535-58 е=190		

Инв. № подл. | Подп. и дата | Взам. инв. № | Инв. № дубл. | Подп. и дата

Изм. | Лист | № докум. | Подп. | Дата

Б14М031.010 Лист 18

Копировал Шапк Формат 11

Формат	Зона	Поз	Обозначение	Наименование	Кол	Примеч.
				5I4M031.010-35		
				Детали		
12		2	5I4M031.002-09	Ребро	2	
64		3		Ребро	2	14,72 кг
				Швеллер 20 ГОСТ 8240-72 / Ст3кп2 ГОСТ 535-58 / ℓ=800		
64		4		Перегородка	4	0,3 кг
				Круг 8 ГОСТ 2590-71 / Ст3кп2 ГОСТ 535-58 / ℓ=770		
64		5		Перегородка	4	0,32 кг
				Круг 8 ГОСТ 2590-71 / Ст3кп2 ГОСТ 535-58 / ℓ=820		
64		6		Стойка	2	0,08 кг
				Круг 8 ГОСТ 2590-71 / Ст3кп2 ГОСТ 535-58 / ℓ=190		
				5I4M031.010-36		
				Детали		
12		2	5I4M031.002-11	Ребро	2	
64		3		Ребро	2	16,05 кг
				Швеллер 20 ГОСТ 8240-72 / Ст3кп2 ГОСТ 535-58 / ℓ=900		
64		4		Перегородка	6	0,34 кг
				Круг 8 ГОСТ 2590-71 / Ст3кп2 ГОСТ 535-58 / ℓ=870		
64		5		Перегородка	4	0,44 кг
				Круг 8 ГОСТ 2590-71 / Ст3кп2 ГОСТ 535-58 / ℓ=1120		
64		6		Стойка	6	0,08 кг

Инв. № подл. | Подп. и дата | Взам. инв. № | Инв. № дубл. | Подп. и дата

Изм.	Лист	№ докум.	Подп.	Дата	5I4M031.010	Лист 19

Копировал Шапу Формат II

Формат	Зона	Поз	Обозначение	Наименование	Кол	Примеч.
				Круг 8 ГОСТ 2590-71 / Ст3кп2 ГОСТ 535-58 / ℓ=190		
				5I4M031.010-37		
				Детали		
12		2	5I4M031.002	Ребро	2	
64		3		Ребро	2	22,08 кг
				Швеллер 20 ГОСТ 8240-72 / Ст3кп2 ГОСТ 535-58 / ℓ=1200		
64		4		Перегородка	3	0,46 кг
				Круг 8 ГОСТ 2590-71 / Ст3кп2 ГОСТ 535-58 / ℓ=1170		
64		5		Перегородка	7	0,26 кг
				Круг 8 ГОСТ 2590-71 / Ст3кп2 ГОСТ 535-58 / ℓ=670		
64		6		Стойка	3	0,08 кг
				Круг 8 ГОСТ 2590-71 / Ст3кп2 ГОСТ 535-58 / ℓ=190		
				5I4M031.010-38		
				Детали		
12		2	5I4M031.002	Ребро	2	
64		3		Ребро	2	25,76 кг
				Швеллер 20 ГОСТ 8240-72 / Ст3кп2 ГОСТ 535-58 / ℓ=1400		
64		4		Перегородка	3	0,54 кг
				Круг 8 ГОСТ 2590-71 / Ст3кп2 ГОСТ 535-58 / ℓ=1370		
64		5		Перегородка	8	0,26 кг
				Круг 8 ГОСТ 2590-71 / Ст3кп2 ГОСТ 535-58 / ℓ=870		

Инв. № подл. | Подп. и дата | Взам. инв. № | Инв. № дубл. | Подп. и дата

Изм.	Лист	№ докум.	Подп.	Дата	5I4M.031.010	Лист 20

Копировал Шапу Формат II

Формат	Зона	Поз.	Обозначение	Наименование	Кол.	Примеч.
				Стойка	3	0.08 кг
				Круг 8 ГОСТ 2590-71 / Ст3кп2 ГОСТ 535-58		
				ℓ = 190		
				Б14 М031.010-39		
				Детали		
12		2	Б14 М031.002	Ребро	2	
64		3		Ребро	2	31.28 кг
				Швеллер 20 ГОСТ 8240-72 / Ст3кп2 ГОСТ 535-58		
				ℓ = 1700		
64		4		Перегородка	3	0.66 кг
				Круг 8 ГОСТ 2590-71 / Ст3кп2 ГОСТ 535-58		
				ℓ = 1670		
64		5		Перегородка	10	0.26 кг
				Круг 8 ГОСТ 2590-71 / Ст3кп2 ГОСТ 535-58		
				ℓ = 670		
64		6		Стойка	4	0.08 кг
				Круг 8 ГОСТ 2590-71 / Ст3кп2 ГОСТ 535-58		
				ℓ = 190		
				Б14 М031.010-40		
				Детали		
12		2	Б14 М031.002	Ребро	2	
64		3		Ребро	2	34.96 кг
				Швеллер 20 ГОСТ 8240-72 / Ст3кп2 ГОСТ 535		

Инв. № подл. | Подп. и дата | Взам. инв. № | Инв. № дубл. | Подп. и дата

Формат	Зона	Поз.	Обозначение	Наименование	Кол.	Пример
				ℓ = 1900		
64		4		Перегородка	3	0.74 кг
				Круг 8 ГОСТ 2590-71 / Ст3кп2 ГОСТ 535-58		
				ℓ = 1870		
64		5		Перегородка	11	0.26 кг
				Круг 8 ГОСТ 2590-71 / Ст3кп2 ГОСТ 535-58		
				ℓ = 670		
64		6		Стойка	5	0.08 кг
				Круг 8 ГОСТ 2590-71 / Ст3кп2 ГОСТ 535-58		
				ℓ = 190		

Инв. № подл. | Подп. и дата | Взам. инв. № | Инв. № дубл. | Подп. и дата

Б14М031.010СБ

Серия 3.904-16Д0 полнение 1

Перв.примен. Б14М031.000

Справ.№

Инв.№ подл. | Подп. и дата | Взам. инв.№ | Инв.№ дубл. | Подп. и дата

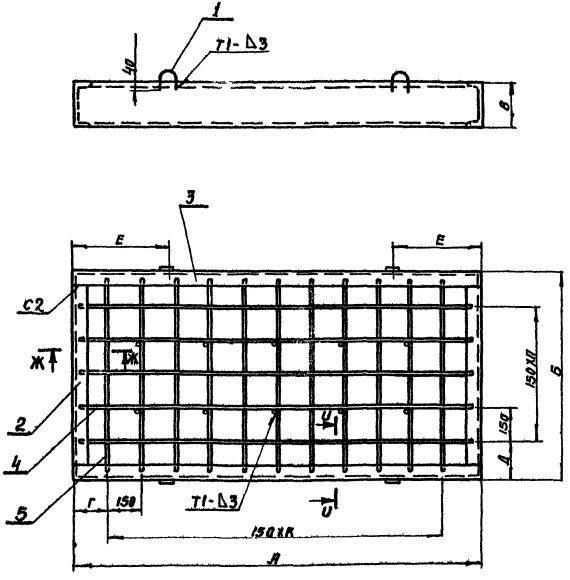

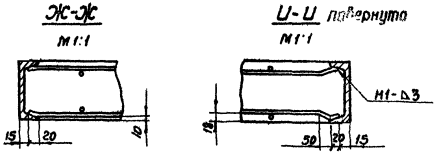

Для случая попадания оси болта на швеллер

Для случая расположения оси колодца вблизи полки швеллера

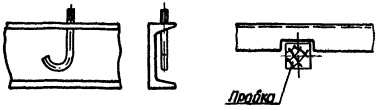

1. Сварку производить электродами Э-42 ГОСТ 9467-75 по периметру прилегания свариваемых деталей.
Сварные швы по ГОСТ 5264-69.
2. Предельные отклонения по СМ7.

					3.904-16Д1-Б14М031.010СБ			
Изм.	Лист	N докум.	Подп.	Дата	Металлоконструкция Сборочный чертеж.	Лит.	Масса	Масшт.
Разраб.		Огиенко				U	См. таблицу	
Пров.		Коверченко						
Т.контр.		Бутенко				Лист 1	Листов 2	
Нач.отд.		Григорьев				ХАРЬКОВСКИЙ САНТЕХПРОЕКТ		
Н.контр.		Каганский						
Утв.								

Копировал Шатл Формат 12

5.44-М03-1.010 С5

Обозначение	А	Б	В	Г	Д	Е	П	К	масса
	Размеры мм						кол		кг
5.44-М03-1.010	800	750	200	175	225	160	2	3	60.8
-01	750	700		225	200	150		2	56.7
-02	800			175		160		3	58.8
-03	900	650		175	225	180			60.8
-04		700		225	200				62.7
-05	1000			200		200	4		66.9
-06		900		225			3		75.3
-07	1250					250		6	85.8
-08		950		175	225		4		88.5
-09		900		175		280	3		92.1
-10	1400	1200						7	105.5
-11		1400			175		5		101.6
-12	1450	1200		200	225	290			107.6
-13	1000	600				200	4		63.0
-14	1400			175	150	220	5		67.2
-15	1300			200		260	6		75.1
-16	1200			150		240	2		71.3
-17	1000	650		200	175	200	4		64.9
-18	1500	750		225	225	300	7		77.2
-19	1650			175		310	8		79.5
-20	2200	900		200		440	3	12	125.3

Обозначение	А	Б	В	Г	Д	Е	П	К	масса
	Размеры мм						кол		кг
5.44-М03-1.010-21	2650	900	200	225	150	540	4	14	141.3
-22	2150			175		490			136.4
-23	850	750	120	200	225	470	2	3	36.9
-24	1100	900		175	150	220		5	47.6
-25	1000	950	200	200	175	200	4	4	77.7
-26	1350	1000	240		200	270		6	121
-27	900	650		225	175	180	2	3	35.7
-28		700	120		200				36.85
-29	950	650		175	175	190		4	37.0
-30	1500	750		225	225	300		7	52.6
-31	1300		200		150	260	3	6	69.65
-32	1450	950	240	200	175	290	4	7	124
-33	700	700			200	140	2	2	54.7
-34	950	800		175	175	190	3	4	69.45
-35	800	850				160		3	65.2
-36	900	1450	200	225		180	5		80.8
-37	1200	700		150	200	240		6	75.3
-38	1400			175		280	2	7	83.3
-39	1700					340		9	95.6
-40	1900			200		380		10	103.6

Серия 3.904-16 Дополнение 1

Формат	Зона	Поз.	Обозначение	Наименование	Кол.	Примеч.
				Документация		
11			Б14М031.020СБ	Сборочный чертеж		
			Переменные данные для	исполнений		
				Б14М031.020		
				Детали		
54		1		Штырь	2	0,07кг
				Круг 8 ГОСТ 2590-71 / Ст3 кп2 ГОСТ 535-58		
				ℓ=180		
54		1		Штырь	2	0,04кг
				Круг 8 ГОСТ 2590-71 / Ст3 кп2 ГОСТ 535-58		
				ℓ=100		
54		2		Плита	1	2,15кг
				Лист 10 ГОСТ 19903-74 / Ст3 кп2 ГОСТ 14637-69		
				250×110		
				Б14М031.020-01		
				Детали		
54		1		Штырь	2	0,07кг
				Круг 8 ГОСТ 2590-71 / Ст3 кп2 ГОСТ 535-58		
				ℓ=180		
54		1		Штырь	2	0,04кг
				Круг 8 ГОСТ 2590-71 / Ст3 кп2 ГОСТ 535-58		
				ℓ=180		

Инв. N подл. | Подп. и дата | Взам. инв. N | Инв. N дубл. | Подп. и дата

Изм.	Лист	N докум.	Подп.	Дата
Разраб.	Рабкина			
Провер.	Коверченко			
Нач. отд.	Гроздев			
Н. контр.	Каганский			
Утв.				

3.904-16Д1 – Б14М031.020

Элемент закладной

Лит.	Лист	Листов
01	1	2

ХАРЬКОВСКИЙ САНТЕХПРОЕКТ

Копировал [illegible] Формат 11

Серия 3.904-16 Дополнение 1

Формат	Зона	Поз.	Обозначение	Наименование	Кол.	Примеч.
54		2		Плита	1	2,45кг
				Лист 10 ГОСТ 19903-74 / В ст3 кп2 ГОСТ 14637-69		
				260×120		
				Б14М031.020-02		
				Детали		
54		1		Штырь	2	0,07кг
				Круг 8 ГОСТ 2590-71 / Ст3 кп2 ГОСТ 535-58		
				ℓ=180		
54		2		Плита	1	3,08кг
				Лист 10 ГОСТ 19903-74 / Ст3 кп2 ГОСТ 14637-69		
				280×140		

Инв. N подл. | Подп. и дата | Взам. инв. N | Инв. N дубл. | Подп. и дата

Изм.	Лист	№ докум.	Подп.	Дата

Б14М031.020

Лист 2

Копировал [illegible] Формат 11

614М031.020СБ

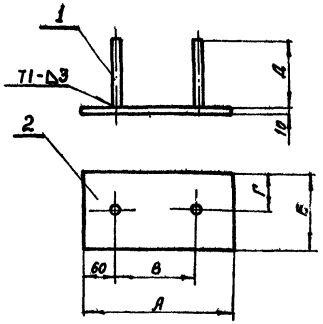

Обозначение	А	Б	В	Г	Δ при эквивалентном диаметре N20	Δ при эквивалентном диаметре N12	Масса N20	Масса N12
	Размеры мм						кг	
614М031.020	250	110	130	55	180	100	2,33	2,27
-01	260	120	140	60			2,64	2,58
-02	280	140	160	70	180	—	3,3	—

1. Сварку производить электродами Э-42 ГОСТ 9467-75 по периметру прилегания свариваемых деталей. Сварные швы по ГОСТ 5264-69.
2. Предельные отклонения по Ст7.

Изм.	Лист	№ докум.	Подп.	Дата
Разраб.		Ракшина		
Провер.		Ковеченко		
Т. контр.		Кутенко		
Нач. отд.		Григорьев		
Н. контр.		Каганский		
Утв.				

3.904-16Д1-614М031.020СБ

Элемент закладной
Сборочный чертеж

Лит.	Масса	Масшт.
У	см. табл.	—

Лист 1 Листов 1

ХАРЬКОВСКИЙ САНТЕХНИПРОЕКТ

Копировал Шеты Формат А1

Формат	Поз.	Обозначение	Наименование	Кол.	Примеч.
			Документация		
А4		614М031.030СБ	Сборочный чертеж		
			Детали		
Б4	1		Штырь	4	0,07кг
			Круг В ГОСТ 2590-71 / Ст3кп2 ГОСТ 535-58		
			е=180		
Б4	2		Плита	1	4,27кг
			Лист 10 ГОСТ 19903-74 / Ст3кп2 ГОСТ 14637-69		
			320х170		

Изм.	Лист	№ докум.	Подп.	Дата
Разраб.		Ракшина		
Провер.		Ковеченко		
Нач. отд.		Григорьев		
Н. контр.		Каганский		
Утв.				

3.904-16Д1-614М031.030

Элемент закладной

Лит.	Лист	Листов
У		

ХАРЬКОВСКИЙ САНТЕХНИПРОЕКТ

Копировал Шеты Формат А1

Б1.4М031.030СБ

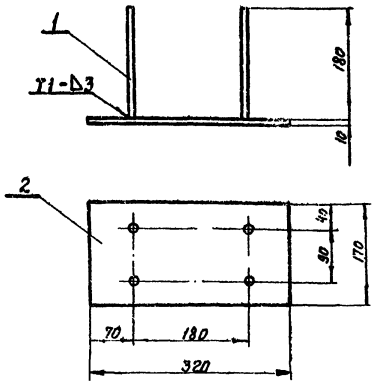

1. Сварку производить электродами Э-42 ГОСТ 9467-75 по периметру прилегания свариваемых деталей.
   Сварные швы по ГОСТ 5264-69.
2. Предельные отклонения по Ст7

Изм.	Лист	№ докум.	Подп.	Дата
Разраб.		Ребкина		
Пробер.		Ковеченко		
Т. контр.		Бутенко		
Нач. отд.		Григорьев		
Н. контр.		Каганский		
Утв.				

3.904-16Д1-Б14М031.030СБ

Элемент закладной
Сборочный чертеж.

Лит.	Масса	Масшт.
У	5,5	1:5

Лист | Листов 1

ХАРЬКОВСКИЙ САНТЕХПРОЕКТ

Копировал Шолк. Формат II

Серия 3.904-16Д дополнение! Строит. пр. Инв. № подл. | Подп. и дата | Взам. инв. № | Инв. № дубл. | Подп. и дата

Б14М031.002

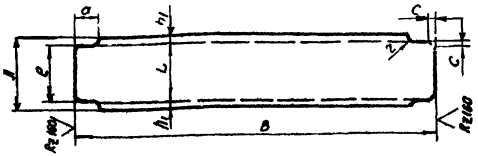

Обозначение	Размеры мм B	B	A	L	h1	e	a	c	z	Масса
Б14М031.002	20	686	200	186	7	173	72	6	2	12,6
-01		736								13,5
-02		636								11,7
-03		886								16,3
-04		936								17,2
-05		1186								21,8
-06		1086								20,0
-07		586								10,8
-08		786								14,5
-09		836								15,4
-10		986								18,2
-11		1136								20,9
-12	12	736	120	107	6,5	99	47	4	1,5	7,65
-13		886								9,21
-14		636								6,81
-15		686								7,13
-16	24	984	240	226	7	218	85	7	2	23,6
-17		934								22,4
-18		1184								28,4

Предельные отклонения по Ст7

Изм.	Лист	№ докум.	Подп.	Дата
Разраб.		Ребкина		
Пробер.		Ковеченко		
Т. контр.		Бутенко		
Нач. отд.		Григорьев		
Н. контр.		Каганский		
Утв.				

3.904-16Д1-Б14М031.002

Ребро

Лит.	Масса	Масштаб
У		—

Лист | Листов 1

швеллер 6 ГОСТ 8240-72
Ст3кп2 ГОСТ 535-58

ХАРЬКОВСКИЙ САНТЕХПРОЕКТ

Копировал Шолк. Формат II

Серия 3.904-16Д дополнение! Строит. пр. Инв. № подл. | Подп. и дата | Взам. инв. № | Инв. № дубл. | Подп. и дата

Серия 3.904-16Д дополнение 1

Формат	Зона	Поз.	Обозначение	Наименование	Кол.	Примеч.
				Документация		
12			Б14М032.000СБ	Сборочный чертеж		
			Б14М031.000 Д	Рекомендации по применению и изготовлению		
			Переменные данные	для исполнений		
				Б14М032.000		
				Сборочные единицы		
13		1	Б14М032.010	Металлоконструкция	1	
11		2	Б14М031.030	Элемент закладной	6	
				Б14М032.000-0		
				Сборочные единицы		
13		1	Б14М032.010-01	Металлоконструкция	1	
11		2	Б14М031.030	Элемент закладной	6	
				Б14М032.000-02		
				Сборочные единицы		
13		1	Б14М032.010-02	Металлоконструкция	1	
11		2	Б14М032.020-02	Элемент закладной	6	
				Б14М032.000-03		
				Сборочные единицы		
13		1	Б14М032.010-03	Металлоконструкция	1	
11		2	Б14М031.030	Элемент закладной	6	
				Б14М032.000-04		
				Сборочные единицы		
13		1	Б14М032.010-04	Металлоконструкция	1	
11		2	Б14М031.030	Элемент закладной	6	
				От Б14М032.000-05		
				до Б14М032.000-07		
				Сборочные единицы		
				Тоже, как для		
				Б14М032.000-01		

Подп. и дата | Инв. № дубл. | Взам. инв. №

Подп. и дата | Инв. № подл.

Изм.	Лист	N докум.	Подп.	Дата
Разраб.		Равкина		
Провер.		Коверченко		
Нач. отд.		Григорьев		
Н. контр.		Каганский		
Утв.				

3.904-16Д1 – Б14М032.000

Плиты виброизолирующих оснований для насосов типа К
Тип IV, V и VI

Лит.	Лист	Листов

ХАРЬКОВСКИЙ САНТЕХПРОЕКТ.

Копировал [illegible] Формат 11

Серия 3.904-16Д дополнение 1

Формат	Зона	Поз.	Обозначение	Наименование	Кол.	Примеч.
				Документация		
12			Б14М032.010СБ	Сборочный чертеж		
				Детали		
64				Петля	4	0.25 кг
				Круг 10 ГОСТ 2590-71 Ст3кп2 ГОСТ 535-58 e=400		
			Переменные данные	для исполнений		
				Б14М032.010		
				Детали		
12		2	Б14М031.002-05	Ребро	2	
64		3		Ребро	2	32.2 кг
				Швеллер 20 ГОСТ 8240-72 Ст3кп2 ГОСТ 535-58 e=1750		
64		4		Перегородка	6	0.69 кг
				Круг 8 ГОСТ 2590-71 Ст3кп2 ГОСТ 535-58 e=1720		
64		5		Перегородка	11	0.46 кг
				Круг 8 ГОСТ 2590-71 Ст3кп2 ГОСТ 535-58 e=1170		
64		6		Стойка		
				Круг 8 ГОСТ 2590-71 Ст3кп2 ГОСТ 535-58 e=190	10	0.08 к
				Б14М032.010-01		
				Детали		
12		2	Б14М031.002-10	Ребро	2	
64		3		Ребро	2	49.7 кг

Подп. и дата | Инв. № дубл. | Взам. инв. №

Подп. и дата | Инв. № подл.

Изм.	Лист	N докум.	Подп.	Дата
Разраб.		Равкина		
Провер.		Коверченко		
Нач. отд.		Григорьев		
Н. контр.		Каганский		
Утв.				

3.904-16Д1 – Б14М032.010

Металлоконструкция

Лит.	Лист	Листов
	1	3

ХАРЬКОВСКИЙ САНТЕХПРОЕКТ

Копировал [illegible] Формат 11

Формат	Зона	Поз	Обозначение	Наименование	Кол	Примеч
				Швеллер 20 ГОСТ 8240-72 Ст3кп2 ГОСТ 535-58 с 2100		
64		4		Перегородка	6	1,06 кг
				Круг 8 ГОСТ 2590-71 Ст3кп2 ГОСТ 535-58 с 2570		
64		5		Перегородка	17	0,32 кг
				Круг 8 ГОСТ 2590-71 Ст3кп2 ГОСТ 535-58 с 970		
64		6		Стойка	14	0,08 кг
				Круг 8 ГОСТ 2590-71 Ст3кп2 ГОСТ 535-58 с 190		
				Б14М032.010-02		
				Детали		
12		2	Б14М031.002-05	Ребро	2	
64		3		Ребро	2	27,6 кг
				Швеллер 20 ГОСТ 8240-72 Ст3кп2 ГОСТ 535-58 с 1500		
64		4		Перегородка	6	0,58 кг
				Круг 8 ГОСТ 2590-71 Ст3кп2 ГОСТ 535-58 с 1470		
64		5		Перегородка	9	0,46 кг
				Круг 8 ГОСТ 2590-71 Ст3кп2 ГОСТ 535-58 с 1170		
64		6		Стойка	8	0,08 кг
				Круг 8 ГОСТ 2590-71 Ст3кп2 ГОСТ 535-58 с 190		
				Б14М032.010-03		
				Детали		
12		2	Б14М031.002-03	Ребро	2	
64		3		Ребро	2	43,1 кг

Инв. № подл. | Подп. и дата | Взам. инв. № | Инв. № дубл. | Подп. и дата

Изм. Лист № докум. Подп. Дата

Б14М032.010

Лист 2

Копировал Формат А4

Формат	Зона	Поз	Обозначение	Наименование	Кол.	Примеч
				Швеллер 20 ГОСТ 8240-72 Ст3кп2 ГОСТ 535-58 с 2450		
64		4		Перегородка	5	0,96 кг
				Круг 8 ГОСТ 2590-71 Ст3кп2 ГОСТ 535-58 с 2920		
64		5		Перегородка	15	0,34 кг
				Круг 8 ГОСТ 2590-71 Ст3кп2 ГОСТ 535-58 с 870		
64		6		Стойка	12	0,08 кг
				Круг 8 ГОСТ 2590-71 Ст3кп2 ГОСТ 535-58 с 190		
				Б14М032.010-04		
				Детали		
12		2	Б14М031.002-18	Ребро	2	
64		3		Ребро	2	4,8 кг
				Швеллер 24 ГОСТ 8240-72 Ст3кп2 ГОСТ 535-58 с 2000		
64		4		Перегородка	6	0,78 кг
				Круг 8 ГОСТ 2590-71 Ст3кп2 ГОСТ 535-58 с 1970		
64		5		Перегородка	12	0,38 кг
				Круг 8 ГОСТ 2590-71 Ст3кп2 ГОСТ 535-58 с 1170		
				Стойка	10	0,09 кг
64		6		Круг 8 ГОСТ 2590-71 Ст3кп2 ГОСТ 535-58 с 230		

Инв. № подл. | Подп. и дата | Взам. инв. № | Инв. № дубл. | Подп. и дата

Изм. Лист № докум. Подп. Дата

Б14М032.010

Лист 3

Копировал Формат А4

Серия 3 904-16Д дополнение 1

Спрос. №

Перв. примен. Б14М032 000

Б14М032 000СБ

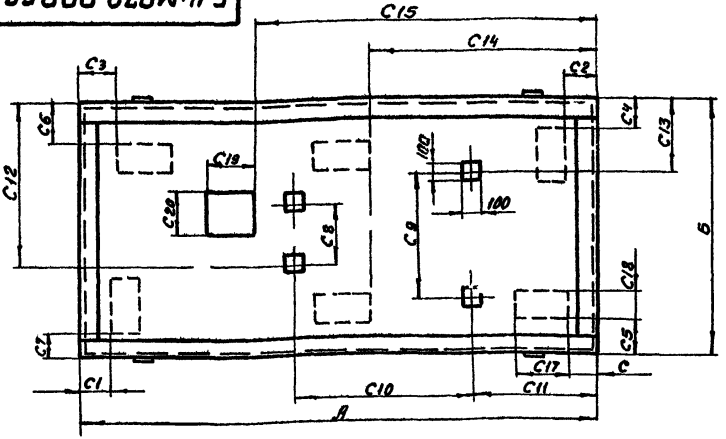

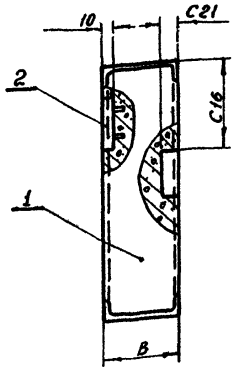

Обозначение	Обозначение по серии 3-904-16	А	Б	В	С	С1	С2	С3	С4	С5	С6	С7	С8	С9	С10	С11	С12	С13	С14	С15	С16	С17	С18	С19	С20	С21	Бетон V м³	Бетон f т/м³	Масса кг
		Размеры мм																											
Б14М032 000	Л76030 010Д	1750	1200	200	76	250	130	175	185	160	260	85	410	460	750	250	1000	565	655	1240	270	320	170	250	290	20	0,42	2,08	1030
-01	-01	2700	1000		80	515	155	440	80	155	155	80					705	270	1010		150			140	90		0,54	2,04	1290
-02	-02	1500	1200		160	280	230	210	180	200	250	130					940	505	585	1120	240	280	140	360	325		0,36	2,03	863
-03	-03	2450	900		240	395	315	320	80	155	155	80					655	220	1025		130	320	170	260	90		0,44	2,07	1080
-04	-04	2000	1200	240	130	425	205	350	190		265	90	430	538	792	275	1010	526	730	1190	190			430	345	40	0,58	2,04	1380
-05	-05	2700	1000	200	80	505	155	430	80		155	80					715	231	1015	—	—			—	—	—	0,54	2,04	1290
-06	-06																		940	1190	150			300	90	55			
-07	-07				76	575	76	500												—	—			—	—	—			

Изм.	Лист	№ докум.	Подп.	Дата
Разраб.		Равкина		
Провер.		Коверченко		
Т.контр.		Бутенко		
Нач.отд.		Григорьев		
Н.контр.		Каганский		
Утв.				

3.904-16Д1-Б14М032.000СБ

Плиты виброизолирующих оснований для насосов типа к тип IV, V и VI

Сборочный чертеж

Лит	Масса	Масшт
И	см табл	—

Лист | Листов 1

ХАРЬКОВСКИЙ САНТЕХПРОЕКТ

Копировал Шарц

Формат 12

Инв. № подл. | Подп. и дата | Взам. инв. № | Инв. № дубл. | Подп. и дата

Серия 3.904-16 Дополнение I
Спец. N
Перв. примен. 3.904.1-10.032.2000

Б14.М032.0106

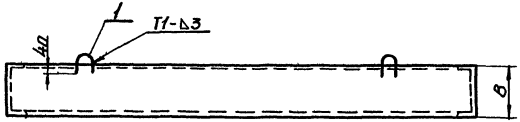

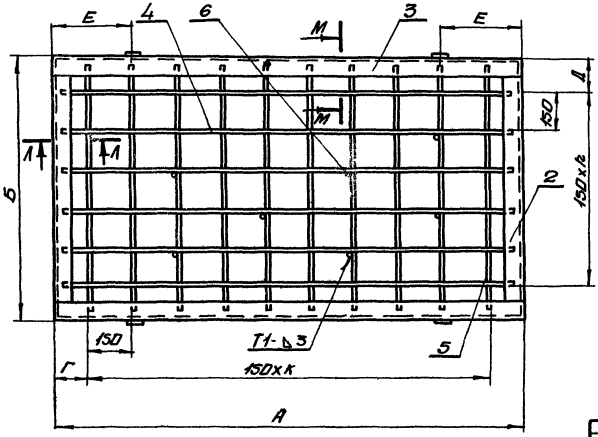

Обозначение	А	Б	В	Г	Д	h	К	Е	Масса
	Размеры мм								кг
Б14.М032.0Х0	1750	1200	200	125	225	5	10	350	124,4
–01	2100	1200		150	125	5	16	500	154
–02	1500	1200		150	225	5	8	300	110,2
–03	2450	900		175	150	4	14	500	133,4
–04	2000	1200	240	175	225	5	11	400	168,2

Л-Л (М1:1)

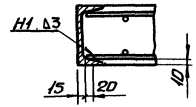

М-М повернуто (М1:1)

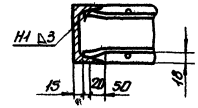

1 Сварку производить электродами Э 42 ГОСТ 9467-75 по периметру прилегания свариваемых деталей
Сварные швы по ГОСТ 5264-69
2 Предельные отклонения по См.1

Изм.	Лист	N докум.	Подп.	Дата	3.904-16Д1-Б14.М032.0106
Разраб.		Рябкина			Металлоконструкция. Сборочный чертеж.
Проверил		Оберемок			Лит. А; Масса; Масштаб: 1:10
Н. контр.		Бутенко			Лист 1; Листов 1
Нач. отд.		Григорьев			ХАРЬКОВСКИЙ САНТЕХПРОЕКТ
Гл. инж.		Коганский			
Утв.					

Инв. N подл. | Подп. и дата | Взам. инв. N | Инв. N дубл. | Подп. и дата

копировал Шуц | формат А2

gost.e-ecolog.ru