ИСПОЛНИТЕЛЬНЫЙ КОМИТЕТ ЛЕНИНГРАДСКОГО ГОРОДСКОГО СОВЕТА НАРОДНЫХ ДЕПУТАТОВ

ГЛАВНОЕ АРХИТЕКТУРНО-ПЛАНИРОВОЧНОЕ УПРАВЛЕНИЕ

ЛЕНИНГРАДСКИЙ НАУЧНО-ИССЛЕДОВАТЕЛЬСКИЙ И ПРОЕКТНЫЙ ИНСТИТУТ ПО ЖИЛИЩНО-ГРАЖДАНСКОМУ СТРОИТЕЛЬСТВУ.

ЛЕННИИПРОЕКТ

ТИПОВЫЕ КОНСТРУКЦИИ И ДЕТАЛИ ЗДАНИЙ И СООРУЖЕНИЙ ДЛЯ СТРОИТЕЛЬСТВА В ЛЕНИНГРАДЕ

СЕРИЯ 2.029 КЛ-2

УЗЛЫ И ДЕТАЛИ ЗВУКОИЗОЛЯЦИИ ТРУБОПРОВОДОВ

ЛЕНИНГРАД

1989

gost.e-ecolog.ru

ИСПОЛНИТЕЛЬНЫЙ КОМИТЕТ ЛЕНИНГРАДСКОГО ГОРОДСКОГО СОВЕТА НАРОДНЫХ ДЕПУТАТОВ

ГЛАВНОЕ АРХИТЕКТУРНО-ПЛАНИРОВОЧНОЕ УПРАВЛЕНИЕ

ЛЕНИНГРАДСКИЙ НАУЧНО-ИССЛЕДОВАТЕЛЬСКИЙ И ПРОЕКТНЫЙ ИНСТИТУТ ПО ЖИЛИЩНО-ГРАЖДАНСКОМУ СТРОИТЕЛЬСТВУ

ЛЕННИИПРОЕКТ

ТИПОВЫЕ КОНСТРУКЦИИ И ДЕТАЛИ ЗДАНИЙ И СООРУЖЕНИЙ

ДЛЯ СТРОИТЕЛЬСТВА В ЛЕНИНГРАДЕ

СЕРИЯ 2.029 КЛ-2

УЗЛЫ И ДЕТАЛИ ЗВУКОИЗОЛЯЦИИ ТРУБОПРОВОДОВ

РАЗРАБОТАНЫ

ОТДЕЛОМ КАТАЛОГА И УНИФИКАЦИИ

УКАЗАНИЕ № 103-У от 18.12.89

УКАЗАНИЕ № 70-У от 19.07.90

Ленинград

1989

Обозначение	Наименование	№ стр	Примечание
	Обложка	–	
	Титульный лист	1	
	Содержание	2-3	Изм. №1
2.029 КЛ-2 ПЗ	Пояснительная записка	4-5	Изм. №1
2.029 КЛ-2 01.00	Прокладка холодных сантехнических трубопроводов через стены подвала и техподполья.	6-8	Изм. №1 стр 6, 8
2.029 КЛ-2 02.00	Прокладка горячих сантехнических трубопроводов через стены и перекрытия этажей подвалов и техподполья	9-12	
2.029 КЛ-2 03.00	Прокладка горячих и холодных сантехнических трубопроводов на консолях.	13-18	
2.029 КЛ-2 04.00	Подвеска горячих и холодных сантехнических трубопроводов.	19-22	

Согласовано

Взам.инв.№

Подпись и дата

Инв.№ подл.

Изм.	№ уч.	Лист	№ докум.	Дата	Подп.	Фамилия
1		ЗАМ		07.90		ЛОПАТИНА

Нач.отд.	Бунич		03.90
Гл.констр	Бунич		03.90
ГАП	Шерохин		03.90
Провер.	Чернов		03.90
Разработ.	Матюшкин		03.90
Исполнил	Матюшкин		03.90
Н.контр.	Шерохин		03.90

2.029 КЛ-2 С

Содержание

Стадия	Лист	Листов
Р	1	2

ЛЕННИИПРОЕКТ ОКУ

Т-583

Формат 11

КЛ

Обозначение	Наименование	№ стр	Примечание
2.029 КЛ-2 05.00	Прокладка горячих и холодных сантехнических трубопроводов горизонтальная.	23-26	
2.029 КЛ-2 06.00	Прокладка горячих и холодных сантехнических трубопроводов вертикальная.	27-30	
2.029 КЛ-2 07.00	Прокладка воздуховодов через стену и подвеска воздуховодов.	31-34	изм №1 стр 32
2.029 КЛ-2 08.00	Прокладка сантехнических трубопроводов через перекрытия и сантехкабины.	35-38	
2.029 КЛ-2 09.00	ПРОКЛАДКА ХОЛОДНЫХ САНТЕХНИЧЕСКИХ ТРУБОПРОВОДОВ ВЕРТИКАЛЬНАЯ.	39-41	ИЗМ №1 НОВ.
2.029 КЛ-2 10.00	ПРОКЛАДКА ХОЛОДНЫХ САНТЕХНИЧЕСКИХ ТРУБОПРОВОДОВ ГОРИЗОНТАЛЬНАЯ	42-44	ИЗМ №1 НОВ.
2.029 КЛ-2 11.00	ТАБЛИЦА РАССТОЯНИЙ МЕЖДУ ОПОРАМИ	45	ИЗМ №1. НОВ.

Взам.инв. №

Подпись и дата

Инв.№ подл.

Изм	№ уч.	Лист	№ докум.	Дата	Подп.	Фамилия
1		ЗАМ.		07.90		ЛОПАТИНА

2 029 КЛ-2 С

Лист 2

1. В альбоме представлены элементы звукоизоляции при прокладке:
   а) сантехнических систем трубопроводов.
   б) сантехнических трубопроводов отопления и горячего водоснабжения;
   в) воздуховодов;
   г) канализации.

2. Для установки элементов звукоизоляции необходимо: трубу закрепить на опорах так, чтобы ось трубы совпадала с осью гильзы. Зазоры между гильзой и трубой должны быть не менее 20 мм. Конопатку производить плотным слоем по периметру и на глубину не менее 30 мм.

Согласовано

Инв.№ подл. | Подпись и дата | Взам.инв.№

Изм.	№ уч.	Лист	№ докум.	Дата	Подп.	Фамилия
1		ЗАМ.		07.90		ЛОПАТИНА

Нач.отд.	Бунич		02.89
Гл.констр.	Бунич		02.89
ГАП	Шерохин		02.89
Провер.	Черков		02.89
Разработ.	Матюшкин		02.89
Исполнил	Матюшкин		02.89
Н.контр.	Шерохин		02.89

2.029 КЛ-2 ПЗ

Пояснительная записка

Стадия	Лист	Листов
Р	1	2

ЛЕННИИПРОЕКТ
ОКУ

Т-583

Формат 11

4. При применении хомутов для зажима звукоизоляции обеспечить плотное прижатие звукоизолирующей прокладки хомутом.
5. Виброизоляция воздуховодов принудительной вентиляции необходима в ограждениях венткамер (перекрытиях и стенках), встроенных помещений в жилых и общественных зданиях.
6. Для воздуховодов естественной вентиляции виброизоляции не требуется.
7. В альбоме разработано несколько вариантов звукоизоляции трубопроводов.
Варианты взаимозаменяемы.
В случае необходимости, (особой нужности) в проекте дается ссылка на соответствующий чертеж (вариант).

Инв.№ подл. | Подпись и дата | Взам.инв.№

Изм	№ уч.	Лист	№ докум.	Дата	Подп.	Фамилия
1		ЗАМ		07.90		ЛОПАТИНА

2.029 КЛ-2 ПЗ

Лист 2

Формат	Зона	Поз.	Обозначение	Наименование	Кол.	Примечание
				Документация		
А4			2.029 КЛ-2 01.00СБ	Сборочный чертеж		
				Детали		
Б4		1	2.029 КЛ-2 01	Гильза		
				Сталь кровельная		
				оцинкованная		
				ГОСТ 19904-74	1	
				Материалы		
				Конопатка		
		2		Пакля ленточная пропитанная ГОСТ 16183-77		количество по рабочему проекту

Изм	Кол. уч.	Лист	№ докум.	Дата	Подп.	Фамилия
1		ЗАМ		07.90		ЛОПАТИНА

Нач. отд	Бунич		01.89
Гл. констр	Бунич		01.89
ГАП	Шерохин		01.89
Проверил	Чернов		01.89
Разраб.	Матюшкин		01.89
Исполнил	Матюшкин		01.89
Н. контр.	Шерохин		01.89

2.029 КЛ-2 01.00

Узлы и детали звукоизоляции трубопроводов

Прокладка холодных санитарных трубопроводов через стены этажей подвала и техподполья

Стадия	Лист	Листов
Р		1

ЛЕННИИПРОЕКТ ОКУ

Взам. инв. №

Подпись и дата

Инв. № подл.

Т-920-1

Формат А4

КЛ КЛ

Прокладка одной трубы

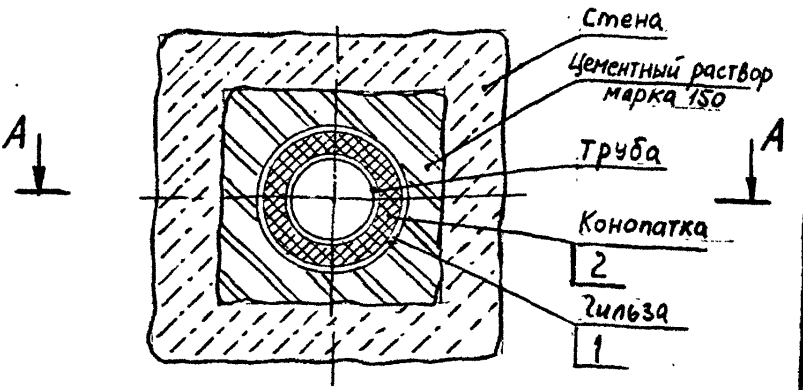

Прокладка двух и более труб (Вариант)

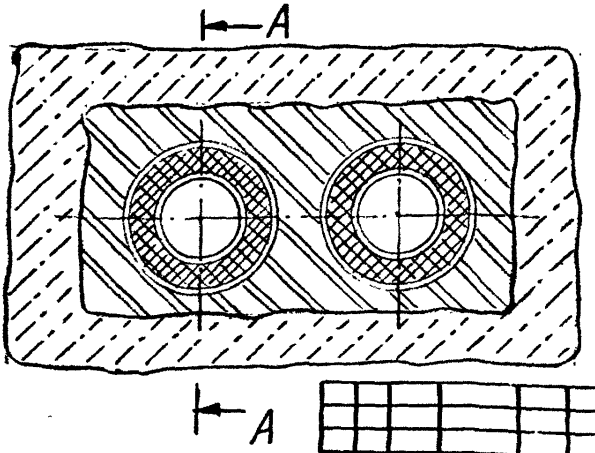

Согласовано

Взам. инв. №

Подпись и дата

Инв. № подл.

Изм	№ уч.	Лист	№ докум	Дата	Подп.	Фамилия

Нач. отд.	Бунич		02.89
Гл. конст.	Бунич		02.89
ГАП	Шеролиц		02.89
проверил	Чернов		02.89
разраб.	Матюшкин		02.89
исполн.	Матюшкин		02.89
Н. контр.	Шерохин		02.89

2.029 КЛ-2 01.00 СБ

Узлы и детали звукоизоляции трубопроводов.

Прокладка холодных сантехнических трубопроводов через стены подвала и техподполья.

Стадия	Масса	Масштаб
Р	—	—
Лист 1	Листов 2	

ЛЕННИИПРОЕКТ ОКУ

Формат 11

Т-634

КЛ

А – А Для этажей

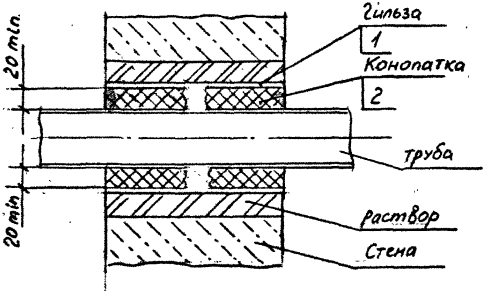

А – А (вариант) Для подвала и техподполья.

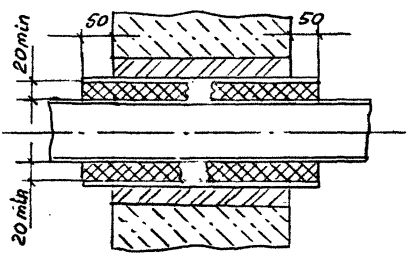

Изм	№ уч.	Лист	№ докум.	Дата	Подп.	Фамилия

2.029 КЛ-2 01.00 СБ

Лист 2

Инв.№ подл. | Подпись и дата | Взам.инв. №

Т-584

Формат 11

КЛ

Формат	Зона	Поз.	Обозначение	Наименование	Кол.	Примечание
				Документация		
А4			2.029 КЛ-2 02.00 СБ	Сборочный чертеж		
				Детали		
Б4		1	2.029 КЛ-2 01.	Гильза		
				Сталь кровельная		
				оцинкованная		
				ГОСТ 19904-74	1	
				Материалы		
				Конопатка		
		2		Шнур асбестовый ф20		кол. по размеру отверстия
				ГОСТ 1779-83		

Инв.№ подл. | Подпись и дата | Взам.инв.№

Изм.	Кол. уч.	Лист	№ докум.	Дата	Подп.	Примечание

Нач. отд	Бунич		01.89
Гл. констр.	Бунич		01.89
ГАП	Шерохин		01.89
Проверил	Чернов		01.89
Разраб.	Матюшкин		01.89
Исполнил	Матюшкин		01.89
Н. контр.	Шерохин		01.89

2.029 КЛ-2 02.00

Узлы и детали звукоизоляций трубопроводов

Прокладка горячих сантехнических трубопроводов через стены и перекрытия этажей подвалов и техподполья

Стадия	Лист	Листов
Р		1

ЛЕННИИПРОЕКТ ОКУ

Прокладка одной трубы

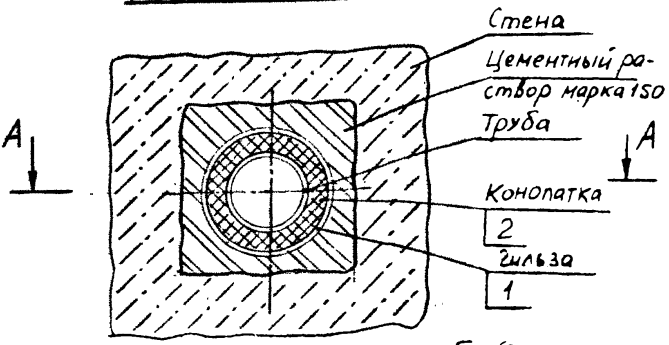

Прокладка двух и более труб (Вариант)

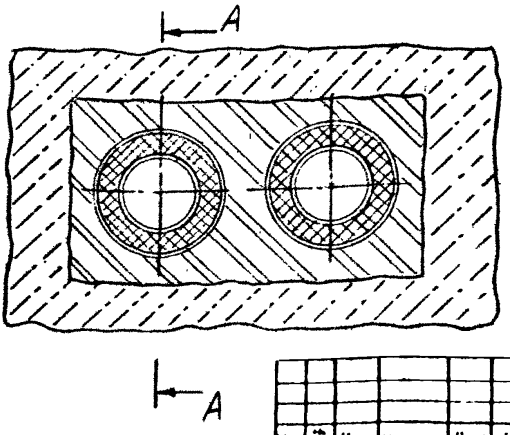

Согласовано

Инв. № подл. | Подпись и дата | Взам. инв. №

Нач. отд	Бунич		01.89
Гл. конс.	Бунич		01.89
ГАП	Шерохин		01.89
провер.	Чернов		01.89
разраб.	Матюшкин		01.89
исполнил	Матюшкин		01.89
Н. контр.	Шерохин		01.89

2.029 КЛ-2 02.00 СБ

Узлы и детали звукоизоляции трубопроводов

Прокладка горячих сантехнических трубопроводов через стены и перекрытия этажей, подвалов и техподполья.

Стадия	Масса	Масштаб
Р	—	—
Лист 1	Листов 3	

ЛЕННИИПРОЕКТ ОКУ

Формат А1

А – А

Для этажей

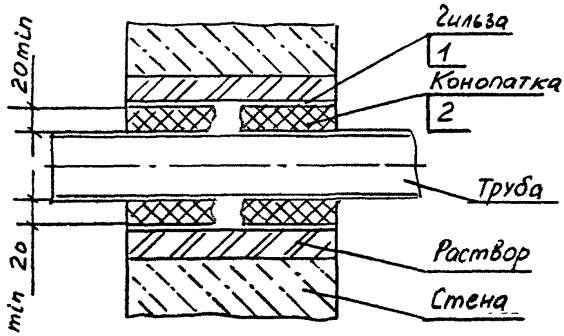

Изм.	№ уч.	Лист	№ докум.	Дата	Подп.	Фамилия

2.029 КЛ-2 02.00 СБ

Лист 2

Инв.№ подл. | Подпись и дата | Взам. инв. №

Т-584

Формат 11

А-А (Вариант 1)

Для подвалов и техподполья

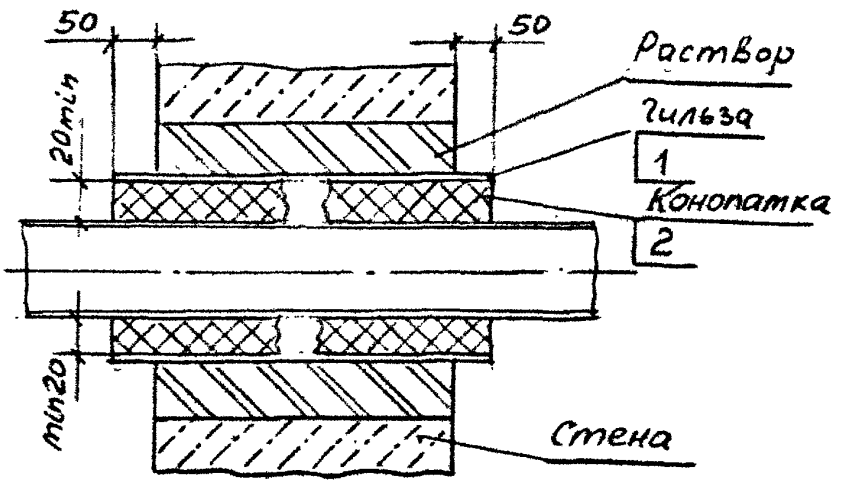

А-А (Вариант 2)

Для этажей подвалов и техподполья

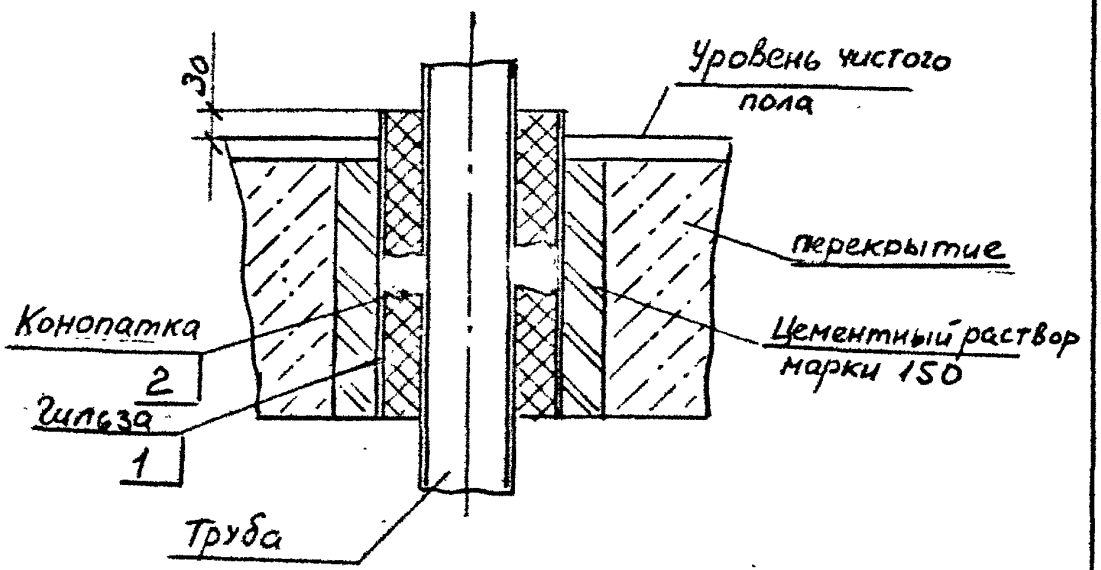

Изм.	№ уч.	Лист	№ докум.	Дата	Подп.	Фамилия

Взам. инв. №

Подпись и дата

Инв. № подл.

2.029 КЛ-2 02.00 СБ

Лист 3

Т-584

Формат 11

Формат	Зона	Поз.	Обозначение	Наименование	Кол.	Приме-чание
				Документация		
А4			2.029 КЛ-2 03.00	Сборочный чертеж		
				Сборочные единицы		
Б4		1	2.029 КЛ-2 03.01.00	Опора из трубы		
				Детали		
Б4		2	2.029 КЛ-2 03.	Хомут		
				Полоса 30×4×ℓ		ℓ-длина по ф трубы
				Ст.3 ГОСТ 380-71	1	
Б4		3	2.029 КЛ-2 04	Полоса 30×4×ℓ		
				Ст.3 ГОСТ 380-71	1	ℓ-длина по ф трубы

Взам.инв. №

Подпись и дата

Инв.№ подл

Изм	№ уч.	Лист	№ докум.	Дата	Подп.	Фамилия

Нач. отд.	Бунич		03.85
Гл. конст	Бунич		03.85
ГАП	Шерохин		03.85
Проверил	Чернов		03.85
разраб.	Матюшкин		03.85
исполнил	Матюшкин		03.85
н.контр.	Шерохин		03.85

2.029 КЛ-2 03.00

Узлы и детали звукоизоляции трубопроводов

Прокладка горячих и холодных сантехнических трубопроводов на консолях.

Стадия	Лист	Листов
Р	1	2

ЛЕННИИПРОЕКТ ОКУ

Формат	Зона	Поз.	Обозначение	Наименование	Кол.	Примечание
				Стандартные изделия		
		6		Болт М6×20.01.016		
				ГОСТ 7798-70	1	
		7		Гайка М6.40Х.016		
				ГОСТ 5915-70	1	
		8		Шайба 6.65Г.016		
				ГОСТ 6402-70	1	
				Материалы		
		10		Прокладка		Варианты 1,2 3 4
				Резина, Пластина 1		
				ОНБ-М-20×40×е		е - по месту
				ГОСТ 7338-77		
		11		Прокладка		Варианты 5, 6
				Картон гофрированный		4÷6 слоев
				20×40×е ГОСТ 7376-84		е - по схеме
		12		Прокладка		Вариант 7,8
				Картон асбестовый		
				20×40×е ГОСТ 2850-80		е - по месту

Взам.инв. №

Подпись и дата

Инв.№ подл.

Изм.	№ уч.	Лист	№ докум.	Дата	Подп.	Фамилия

2.029 КЛ-2 03.00

Лист 2

Т-584

Формат 11

Холодные трубопроводы

Вариант 1

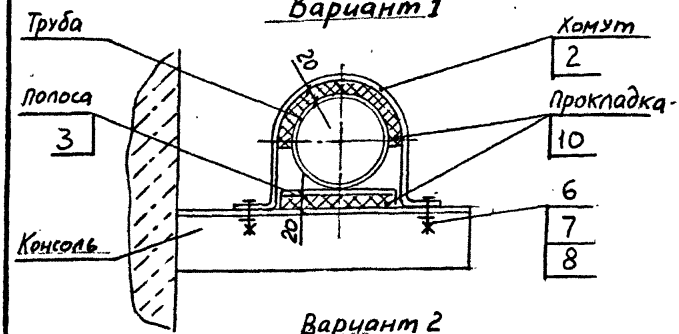

Вариант 2

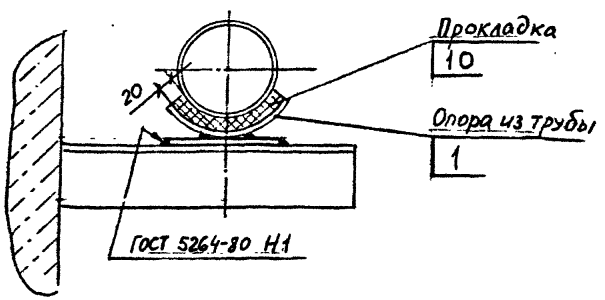

Изм	№ уч.	Лист	№ докум.	Дата	Подп.	Фамилия

Нач.отд.	Бунич		03.89
Гл.констр.	Бунич		03.89
ГАП	Шерохин		03.89
Провер.	Чернов		03.89
Разраб.	Матюшкин		03.89
Исполнил	Матюшкин		03.89
Н.контр.	Шерохин		03.89

2.029 КЛ-2 03.00 СБ

Узлы и детали звукоизоляции трубопроводов. Прокладка горячих и холодных сантехнических трубопроводов на консолях

Стадия	Масса	Масштаб
Р	—	—
Лист 1	Листов 4	

ЛЕННИИПРОЕКТ ОКУ

Формат А1

Согласовано

Взам.инв.№

Подпись и дата

Инв.№ подл.

Т-634

КЛ

Горячие трубопроводы

Вариант 3

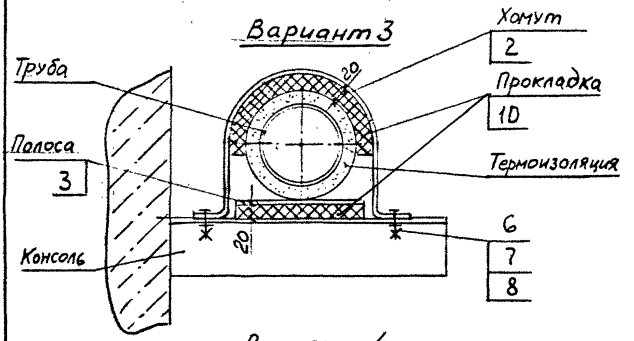

Вариант 4

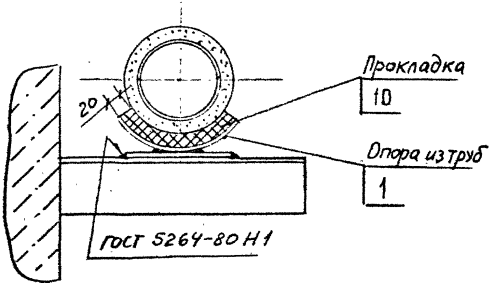

Изм.	№ уч.	Лист	№ докум.	Дата	Подп.	Фамилия

2.029 КЛ-2 03.00 СБ

Лист 6

Инв. № подл. | Подпись и дата | Взам. инв. №

Т-584

Формат 11

Вариант 5

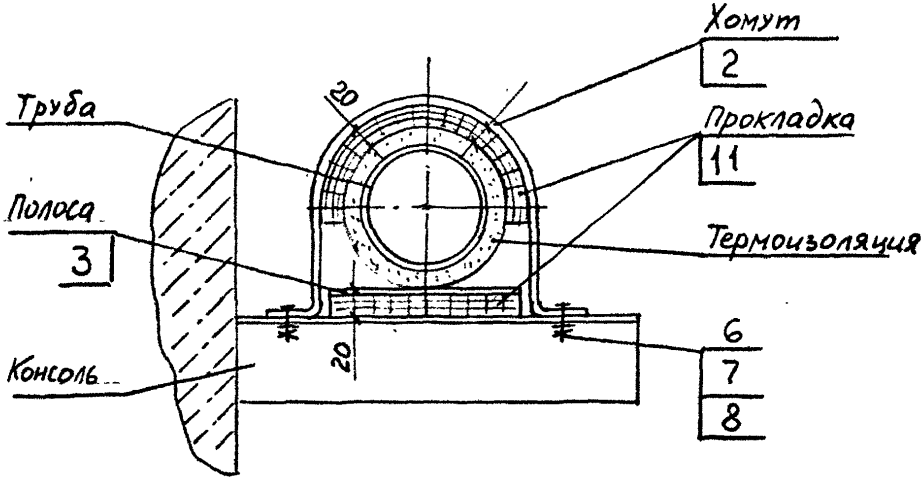

Вариант 6

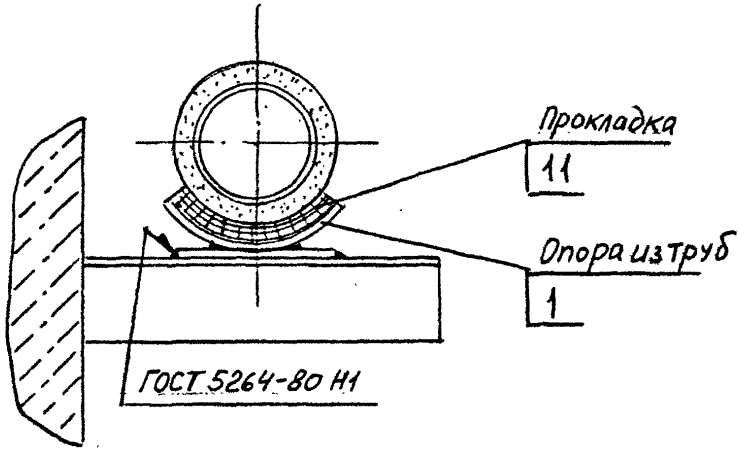

Изм.	№ уч.	Лист	№ докум.	Дата	Подп.	Фамилия

2.029 КЛ-2 03.00 СБ

Лист 3

Инв. № подл. | Подпись и дата | Взам. инв. №

Т-584

Формат 11

Вариант 7

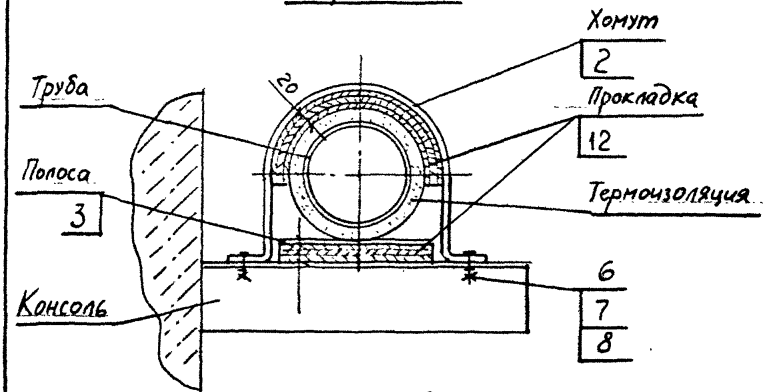

Вариант 8

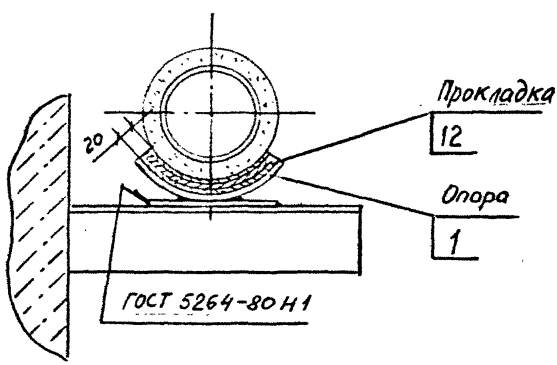

Изм	№ уч.	Лист	№ докум.	Дата	Подп.	Фамилия

2.029 КЛ-2 03.00 СБ

Лист 4

Взам.инв. №

Подпись и дата

Инв.№ подл.

Т-584

Формат 11

Формат	Зона	Поз.	Обозначение	Наименование	Кол.	Примечание
				Документация		
А4			2.029 КЛ-2 04.00	Сборочный чертеж		
				Детали		
Б4		1	2.029 КЛ-2 05	Хомут		
				Полоса 30×4×ℓ		ℓ длина по ℓ трубы
				Ст.3 ГОСТ 380-71	1	
				Стандартные изделия		
		2		Болт М6×ℓ 01.016		ℓ-впред. по 5 подвес
				ГОСТ 7798-70	1	
		3		Гайка М6 40Х.016		
				ГОСТ 5915-70	1	
		4		Шайба 6 65Г.016		
				ГОСТ 6402-70	1	

Изм	№ уч.	Лист	№ докум.	Дата	Подп.	Фамилия

Взам. инв. №

Подпись и дата

Инв. № подл.

Нач. отд.	Бунич		01.99
Гл. конс. пр	Бунич		01.99
ГАП	Шерохин		01.99
провер.	Чернов		01.99
разраб.	Матюшкин		01.99
исполнил	Матюшкин		01.99
Н. контр.	Шерохин		01.99

2.029 КЛ-2 04.00

Узлы и детали звукоизоляции трубопроводов

Подвеска горячих и холодных санитехнических трубопроводов

Стадия	Лист	Листов
Р	1	2

ЛЕННИИПРОЕКТ ОКУ

Формат	Зона	Поз	Обозначение	Наименование	Кол	Примечание
				Материалы		
		6		Прокладка		Вариант №1
				Резина. Пластина 1		
				ОМБ-М-20×40×2		С-по месту
				ГОСТ 7338-77		
		7		Прокладка		
				Картон асбестовый КАОН		
				10×40×2 ГОСТ 2850-80		В 2 слоя
		8		Прокладка		
				Шнур асбестовый		
				ГОСТ 1779-83 ф20		

Взам. инв. №

Подпись и дата

Инв. № подл

Изм	№ уч.	Лист	№ докум.	Дата	Подп.	Фамилия

2.029 КЛ-2 04.00

Лист 2

Формат 11

Т-584

Холодные трубопроводы

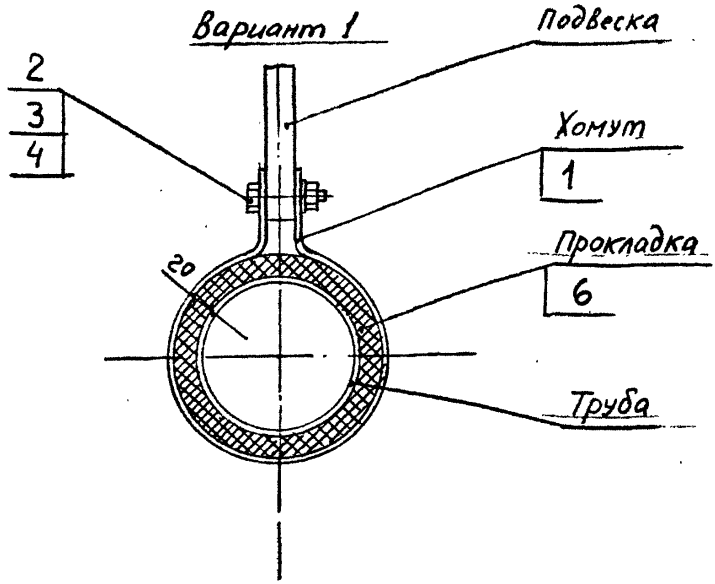

Согласовано

Инв.№ подл. | Подпись и дата | Взам.инв.№

Изм.	№ уч.	Лист	№ докум.	Дата	Подп.	Фамилия

Нач.отд.	Бунич		03.89
Гл.констр.	Бунич		03.89
ГАП	Шерохин		03.89
провер.	Чернов		03.89
разраб.	Матюшкин		03.89
исполнил	Матюшкин		03.89
н.контр.	Шерохин		03.89

2.029 КЛ-2 04.00 СБ

Узлы и детали звукоизоляции трубопроводов.

Подвеска горячих и холодных сантехнических трубопроводов

Стадия	Масса	Масштаб
Р	–	–
Лист 1	Листов 2	

ЛЕННИИПРОЕКТ ОКУ

Формат А1

Т-634

КЛ

Горячие трубопроводы

Вариант 2

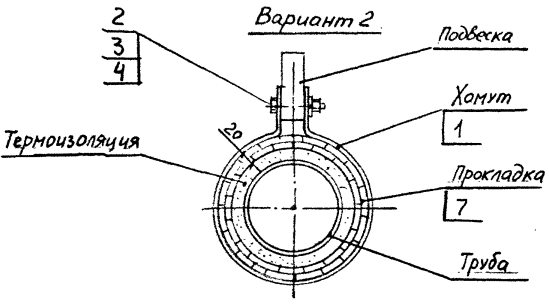

Вариант 3

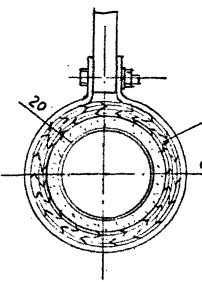

Изм.	№ уч.	Лист	№ докум.	Дата	Подп.	Фамилия

2.029 КЛ-2 04.00 СБ

Лист 2

Инв.№ подл. | Подпись и дата | Взам.инв. №

Т-584

Формат 11

Формат	Зона	Поз.	Обозначение	Наименование	Кол.	Примечание
				Документация		
А4			2.029 КЛ-2 05.00	Сборочный чертеж		
				Детали		
Б4		1	2.029 КЛ-2 05	Хомут		
				Полоса 30×4×ℓ		ℓ-длина по ф трубы
				Ст.3 ГОСТ 380-71	1	
Б4		2	2.029 КЛ-2 06	Кронштейн	1	
				Стандартные изделия		
		3		Болт М6×30 01.016		
				ГОСТ 7798-70	1	
		4		Гайка М6 40х.016		
				ГОСТ 5915-70	1	
		5		Шайба 6 65Г.016		
				ГОСТ 6402-70	1	

Взам. инв. №

Подпись и дата

Инв. № подл.

Изм.	№ уч.	Лист	№ докум.	Дата	Подп.	Фамилия

Нач. отд	Бунич		08.89
Гл. констр.	Бунич		08.89
ГАП	Шерохин		08.89
провер.	Чернов		08.89
Разраб.	Матюшкин		08.89
Исполнил	Матюшкин		08.89
Н. контр.	Шерохин		08.89

2.029 КЛ-2 05.00

Узлы и детали звукоизоляции трубопроводов

Прокладка горячих и холодных сантехнических трубопроводов горизонтальная

Стадия	Лист	Листов
Р	1	2

ЛЕННИИПРОЕКТ ОКУ

Формат	Зона	Поз.	Обозначение	Наименование	Кол.	Примечание
				Материалы		
		6		Прокладка		Вариант 1
				Резина Пластина 1		
				ОМБ-М-10×40×ℓ		ℓ-по месту
				ГОСТ 7338-77		
		7		Прокладка		Вариант 2
				бумага асбестовая		
				БТ 1 ×40 ГОСТ 23779-79		ℓ-по схеме

Взам. инв. №

Подпись и дата

Инв. № подл.

Изм.	№ уч.	Лист	№ докум.	Дата	Подп.	Фамилия

2 029 КЛ-2 05 00

Лист 2

Т-584

Формат 11

КЛ

Холодные трубопроводы

А-А повернуто

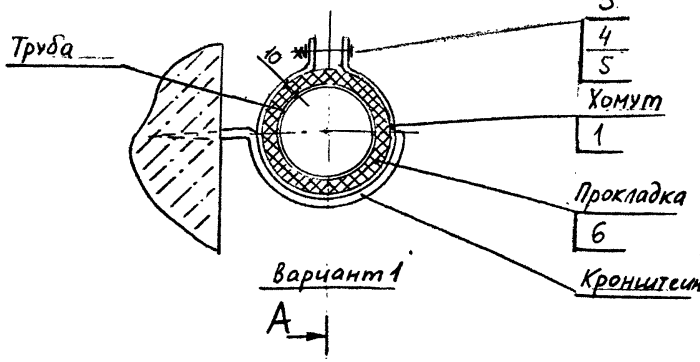

Вариант 1

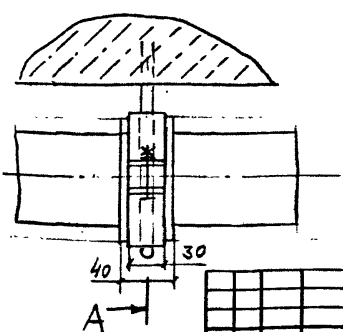

Согласовано

Инв.№ подл. | Подпись и дата | Взам.инв.№

Изм.	№ уч.	Лист	№ докум.	Дата	Подп.	Фамилия

Нач.отд.	Бунич		03.89
Гл.констр.	Бунич		03.89
ГАП	Шерохин		03.89
провер.	Чернов		03.89
разраб.	Матюшкин		03.89
исполнил	Матюшкин		03.89
н.контр.	Шерохин		03.89

2.029 КЛ-2 05.00 СБ

Узлы и детали звукоизоляции трубопроводов.

Прокладка горячих и холодных сантехнических трубопроводов горизонтальная.

Стадия	Масса	Масштаб
Р	-	-
Лист 1	Листов 2	

ЛЕННИИПРОЕКТ ОКУ

Формат А1

Горячие трубопроводы

А-А повернуто

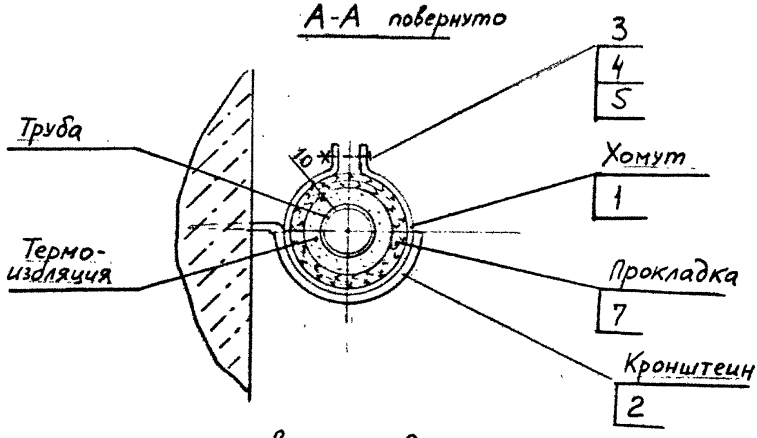

Вариант 2

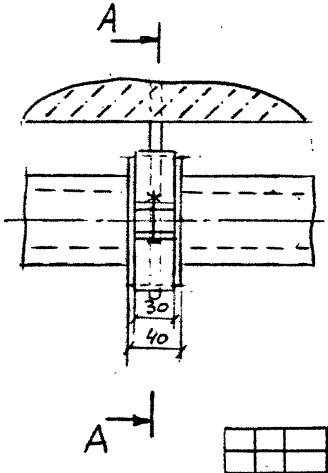

Изм.	№ уч.	Лист	№ докум.	Дата	Подп.	Фамилия

2.029 КЛ-2 05.00 СБ

Лист 2

Инв.№ подл. | Подпись и дата | Взам.инв. №

Т-584

Формат 11

Формат	Зона	Поз.	Обозначение	Наименование	Кол.	Примечание
				Документация		
А4			2.029 КЛ-2 06.0	Сборочный чертеж		
				Детали		
Б4		1	2.029 КЛ-2 07	Хомут		
				Полоса 30×4×ℓ		ℓ-по месту
				Ст.3 ГОСТ 380-71	1	
Б4		2	2.029 КЛ-2 08	Планка		
				Полоса 30×4×140		
				Ст.3 ГОСТ 380-71	1	
				Стандартные изделия		
		3		Болт М6×30 01.016		
				ГОСТ 7798-70	1	
		4		Гайка М6 40Х.016		
				ГОСТ 5915-70	1	

Взам.инв.№

Подпись и дата

Инв.№ подл.

Изм.	№ уч.	Лист	№ докум.	Дата	Подп.	Фамилия

Нач.отд.	Бунич		08.89
Гл.констр.	Бунич		08.89
ГАП	Шерохин		08.89
проверил	Чернов		08.89
разраб	Матюшкин		08.89
исполнил	Матюшкин		08.89
Н.контр.	Шерохин		08.89

2.029 КЛ-2 06.00

Узлы и детали звукоизоляции трубопроводов

Прокладка горячих и холодных санитехнических трубопроводов вертикальных

Стадия	Лист	Листов
Р	1	2

ЛЕННИИПРОЕКТ ОКУ

Формат	Зона	Поз.	Обозначение	Наименование	Кол.	Примечание
		5		Шайба 6 65Г.016		
				ГОСТ 6402-70	1	
				Материалы		
		6		Прокладка		Вариант 1
				Резина Пластина 1		
				ОМБ-М-10×40×2		2-по местн.
				ГОСТ 7338-77		
		7		Прокладка		Вариант 2
				Бумага асбестовая		
				БТ 1×40 ГОСТ 23779-79		

Изм.	№ уч.	Лист	№ докум.	Дата	Подп.	Фамилия

2,029 КЛ-2 06.00

Лист 2

Инв.№ подл. | Подпись и дата | Взам.инв. №

Т-584

Формат 11

КЛ

Холодные трубопроводы

Вариант 1

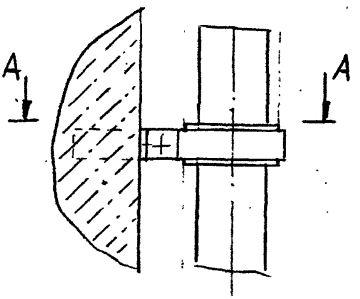

Изм.	№ уч.	Лист	№ докум.	Дата	Подп.	Фамилия

Нач. отд.	Бунич		12.89
Гл. констр.	Бунич		02.89
ГАП	Шерохин		02.89
провер.	Чернов		02.89
разраб.	Матошкин		02.89
исполнил	Матошкин		02.89
н. контр.	Шерохин		02.89

2.029 КЛ-2 06.00 СБ

Узлы и детали звукоизолячии трубопроводов

Прокладка горячих и холодных сантехнических трубопроводов вертикальная

Стадия	Масса	Масштаб
Р	–	–
Лист 1	Листов 2	

ЛЕННИИПРОЕКТ ОКУ

Формат А1

Согласовано

Взам. инв. №

Подпись и дата

Инв. № подл.

Т-634

КЛ

Горячие трубопроводы

Вариант 2

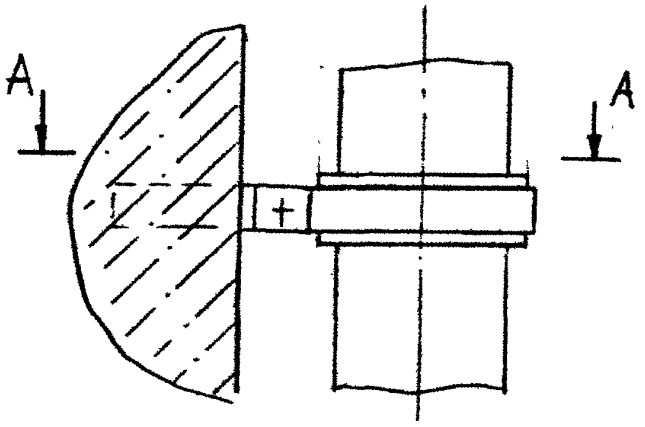

А - А

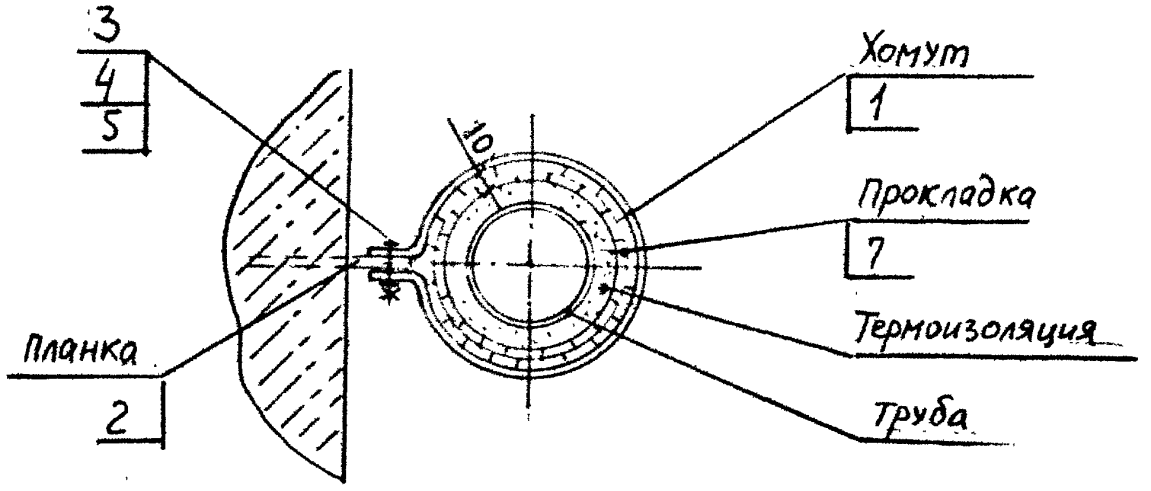

Изм.	№ уч.	Лист	№ докум.	Дата	Подп.	Фамилия

2.029 КЛ-2 06.00 СБ

Лист 2

Инв.№ подл. | Подпись и дата | Взам.инв. №

Т-584

Формат 11

КЛ

Формат	Зона	Поз.	Обозначение	Наименование	Кол.	Примечание
				Документация		
А4			2.029 КЛ-2 07.00	Сборочный чертеж		
				Детали		
БУ		1	2.029 КЛ-2 01	Гильза		вариант 1
				Сталь кровельная оцинкованная		
				ГОСТ 19904-74	1	
БУ		2	2.029 КЛ-2 09	Хомут		вариант 3
				Полоса 30×4×с		с-длина по ф трубы
				Ст.3 ГОСТ 380-71	1	
				Стандартные изделия		
		3		Болт М6×30 01.016 ГОСТ 7798-70	1	

Взам.инв. №

Подпись и дата

Инв.№ подл.

Изм.	№ уч.	Лист	№ докум.	Дата	Подп.	Фамилия

Нач. отд.	Бунич		08.24
Гл. констр.	Бунич		08.24
ГАП	Шерохин		08.24
Провер.	Чернов		08.24
Разраб.	Матюшкин		08.24
Исполнил	Матюшкин		08.24
Н. контр.	Шерохин		08.24

2.029 КЛ-2 07.00

Узлы и детали звукоизоляции трубопроводов.

Прокладка воздуховодов через стену и подвеска воздуховодов.

Стадия	Лист	Листов
Р	1	2

ЛЕННИИПРОЕКТ ОКУ

Формат	Зона	Поз.	Обозначение	Наименование	Кол.	Примечание
		4		Гайка М6 40х.016		
				ГОСТ 5915-70	1	
		5		Шайба 6 65Г.016		
				ГОСТ 6402-70	1	
				Материалы		
		6		Прокладка		вариант 3
				Резина. Пластина 1		
				ОМБ-М-20×40×е ГОСТ 7338-77		
				ИЛИ: ПАКЛЯ ЛЕНТОЧН. ПРОПИТАННАЯ ГОСТ 16183-77		е-по месту
		7		Прокладка		вариант 4,2
				асбестовый шнур		
				ГОСТ 1779-83		

Изм	№ уч.	Лист	№ докум.	Дата	Подп.	Фамилия
1		ЗАМ		07.90	[signature]	ЛОПАТИНА

Взам. инв. №

Подпись и дата

Инв. № подл.

2.029 КЛ-2 07.00

Лист 2

Т-584

Формат 11

Прокладка воздуховодов

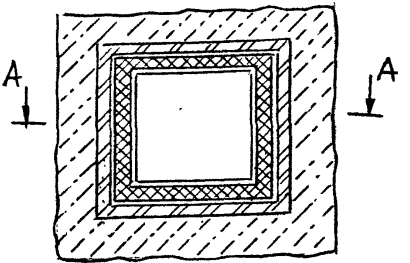

Вариант 1

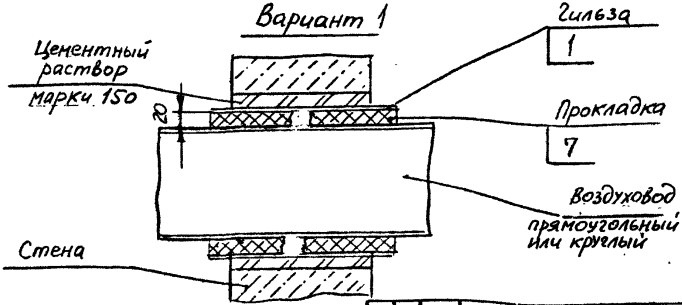

Согласовано

Взам. инв. №

Подпись и дата

Инв. № подл.

Изм.	№ уч.	Лист	№ докум.	Дата	Подп.	Фамилия

Нач. отд.	Бунич		03.89
Гл. констр.	Бунцу		03.89
ГАП	Церохин		03.89
провер.	Чернов		03.89
разраб.	Матюшкин		03.89
исполнил	Матюшкин		03.89
Н. Контр.	Церохин		03.89

2.029 КЛ-2 07.00 СБ

Узлы и детали звукоизоляции трубопроводов

Прокладка воздуховодов через стену и подвеска воздуховодов.

Стадия	Масса	Масштаб
Р	—	—
Лист 1	Листов 2	

ЛЕННИИПРОЕКТ ОКУ

Формат А1

КЛ

Т-634

А – А

Вариант 2

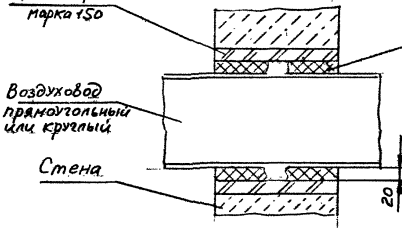

Подвеска воздуховодов

Вариант 3

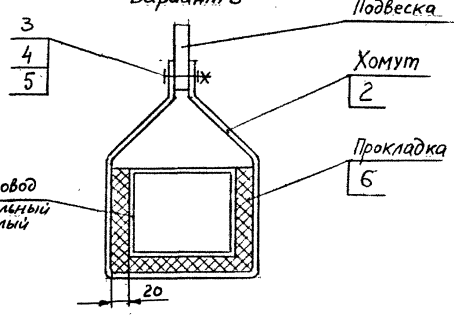

Изм.	№ уч.	Лист	№ докум.	Дата	Подп.	Фамилия

2.029 КЛ-2 07.00 СБ

Лист 2

Формат 11

КЛ

Т-584

Взам.инв. №

Подпись и дата

Инв.№ подл.

Формат	Зона	Поз.	Обозначение	Наименование	Кол.	Примечание
				Документация		
А4			2.029 КЛ-2 08.00	Сборочный чертеж		
				Материалы		
		1		Прокладка Плита древесно-волокнистая мягкая М-1 ГОСТ 4598-86		
		2		Прокладка Рубероид δ=8мм ГОСТ 10923-82		
		3		Прокладка Линолеум ВК-ВТ ГОСТ 18108-80		8 слоя

Изм	№ уч.	Лист	№ докум.	Дата	Подп.	Фамилия

Нач. отд.	Бунич		08.89
Гл. конс.	Бунич		08.89
ГАП	Шерохин		08.89
провер.	Чернов		08.89
разраб.	Матюшкин		08.89
исполн.	Матюшкин		08.89
Н. контр.	Шерохин		08.89

2.029 КЛ-2 08.00

Узлы и детали звукоизоляции трубопроводов

Прокладка сантехнических трубопроводов через перекрытия и сантехкабины.

Стадия	Лист	Листов
Р		1

ЛЕННИИПРОЕКТ ОКУ

Инв. № подл. | Подпись и дата | Взам. инв. №

Вариант 1

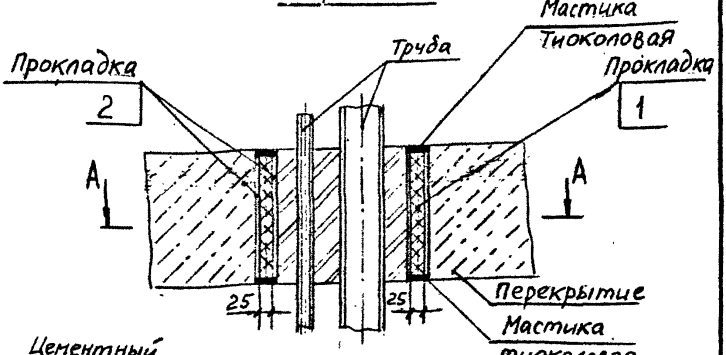

Цементный раствор марки 150

А-А

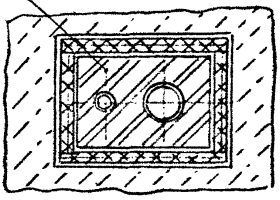

Согласовано

Взам. инв. №

Подпись и дата

Инв. № подл.

Изм.	№ уч.	Лист	№ докум.	Дата	Подп.	Фамилия

Нач. отд.	Бунич		08.89
Гл. констр.	Бунич		08.89
ГАП	Шерохин		08.89
провер.	Чернов		08.89
разраб.	Матюшичев		08.89
исполнил	Матюшичев		08.89
Н. Контр.	Шерохин		08.89

2.029 КЛ-2 08.00 СБ

Узлы и детали звукоизоляции трубопроводов. Прокладка сантехнических трубопроводов через перекрытия и сантехкабины

Стадия	Масса	Масштаб
Р	—	—
Лист 1	Листов 3	

ЛЕННИИПРОЕКТ ОКУ

Формат А1

КЛ

Т-634

Вариант 2

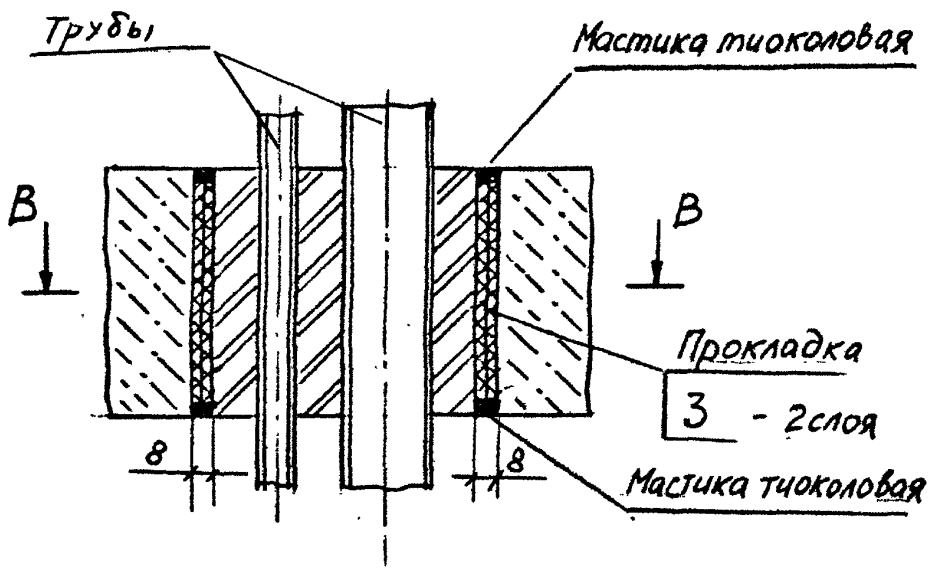
Трубы
Мастика тиоколовая
В
В
Прокладка
3 - 2слоя
8
8
Мастика тиоколовая

Б-Б

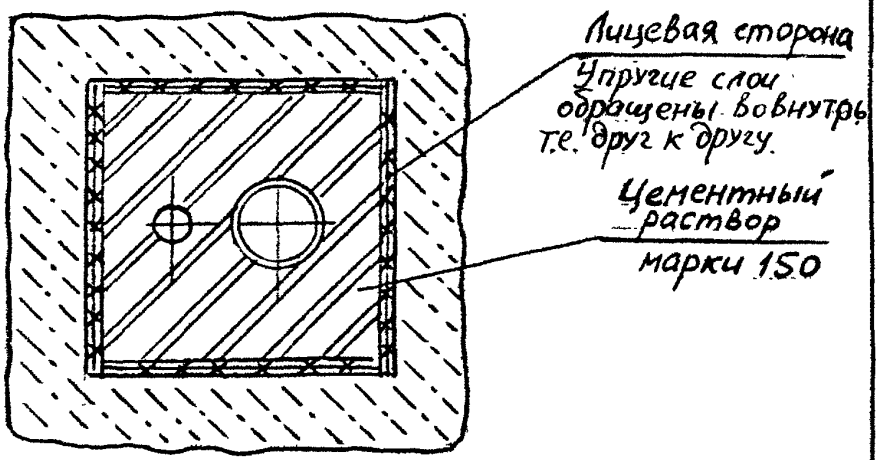
Лицевая сторона
Упругие слои обращены вовнутрь т.е. друг к другу.
Цементный раствор марки 150

Вариант 3

Прокладка канализационных труб

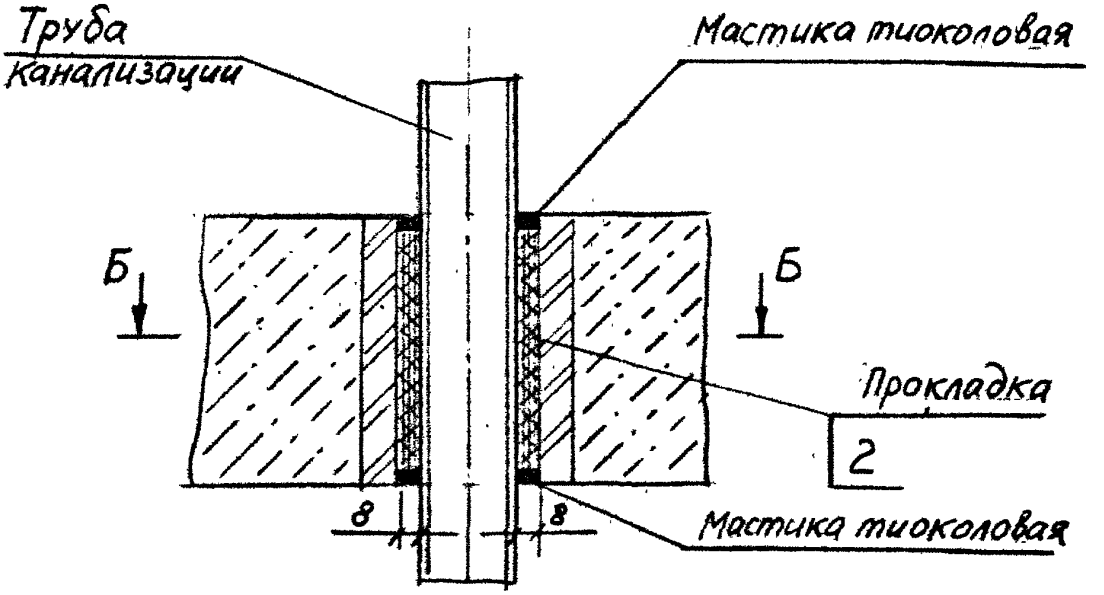

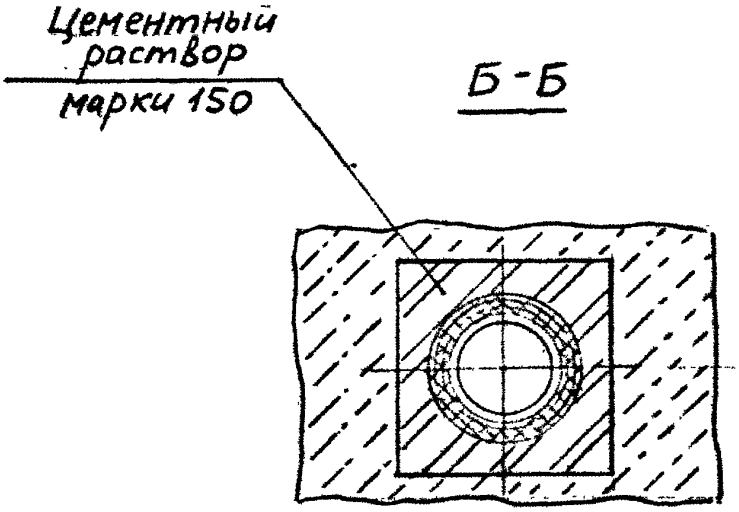

Изм	№ уч.	Лист	№ докум.	Дата	Подп.	Фамилия

2.029 КЛ-2 08.00 СБ

Лист 3

Инв. № подл. | Подпись и дата | Взам. инв. №

Т-584

Формат 11

КЛ

Формат	Зона	Поз.	Обозначение	Наименование	Кол.	Примеч.
				Документация		
А4			2.029 КЛ-2 09.00	Сборочный чертеж		
				Детали		
Бч		1	2.029 КЛ-2 09	Хомут		
				Полоса 25×4×ℓ		ℓ-по месту
				Ст.3 ГОСТ 380-71	1	
Бч		2	2.29 КЛ-2 10	Планка		
				Полоса 30×4×140		
				Ст.3 ГОСТ 380-71	1	
				Стандартные изделия		
		3		Болт М6×30 01.016		
				ГОСТ 7798-70	1	
		4		Гайка М6 40х.016		
				ГОСТ 5915-70	1	
		5		Шайба 6 65Г-016		
				ГОСТ 6402-70	1	

Взам. инв. №

Подпись и дата

Инв. № подл.

Изм.	Кол. уч.	Лист	№ докум.	Дата	Подп.	Фамилия
1		нов		07.90		Лопатина

Нач. отд.	Бунич		07.90
Гл. констр.	Бунич		07.90
ГАП	Шерохин		07.90
Пров.	Лопатина		07.90
Разраб.	Кузнечиков		07.90
Исполн.	Кузнечиков		07.90
Н. контр.	Шерохин		07.90

2.029 КЛ-2 09.00

Узлы и детали звукоизоляции трубопроводов

Прокладка холодных сантехнических трубопроводов вертикальная.

Стадия	Лист	Листов
Р	1	2

ЛЕННИИПРОЕКТ ОКУ

Формат А1

Т-584

К1

Формат	Зона	Поз.	Обозначение	Наименование		Примечание
				Материалы		
		6		Прокладка		Изготав. по спец. заказу произв. корп. "Буран" при АПС Красный треугольник Спб метр.
				Пористая резина		
				35×35×8	1	

Инв. № подл.	Подпись и дата	Взам. инв. №

Изм.	№ уч.	Лист	№ докум.	Дата	Подп.	Фамилия
1		нов.		07.90		Лопатина

2.029 КЛ-2 09.00

Лист 2

Т-584

Формат А1

КЛ

Холодные трубопроводы

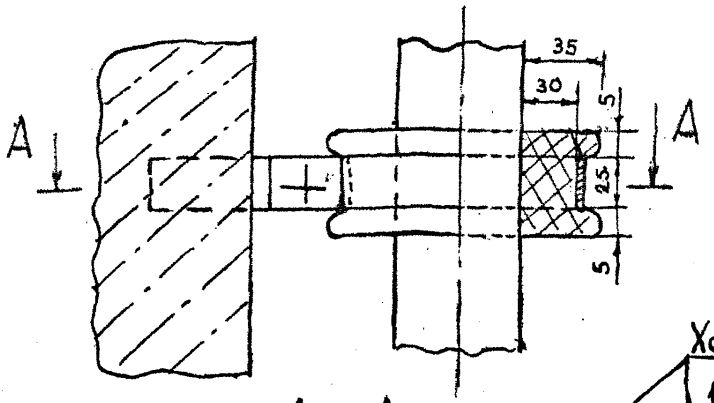

А – А

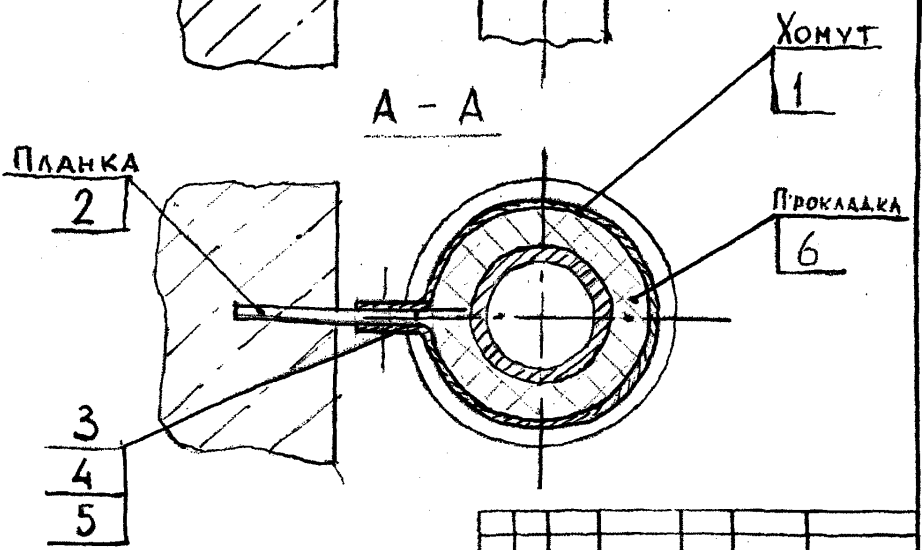

Изм.	№ уч.	Лист	№ докум.	Дата	Подп.	Фамилия
1		нов.		07.90		Лопатина

Согласовано

Взам. инв. №

Подпись и дата

Инв. № подл.

Нач. отд.	Бунич		07.90
Гл. констр.	Бунич		07.90
ГАП	Шерохин		07.90
Провер.	Лопатина		07.90
Разраб.	Кузнечиков		07.90
Исполн.	Кузнечиков		07.90
Н. контр.	Шерохин		07.90

2.029 КЛ-2.09.00СБ

Узлы и детали звукоизоляции трубопроводов. Прокладка холодных санитехнических трубопроводов вертикальная.

Стадия	Масса	Масштаб
Р	–	–
Лист	Листов 1	

ЛЕННИИПРОЕКТ ОКУ

Формат А1

Формат	Зона	Поз.	Обозначение	Наименование	Кол.	Примечание
				Документация		
А4			2.029 КЛ-2 10.00	Сборочный чертеж		
				Детали		
Б4		1	2.029 КЛ-2 09	Хомут		
				Полоса 25х4хℓ		ℓ-по месту
				Ст.3 ГОСТ 380-71	1	
Б4		2	2.029 КЛ-2 06	Кронштейн	1	
				Стандартные изделия		
		3		Болт М6х30 01.016		
				ГОСТ 7798-70	1	
		4		Гайка М6.40х.016		
				ГОСТ 5915-70	1	
		5		Шайба 6 65Г.016		
				ГОСТ 6402-70	1	

Изм.	Кол. уч.	Лист	№ док.	Дата	Подп.	Фамилия
1			нов.	07.90		Лопатина

Нач. отд.	Бунич		07.90
Гл. констр.	Бунич		07.90
ГАП	Шерохин		07.90
Пров.	Лопатина		07.90
Разраб.	Кузнечиков		07.90
Исполн.	Кузнечиков		07.90
Н. контр.	Шерохин		07.90

2.029 КЛ-2 10.00

Узлы и детали звукоизоляции трубопроводов. Прокладка холодных санитехнических трубопроводов горизонтальная

Стадия	Лист	Листов
Р	1	2

ЛЕННИИПРОЕКТ ОКУ

Взам. инв. №

Подпись и дата

Инв. № подл.

Т-584

Формат 11

КЛ

Формат	Зона	Поз	Обозначение	Наименование	Кол.	Приме-чание
				Материалы		
		6		Прокладка		Изготов. по спец. заказу
				Резина пористая		произведет. комп. "Буран",
				35×35×ℓ	1	при АПО Красный треугольник ℓ по месту

Изм.	№ уч.	Лист	№ докум.	Дата	Подп.	Фамилия
1		нов.		07.90		Лопатина

2.029 КЛ-2 10.00

Лист 2

Взам. инв. №

Подпись и дата

Инв. № подл.

Т-584

Формат 11

К1

Холодные трубопроводы

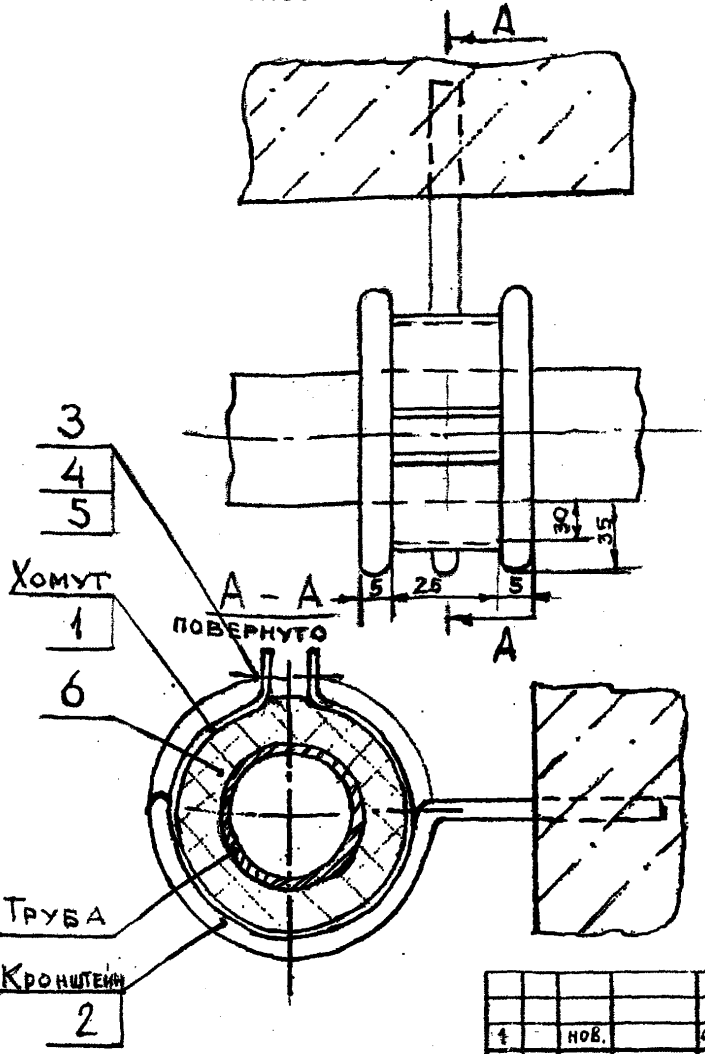

Согласовано

Взам. инв. №

Подпись и дата

Инв. № подл.

Изм.	№ уч.	Лист	№ докум.	Дата	Подп.	Фамилия
1		нов.		07.90		Лопатина

Нач. отд.	Бунич		07.90
Гл. констр.	Бунич		07.90
ГАП	Шерохин		07.90
Пров.	Лопатина		07.90
Разраб.	Кузнечиков		07.90
Исполн.	Кузнечиков		07.90
Н. контр.	Шерохин		07.90

2.029 КЛ-2.10.00СБ

Узлы и детали звукоизоляции трубопроводов. Прокладка холодных сантехнических трубопроводов /горизонтальная/

Стадия	Масса	Масштаб
Р	–	–
Лист	Листов 1	

ЛЕННИИПРОЕКТ ОКУ

Формат 11

Т-634

Таблица расстояний между опорами при установке прокладки из пористой резины

№ п/п	Диаметр трубы мм	Принятое расстояние между опорами м.	Примечание
1	15	2,5	
2	20	3.0	
3	25	3.0	
4	32	3.0	
5	40	3.0	
6	50	2.0	
7	70	2.0	
8	80	2.0	
9	100	2,0	

Согласовано

Взам. инв. №

Подпись и дата

Инв. № подл.

Изм.	№ уч.	Лист	№ докум.	Дата	Подп.	Фамилия
1		нов.		07.90		Лопатина

Нач. отд.	Бунич		07.90
Гл. констр.	Бунич		07.90
ГАП	Шерохин		07.90
Пров.	Лопатина		07.90
	инв.		07.90
Исполн.	Кузнечиков		07.90
Н. контр.	Шерохин		07.90

2.029 КЛ-2 11.00

Таблица расстояний между опорами

Стадия	Масса	Масштаб
Р	–	–
Лист	Листов 1	

ЛЕННИИПРОЕКТ ОКУ

Формат 11

К1

Т-634

gost.e-ecolog.ru