ГОСУДАРСТВЕННЫЙ КОМИТЕТ СОВЕТА МИНИСТРОВ СССР
ПО ДЕЛАМ СТРОИТЕЛЬСТВА
/ГОССТРОЯ СССР/

ТИПОВЫЕ КОНСТРУКЦИИ И ДЕТАЛИ ЗДАНИЙ И СООРУЖЕНИЙ

Серия 2.460-2

МОНТАЖНЫЕ ДЕТАЛИ СБОРНЫХ ЖЕЛЕЗОБЕТОННЫХ КОНСТРУКЦИЙ ПОКРЫТИЙ ОДНОЭТАЖНЫХ ПРОМЫШЛЕННЫХ ЗДАНИЙ

ТДМ

ВЫПУСК 2

РАБОЧИЕ ЧЕРТЕЖИ ТИПОВЫХ МОНТАЖНЫХ ДЕТАЛЕЙ ПЛИТ И ТЕМПЕРАТУРНЫХ ШВОВ

11183-03
ЦЕНА 0-42

gost.e-ecolog.ru

ЦЕНТРАЛЬНЫЙ ИНСТИТУТ ТИПОВОГО ПРОЕКТИРОВАНИЯ
ГОССТРОЯ СССР

Москва, А-445, Смольная ул., 23

Сдано в печать 12 1964

Заказ № 11339 Тираж 150

ГОСУДАРСТВЕННЫЙ КОМИТЕТ СОВЕТА МИНИСТРОВ СССР
ПО ДЕЛАМ СТРОИТЕЛЬСТВА
/ГОССТРОЯ СССР/

ТИПОВЫЕ КОНСТРУКЦИИ И ДЕТАЛИ ЗДАНИЙ И СООРУЖЕНИЙ

Серия 2.460-2

МОНТАЖНЫЕ ДЕТАЛИ СБОРНЫХ ЖЕЛЕЗОБЕТОННЫХ КОНСТРУКЦИЙ ПОКРЫТИЙ ОДНОЭТАЖНЫХ ПРОМЫШЛЕННЫХ ЗДАНИЙ

ТДМ

ВЫПУСК 2

РАБОЧИЕ ЧЕРТЕЖИ ТИПОВЫХ МОНТАЖНЫХ ДЕТАЛЕЙ ПЛИТ И ТЕМПЕРАТУРНЫХ ШВОВ

Разработаны
Центральным научно-исследовательским и проектно-экспериментальным институтом промышленных зданий и сооружений (Цниипромзданий) Государственным орденов Трудового Красного Знамени проектным институтом Промстройпроект

Утверждены и введены в действие с 1 октября 1971 года Госстроем СССР. Постановление № 111 от 20 июля 1971 года.

Содержание

		Стр.
Деталь 1	Крепление плиты покрытия к стропильной конструкции у поперечного т. ш. или у торца здания	4
Деталь 2	Крепление плит покрытия к стропильной конструкции	5
Деталь 3	Крепление плит покрытия к стропильной конструкции у поперечного т. ш. или у торца здания	6
Деталь 4	Крепление плит покрытия к стропильной конструкции	7
Деталь 5	Крепление плит покрытия к стропильным конструкциям у поперечного т. ш. или у торца здания	8
Деталь 6	Крепление плит покрытия к стропильным конструкциям	9
Деталь 7	Крепление плит покрытия к стропильным конструкциям у поперечного т. ш.	10
Деталь 8 Деталь 9	Крепление плит покрытия к подстропильным фермам у поперечного т. ш. или у торца здания при скатной кровле	11
Деталь 10	Крепление плит покрытия на середине подстропильной фермы	12
Деталь 11	Крепление плит покрытия к подстропильным фермам при скатной кровле	13
Деталь 12 Деталь 13	Заполнение швов между плитами	14
Деталь 14 Деталь 15	Заполнение швов между плитами	15

Стр.

Деталь 16	Установка доборных плит покрытия при привязке колонн „250" и скатной кровле	16
Деталь 17	Установка доборных плит покрытия при привязке колонн „250 и плоской кровле	17
Деталь 18	Крепление стальных щитов в продольном т.ш. без перепада при скатной и плоской кровлях	18
Деталь 19	Крепление стальных щитов в поперечном т.ш. со вставкой без перепада при скатной кровле	19
Деталь 20	Крепление стальных щитов в поперечном т.ш. со вставкой без перепада при плоской кровле	20

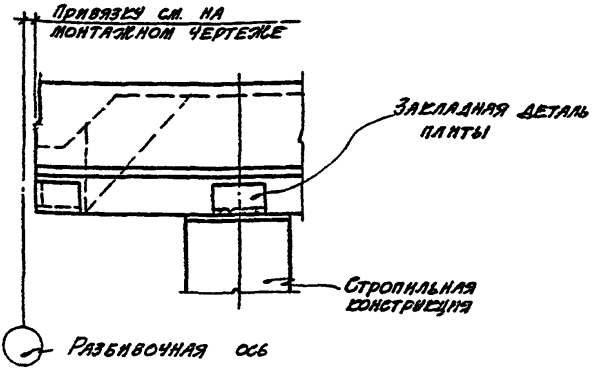

1-1

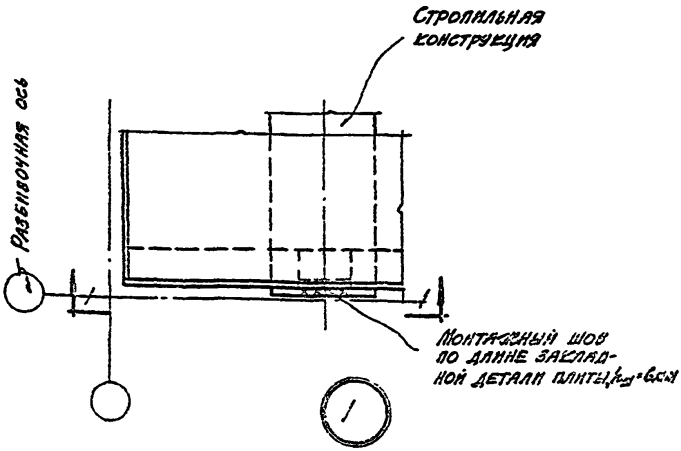

ГДМ 1969	Крепление плиты покрытия к стропильной конструкции у поперечного т.ш. или у торца здания	Серия 2.465-1 выпуск 2	
		Деталь	1

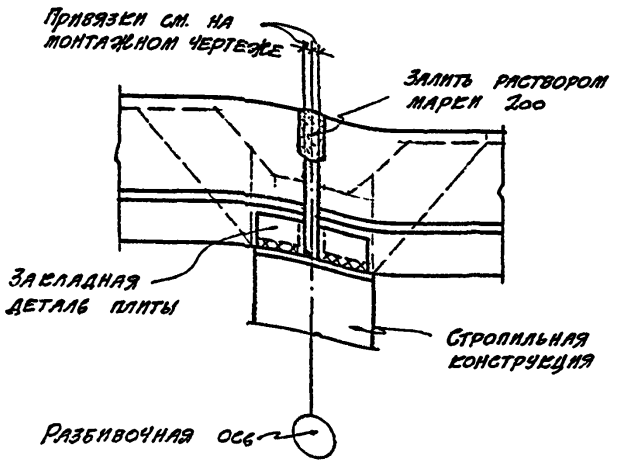

1-1

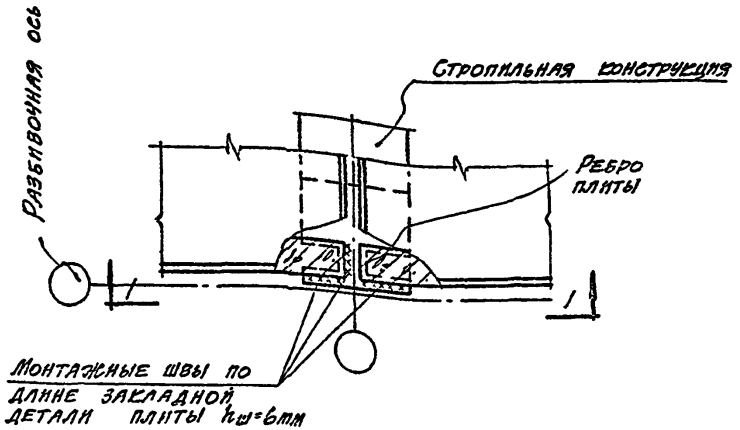

2

ТАМ 1969	Крепление плит покрытия к стропильной конструкции	Серия 2.460-2 выпуск 1 Деталь 2

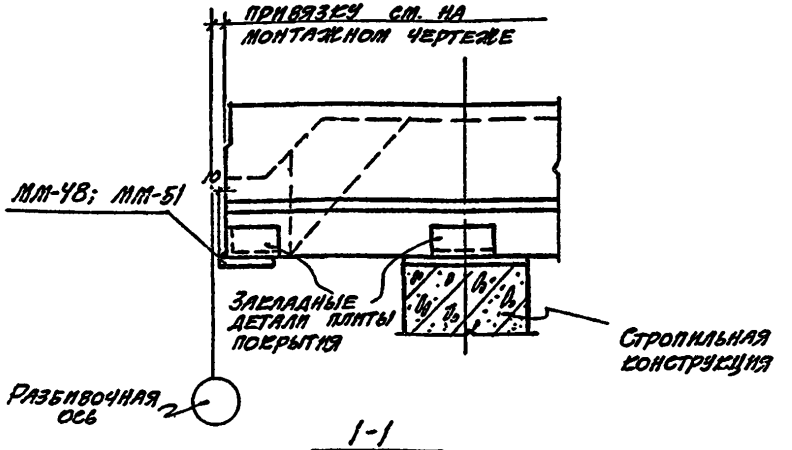

1-1

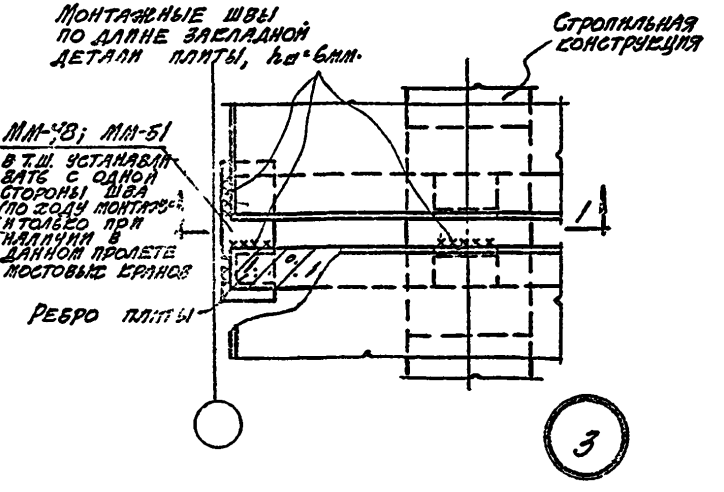

При наличии перелома в очертании верхнего пояса стропильной конструкции устанавливать МИ-51, при отсутствии перелома – МИ-48.

ТАМ 1969	Крепление плит покрытия к стропильной конструкции у поперечного т.ш. или у торца здания	Серия 1.460-2 выпуск 2	
		Деталь	3

11183-03

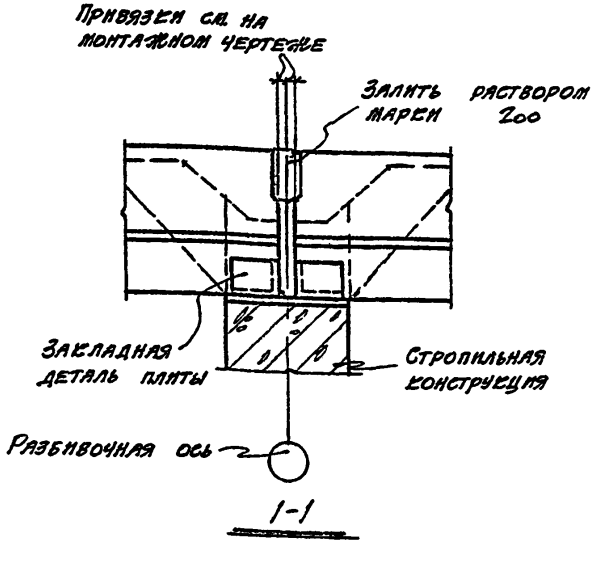

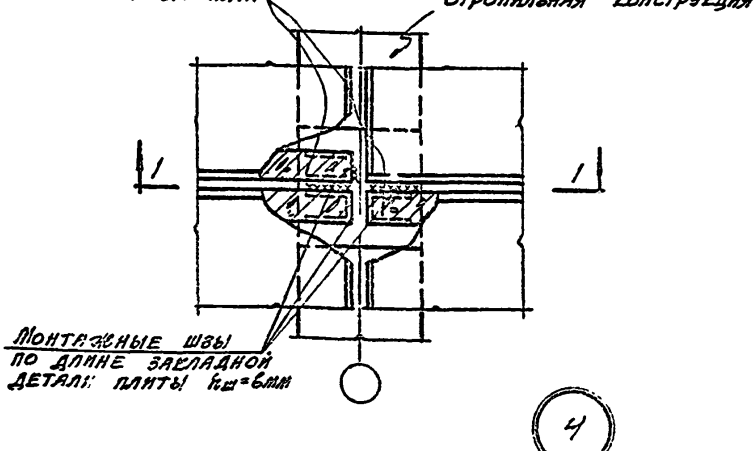

4

ГПИ 1969	Крепление плит покрытия к стропильной конструкции	Серия 2.465-2 Выпуск 2	
		Деталь	4

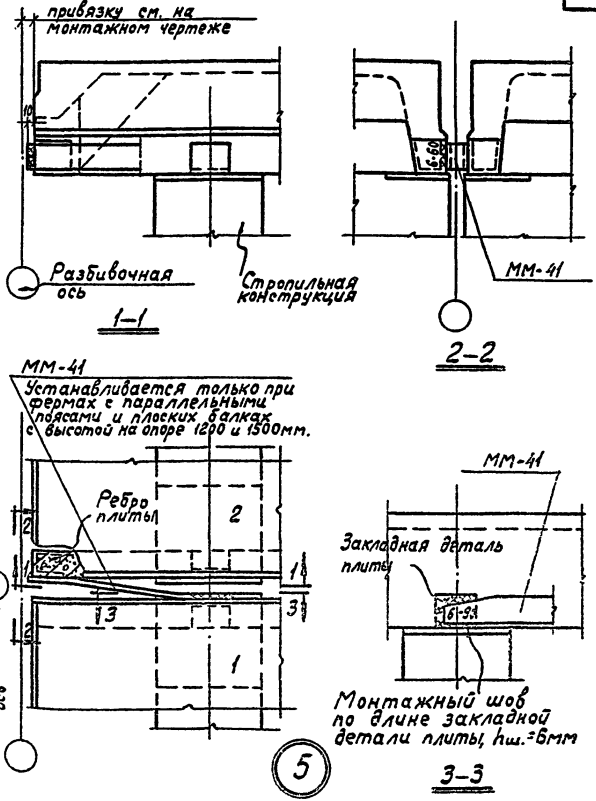

ММ-41 приварить к плите 1 до установки плиты 2

ГАМ 1969

Крепление плит покрытия к стропильным конструкциям у поперечного т.ш. или у торца здания

Серия 2.469-2 Выпуск 2

Деталь 5

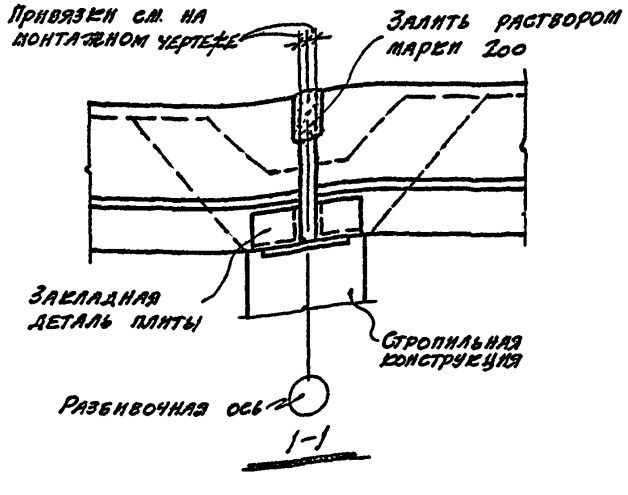

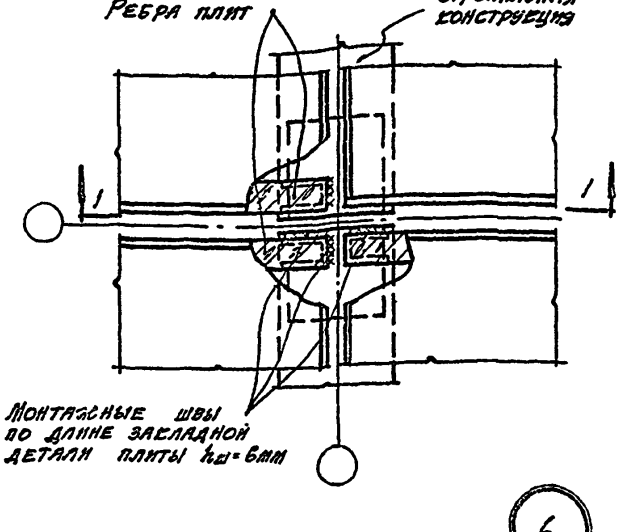

6

ТДМ 1965

Крепление плит покрытия к стропильным конструкциям

Серия 2.460-2 выпуск 2

Деталь 6

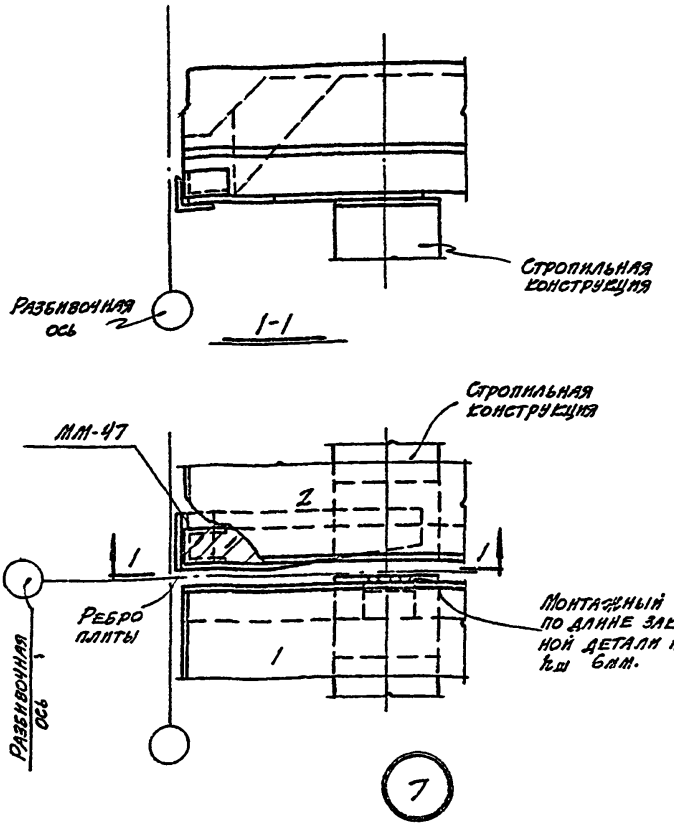

При монтаже плиту 2 плотно приварить к уголку ММ-47

ТАМ 1969	Крепление плит покрытия к стропильным конструкциям у поперечного т.ш.	Серия 1.465-2 выпуск 2	
		Деталь	7

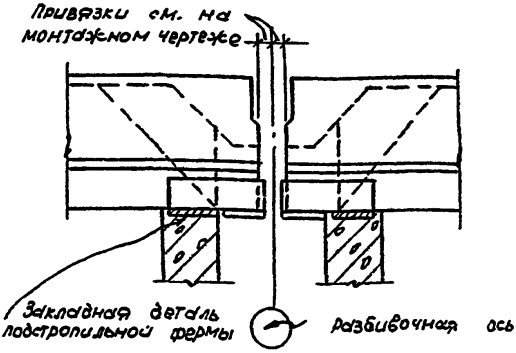
Привязки см. на монтажном чертеже
Закладная деталь подстропильной фермы
Разбивочная ось

1-1

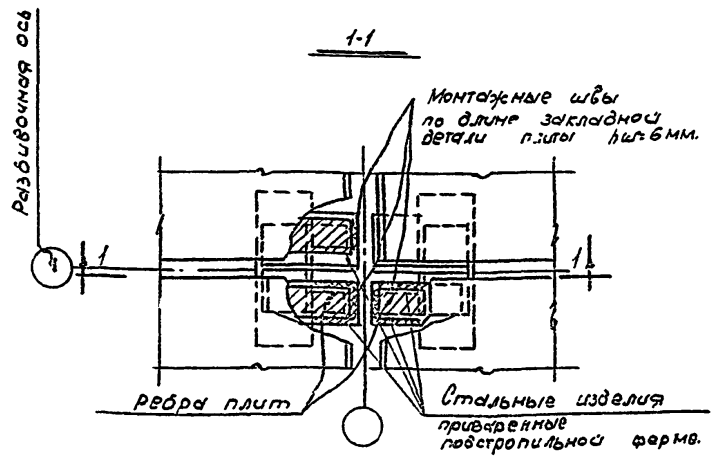
Разбивочная ось
Монтажные швы по длине закладной детали плиты h=6мм.
1
1
ребра плит
Стальные изделия приваренные подстропильной ферме.

8 9

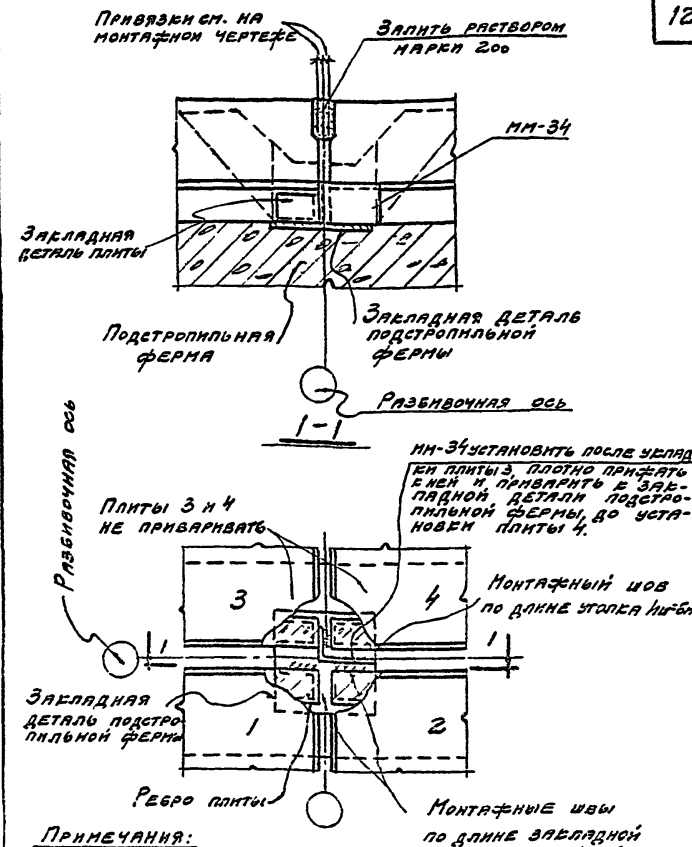

Примечания:

1. мм-34 применяется для усиления крепления плиты 3 к подстропильной ферме.
2. Зазоры между уголком (мм-34) и плитой тщательно зачеканить цементным раствором М-200, а при монтаже в зимнее время заделать стальными прокладками.

10

ТДМ 1939	Крепление плит покрытия на середине подстропильной фермы	Серия 2.460-2 Выпуск 2
		Деталь 10

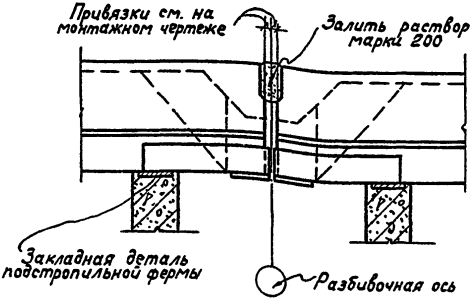
Привязки см. на монтажном чертеже
Залить раствором марки 200
Закладная деталь подстропильной фермы
Разбивочная ось

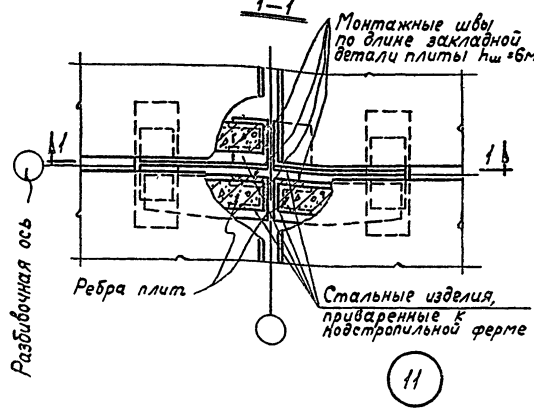
1–1
Монтажные швы по длине закладной детали плиты hш =6мм
1
1
Разбивочная ось
Ребра плит
Стальные изделия, привареные к подстропильной ферме

11

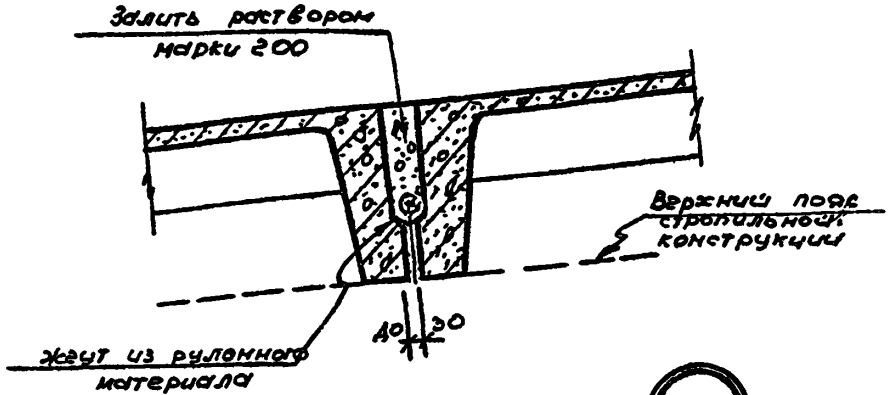
Залить раствором
марки 200
Верхний пояс
стропильной
конструкции
Жгут из рулонного
материала
40
30

12

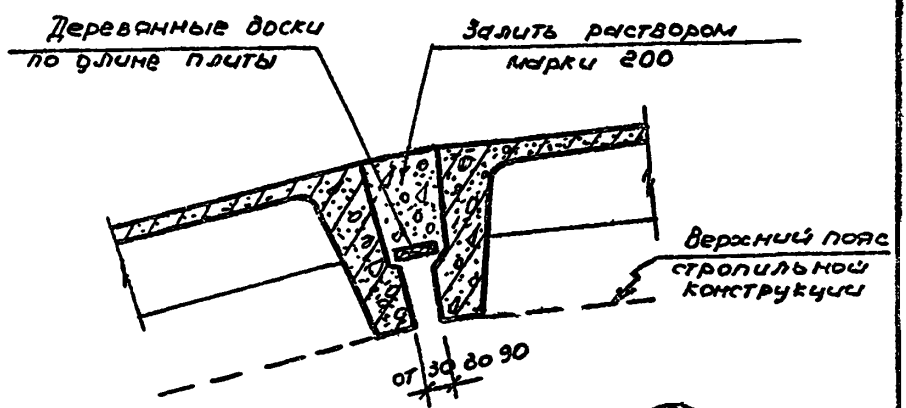
Деревянные доски
по длине плиты
Залить раствором
марки 200
Верхний пояс
стропильной
конструкции
от 30 до 90

13

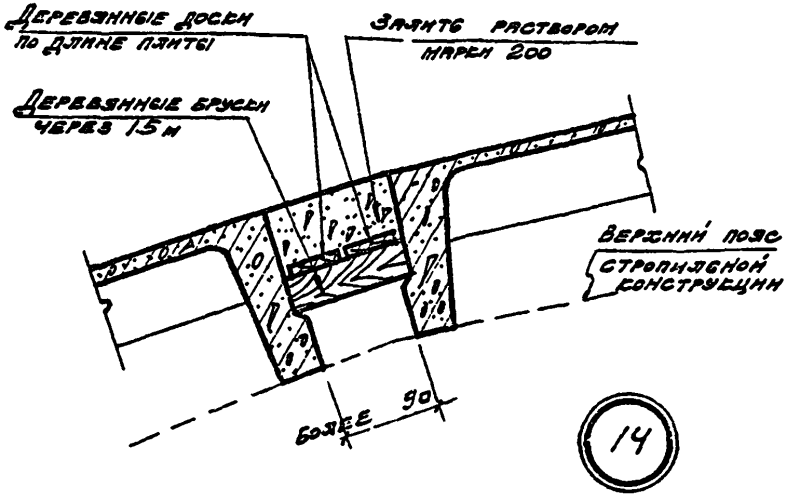

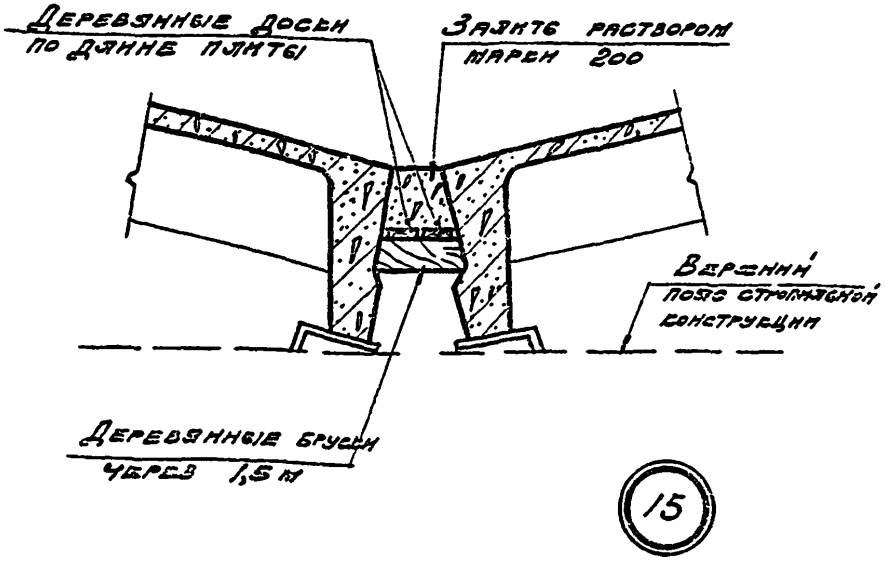

ТДМ 1969

Заполнение швов между плитами

Серия 2.460-2
Выпуск 2
Деталь 14;15

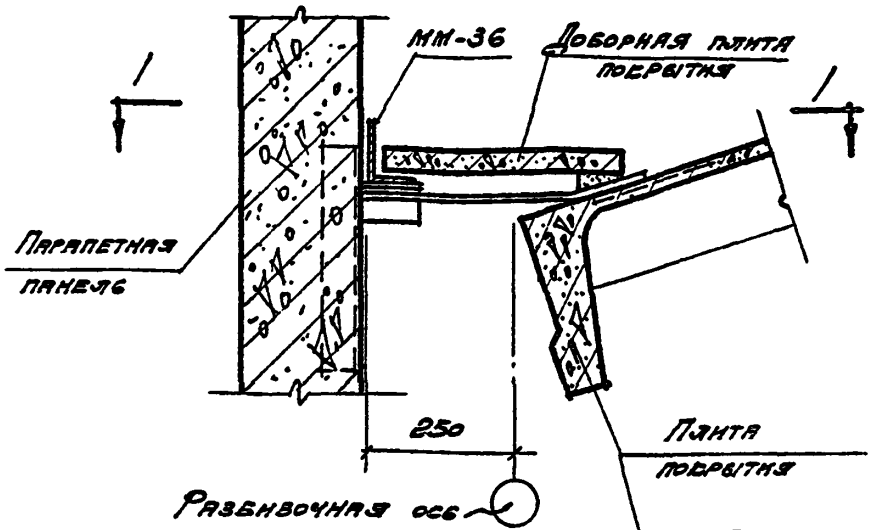

16

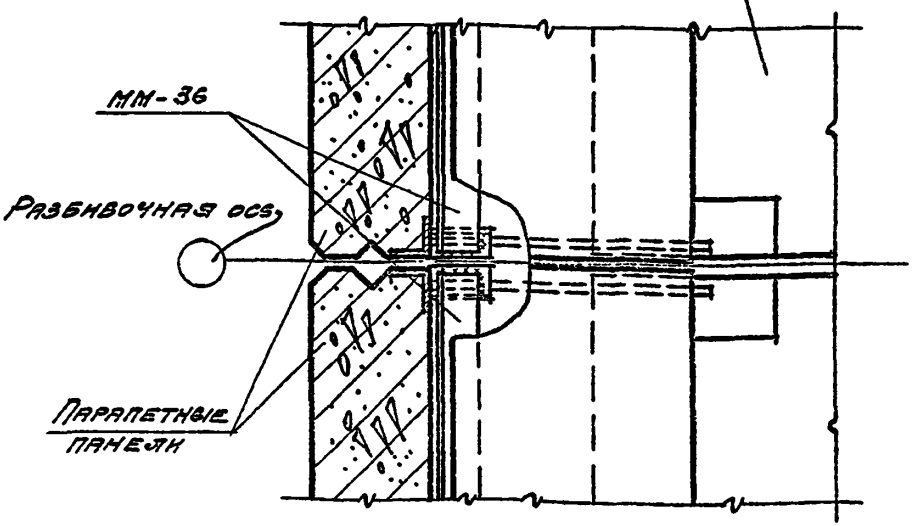

1-1

Монтажные швы приняты $h_ш$ = 6 мм

ТАМ 1969	Установка доборных плит покрытия при привязке колонн „250" и скатной кровле	Серия 2.163-2 Выпуск 2	
		Деталь	16

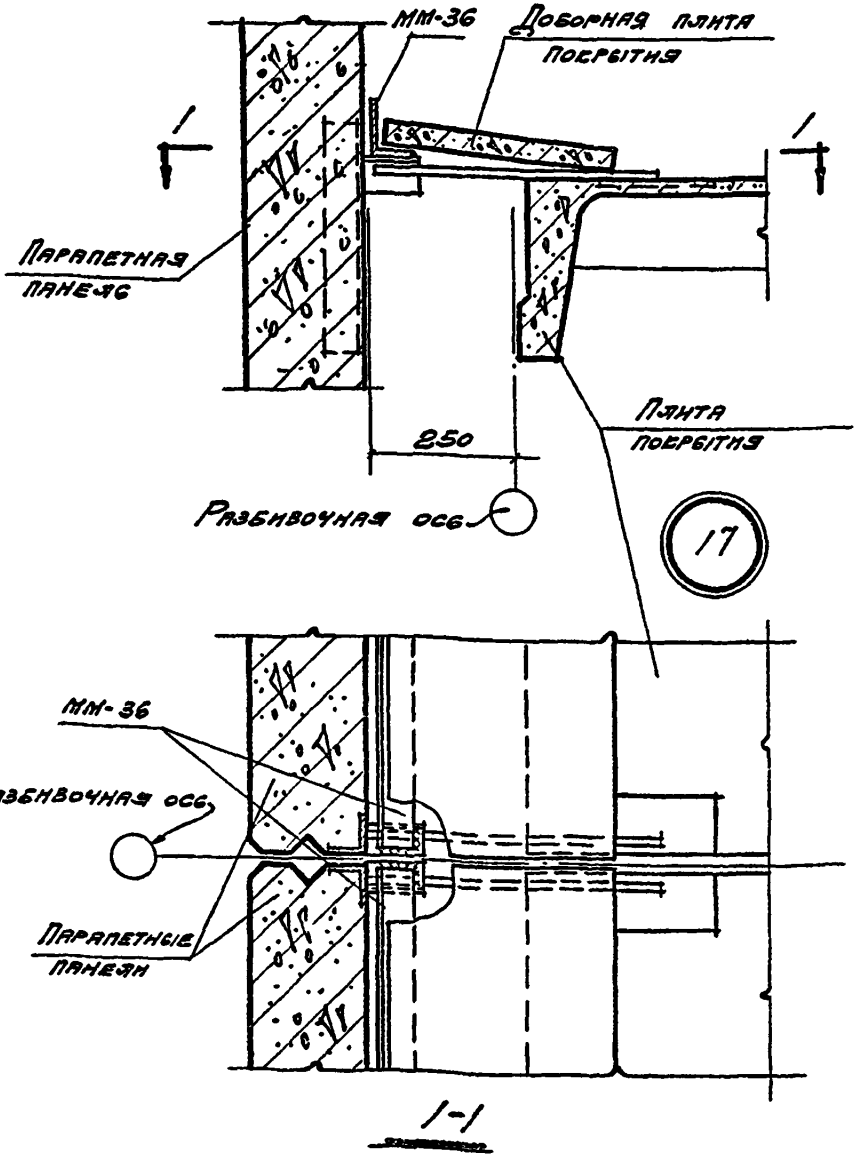

Монтажные швы приняты $h_ш = 6$ мм

ТДМ 1969	Установка доборных плит покрытия при привязке колонн „250" к плоской кровле	Серия 2.460-2 Выпуск 2
		Деталь 17

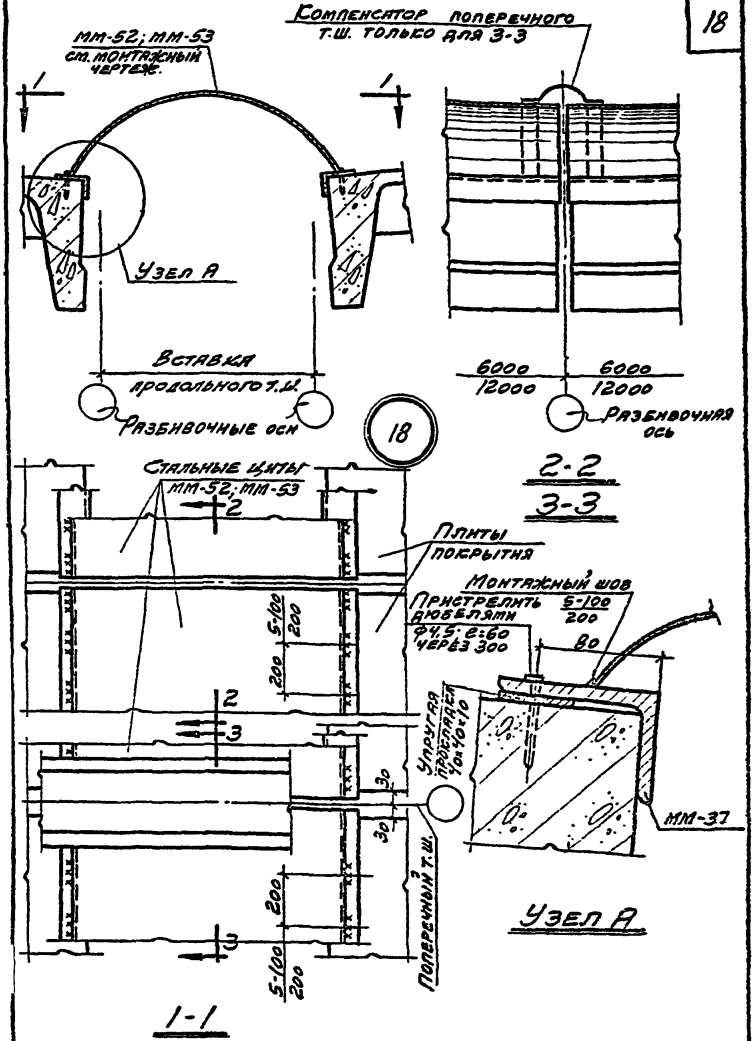

ТДМ 1969.	Крепление стальных щитов в продольном т.ш. без перепада при скатной и плоской кровлях	Серия 2.460-2 Выпуск 2	
		Деталь	18

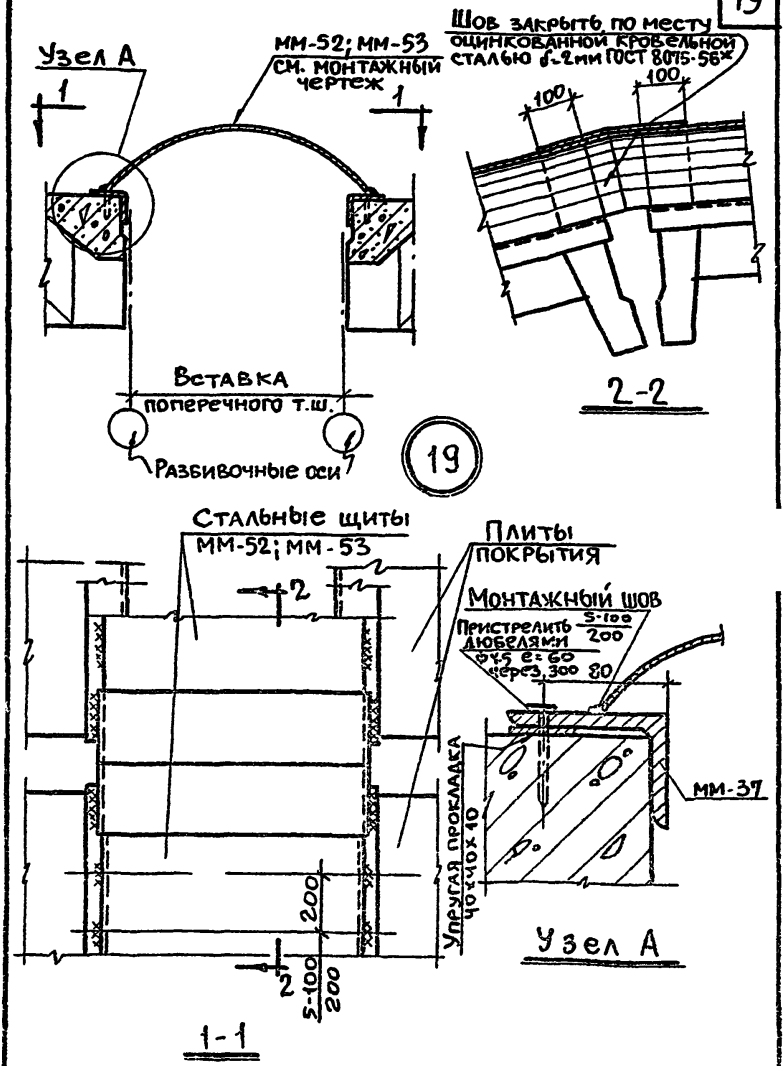

ТДМ 1969	Крепление стальных щитов в поперечном т.ш. со вставкой без перепада при скатной кровле	Серия 2.460-2 Выпуск 2	
		Деталь	19

Танковец Коп. Ад.
14-IV-80г

11183-03 20

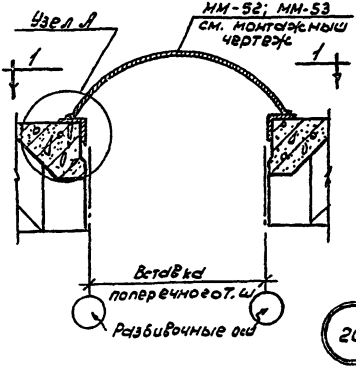

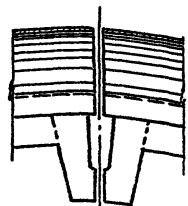

20

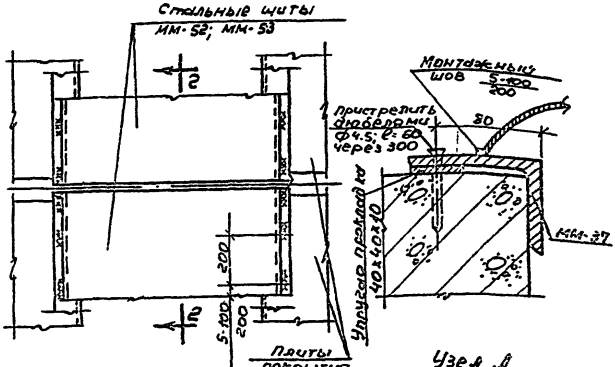

gost.e-ecolog.ru

ТДМ 1369	Крепление стальных щитов в поперечном т.ш. со вставкой без перелива при плоской кровле	Серия 2.460-2 выпуск 2	
		Детали	20