ТИПОВЫЕ КОНСТРУКЦИИ, ИЗДЕЛИЯ И УЗЛЫ
ЗДАНИЙ И СООРУЖЕНИЙ

СЕРИЯ 2.436-13

УЗЛЫ ОКОН СО СТАЛЬНЫМИ ПЕРЕПЛЕТАМИ ПО СЕРИИ 1.436.2-17

ВЫПУСК 1

УЗЛЫ КРЕПЛЕНИЯ ОКОН
РАБОЧИЕ ЧЕРТЕЖИ

17662-01
ЦЕНА 0-78

gost.e-ecolog.ru

ЦЕНТРАЛЬНЫЙ ИНСТИТУТ ТИПОВОГО ПРОЕКТИРОВАНИЯ
ГОССТРОЯ СССР

Москва, А-445, Смольная ул., 22
Сдано в печать 5 1936 г.
Заказ № 444 Тираж 500

ТИПОВЫЕ КОНСТРУКЦИИ, ИЗДЕЛИЯ И УЗЛЫ
ЗДАНИЙ И СООРУЖЕНИЙ

СЕРИЯ 2.436-13

УЗЛЫ ОКОН СО СТАЛЬНЫМИ ПЕРЕПЛЕТАМИ ПО СЕРИИ 1.436.2-17

ВЫПУСК I

УЗЛЫ КРЕПЛЕНИЯ ОКОН
РАБОЧИЕ ЧЕРТЕЖИ

РАЗРАБОТАНЫ:
ГПИ ПРОМСТРОЙПРОЕКТ

ГЛАВНЫЙ ИНЖЕНЕР ИНСТИТУТА
КОРОЛЕВ В.И.

ГЛАВНЫЙ КОНСТРУКТОР ИНСТИТУТА
БЕЗРУКОВ В.М.

ГЛАВНЫЙ ИНЖЕНЕР ПРОЕКТА
ШИК А.Б.

УТВЕРЖДЕНЫ и введены в действие с 1 июня 1982г.
ПОСТАНОВЛЕНИЕМ ГОССТРОЯ СССР от 11 марта 1982 г. № 43

Содержание альбома

Обозначение	Наименование	Стр.
	Технические требования	4
2.436-13.1 01	Таблица швов	5
2.436-13.1 02	Схемы расположения узлов	6÷12
	крепления окон	
2.436-13.1 03	Узел 1	13
2.436-13.1 04	Узел 2	14
2.436-13.1 05	Узел 3	15
2.436-13 1 06	Узел 4	16
2.436-13.1 07	Узел 5	17
2.436-13.1 08	Узел 6	18
2.436-13.1 09	Узел 7	19
2.436-13.1 10	Узел 8	20
2.436-13.1 11	Узел 9	21
2.436-13.1 12	Узел 10	22
2.436-13.1 13	Узел 11	23
2.436-13.1 14	Узел 12	24
2.436-13.1 15	Узел 13	25
2.436-13.1 16	Узел 14	26
2.436-13.1 17	Узел 16	27
2.436-13.1 18	Узел 18	28
2.436-13.1 19	Узел 19	29

Обозначение	Наименование	Стр
2.436-13.1 20	Узел 20	30
2.436-13.1 21	Узел 21	31
2.436-13.1 22	Узел 22	32
2.436-13.1 23	Узел 23	33
2.436-13.1 24	Узел 24	34
2.436-13.1 25	Узел 25	35
2.436-13.1 26	Узел 26	36
2.436-13.1 27	Узел 27	37
2.436-13.1 28	Узел 28	38
2.436-13.1 29	Узел 29	39

1. В выпуске разработаны узлы крепления окон к конструкциям здания.

2. Сварка ручная электродуговая.

3. Сварку производить электродами типа Э42 ГОСТ9467-75

4. Приварка каких-либо деталей к тонкостенным элементам конструкций окон не разрешается

5. При поставке на строительство огрунтованных ФЛ-03К, но не окрашенных окон должен быть нанесен 1 слой грунта ФЛ-03К ГОСТ 9109-76 и 3 слоя эмали ХВ-124 ГОСТ 10144-74*.

6 При поставке окон неостекленными и без асбестоцементных листов их установку производить в соответствии с паспортом на окна.

7. Рихтовка окон по высоте при установке в проектное положение производится вращением болта М20.

8. Строповку окон производить за скобы в верхней части окон, или специальными грузозахватными приспособлениями, исключающими повреждения элементов конструкции окон.

9. В узлах дано крепление нижнего слива из алюминиевого сплава. Крепление нижнего слива из оцинкованной стали производить комбинированными заклепками.

10. При монтаже окон в стенах из лёгких металлических конструкций установить на окнах крепежные элементы, нащельники и верхние сливы.

11. Элементы крепления окон, сливы и нащельники разработаны в выпуске 3 серии 1.436.2-17.

12. Несовпадение нижних горизонтальных швов соседних окон - ± 2 мм.

13. При ссылках на чертежи в обозначениях узлов номер серии условно опущен.

				2.436-13.1 ООТТ		
Рук. вр.	Немиров			Технические требования	Стадия: Р	Лист:	Листов: 1
Рук. бр.	Шик					
ГИП	Беркинблит				Промстройпроект Москва	
Нач. СКО2	Людковский					

17662-01 5

Таблица швов

Номер шва	Условное обозначение шва
№1	См. узел А
№2	ГОСТ 5264-69-Т1-Д4Э
№3	ГОСТ 5264-69-Н1-Д4
№4	ГОСТ 5264-69-Т1-Д4

Узел „А"

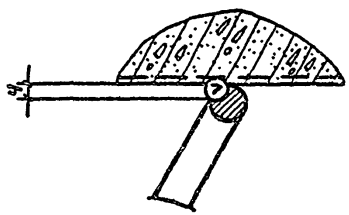

				2.436-13.1 01		
Исполн.	Тихонова			Таблица швов	Стадия	Лист	Листов
Рук. бр.	Шик				Р		1
ГИП	Беркнблит				Пронстройпроект Москва		
Нач СКОТ	Людковский						

17662-01 6

1. Крепление окон к стенам из легкобетонных панелей

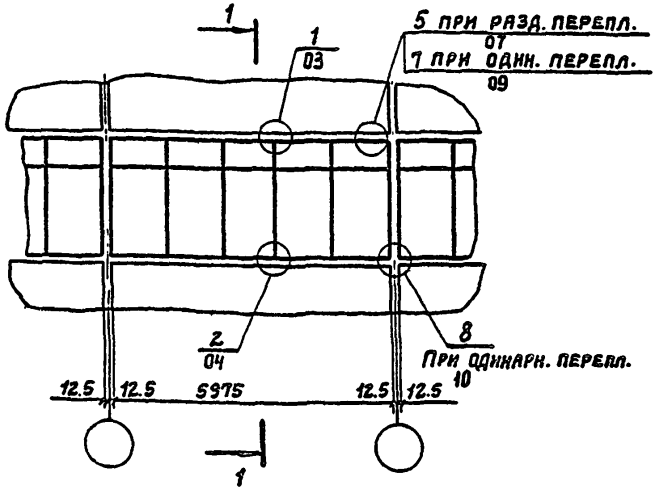

1-1

при одинарных переплетах

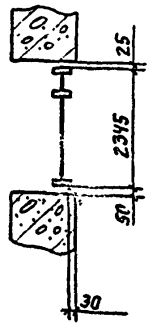

1-1

при раздельных переплетах

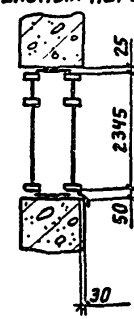

Сполн.	Папченко		
Ук. бриг	Шик		
Инж. пр	Беркинблит		
Нач. СКО-2	Людковский		

2.436-13.1 02

Схемы расположения узлов крепления окон.

Стадия	Лист	Листов
Р	1	7

Промстройпроект Москва

Копировал Свинарева 17662-01 7 формат 11

2. Крепление окон с раздельными переплетами к стенам из легкобетонных панелей при наличии элементов крепления подоконников

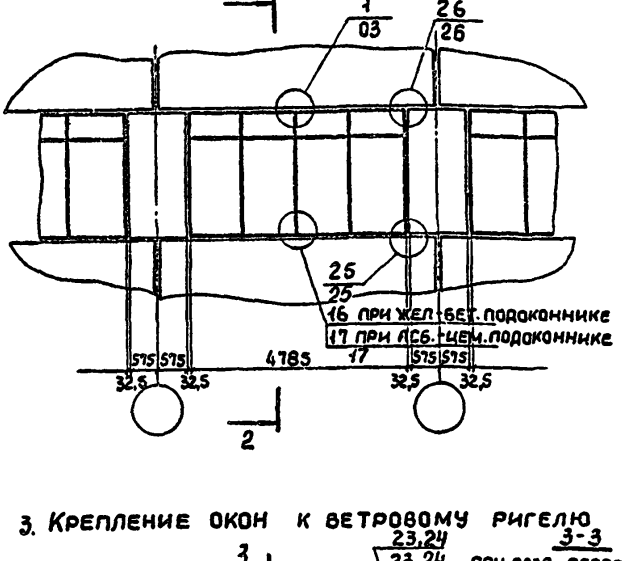

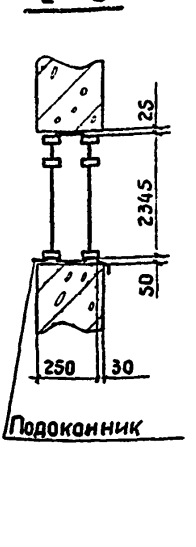

3. Крепление окон к ветровому ригелю

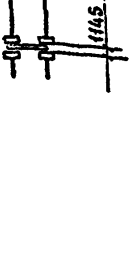



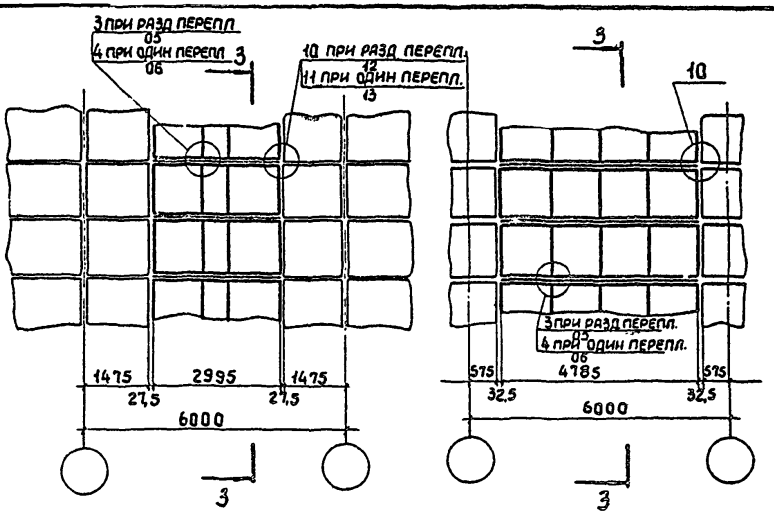

4. Крепление окон к кирпичным стенам

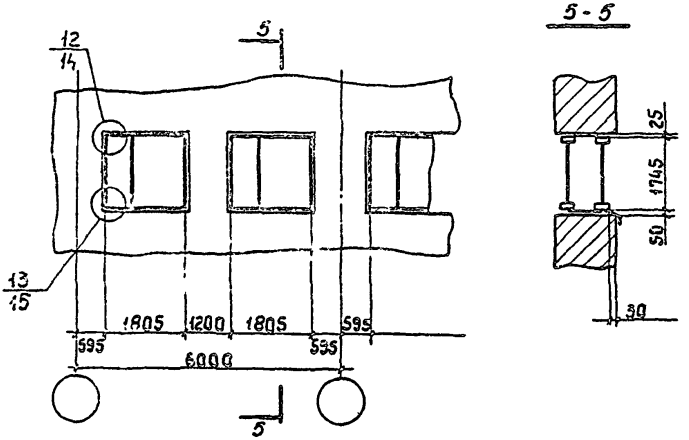

5. Крепление окон к кирпичным стенам при наличии элементов крепления подоконников

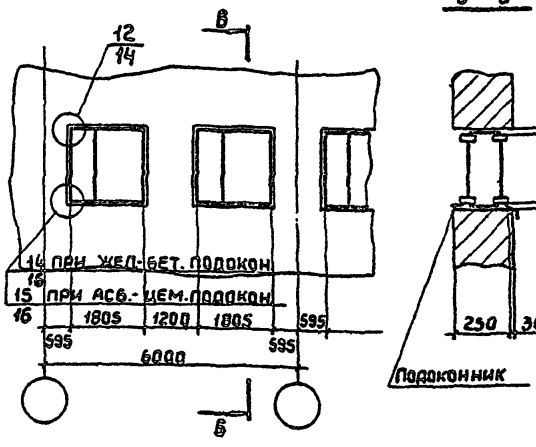

6. Крепление окон к стенам из легкобетонных панелей при несовпадении элементов крепления и закладных

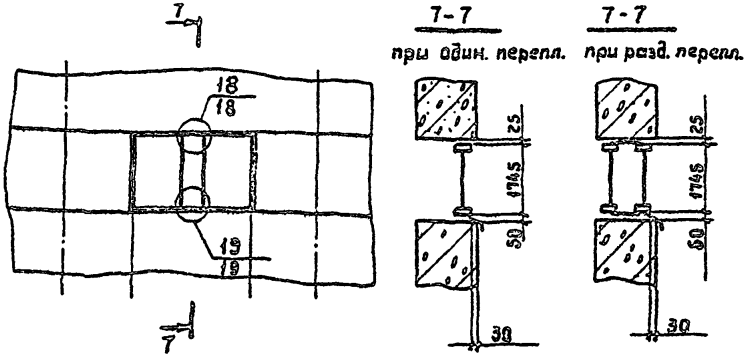

Копировал Углева 17662-01 10 Формат А4

7. Крепление окон к конструкциям стен из легких металлических конструкций

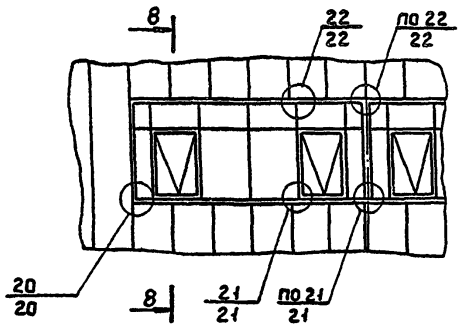

8. Крепление окон с жалюзийной вставкой к стенам из легкобетонных панелей

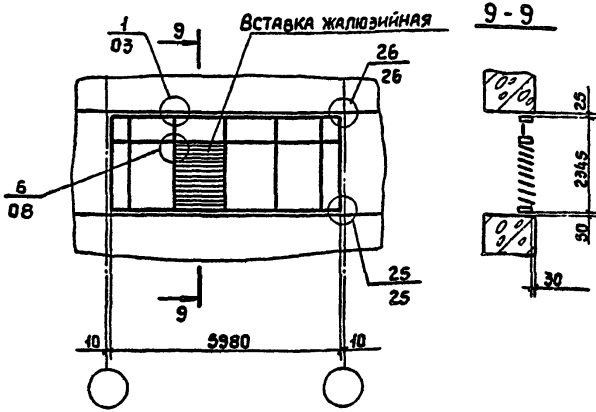

9. Крепление окон у температурного шва

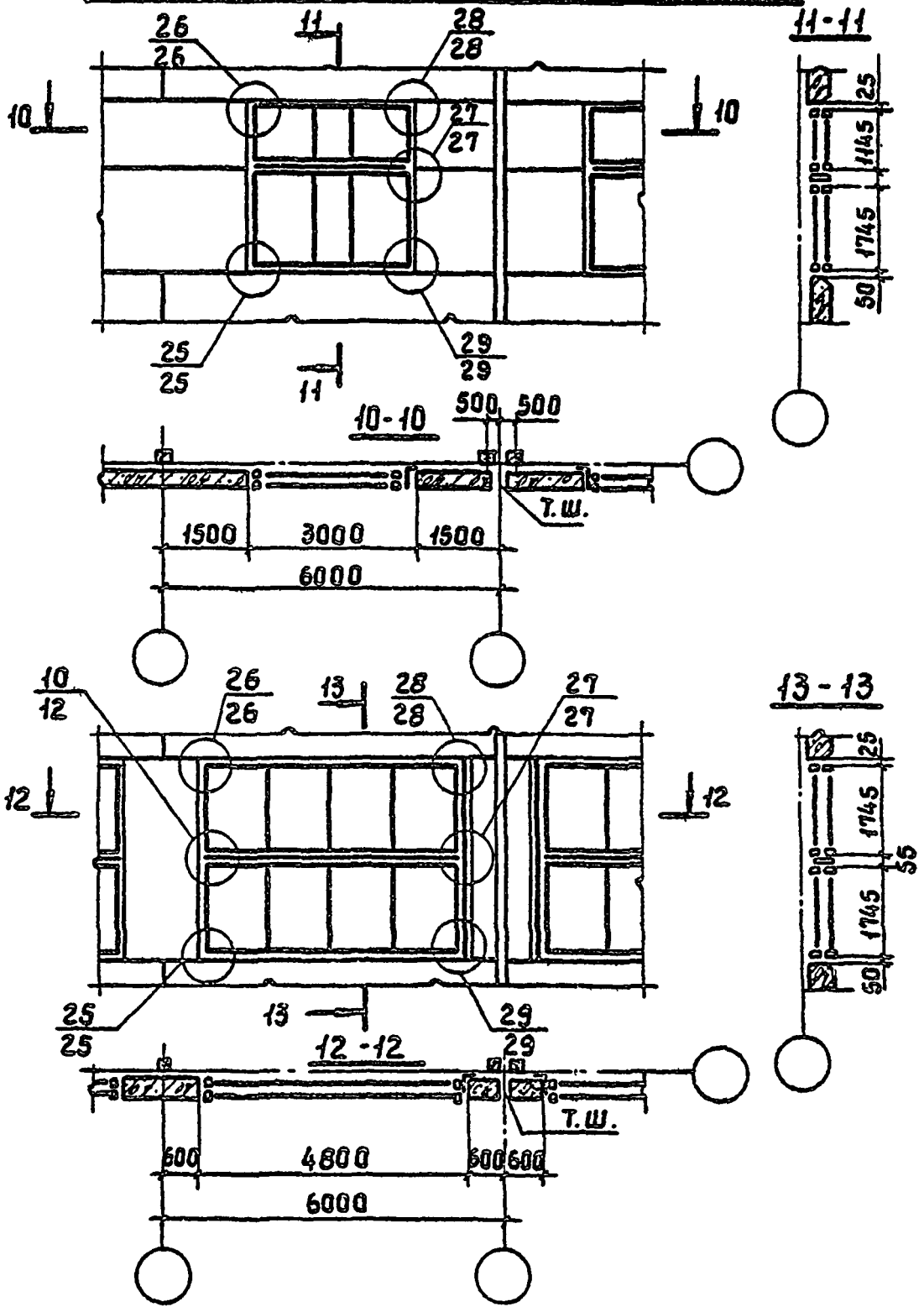

10. Крепление окон в углу здания

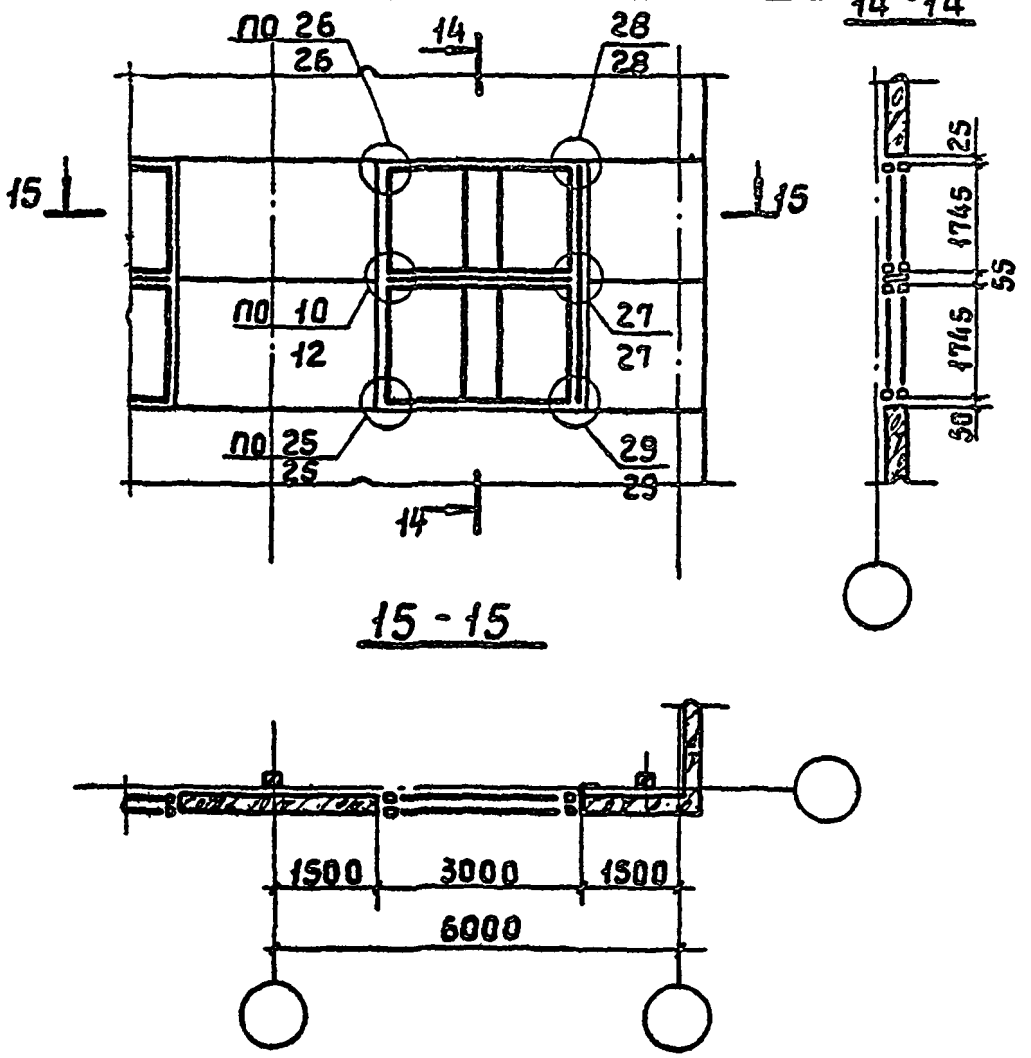

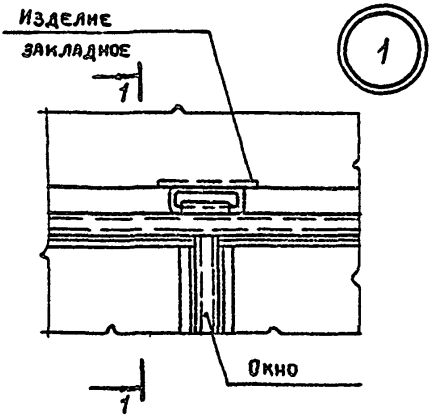

1-1
(с одинарными переплетами)

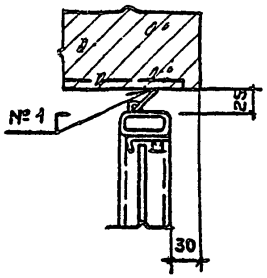

1-1
(с раздельными переплетами)

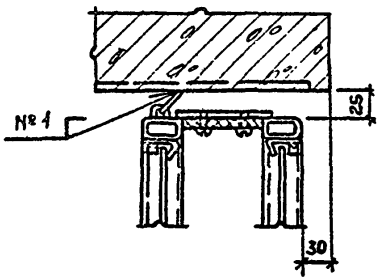

Исполн.	Тихонова		
Рук гр	Шик		
ГИП	Беркинблит		
Нач. СКО 2	Людковский		

2.436-13.1 03

Узел 1

Стадия	Лист	Листов
Р		1

ПРОМСТРОЙПРОЕКТ
Москва

Копировал 17662-01 14 Формат А1

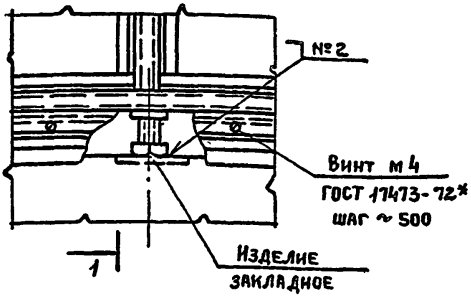

1-1

(с одинарными переплетами)

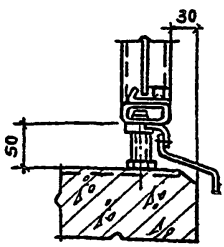

1-1

(с раздельными переплетами)

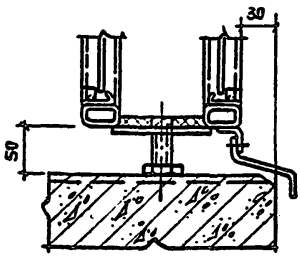

				2.436-13.1 04		
Исполн	Гладких				Стадия	Лист	Листов
Рук БР	Шик		14.93		Р		1
ГИП	Беркинблит			Узел 2	ПРОМСТРОЙПРОЕКТ Москва	
Нач СКО2	Людковский					

Копировал 17662-01 15 Формат 11

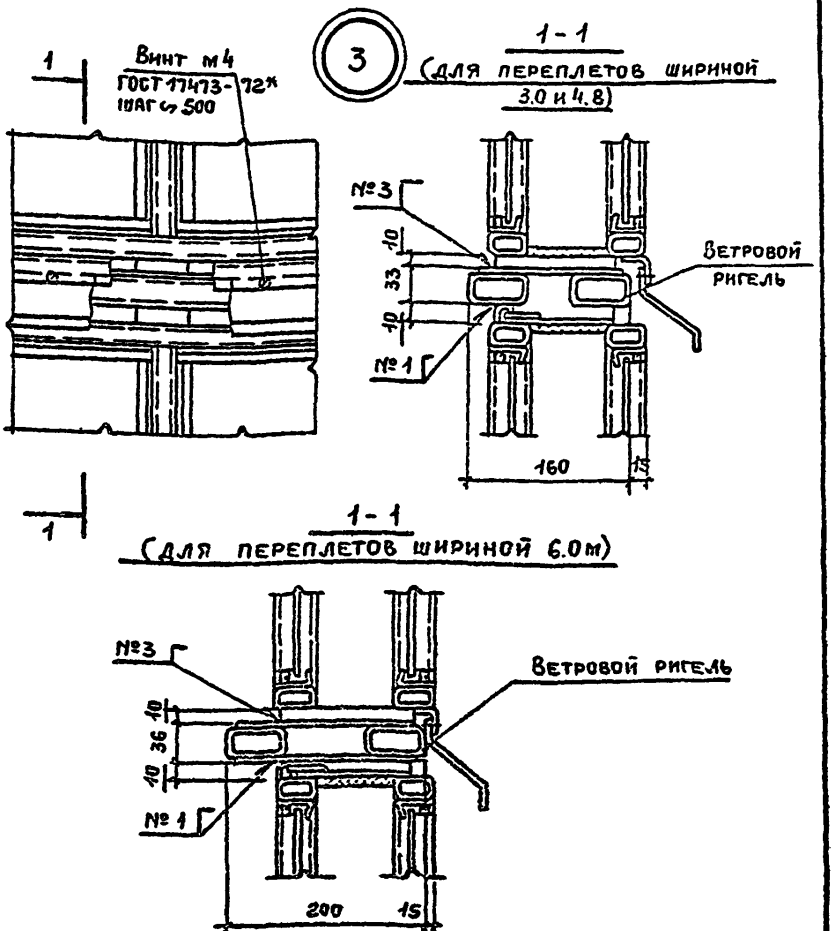

				2.436-13.1 05	
Исполн.	Тихонова			Узел 3	Стадия: Р; Лист: ; Листов: 1
Рук.гр.	Шик		Инв№		
Гл.инж пр	Беркинблит				ПРОМСТРОЙПРОЕКТ Москва
Нач СКОТ	Людковский				

Копировал 17662-01 16 Формат 11

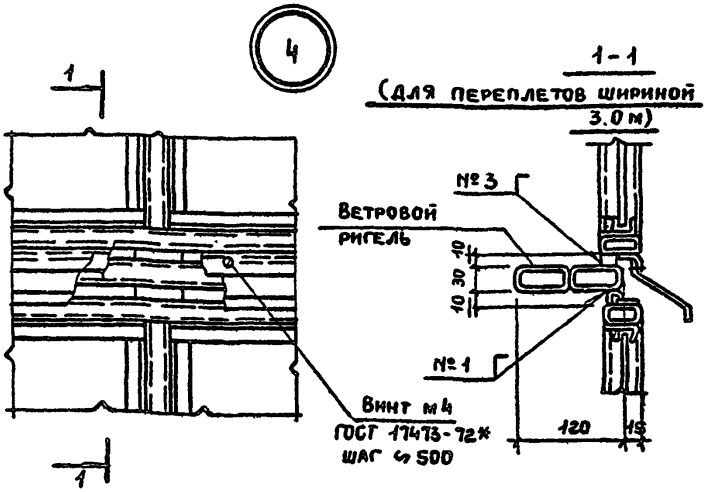

		2.436-13.1 06	
Исполн.	Тихонова	Узел 4	Стадия: Р; Лист: ; Листов: 1
Рук. гр.	Шик		
ГИП	Берминблит		ПРОМСТРОЙПРОЕКТ МОСКВА
Нач. СКОЗ	Людковский		

Копировал 17662-01 17 Формат 11

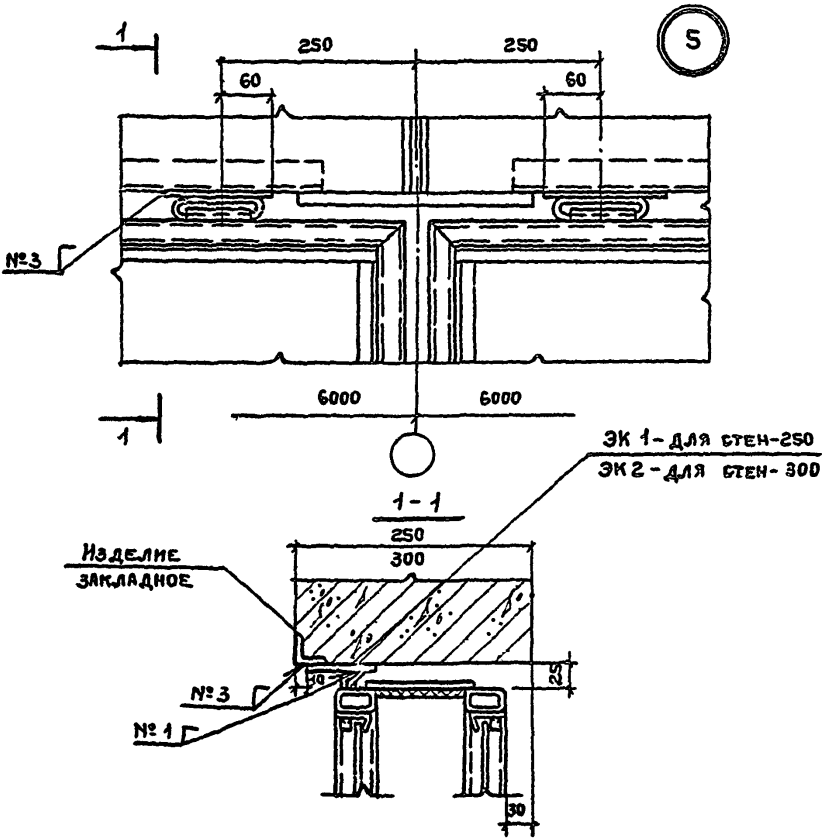

				2.436-13.1 07	
Испол.	Тихонова			Узел 5	Стадия: Р; Лист: ; Листов: 1
Рук. гр.	Шик		Инв 80		
ГИП	Беркинблит				Промстройпроект Москва
Нач. СКОЗ	Людковский				

Копировал 17662-01 18 Формат 11

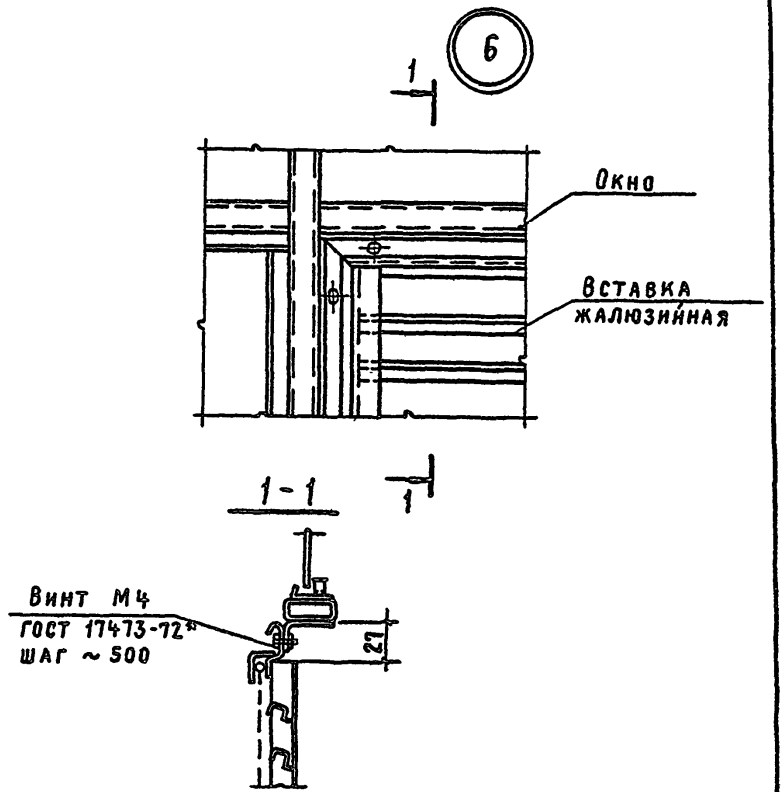

				2.436-13.1 08		
Исполн.	Тихонова			Узлы 6	Стадия	Лист	Листов
					Р		1
Рук.гр.	Шик		11.10		Промстройпроект Москва		
ГИП	Беркинблит						
Нач.СКО2	Людковский						

17662-01 19

7

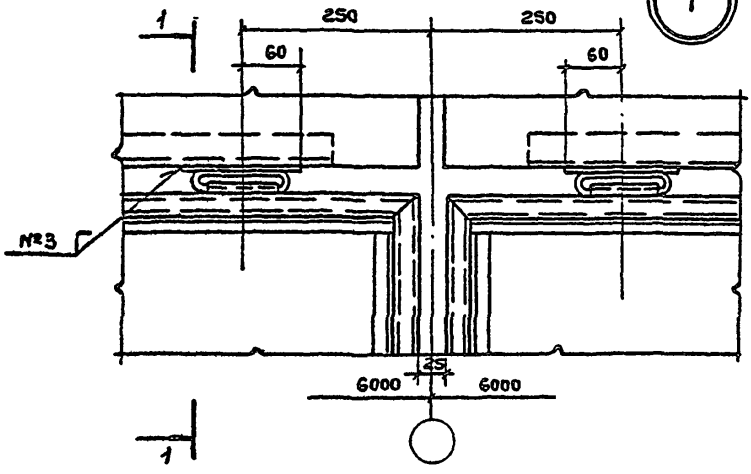

1 - 1

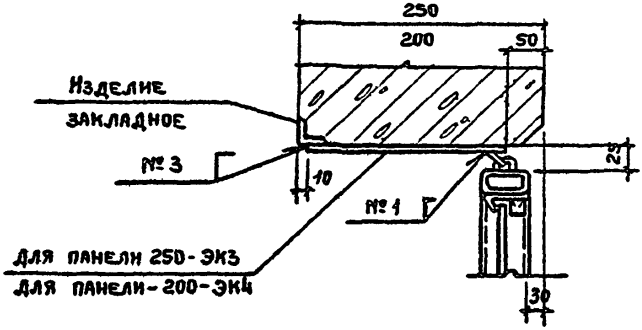

				2.436-13.1 09		
Исполн.	Тихонова			Узел 7	Стадия	Лист	Листов
Рук. гр.	Шик		01.1.80		Р		1
ГИП	Беркинблит				ПРОМСТРОЙПРОЕКТ Москва	
Нач. сект	Людковский					

Копировал 17662-01 20 Формат 11

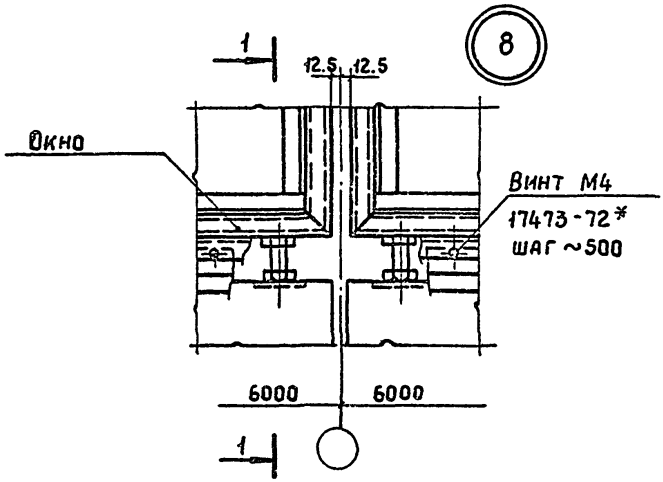

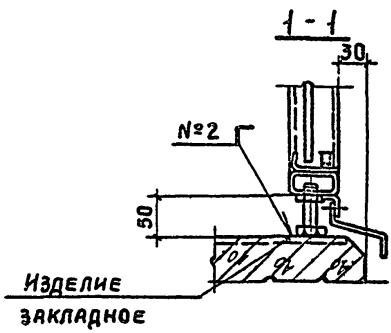

				2.436-13.1 10	
Исполн	Тихонова		14.12	Узел 8	Стадия: Р; Лист: ; Листов: 1
Рук гр	Шик				
Гл. инж. пр	Берковлит				Промстройпроект Москва
Нач. СКО 2	Людковский				

17662-01 21

1-1
(С ОДИНАРНЫМИ ПЕРЕПЛЕТАМИ)

9

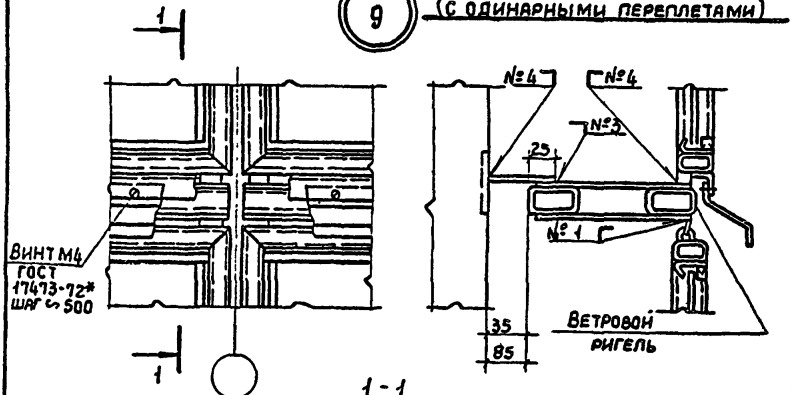

1-1
(С РАЗДЕЛЬНЫМИ ПЕРЕПЛЕТАМИ)

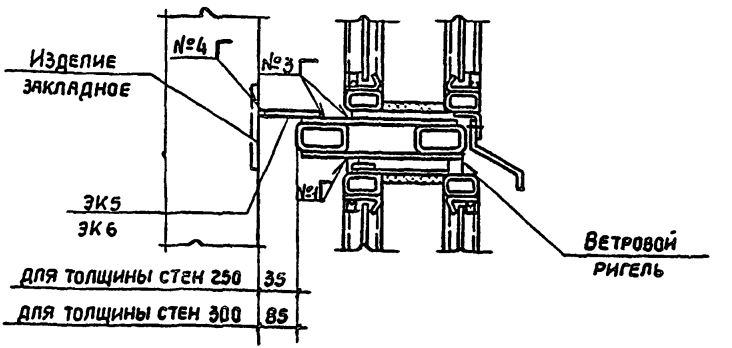

ДЛЯ ТОЛЩИНЫ СТЕН 250	35
ДЛЯ ТОЛЩИНЫ СТЕН 300	85

		2.436-13.1 11	
Испол	Тихонова	Узел 9	Стадия: Р; Лист: ; Листов: 1
Рук бр.	Шик		
ГИП	Беркинблит		ПРОМСТРОЙПРОЕКТ Москва
Нач.СКО 2	Людковский		

17662-01 22

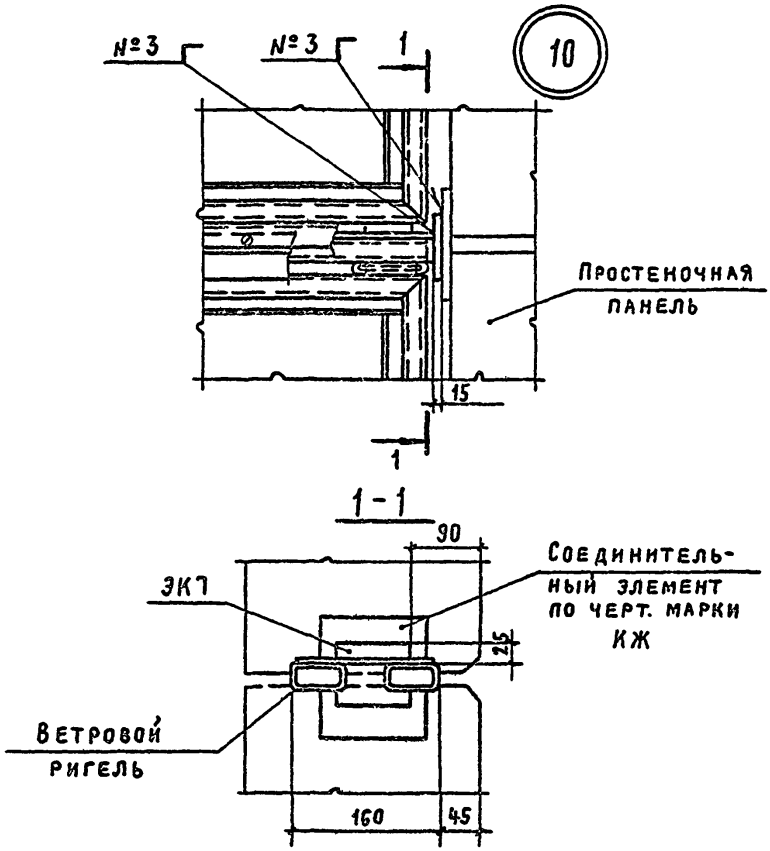

				2.436-13.1 12		
Исполн	Тихонова			Узел 10	Стадия	Лист	Листов
Рук. бр.	Шик		14.12		Р		1
ГИП	Беркинблит				Промстройпроект Москва		
Нач. СКО	Людковский						

17652-01 23

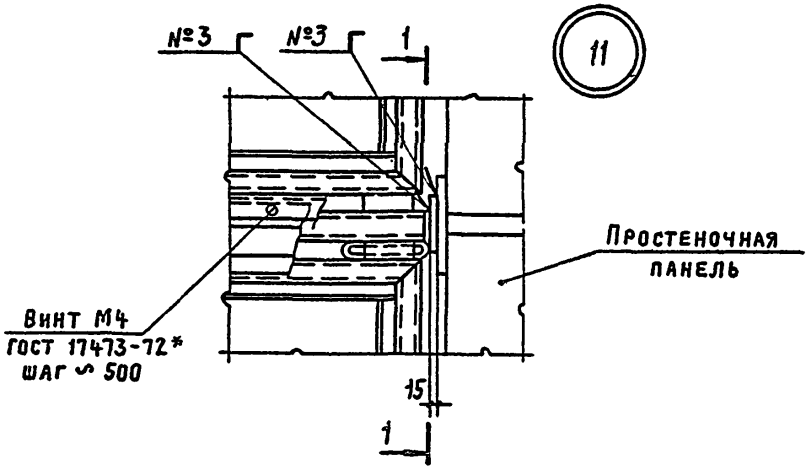

1-1

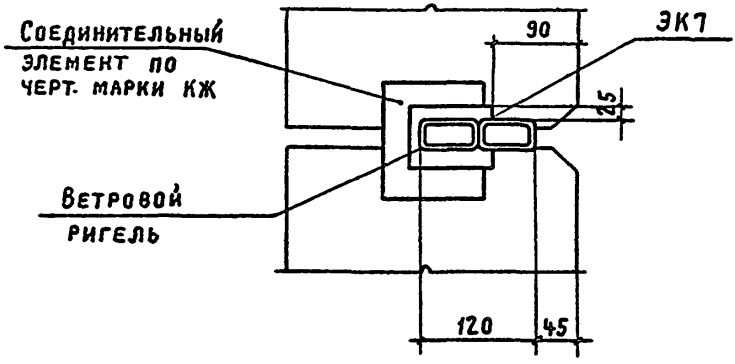

		2.436-13.1 13	
Исполн	Тихонова	Узел 11	Стадия: Р; Лист: ; Листов: 1
Рук. БР	Шик		
ГИП	Беркинблит		Промстройпроект Москва
Нач. СКО2	Лодковский		

17662-01 24

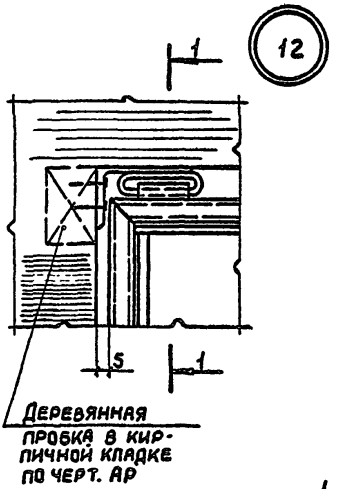

1-1
(С ОДИНАРНЫМИ ПЕРЕПЛЕТАМИ)

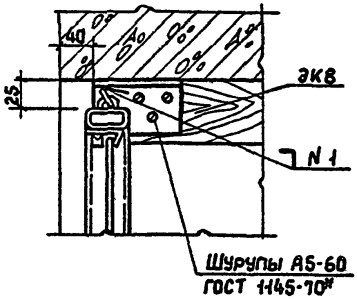

1-1
(С РАЗДЕЛЬНЫМИ ПЕРЕПЛЕТАМИ)

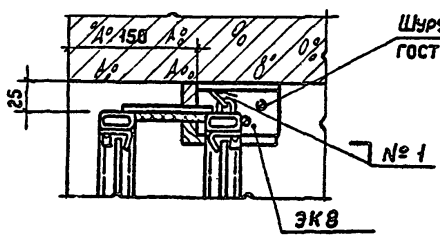

				2.436-13.1 14	
					Стадия: Р; Лист: ; Листов: 1
Исполн	Тихонова			Узел 12	
Рук бр	Шик				ПРОМСТРОЙПРОЕКТ Москва
ГИП	Беркинблит				
Нач. СКО 2	Людковский				

17662-01 25

13

1-1

(С ОДИНАРНЫМИ ПЕРЕПЛЕТАМИ)

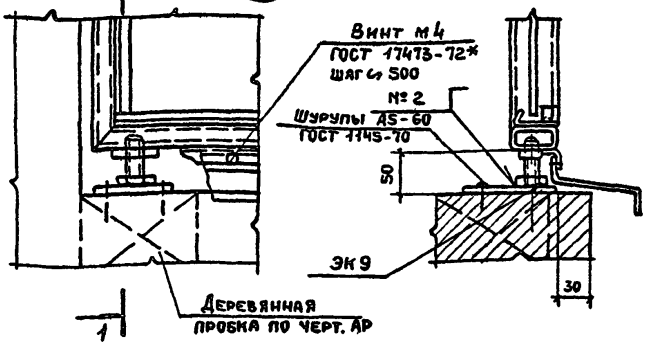

1-1

(С РАЗДЕЛЬНЫМИ ПЕРЕПЛЕТАМИ)

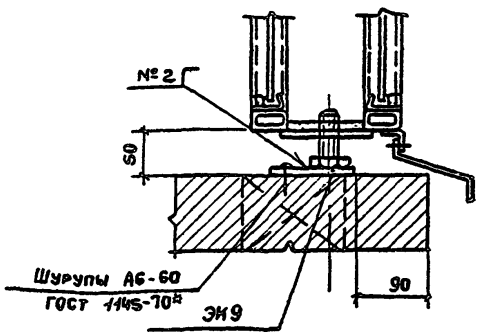

		2.436-13.1 15	
Исполн.	Тихонова	Узел 13	Стадия: Р; Лист: ; Листов: 1
Рук. гр.	Шик		ПРОМСТРОЙПРОЕКТ Москва
ГИП	Берминблит		
Нач. СКОЗ	Людковский		

Копировал 17662-01 26 Формат 11

1-1
(ДЛЯ УЗЛА 14)

14 15

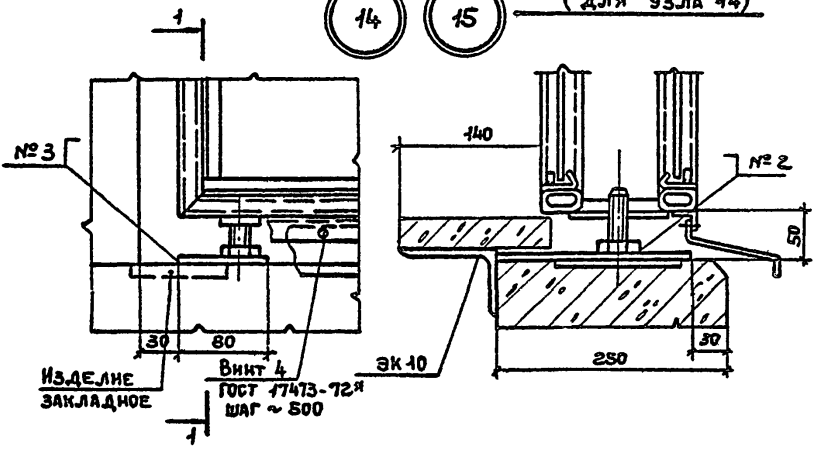

1-1
(ДЛЯ УЗЛА 15)

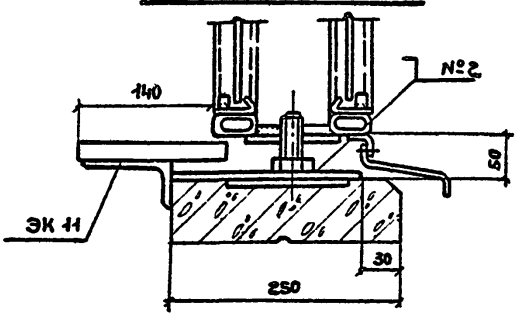

Исполн.	Папченко		10.81
Рук. гр	Немиров		10.81
ГИП	Никитин		10.81
Нач. СКО 2	Людковский		10.81

2.436-13.1 16

Узел 14, 15

Стадия	Лист	Листов
Р		1

ПРОМСТРОЙПРОЕКТ
Москва

Копировал Ермолина 17662-01 27 Формат 11

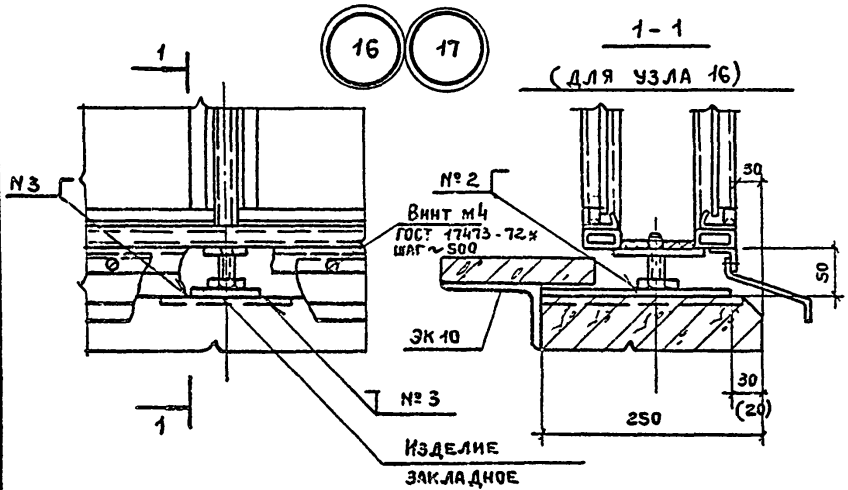

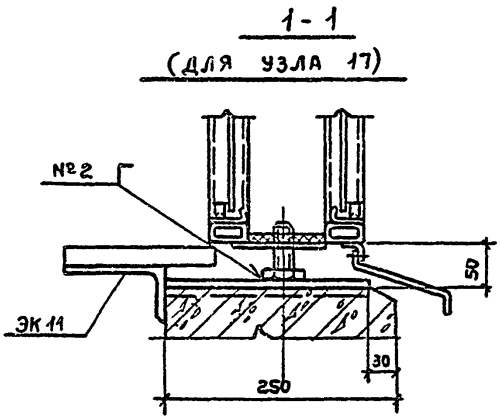

				2.436-13.1 17			
Исполн.	Тихонова			Узел 16,17	Стадия	Лист	Листов
Рук. бр	Шик		14.1.80		Р		1
ГИП	Беркинблит				ПРОМСТРОЙПРОЕКТ Москва		
Нач ск02	Людковский						

Копировал 17662-01 28 Формат 11

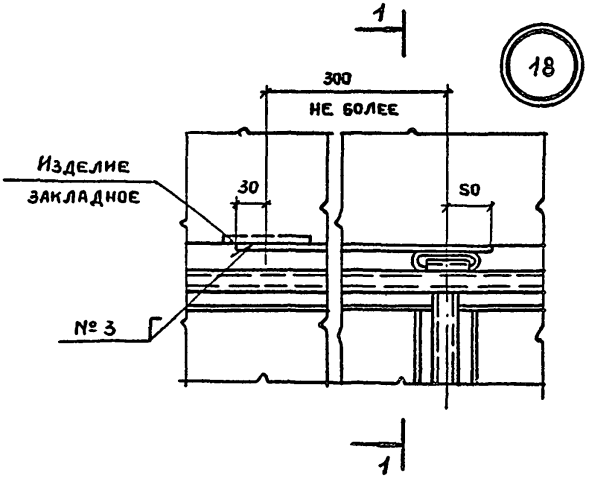

1-1
(С ОДИНАРНЫМИ ПЕРЕПЛЕТАМИ)

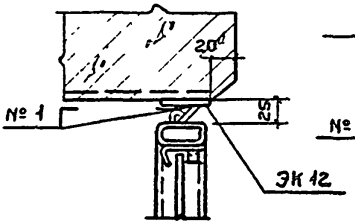

1-1
(С РАЗДЕЛЬНЫМИ ПЕРЕПЛЕТАМИ)

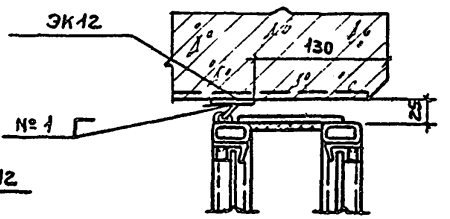

				2.436-13.1 18			
Исполн	Тихонова			Узел 18	Стадия	Лист	Листов
Рук гр	Шик		14.11.80		Р		1
ГИП	Беркинблит				ПРОМСТРОЙПРОЕКТ Москва		
Нач СКОГ	Людковский						

Копировал 17662-01 29 Формат 11

19

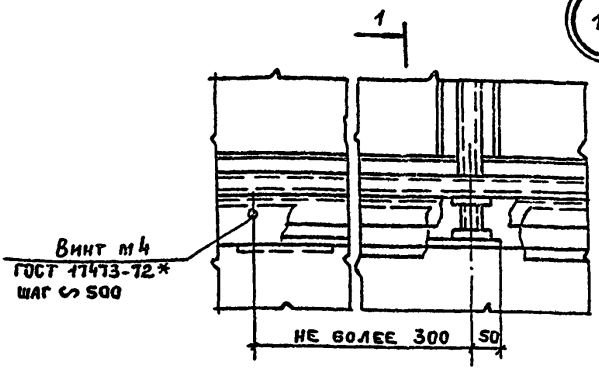

1-1
(С ОДИНАРНЫМИ ПЕРЕПЛЕТАМИ)

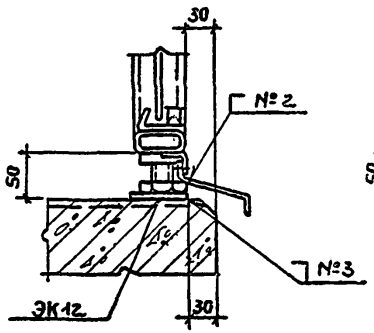

1-1
(С РАЗДЕЛЬНЫМИ ПЕРЕПЛЕТАМИ)

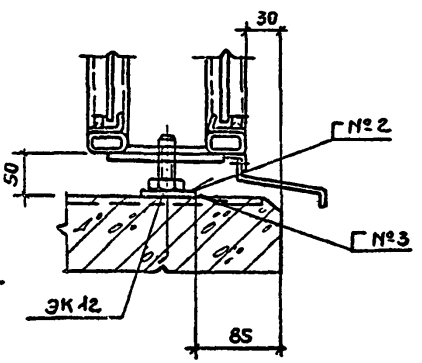

				2.436-13.1 19		
Исполн	Тихонова			Узел 19	Стадия	Лист	Листов
Рук гр	Шик				Р		
ГИП	Беркинблит				ПРОМСТРОЙПРОЕКТ г. Москва		
Нач скоз	Людковский						

Копировал 17662-01 30 Формат А1

20

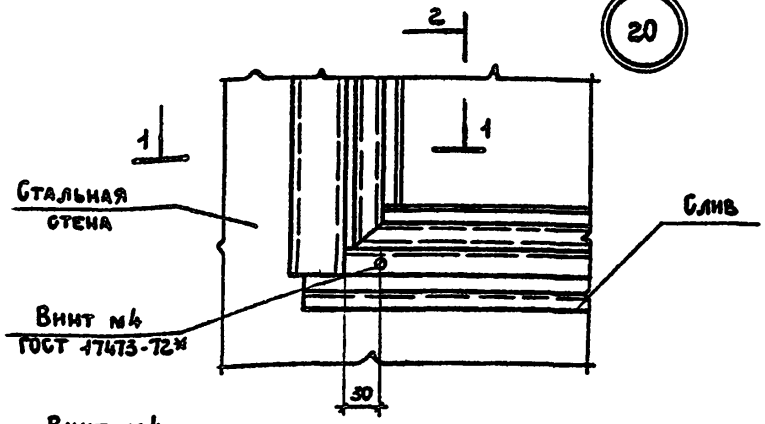

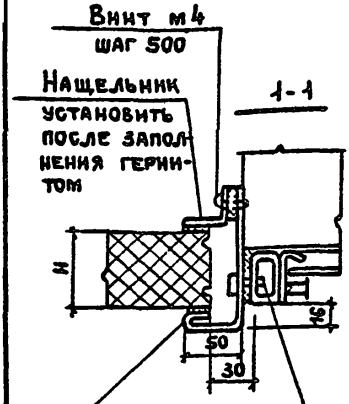

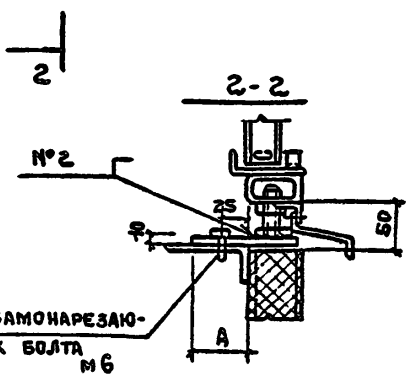

Размер „А" смотри таблицу на чертеже 2.436.13.1.21

				2.436-13.1 . 20	
Испол.	Тихонова		8.01.91	Узел 20	Стадия: Р; Лист: —; Листов: 1
Рук.гр	Немиров		10.01.91		
ГИП	Никитин		10.01.91		Промстройпроект Москва
Нач.сект	Людковский		10.01.91		

Копировал Ермолина 17662-01/3 Формат 11

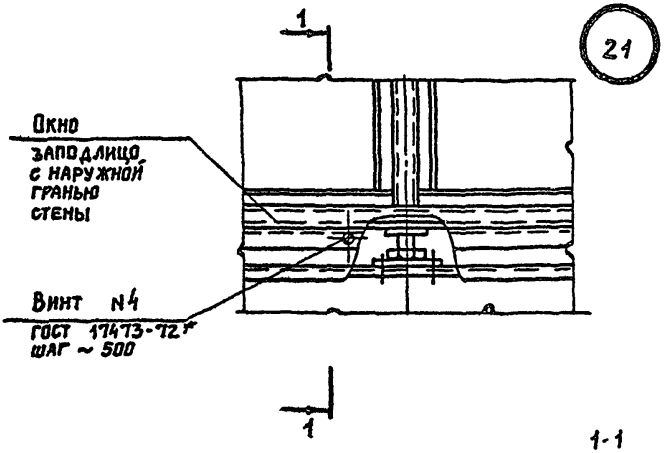

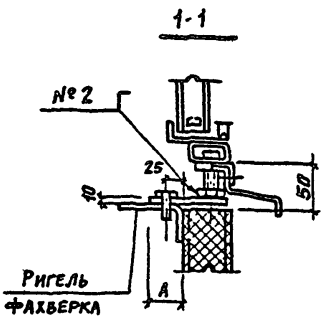

Шифр, серия	Толщина панели Н мм	А мм
774-73	60; 80	90; 70
217-78	60; 70; 80; 90; 100	90; 80; 70 60; 50
1.432.2-17	46,6; 50; 61,6; 80; 81,6; 91,6; 100	100, 90, 70 60; 50

Исполн.	Тихонова	Тихон	
Рук. гр.	Немиров	Немир	
ГИП	Беркинблит	Берк	
Нач. ско 2	Людковский		

2.436 - 13.1 21

Узел 21

Стадия	Лист	Листов
Р		1

ПРОМСТРОЙПРОЕКТ
Москва

17662-01 32

22

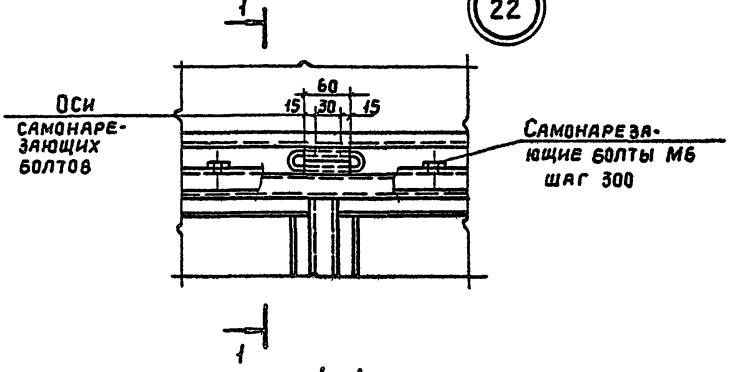

1 - 1

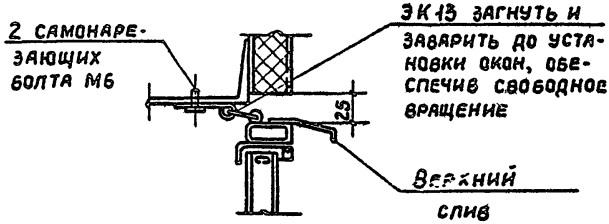

				2.436-13.1 22		
Исполн	Тихонова			Узел 22	Стадия	Лист	Листов
Рук.гр.	Немиров				Р		1
ГИП	Беркинблит				Промстройпроект Москва		
Нач.СКО2	Людковский						

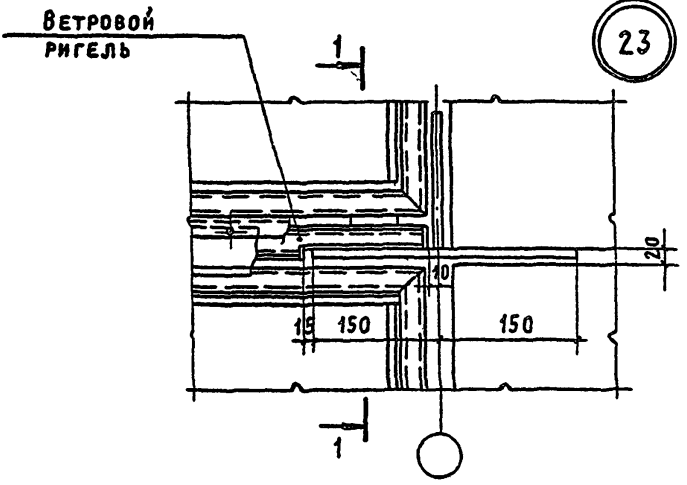

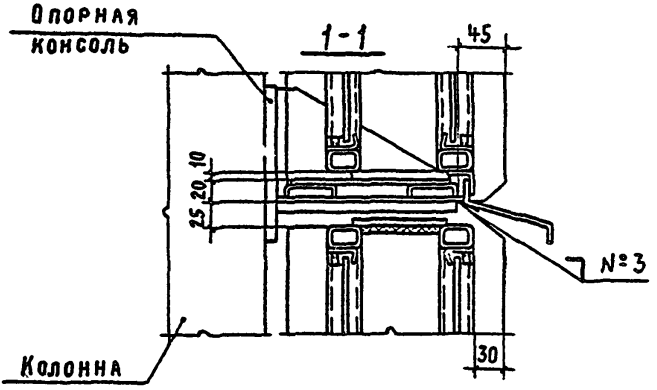

				2.436-13.1 23		
Исполн.	Тихонова			Узел 23	Стадия	Лист	Листов
Рук. гр.	Шик				Р		1
ГИП	Беркинблит				Промстройпроект Москва		
Нач. СКОЗ	Людковский						

17662-01 34

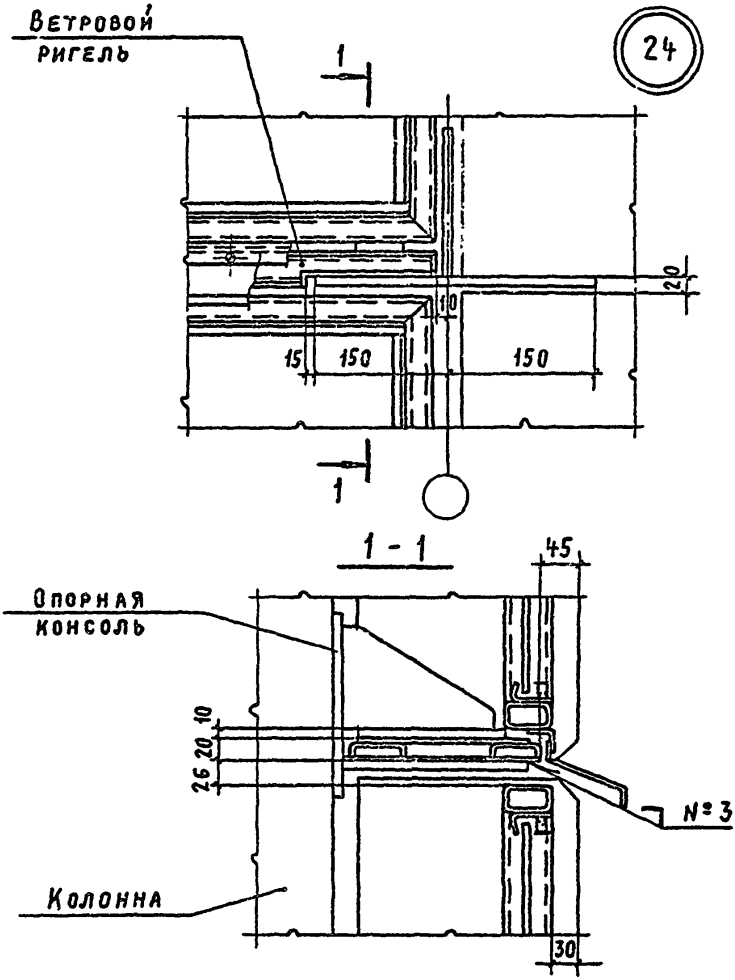

			2.436-13.1 24
Исполн.	Тихонова		Узел 24
Рук. БР.	Шик		
ГИП	Беркинблит		
Ач. СКОЗ	Людковский		

Стадия	Лист	Листов
Р		1

Промстройпроект

Москва

17662-01 35

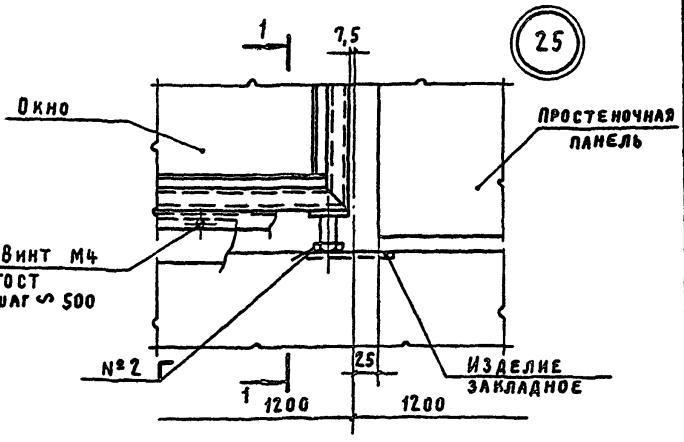

1-1
(с одинарными переплетами)

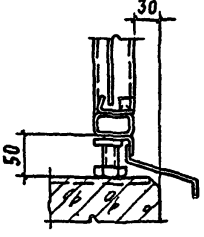

1-1
(с раздельными переплетами)

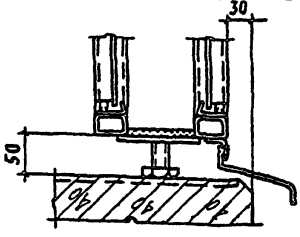

			2.436-13.1 25		
Исполн.	Тихонова		Узел 25	Стадия	Лист	Листов
Рук. бр.	Шик			Р		1
ГИП	Беркинблит			Промстройпроект Москва		
Нач. СКО	Людковский					

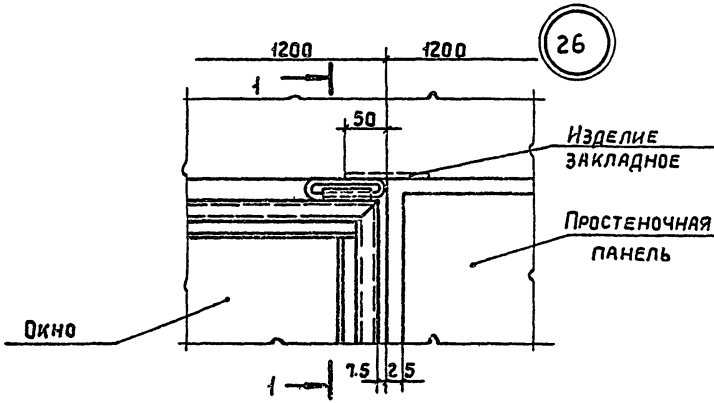

1 - 1
(с одинарными переплетами)

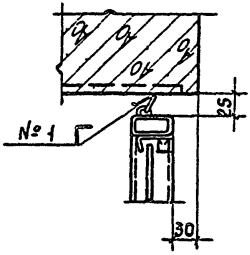

1 - 1
(с раздельными переплетами)

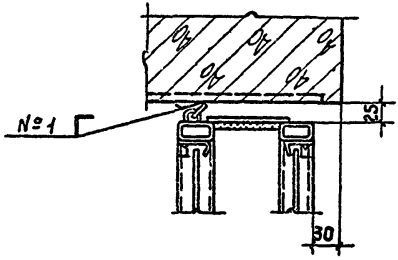

				2.436-13.1 26			
Исполн	Тихонова			Узел 26	Стадия	Лист	Листов
Рук бр	Шик				Р		1
ГИП	Беркинблит				Промстройпроект Москва		
АЧ СКО 2	Подковский						

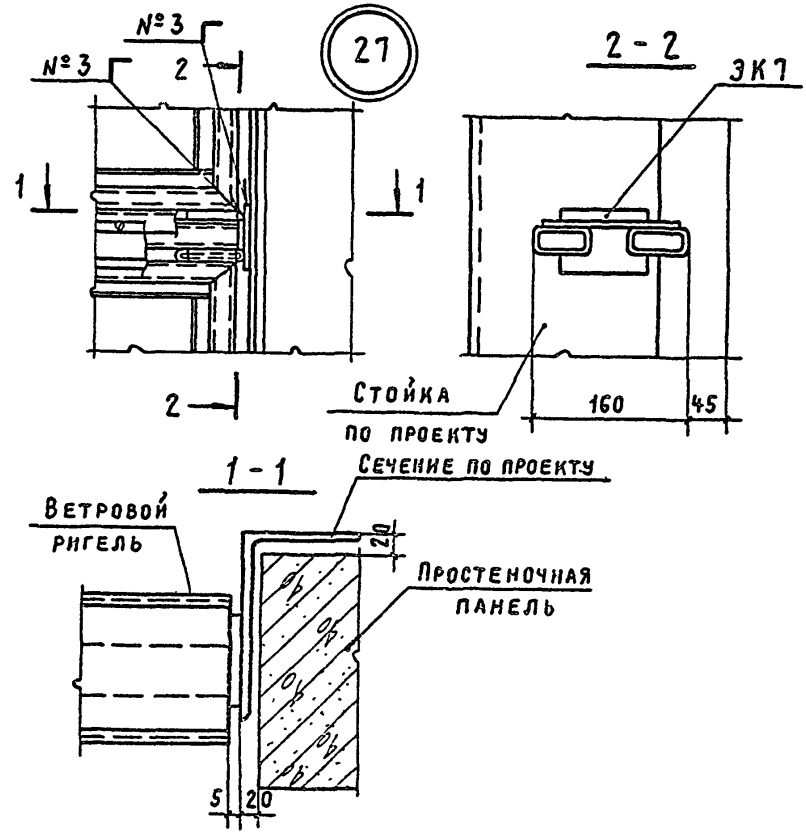

			2.436-13.1 27		
Испол.	Тихонова		Узел 27	Стадия	Лист	Листов
Рук. гр	Шик			Р		1
ГИП	Беркинблит			Промстройпроект Москва		
Нач СКО2	Людковский					

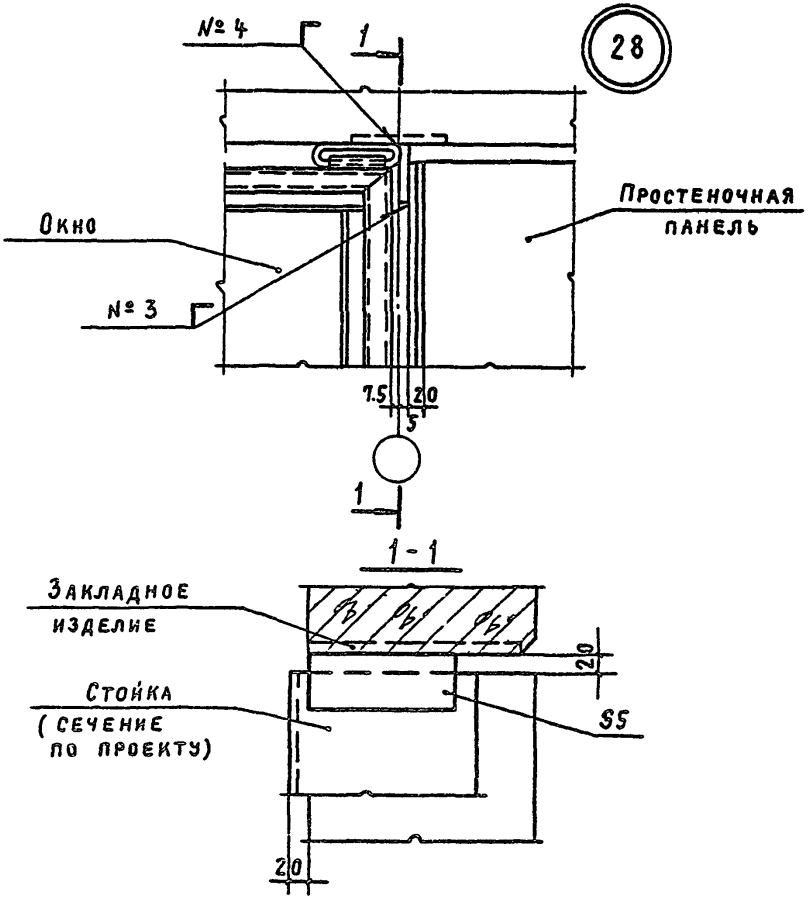

				2.436-13.1 28	
Исполн	Тихонова			Узел 28	Стадия: Р; Лист: ; Листов: 1
Рук. гр	Шик				
ГИП	Беркинблит				Промстройпроект Москва
Нач. ск.	Людковский				

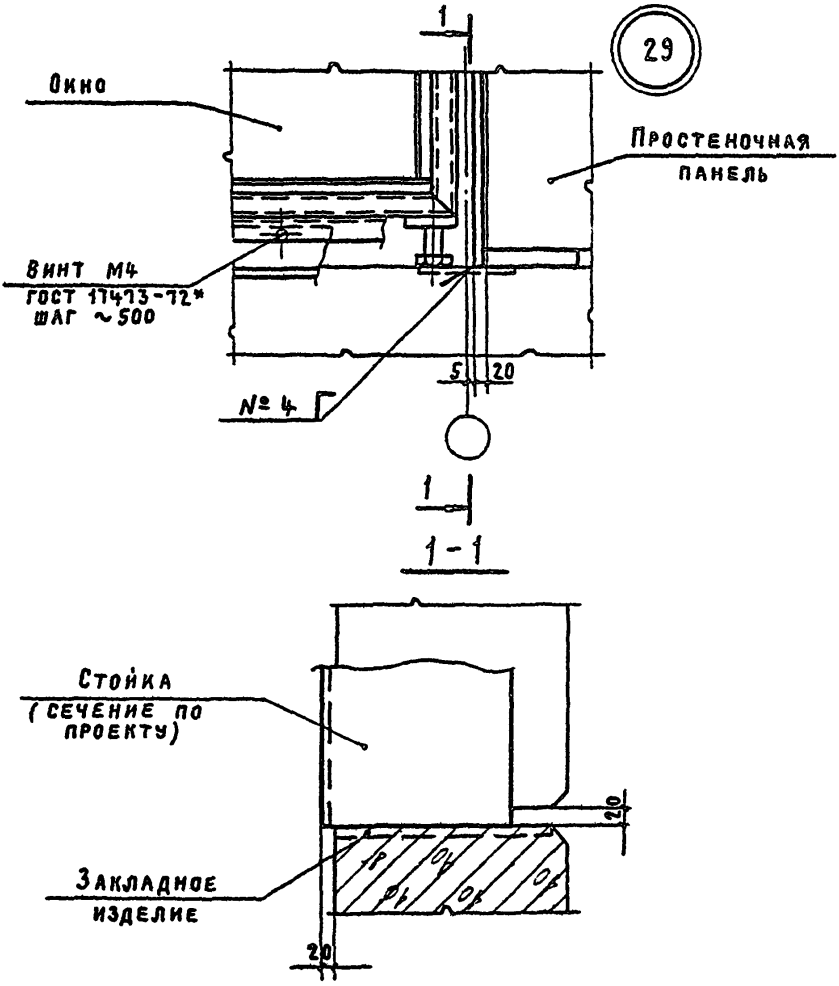

Исполн.	Тихонова		
Рук. гр.	Шик		14.11.80
ГИП	Беркинблит		
Нач. СКОЗ	Людковских		

2.436-13.1 29

Узел 29

Стадия	Лист	Листов
Р		1

Промстройпроект
Москва

gost.e-ecolog.ru