ТИПОВЫЕ КОНСТРУКЦИИ, ИЗДЕЛИЯ
И УЗЛЫ ЗДАНИЙ И СООРУЖЕНИЙ

Серия 2.435-7

УЗЛЫ СОПРЯЖЕНИЯ СТЕН И ВОРОТ

Выпуск 1

АРХИТЕКТУРНЫЕ И МОНТАЖНЫЕ УЗЛЫ

РАБОЧИЕ ЧЕРТЕЖИ

17956-02
ЦЕНА 1-14

gost.e-ecolog.ru

ЦЕНТРАЛЬНЫЙ ИНСТИТУТ ТИПОВОГО ПРОЕКТИРОВАНИЯ
ГОССТРОЯ СССР

Москва, А-445, Смольная ул., 22

Сдано в печать 5 1982 года

Заказ № 5734 Тираж 5250 экз

ТИПОВЫЕ КОНСТРУКЦИИ ИЗДЕЛИЯ
И УЗЛЫ ЗДАНИЙ И СООРУЖЕНИЙ

Серия 2.435-7

УЗЛЫ СОПРЯЖЕНИЯ СТЕН И ВОРОТ

Выпуск 1

АРХИТЕКТУРНЫЕ И МОНТАЖНЫЕ УЗЛЫ

РАБОЧИЕ ЧЕРТЕЖИ

Разработаны ЦНИИПРОМЗДАНИЙ

Зам директора — Н.Н.Ким

Рук. отдела унификации и типизации зданий — Ю.С.Муравьев

Рук. группы архит. — И.Т.Гузеева

Одобрен Отделом типового проектирования и организации проектно-изыскательских работ Госстроя СССР письмом от 03.07.81г. N2/2-250

Обозначение	Наименование	Стр.
	Содержание	2; 3
2.435-7.1 00 ПЗ	Пояснительная записка	4
2.435-7.1 00 ВМ	Ведомость расхода изделий и материалов по узлам 1...45	5..13
2.435-7.1 01	Узел 1	14
2.435-7.1 02	Узел 2	15
2.435-7.1 03	Узлы 3; 4	16
2.435-7.1 04	Узел 5	17
2.435-7.1 05	Узел 6	18
2.435-7.1 06	Узлы 7; 8	19
2.435-7.1 07	Узлы 9; 10	20
2.435-7.1 08	Узлы 11; 12	21
2.435-7.1 09	Узлы 13; 14	22
2.435-7.1 10	Узел 15	23
2.435-7.1 11	Узлы 16; 17	24
2.435-7.1 12	Узел 18	25
2.435-7.1 13	Узел 19	26
2.435-7.1 14	Узел 20	27
2.435-7.1 15	Узел 21	28
2.435-7.1 16	Узел 22	29
2.435-7.1 17	Узел 23	30
2.435-7.1 18	Узел 24	31; 32
2.435-7.1 19	Узел 25	33
2.435-7.1 20	Узел 26	34
2.435-7.1 21	Узел 27	35; 36
2.435-7.1 22	Узел 28	37
2.435-7.1 23	Узлы 29; 30	38
2.435-7.1 24	Узлы 31; 32	39
2.435-7.1 25	Узел 33	40
2.435-7.1 26	Узел 34	41
2.435-7.1 27	Узел 35	42; 43

Обозначение	Наименование	Стр
2.435-7.1 28	Узел 36	44
2.435-7.1 29	Узел 37	45
2.435-7.1 30	Узел 38	46
2.435-7.1 31	Узел 39	47
2.435-7.1 32	Узел 40	48
2.435-7.1 33	Узел 41	49
2.435-7.1 34	Узел 42	50
2.435-7.1.35	Узлы 43;44	51
2.435-7.1 36	Узел 45	52
2.435-7.1 37	Кощельник К1	53
2.435-7.1 38	Слив СЛ1	54
2.435-7.1 39	Слив СЛ2	55
2.435-7.1 40	Слив СЛ3	56
2.435-7.1 41	Слив СЛ4	57
2.435-7.1 42	Слив СЛ5	58

1. В составе выпуска 1 серии „Узлы сопряжения стен и ворот" входят типовые узлы установки и сопряжения ворот со стенами из кирпича и из железобетонных панелей. Серии железобетонных панелей и ворот приведены в пояснительной записке выпуска 0.

2. Узлы замаркированы на схемах расположения узлов сопряжения ворот со стенами и на схемах установки и крепления ворот в выпуске 0 „Материалы для проектирования".

3. Фасонные изделия изготовляются из листовой стали толщиной 0,8 мм по ГОСТ 16523-70.* Фасонные изделия могут изготавливаться из листовой стали другой толщины.

4. Болты, гайки и шайбы должны быть оцинкованы.

5. Антикоррозийная защита фасонных изделий выполняется по указанию конкретного проекта в соответствии с требованиями СНиП II-28-73 „Защита строительных конструкций от коррозии" (дополнение)".

6. Длина погонажных изделий определяется в конкретном проекте.

Инв. № подл. | Подп. и дата | Взам. инв. №

				2.435-1.1 00 ПЗ	
Рук. отд.	Муровцев		Пояснительная записка	Стадия: Р	Лист	Листов: 1
Рук. гр.	Гузеева			ЦНИИПРОМЗДАНИЙ		
Инж.	Власова					

Наименование материалов	Код материала	Код ед. из.	Кол-во на 1 м стыка по узлам 1; 2	3; 4	5	6	7	8	Примеч.
Детали									
Нащельник Н1 м Лист 6-ПН-20 ГОСТ 19903-74* 4-III-Н-10 кп ГОСТ 16523-70* кг	097301	006 116	1,0 2,35	— —	— —	— —	— —	— —	
Слив СЛ1 м Лист 6-ПН-0,8 ГОСТ 19903-74* 4-III-Н-10 кп ГОСТ 16523-70* кг	097301	006 116	— —	1,0 1,26	— —	— —	— —	— —	
ГН Z 100×32×3 м ГОСТ 13229-74 кг	112001	006 116	— —	1,0 3,63	— —	— —	1,0 3,63	— —	
ГН L 32×25×1,5; l=50 шт ГОСТ 19772-74 кг	112001	796 116	— —	2 0,064	— —	— —	— —	— —	
ГН L 40×32×2 м ГОСТ 19772-74 кг	112001	006 116	— —	— —	1,0 1,07	— —	— —	— —	
L 100×63×6 м ГОСТ 8510-72* кг	090201	006 116	— —	— —	— —	— —	1,0 7,53	— —	
Полоса 4×40 ГОСТ 19903-74* м В СТ3 кп5 ГОСТ 380-71* кг	097200	006 116	— —	— —	— —	— —	— —	1,0 1,26	
Слив СЛ2 м Лист 6-ПН-0,8 ГОСТ 19903-74* 4-III-Н-10 кп ГОСТ 16523-70* кг	097301	006 116	— —	— —	— —	— —	— —	1,0 0,69	
Слив СЛ3 м Лист 6-ПН-0,8 ГОСТ 19903-74* 4-III-Н-10 кп ГОСТ 16523-70* кг	097301	006 116	— —	— —	— —	— —	— —	1,0 2,8	
Стандартные изделия									
Болт самонарезающий ОСТ 3413-016-77 шт	128200	796	—	6	—	—	2	4	
Заклепка комбинированная ОСТ 3413-017-78 шт	128500	796	—	4	—	—	—	—	

Рук. отд.	Муравьев		
Рук. гр.	Гузеева		
Инж.	Власова		

2.435-7.1 00 ВМ

Ведомость расхода изделий и материалов по узлам 1...45

Стадия	Лист	Листов
Р	1	9

ЦНИИПРОМЗДАНИЙ

Инв. № подл. | Подп. и дата | Взам. инв. №

Наименование материалов	Код материала	Код ед. изм	Кол-во на 1 м стыка по узлам						Примеч.
			1; 2	3; 4	5	6	7	8	
Шуруп А4х40 ГОСТ 1145-80 шт	128200	796	14	—	—	—	—	—	
Гвоздь К2х100 ГОСТ 4028-63* шт	128200	796	7	—	—	—	—	—	
Материалы									
Наличник тип I сеч. 74х13 м ГОСТ 8242-75	533000	006	1,0	—	—	—	—	—	
Пробка деревянная антисептированная сеч. 100х50 (75; 100) шт ГОСТ 8486-66**	533000	796	1	—	—	—	—	—	
Брусок сеч. 60х150 м ГОСТ 8486-66**	533000	006	1,0	—	—	—	—	—	
Гернит ф30 м ГОСТ 5.1011-71	577552	006	1,0	2,0	1,0	1,0	1,0	1,0	
Мастика нетвердеющая УМС-50 м³ ГОСТ 14791-79	577240	113	0,0001	0,0002	0,0004	0,0002	0,0002	0,0004	
Утеплитель Плита минераловатная (жесткая) м³ ГОСТ 9573-72*	576243	113	—	0,03	—	—	—	—	
Обшивка С 10-899-08 ТУ-34-5898-73									
Наружная обшивка м		006	—	1,0	—	—	1,0		
L = 350 кг	111100	116	—	2,38	—	—	2,38		
Внутренняя обшивка м		006	—	1,0	—	—	—		
L = 200 кг	111100	116	—	1,36	—	—	—		
Цементный раствор м³	573810	113	—	—	0,02	—	—	—	

Наименование материалов	Код материала	Код ед. из.	Кол-во на 1 м стыка по узлам: 9; 10; 31	12	13; 19; 21; 41	14	16	17	Примеч.
Детали									
Нащельник Н1 м Лист Б-ПН-2 п ГОСТ 19903-74* 4-III-Н-10 кп ГОСТ 16523-70* кг	097301	006 116	— —	— —	— —	2,0 4,70	— —	— —	
Слив СЛ1 м Лист Б-ПН-0,8 ГОСТ 19903-74* 4-III-Н-10 кп ГОСТ 16523-70* кг	097301	006 116	— —	— —	— —	— —	1,0 1,26	— —	
Слив СЛ4 м Лист Б-ПН-0,8 ГОСТ 19903-74* 4-III-Н-10 кп ГОСТ 16523-70* кг	097301	006 116	— —	1,0 2,3	— —	— —	— —	— —	
ГН L Z 100×32×3 м ГОСТ 13229-74 кг	112001	006 116	— —	— —	— —	— —	— —	1,0 3,63	
Полоса 4×40 ГОСТ 103-76 м Ст. 3 кп ГОСТ 535-79 кг	097200	006 116	— —	1,0 1,26	— —	— —	— —	— —	
Полоса 4×40×120 ГОСТ 103-76 кг Ст. 3 кп ГОСТ 535-79 кг	097200	796 116	— —	1 0,145	— —	— —	— —	— —	
Стандартные изделия									
Болт самонарезающий ОСТ 3413-016-77 шт.	128200	796	—	—	—	—	10		
Шуруп А4×40 ГОСТ 1145-80 шт.	128200	796	—	—	—	14	—	—	
Материалы									
Брус деревянный сеч. 40×70 ГОСТ 8486-66** м	533000	006	—	—	—	1,0	—	—	
Обшивка С 10-899-0,8 ТУ 34-5898-73 Наружная обшивка м L = 350 кг Внутренняя обшивка м L = 200 кг	111100 111100	006 116 006 116	— — — —	— — — —	— — — —	— — — —	1,0 2,38 1,0 1,36		
Мастика нетвердеющая УМС-50 м³ ГОСТ 14791-79	577240	113	—	0,0004	0,0004	0,0002	0,0002	—	
Гернит Ф 30 ГОСТ 5.1011-71 м	577552	006	1,0	1,0	2,0	1,0	1,0	—	

Наименование материалов	Код материала	Код ед.из.	Кол-во на 1м стыка по узлам 18	20	22	23	24	25;26	Примеч.
Детали									
Слив СЛ1 Лист Б-ПН-0,8 ГОСТ 19903-74* м / 4-III-Н-10 КП ГОСТ 16523-70* кг	097301	006	—	1,0	—	—	—	—	
		116		1,26	—	—	—	—	
Слив СЛ5 Лист Б-ПН-0,8 ГОСТ 19903-74* м / 4-III-Н-10 КП ГОСТ 16523-70* кг	097301	006	1,0	—	1,0	—	—	—	
		116	1,63	—	1,63	—	—	—	
Нащельник Н1 Лист Б-ПН-2,0 ГОСТ 19903-74* м / 4-III-Н-10 КП ГОСТ 16523-70* кг	097301	006	0,12	—	0,12	0,12	*1,0	—	* для серии 1.432-12
		116	0,28	—	0,28	0,28	2,35	—	
L 100×63×6 ГОСТ 8510-72* м	090201	006	1,0	—	—	—	—	—	
кг		116	7,53	—	—	—	—	—	
ГН L 50×36×3; ℓ=50 ГОСТ 19772-74 шт	112001	796	2	—	2	2	—	—	
кг		116	0,19	—	0,19	0,19	—	—	
ГН L 60×40×3 ГОСТ 19772-74 м	112001	006	—	—	—	—	1,0	—	
кг		116	—	—	—	—	2,23	—	
ГН L 32×25×1,5; ℓ=50 ГОСТ 19772-74 шт	112001	796	—	2	2	—	—	—	
кг		116	—	0,064	0,064	—	—	—	
ГН L 40×32×2 ГОСТ 19772-74 м	112001	006	—	—	—	—	1,0	1,0	
кг		116	—	—	—	—	1,07	1,07	
L 40×40×3 ГОСТ 8509-72* м	090201	006	—	—	—	—	—	1,0	
кг		116	—	—	—	—	—	1,85	
L 63×40×4 ГОСТ 8510-72* м	090201	006	—	1,0	—	—	—	—	
кг		116	—	3,17	—	—	—	—	
Стандартные изделия									
Болт самонарезающий ОСТ 3413.016-77 шт	128200	796	2	4	2	4	—	—	
Заклепка комбинированная ОСТ 3413-017-78 шт	128200	796	6	2	8	6	—	—	
Шуруп А4×40 ГОСТ 1145-80 шт	128200	796	—	—	—	—	7	—	Для серии 1.432-12
Материалы									
Пробка деревянная антисептированная сеч. 100×50 (75; 100) ГОСТ 8486-66** шт	533000	796					1,0		Для серии 1.432-12

Наименование материалов	Код материала	Код ед. изм.	Кол-во на 1м стыка по узлам						Примеч.
			18	20	22	23	24	25,26 28	
Гернит ⌀ 30 ГОСТ 5.1011-71 м	577552	006	1,0	1,0	1,0	—	1,0	2,0	
Мастика нетвердеющая УМС-50 $м^3$ ГОСТ 14791-79	577240	113	0,0002	0,0002	0,0002	—	0,0002	0,0002	
Обшивка С 10-899-0,8 ТУ 34-5898-73									
Наружная обшивка м		006	1,0	1,0	1,0	1,0	—	—	
L = 350 кг	111100	116	2,38	2,38	2,38	2,38	—	—	
Внутренняя обшивка м		006	—	1,0	1,0	1,0	—	—	
L = 200 кг	111100	116	—	1,36	1,36	1,36	—	—	
Утеплитель: Плита минераловатная (жесткая) $м^3$ ГОСТ 9573-72*	576243	113	—	0,03	0,03	—	—	—	
Цементный раствор $м^3$	573810	113	—	—	—	—	0,02	—	
Лист профилированный L = 200 С 10-899-0,8 м		006	1,0	—	1,0	1,0	—	—	
ТУ 34-5898-73 кг	111100	116	1,36	—	1,36	1,36	—	—	

Наименование материалов	Код материала	Код ед. изм.	Кол-во на 1м стыка по узлам						Примеч.
			27	29;31	32	33	34	35;40	
Детали									
ГН L 40×32×2 ГОСТ 19772-74 м	1112001	006	1,0	—	—	1,0	—	1,0	
кг		116	1,07	—	—	1,07	—	1,07	
Нащельник Н1 м	097301	006	1,0*	2,0	—	—	—	1,0*	* для серии 1.432-12
Лист 5-ПН-20 ГОСТ 19903-74* кг		116	2,35	4,70	—	—	—	2,35	
Полоса 4×40×120 ГОСТ 103-76 шт	097200	796	—	—	3	—	—	—	
Ст3кп ГОСТ 535-79 кг		116	—	—	0,435	—	—	—	
Полоса 4×40 ГОСТ 103-76 м	097200	006	—	—	1,0	—	—	—	
Ст3кп ГОСТ 535-79 кг		116	—	—	1,26	—	—	—	
ГН L 60×40×3 м	1112001	006	—	—	—	1,0	—	—	
ГОСТ 19772-74 кг		116	—	—	—	2,23	—	—	
ГН L 70×50×3 м	1112001	006	—	—	—	—	1,0	—	
ГОСТ 19772-74 кг		116	—	—	—	—	2,70	—	
L 40×40×3 м	090201	006	—	—	—	—	1,0	—	
ГОСТ 8510-72* кг		116	—	—	—	—	1,85	—	
Слив С.0.4 м	097301	006	—	—	1,0	—	—	—	
Лист 4-ПН-20 ГОСТ 19903-74* кг		116	—	—	2,3	—	—	—	
Стандартные изделия									
Болт самонарезающий шт. ОСТ 3413-076-77	128200	796	—	—	—	2	2	—	
Шуруп А1х40 ГОСТ 1145-80 шт.	128200	796	7	—	—	—	—	7	для серии 1.432-12
Материалы									
Мастика нетвердеющая УМС-50 м³ ГОСТ 14791-79	577240	113	0,0002	0,0002	0,0002	0,0002	0,0002	0,0002	
Гернит-в 30 м ГОСТ 5.1011-74	577552	006	1,0	1,0	1,0	1,0	1,0	1,0	
Пробка деревянная антисептированная сеч. 100×50 (75;100) шт ГОСТ 8486-66**	533000	796	1	—	—	—	—	2	для серии 1.432-12

Наименование материалов	Код материала	Ед. изм.	Кол-во на 1 м стыка по узлам						Примеч.
			27	29;37	32	33	34	35;40	
Утеплитель: плита минераловатная (жесткая) ГОСТ 9573-72*	516243	м³	—	—	—	0,005	0,005	0,005	
Цементный раствор	573810	м³	—	—	0,02	0,02	—	—	
Лента герметизирующая: Лента тиоколовая ТУ 38-10574-75	577500	м	1,0	—	—	—	—	1,0	

Наименование материалов	Код материала	Код ед. изм.	Кол-во на 1м стыка по узлам 36	38	30,35	42	43	44,45	Примеч.
Детали									
ГН L 40×32×2 ГОСТ 19772-74	112001	м кг	006 1,0 116 1,04	—	1,0 1,04	—	—	—	
С.пов С.01 Лист 6-ПН-08 ГОСТ 19903-74* 4-Ш-Н-10кп ГОСТ 16523-70*	097301	м кг	006 — 116 —	1,0 1,25	—	—	—	—	
L 100×63×6 ГОСТ 8510-72*	090201	м кг	006 — 116 —	1,0 7,53	—	—	—	—	
ГН L 32×25×1,5, С=50 шт. ГОСТ 19772-74	112001	796 — 116 —	2 0,064	—	—	—	—		
С.пов С.05 Лист 6-ПН-08 ГОСТ 19903-74* 4-Ш-Н-10кп ГОСТ 16523-70*	112001	м кг	006 — 116 —	—	—	1,0 1,63	—	—	
Полоса 6×60×130 ГОСТ 103-76 шт. Ст3кп ГОСТ 535-79 кг	097200	796 — 116 —	—	—	—	2 0,30	—		
L 125×80×7; С=120 шт. ГОСТ 8510-72*	090201	796 — 116 —	—	—	—	—	1 1,32		
Стандартные изделия									
Болт самонарезающий ОСТ 3413-016-77	128200	шт	796 —	4	—	2	—	—	
Заклепка комбинированная ОСТ 3413 017-78	128500	шт	796 —	2	—	—	—	—	
Бол.т М 16×40 ГОСТ 7798-70*	128200	шт	796 —	—	—	—	—	2	
Материалы									
Гернит ф30 ГОСТ 5.1011-71	5711552	м	006 1,0	2,0	1,0	1,0	—	—	
Утеплитель Плита минераловатная (жесткой) ГОСТ 9573-72*	5716243	м3	113 0,005	0,03	—	—	—	—	

Наименование материалов	Код материала	Код ед.изм	Кол-во на 1м стыка по узлам						Примеч.
			36	38	30,39	42	43	44,45	
Мастика нетвердеющая УМС-50В³ ГОСТ 14791-79	5772940	113	0,0002	0,0002	0,0002	0,0002	—	—	
Обшивка С 10-809-0.8 ТУ 34-5898-73									
Наружная обшивка м		006	—	1,0	—	—	—	—	
L = 350 кг	1111100	116	—	2,38	—	—	—	—	
Внутренняя обшивка м		006	—	1,0	—	—	—	—	
L = 260 кг	1111100	116	—	1,36	—	—	—	—	

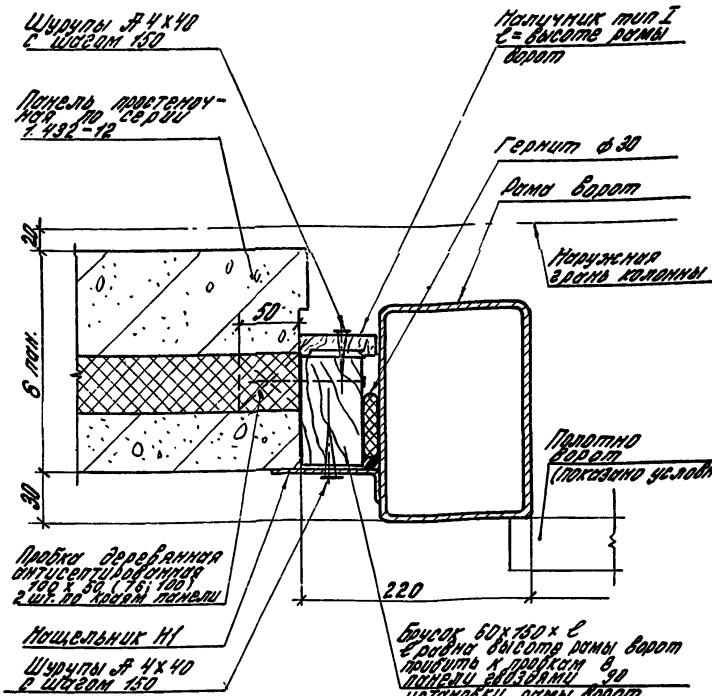

Узел дан для ворот распашных (шифр 41-74) и для ворот раздвижных (шифр 259-75)

				2.435-7.1 01			
				Узел 1	Стадия	Лист	Листов
					Р		1
Рук. отд	Муравьев				ЦНИИПРОМЗДАНИЙ		
Рук. гр	Гузеева						
Ст. инж	Сидлерова						

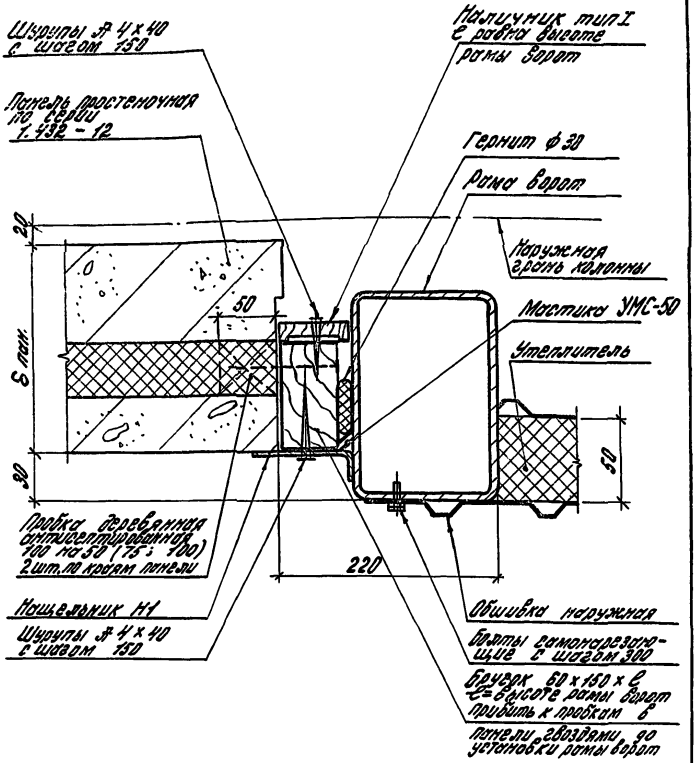

Узел один для ворот распашных (шифр 41-74) и для ворот раздвижных (шифр 259-75)

				2.435-7.1 02		
Рук. отд.	Муравьев			Узел 2	Стадия Р	Лист	Листов 1
Рук. гр.	Гузеева				ЦНИИПРОМЗДАНИЙ	
Ст. инж.	Добрерова					

Инв. № подл. | Подпись и дата | Взам. инв. №

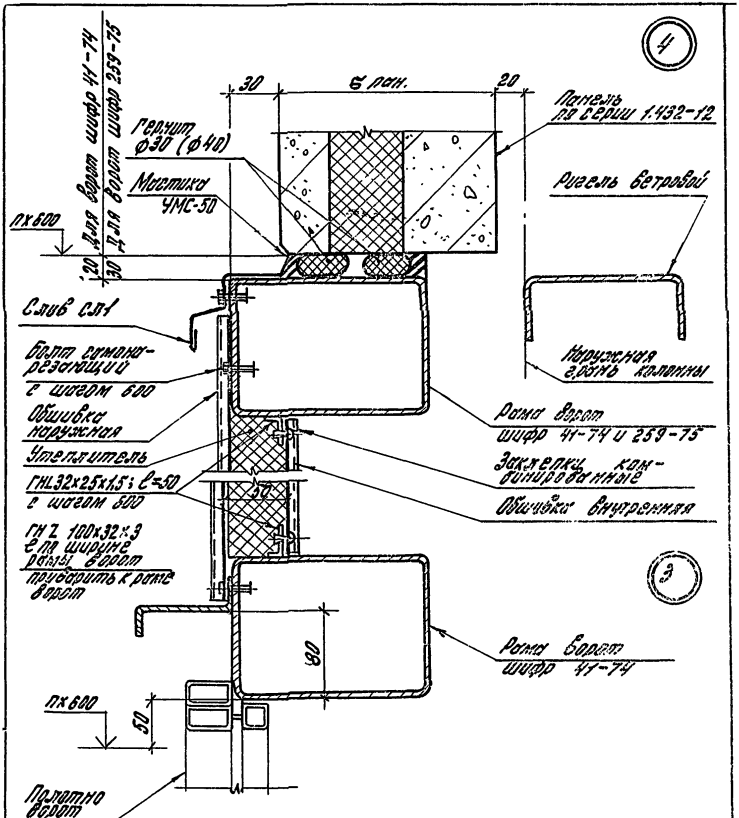

				2.435-7.1 03		
					Стадия	Лист	Листов
					Р		1
Рук. отд.	Муравьев			Узлы 3; 4	ЦНИИПРОМЗДАНИЙ	
Рук. пр.	Гузеева					
Ст. инж.	Сидорова					

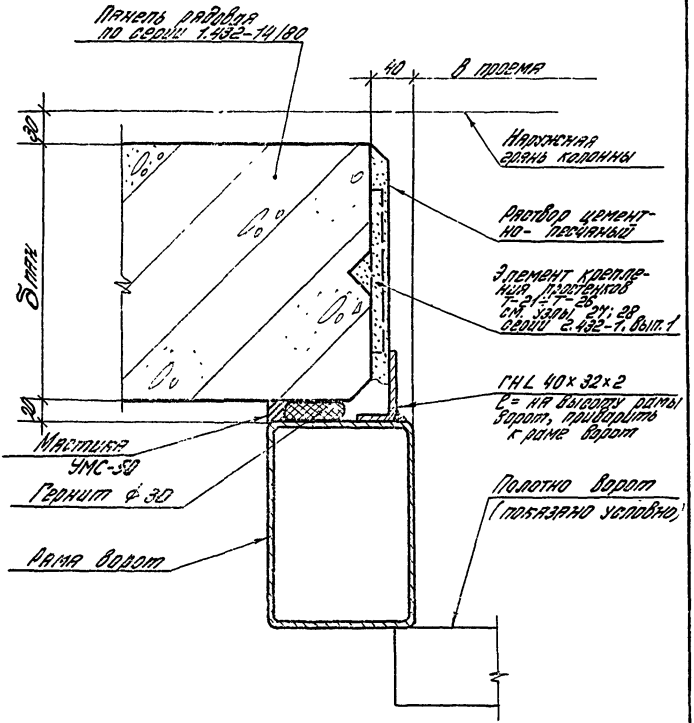

Узел 20к для ворот распашных (шифр 41-74) и для ворот раздвижных (шифр 259-75)

				2.435-7.1 04	
Рук. отд.	Муравьев			Узел 5	Стадия: Р; Лист: 1; Листов: 1
Рук. гр. пр.	Сизова				
Инж.	Борзова				ЦНИИПРОМЗДАНИЙ
Ст. инж.	Сидорова				

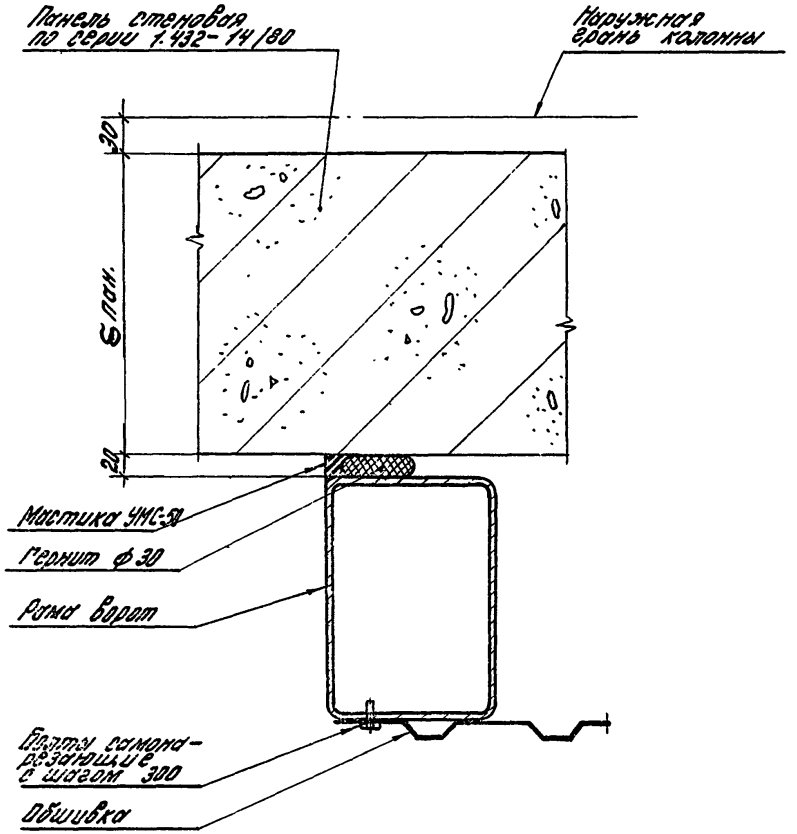

Узел дан для ворот распашных (шифр 44-74) и для ворот раздвижных шифр 259-75)

				2.435 - 7.1 05		
					стадия	лист	листов
					Р		1
				Узел 6	ЦНИИПРОМЗДАНИЙ		
рук. отд.	Муравьев						
нач. гр.	Гузеева						
ст. инж.	Диллерова						

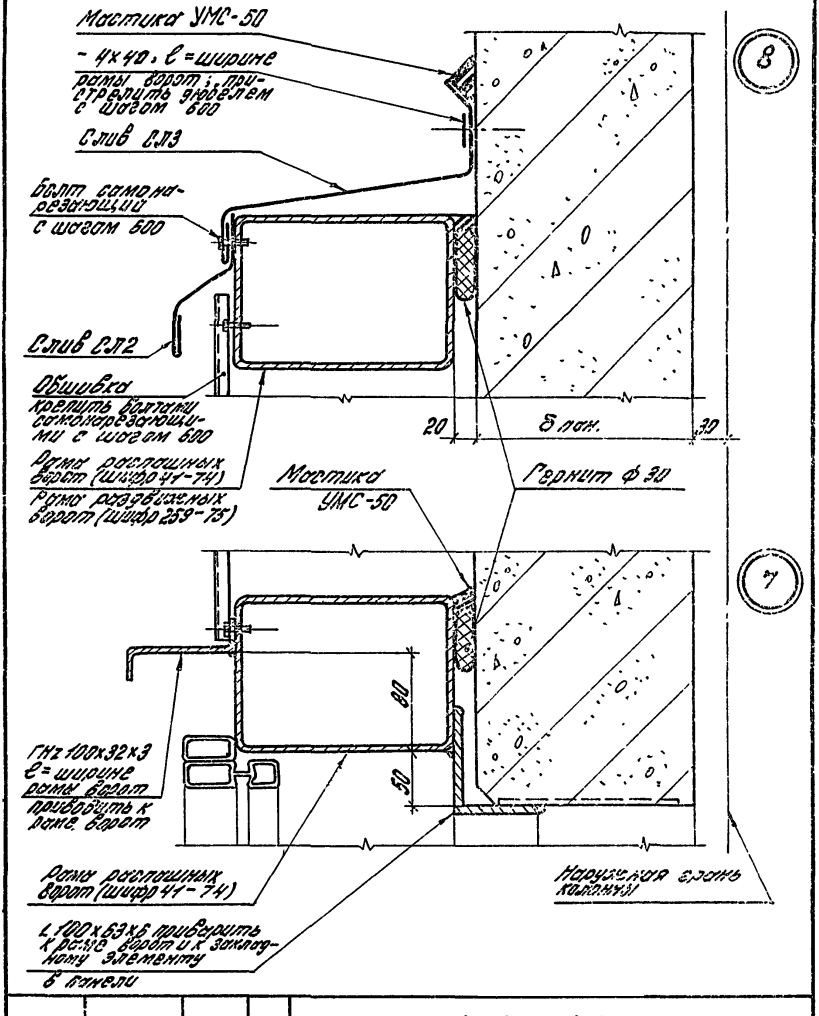

				2.435-7.1 06	
Рук. отд.	Муравьев			Узлы 7; 8	Стадия: Р; Лист; Листов: 1
Рук. гр.	Гузеева				ЦНИИПРОМЗДАНИЙ
Инж.	Власова				
Ст. инж.	Сидорова				

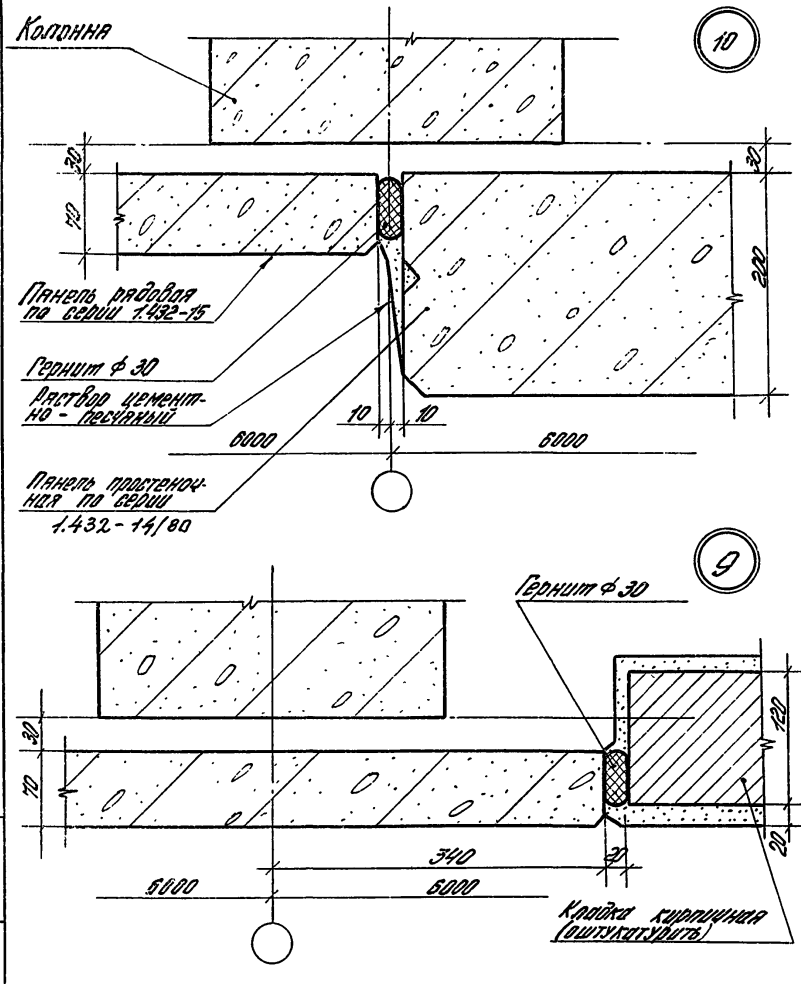

			2.435-7.1 07
Рук. отд.	Куловьев		Узлы 9; 10
Рук. гр.	Гузеева		
Инж.	Власова		

Стадия	Лист	Листов
Р		

ЦНИИПРОМЗДАНИЙ

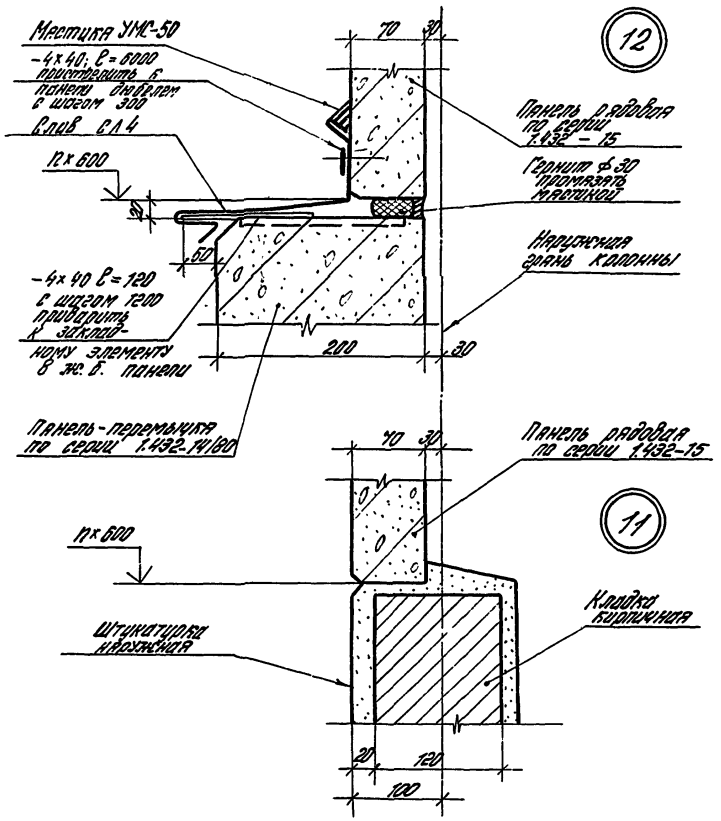

				2.435-7.1 08			
				Узлы 11; 12	Стадия	Лист	Листов
					Р		1
Инж.	Мухаев				ЦНИИПРОМЗДАНИЙ		
Рук. гр.	Гузеева						
Инж.	Власова						

Инв. № подл. | Подп. и дата | Взам. инв. №

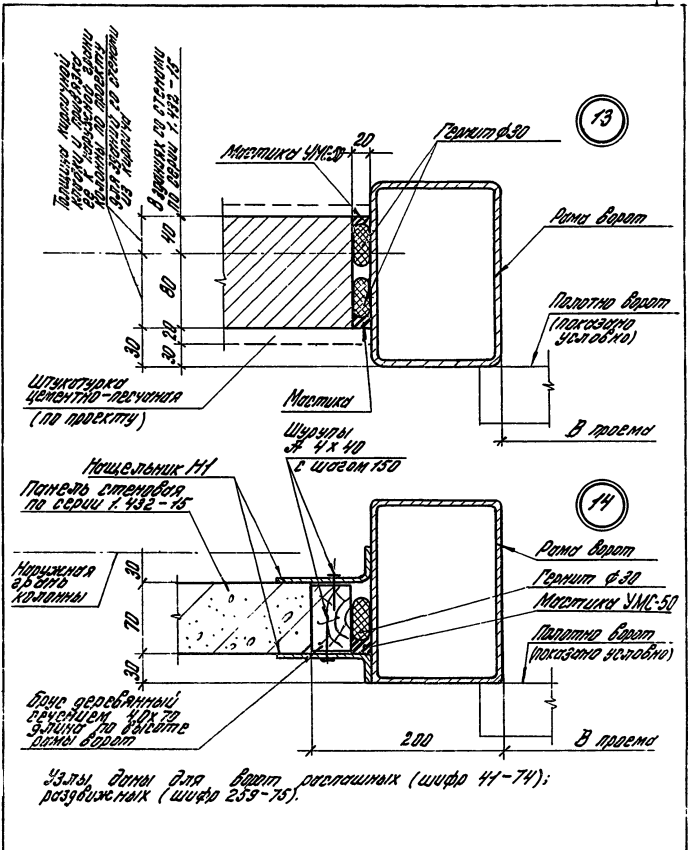

Узлы 13; 14 для ворот распашных (шифр 44-74); раздвижных (шифр 259-75).

				2.435-7.1 09		
				Узлы 13; 14	Стадия: Р	Лист: 1	Листов:
Нач. отд.	Муравьев				ЦИТП Госгражданстроя	
Гл. спец.	Гузеева					
Инж.	Романова					

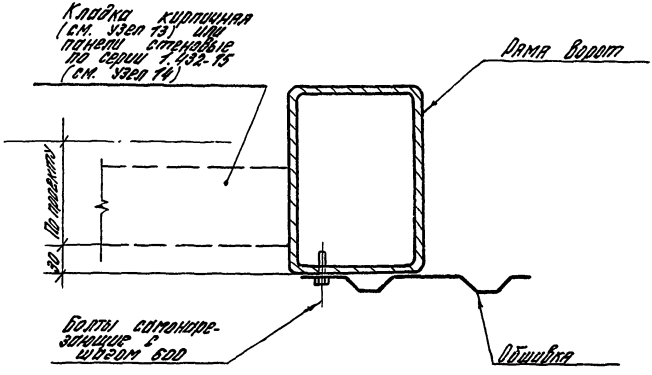

Узел дан для ворот распашных (шифр 41-74) и для ворот раздвижных (шифр 259-75).

				2.435-7.1 10			
				Узел 15	Стадия	Лист	Листов
					Р		1
Рук. отд.	Муравьев				ЦНИИПРОМЗДАНИЙ		
Рук. гр.	Гузеева						
Инжен.	Власова						

Инв. № подл. | Подп. и дата | Взам. инв. №

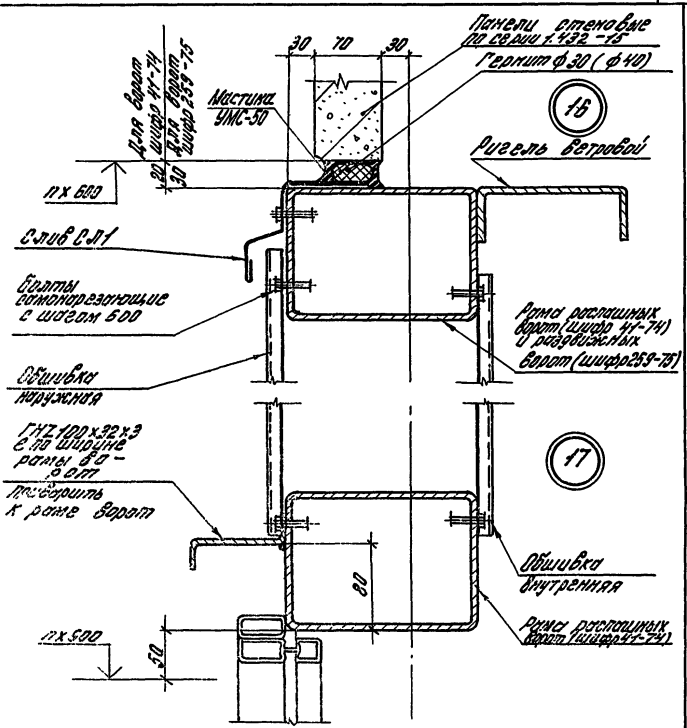

		2.435.-7.1 11	
Рук. отд.	Муровцев	Стадия: Р	Лист:	Листов: 1
Рук. гр.	Кузеева	Узлы 16; 17	ЦНИИПРОМЗДАНИЙ	
Инж.	Власова		
Ст. инж.	Сидорова		

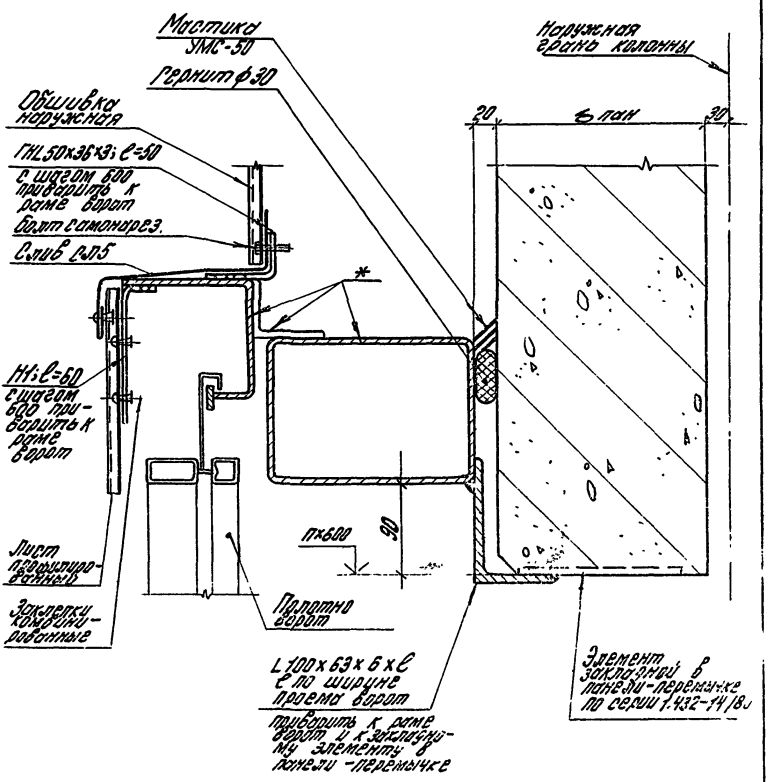

* Элементы рамы раздвижных ворот шифр 259-75.

				2.435-7.1 12		
Рук.отд.	Муравьев			Узел 18	Стадия	Лист	Листов
Рук.гр.	Гузеева				Р		1
Инж.	Власова				ЦНИИПРОМЗДАНИЙ		

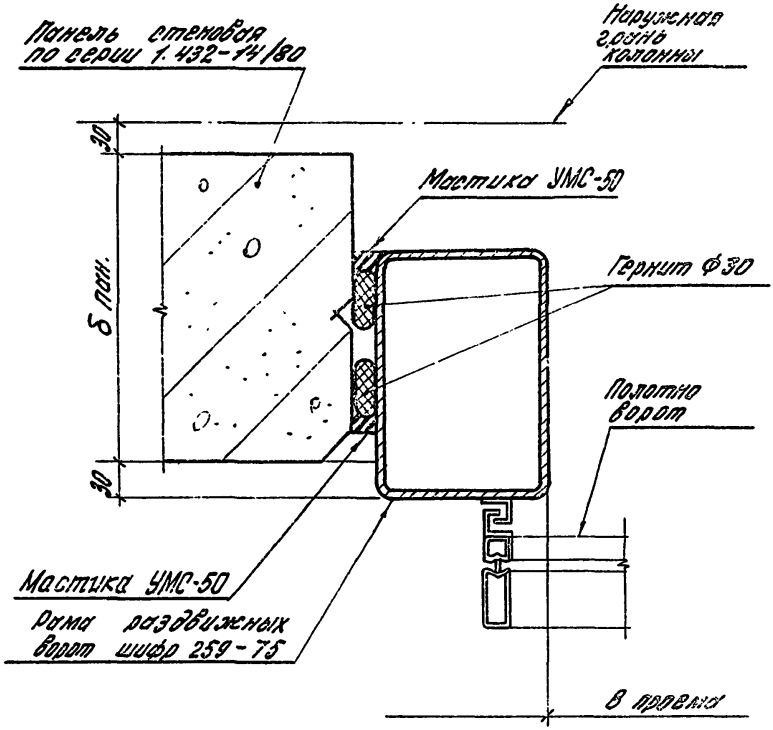

Рук.отд.	Муравьев		
Эк.гр.	Гузеева		
Инж.	Власова		

2.435-7.1 13

Узел 19

Стадия	Лист	Листов
Р		1

ЦНИИПРОМЗДАНИЙ

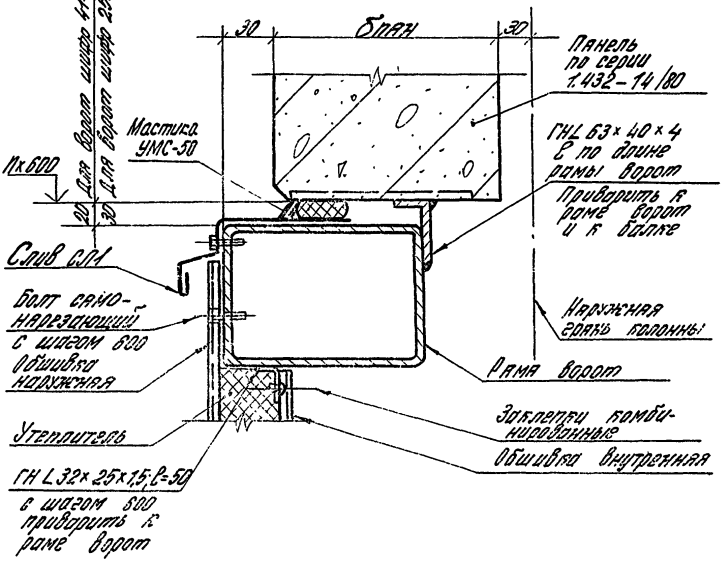

				2.435-7.1 14			
				Узел 20	Стадия	Лист	Листов
					Р		1
Рук.отд.	Муравьев				ЦНИИПРОМЗДАНИЙ		
Рук.гр.ар.	Гузеева						
Инж.	Власова						

ТИП.И ТОПОЛ. ПОЛН. И ОАТА ОЗАМ.ИНВ.N

17956-02 28

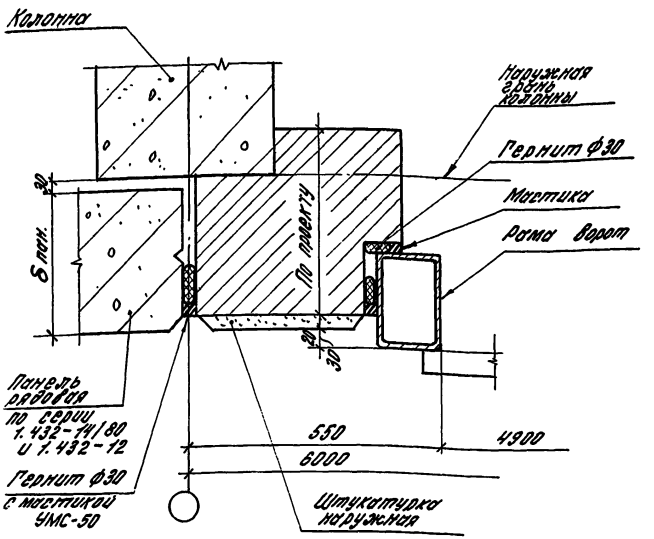

Узел 21 для ворот распашных (шифр 41-74) и раздвижных (шифр 259-75)

				2.435-7.1 15		
Рук.отд.	Муровьев			Узел 21	Стадия Р	Лист	Листов 1
Рук.гр.	Гузеева				ЦНИИПРОМЗДАНИЙ		
Инж.	Власова						

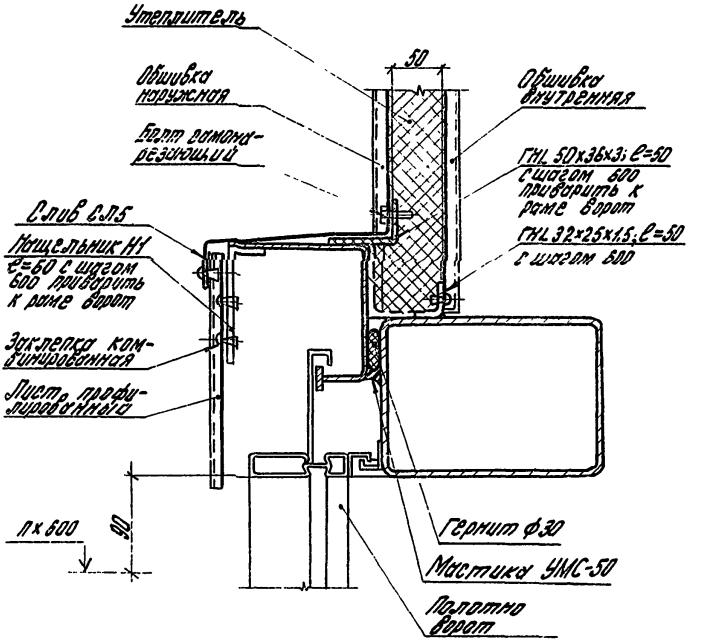

				2.435-7.1 16		
Гл.констр.	Муравьев			Узел 22	Стадия	Лист	Листов
Рук. гр.	Гузеева				Р		1
Инж.	Власова				ЦНИИПРОМЗДАНИЙ		

Инв.№ подл. | Подпись и дата | Взам.инв.№

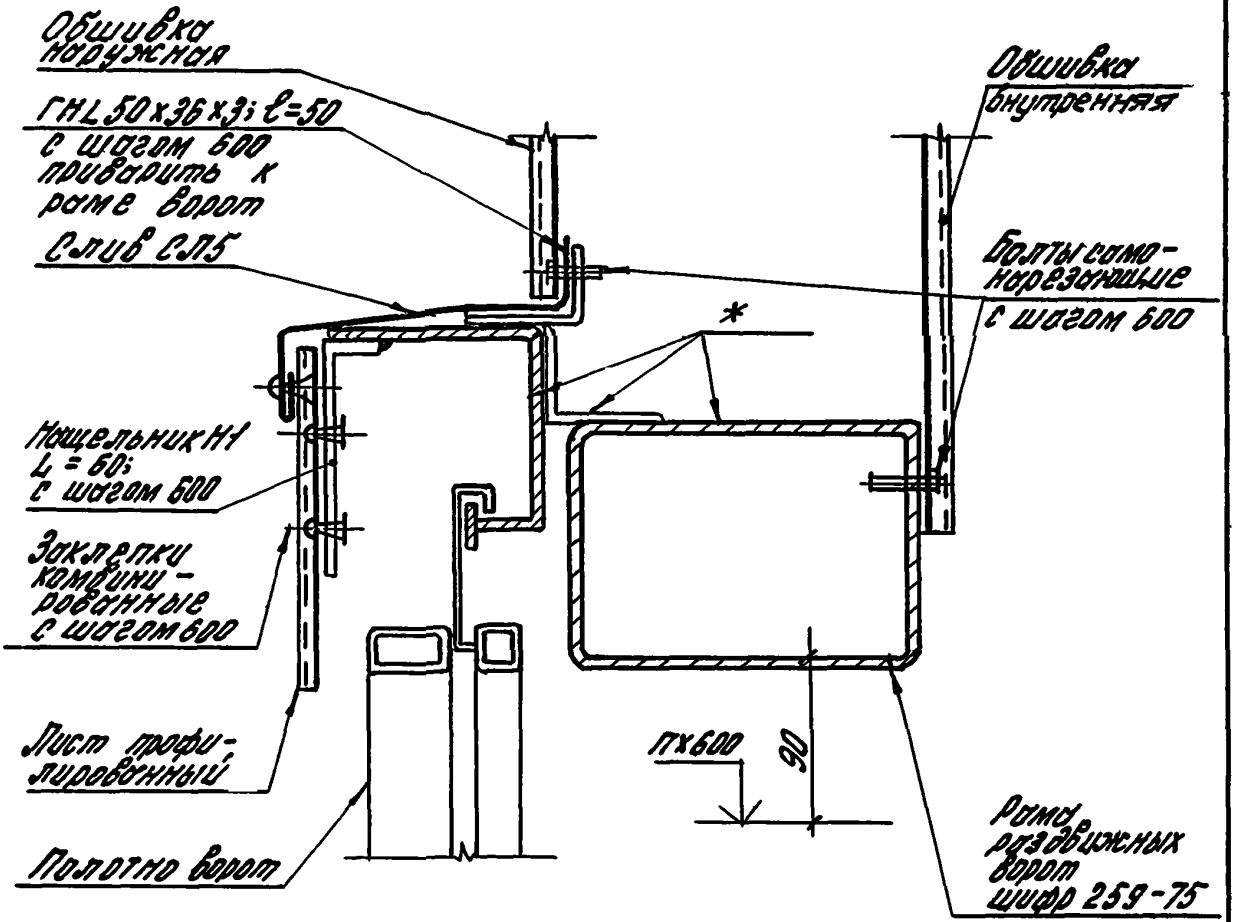

* Элементы рамы раздвижных ворот шифр 259-75

				2.435-7.1 17		
Рук.отд.	Муравьев		Узел 23	Стадия	Лист	Листов
Рук.гр.	Гуляева			Р		1
Инж.	Власова			ЦНИИПРОМЗДАНИЙ		

Сопряжение вертикального элемента рамы ворот (подъемно-поворотных серии 1.435-11, раздвижных складчатых шифра 42-74, шторных шифра 898-73) со стенами из панелей серии 1.432-14/80

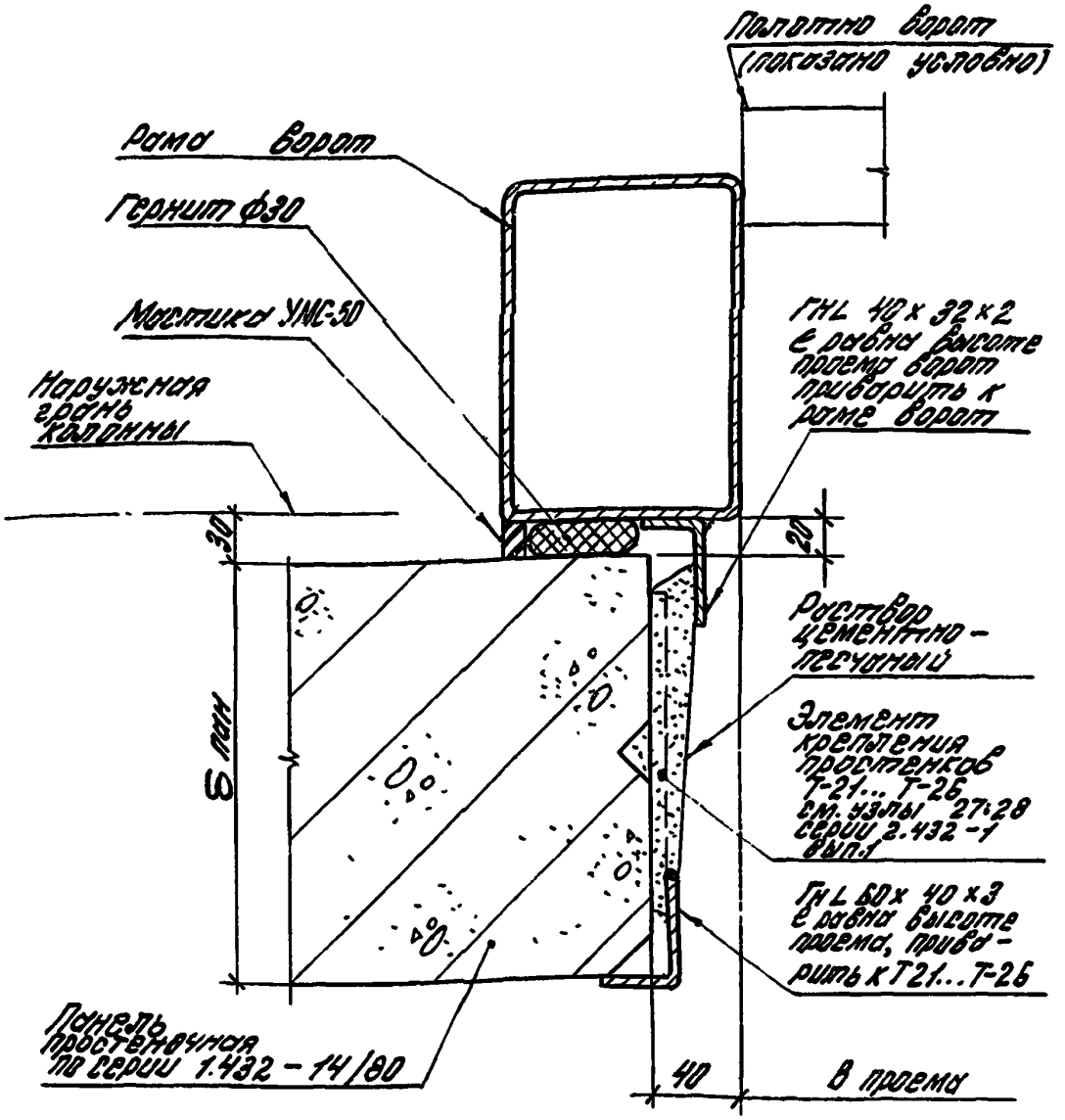

				2.435-7.1 18	
				Узел 24	Стадия: Р; Лист: 1; Листов: 2
Рук. отд.	Муравьев				ЦНИИПРОМЗДАНИЙ
Рук. гр.	Гузеева				
Инж.	Власова				

Сопряжение вертикального элемента рамы ворот (раздвижных, складчатых шифры 42-74, шторных шифры 898-73) со стенами из панелей серии 1.432-12

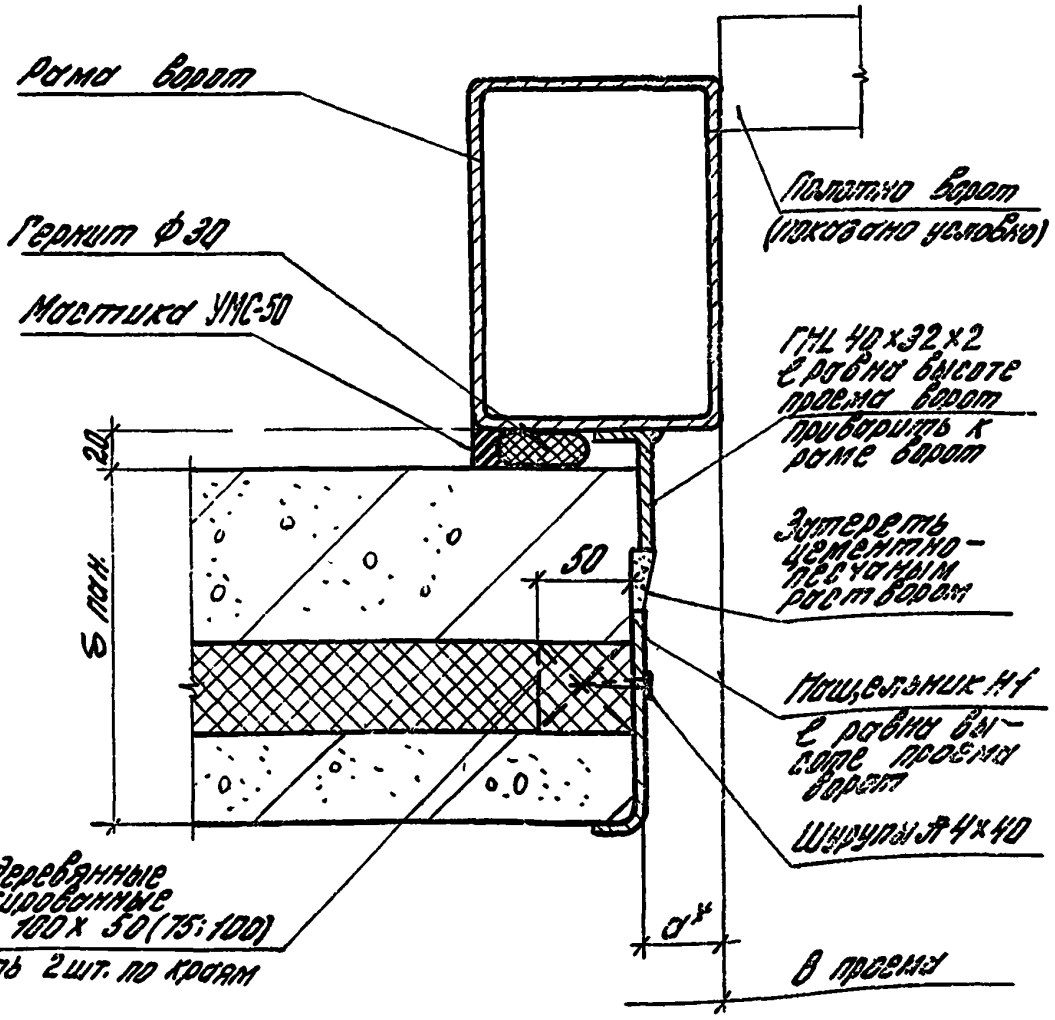

* Размер „а" уточняется в чертежах конкретного проекта в зависимости от панели стеновой.

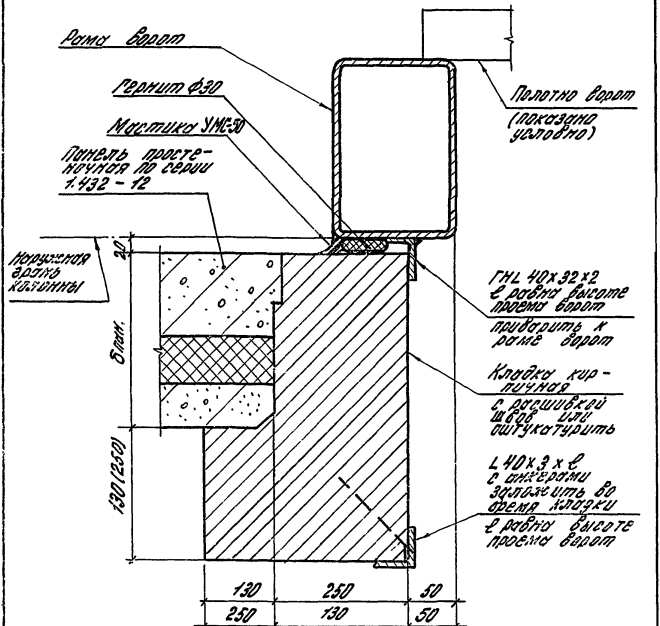

1. Узел дан для ворот подъемно - поворотных серии 1.435 - 11 и раздвижных складчатых шифра 42-74
2. Анкер принять из проволоки Ф6 ℓ=500, приварить к L 40х3

				2.435-7.1 19			
Рук.отд.	Муравьев			Узел 25	Стадия	Лист	Листов
Рук.гр.	Гузеева				Р		1
Инж.	Власова				ЦНИИПРОМЗДАНИЙ		

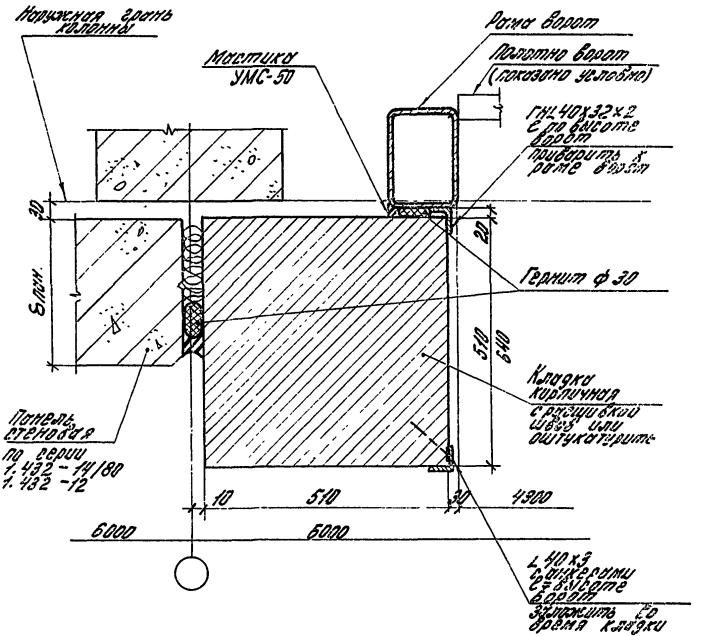

1. Узел один для ворот раздвижных складчатых (шифр 42-74), штрольных (898-73).
2. Анкер принять из проволоки ф 6 L=500, приварить к ГНЛ 80х40х3 с шагом 600.

				2.435-7.1 20	
Рук. отд.	Муровьев			Узел 26	Стадия: Р; Лист: ; Листов: 1
Рук. гр.	Гузеева				
Ст. инж.	Кидерова				ЦНИИПРОМЗДАНИЙ

Узел сопряжения горизонтального элемента ворот подъемно-поворотных (серия 1.435-11), роликовых откатных (шифр 42-74) со стенами из панелей торцовых (шифр 888-73) со стенами из панелей серии 1.432-14/80

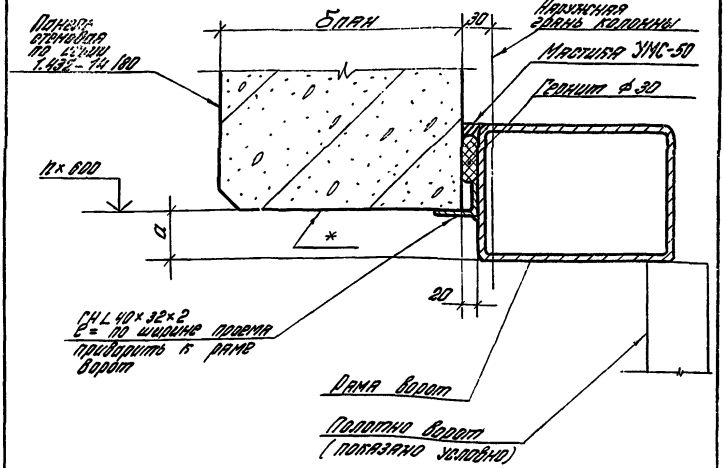

* См. пояснительную записку настоящего выпуска

Тип ворот, серия, шифр	a мм
1.435-11	50
42-74	—
888-73	—

Рук. отд.	Муравьев		
Рук. гр.	Гусева		
Инж.	Данилова		
Ст. инж.	Сибирякова		

2.435-7.1 21

Узел 27

Стадия	Лист	Листов
Р	1	2

ЦНИИПРОМЗДАНИЙ

Узел сопряжения горизонтального элемента ворот подъемно-поворотных (серия 1.435-11), раздвижных складчатых (шифр 42-74), шторных (шифр 898-75) со стенами из панелей серии 1.432-12

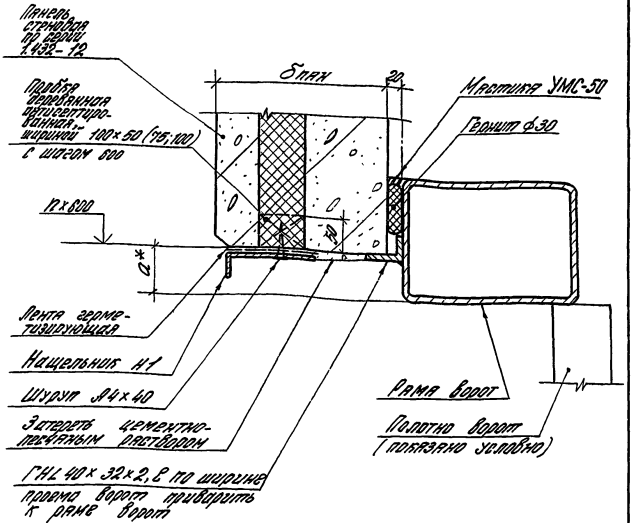

* См. таблицу на листе 1.

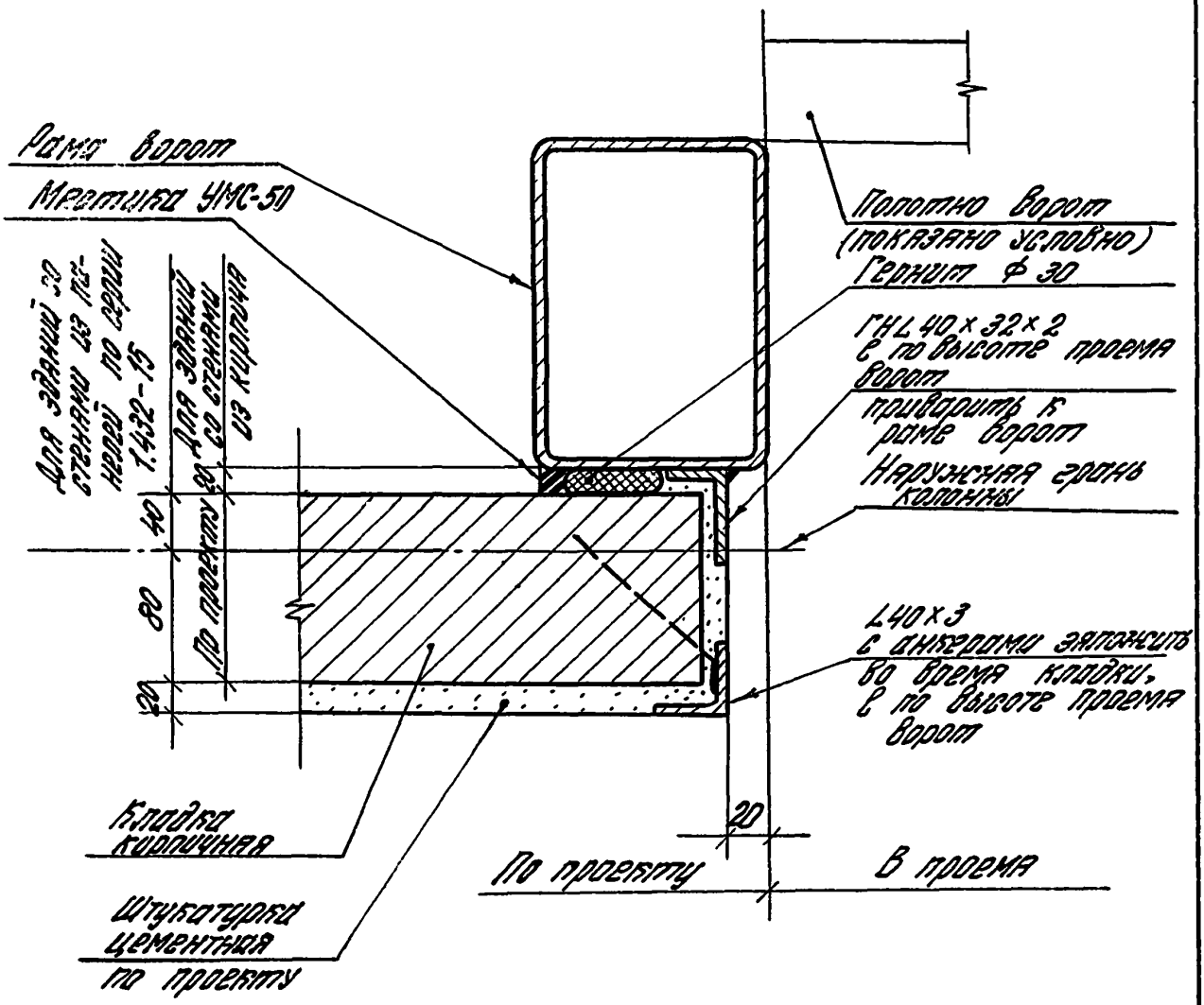

1. Узел дан для ворот- подъемно- поворотных (серия 1.435-11); раздвижных складчатых (шифр 42-74), шторных (шифр 898-73).
2. Анкер принять из проволоки ф6 L = 500, приварить к ГН L 60 х 40 х 3 с шагом 600.

				2.435-7.1 22		
Рук. отд.	Муравьев		Узел 28	Стадия	Лист	Листов
Рук. гр.	Гузеева			Р		1
Гл. инж.	Сидерова			ЦНИИПРОМЗДАНИЙ		
Инж.	Власова					

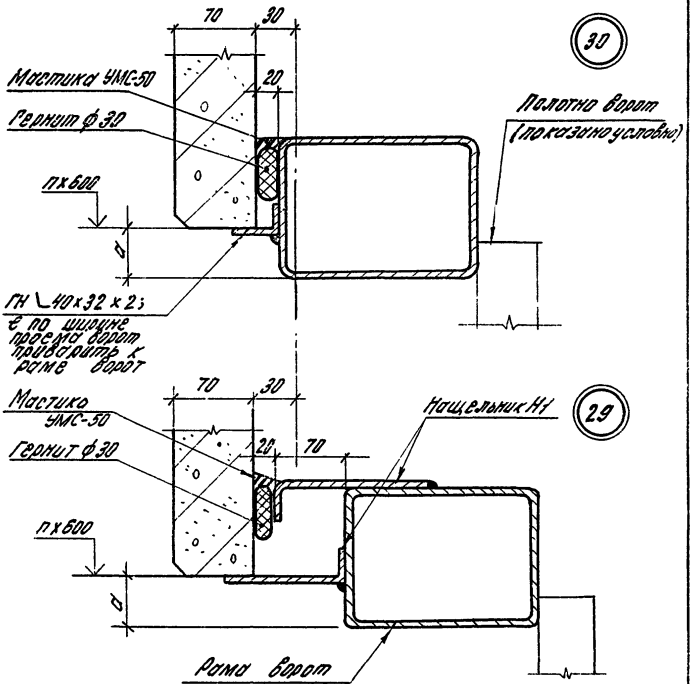

Тип ворот	серия, шифр	a мм
Подъемно-поворотные	1.435-11	50
Раздвижные складчатые	42-74	—
Шторные	898-73	—

				2.435-7.1 23	
Рук.отд.	Муровьев		Узлы 29; 30	Стадия	Лист	Листов
Рук.пр.	Гузеева			Р		1
Инж.	Власова			ЦНИИПРОМЗДАНИЙ	

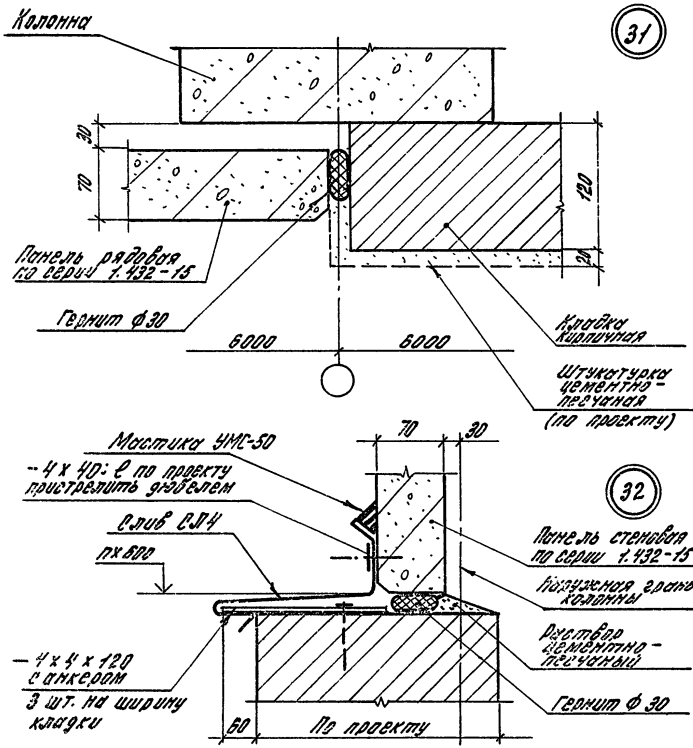

				2.435-7.1 24			
Рук.отд.	Муравьев			Узлы 31; 32	Стадия	Лист	Листов
Рук.гр.	Рузеева				Р		1
Инж.	Власова				ЦНИИПРОМЗДАНИЙ		

17956-02 40

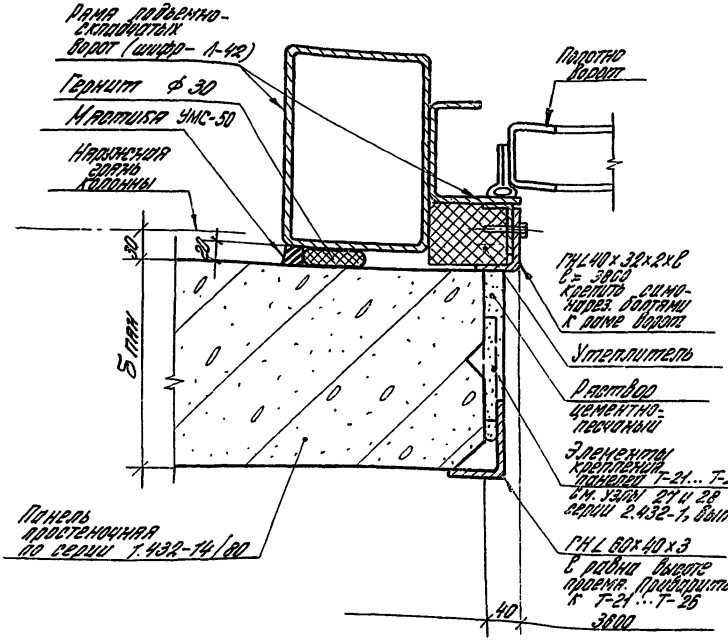

				2.435-7.1 25
Рук. отд.	Муравьев		Узел 33	Стадия: Р; Лист: 1; Листов: 1
Рук. гр. пр.	Гузеева			
Инж.	Власова			ЦНИИПРОМЗДАНИЙ
Ст. инж.	Сидлерова			

17956-02 41

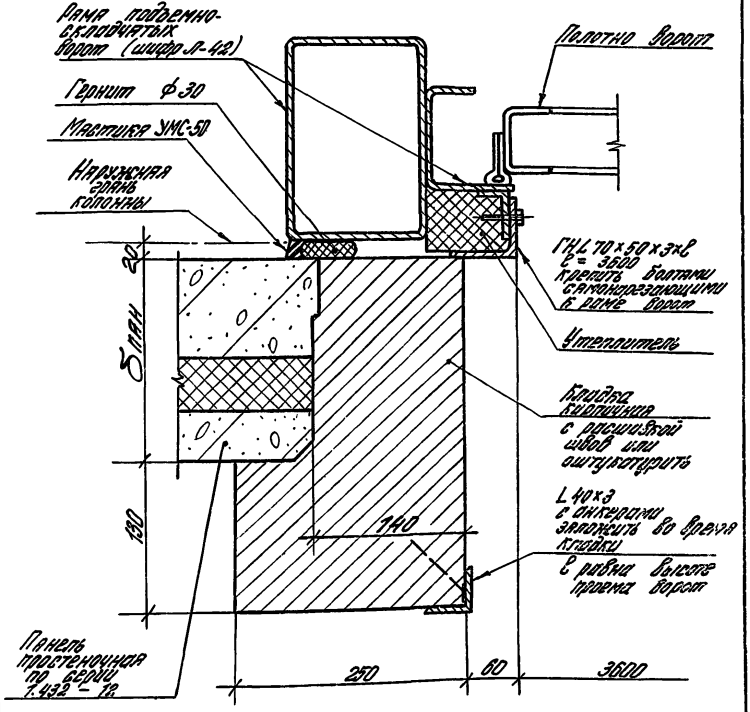

Анкер принять из проволоки ф 6 l = 500, приварить к L 40×3

				2.435-7.1 26			
				Узел 34	Стадия	Лист	Листов
					Р		1
Рук. отд.	Муравьев				ЦНИИПРОМЗДАНИЙ		
Рук. гр. ар.	Гузеева						
Инжен.	Власова						

Сопряжение горизонтального элемента подъемно складчатых ворот (шифр Л-42) со стеной из панелей по серии 1.432-14/80

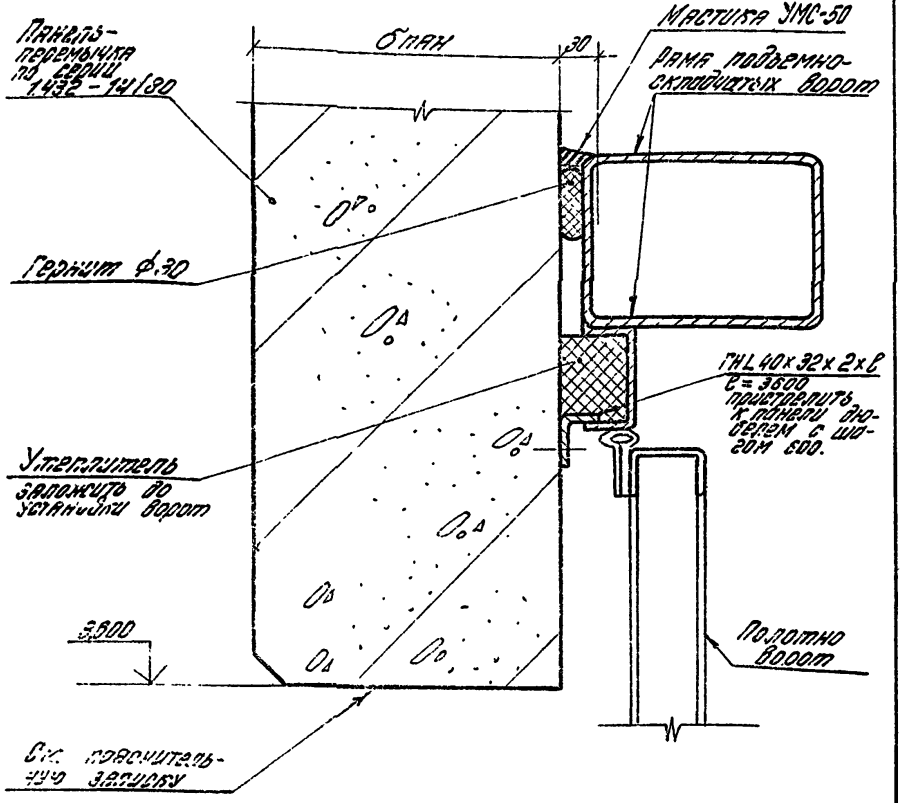

Взам. инв. N	Подп. и дата	Инв. N подл.			2.435-7.1 27		
			Рук. отд.	Муравьев	Узел 35	Стадия	Лист	Листов
			Рук. гр.	Гусева		Р	1	2
			Инж.	Власова		ЦНИИПРОМЗДАНИЙ		
			Ст. инж.	Сидорова				

17956-02 43

Сопряжение горизонтального элемента подвесно-складчатых ворот (шифр А-42) со стеной из панелей по серии 1.432-12

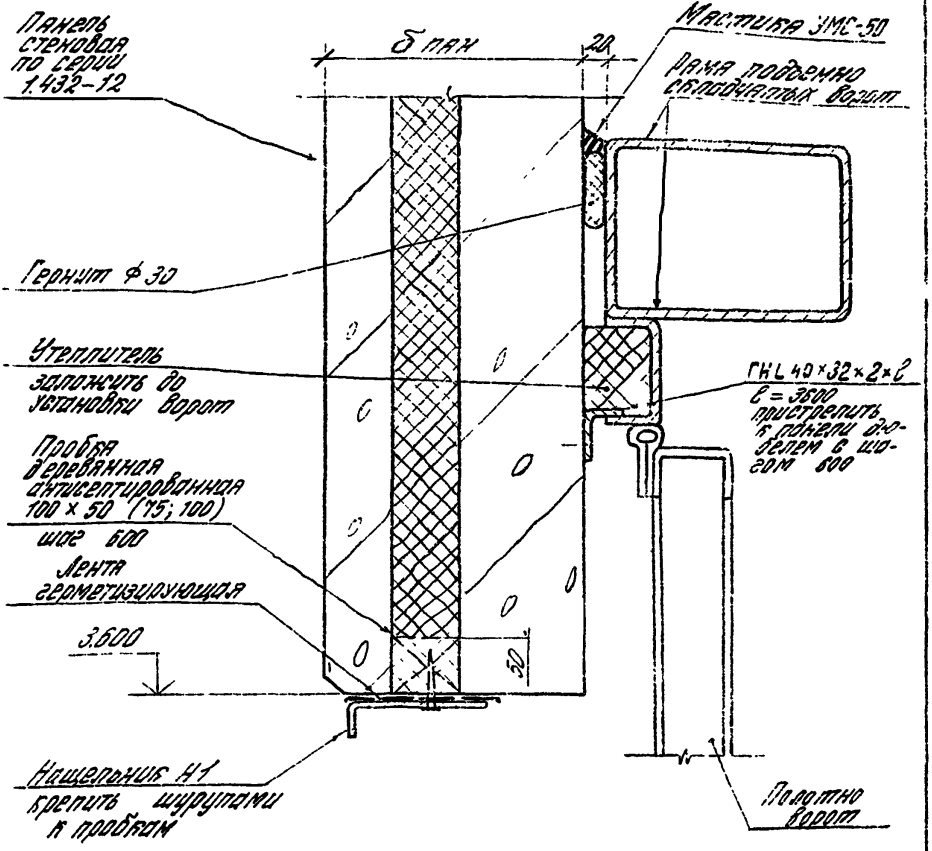

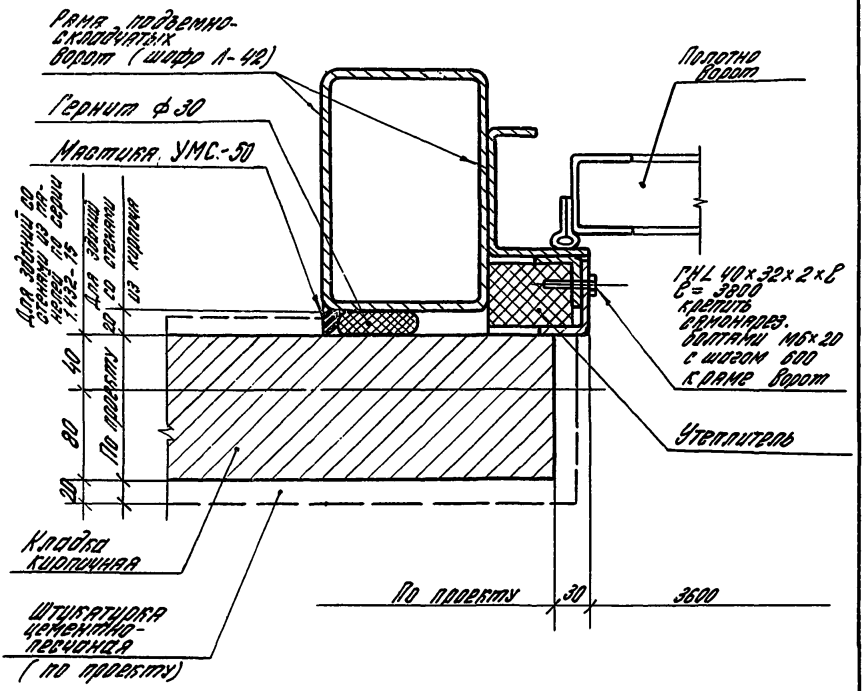

		2.435-7.1 28	
Рук. отд.	Муравьев	Узел 36	Стадия: Р; Лист: ; Листов: 1
Рук. гр. оп.	Гузеева		
Инж.	Власова		ЦНИИПРОМЗДАНИЙ
Ст. инж.	Сидорова		

Инв. № подл. | Подп. и дата | Взам. инв. №

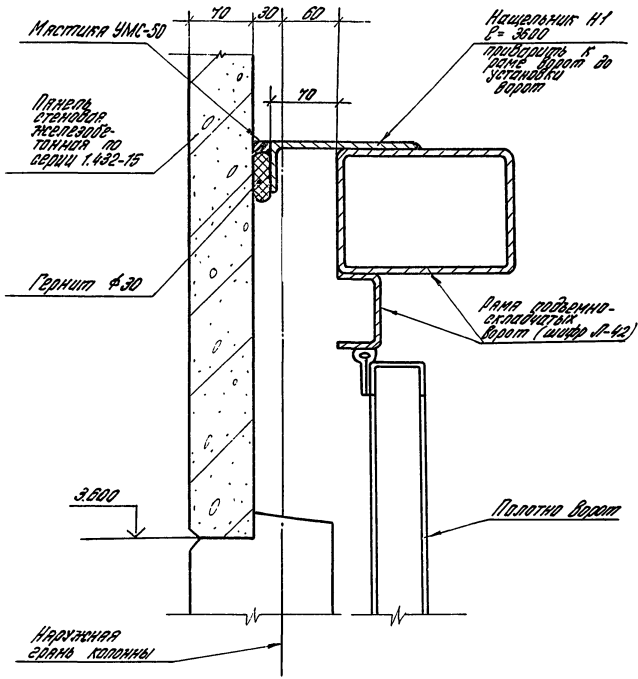

				2.435-7.1 29			
Рук.отд.	Муравьев			Узел 37	Стадия	Лист	Листов
Рук.гр.ар.	Гугеева				Р		1
Инж.	Власова				ЦНИИПРОМЗДАНИЙ		
Ст.инж.	Сидлерова						

17956-02 4С

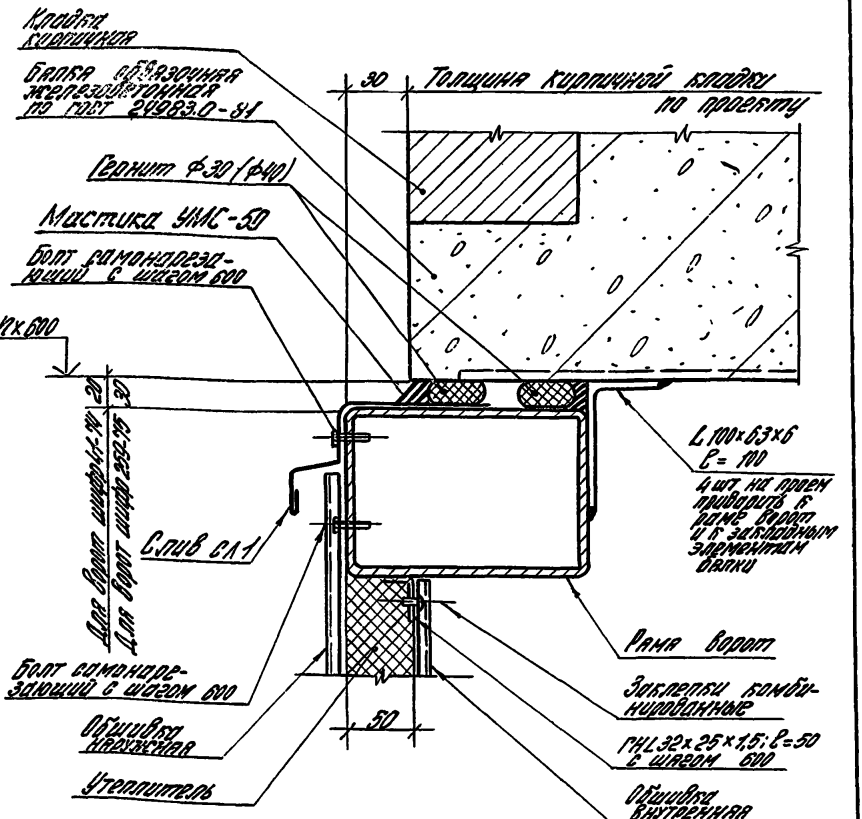

Узел дан для ворот распашных шифр 44-74 и раздвижных шифр 259-95.

				2.435-7.1 30	
Рук.отд.	Журавлев			Узел 38	Стадия Р; Лист 1; Листов 1
Рук.гр.оп.	Гусева				ЦНИИПРОМЗДАНИЙ
Инж.	Власова				

Инв.№ подл. | Подп. и дата | Взам.инв.№

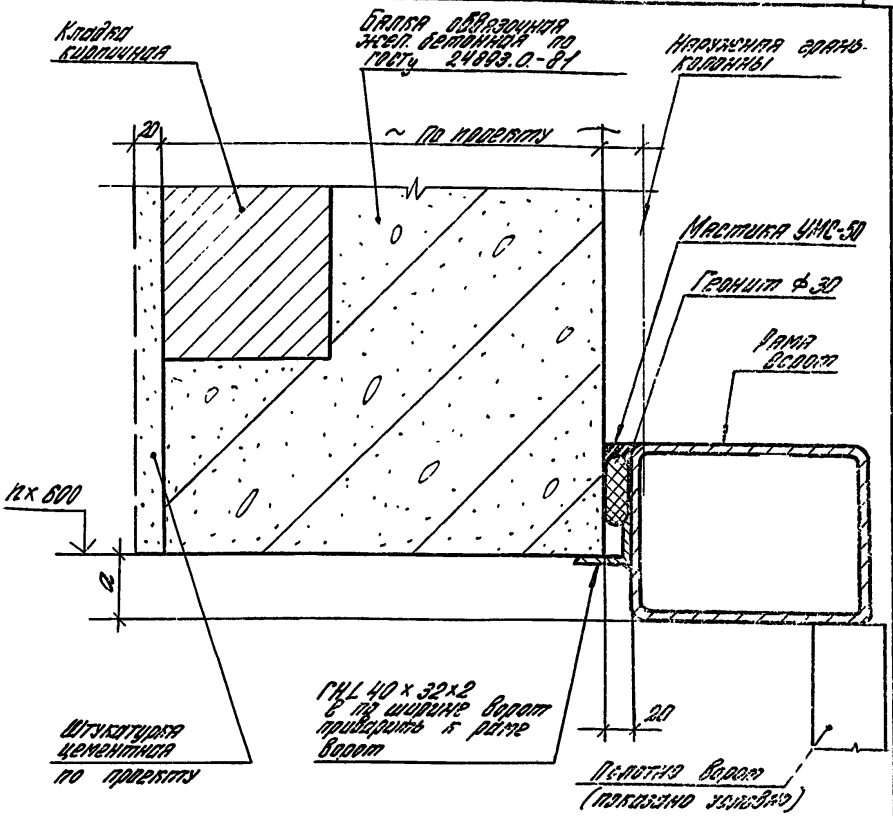

Тип ворот	серия, шифр	a мм
Подъемно-поворотные	1.435-1	50
Раздвижные складчатые	42-74	—
Шторные	698-73	—

				2.435-7.1 31
Рук. отд.	Муравьев			Узел 39
Рук. гр. ар.	Гузеева			
Инжен.	Власова			
Ст. инж.	Сидлерова			

Стадия	Лист	Листов
Р		1

ЦНИИПРОМЗДАНИЙ

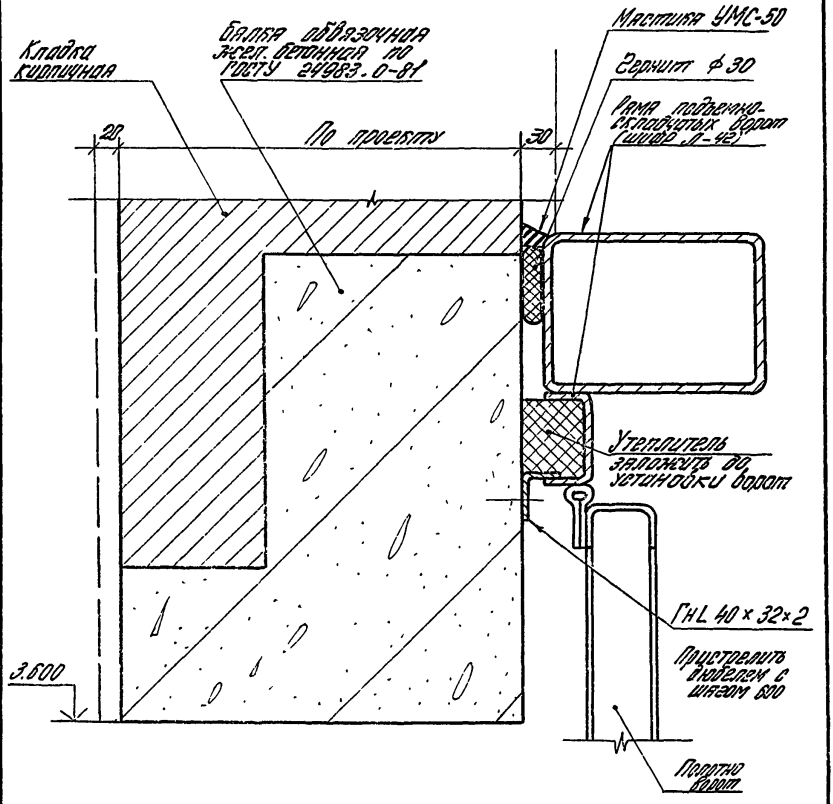

				2.435-7.1 32	
				Узел 40	Стадия: Р; Лист: ; Листов: 1
Рук. отд.	Муслаев				ЦНИИПРОМЗДАНИЙ
Рук. сект.	Газеева				
Ст. инж.	Сибгатова				

Инв. № подл. | Подп. и дата | Взам. инв. №

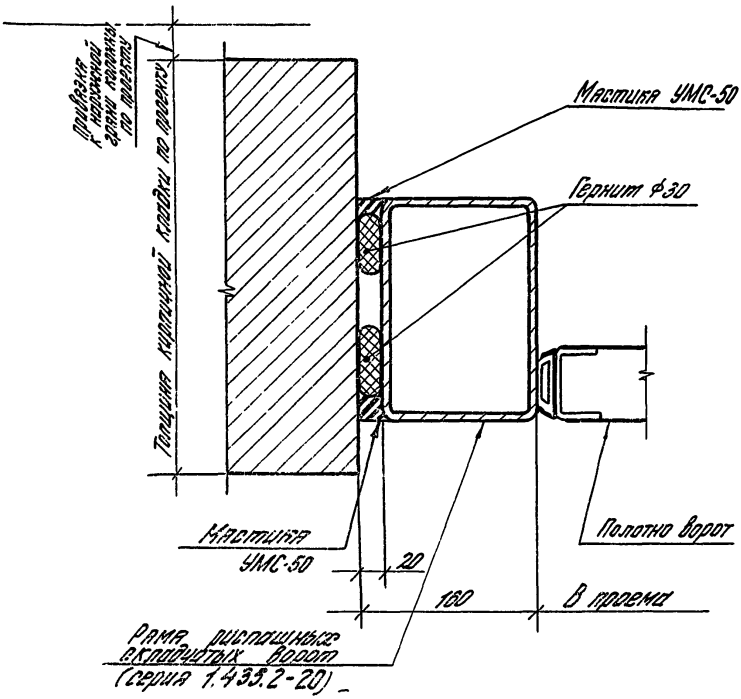

				2.435-7.1 33	
				Узел 41	Стадия: Р; Лист; Листов: 1
Рук.отд.	Муровцев				ЦНИИПромзданий
Рук.сект.	Узерева				
Инженер	Власова				

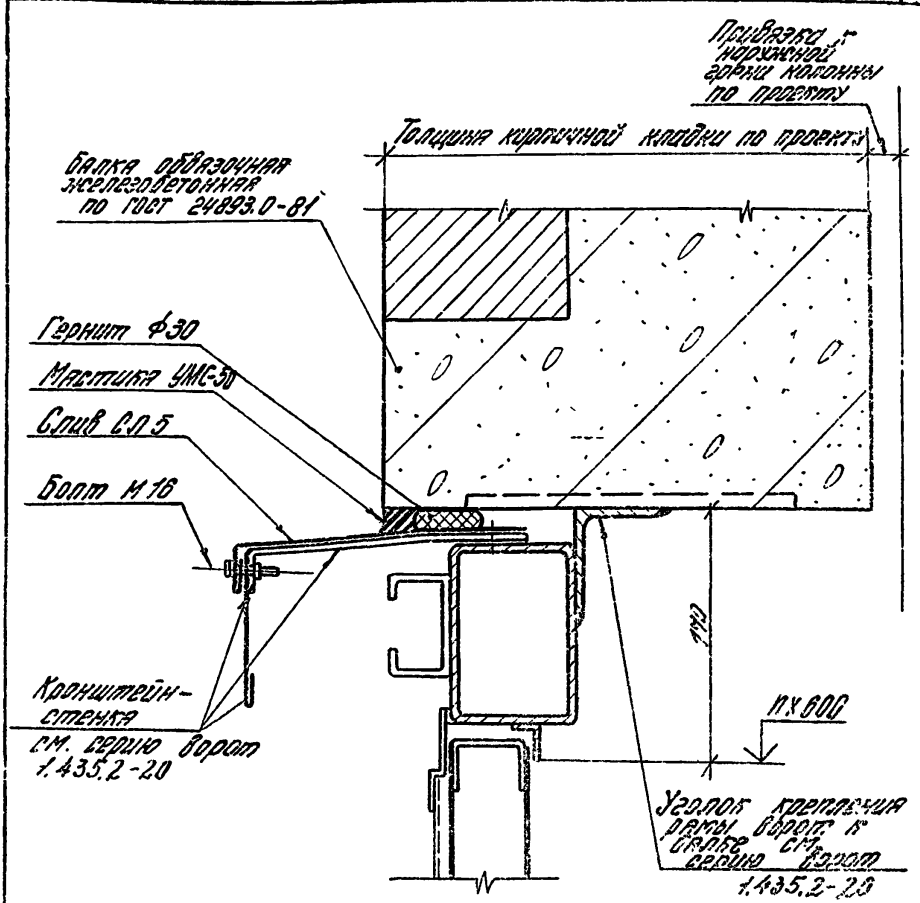

		2.435-7.1 34	
Рук.отд.	Муродьев	Узел 42	Стадия: Р; Лист: ; Листов: 1
Рук.гр.	Гузеева		ЦНИИПРОМЗДАНИЙ
Инж.	Власова		

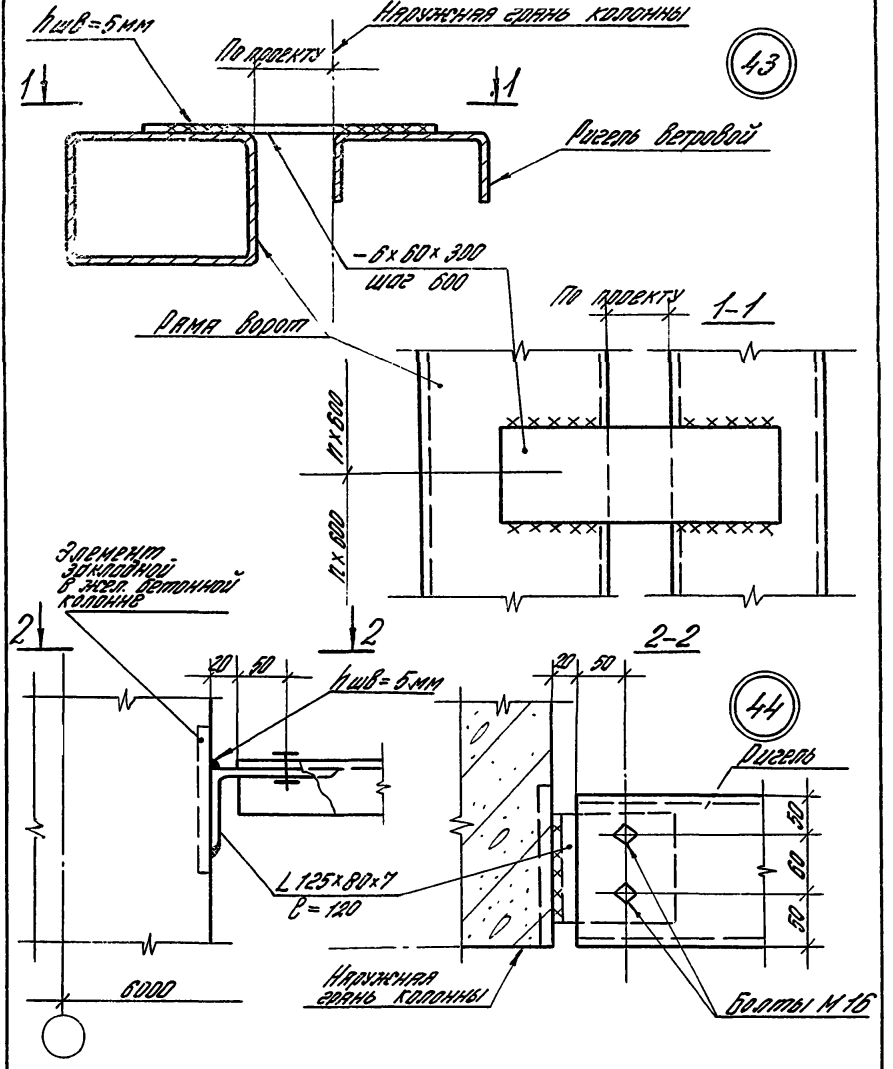

				2.435-71 35
Рук.отд.	Муравьев			Узлы 43; 44
Рук.гр.др.	Гузеева			
Инжен.	Власова			

Стадия	Лист	Листов
Р		1

ЦНИИПРОМЗДАНИЙ

17956-02 52

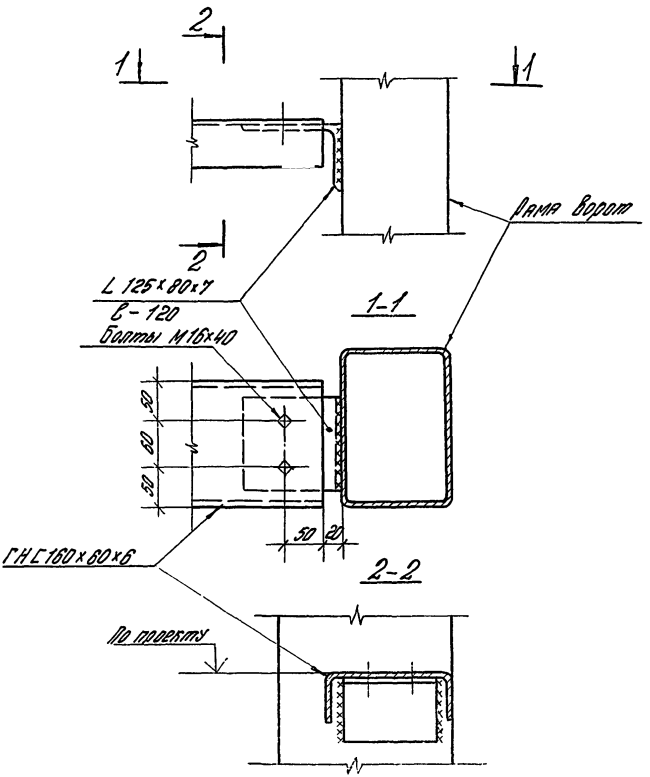

Толщина сварных швов $h_{шв}$ = 6 мм

				2.435-7.1 36			
				Узел 45	Стадия	Лист	Листов
					Р		1
Рук. отд.	Муравьев				ЦНИИПРОМЗДАНИЙ		
Рук. гр. ар.	Гузеева						
Инжен.	Власова						

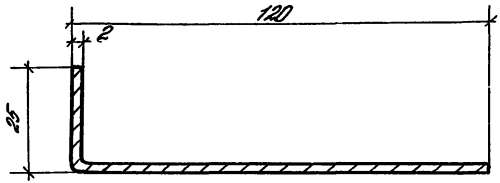

Радиус сгиба R = 1,28

				2.435-7.1 ЭТ		
				Нащельник Н1	Стадия: Р	Масса: М.П 2,35
					Масш. 1:10	1:1
					Лист	Листов 1
Рук. отд.	Куприянов			Лист: Б-ПН-1.8 ГОСТ 19903-74* / 4-Ш-Н-10 кп ГОСТ 16523-70	ЦНИИПРОМЗДАНИЙ	
Рук. гр. пр.	Гузеева					
Ст. инж.	Сидорова					

Инв. № подл. | Подп. и дата | Взам. инв. №

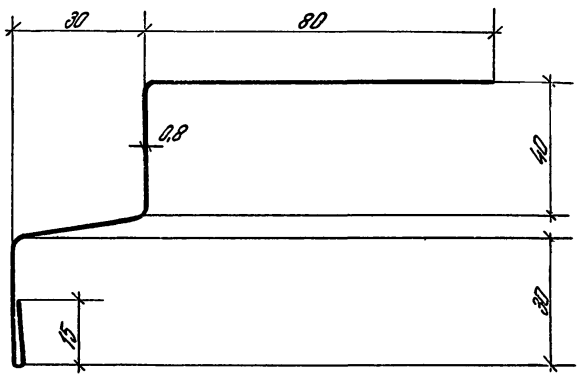

				2.435-7.1 38			
				Слив СЛ1	Стадия	Масса	Масштаб
					Р	М.П. 1,26	1:1
					Лист	Листов 1	
Рук. отд.	Куравьев			Лист Б-ПН-Q8 ГОСТ 19903-74* / 4-III-Н-10 кп ГОСТ 16523-70*	ЦНИИПРОМЗДАНИЙ		
Рук. гр. др.	Гузеева						
Ст. инж.	Сидлерова						

17956-02 55

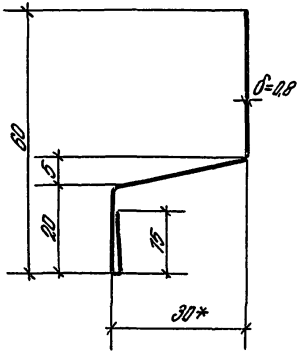

1* Размер для справок.
2. Радиус гибки R = 2,5

				2.435-7.1 39		
				Слив сл 2	Стадия: Р	Масса: М.П. 0,69
					Масштаб: 1:1	
					Лист	Листов 1
Рук. отд.	Куровьев			Лист 6-ЛН-0,8 ГОСТ 19903-74* 4-Ш-Н 10 кп ГОСТ 16523-70	ЦНИИПРОМЗДАНИЙ	
Рук. гр.	Гзарова					
Инж.	Власова					

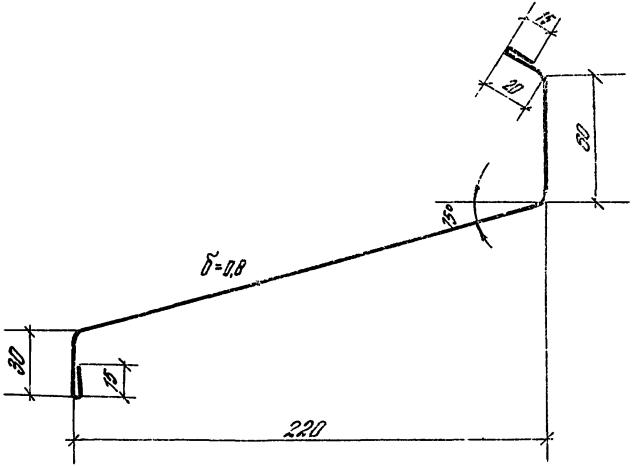

Радиус гиба $R = 2{,}5$

				2.435-7.1 40			
				Слив сл 3	Стадия	Масса	Масштаб
					Р	М.П. 2,8	1:2
					Лист	Листов 1	
Рук. отд.	Муравьев			Лист Б-ПН-0,8 ГОСТ 19903-74 / 4-III-Н 10 КП ГОСТ 18523-70	ЦНИИПРОМЗДАНИЙ		
Рук. гр. ар.	Гузеева						
Ст. инж.	Сидлерова						
Инж.	Власова						

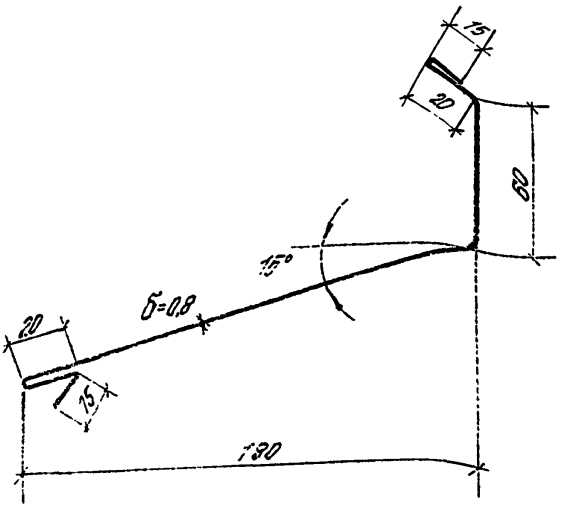

Радиус сгиба R = 2,5

			2.435-7.1 41		
			Слив СП4	Стадия: Р	Масса: М.П. 2,3	Масштаб: 1:2
Рук. отд.	Муравьев			Лист	Листов 1
Рук. гр.	Сухарева		Лист Б-ПН-0,8 ГОСТ 19903-74*		
Ст. инж.	Соколова		4-III-Н 10кп ГОСТ 16523-70*	ЦНИИПРОМЗДАНИЙ	
Инж.	Зинова				

Инв. № подл. | Подп. и дата | Взам. инв. №

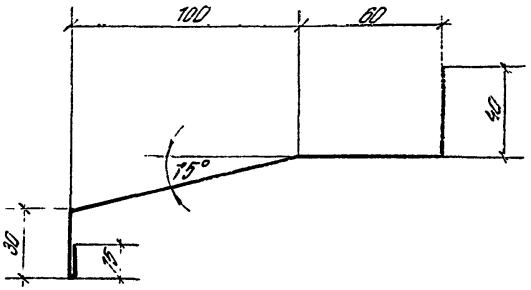

Радиус гибки R = 2,5

Инв. № подл.	Подп. и дата	Взам. инв. №	

Гип	Муравьев		
Рук. отд.	Муравьев		
Рук. гр.	Гузеева		
Инж.	Елисеева		

2.435-7.1 42

Слив СЛ 5

Стадия	Масса	Масштаб
Р	М.П. 1,63	1:2
Лист	Листов 1	

Лист 5-ПН-0,8 ГОСТ 19903-74*
4-III-Н-10 кп ГОСТ 16523-70*

ЦНИИПРОМЗДАНИЙ

gost.e-ecolog.ru

17956-07