ТИПОВЫЕ КОНСТРУКЦИИ, ИЗДЕЛИЯ
И УЗЛЫ ЗДАНИЙ И СООРУЖЕНИЙ

# Серия 2.435-7

# УЗЛЫ СОПРЯЖЕНИЯ СТЕН И ВОРОТ

## Выпуск 1

## АРХИТЕКТУРНЫЕ И МОНТАЖНЫЕ УЗЛЫ

## РАБОЧИЕ ЧЕРТЕЖИ

17956-02
ЦЕНА 1-14

gost.e-ecolog.ru

ЦЕНТРАЛЬНЫЙ ИНСТИТУТ ТИПОВОГО ПРОЕКТИРОВАНИЯ
ГОССТРОЯ СССР

Москва, А-445, Смольная ул., 22

Сдано в печать 5 1982 года

Заказ № 5734 Тираж 5250 экз

ТИПОВЫЕ КОНСТРУКЦИИ ИЗДЕЛИЯ
И УЗЛЫ ЗДАНИЙ И СООРУЖЕНИЙ

# Серия 2.435-7

# УЗЛЫ СОПРЯЖЕНИЯ СТЕН И ВОРОТ

## Выпуск 1

## АРХИТЕКТУРНЫЕ И МОНТАЖНЫЕ УЗЛЫ

## РАБОЧИЕ ЧЕРТЕЖИ


Разработаны ЦНИИПРОМЗДАНИЙ

Зам директора — Н.Н.Ким

Рук. отдела унификации и типизации зданий — Ю.С.Муравьев

Рук. группы архит. — И.Т.Гузеева



Одобрен Отделом типового проектирования и организации проектно-изыскательских работ Госстроя СССР письмом от 03.07.81г. N2/2-250

| Обозначение | Наименование | Стр. |
|---|---|---|
| | Содержание | 2; 3 |
| 2.435-7.1 00 ПЗ | Пояснительная записка | 4 |
| 2.435-7.1 00 ВМ | Ведомость расхода изделий и материалов по узлам 1...45 | 5..13 |
| 2.435-7.1 01 | Узел 1 | 14 |
| 2.435-7.1 02 | Узел 2 | 15 |
| 2.435-7.1 03 | Узлы 3; 4 | 16 |
| 2.435-7.1 04 | Узел 5 | 17 |
| 2.435-7.1 05 | Узел 6 | 18 |
| 2.435-7.1 06 | Узлы 7; 8 | 19 |
| 2.435-7.1 07 | Узлы 9; 10 | 20 |
| 2.435-7.1 08 | Узлы 11; 12 | 21 |
| 2.435-7.1 09 | Узлы 13; 14 | 22 |
| 2.435-7.1 10 | Узел 15 | 23 |
| 2.435-7.1 11 | Узлы 16; 17 | 24 |
| 2.435-7.1 12 | Узел 18 | 25 |
| 2.435-7.1 13 | Узел 19 | 26 |
| 2.435-7.1 14 | Узел 20 | 27 |
| 2.435-7.1 15 | Узел 21 | 28 |
| 2.435-7.1 16 | Узел 22 | 29 |
| 2.435-7.1 17 | Узел 23 | 30 |
| 2.435-7.1 18 | Узел 24 | 31; 32 |
| 2.435-7.1 19 | Узел 25 | 33 |
| 2.435-7.1 20 | Узел 26 | 34 |
| 2.435-7.1 21 | Узел 27 | 35; 36 |
| 2.435-7.1 22 | Узел 28 | 37 |
| 2.435-7.1 23 | Узлы 29; 30 | 38 |
| 2.435-7.1 24 | Узлы 31; 32 | 39 |
| 2.435-7.1 25 | Узел 33 | 40 |
| 2.435-7.1 26 | Узел 34 | 41 |
| 2.435-7.1 27 | Узел 35 | 42; 43 |

| Обозначение | Наименование | Стр |
|---|---|---|
| 2.435-7.1 28 | Узел 36 | 44 |
| 2.435-7.1 29 | Узел 37 | 45 |
| 2.435-7.1 30 | Узел 38 | 46 |
| 2.435-7.1 31 | Узел 39 | 47 |
| 2.435-7.1 32 | Узел 40 | 48 |
| 2.435-7.1 33 | Узел 41 | 49 |
| 2.435-7.1 34 | Узел 42 | 50 |
| 2.435-7.1.35 | Узлы 43;44 | 51 |
| 2.435-7.1 36 | Узел 45 | 52 |
| 2.435-7.1 37 | Кощельник К1 | 53 |
| 2.435-7.1 38 | Слив СЛ1 | 54 |
| 2.435-7.1 39 | Слив СЛ2 | 55 |
| 2.435-7.1 40 | Слив СЛ3 | 56 |
| 2.435-7.1 41 | Слив СЛ4 | 57 |
| 2.435-7.1 42 | Слив СЛ5 | 58 |

1. В составе выпуска 1 серии „Узлы сопряжения стен и ворот" входят типовые узлы установки и сопряжения ворот со стенами из кирпича и из железобетонных панелей. Серии железобетонных панелей и ворот приведены в пояснительной записке выпуска 0.

2. Узлы замаркированы на схемах расположения узлов сопряжения ворот со стенами и на схемах установки и крепления ворот в выпуске 0 „Материалы для проектирования".

3. Фасонные изделия изготовляются из листовой стали толщиной 0,8 мм по ГОСТ 16523-70.* Фасонные изделия могут изготавливаться из листовой стали другой толщины.

4. Болты, гайки и шайбы должны быть оцинкованы.

5. Антикоррозийная защита фасонных изделий выполняется по указанию конкретного проекта в соответствии с требованиями СНиП II-28-73 „Защита строительных конструкций от коррозии" (дополнение)".

6. Длина погонажных изделий определяется в конкретном проекте.

Инв. № подл. | Подп. и дата | Взам. инв. №

| | | | | | |
|---|---|---|---|---|---|
| | | | | 2.435-1.1 00 ПЗ | |
| Рук. отд. | Муровцев | | Пояснительная записка | Стадия: Р | Лист | Листов: 1 |
| Рук. гр. | Гузеева | | | ЦНИИПРОМЗДАНИЙ | | |
| Инж. | Власова | | | | | |

| Наименование материалов | Код материала | Код ед. из. | Кол-во на 1 м стыка по узлам 1; 2 | 3; 4 | 5 | 6 | 7 | 8 | Примеч. |
|---|---|---|---|---|---|---|---|---|---|
| **Детали** | | | | | | | | | |
| Нащельник Н1 м<br>Лист Б-ПН-20 ГОСТ 19903-74*<br>4-III-Н-10 кп ГОСТ 16523-70* кг | 097301 | 006<br>116 | 1,0<br>2,35 | —<br>— | —<br>— | —<br>— | —<br>— | —<br>— | |
| Слив СЛ1 м<br>Лист Б-ПН-0,8 ГОСТ 19903-74*<br>4-III-Н-10 кп ГОСТ 16523-70* кг | 097301 | 006<br>116 | —<br>— | 1,0<br>1,26 | —<br>— | —<br>— | —<br>— | —<br>— | |
| ГН Z 100×32×3 м<br>ГОСТ 13229-74 кг | 112001 | 006<br>116 | —<br>— | 1,0<br>3,63 | —<br>— | —<br>— | 1,0<br>3,63 | —<br>— | |
| ГН L 32×25×1,5; l=50 шт<br>ГОСТ 19772-74 кг | 112001 | 796<br>116 | —<br>— | 2<br>0,064 | —<br>— | —<br>— | —<br>— | —<br>— | |
| ГН L 40×32×2 м<br>ГОСТ 19772-74 кг | 112001 | 006<br>116 | —<br>— | —<br>— | 1,0<br>1,07 | —<br>— | —<br>— | —<br>— | |
| L 100×63×6 м<br>ГОСТ 8510-72* кг | 090201 | 006<br>116 | —<br>— | —<br>— | —<br>— | —<br>— | 1,0<br>7,53 | —<br>— | |
| Полоса 4×40 ГОСТ 19903-74* м<br>В СТ3 кп5 ГОСТ 380-71* кг | 097200 | 006<br>116 | —<br>— | —<br>— | —<br>— | —<br>— | —<br>— | 1,0<br>1,26 | |
| Слив СЛ2 м<br>Лист Б-ПН-0,8 ГОСТ 19903-74*<br>4-III-Н-10 кп ГОСТ 16523-70* кг | 097301 | 006<br>116 | —<br>— | —<br>— | —<br>— | —<br>— | —<br>— | 1,0<br>0,69 | |
| Слив СЛ3 м<br>Лист Б-ПН-0,8 ГОСТ 19903-74*<br>4-III-Н-10 кп ГОСТ 16523-70* кг | 097301 | 006<br>116 | —<br>— | —<br>— | —<br>— | —<br>— | —<br>— | 1,0<br>2,8 | |
| | | | | | | | | | |
| **Стандартные изделия** | | | | | | | | | |
| Болт самонарезающий ОСТ 3413-016-77 шт | 128200 | 796 | — | 6 | — | — | 2 | 4 | |
| Заклепка комбинированная ОСТ 3413-017-78 шт | 128500 | 796 | — | 4 | — | — | — | — | |

| | | | |
|---|---|---|---|
| Рук. отд. | Муравьев | | |
| Рук. гр. | Гузеева | | |
| Инж. | Власова | | |

2.435-7.1 00 ВМ

Ведомость расхода изделий и материалов по узлам 1...45

| Стадия | Лист | Листов |
|---|---|---|
| Р | 1 | 9 |

ЦНИИПРОМЗДАНИЙ

Инв. № подл. | Подп. и дата | Взам. инв. №

| Наименование материалов | Код материала | Код ед. изм | Кол-во на 1 м стыка по узлам | | | | | | Примеч. |
|---|---|---|---|---|---|---|---|---|---|
| | | | 1; 2 | 3; 4 | 5 | 6 | 7 | 8 | |
| Шуруп А4х40 ГОСТ 1145-80 шт | 128200 | 796 | 14 | — | — | — | — | — | |
| Гвоздь К2х100 ГОСТ 4028-63* шт | 128200 | 796 | 7 | — | — | — | — | — | |
| | | | | | | | | | |
| Материалы | | | | | | | | | |
| Наличник тип I сеч. 74х13 м ГОСТ 8242-75 | 533000 | 006 | 1,0 | — | — | — | — | — | |
| Пробка деревянная антисептированная сеч. 100х50 (75; 100) шт ГОСТ 8486-66** | 533000 | 796 | 1 | — | — | — | — | — | |
| Брусок сеч. 60х150 м ГОСТ 8486-66** | 533000 | 006 | 1,0 | — | — | — | — | — | |
| Гернит ф30 м ГОСТ 5.1011-71 | 577552 | 006 | 1,0 | 2,0 | 1,0 | 1,0 | 1,0 | 1,0 | |
| Мастика нетвердеющая УМС-50 м³ ГОСТ 14791-79 | 577240 | 113 | 0,0001 | 0,0002 | 0,0004 | 0,0002 | 0,0002 | 0,0004 | |
| Утеплитель Плита минераловатная (жесткая) м³ ГОСТ 9573-72* | 576243 | 113 | — | 0,03 | — | — | — | — | |
| Обшивка С 10-899-08 ТУ-34-5898-73 | | | | | | | | | |
| Наружная обшивка м | | 006 | — | 1,0 | — | — | 1,0 | | |
| L = 350 кг | 111100 | 116 | — | 2,38 | — | — | 2,38 | | |
| Внутренняя обшивка м | | 006 | — | 1,0 | — | — | — | | |
| L = 200 кг | 111100 | 116 | — | 1,36 | — | — | — | | |
| Цементный раствор м³ | 573810 | 113 | — | — | 0,02 | — | — | — | |

| Наименование материалов | Код материала | Код ед. из. | Кол-во на 1 м стыка по узлам: 9; 10; 31 | 12 | 13; 19; 21; 41 | 14 | 16 | 17 | Примеч. |
|---|---|---|---|---|---|---|---|---|---|
| **Детали** | | | | | | | | | |
| Нащельник Н1 м<br>Лист Б-ПН-2 п ГОСТ 19903-74*<br>4-III-Н-10 кп ГОСТ 16523-70* кг | 097301 | 006<br>116 | —<br>— | —<br>— | —<br>— | 2,0<br>4,70 | —<br>— | —<br>— | |
| Слив СЛ1 м<br>Лист Б-ПН-0,8 ГОСТ 19903-74*<br>4-III-Н-10 кп ГОСТ 16523-70* кг | 097301 | 006<br>116 | —<br>— | —<br>— | —<br>— | —<br>— | 1,0<br>1,26 | —<br>— | |
| Слив СЛ4 м<br>Лист Б-ПН-0,8 ГОСТ 19903-74*<br>4-III-Н-10 кп ГОСТ 16523-70* кг | 097301 | 006<br>116 | —<br>— | 1,0<br>2,3 | —<br>— | —<br>— | —<br>— | —<br>— | |
| ГН L Z 100×32×3 м<br>ГОСТ 13229-74 кг | 112001 | 006<br>116 | —<br>— | —<br>— | —<br>— | —<br>— | —<br>— | 1,0<br>3,63 | |
| Полоса 4×40 ГОСТ 103-76 м<br>Ст. 3 кп ГОСТ 535-79 кг | 097200 | 006<br>116 | —<br>— | 1,0<br>1,26 | —<br>— | —<br>— | —<br>— | —<br>— | |
| Полоса 4×40×120 ГОСТ 103-76 кг<br>Ст. 3 кп ГОСТ 535-79 кг | 097200 | 796<br>116 | —<br>— | 1<br>0,145 | —<br>— | —<br>— | —<br>— | —<br>— | |
| **Стандартные изделия** | | | | | | | | | |
| Болт самонарезающий ОСТ 3413-016-77 шт. | 128200 | 796 | — | — | — | — | 10 | | |
| Шуруп А4×40 ГОСТ 1145-80 шт. | 128200 | 796 | — | — | — | 14 | — | — | |
| **Материалы** | | | | | | | | | |
| Брус деревянный сеч. 40×70 ГОСТ 8486-66** м | 533000 | 006 | — | — | — | 1,0 | — | — | |
| Обшивка С 10-899-0,8 ТУ 34-5898-73<br>Наружная обшивка м<br>L = 350 кг<br>Внутренняя обшивка м<br>L = 200 кг | 111100<br>111100 | 006<br>116<br>006<br>116 | —<br>—<br>—<br>— | —<br>—<br>—<br>— | —<br>—<br>—<br>— | —<br>—<br>—<br>— | 1,0<br>2,38<br>1,0<br>1,36 | | |
| Мастика нетвердеющая УМС-50 м³ ГОСТ 14791-79 | 577240 | 113 | — | 0,0004 | 0,0004 | 0,0002 | 0,0002 | — | |
| Гернит Ф 30 ГОСТ 5.1011-71 м | 577552 | 006 | 1,0 | 1,0 | 2,0 | 1,0 | 1,0 | — | |

| Наименование материалов | Код материала | Код ед.из. | Кол-во на 1м стыка по узлам 18 | 20 | 22 | 23 | 24 | 25;26 | Примеч. |
|---|---|---|---|---|---|---|---|---|---|
| **Детали** | | | | | | | | | |
| Слив СЛ1 Лист Б-ПН-0,8 ГОСТ 19903-74* м | 097301 | 006 | — | 1,0 | — | — | — | — | |
| 4-III-Н-10 КП ГОСТ 16523-70* кг | | 116 | | 1,26 | — | — | — | — | |
| Слив СЛ5 Лист Б-ПН-0,8 ГОСТ 19903-74* м | 097301 | 006 | 1,0 | — | 1,0 | — | — | — | |
| 4-III-Н-10 КП ГОСТ 16523-70* кг | | 116 | 1,63 | — | 1,63 | — | — | — | |
| Нащельник Н1 Лист Б-ПН-2,0 ГОСТ 19903-74* м | 097301 | 006 | 0,12 | — | 0,12 | 0,12 | *1,0 | — | * для серии 1.432-12 |
| 4-III-Н-10 КП ГОСТ 16523-70* кг | | 116 | 0,28 | — | 0,28 | 0,28 | 2,35 | — | |
| L 100×63×6 ГОСТ 8510-72* м | 090201 | 006 | 1,0 | — | — | — | — | — | |
| кг | | 116 | 7,53 | — | — | — | — | — | |
| ГН L 50×36×3; ℓ=50 ГОСТ 19772-74 шт | 112001 | 796 | 2 | — | 2 | 2 | — | — | |
| кг | | 116 | 0,19 | — | 0,19 | 0,19 | — | — | |
| ГН L 60×40×3 ГОСТ 19772-74 м | 112001 | 006 | — | — | — | — | 1,0 | — | |
| кг | | 116 | — | — | — | — | 2,23 | — | |
| ГН L 32×25×1,5; ℓ=50 ГОСТ 19772-74 шт | 112001 | 796 | — | 2 | 2 | — | — | — | |
| кг | | 116 | — | 0,064 | 0,064 | — | — | — | |
| ГН L 40×32×2 ГОСТ 19772-74 м | 112001 | 006 | — | — | — | — | 1,0 | 1,0 | |
| кг | | 116 | — | — | — | — | 1,07 | 1,07 | |
| L 40×40×3 ГОСТ 8509-72* м | 090201 | 006 | — | — | — | — | — | 1,0 | |
| кг | | 116 | — | — | — | — | — | 1,85 | |
| L 63×40×4 ГОСТ 8510-72* м | 090201 | 006 | — | 1,0 | — | — | — | — | |
| кг | | 116 | — | 3,17 | — | — | — | — | |
| **Стандартные изделия** | | | | | | | | | |
| Болт самонарезающий ОСТ 3413.016-77 шт | 128200 | 796 | 2 | 4 | 2 | 4 | — | — | |
| Заклепка комбинированная ОСТ 3413-017-78 шт | 128200 | 796 | 6 | 2 | 8 | 6 | — | — | |
| Шуруп А4×40 ГОСТ 1145-80 шт | 128200 | 796 | — | — | — | — | 7 | — | Для серии 1.432-12 |
| **Материалы** | | | | | | | | | |
| Пробка деревянная антисептированная сеч. 100×50 (75; 100) ГОСТ 8486-66** шт | 533000 | 796 | | | | | 1,0 | | Для серии 1.432-12 |

| Наименование материалов | Код материала | Код ед. изм. | Кол-во на 1м стыка по узлам | | | | | | Примеч. |
|---|---|---|---|---|---|---|---|---|---|
| | | | 18 | 20 | 22 | 23 | 24 | 25,26 28 | |
| Гернит ⌀ 30 ГОСТ 5.1011-71 м | 577552 | 006 | 1,0 | 1,0 | 1,0 | — | 1,0 | 2,0 | |
| Мастика нетвердеющая УМС-50 $м^3$ ГОСТ 14791-79 | 577240 | 113 | 0,0002 | 0,0002 | 0,0002 | — | 0,0002 | 0,0002 | |
| Обшивка С 10-899-0,8 ТУ 34-5898-73 | | | | | | | | | |
| Наружная обшивка м | | 006 | 1,0 | 1,0 | 1,0 | 1,0 | — | — | |
| L = 350 кг | 111100 | 116 | 2,38 | 2,38 | 2,38 | 2,38 | — | — | |
| Внутренняя обшивка м | | 006 | — | 1,0 | 1,0 | 1,0 | — | — | |
| L = 200 кг | 111100 | 116 | — | 1,36 | 1,36 | 1,36 | — | — | |
| Утеплитель: Плита минераловатная (жесткая) $м^3$ ГОСТ 9573-72* | 576243 | 113 | — | 0,03 | 0,03 | — | — | — | |
| Цементный раствор $м^3$ | 573810 | 113 | — | — | — | — | 0,02 | — | |
| Лист профилированный L = 200 С 10-899-0,8 м | | 006 | 1,0 | — | 1,0 | 1,0 | — | — | |
| ТУ 34-5898-73 кг | 111100 | 116 | 1,36 | — | 1,36 | 1,36 | — | — | |

| Наименование материалов | Код материала | Код ед. изм. | Кол-во на 1м стыка по узлам | | | | | | Примеч. |
|---|---|---|---|---|---|---|---|---|---|
| | | | 27 | 29;31 | 32 | 33 | 34 | 35;40 | |
| **Детали** | | | | | | | | | |
| ГН L 40×32×2 ГОСТ 19772-74 м | 1112001 | 006 | 1,0 | — | — | 1,0 | — | 1,0 | |
| кг | | 116 | 1,07 | — | — | 1,07 | — | 1,07 | |
| Нащельник Н1 м | 097301 | 006 | 1,0* | 2,0 | — | — | — | 1,0* | * для серии 1.432-12 |
| Лист 5-ПН-20 ГОСТ 19903-74* кг | | 116 | 2,35 | 4,70 | — | — | — | 2,35 | |
| Полоса 4×40×120 ГОСТ 103-76 шт | 097200 | 796 | — | — | 3 | — | — | — | |
| Ст3кп ГОСТ 535-79 кг | | 116 | — | — | 0,435 | — | — | — | |
| Полоса 4×40 ГОСТ 103-76 м | 097200 | 006 | — | — | 1,0 | — | — | — | |
| Ст3кп ГОСТ 535-79 кг | | 116 | — | — | 1,26 | — | — | — | |
| ГН L 60×40×3 м | 1112001 | 006 | — | — | — | 1,0 | — | — | |
| ГОСТ 19772-74 кг | | 116 | — | — | — | 2,23 | — | — | |
| ГН L 70×50×3 м | 1112001 | 006 | — | — | — | — | 1,0 | — | |
| ГОСТ 19772-74 кг | | 116 | — | — | — | — | 2,70 | — | |
| L 40×40×3 м | 090201 | 006 | — | — | — | — | 1,0 | — | |
| ГОСТ 8510-72* кг | | 116 | — | — | — | — | 1,85 | — | |
| Слив С.0.4 м | 097301 | 006 | — | — | 1,0 | — | — | — | |
| Лист 4-ПН-20 ГОСТ 19903-74* кг | | 116 | — | — | 2,3 | — | — | — | |
| **Стандартные изделия** | | | | | | | | | |
| Болт самонарезающий шт. ОСТ 3413-076-77 | 128200 | 796 | — | — | — | 2 | 2 | — | |
| Шуруп А1х40 ГОСТ 1145-80 шт. | 128200 | 796 | 7 | — | — | — | — | 7 | для серии 1.432-12 |
| **Материалы** | | | | | | | | | |
| Мастика нетвердеющая УМС-50 м³ ГОСТ 14791-79 | 577240 | 113 | 0,0002 | 0,0002 | 0,0002 | 0,0002 | 0,0002 | 0,0002 | |
| Гернит-в 30 м ГОСТ 5.1011-74 | 577552 | 006 | 1,0 | 1,0 | 1,0 | 1,0 | 1,0 | 1,0 | |
| Пробка деревянная антисептированная сеч. 100×50 (75;100) шт ГОСТ 8486-66** | 533000 | 796 | 1 | — | — | — | — | 2 | для серии 1.432-12 |

| Наименование материалов | Код материала | Ед. изм. | Кол-во на 1 м стыка по узлам | | | | | | Примеч. |
|---|---|---|---|---|---|---|---|---|---|
| | | | 27 | 29;37 | 32 | 33 | 34 | 35;40 | |
| Утеплитель: плита минераловатная (жесткая) ГОСТ 9573-72* | 516243 | м³ | — | — | — | 0,005 | 0,005 | 0,005 | |
| Цементный раствор | 573810 | м³ | — | — | 0,02 | 0,02 | — | — | |
| Лента герметизирующая: Лента тиоколовая ТУ 38-10574-75 | 577500 | м | 1,0 | — | — | — | — | 1,0 | |

| Наименование материалов | Код материала | Код ед. изм. | Кол-во на 1м стыка по узлам 36 | 38 | 30,35 | 42 | 43 | 44,45 | Примеч. |
|---|---|---|---|---|---|---|---|---|---|
| **Детали** | | | | | | | | | |
| ГН L 40×32×2 ГОСТ 19772-74 | 112001 | м<br>кг | 006 1,0<br>116 1,04 | — | 1,0<br>1,04 | — | — | — | |
| С.пов С.01 Лист 6-ПН-08 ГОСТ 19903-74* 4-Ш-Н-10кп ГОСТ 16523-70* | 097301 | м<br>кг | 006 —<br>116 — | 1,0<br>1,25 | — | — | — | — | |
| L 100×63×6 ГОСТ 8510-72* | 090201 | м<br>кг | 006 —<br>116 — | 1,0<br>7,53 | — | — | — | — | |
| ГН L 32×25×1,5, С=50 шт. ГОСТ 19772-74 | 112001 | 796 —<br>116 — | 2<br>0,064 | — | — | — | — | | |
| С.пов С.05 Лист 6-ПН-08 ГОСТ 19903-74* 4-Ш-Н-10кп ГОСТ 16523-70* | 112001 | м<br>кг | 006 —<br>116 — | — | — | 1,0<br>1,63 | — | — | |
| Полоса 6×60×130 ГОСТ 103-76 шт. Ст3кп ГОСТ 535-79 кг | 097200 | 796 —<br>116 — | — | — | — | 2<br>0,30 | — | | |
| L 125×80×7; С=120 шт. ГОСТ 8510-72* | 090201 | 796 —<br>116 — | — | — | — | — | 1<br>1,32 | | |
| **Стандартные изделия** | | | | | | | | | |
| Болт самонарезающий ОСТ 3413-016-77 | 128200 | шт | 796 — | 4 | — | 2 | — | — | |
| Заклепка комбинированная ОСТ 3413 017-78 | 128500 | шт | 796 — | 2 | — | — | — | — | |
| Бол.т М 16×40 ГОСТ 7798-70* | 128200 | шт | 796 — | — | — | — | — | 2 | |
| **Материалы** | | | | | | | | | |
| Гернит ф30 ГОСТ 5.1011-71 | 5711552 | м | 006 1,0 | 2,0 | 1,0 | 1,0 | — | — | |
| Утеплитель Плита минераловатная (жесткой) ГОСТ 9573-72* | 5716243 | м3 | 113 0,005 | 0,03 | — | — | — | — | |

| Наименование материалов | Код материала | Код ед.изм | Кол-во на 1м стыка по узлам | | | | | | Примеч. |
|---|---|---|---|---|---|---|---|---|---|
| | | | 36 | 38 | 30,39 | 42 | 43 | 44,45 | |
| Мастика нетвердеющая УМС-50В³ ГОСТ 14791-79 | 5772940 | 113 | 0,0002 | 0,0002 | 0,0002 | 0,0002 | — | — | |
| Обшивка С 10-809-0.8 ТУ 34-5898-73 | | | | | | | | | |
| Наружная обшивка м | | 006 | — | 1,0 | — | — | — | — | |
| L = 350 кг | 1111100 | 116 | — | 2,38 | — | — | — | — | |
| Внутренняя обшивка м | | 006 | — | 1,0 | — | — | — | — | |
| L = 260 кг | 1111100 | 116 | — | 1,36 | — | — | — | — | |

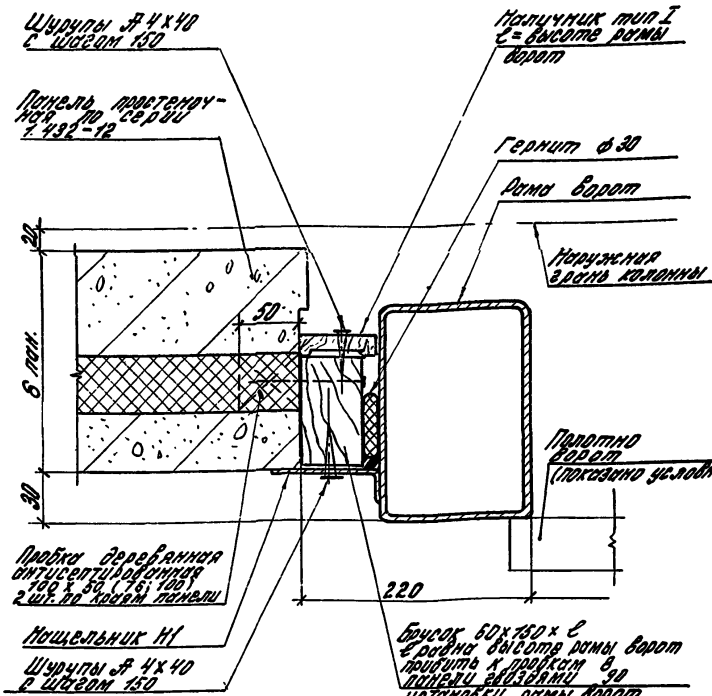


Узел дан для ворот распашных (шифр 41-74) и для ворот раздвижных (шифр 259-75)

| | | | | | | | |
|---|---|---|---|---|---|---|---|
| | | | | 2.435-7.1 01 | | | |
| | | | | Узел 1 | Стадия | Лист | Листов |
| | | | | | Р | | 1 |
| Рук. отд | Муравьев | | | | ЦНИИПРОМЗДАНИЙ | | |
| Рук. гр | Гузеева | | | | | | |
| Ст. инж | Сидлерова | | | | | | |

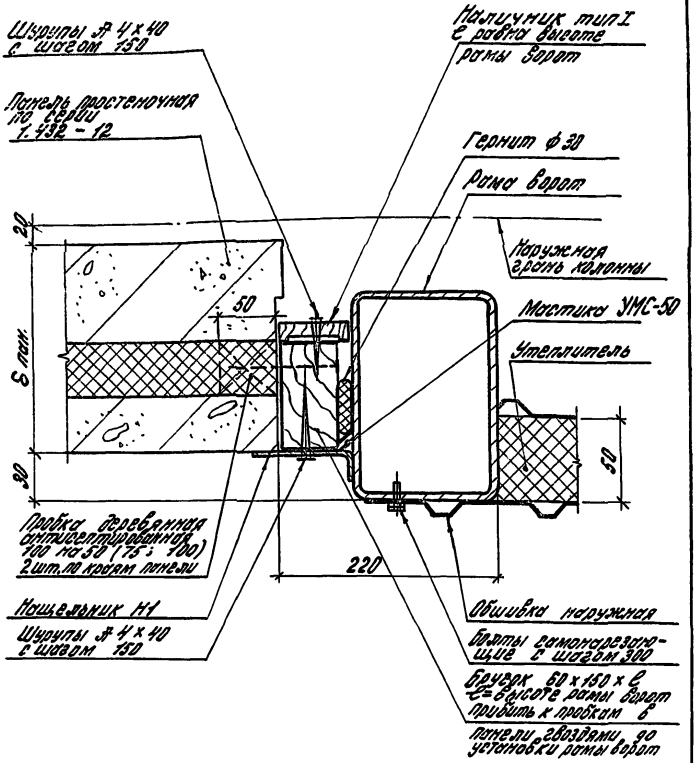


Узел один для ворот распашных (шифр 41-74) и для ворот раздвижных (шифр 259-75)

| | | | | | | |
|---|---|---|---|---|---|---|
| | | | | 2.435-7.1 02 | | |
| Рук. отд. | Муравьев | | | Узел 2 | Стадия Р | Лист | Листов 1 |
| Рук. гр. | Гузеева | | | | ЦНИИПРОМЗДАНИЙ | |
| Ст. инж. | Добрерова | | | | | |

Инв. № подл. | Подпись и дата | Взам. инв. №

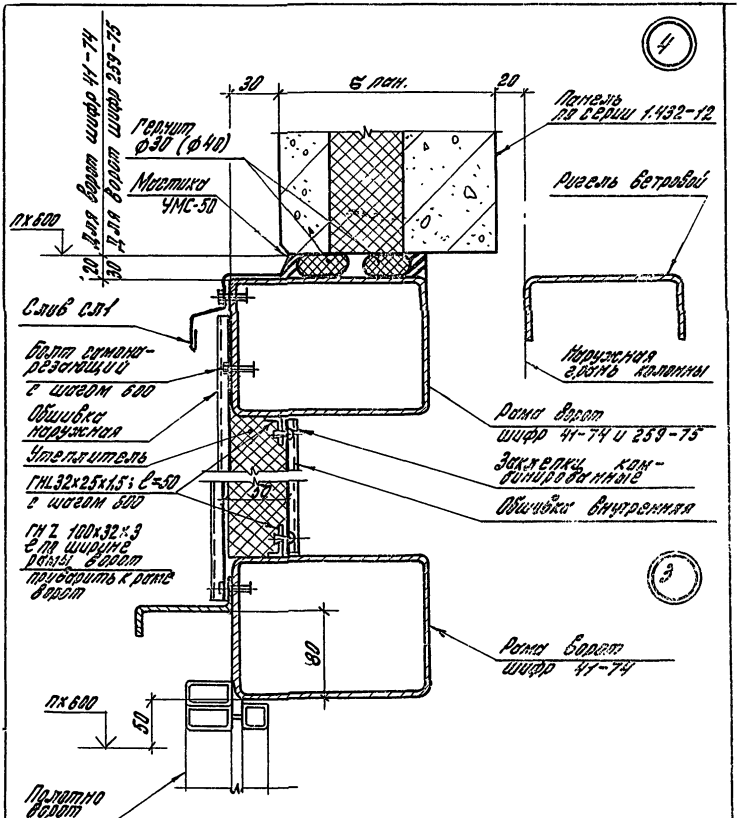


| | | | | | | |
|---|---|---|---|---|---|---|
| | | | | 2.435-7.1 03 | | |
| | | | | | Стадия | Лист | Листов |
| | | | | | Р | | 1 |
| Рук. отд. | Муравьев | | | Узлы 3; 4 | ЦНИИПРОМЗДАНИЙ | |
| Рук. пр. | Гузеева | | | | | |
| Ст. инж. | Сидорова | | | | | |

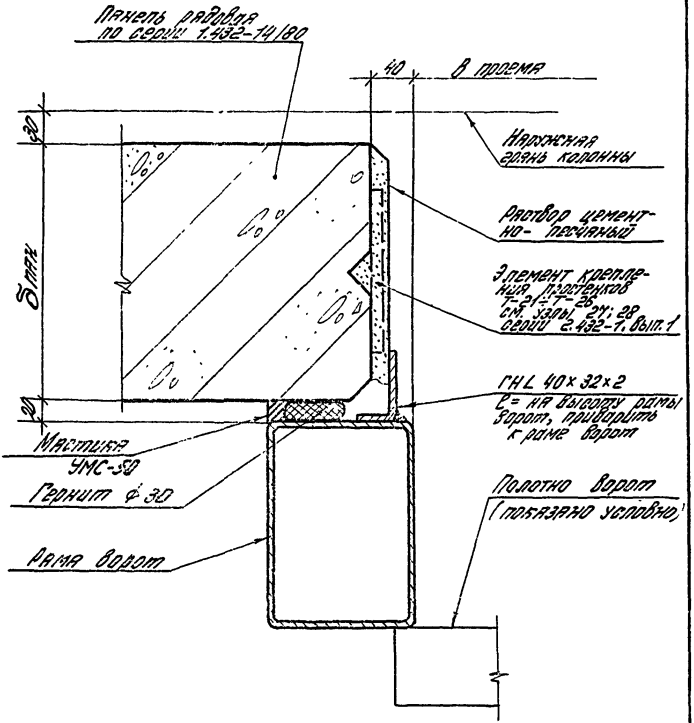


Узел 20к для ворот распашных (шифр 41-74) и для ворот раздвижных (шифр 259-75)

| | | | | | |
|---|---|---|---|---|---|
| | | | | 2.435-7.1 04 | |
| Рук. отд. | Муравьев | | | Узел 5 | Стадия: Р; Лист: 1; Листов: 1 |
| Рук. гр. пр. | Сизова | | | | |
| Инж. | Борзова | | | | ЦНИИПРОМЗДАНИЙ |
| Ст. инж. | Сидорова | | | | |

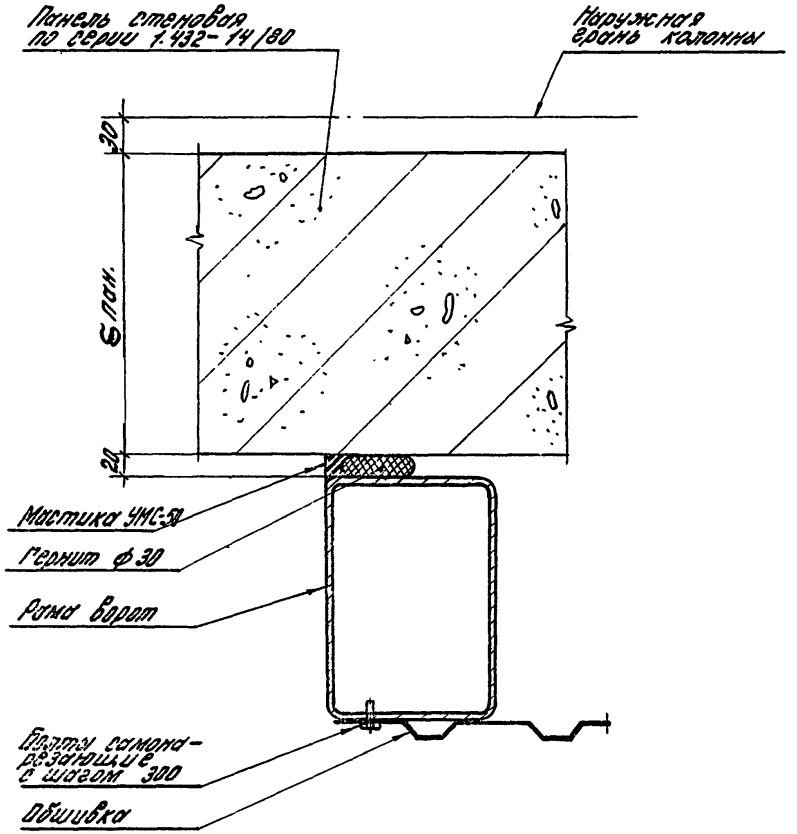


Узел дан для ворот распашных (шифр 44-74) и для ворот раздвижных шифр 259-75)

| | | | | | | |
|---|---|---|---|---|---|---|
| | | | | 2.435 - 7.1 05 | | |
| | | | | | стадия | лист | листов |
| | | | | | Р | | 1 |
| | | | | Узел 6 | ЦНИИПРОМЗДАНИЙ | | |
| рук. отд. | Муравьев | | | | | | |
| нач. гр. | Гузеева | | | | | | |
| ст. инж. | Диллерова | | | | | | |

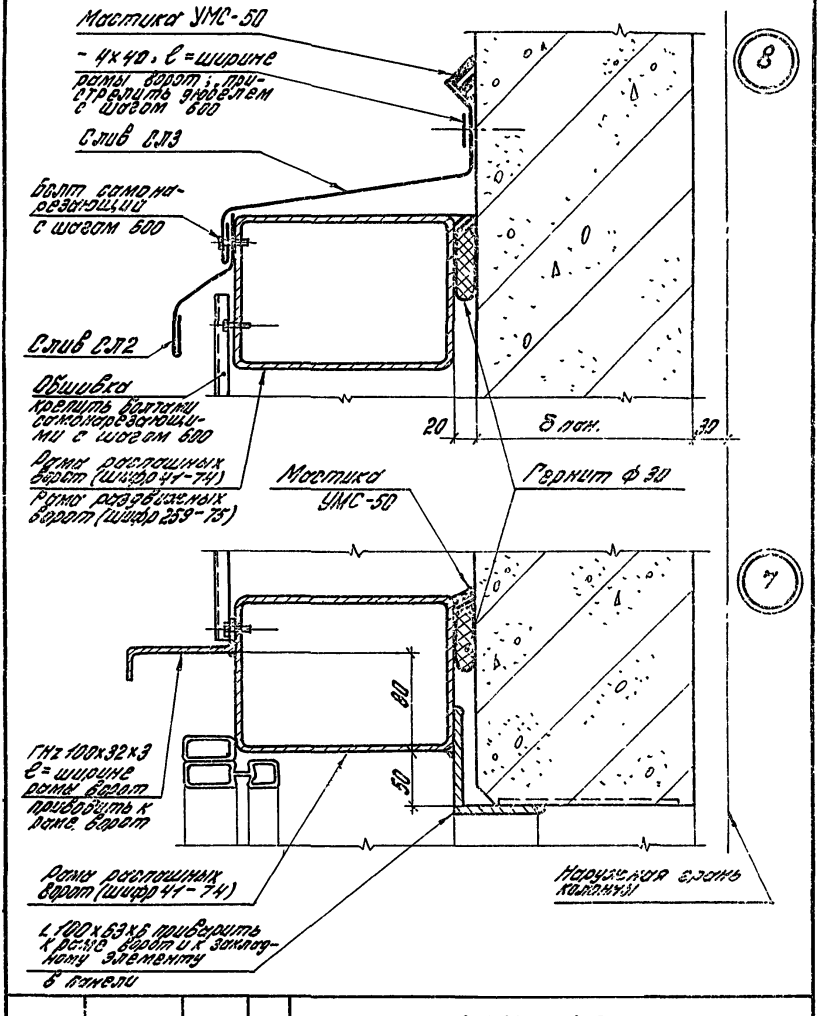


| | | | | | |
|---|---|---|---|---|---|
| | | | | 2.435-7.1 06 | |
| Рук. отд. | Муравьев | | | Узлы 7; 8 | Стадия: Р; Лист; Листов: 1 |
| Рук. гр. | Гузеева | | | | ЦНИИПРОМЗДАНИЙ |
| Инж. | Власова | | | | |
| Ст. инж. | Сидорова | | | | |

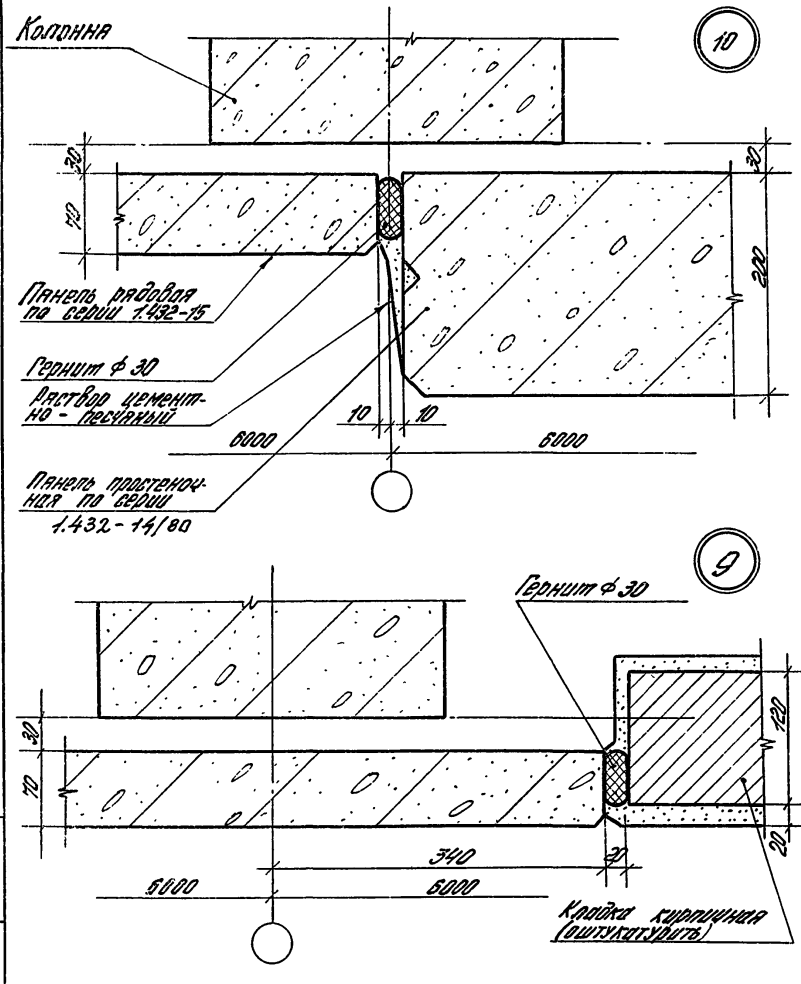


| | | | |
|---|---|---|---|
| | | | 2.435-7.1 07 |
| Рук. отд. | Куловьев | | Узлы 9; 10 |
| Рук. гр. | Гузеева | | |
| Инж. | Власова | | |

| Стадия | Лист | Листов |
|---|---|---|
| Р | | |

ЦНИИПРОМЗДАНИЙ

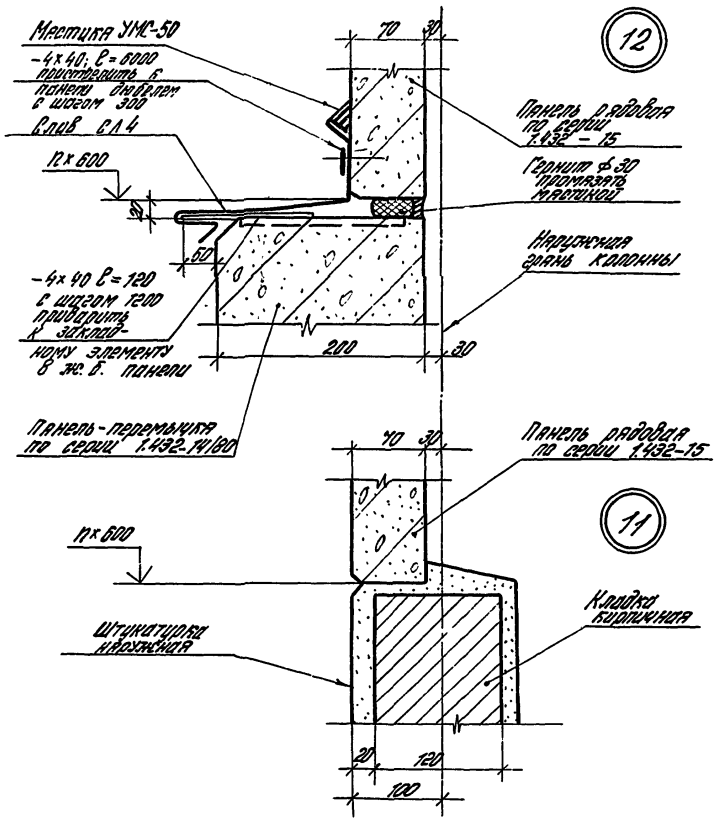


| | | | | | | | |
|---|---|---|---|---|---|---|---|
| | | | | 2.435-7.1 08 | | | |
| | | | | Узлы 11; 12 | Стадия | Лист | Листов |
| | | | | | Р | | 1 |
| Инж. | Мухаев | | | | ЦНИИПРОМЗДАНИЙ | | |
| Рук. гр. | Гузеева | | | | | | |
| Инж. | Власова | | | | | | |

Инв. № подл. | Подп. и дата | Взам. инв. №

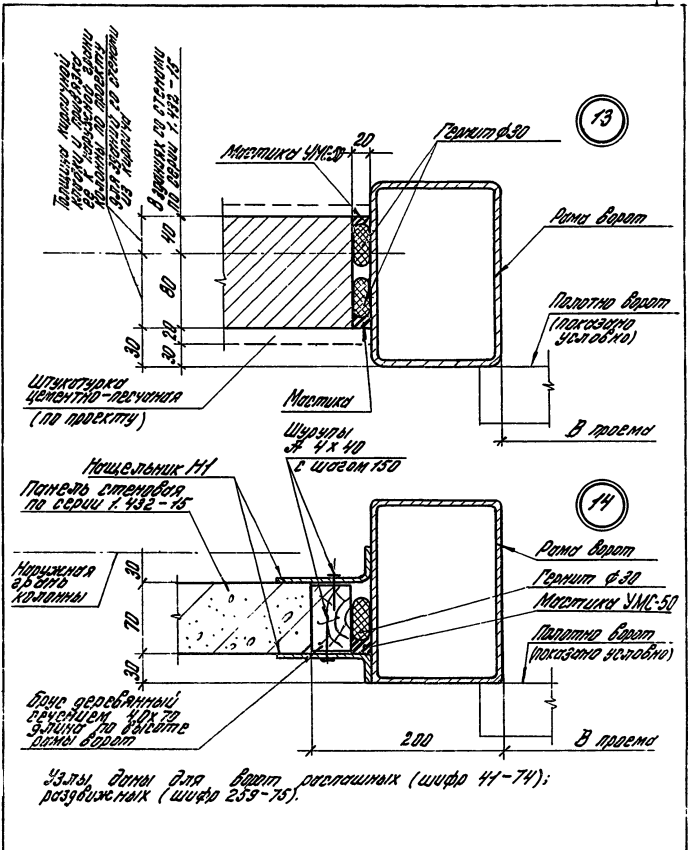


Узлы 13; 14 для ворот распашных (шифр 44-74); раздвижных (шифр 259-75).

| | | | | | | |
|---|---|---|---|---|---|---|
| | | | | 2.435-7.1 09 | | |
| | | | | Узлы 13; 14 | Стадия: Р | Лист: 1 | Листов: |
| Нач. отд. | Муравьев | | | | ЦИТП Госгражданстроя | |
| Гл. спец. | Гузеева | | | | | |
| Инж. | Романова | | | | | |

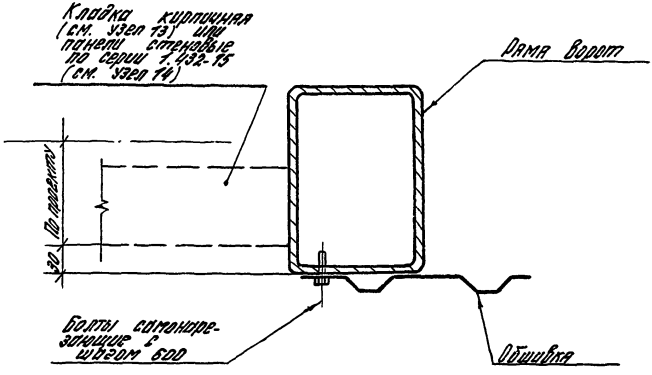


Узел дан для ворот распашных (шифр 41-74) и для ворот раздвижных (шифр 259-75).

| | | | | | | | |
|---|---|---|---|---|---|---|---|
| | | | | 2.435-7.1 10 | | | |
| | | | | Узел 15 | Стадия | Лист | Листов |
| | | | | | Р | | 1 |
| Рук. отд. | Муравьев | | | | ЦНИИПРОМЗДАНИЙ | | |
| Рук. гр. | Гузеева | | | | | | |
| Инжен. | Власова | | | | | | |

Инв. № подл. | Подп. и дата | Взам. инв. №

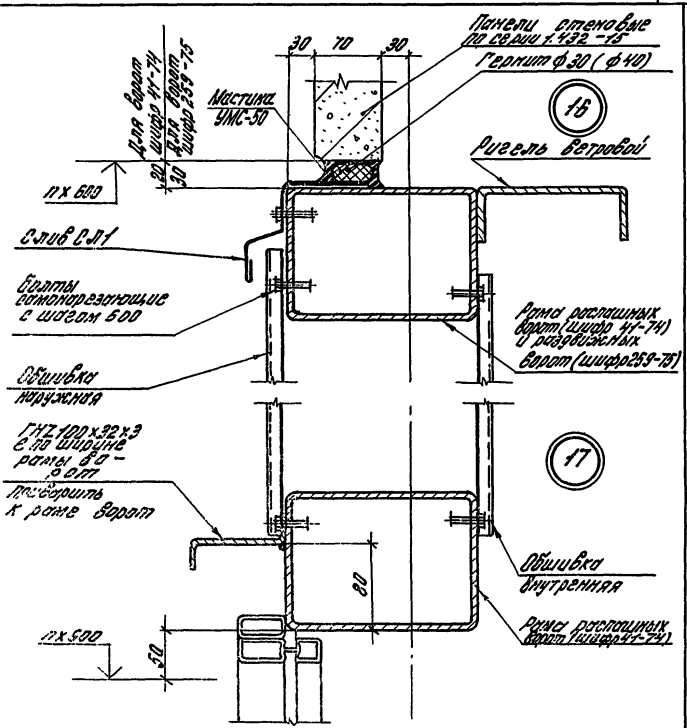


| | | | |
|---|---|---|---|
| | | 2.435.-7.1 11 | |
| Рук. отд. | Муровцев | Стадия: Р | Лист: | Листов: 1 |
| Рук. гр. | Кузеева | Узлы 16; 17 | ЦНИИПРОМЗДАНИЙ | |
| Инж. | Власова | | |
| Ст. инж. | Сидорова | | |

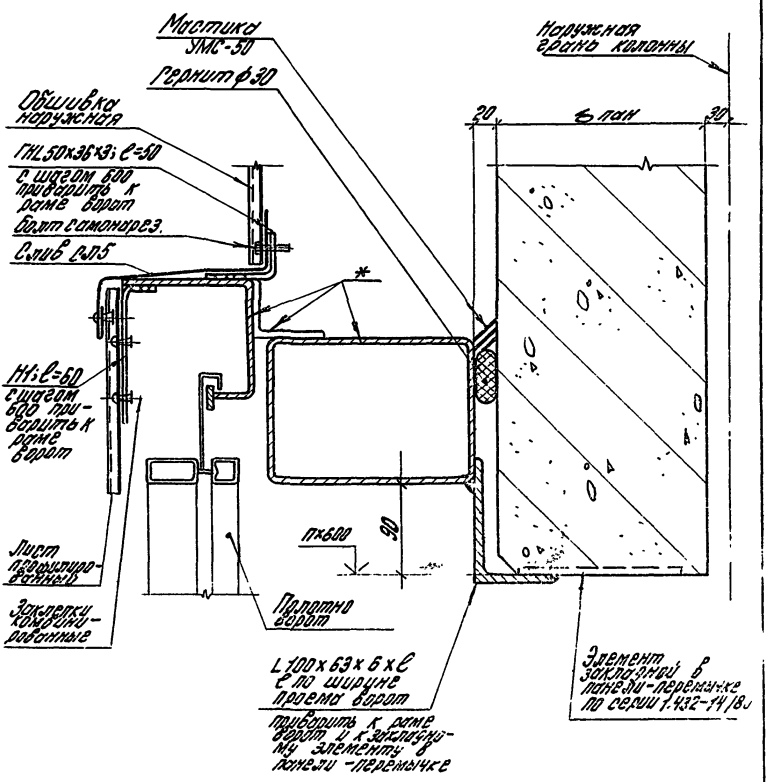


* Элементы рамы раздвижных ворот шифр 259-75.

| | | | | | | |
|---|---|---|---|---|---|---|
| | | | | 2.435-7.1 12 | | |
| Рук.отд. | Муравьев | | | Узел 18 | Стадия | Лист | Листов |
| Рук.гр. | Гузеева | | | | Р | | 1 |
| Инж. | Власова | | | | ЦНИИПРОМЗДАНИЙ | | |

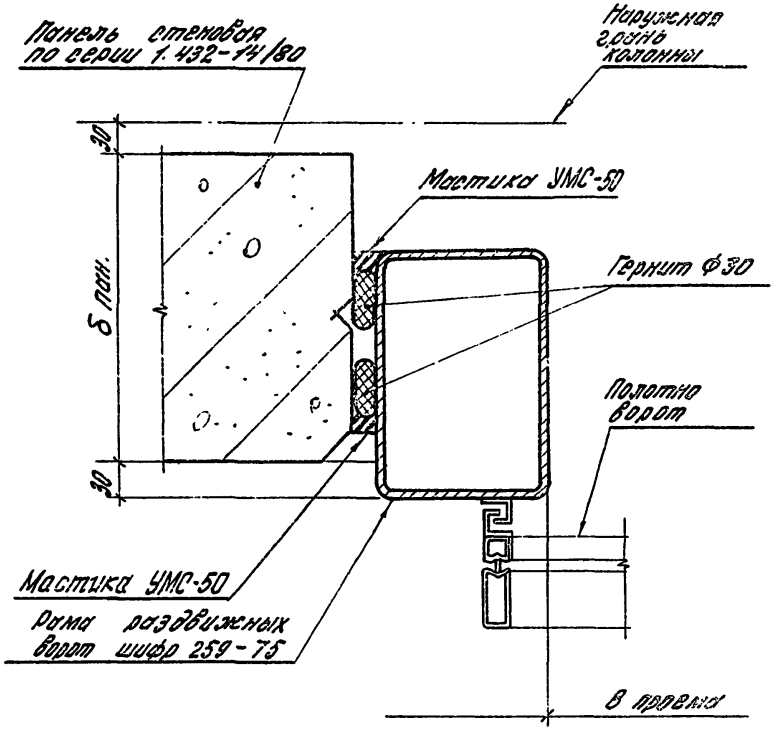


| | | | |
|---|---|---|---|
| Рук.отд. | Муравьев | | |
| Эк.гр. | Гузеева | | |
| Инж. | Власова | | |

2.435-7.1 13

Узел 19

| Стадия | Лист | Листов |
|---|---|---|
| Р | | 1 |

ЦНИИПРОМЗДАНИЙ

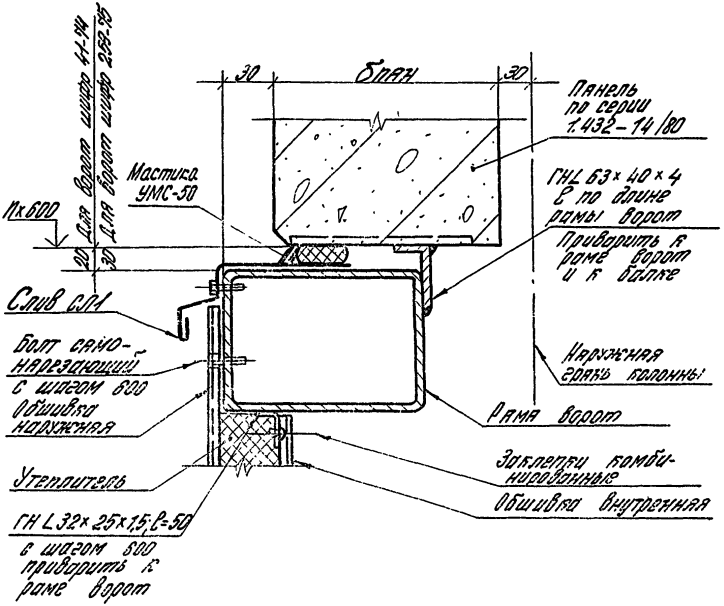


| | | | | | | | |
|---|---|---|---|---|---|---|---|
| | | | | 2.435-7.1 14 | | | |
| | | | | Узел 20 | Стадия | Лист | Листов |
| | | | | | Р | | 1 |
| Рук.отд. | Муравьев | | | | ЦНИИПРОМЗДАНИЙ | | |
| Рук.гр.ар. | Гузеева | | | | | | |
| Инж. | Власова | | | | | | |

ТИП.И ТОПОЛ. ПОЛН. И ОАТА ОЗАМ.ИНВ.N

17956-02 28

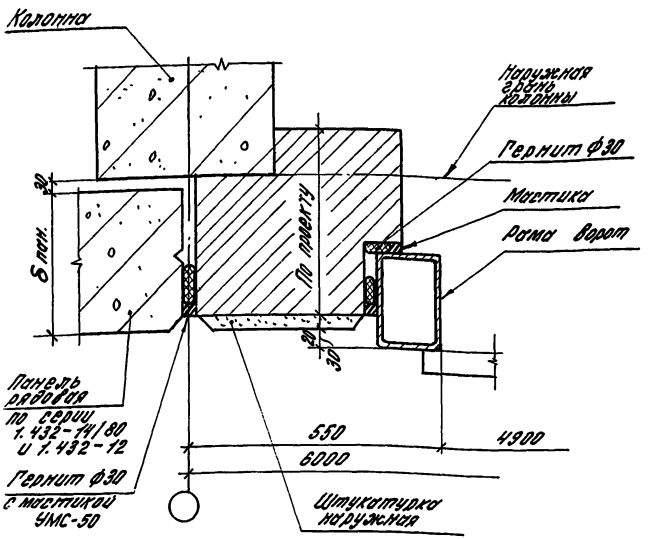


Узел 21 для ворот распашных (шифр 41-74) и раздвижных (шифр 259-75)

| | | | | | | |
|---|---|---|---|---|---|---|
| | | | | 2.435-7.1 15 | | |
| Рук.отд. | Муровьев | | | Узел 21 | Стадия Р | Лист | Листов 1 |
| Рук.гр. | Гузеева | | | | ЦНИИПРОМЗДАНИЙ | | |
| Инж. | Власова | | | | | | |

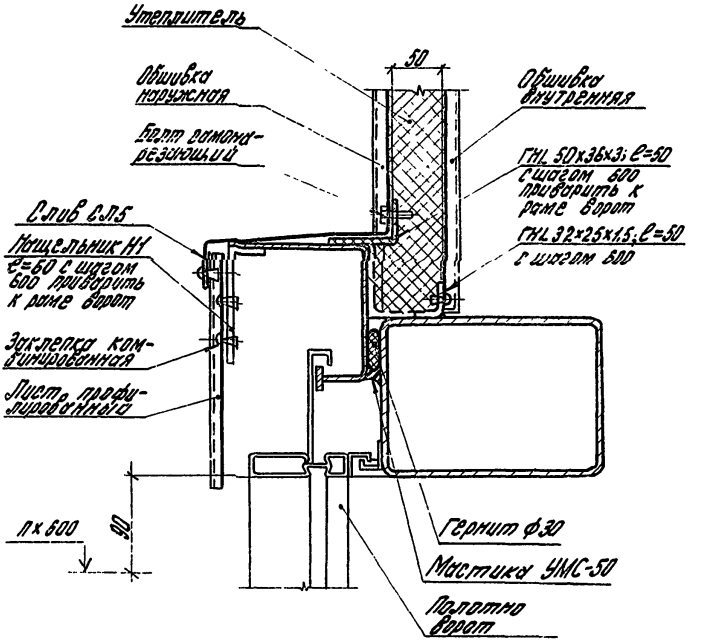


| | | | | | | |
|---|---|---|---|---|---|---|
| | | | | 2.435-7.1 16 | | |
| Гл.констр. | Муравьев | | | Узел 22 | Стадия | Лист | Листов |
| Рук. гр. | Гузеева | | | | Р | | 1 |
| Инж. | Власова | | | | ЦНИИПРОМЗДАНИЙ | | |

Инв.№ подл. | Подпись и дата | Взам.инв.№

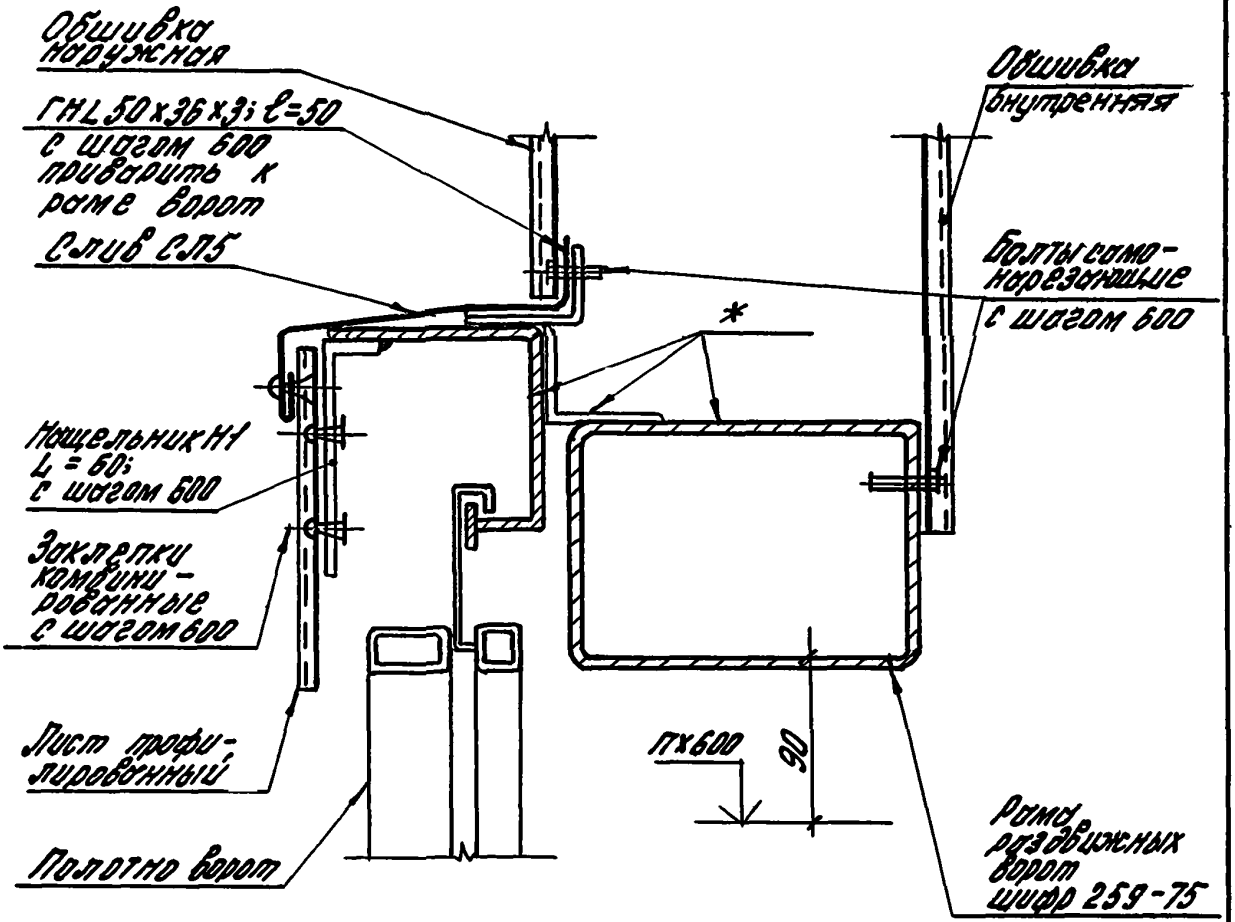


* Элементы рамы раздвижных ворот шифр 259-75

| | | | | | | |
|---|---|---|---|---|---|---|
| | | | | 2.435-7.1 17 | | |
| Рук.отд. | Муравьев | | Узел 23 | Стадия | Лист | Листов |
| Рук.гр. | Гуляева | | | Р | | 1 |
| Инж. | Власова | | | ЦНИИПРОМЗДАНИЙ | | |

Сопряжение вертикального элемента рамы ворот (подъемно-поворотных серии 1.435-11, раздвижных складчатых шифра 42-74, шторных шифра 898-73) со стенами из панелей серии 1.432-14/80

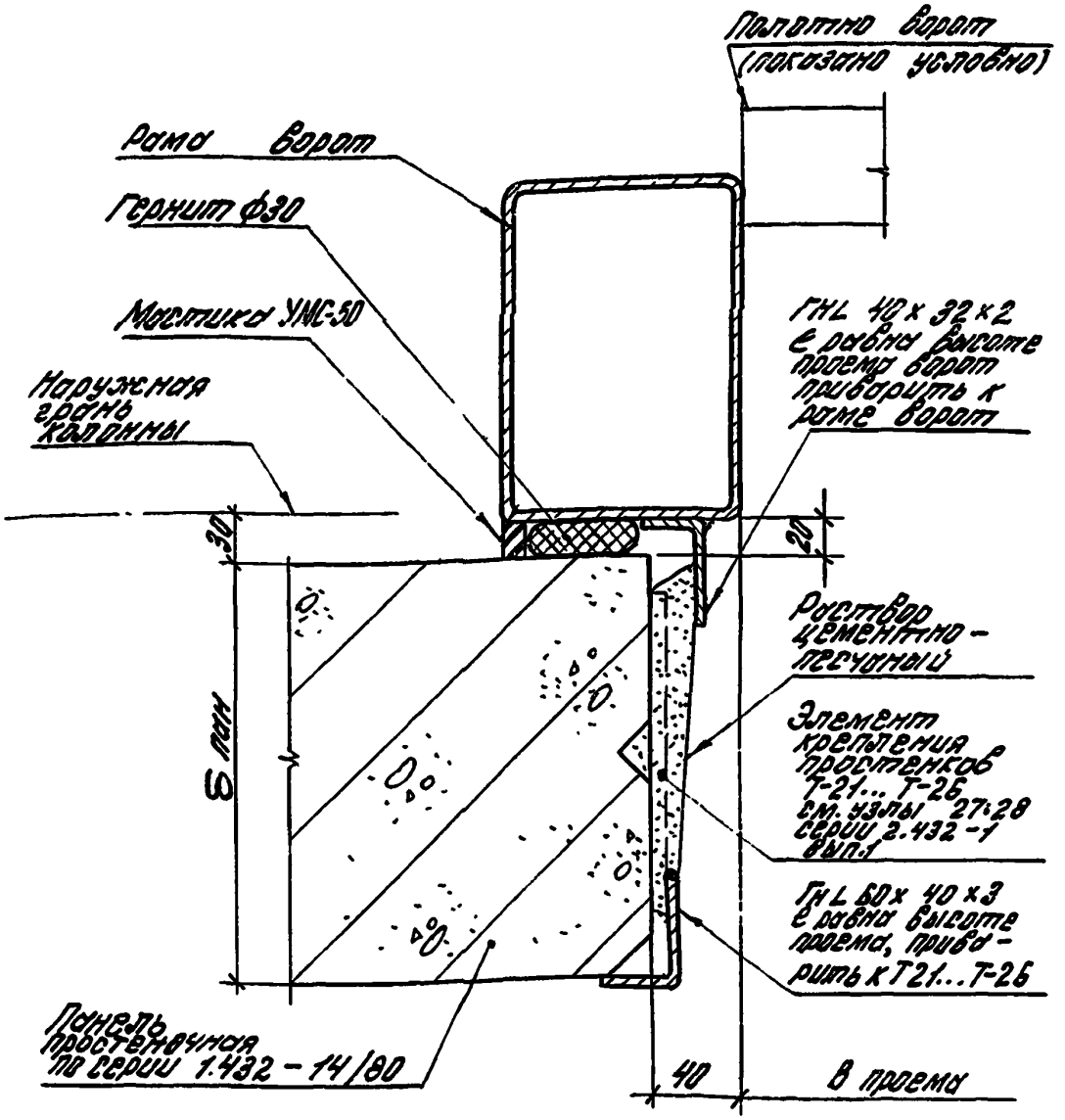


| | | | | | |
|---|---|---|---|---|---|
| | | | | 2.435-7.1 18 | |
| | | | | Узел 24 | Стадия: Р; Лист: 1; Листов: 2 |
| Рук. отд. | Муравьев | | | | ЦНИИПРОМЗДАНИЙ |
| Рук. гр. | Гузеева | | | | |
| Инж. | Власова | | | | |

Сопряжение вертикального элемента рамы ворот (раздвижных, складчатых шифры 42-74, шторных шифры 898-73) со стенами из панелей серии 1.432-12

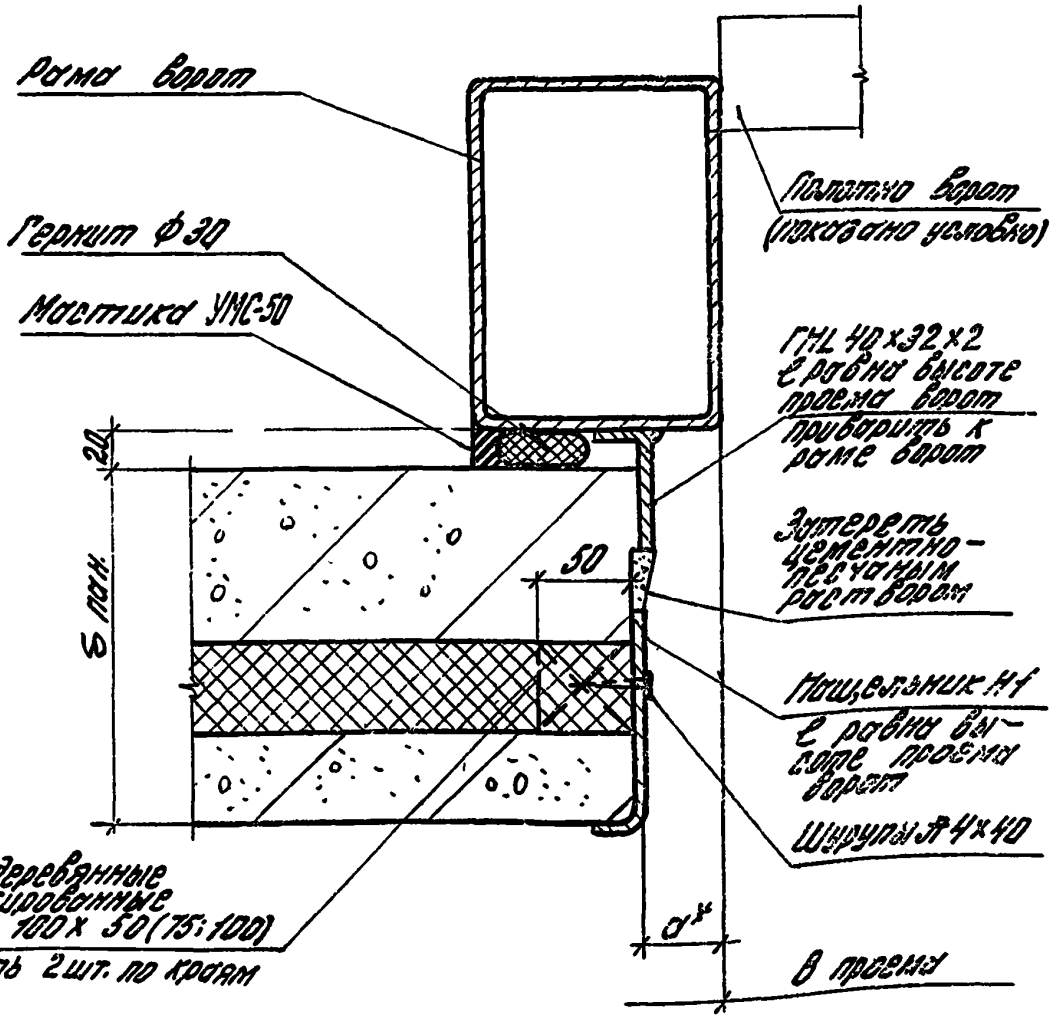


* Размер „а" уточняется в чертежах конкретного проекта в зависимости от панели стеновой.

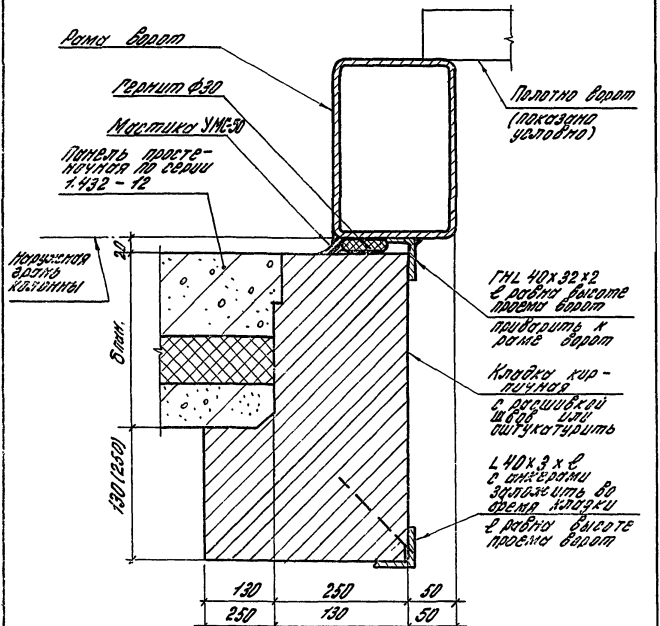


1. Узел дан для ворот подъемно - поворотных серии 1.435 - 11 и раздвижных складчатых шифра 42-74
2. Анкер принять из проволоки Ф6 ℓ=500, приварить к L 40х3

| | | | | | | | |
|---|---|---|---|---|---|---|---|
| | | | | 2.435-7.1 19 | | | |
| Рук.отд. | Муравьев | | | Узел 25 | Стадия | Лист | Листов |
| Рук.гр. | Гузеева | | | | Р | | 1 |
| Инж. | Власова | | | | ЦНИИПРОМЗДАНИЙ | | |

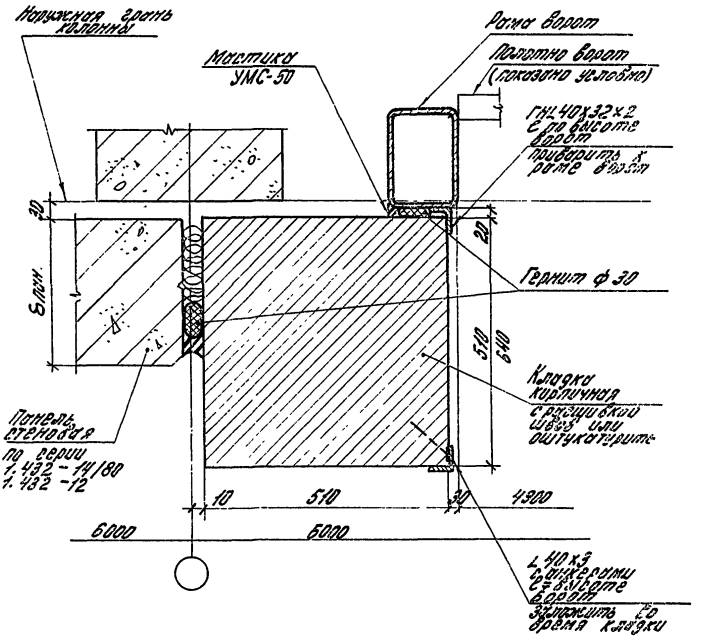


1. Узел один для ворот раздвижных складчатых (шифр 42-74), штрольных (898-73).
2. Анкер принять из проволоки ф 6 L=500, приварить к ГНЛ 80х40х3 с шагом 600.

| | | | | | |
|---|---|---|---|---|---|
| | | | | 2.435-7.1 20 | |
| Рук. отд. | Муровьев | | | Узел 26 | Стадия: Р; Лист: ; Листов: 1 |
| Рук. гр. | Гузеева | | | | |
| Ст. инж. | Кидерова | | | | ЦНИИПРОМЗДАНИЙ |

Узел сопряжения горизонтального элемента ворот подъемно-поворотных (серия 1.435-11), роликовых откатных (шифр 42-74) со стенами из панелей торцовых (шифр 888-73) со стенами из панелей серии 1.432-14/80

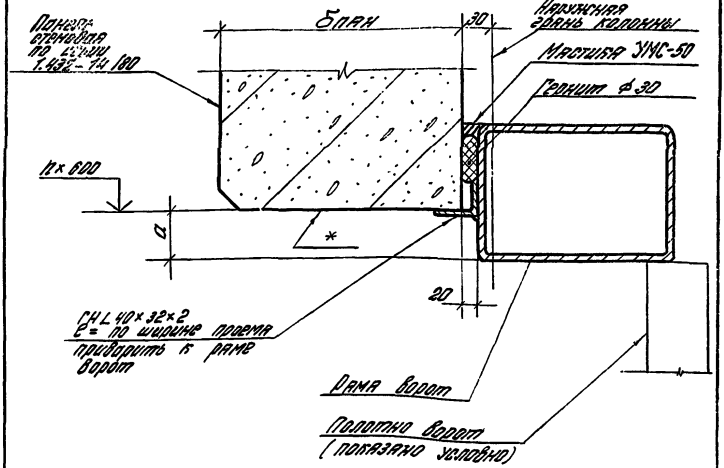


* См. пояснительную записку настоящего выпуска

| Тип ворот, серия, шифр | a мм |
|---|---|
| 1.435-11 | 50 |
| 42-74 | — |
| 888-73 | — |

| | | | |
|---|---|---|---|
| Рук. отд. | Муравьев | | |
| Рук. гр. | Гусева | | |
| Инж. | Данилова | | |
| Ст. инж. | Сибирякова | | |

2.435-7.1 21

Узел 27

| Стадия | Лист | Листов |
|---|---|---|
| Р | 1 | 2 |

ЦНИИПРОМЗДАНИЙ

Узел сопряжения горизонтального элемента ворот подъемно-поворотных (серия 1.435-11), раздвижных складчатых (шифр 42-74), шторных (шифр 898-75) со стенами из панелей серии 1.432-12

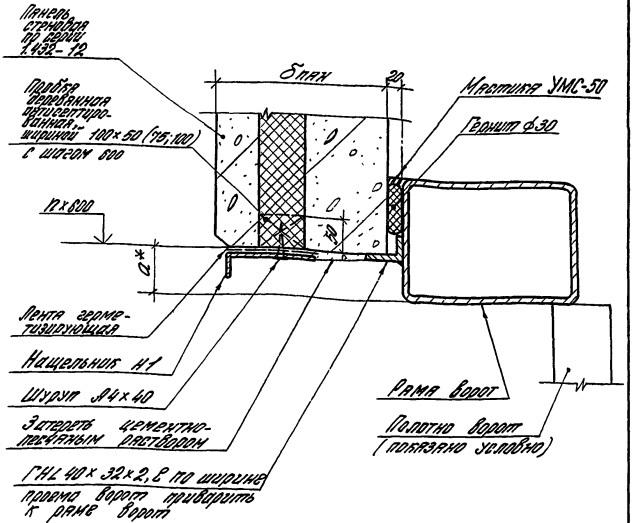


* См. таблицу на листе 1.

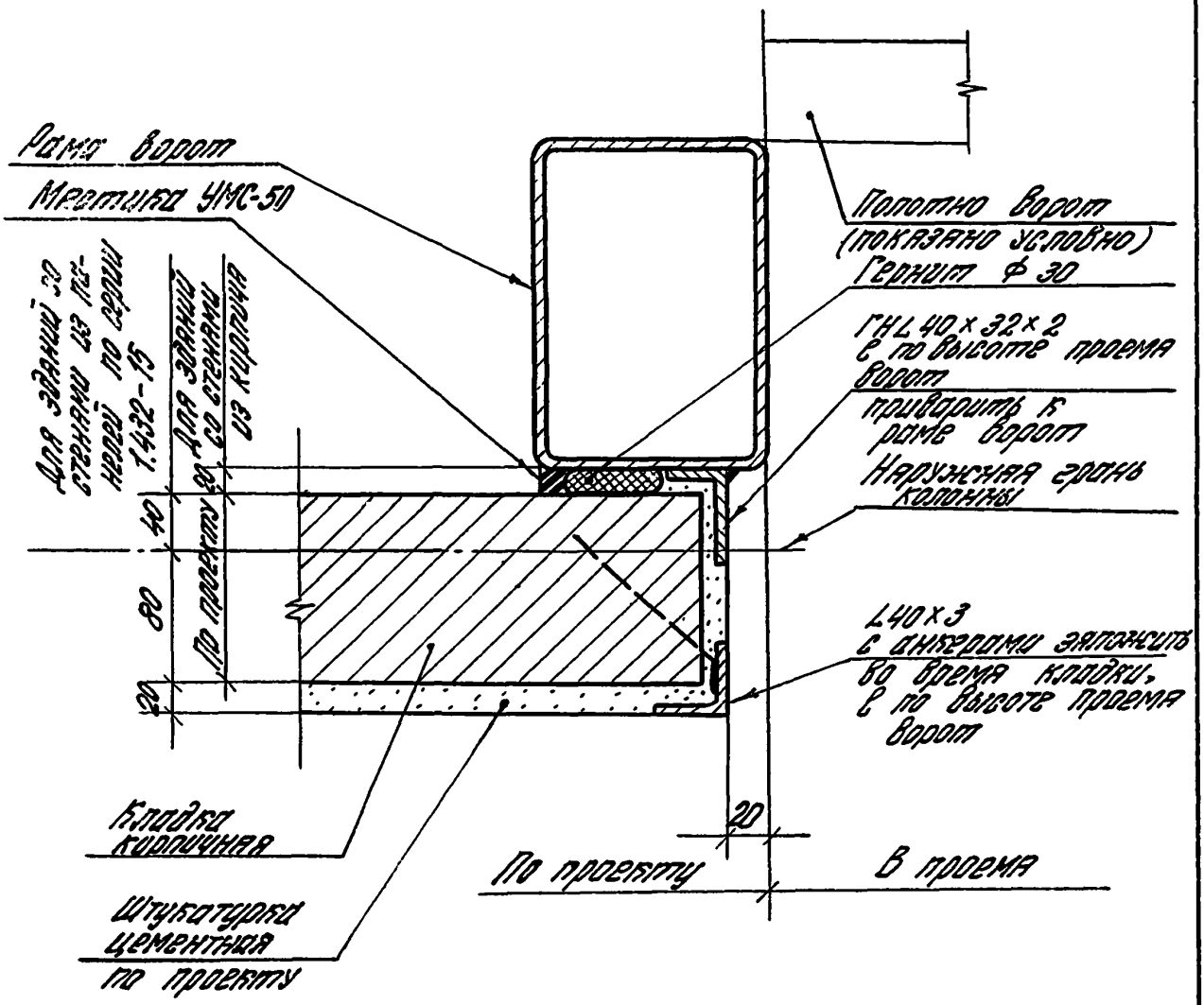


1. Узел дан для ворот- подъемно- поворотных (серия 1.435-11); раздвижных складчатых (шифр 42-74), шторных (шифр 898-73).
2. Анкер принять из проволоки ф6 L = 500, приварить к ГН L 60 х 40 х 3 с шагом 600.

| | | | | | | |
|---|---|---|---|---|---|---|
| | | | | 2.435-7.1 22 | | |
| Рук. отд. | Муравьев | | Узел 28 | Стадия | Лист | Листов |
| Рук. гр. | Гузеева | | | Р | | 1 |
| Гл. инж. | Сидерова | | | ЦНИИПРОМЗДАНИЙ | | |
| Инж. | Власова | | | | | |

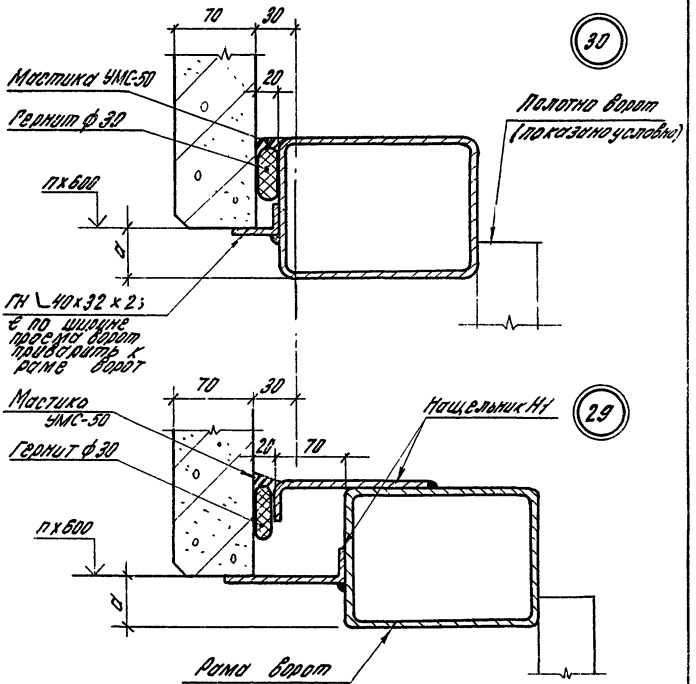


| Тип ворот | серия, шифр | a мм |
|---|---|---|
| Подъемно-поворотные | 1.435-11 | 50 |
| Раздвижные складчатые | 42-74 | — |
| Шторные | 898-73 | — |

| | | | | | |
|---|---|---|---|---|---|
| | | | | 2.435-7.1 23 | |
| Рук.отд. | Муровьев | | Узлы 29; 30 | Стадия | Лист | Листов |
| Рук.пр. | Гузеева | | | Р | | 1 |
| Инж. | Власова | | | ЦНИИПРОМЗДАНИЙ | |

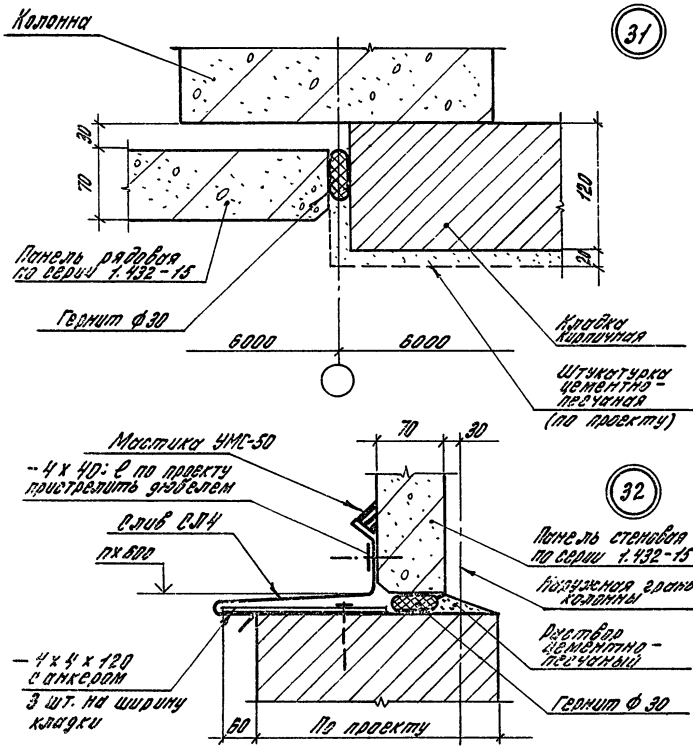


| | | | | | | | |
|---|---|---|---|---|---|---|---|
| | | | | 2.435-7.1 24 | | | |
| Рук.отд. | Муравьев | | | Узлы 31; 32 | Стадия | Лист | Листов |
| Рук.гр. | Рузеева | | | | Р | | 1 |
| Инж. | Власова | | | | ЦНИИПРОМЗДАНИЙ | | |

17956-02 40

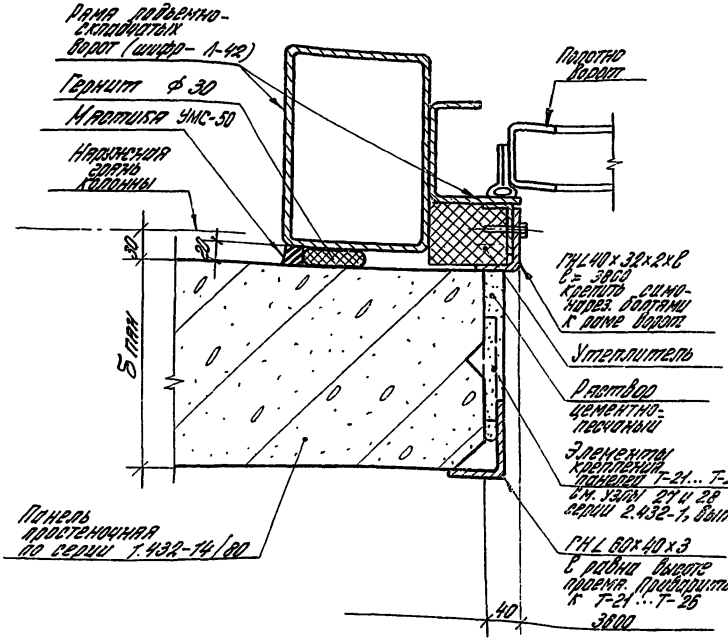


| | | | | |
|---|---|---|---|---|
| | | | | 2.435-7.1 25 |
| Рук. отд. | Муравьев | | Узел 33 | Стадия: Р; Лист: 1; Листов: 1 |
| Рук. гр. пр. | Гузеева | | | |
| Инж. | Власова | | | ЦНИИПРОМЗДАНИЙ |
| Ст. инж. | Сидлерова | | | |

17956-02 41

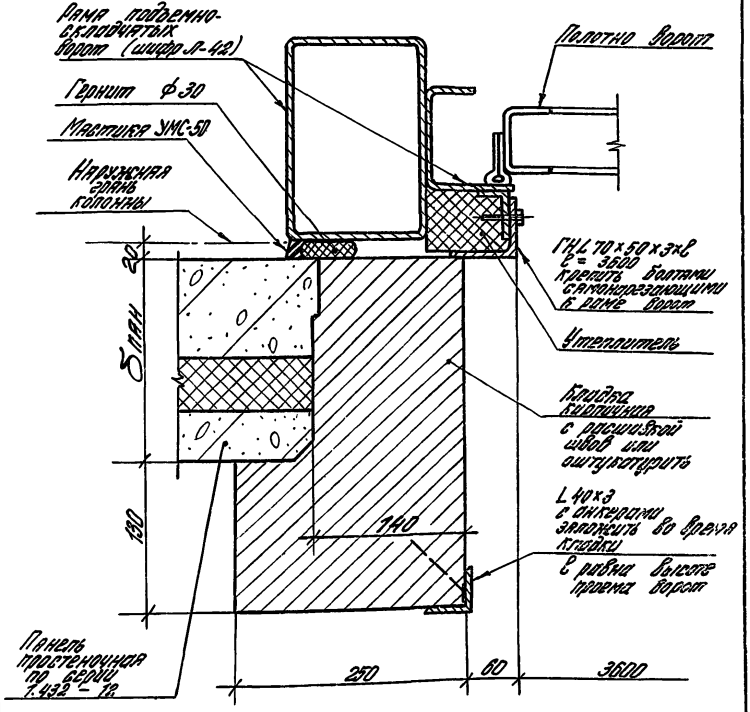


Анкер принять из проволоки ф 6 l = 500, приварить к L 40×3

| | | | | | | | |
|---|---|---|---|---|---|---|---|
| | | | | 2.435-7.1 26 | | | |
| | | | | Узел 34 | Стадия | Лист | Листов |
| | | | | | Р | | 1 |
| Рук. отд. | Муравьев | | | | ЦНИИПРОМЗДАНИЙ | | |
| Рук. гр. ар. | Гузеева | | | | | | |
| Инжен. | Власова | | | | | | |

Сопряжение горизонтального элемента подъемно складчатых ворот (шифр Л-42) со стеной из панелей по серии 1.432-14/80

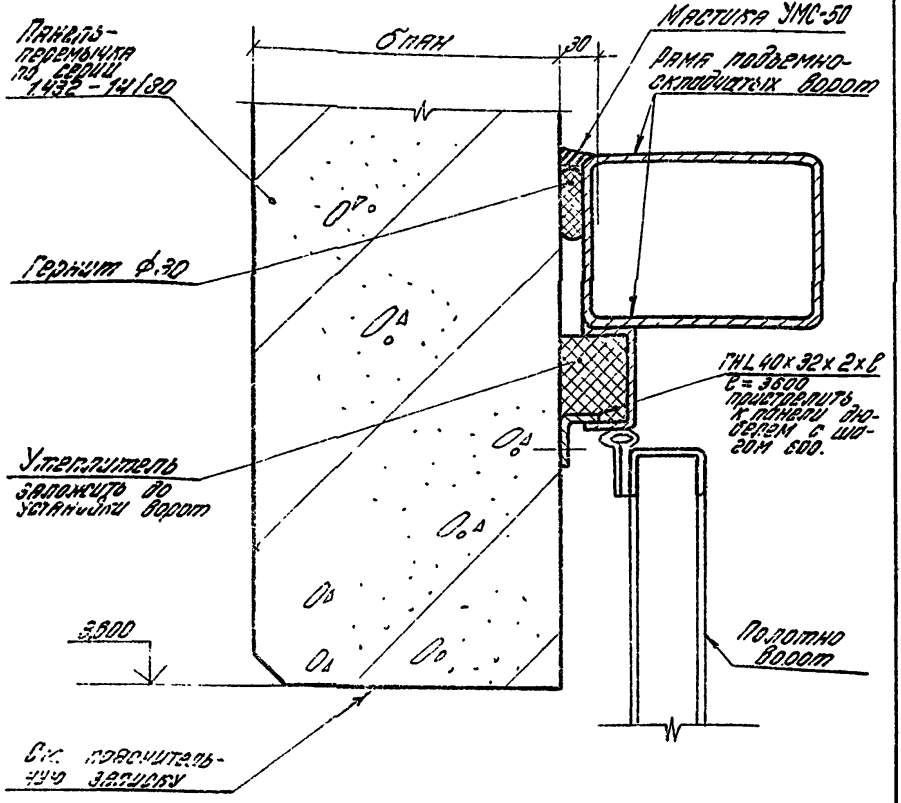


| | | | | | | | |
|---|---|---|---|---|---|---|---|
| Взам. инв. N | Подп. и дата | Инв. N подл. | | | 2.435-7.1 27 | | |
| | | | Рук. отд. | Муравьев | Узел 35 | Стадия | Лист | Листов |
| | | | Рук. гр. | Гусева | | Р | 1 | 2 |
| | | | Инж. | Власова | | ЦНИИПРОМЗДАНИЙ | | |
| | | | Ст. инж. | Сидорова | | | | |

17956-02 43

Сопряжение горизонтального элемента подвесно-складчатых ворот (шифр А-42) со стеной из панелей по серии 1.432-12

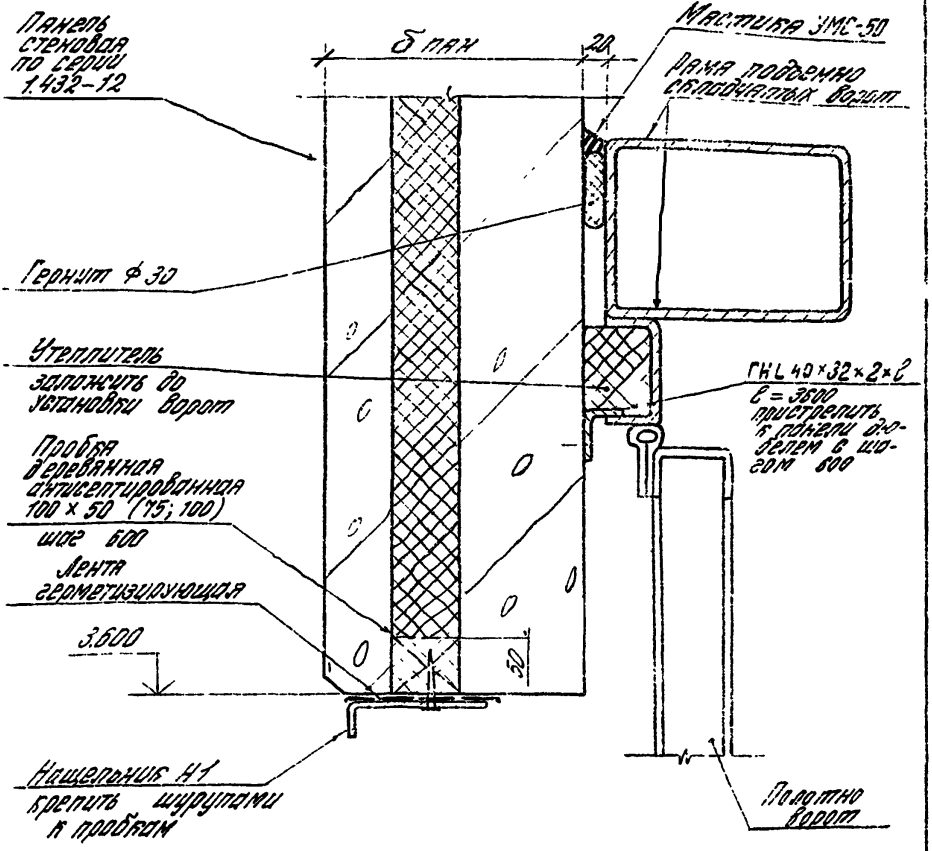

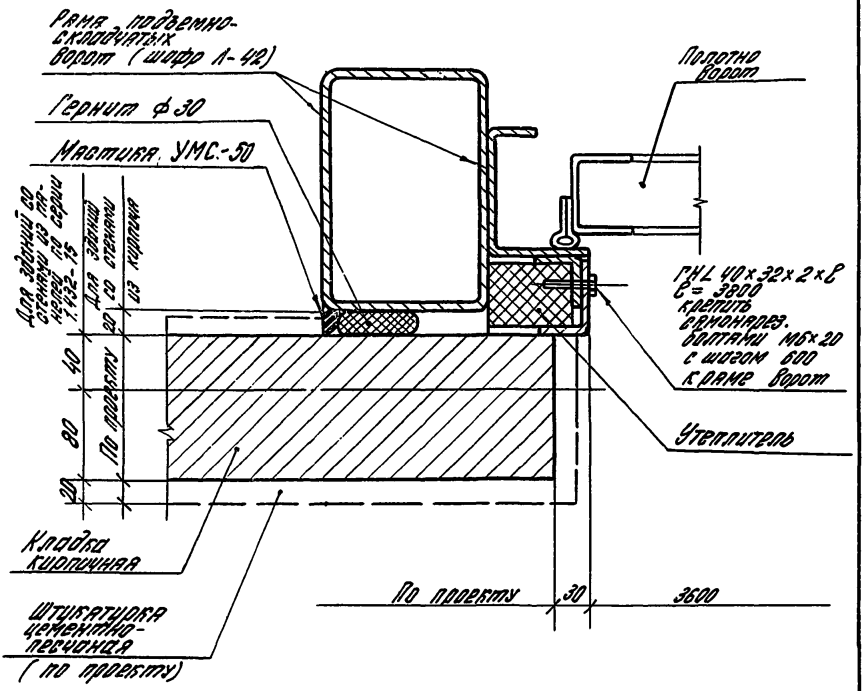


| | | | |
|---|---|---|---|
| | | 2.435-7.1 28 | |
| Рук. отд. | Муравьев | Узел 36 | Стадия: Р; Лист: ; Листов: 1 |
| Рук. гр. оп. | Гузеева | | |
| Инж. | Власова | | ЦНИИПРОМЗДАНИЙ |
| Ст. инж. | Сидорова | | |

Инв. № подл. | Подп. и дата | Взам. инв. №

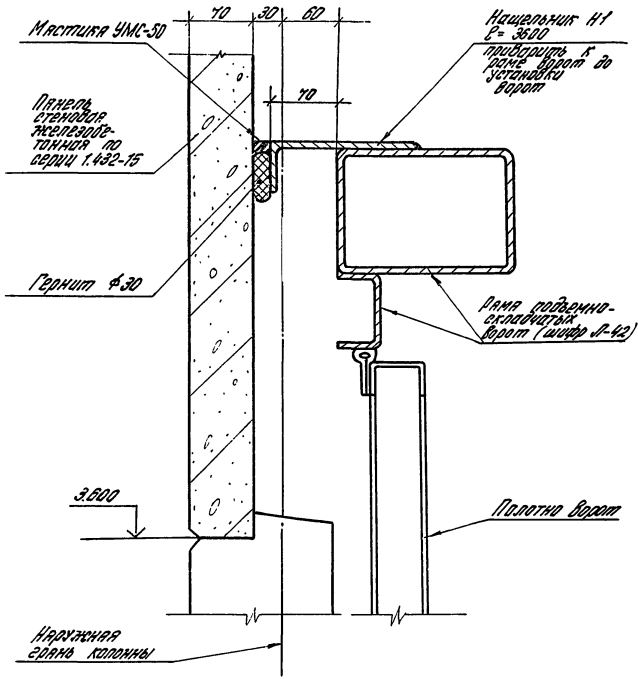


| | | | | | | | |
|---|---|---|---|---|---|---|---|
| | | | | 2.435-7.1 29 | | | |
| Рук.отд. | Муравьев | | | Узел 37 | Стадия | Лист | Листов |
| Рук.гр.ар. | Гугеева | | | | Р | | 1 |
| Инж. | Власова | | | | ЦНИИПРОМЗДАНИЙ | | |
| Ст.инж. | Сидлерова | | | | | | |

17956-02 4С

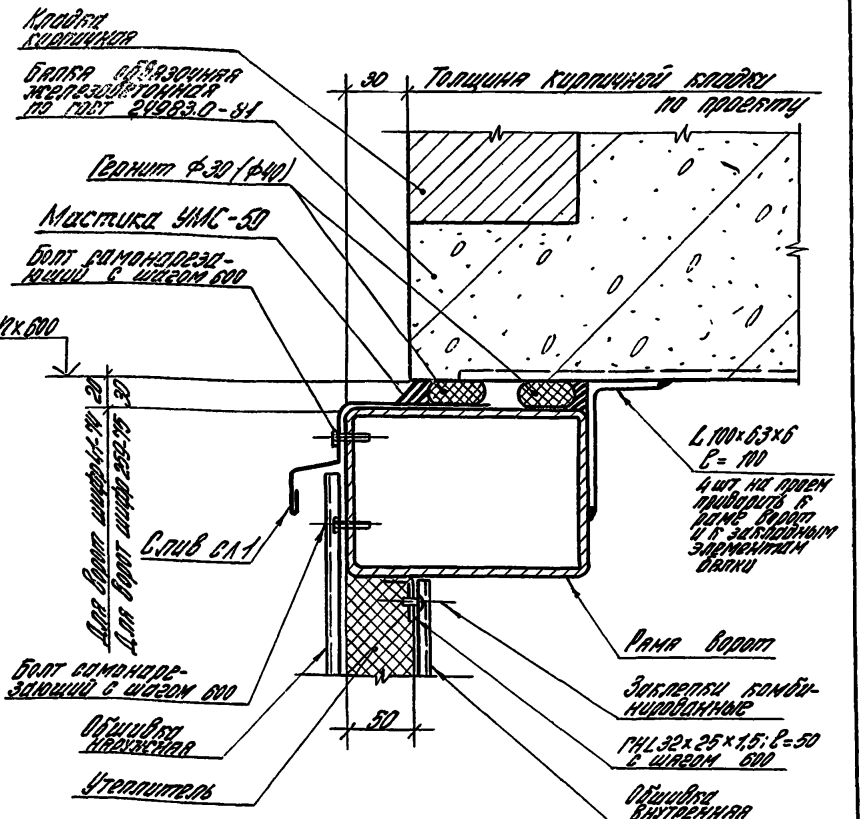


Узел дан для ворот распашных шифр 44-74 и раздвижных шифр 259-95.

| | | | | | |
|---|---|---|---|---|---|
| | | | | 2.435-7.1 30 | |
| Рук.отд. | Журавлев | | | Узел 38 | Стадия Р; Лист 1; Листов 1 |
| Рук.гр.оп. | Гусева | | | | ЦНИИПРОМЗДАНИЙ |
| Инж. | Власова | | | | |

Инв.№ подл. | Подп. и дата | Взам.инв.№

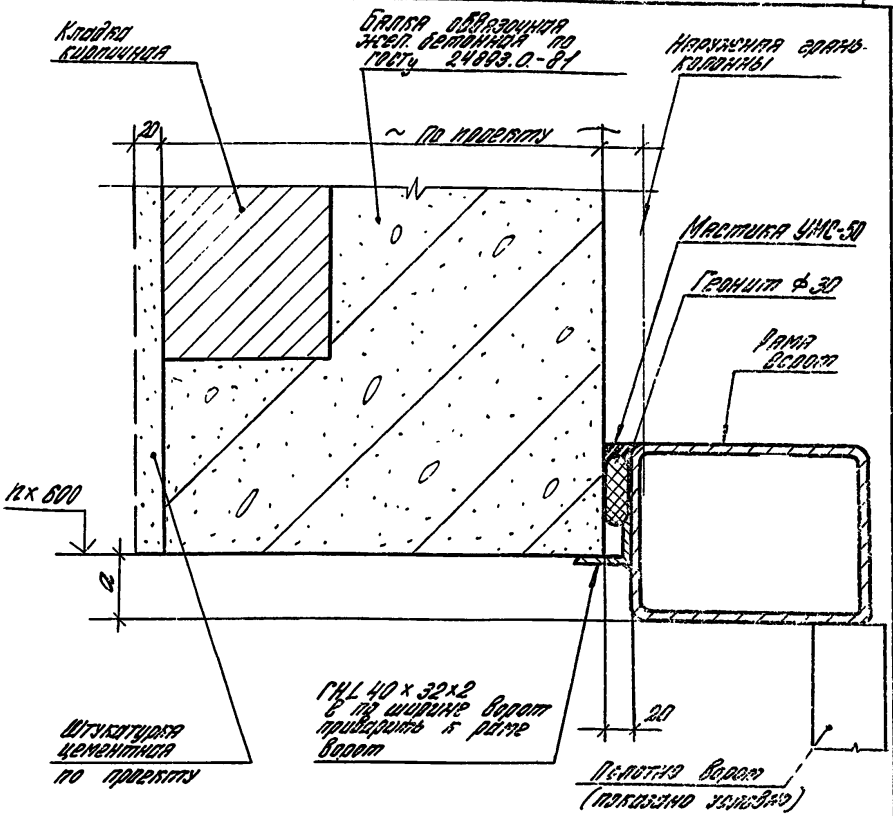


| Тип ворот | серия, шифр | a мм |
|---|---|---|
| Подъемно-поворотные | 1.435-1 | 50 |
| Раздвижные складчатые | 42-74 | — |
| Шторные | 698-73 | — |

| | | | | |
|---|---|---|---|---|
| | | | | 2.435-7.1 31 |
| Рук. отд. | Муравьев | | | Узел 39 |
| Рук. гр. ар. | Гузеева | | | |
| Инжен. | Власова | | | |
| Ст. инж. | Сидлерова | | | |

| Стадия | Лист | Листов |
|---|---|---|
| Р | | 1 |

ЦНИИПРОМЗДАНИЙ

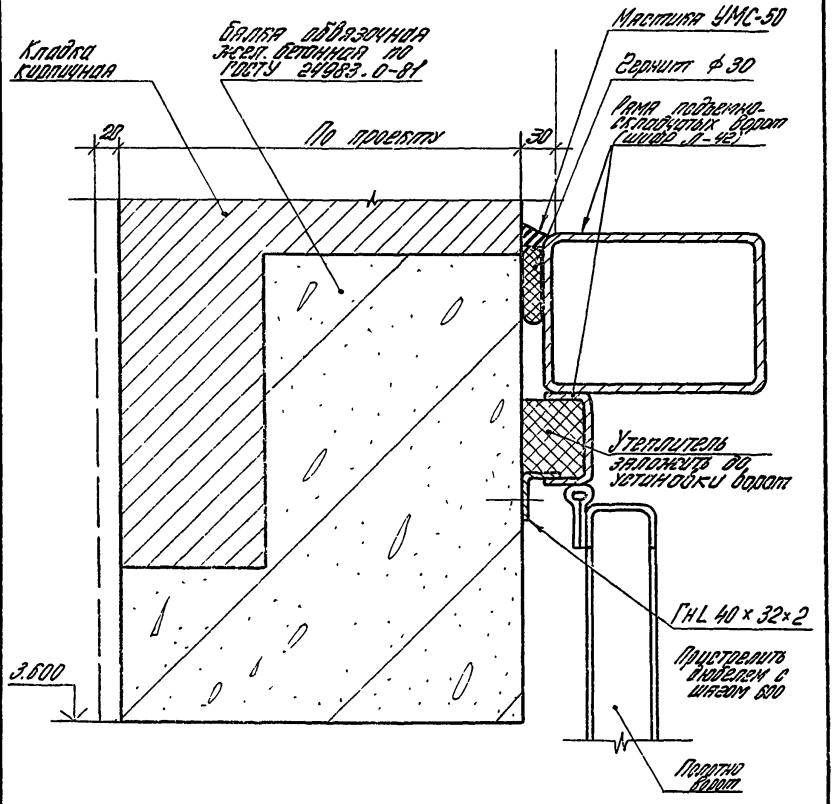


| | | | | | |
|---|---|---|---|---|---|
| | | | | 2.435-7.1 32 | |
| | | | | Узел 40 | Стадия: Р; Лист: ; Листов: 1 |
| Рук. отд. | Муслаев | | | | ЦНИИПРОМЗДАНИЙ |
| Рук. сект. | Газеева | | | | |
| Ст. инж. | Сибгатова | | | | |

Инв. № подл. | Подп. и дата | Взам. инв. №

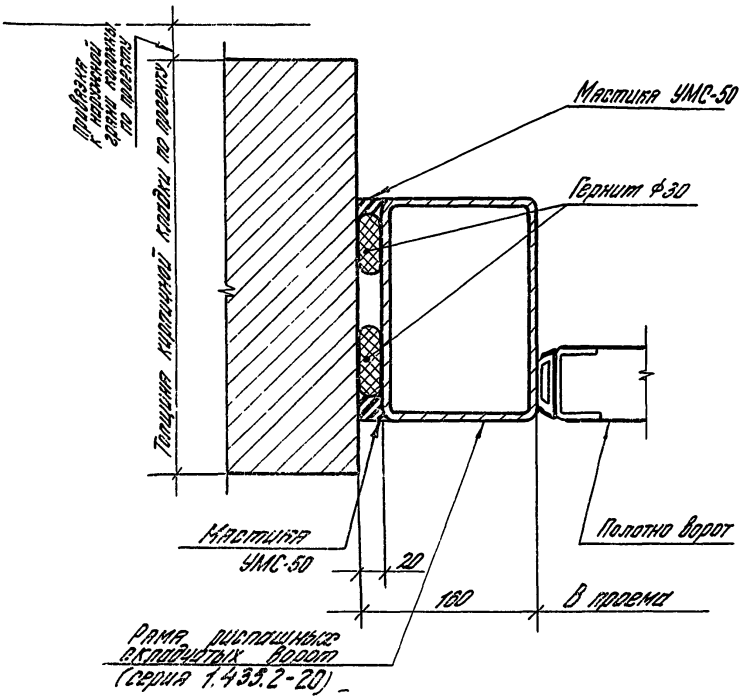


| | | | | | |
|---|---|---|---|---|---|
| | | | | 2.435-7.1 33 | |
| | | | | Узел 41 | Стадия: Р; Лист; Листов: 1 |
| Рук.отд. | Муровцев | | | | ЦНИИПромзданий |
| Рук.сект. | Узерева | | | | |
| Инженер | Власова | | | | |

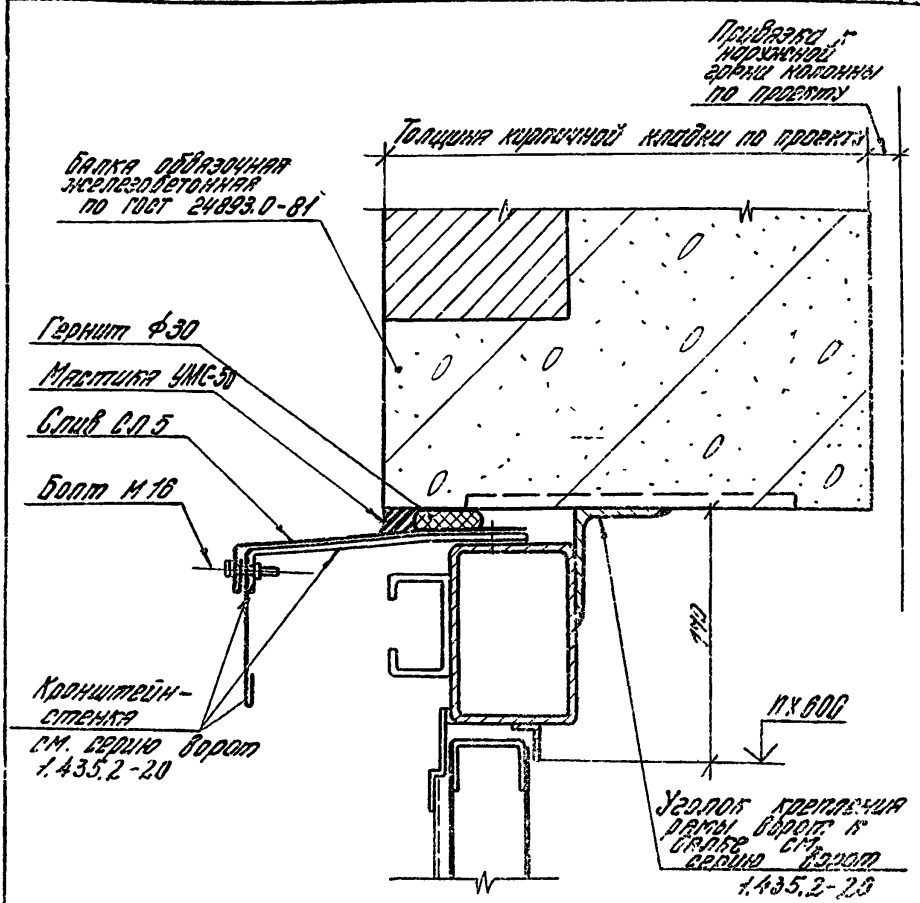


| | | | |
|---|---|---|---|
| | | 2.435-7.1 34 | |
| Рук.отд. | Муродьев | Узел 42 | Стадия: Р; Лист: ; Листов: 1 |
| Рук.гр. | Гузеева | | ЦНИИПРОМЗДАНИЙ |
| Инж. | Власова | | |

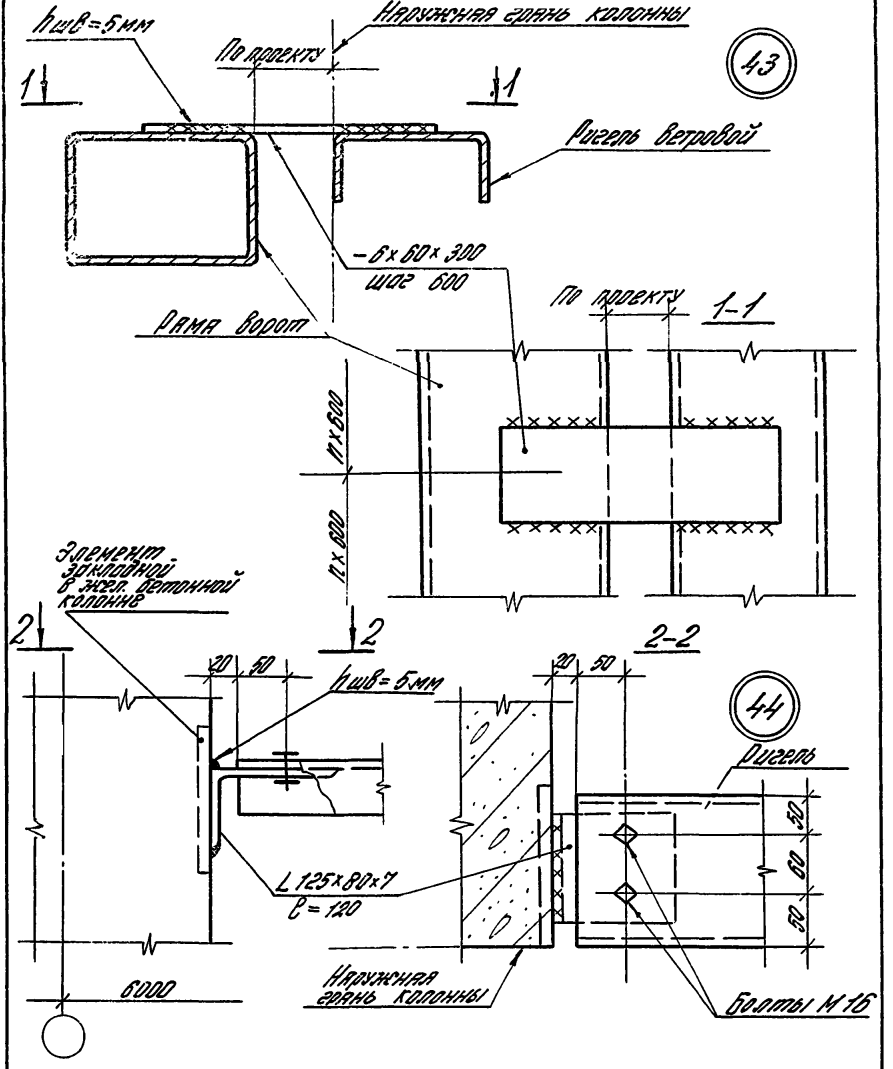


| | | | | |
|---|---|---|---|---|
| | | | | 2.435-71 35 |
| Рук.отд. | Муравьев | | | Узлы 43; 44 |
| Рук.гр.др. | Гузеева | | | |
| Инжен. | Власова | | | |

| Стадия | Лист | Листов |
|---|---|---|
| Р | | 1 |

ЦНИИПРОМЗДАНИЙ

17956-02 52

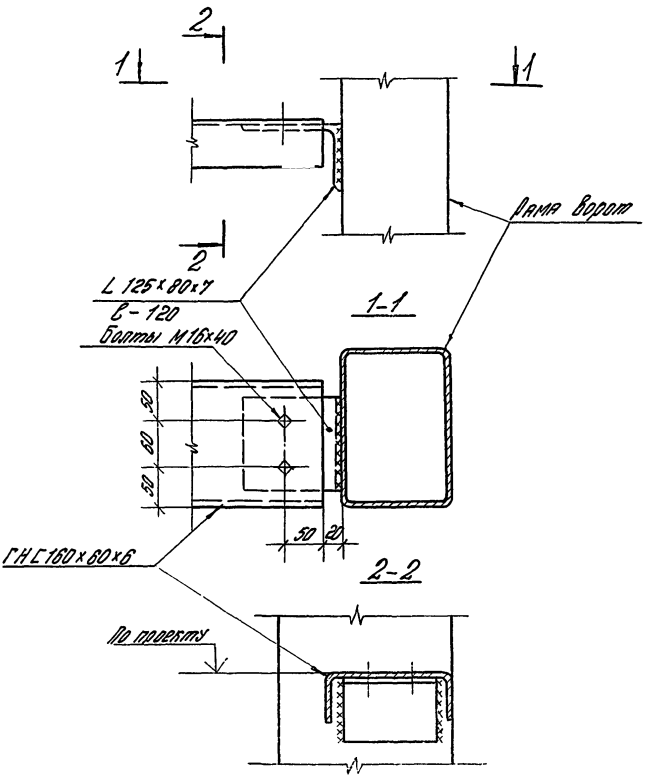


Толщина сварных швов $h_{шв}$ = 6 мм

| | | | | | | | |
|---|---|---|---|---|---|---|---|
| | | | | 2.435-7.1 36 | | | |
| | | | | Узел 45 | Стадия | Лист | Листов |
| | | | | | Р | | 1 |
| Рук. отд. | Муравьев | | | | ЦНИИПРОМЗДАНИЙ | | |
| Рук. гр. ар. | Гузеева | | | | | | |
| Инжен. | Власова | | | | | | |

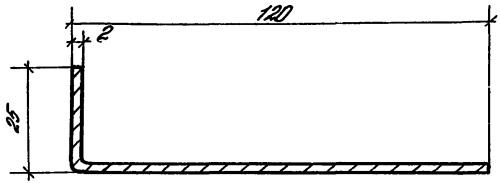


Радиус сгиба R = 1,28

| | | | | | | |
|---|---|---|---|---|---|---|
| | | | | 2.435-7.1 ЭТ | | |
| | | | | Нащельник Н1 | Стадия: Р | Масса: М.П 2,35 |
| | | | | | Масш. 1:10 | 1:1 |
| | | | | | Лист | Листов 1 |
| Рук. отд. | Куприянов | | | Лист: Б-ПН-1.8 ГОСТ 19903-74* / 4-Ш-Н-10 кп ГОСТ 16523-70 | ЦНИИПРОМЗДАНИЙ | |
| Рук. гр. пр. | Гузеева | | | | | |
| Ст. инж. | Сидорова | | | | | |

Инв. № подл. | Подп. и дата | Взам. инв. №

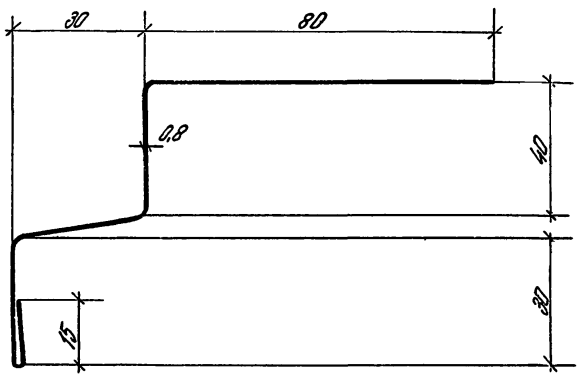


| | | | | | | | |
|---|---|---|---|---|---|---|---|
| | | | | 2.435-7.1 38 | | | |
| | | | | Слив СЛ1 | Стадия | Масса | Масштаб |
| | | | | | Р | М.П. 1,26 | 1:1 |
| | | | | | Лист | Листов 1 | |
| Рук. отд. | Куравьев | | | Лист Б-ПН-Ц8 ГОСТ 19903-74* / 4-III-Н-10 кп ГОСТ 16523-70* | ЦНИИПРОМЗДАНИЙ | | |
| Рук. гр. др. | Гузеева | | | | | | |
| Ст. инж. | Сидлерова | | | | | | |

17956-02 55

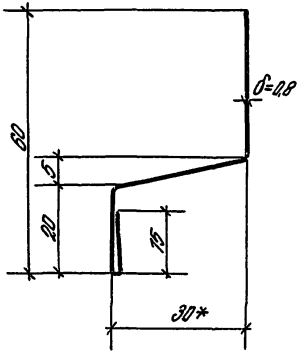


1* Размер для справок.
2. Радиус гибки R = 2,5

| | | | | | | |
|---|---|---|---|---|---|---|
| | | | | 2.435-7.1 39 | | |
| | | | | Слив сл 2 | Стадия: Р | Масса: М.П. 0,69 |
| | | | | | Масштаб: 1:1 | |
| | | | | | Лист | Листов 1 |
| Рук. отд. | Куровьев | | | Лист 6-ЛН-0,8 ГОСТ 19903-74* 4-Ш-Н 10 кп ГОСТ 16523-70 | ЦНИИПРОМЗДАНИЙ | |
| Рук. гр. | Гзарова | | | | | |
| Инж. | Власова | | | | | |

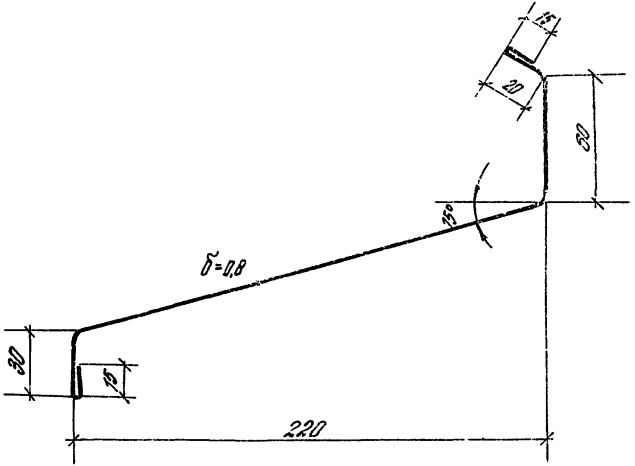


Радиус гиба $R = 2{,}5$

| | | | | | | | |
|---|---|---|---|---|---|---|---|
| | | | | 2.435-7.1 40 | | | |
| | | | | Слив сл 3 | Стадия | Масса | Масштаб |
| | | | | | Р | М.П. 2,8 | 1:2 |
| Рук. отд. | Муравьев | | | | Лист | Листов 1 | |
| Рук. гр. ар. | Гузеева | | | Лист б-ПН-0,8 ГОСТ 19903-74 / 4-III-Н 10 КП ГОСТ 18523-70 | ЦНИИПРОМЗДАНИЙ | | |
| Ст. инж. | Сидлерова | | | | | | |
| Инж. | Власова | | | | | | |

17956-02 57

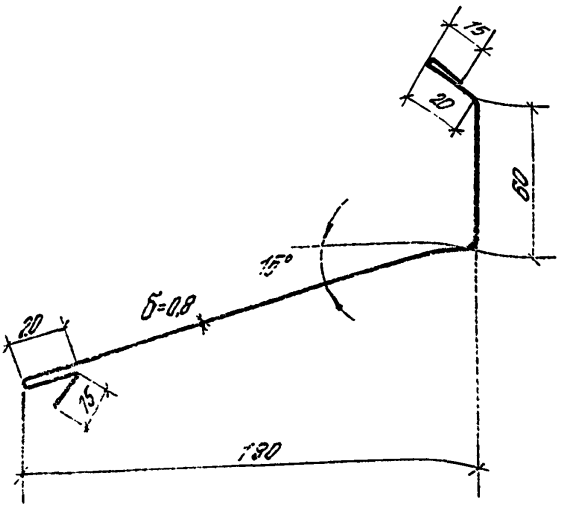


Радиус сгиба R = 2,5

| | | | | | |
|---|---|---|---|---|---|
| | | | 2.435-7.1 41 | | |
| | | | Слив СП4 | Стадия: Р | Масса: М.П. 2,3 | Масштаб: 1:2 |
| Рук. отд. | Муравьев | | | Лист | Листов 1 |
| Рук. гр. | Сухарева | | Лист Б-ПН-0,8 ГОСТ 19903-74* | | |
| Ст. инж. | Соколова | | 4-III-Н 10кп ГОСТ 16523-70* | ЦНИИПРОМЗДАНИЙ | |
| Инж. | Зинова | | | | |

Инв. № подл. | Подп. и дата | Взам. инв. №

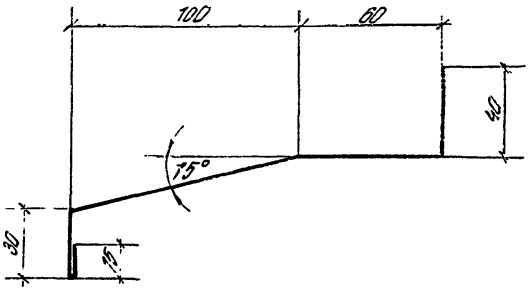


Радиус гибки R = 2,5

| | | | |
|---|---|---|---|
| Инв. № подл. | Подп. и дата | Взам. инв. № | |

| | | | |
|---|---|---|---|
| Гип | Муравьев | | |
| Рук. отд. | Муравьев | | |
| Рук. гр. | Гузеева | | |
| Инж. | Елисеева | | |

2.435-7.1 42

Слив СЛ 5

| Стадия | Масса | Масштаб |
|---|---|---|
| Р | М.П. 1,63 | 1:2 |
| Лист | Листов 1 | |

Лист 5-ПН-0,8 ГОСТ 19903-74*
4-III-Н-10 кп ГОСТ 16523-70*

ЦНИИПРОМЗДАНИЙ

gost.e-ecolog.ru

17956-07