ТИПОВОЙ ПРОЕКТ
416-6-28.12.88
ОТРАСЛЕВОЙ

ПОЖАРНОЕ ДЕПО НА 4 АВТОМОБИЛЯ БЕЗ ЖИЛЫХ ПОМЕЩЕНИЙ

/ С ЖЕЛЕЗОБЕТОННЫМ КАРКАСОМ И ПАНЕЛЬНЫМИ СТЕНАМИ /

АЛЬБОМ IV

КЖИ. Строительные изделия

Разработан:
Учреждением ИГ- 548/7

Начальник Учреждения К. В. Кузьмин
Главный архитектор проекта — Н. А. Соболева

Утвержден МВД СССР от 17.06.88
протокол отдела экспертизы проектов и смет
ФПУ МВД СССР № 50-88.
Введен в действие Учреждением ИГ-548 г. Ленинград
Приказ от 13.06.88 №195.

gost.e-ecolog.ru

Содержание альбома

Обозначение	Наименование	Стр.
416-6-28.12.88-КЖ.И—00.00	Содержание	2,3
—00.ТУ	Технические условия	4
—01.01	Колонна (смотри таблицу исполнений)	5
—01.02	Колонна (смотри таблицу исполнений)	6
—01.02СБ	Колонна (смотри таблицу исполнений). Сборочный чертеж	7
—01.03	Колонна 1К804.60-2.1-1...1К804.60-2.1-7	8
—01.03СБ	Колонна 1К804.60-2.1-1 ...1К804.60-2.1-7. Сборочный чертеж	9
—01.04	Колонна (смотри таблицу исполнений)	10
—01.04СБ	Колонна (смотри таблицу исполнений). Сборочный чертеж	11,12,13
—01.05	Колонна (смотри таблицу исполнений)	14
—01.06	Колонна 2К84.33-1-1...2К84.33-1-3	15
—01.06СБ	Колонна 2К84.33-1-1...2К84.33-1-3. Сборочный чертеж	16
—01.07	Колонна 2К804.33-1.1-1...2К804.33-1.1-4	17
—01.07СБ	Колонна 2К804.33-1.1-1...2К804.33-1.1-4 Сборочный чертеж	18
—01.08	Колонна 2К8Д4.33-1.1-1...2К8Д4.33-1.1-3	19
—01.09	Колонна 3К804.28-1.1-1 ; 3К804.28-1.1-2	20
—02.01	Плита сантехническая (смотри таблицу исполнений)	21,22
—02.01 ВС	Плита сантехническая (смотри таблицу исполнений). Ведомость расхода стали	22
416-6-28.12.88-КЖ.И—02.01СБ	Плита сантехническая (смотри таблицу исполнений). Сборочный чертеж	23,24,25
—03.01	Диафрагма 1Д26.28-1, 1Д56.33-1	26
—04.01	Панель стеновая (смотри таблицу исполнений)	27
—04.01СБ	Панель стеновая (смотри таблицу исполнений). Сборочный чертеж	28,29,30
—04.01ВС	Панель стеновая (смотри таблицу исполнений). Ведомость расхода стали	31
—04.02	Панель стеновая (смотри таблицу исполнений)	32
—04.02СБ	Панель стеновая (смотри таблицу исполнений). Сборочный чертеж	33
—04.03	Панель стеновая (смотри таблицу исполнений)	34
—04.03СБ	Панель стеновая (смотри таблицу исполнений). Сборочный чертеж	35
—04.03ВС	Панель стеновая (смотри таблицу исполнений). Ведомость расхода стали	36

Инв. № подл. | Подпись и дата | Взам. инв. №

Обозначение	Наименование	Стр.
416-6-28.12.88-КЖИ-04.04	Панель стеновая (смотри таблицу	
	исполнений)	37
-04.04ВС	Панель стеновая (смотри таблицу	
	исполнений). Ведомость расхода	
	стали	37
-04.04СБ	Панель стеновая (смотри таблицу	
	исполнений). Сборочный чертеж	38
-05.01	МПЛ-28	39
-05.02	МПЛ-15	40
-05.03	Секция №1 мачты УКВ	41
-05.04	Секция №2 мачты УКВ	41
-05.05	Гильза Г-1 мачты УКВ	42
-05.06	Кронштейн	42
-05.07	Зажим плашечный мачты УКВ	43
-05.08	Талреп мачты УКВ	43
-05.09	Корпус	44
-05.10	Винт	44
-05.11	Обжимной хомут мачты УКВ	45
-05.12	Фартук	45
-05.13	Пластина ПМ-1 ... ПМ-7	46
-05.14	Сетка С-1 ... С-8	47
-05.15	Сетка С-9 ... С-12	48
-05.16	Сетка С-13 ... С-18	49
-05.17	Сетка С-19 ... С-28	50
-05.17СБ	Сетка С-19 ... С-28. Сборочный чертеж	51
-05.18	Каркас плоский К-1 ... К-6	52
416-6-28.12.88-КЖ.И-05.19	Каркас плоский К-7, К-8	53
-05.20	Крышка люка КЛ-1	54
-05.21	Рама люка РМ-5	54
-05.22	Крышка приямка РФ-1 ... РФ-4	55
-05.23	Накладка	55
-05.24	ИМ-1 ... ИМ-4	56
-05.25	Опорное кольцо стакана	57
-05.26	ИМС-1. Опорный столик колонны	57
-05.27	Анкер А-1	58
-05.28	ИМС-2. Крепление стеновой панели	58
-05.29	Закладная деталь в колонне ИМН-1	59
-05.30	Пластина ПМ-8	59
-05.31	Опорный стакан	60
-05.32	Гильза Г-2	60
-05.33	Опора для оттяжки	61
-05.34	Гильза Г-3	61
-05.35	Пластина ПМ-9	62
-05.36	Поз.16	62
-05.37	РМ-6	63
-06.01	Двери ДБИ-1, ДБИ-1а	64
-06.02	Коробка для двери ДБИ-1, ДБИ-1а	65
-06.03	Полотно ДБИ-1щл, ДБИ-1ащл	66
-06.04	Окно ОИ-1	67
-06.05	Передаточное окно ОИ-2	68
-06.06	Коробка передаточного окна ОИ-2	69
-06.07	Переплет передаточного окна ОИ-2	70

Инв. № подл. | Подпись и дата | Взам. инв. №

Альбом IV

1. Настоящий альбом содержит опалубочные чертежи колонн, сантехнических плит перекрытий, диафрагм жесткости, стеновых панелей и ригелей с дополнительными закладными деталями и чертежи металлических изделий.

2. При изготовлении, хранении, перевозке и монтаже изделий руководствоваться указаниями, приведенными в альбомах соответствующих серий.

3. Марки изделий, имеющих дополнительные закладные детали, образуются из основной марки и добавочного цифрового индекса, проставляемого в конце марки.

Например:

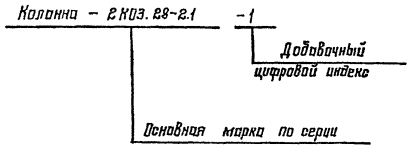

4. Изготовление арматурных, закладных и соединительных изделий должно проводиться в соответствии с ГОСТ 10922-75 „Арматурные изделия и закладные детали сварные для железобетонных конструкций. Технические требования и методы и испытаний."

– ГОСТ 14098-85 „Соединения сварные арматурные железобетонных изделий и конструкций. Контактная и ванная сварка. Основные типы и конструктивные элементы."

– СН 393-78 „Инструкция по сварке соединений арматуры и закладных деталей железобетонных конструкций."

– ГОСТ 5264-80 „Ручная дуговая сварка. Соединения сварные. Основные типы, конструктивные элементы и размеры."

5. Катеты сварных швов по наименьшей толщине свариваемых элементов, кроме оговоренных.

6. Строительные изделия разработаны для применения в климатическом районе при $t_{н.в} = -30°C$.

7. ▲ – знак нанести несмываемой краской на лицевой поверхности колонны основного исполнения.

Инв. № подл. | Подпись и дата | Взам. инв. №

Привязан					416-6-28.12.88 -КЖИ-ОО.ТУ
		Н. контр.	Казанцева	1988 21.03	Технические условия
		Гл. констр. ав.	Нестерова	17.03	Стадия Р; Лист 1; Листов
		Нач. гр.	Лигуй	16.03	Учреждение ИГ-548/7 Москва
		Проверил	Лигуй	16.03	
Инв. №		Проектир.	Сычева	15.03	

Копировал Цыганова Формат А3

Альбом VI

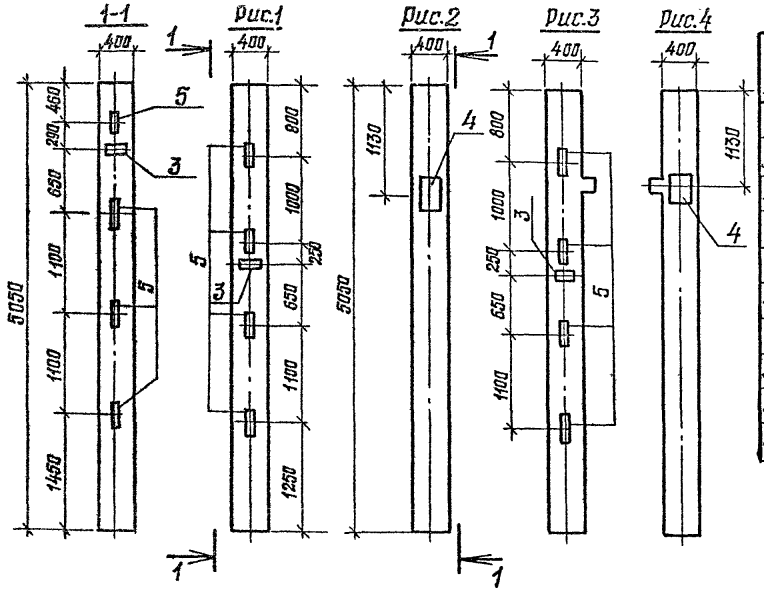

Формат	Зона	поз.	Обозначение	Наименование	Кол. на исполнение –	01	02	03	Примечание
				Документация					
А3			416-6-28.12.88 – КЖС.И-00.ТУ	Технические условия					
А3			1.020-1/83.2-5 00УЧ	Узлы					
				Сборочные единицы					
А3		1	1.020-1/83.2-5 06-19	1КН4.33-4	1	1			
А3		2	-16	1КН04.33-1,4			1	1	
				Изделия закладные					
А4		3	1.020-1/83.2-15 24	МН-19	2	1	1		
А4		4	26-02	МН-29		1		1	
А4		5	23	МН-13	8	4	4		

Ведомость расхода стали на элемент, кг

Марка элемента	Изделия закладные									Всего	Общий расход
	Арматура класса А-III ГОСТ 5781-82					Прокат марки Вст3пс6 ГОСТ 103-76		ГОСТ 82-70			
	ф12	ф16	ф18		итого	-12×150	итого	-12×280	итого		
1КН4.33-4-1	2,08	28,56			30,64	38,46	38,46			69,10	69,10
1КН4.33-4-2	1,22	14,28	4,8		20,30	19,23	19,23	8,97	8,97	48,50	48,50
1КН04.33-1,4-1	1,04	12,24			13,28	19,23	19,23			32,51	32,51
1КН04.33-1,4-2	0,18		4,8		4,98			8,97	8,97	13,95	13,95

Обозначение	Марка	Рис.	Масса, кг
416-6-28.12.88-КЖИ-01.01	1КН4.33-4-1	1	2025
-01	1КН4.33-4-2	2	
-02	1КН04.33-1,4-1	3	2078
03	1КН04.33-1,4-2	4	

Привязан

Инв. №

Н.контр.	Казанцева		21.03
Гл.констр.тс.	Нестерова		17.03
Рук.гр.	Лисуай		15.03
Проверил	Лисуай		16.03
Проектир.	Лабенок		15.03

1988

416-6-28.12.88-КЖИ-01.01

Колонна (смотри таблицу исполнений)

Стадия	Масса	Масштаб
Р	смотри таблицу	б.м.
Лист	Листов 1	

Учреждение ИГ-548/7 Москва

Контрольная таблица

Формат А3

Инв.№ подл. | Подпись и дата | Взам.инв.№

Формат	Зона	Поз.	Обозначение	Наименование	Кол. на исполн. —	01	02	03	Примечание
				Документация					
А3			416-6-28.12.88 – КЖИ-00.ТУ	Технические условия					
А3			416-6-28.12.88 – КЖИ-01, 02 СБ	Сборочный чертеж					
А3			1.020-1/83.2-5 00 У1	Узлы					
				Сборочные единицы					
А3		1	1.020-1/83.2-11 9000 – 19	1КС 4.48-2	1	1			
А3		2	– 03	1КС.Д 4.48-2.2			1		
А3		3	– 12	1КС0 4.48-2.2				1	
				Изделия закладные					
А4		4	1.020-1/83.2-15 23	МН-13	9	5	5		
А4		5	24	МН-19	3	1	2		
А4		6	26-02	МН-29		1		1	
А4		7	26-03	МН-30		1	1	2	
А4		8	26-05	МН-32		1		1	
А4		9	24-07	МН-34			2	2	
А4		10	23-07	МН-39	1			1	
А4		11	24-08	МН-40		1		1	

Привязан

Инв. №

Н.контр.	Казанцева		21.03
Гл.инженер отд.	Нестерова		17.03
Рук. гр.	Лигуай		16.03
Проверил	Лигуай		16.03
Проектир	Лебенок		15.03

1988

416-6-28.12.88-КЖИ-01.02

Колонна (смотри таблицу исполнений)

Стадия	Лист	Листов
Р		1

Учреждение ИГ-548/7 Москва

Копировал Галева

Формат А3

Альбом IV

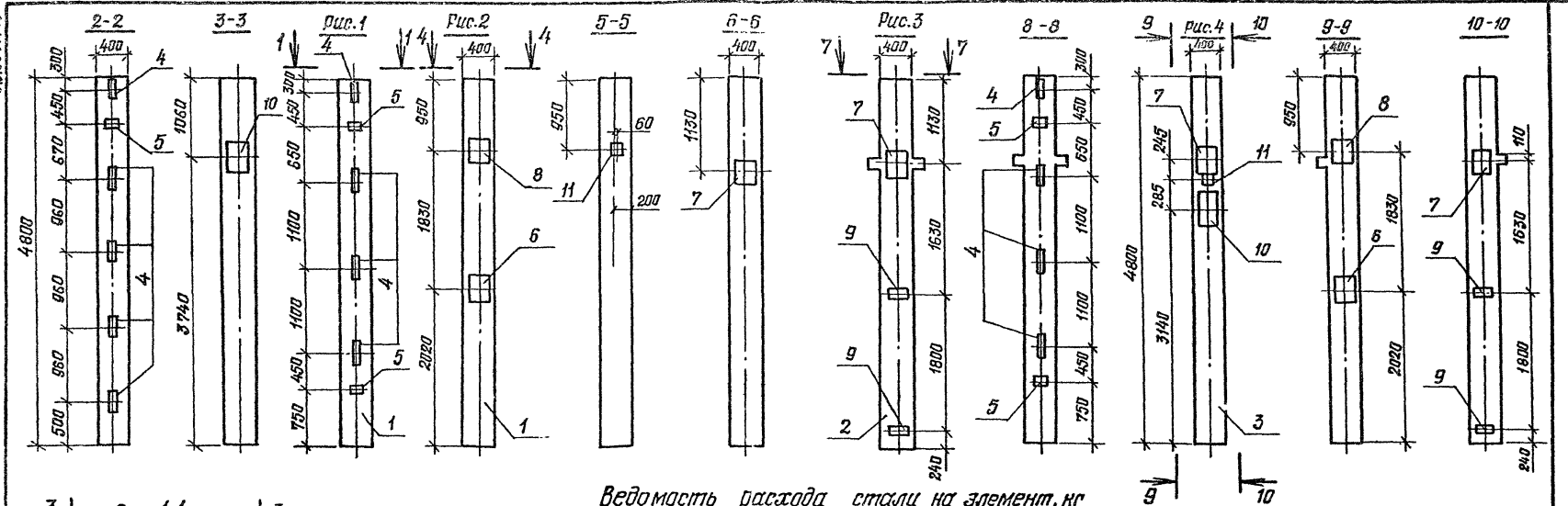

Ведомость расхода стали на элемент, кг

Марка элемента	Изделия закладные																				Общий расход
	Арматура класса А-III ГОСТ 5781-82							Прокат марки Вст3пс6 ГОСТ 103-76												Всего	
	ф12	ф14	ф16	ф18	ф22	ф8	итого	-6×100	-8×150	-12×150		итого	-10×280	-12×280	-16×280		итого			
1КС 4.48-2-1	3,05		33,66		6,9		43,61			45,39		45,39			29,6		29,6	118,6	118,6
1КС 4.48-2-2	2,96	5,76	17,34	4,8			30,86		1,41	23,33		24,74	13,62	8,97			22,59	78,19	78,19
1КСД 4.48-2.2-1	1,48	2,88	19,38			0,8	24,54	2,26		26,16		28,42	7,47				7,47	60,43	60,43
1КСО 4.48-2.2-1	2,56	8,64		4,8	6,9	0,8	23,7	2,26	1,41			3,67	21,09	8,97	29,6		59,66	87,03	87,03

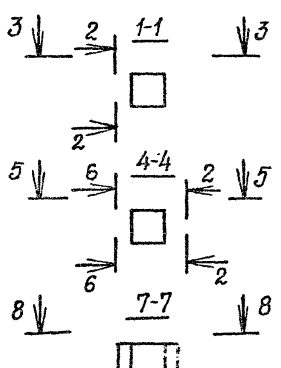

Обозначение	Марка	рис.	Масса, кг
416-6-28.12.88-КЖИ-01.02	1КС 4.48-2-1	1	1925
-01	1КС 4.48-2-2	2	
-02	1КСД 4.48-2.2-1	3	1975
-03	1КСО 4.48-2.2-1	4	1950

Привязан

Инв. №

Н.контр.	Казанцева		21.03
Гл.констр.тех.	Нестерова		17.03
Рук.гр.	Лигай		16.03
Проверил	Лигай		16.03
Проектир.	Лабенок		15.03

1988

416-6-28.12.88-КЖИ-01.02 СБ

Колонна (смотри таблицу исполнений) сборочный чертеж

Стадия	Масса	Масштаб
Р	смотри таблицу	Б.М.
Лист	Листов 1	

Учреждение ИГ-548/7 Москва

Копировал Голева

Формат А3

Инв.№ подл. | Подпись и дата | Взам. инв.№

Альбом IV

Формат	Зона	Поз	Обозначение	Наименование	Кол. на исполнение —	01	02	03	04	05	06		Примечание
				Документация									
А3			416-6-28.12.88 – КЖС.Ц-00.ТУ	Технические условия	Х	Х	Х	Х	Х	Х	Х		
А3			1.020-1/83. 2-3 00 УЧ	Узлы	Х	Х	Х	Х	Х	Х	Х		
А3			416-6-28.12.88-КЖС.И-01.03 СБ	Сборочный чертеж	Х	Х	Х	Х	Х	Х	Х		
				Сборочные единицы									
А3		1	1.020-1/83. 2-13 2000-01	1КВ04.60-2.1	1	1	1	1	1	1	1		
				Детали закладные									
А4		2	1.020-1/83. 2-15 26-03	МН-30					1	2	1		
А4		3	24-08	МН-40	1	1				1			
А4		4	-07	МН-34	4	4	2	2		4	5		
А4		5	-10	МН-42			1	1	1		1		

Ведомость расхода стали на элемент, кг

Марка элемента	Изделия закладные										Всего	Общий расход
	Арматура класса А-III ГОСТ 5781-82					Прокат марки Вст3пс6 ГОСТ 103-76			ГОСТ 82-70			
	ф8	ф12	ф14		итого	-6×100	-8×150	итого	-10×280	итого		
1КВ04.60-2.1-1	1,60	1,12			2,72	4,52	1,41	5,93			8,65	8,65
-2	1,60	1,12			2,72	4,52	1,41	5,93			8,65	8,65
-3	0,80	2,24			3,04	2,26	2,82	5,08			8,12	8,12
-4	0,80	2,24			3,04	2,26	2,82	5,08			8,12	8,12
-5		2,24			2,24		2,82	2,82			5,06	5,06
-6	1,60	1,48	5,76		8,84	4,52	1,41	5,93	14,94	14,94	29,71	29,71
-7	2,00	2,42	2,88		7,30	5,65	2,82	8,47	7,47	7,47	23,24	23,24

Инв. № подл. | Подпись и дата | Взам. инв. №

Привязан

Инв. №

Н.контр.	Казанцева		1988 21.03
Гл.констр.отд.	Нестерова		17.03
Рук. гр.	Лигуай		16.03
Проверил	Лигуай		16.03
Гипроектир	Сычева		15.03

416-6-28.12.88-КЖИ-01.03

Колонна 1КВ04.60-2.1-1... 1КВ04.60-2.1-7

Стадия	Лист	Листов
Р		1

Учреждение ИГ-548/7 Москва

Копировал Гомева

Формат А3

Альбом IV

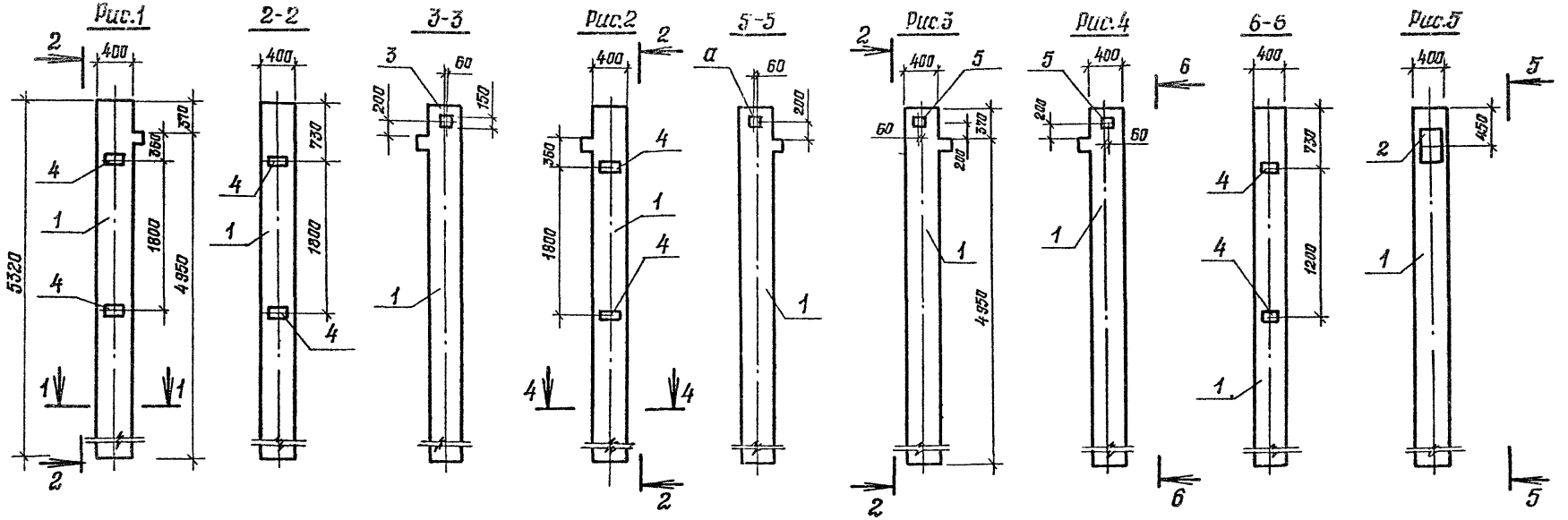

Обозначение	Марка	Рис.	Q
416-6-28.12.88-КЖИ-01.03	1КВО 4.60-2.1-1	1	—
— 01	1КВО 4.60-2.1-2	2	поз.3
— 02	1КВО 4.60-2.1-3	3	—
— 03	1КВО 4.60-2.1-4	4	—
— 04	1КВО 4.60-2.1-5	5	поз.5
— 05	1КВО 4.60-2.1-6	6	поз.3
— 06	1КВО 4.60-2.1-7	7	—

Привязан

Инв. №

Н.контр.	Казанцева		21.03
Гл.констр.отд	Нестерова		17.03
Рук.гр.	Лигуай		16.03
Проверил	Лигуай		16.03
Проектир.	Сычева		15.03

1988

416-6-28.12.88-КЖИ-01.03 СБ

Колонна 1КВО4.60-2.1-1... 1КВО4.60-2.1-7
Сборочный чертеж

Стадия	Масса	Масштаб
Р	2150 кг	Б.М.

Лист | Листов 1

Учреждение ИГ-548/7 Москва

Копировал Галева

Формат А3

Взам.инв.№ | Подпись и дата | Инв.№ подл.

Формат	Зона	Поз.	Обозначение	Наименование	Количество на исполнение							Примечание
					–	01	02	03	04	05	06	
				Документация								
А3			416-6-28.12.88 -КЖС.И-00.ТУ	Технические условия								
А3			1.020-1/83 2-3 00 У1	Узлы опалубочные								
А3			416-6-28.12.88-КЖС.И-01.04 СБ	Сборочный чертеж								
				Сборочные единицы								
А-3		1	1.020-1/83. 2-3 08-03	2 КНО 4.28-1.2	1	1	1	1				
А3		2	08-06	2 КНО 4.28-1.3					1	1	1	
				Изделия закладные								
А4		3	1.020-1/83. 2-15 23	МН-13	12							
А4		4	24	МН-19	3							
А4		5	-08	МН-40	1	3			1		4	
А4		6	26-03	МН-30		2	1	1	2	1	2	
А4		7	23-07	МН-39		1		1				
А4		8	24-07	МН-34		2			2		2	
А4		9	-10	МН-42			1	1		2		
А4		10	26-05	МН-32					1			
А4		11	-02	МН-29					1			
А4		12	416-6-28.12.88 -КЖС.И-05.29	ИМН-1					1	1	1	

Инв. № подл. | Подпись и дата | Взам. инв. №

Привязан

Инв. №

Н. контр.	Казанцева		1988 21.03
Гл. констр. отд.	Нестерова		17.03
Рук. гр.	Лигуай		16.03
Проверил	Лигуай		16.03
Проектир.	Сычева		15.03

416-6-28.12.88-КЖИ-01.04

Колонна (смотри таблицу исполнений)

Стадия	Лист	Листов
Р		1

Учреждение ИГ-548/7 Москва

Копировал Голева

Формат А3

Альбом V

Рис.1

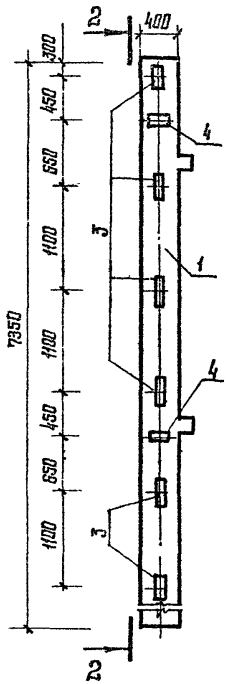

1-1

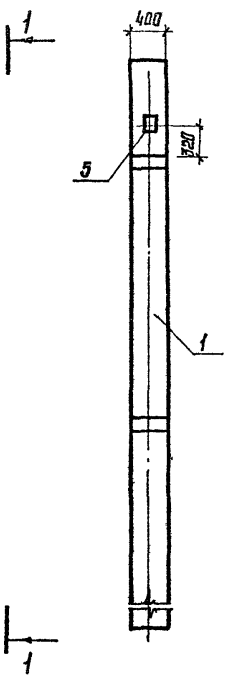

2-2

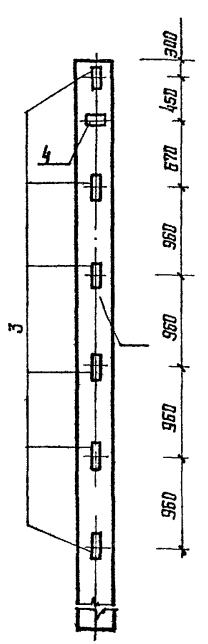

Рис 2

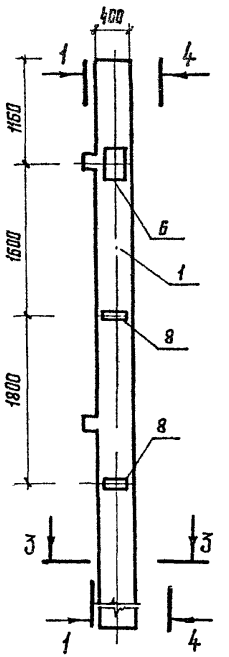

4-4

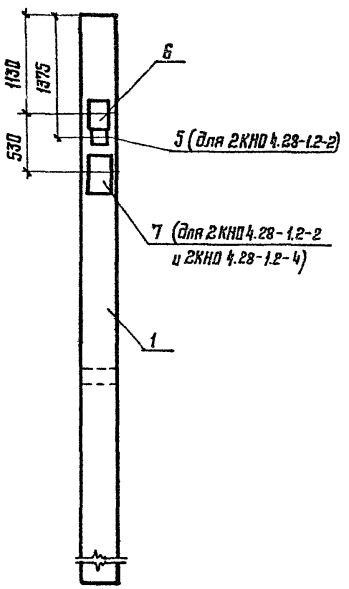

5-5

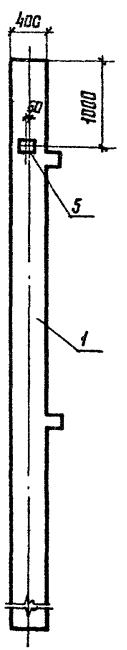

3-3

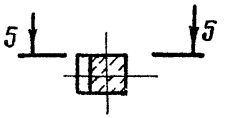

Обозначение	Марка	Рис.
416-6-28.12.88-КЖ.И-01.04	2КНО 4.28-1.2-1	1
-01	2КНО 4.28-1.2-2	2

Привязан

Инв. № подл. | Подпись и дата | Взам. инв. №

Инв. №

Н. контр.	Козанцева		21.03
Гл. конструктор	Нестерова		17.03
Рук. гр.	Лигуай		16.03
Проверил	Лигуай		16.03
Проектир	Сычева		15.03

1988

416-6-28.12.88-КЖ.И-01.04 СБ

Колонна
(смотри таблицу исполнений)
Сборочный чертеж

Стадия	Масса	Масштаб
Р	2980кг	Б.М.
Лист 1	Листов 3	

Учреждение
ИГ-548/7
Москва

Копировал Цыганова

Формат А3

Альбом IV

Рис. 3

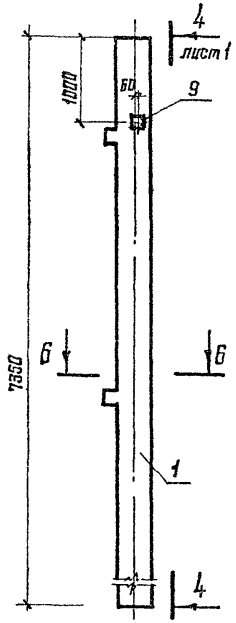

Рис. 4

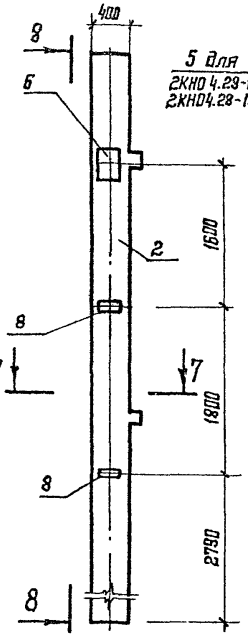

8-8

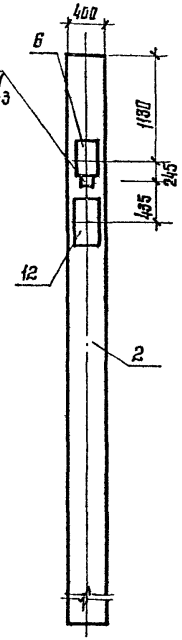

9-9

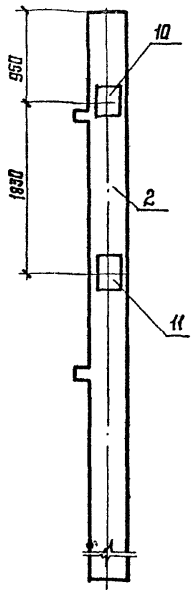

Рис. 5

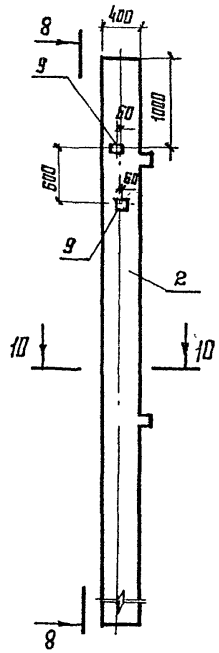

11-11

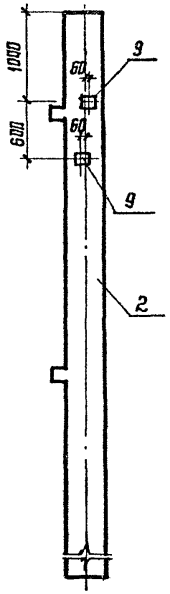

Рис. 6

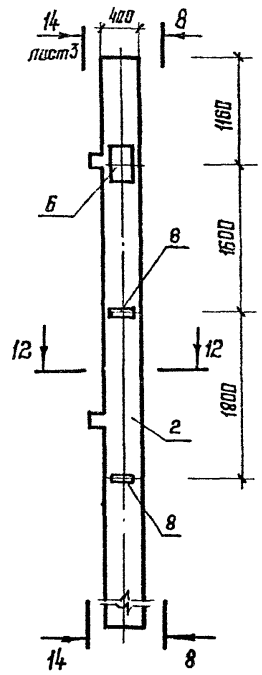

6-6

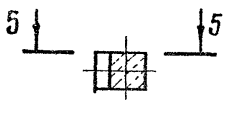

7-7

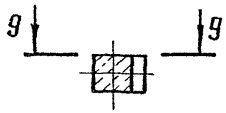

10-10

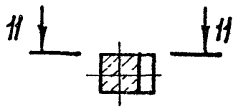

12-12

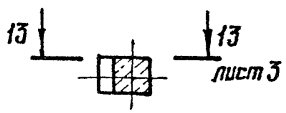

Обозначение	Марка	Рис.
416-6-28.12.88-КЖ.И-04-02	2КНО 4,28-1,2-3	3
-03	2КНО 4,28-1,2-4	3
-04	2КНО 4,28-1,3-1	4
-05	2КНО 4,28-1,3-2	5
-06	2КНО 4,28-1,3-3	6

Взам. инв. №

Подпись и дата

Инв. № подл.

Привязан

Инв №

416-6-28.12.88 - КЖ.И-01.04 СБ

Лист 2

Копировал Цыганова

Формат А3

Альбом IV

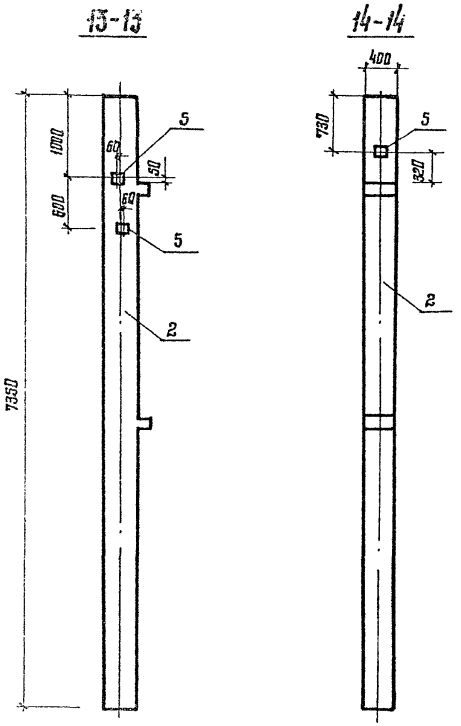

Ведомость расхода стали на элемент, кг

Марка элемента	Изделия закладные															Всего	Общий расход
	Арматура класса							Прокат марки									
	А-III							Вст3пс6									
	ГОСТ 5781-82							ГОСТ 103-76				ГОСТ 82-70					
	ф8	ф12	ф14	ф16	ф18	ф22	Итого	-6×100	-8×150	-12×150	Итого	-10×280	-12×280	-16×280	-16×340	Итого		
2КНО 4.28-1.2-1	—	4,24	—	42,84	—	—	47,08	—	1,41	57,69	59,10	—	—	—	—	—	106,18	106,18
2КНО 4.28-1.2-2	0,4	4,44	5,76	—	—	6,90	17,50	2,26	4,23	—	6,49	14,94	—	29,60	—	44,54	68,53	68,53
2КНО 4.28-1.2-3	—	1,58	2,88	—	—	—	4,46	—	2,82	—	2,82	7,47	—	—	—	7,47	14,75	14,75
2КНО 4.28-1.2-4	—	2,30	2,88	—	—	6,90	12,08	—	2,82	—	2,82	7,47	—	29,60	—	37,07	51,97	51,97
2КНО 4.28-1.3-1	0,8	1,84	3,64	—	16,2	—	27,48	2,26	1,41	—	3,67	26,73	8,97	—	42,70	78,4	109,55	109,55
2КНО.4.28-1.3-2	—	1,58	2,88	—	11,4	—	15,86	—	2,82	—	2,82	7,47	—	—	42,70	50,17	68,85	68,85
2КНО 4.28-1.3-3	0,8	4,84	5,76	—	11,4	—	22,80	2,26	5,64	—	7,9	14,94	—	—	42,70	57,64	88,34	88,34

Инв. № подл. | Подпись и дата | Взам. инв. №

Привязан

Инв. №

416-6-28.12.88 -КЖ.И-01.04

Лист 3

Копировал Цыганова

Формат А3

Альбом IV

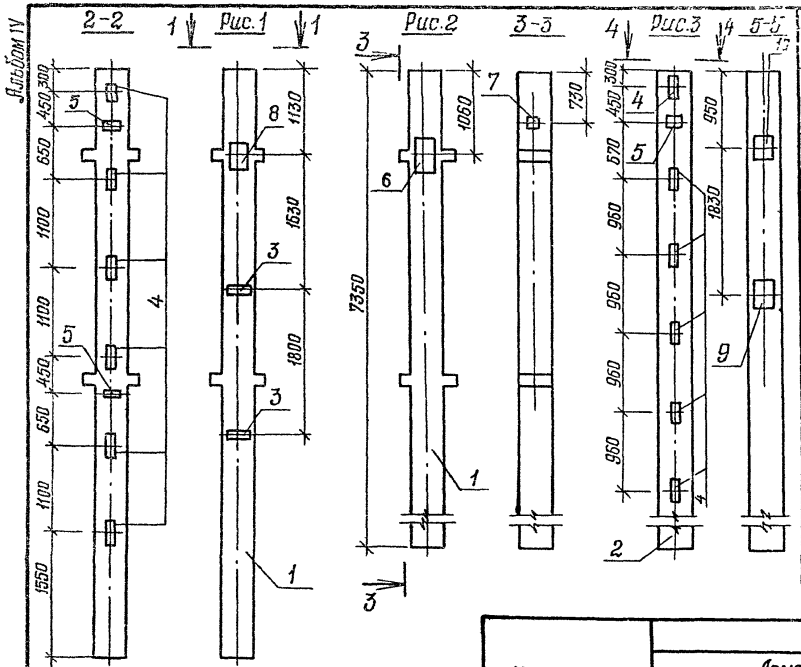

Формат	Зона	Поз.	Обозначение	Наименование	Количество —	Количество 01	Количество 02	Примечание
				Документация				
А3			416-6-28.12.88-КЖ.И-00ТУ	Технические условия				
А3			1.020-1/83-2-3 00У1	Узлы				
				Сборочные единицы				
А3		1	1.020-1/83. 2-3 08-03	2КНД 4.28-1.2	1	1		
А3		2	-07	2КН 4.28-3			1	
				Изделия закладные				
А4		3	1.020-1/83. 2-15 24-07	МН-34	2			
А4		4	23	МН-13	6		6	
А4		5	24	МН-19	2		1	
А4		6	23-07	МН-39		1		
А4		7	24-10	МН-42		1		
А4		8	26-03	МН-30	1		1	
А4		9	-02	МН-29			1	
А4		10	-05	МН-32			1	
А4		11	24-08	МН-40			1	

Ведомость расхода стали на элемент, кг

Марка элемента	Изделия закладные															Всего	Общий расход
	Арматура класса А-III ГОСТ 5781-82							Прокат марки Вст3пс6 ГОСТ 103-76				ГОСТ 82-70					
	ф 8	ф 12	ф 14	ф 16	ф 22	ф 18	итого	-6×100	-8×150	-12×150	итого	-10×280	-16×280	итого			
2КНД 4.28-1.2-1	0,8	1,74	2,88	22,44			27,86	2,26		30,26	32,52	7,47		7,47	67,85	67,85	
2КНД 4.28-1.2-2		2,12			6,90		9,02		2,82		2,82		29,60	29,60	41,44	41,44	
2КН 4.28-3-1		3,22	5,76	20,4		4,8	34,18		1,41	27,43	28,84	13,62	8,97	22,59	85,61	85,61	

Обозначение	Марка	Рис.	Масса, кг
416-6-28.12.88-КЖ.И-01.05	2КНД 4.28-1.2-1	1	3025
-01	2КНД 4.28.1.2-2	2	
-02	2КН 4.28-3-1	3	2950

Привязан

Инв. № подл. | Подпись и дата | Взам. инв. №

Н.контр.	Казанцева		21.03
Гл.конструктор	Нестерова		17.03
Рук.гр.	Лигай		16.03
Проверил	Лигай		16.03
Проектир.	Лабенок		15.03

1988

416-6-28.12.88-КЖ.И-01.05

Колонна (смотри таблицу исполнений)

Стадия	Масса	Масштаб
Р	смотри таблицу	б.м.

Лист | Листов 1

Учреждение ИГ-548/7 Москва

Копировал Голева

Формат А3

Альбом IV

Формат	Зона	Поз.	Обозначение	Наименование	Количество —	Количество 01	Количество 02	Примечание
				Документация				
А3			416-6-28.12.88 - КЖИ-00.ТУ	Технические условия				
А3			1.020-1/83.2-5 00 У1	Узлы				
А3			416-6-28.12.88 - КЖИ-01.06 СБ	Сборочный чертеж				
				Сборочные единицы				
А3		1	1.020-1/83.2-5 02-04	2КВ4.33-1	1	1	1	
				Закладные детали				
А4		2	1.020-1/83.2-15 26-03	МН-30	—	—	2	
А4		3	24-07	МН-34	—	—	2	
А4		4	-08	МН-40	1	—	1	
А4		5	26-05	МН-32	1	—	1	
А4		6	-02	МН-29	1	—	1	
А4		7	23	МН-13	5	10	5	
А4		8	24	МН-19	1	2	1	
А4		9	23-07	МН-39	—	2	—	
А4		10	24-10	МН-42	1	—	1	

Ведомость расхода стали на элемент, кг

Марка элемента	Изделия закладные: Арматура класса А-III ГОСТ 5781-82 ф8	ф12	ф14	ф16	ф18	ф22	итого	Прокат марки Вст3пс6 ГОСТ 103-76 -6×100	-8×150	-12×150	итого	ГОСТ 82-70 -10×280	-12×280	-16×280	итого	Всего	Общий расход
2КВ4.33-1-1	—	4,18	2,88	17,34	4,8	—	29,20	—	4,23	23,33	27,56	6,15	8,97	—	15,12	71,88	71,88
2КВ4.33-1-2	—	4,04	—	34,68	—	13,80	52,52	—	—	46,66	46,66	—	—	59,20	59,20	158,38	158,38
2КВ4.33-1-3	0,80	4,54	8,64	17,34	4,8	—	36,12	2,26	4,23	23,33	29,82	21,09	8,97	—	30,06	96,00	96,00

Инв. № подл. | Подпись и дата | Взам. инв. №

Привязан

Инв. №

			1988
Н.контр.	Казанцева		21.03
Гл.констр.тех	Нестерова		17.03
Рук.гр.	Лигуай		16.03
Проверил	Лигуай		16.03
Проектир.	Сычева		15.03

416-6-28.12.88 - КЖИ-01.06

Колонна 2КВ4.33-1-1 ... 2КВ4.33-1-3

Стадия	Лист	Листов
Р		1

Управление ИГ-548/7 Москва

Копировал Голова

Формат А3

Альбом IV

Рис.1

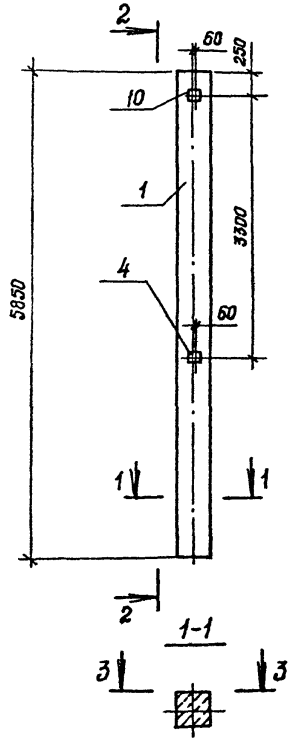

2-2

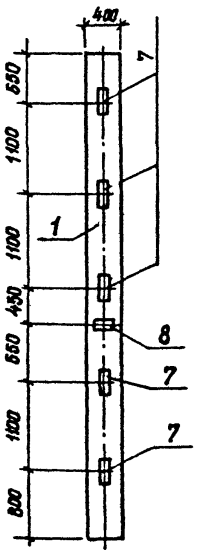

3-3

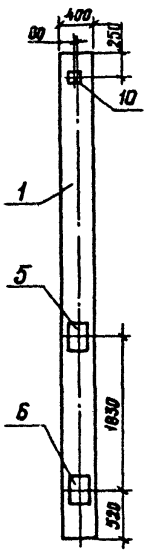

Рис.2

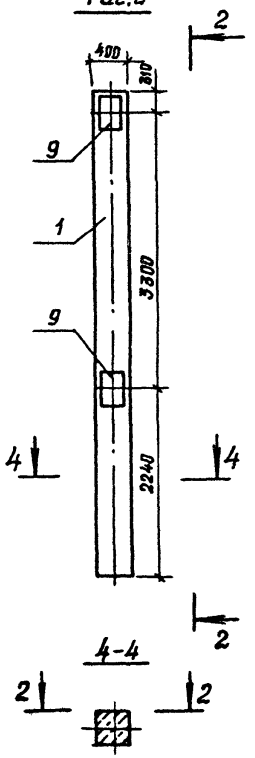

Рис.3

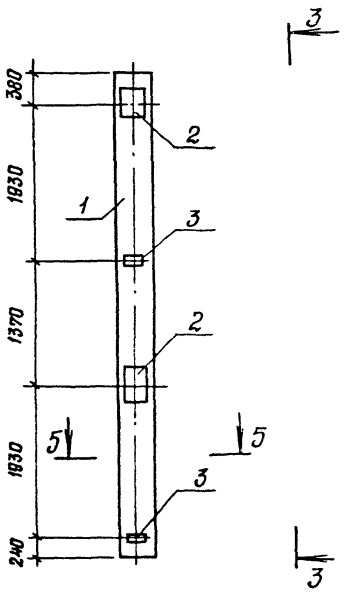

1-1

4-4

5-5

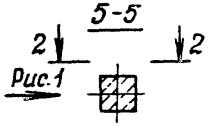

Рис.1

Обозначение	Марка	рис.
416-6-28.12.88-КЖИ-01.06	2КВ4.33-1-1	1
-01	2КВ4.33-1-2	2
-02	2КВ4.33-1-3	3

Взам. инв.№ | Подпись и дата | Инв.№ подл.

Привязан

Инв. №

Н.контр.	Казанцева		21.03
Гл.констр.отд.	Нестерова		17.03
Рук.гр.	Лягушай		16.03
Проверил	Лягушай		16.03
Проектир	Сычева		15.03

1988

416-6-28.12.88-КЖИ-01.06 СБ

Колонна 2КВ4.33-1-1... 2КВ4.33-1-3. Сборочный чертеж

Стадия	Масса	Масштаб
Р	2350 кг	Б.М.
Лист	Листов 1	

Учреждение ИГ-548|7 Москва

Копировал Гаева

Формат А3

Альбом IV

Формат	Зона	Поз.	Обозначение	Наименование	Количество				Примечание
						01	02	03	
				Документация					
А3			416-6-28.12.88 - КЖИ-00ТУ	Технические условия					
А3			1.020-1/83.2-5 00 У1	Узлы					
А3			СБ	Сборочный чертеж					
				Сборочные единицы					
А3		1	1.020-1/83.2-5 02-01	2КВ04.33-1.1	1	1	1	1	
				Детали закладные					
А4		2	1.020-1/83.2-15 26-03	МН-30	4	2	4		
А4		3	24-07	МН-34	4	2	4		
А4		4	-08	МН-40	1		3	1	
А4		5	26-05	МН-32	1				
А4		6	-02	МН-29	1				
А4		7	23	МН-13				10	
А4		8	24	МН-19				2	
А4		9	-10	МН-42		2			

Ведомость расхода стали на элемент, кг

Марка элемента	Изделия закладные														Всего	Общий расход
	Арматура класса А-III ГОСТ 5781-82							Прокат марки Вст3 пс6 ГОСТ 103-76				ГОСТ 82-70				
	ф8	ф12	ф14	ф16	ф18		итого	-6×100	-8×150	-12×150	итого	-10×280	-12×280	итого		
2КВ04.33-1,1-1	1,6	2,2	14,4		4,8		23,0	4,52	1,41		5,93	36,03	8,97	45,0	73,93	73,93
2КВ04.33-1,1-2	0,8	4,84	5,76				11,4	2,26	5,64		7,9	14,94		14,94	34,24	34,24
2КВ04.33-1,1-3	1,6	4,08	11,52				17,2	4,52	4,23		8,75	29,88		29,88	55,83	55,83
2КВ04.33-1,1-4		3,72		34,68			38,4		1,41	46,66	48,07				86,47	86,47

Инв. № подл. | Подпись и дата | Взам. инв. №

Привязан

Инв. №

Н. контр.	Казанцева		1988 21.03
Гл. констр. отд.	Нестерова		17.03
Рук. гр.	Лигуай		16.03
Проверил	Лигуай		16.03
Проектир.	Сычева		13.03

Копировал Голева

416-6-28.12.88 - КЖИ-01.07

Колонна 2КВ04.33-1,1-1...2КВ04.33-1,1-4

Стадия	Лист	Листов
Р		1

Учреждение ИГ-548/7 Москва

Формат А3

Альбом IV

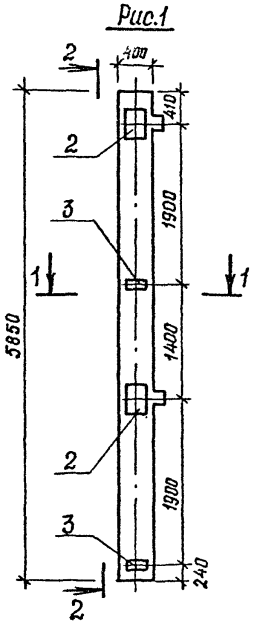

Обозначение	Марка	Рис.	а
416-6-28.12.88-КЖИ-01.07	2 КВО 4.33-1.1-1	1	—
-01	2 КВО 4.33-1.1-2	2	поз. 9
-02	2 КВО 4.33-1.1-3	4	поз. 4
-03	2 КВО 4.33-1.1-4	3	—

Инв.№ подл. | Подпись и дата | Взам инв.№

Привязан

Инв. №

Н.контр.	Казанцева		21.03.1988
Гл.констр.отд.	Нестерова		17.03
Рук.гр.	Лисицай		16.03
Проверил	Лисицай		16.03
Проектир.	Сычева		15.03

416-6-28.12.88-КЖИ-01.07 СБ

Колонна 2КВО4.33-1.1-1...2КВО4.33-1.1-4. Сборочный чертеж

Стадия	Масса	Масштаб
Р	2380 кг	Б.м.
Лист	Листов 1	

Учреждение ИГ-548/7 Москва

Копировал Галева

Формат А3

Альбом IV

Рис.1

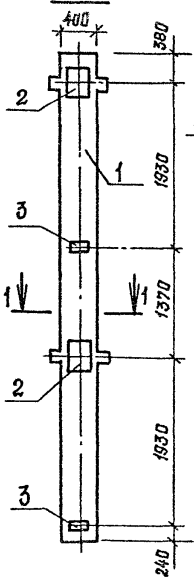

Рис.2

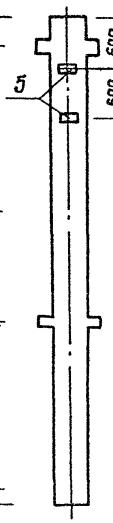

2-2

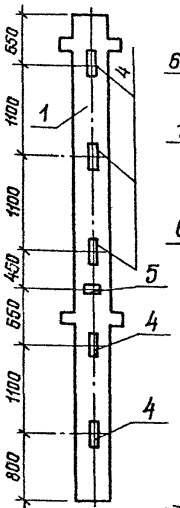

Рис.3

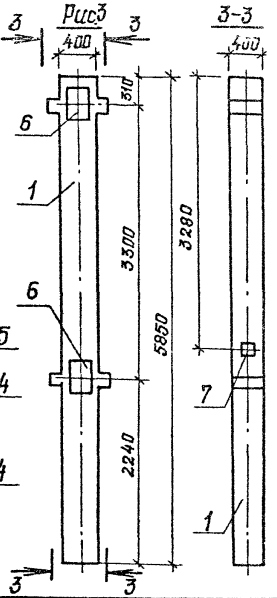

3-3

1-1

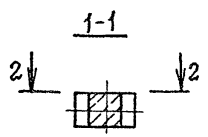

Формат	Зона	Поз.	Обозначение	Наименование	Кол. —	Кол. 01	Кол. 02	Примечание
				Документация				
А3			416-6-28.12.88 - КЖИ - 00ТУ	Технические условия				
А3			1.020-1/83.2-5 00У1	Узлы				
				Сборочные единицы				
А3		1	1.020-1/83.2-5.02	2КВД 4.33-1.1	1	1	1	
				Закладные детали				
А3		2	1.020-1/83.2-15 26-03	МН-30	2			
А3		3	24-07	МН-34	2			
А3		4	23	МН-13	5			
А3		5	24	МН-19	1		2	
А3		6	23-07	МН-39		2		
А3		7	24-10	МН-42		1		

Ведомость расхода стали на элемент, кг

Марка элемента	Изделия закладные														Всего	Общий расход
	Арматура класса А-III ГОСТ 5781-82							Прокат марки Вст3пс6 ГОСТ 103-76				ГОСТ 82-70				
	ф8	ф12	ф14	ф16	ф22		итого	-6×100	-8×150	-12×150	итого	-10×280	-16×280	итого		
2КВД 4.33-1.1-1	0,8	1,66	5,76	17,34			25,56	2,25		23,33	25,59	14,94		14,94	66,09	66,09
2КВД 4.33-1.1-2		2,84			13,80		16,64		2,82		2,82		59,20	59,20	78,66	78,66
2КВД 4.33-1.1-3				4,08			4,08			5,66	5,66				9,74	9,74

Обозначение	Марка	Рис.
416-6-28.12.88-КЖИ-01.08	2КВД 4.33-1.1-1	1
-01	2КВД 4,33-1.1-2	3
-02	2КВД 4.33-1.1-3	2

Привязан

Инв. №

Н. контр.	Казанцева		21.03
Гл. констр. отд	Нестерова		17.03
Рук. гр.	Лягуай		16.03
Проверил	Лягуай		16.03
Инв. №	Проектир	Сычева	15.03

1988

416-6-28.12.88-КЖИ-01.08

Колонна 2КВД4.33-1.1-1...2КВД4.33-1.1-3

Стадия	Масса	Масштаб
Р	2503 кг	Б.М.
Лист	Листов 1	

Учреждение ИГ-548/7 Москва

Копировал Голева

Формат А3

Подпись и дата | Взам. инв. №

Альбом IV

Рис.1

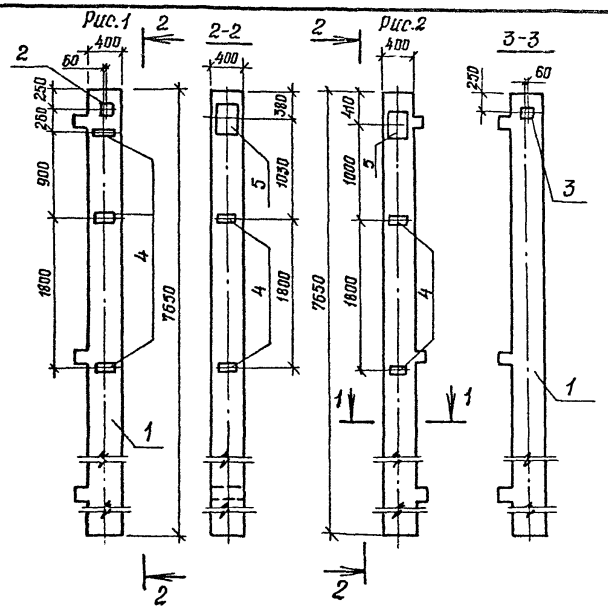

Рис.2

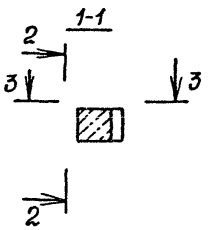

Формат	Зона	Поз	Обозначение	Наименование	Кол. —	Кол. 01	Примечание
				Документация			
			416-6-28.12.88-КЖИ-00.ТУ	Технические условия			
А3			1.020-1/83.2-3 00У1	Узлы			
				Сборочные единицы			
А4		1	1.020-1/83.2-3 02-01	ЗКВ04.28-1,1	1	1	
				Изделия закладные			
А4		2	1.020-1/83.2-15 24-10	МН-42	1	—	
А4		3	-08	МН-40	—	1	
А4		4	07	МН-34	5	4	
А4		5	26-03	МН-30	1	2	

Ведомость расхода стали на элемент

Марка элемента	Изделия закладные										Общий расход
	Арматура класса А-III ГОСТ 5781-82				Прокат марки Вст3пс6 ГОСТ 103-76			ГОСТ 82-70		Всего	
	ф8	ф12	ф14	итого	-8×150	-6×100	итого	-10×280	итого		
ЗКВ04.28-1.1-1	2,00	1,58	2,88	6,46	2,82	5,65	8,47	7,47	7,47	22,40	22,40
ЗКВ04.28-1.1-2	1.60	1,48	5,76	8,84	1,41	4,52	5,93	14,94	14,94	29,71	29,71

Обозначение	Марка	Рис.
416-6-28.12.88-КЖИ-01.09	ЗКВ04.28-1,1-1	1
-01	ЗКВ04.28-1,1-2	2

Привязан				1988
Н.контр.	Мазанцева			21.03
Гл.констр.отд	Несперова			17.03
Рук.гр	Лигай			16.03
Проверил	Лигай			16.03
Инв №	Проектир.	Лабенок		15.03

416-6-28.12.88-КЖИ-01.09

Колонна ЗКВ04.28-1,1-1; ЗКВ04.28-1.1-2

Стадия	Масса	Масштаб
Р	3130 кг	Б.М.
Лист	Листов 1	

Учреждение ИГ-548/7 Москва

Копировал Голева

Формат А3

Инв.№подл. | Подпись и дата | Взам.инв.№

Формат	Зона	Поз.	Обозначение	Наименование	Кол. на исполнение —	01	02	03	04	05	06	07	08	09	10	11	12	13	14	15	16	17	18	19	20	21	Примечание
				Документация																							
			416-6-28.12.88 - КЖ.И-00ТУ	Технические условия																							
А4			-КЖ.И-02.01ВС	Ведомость расхода стали																							
А3			-КЖ.И-02.01СБ	Сборочный чертеж																							
				Сборочные единицы																							
А3		1	1.041.1-2.6 2.0.00.0	ПРС56.15-	1	1	1	1	1	1					1	1	1	1	1	1	1	1	1	1	1	1	
А3		2	1.0.00.0	ПРС26.15-							1	1	1	1													
А4		10	416-6-28.12.88-КЖИ -05.14	Сетка С-1	2	4	2	1	2	3				2			2	2		2	3	4	2	4	2	2	0,63кг
А4		11	-01	Сетка С-2	2	2	5				1	1	1	2	1	1	1		4	4	4	2	1	2			0,45кг
А4		3	-02	Сетка С-3		2	2			2										2				1	1		0,49кг
А4		4	-03	Сетка С-4		2		2	2	2							2					2		2			0,27кг
А4		5	-04	Сетка С-5			2																				0,53кг
А4		6	-05	Сетка С-6																	2			1			0,59кг
А4		7	-06	Сетка С-7				2					2				2										1,62кг
А4		8	-07	Сетка С-8			2				2	2			2	2											0,99кг
				Детали																							
Б4		9		ФБ Я-III ГОСТ 5781-82 l=300	4	4	4												4	4	4						0,07кг

Взам. инв. №

Подпись и дата

Инв. № подл.

Привязан

Инв. №

Н. контр.	Казанцева		21.03
Гл. констр. пр.	Нестерова		17.03
Рук. гр.	Лигуай		16.03
Проверил	Лигуай		16.03
Проектир	Сычева		15.03

1988

416-6-28.12.88 -КЖИ-02.01

Плита сантехническая (смотри таблицу исполнений)

Стадия	Лист	Листов
Р	1	2

Учреждение ИГ-548/7 Москва

Копировал Цыганова

Формат А3

Инв. № подл.	Подпись и дата	Взам. инв. №

Альбом IV

Формат	Зона	Поз.	Обозначение	Наименование	Кол. на исполнение 22	Примечание
				Документация		
			416-6-28.12.88-КЖС.И-00.ТУ	Технические условия	X	
А4			-КЖС.И-02.01 ВС	Ведомость расхода стали	X	
А3			-КЖС.И-02.01 СБ	Сборочный чертеж	X	
				Сборочные единицы		
А3		1	1.041.1-2.6 2.0.00.0-06	ПРС56.15-6АтVт	1	
А4		10	416-6-28.12.88-КЖС.И-05.14	Сетка С-1	2	
А4		4	-03	Сетка С-4	2	

Привязан

Инв. №

416-6-28.12.88-КЖ.И-02.01 Лист 2

Копировал Галева Формат А4

Инв. № подл.	Подпись и дата	Взам. инв. №

Альбом IV

Марка элемента	Изделия арматурные: Арматура класса А-I ГОСТ 5781-82 Ф6	Итого	А-III ГОСТ 5781-82 Ф6	Ф10	Итого	Всего	Общий расход
ПРС56.15-16АтVт-1	0,22	0,22	2,24	—	2,24	2,46	2,46
ПРС56.15-16АтVт-2	0,54	0,54	4,72	—	4,72	5,26	5,26
ПРС56.15-6АтVт-3	1,15	1,15	5,28	1,42	6,70	7,85	7,85
ПРС56.15-16АтVт-4	1,12	1,12	1,02	2,28	3,30	4,42	4,42
ПРС56.15-6АтVт-5	0,22	0,22	1,6	—	1,6	1,82	1,82
ПРС56.15-6АтVт-6	0,38	0,38	3,06	—	3,06	3,44	3,44
ПРС56.15-6АтVт-7	0,22	0,22	1,60	—	1,60	1,82	1,82
ПРС56.15-16АтVт-8	0,61	0,61	0,4	1,42	1,82	2,43	2,43
ПРС56.15-6АтVт-9	0,61	0,61	0,4	1,42	1,82	2,43	2,43
ПРС56.15-16АтVт-10	1,12	1,12	1,2	2,27	3,47	3,68	3,68
ПРС56.15-16АтVт-11	0,11	0,11	1,16	—	1,16	1,27	1,27
ПРС56.15-16АтVт-12	0,22	0,22	1,88	—	1,88	2,10	2,10

продолжение

Марка элемента	Изделия арматурные: Арматура класса А-I ГОСТ 5781-82 Ф6	Итого	А-III ГОСТ 5781-82 Ф6	Ф10	Итого	Всего	Общий расход
ПРС56.15-16АтVт-13	0,43	0,43	3,92	—	3,92	4,35	4,35
ПРС56.15-6АтVт-14	0,49	0,49	4,70	—	4,70	5,19	5,19
ПРС56.15-6АтVт-15	0,43	0,43	3,56	—	3,56	3,99	3,99
ПРС56.15-6АтVт-16	0,16	0,16	1,56	—	1,56	1,72	1,72
ПРС56.15-10АтVт-17	0,54	0,54	4,54	—	4,54	5,08	5,08
ПРС56.15-6АтVт-18	0,16	0,16	1,60	—	1,60	1,76	1,76
ПРС56.15-16АтVт-19	0,11	0,11	1,16	—	1,16	1,27	1,27
ПРС26.15-10т-1	0,61	0,61	0,4	1,42	1,82	2,92	2,92
ПРС26.15-6т-2	0,61	0,61	0,4	1,42	1,82	2,92	2,92
ПРС26.15-10т-3	1,01	1,01	0,4	2,27	2,67	3,68	3,68
ПРС26.15-6т-4	0,22	0,22	1,96	—	1,96	2,18	2,18

Привязан

Инв. №

Н. контр.	Казанцева		21.03
Гл. констр. отд.	Нестерова		17.03
Рук. гр.	Лигуай		16.03
Проверил	Лигуай		16.03
Проектир.	Сычева		15.03

1988

416-6-28.12.88-КЖ.И-02.01 ВС

Плита сантехническая (смотри таблицу исполнений) Ведомость расхода стали

Стадия	Лист	Листов
Р		1

Учреждение ИГ-548/7 Москва

Копировал Голева Формат А4

Альбом IV

Рис.1

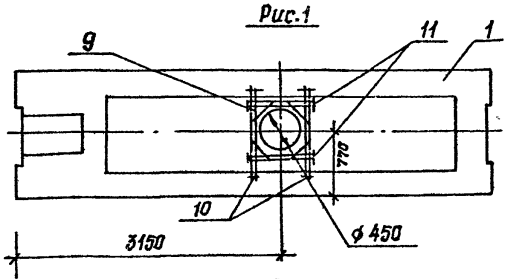

Рис.2

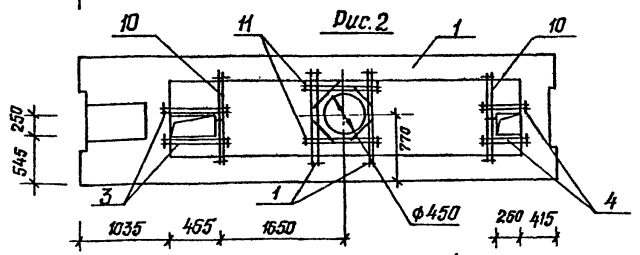

Рис.3

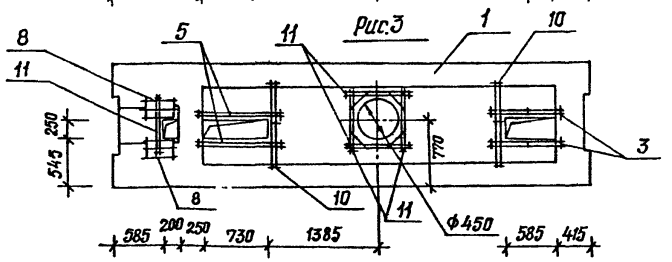

Рис.4

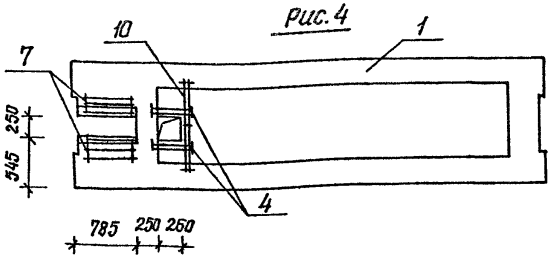

Рис.5

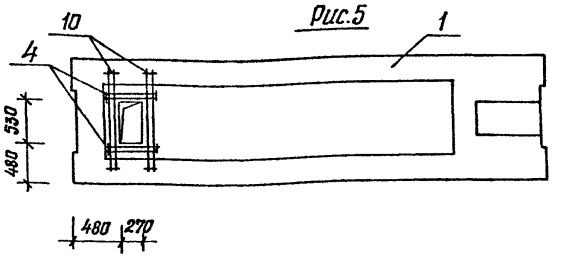

Рис.6

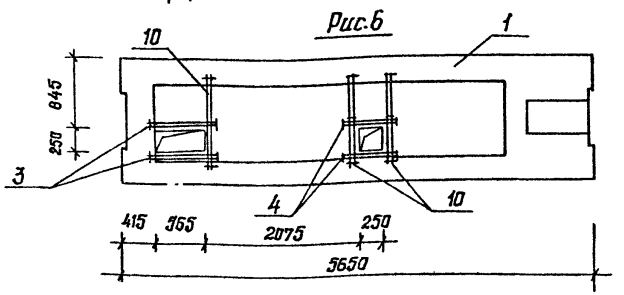

Обозначение	Наименование	Рис.
416-6-28.12.88-КЖИ-02.01	ПРС 56.15-16АтVТ-1	1
-01	ПРС 56.15-16АтVТ-2	2
-02	ПРС 56.15-6АтVТ-3	3
-03	ПРС 56.15-16АтVТ-4	4
-04	ПРС 56.15-6АтVТ-5	5
-05	ПРС 56.15-6АтVТ-6	6

Взам. инв. №

Подпись и дата

Инв. № подл.

Привязан

Инв. №

Н. контр.	Казанцева		1998 21.03
Гл. констр. отд	Нестерова		17.03
Рук. гр.	Лигуай		16.03
Проверил	Лигуай		16.03
Проектир	Сычева		15.03

416-6-28.12.88-КЖИ-02.01 СБ

Плита сантехническая (смотри таблицу исполнений) Сборочный чертеж

Стадия	Масса	Масштаб
Р	2890кг	1:50
Лист 1	Листов 3	

Учреждение ИГ-548/7 Москва

Копировал Голева

Формат А3

Альбом IV

Рис.1

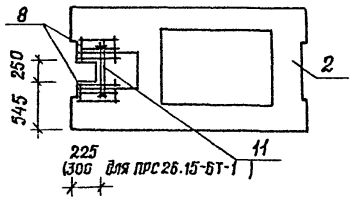

Рис.2

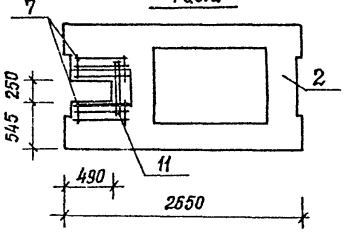

Рис.3

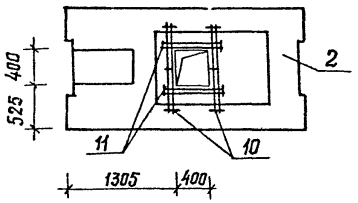

Рис.4

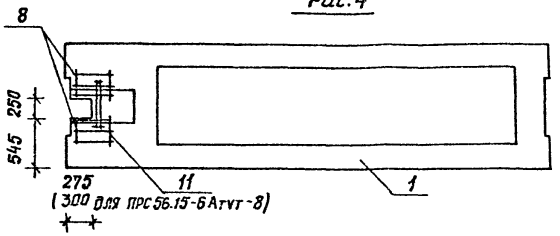

Рис.5

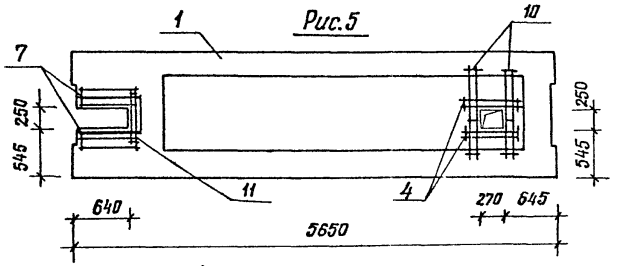

Рис.6

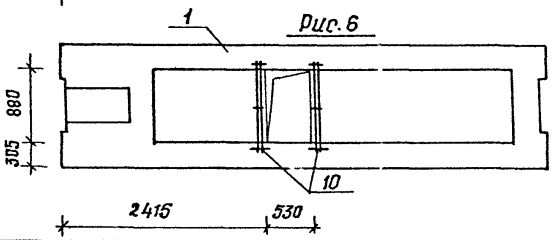

Рис.7

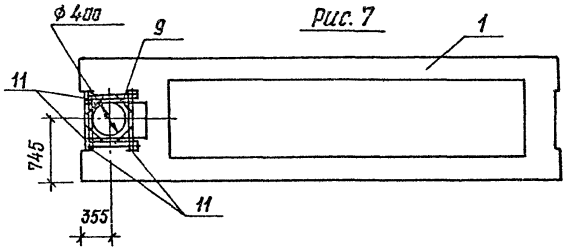

Рис.8

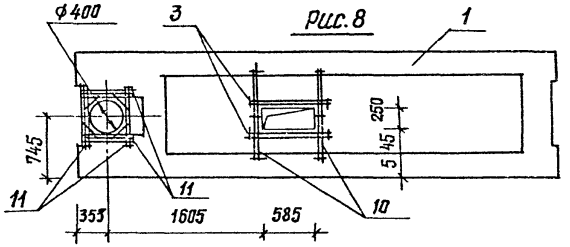

Рис.9

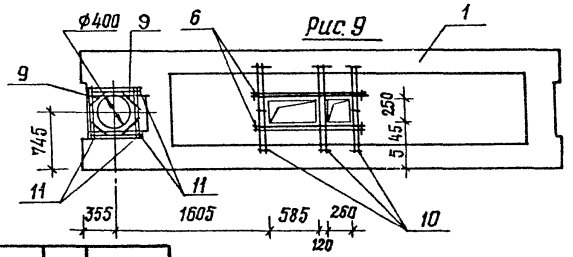

Обозначение	Наименование	Рис.	Масса, кг	Обозначение	Наименование	Рис.	Масса, кг
416-6-28.12.88-КЖИ-02.01-06	ПРС 26.15-10Т-1	1	1500	416-6-28.12.88-КЖИ-02.01-13	ПРС 56.15-16Атут-11	6	2890
-07	ПРС 26.15-6Т-2	1		-14	ПРС 56.15-16Атут-12	7	
-08	ПРС 26.15-10Т-3	2		-15	ПРС 56.15-16Атут-13	8	
-09	ПРС 26.15-6Т-4	3		-16	ПРС 56.15-16Атут-14	9	
-10	ПРС 56.15-16Атут-8	4	2890				
-11	ПРС 56.15-6Атут-9	4					
-12	ПРС 56.15-16Атут-10	5					

Взам. инв. №

Подпись и дата

Инв. № подл.

Привязан

Инв. №

Альбом IV

Рис.1

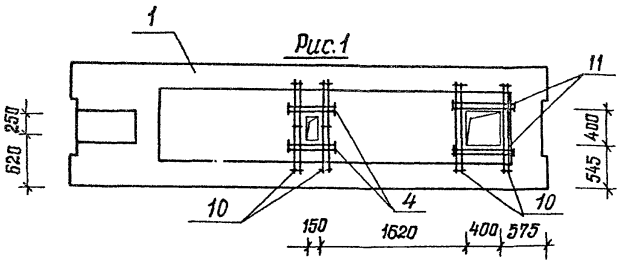

Рис.2

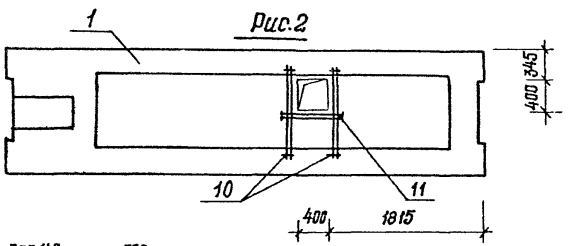

Рис.3

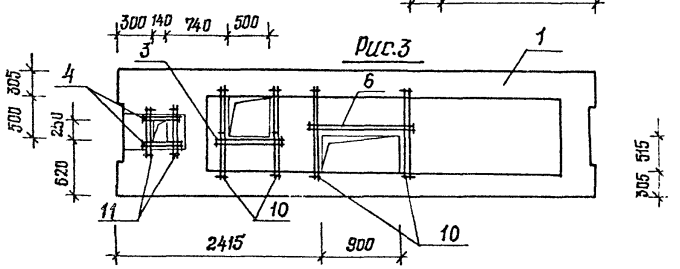

Рис.4

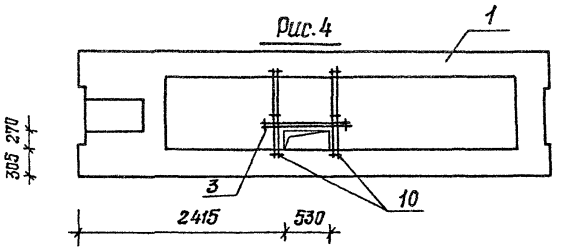

Рис.5

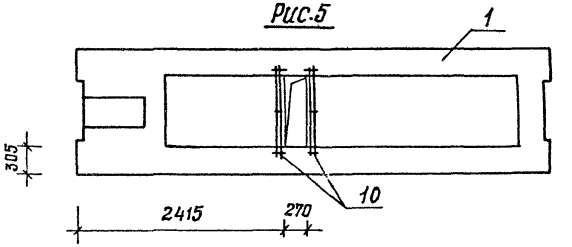

Рис.6

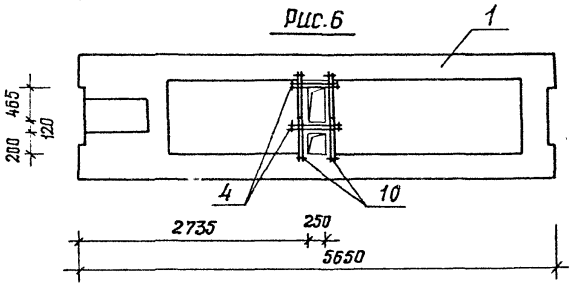

Обозначение	Наименование	Рис.	Масса, кг
416-6-28.12.88-КЖИ-02.01-17	ПРС 56.15-6АтVТ-15	1	2890
-18	ПРС 56.15-6АтVТ-16	2	
-19	ПРС 56.15-10АтVТ-17	3	
-20	ПРС 56.15-6АтVТ-18	4	
-21	ПРС 56.15-16АтVТ-19	5	
-22	ПРС 56.15-6АтVТ-7	6	

Взам. инв. №

Подпись и дата

Инв. № подл.

Привязан

Инв. №

416-6-28.12.88-КЖИ-02.01 СБ

Лист 3

Копировал Голева

Формат А3

Альбом IV

Рис.1

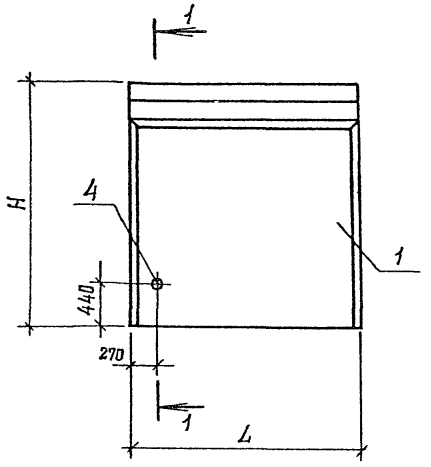

1-1

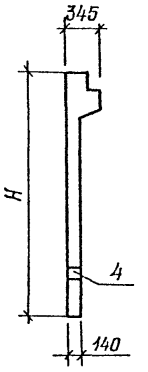

Рис.2

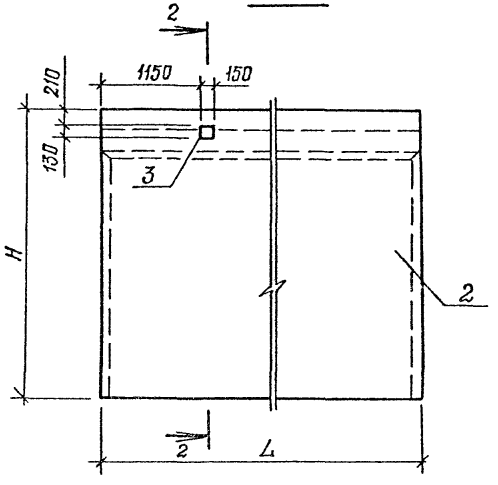

2-2

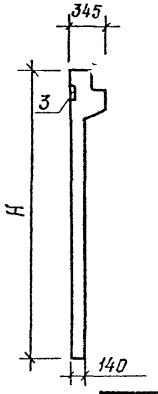

Формат	Зона	Поз.	Обозначение	Наименование	Кол. на исполнение —	Кол. на исполнение 01			Примеч.
				Документация					
А3			416-6-28.12.88-КЖ.И-00.ТУ	Технические условия	X	X			
				Сборочные единицы					
				Диафрагмы жесткости					
А3		1	1.020-1/83.4-1 06-01	1Д 26.28	1				
А3		2	11-01	1Д 56.33		1			
				Изделия закладные					
А4		3	1.020-1/83.3-3 28	МН-33		1			
А3		4	1.400-15.81.810-16	МН-817	1				

Ведомость расхода стали на дополнительные закладные изделия, кг

Марка элемента	Изделия закладные								Всего	Общий расход
	Арматура класса А-III ГОСТ 5781-82			Прокат марки Вст3пс6 ГОСТ 103-76			Бст3сп ГОСТ 10704-76			
	Ф12		итого	-10×30		итого	Тр Ф159×3,5	итого		
1Д 56.33-1	0,88		0,88	1,53		1,53			2,41	2,41
1Д 26.28-1							2,0	2,0	2,0	2,0

Обозначение	Наименование	Рис.	H	L	Масса, кг
416-6-28.12.88-КЖ.И-03.01	1Д 26.28-1	1	2770	2560	2900
-01	1Д 56.33-1	2	3270	5560	7300

Привязан

Инв. № подл. | Подпись и дата | Взам. инв. №

Н. контр.	Казанцева		21.03
Гл. конструктор	Несперова		17.03
Рук. гр.	Лигай		16.03
Проверил	Лигай		16.03
Конструктор	Сычева		15.03

1988

416-6-28.12.88-КЖ.И-03.01

Диафрагма
1Д 26.28-1
1Д 56.33-1

Стадия	Масса	Масштаб
Р	смотри таблицу	Б.М.
Лист	Листов 1	

Учреждение ИГ-548/7 Москва

Копировал Галева

Формат А3

Альбом IV

Формат	Зона	Поз.	Обозначение	Наименование	Количество на исполнение																Приме-чание
					—	01	02	03	04	05	06	07	08	09	10	11	12	13	14	15	16	
				Документация																	
			416-6-28.12.88 – КЖ.И-00.ТУ	Технические условия																	
А3			1.030.1-1.0-1 15	Узлы																	
А3			416-6-28.12.88-КЖ.И-04.01 ВС	Ведомость расхода стали																	
А3			04.01 СБ	Сборочный чертеж																	
				Сборочные единицы																	
А4		1	1.030.1-1.1-1 07-08	ПС 60.18.3,0-2.л	1																
А4		2	04-01	ПС 60.6.3,0-6.л		1															
А4		3	-11	ПС 60.9.3,0-6.л			1	1			1		1	1							
А4		4	06-08	ПС 60.15.3,0-3.л					1			1			1	1	1	1	1	1	1
А4		5	07-17	ПС 60.21.3,0-6.л						1											
				Изделия закладные																	
А4		6	1.030.1-1.1-3 30	М1	2	2	2	2	2	2	2	2	2	2	2	2	2	2	4	2	4	
А4		7	31	М5												2				2	2	
А4		8	33	М6											2	2	2	2	2	2	2	
А4		9	36	М9			4	4	4	4	4	4	4	4			8	4	4	4		
		10	416-6-28.12.86-КЖ.И-05.27	ИМ-1							1											
				Детали																		
Б4		11		Брус деревянный ГОСТ 2454-82Е																		
				120×160×80			4	4	4	4	4	4	4	4			8	4	4	4		

Инв. № подл. | Подпись и дата | Взам. инв. №

Привязан

Инв. №

			1988
Н. контр.	Казанцева		21.03
Гл. констр. отд	Нестерова		17.03
Рук. гр.	Лисуой		16.03
Проверил	Лисуой		16.03
Проектир.	Лабенок		15.03

416-6-28.12.88-КЖ.И-04.01

Панель стеновая (смотри таблицу исполнений)

Стадия	Лист	Листов
Р		1

Учреждение ИГ-548/7 Москва

Копировал Цыганова

Формат А3

Альбом IV

Рис.1

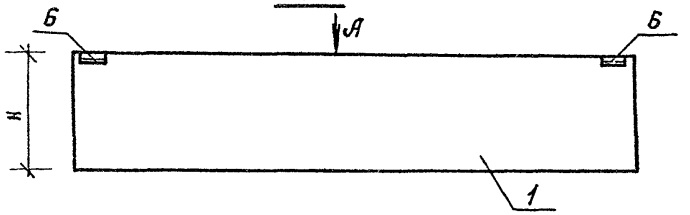

Рис.2

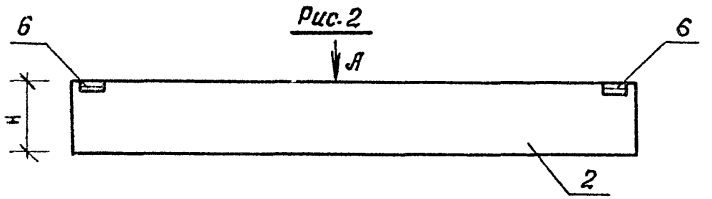

Рис.3

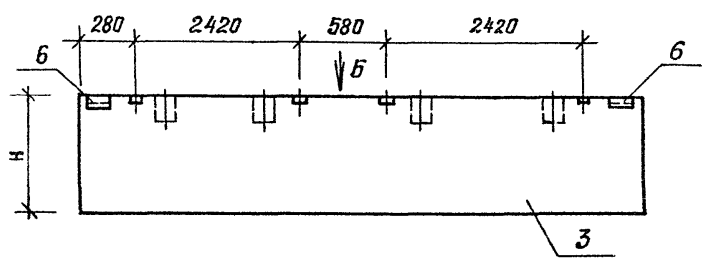

Рис.4

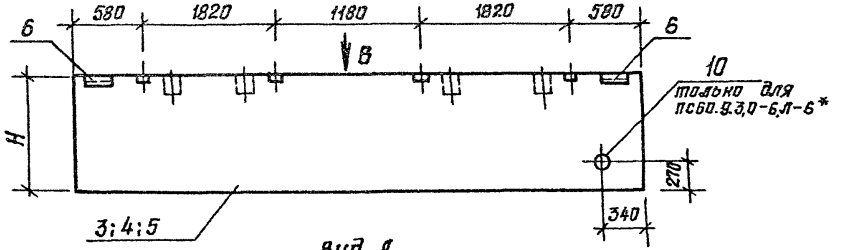

Вид А

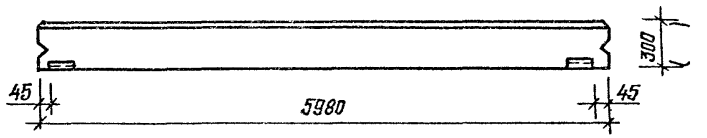

Вид Б

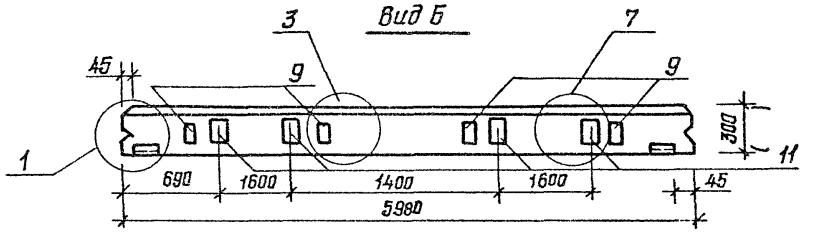

Вид В

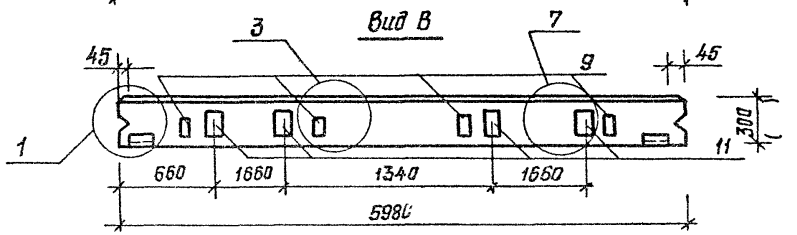

Обозначение	Марка	Рис	H мм	Масса, кг
416-6-28.12.88-КЖИ-04.01	ПС60.18.3,0-2.Л-1	1	1785	4100
-01	ПС60.6.3,0-6.Л-3	2	585	1600
-02	ПС60.9.3,0-6.Л-5	3	885	2070
-03	ПС60.9.3,0-6.Л-6	4		
-04	ПС60.15.3,0-3.Л-6	4	1485	3420
-05	ПС60.21.3,0-6.Л-6	4	2085	4830
-06	ПС60.9.3,0-6.Л-6*	4	885	2070

Привязан

Инв. №

Н.контр.	Казанцева		21.03
Гл.инж.отд.	Нестерова		17.03
Рук.гр.	Лигуай		16.03
Проверил	Лигуай		16.03
Проектир	Лабенок		15.03

1988

416-6-28.12.88-КЖИ-04.01СБ

Панель стеновая (смотри таблицу исполнений) сборочный чертеж

Стадия	Масса	Масштаб
Р	смотри таблицу	6.М.
Лист 1	Листов 3	

Учреждение ИГ-548/7 Москва

Копировал Голева

Формат А3

Взам.инв.№ | Подпись и дата | Инв.№ подл.

Альбом IV

Рис. 5

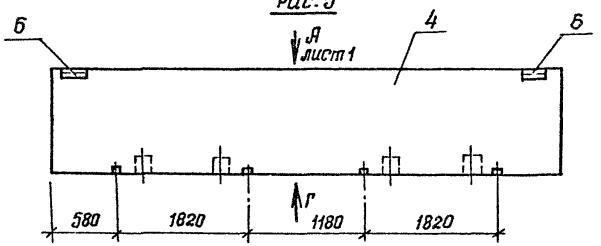

Рис. 6

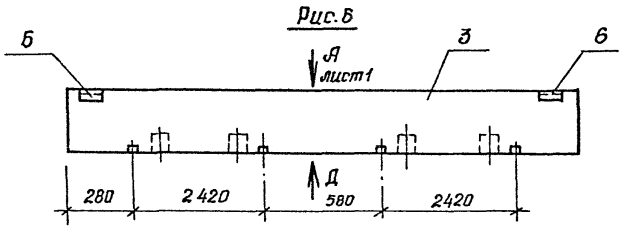

Рис. 7

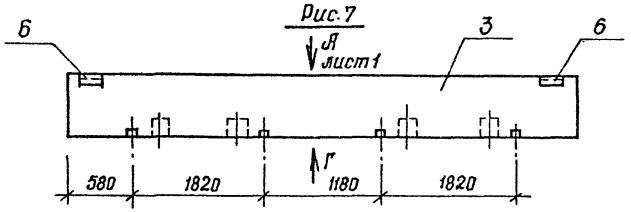

Рис. 8

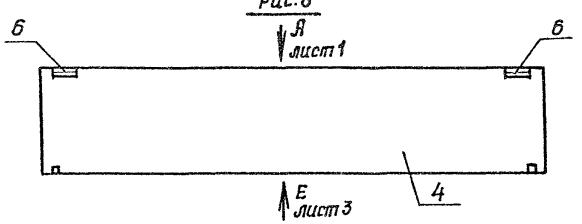

Рис. 9

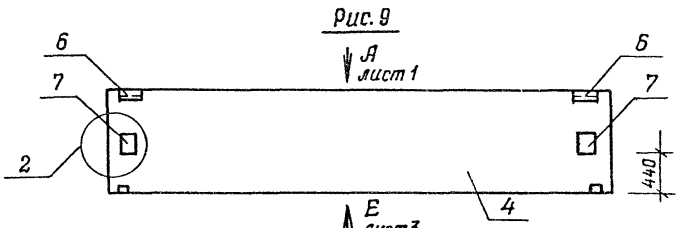

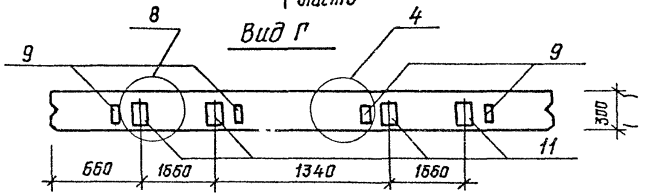

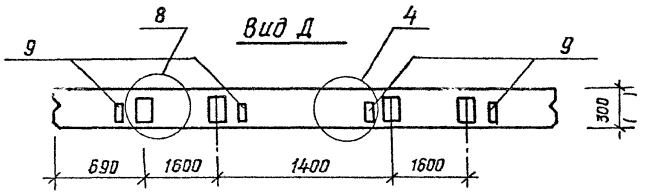

Обозначение	Марка	Рис.	Масса, кг
416-6-28.12.88-КЖИ-04.01 – 07	ПСБО. 15.3,0-3.Л-9*	5	3420
– 08	ПСБО. 9.3,0-6Л-14	6	2070
– 09	ПСБО. 9.3,0 -6.Л-15	7	
– 10	ПСБО. 15.3,0- 3.Л-16	8	3420
– 11	ПС 50. 15.3,0 -3.Л-17	9	

Привязан

Инв. № подл. | Подпись и дата | Взам. инв. №

Инв. №

416-6-28.12.88-КЖИ-04.01 СБ

Лист 2

Копировал Голева

Формат А3

Рис. 10

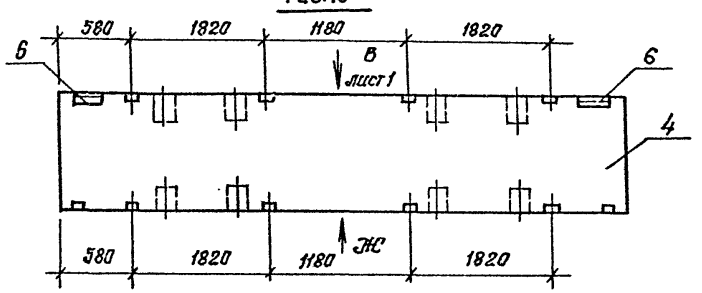

Рис. 11

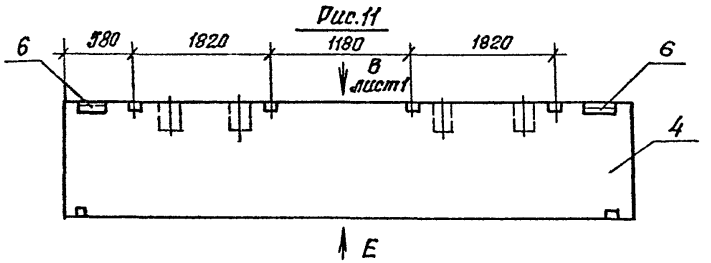

Рис. 12

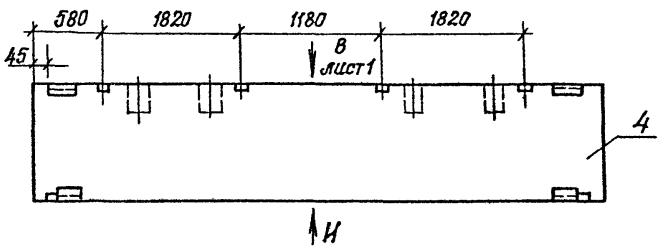

Рис. 13

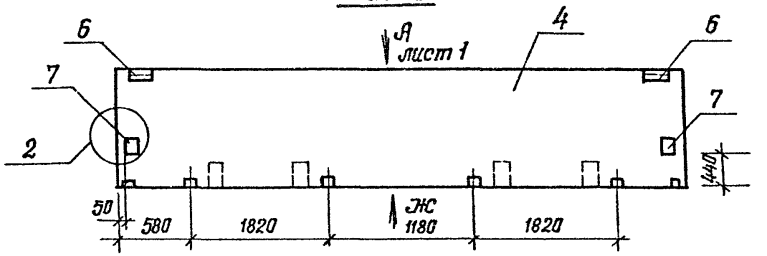

Рис. 14

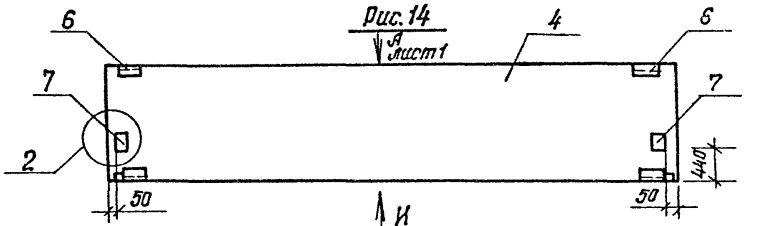

Вид Е

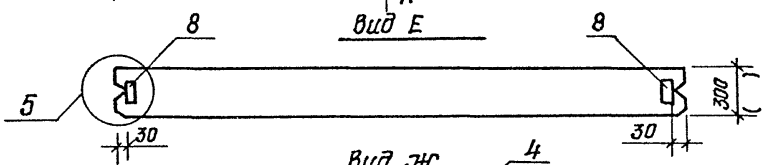

Вид Ж

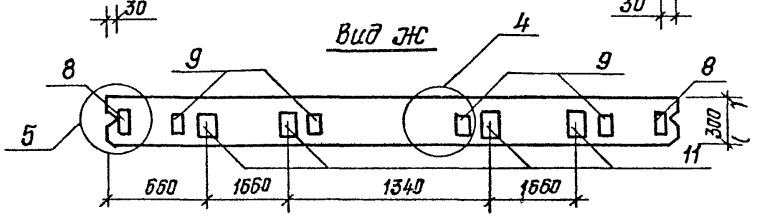

Вид И

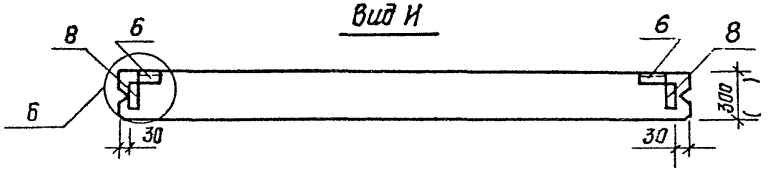

Обозначение	Марка	Рис.	Масса, кг
416-6-28.12.88-КЖИ-04.01-12	ПС60. 15.3,0-3.Л-21	10	3420
-13	ПС60. 15.3,0-3.Л-21*	11	
-14	ПС60. 15.3,0-3.Л-21* 28*	12	
-15	ПС60. 15.3,0-3.Л-24	13	
-16	ПС60. 15.3,0-3.Л-29*	14	

Привязан

Инв. № подл. | Подпись и дата | Взам. инв. №

Инв. №

416-6-28.12.88-КЖИ-04.01 СБ

Лист 3

Копировал Голева

Формат А3

Альбом IV

Марка элемента	Изделия закладные																				Общий расход, кг
	Арматура класса				Прокат марки															Всего	
	А-III				Вст3пс6								Вст3кп2				Вст3сп				
	ГОСТ 5781-82				ГОСТ 19903-74								ГОСТ 8509-86				ГОСТ 8732-78				
	ф8	ф10		Итого	-5×250	-6×60	-8×60	-6×100	-10×100	-12×200		Итого	L50×5	L63×6		Итого	Тр.ф159×3,5		Итого		
ПС60.18.3,0-2.Л-1		0,52		0,52		1,12						1,12		2,06		2,06				3,70	3,70
ПС60.6.3,0-6.Л-3		0,52		0,52		1,12						1,12		2,06		2,06				3,70	3,70
ПС60.9.3,0-6.Л-5		2,04		2,04		1,12		4,0				5,12		2,06		2,06				9,22	9,22
ПС60.9.3,0-6.Л-6		2,04		2,04		1,12		4,0				5,12		2,06		2,06				9,22	9,22
ПС60.15.3,0-3.Л-6		2,04		2,04		1,12		4,0				5,12		2,06		2,06				9,22	9,22
ПС60.21.3,0-6.Л-6		2,04		2,04		1,12		4,0				5,12		2,06		2,06				9,22	9,22
ПС60.9.3,0-6.Л-6(*)		2,04		2,04	2,45	1,12		4,0				7,57		2,06		2,06	5,24		5,24	16,91	16,91
ПС60.15.3,0-3.Л-9*		2,04		2,04		1,12		4,0				5,12		2,06		2,06				9,22	9,22
ПС60.9.3,0-6.Л-14		2,04		2,04		1,12		4,0				5,12		2,06		2,06				9,22	9,22
ПС60.9.3,0-6.Л-15		2,04		2,04		1,12		4,0				5,12		2,06		2,06				9,22	9,22
ПС60.15.3,0-3.Л-15		1,52		1,52		1,12	1,28					2,4		2,06		2,06				5,98	5,98
ПС60.15.3,0-3.Л-17		2,4		2,4		1,12	1,28		6,32	7,58		16,30		2,06		2,06				20,76	20,76
ПС60.15.3,0-3.Л-21		4,56		4,56		1,12	1,28	8,0				10,4		2,06		2,06				17,02	17,02
ПС60.15.3,0-3.Л-21*		3,04		3,04		1,12	1,28	4,0				6,40		2,06		2,06				11,50	11,50
ПС60.15.3,0-3.Л-21*,28*		3,56		3,56		2,24	1,28	4,0				7,52		4,12		4,12				15,20	15,20
ПС60.15.3,0-3.Л-24		3,92		3,92		1,12	1,28	4,0	6,32	7,58		20,3		2,06		2,06				26,28	26,28
ПС60.15.3,0-3.Л-29*		2,92		2,92		2,24			6,32	7,58		15,14		4,12		4,12				23,18	23,18

Взам инв. №

Подпись и дата

Инв. № подл.

Привязан

Инв. №

			1989
Н.контр.	Казанцева		21.03
Гл.констр.отд.	Нейтерова		17.03
Рук.гр.	Лигуай		16.03
Проверил	Лигуай		16.03
Проектир.	Лабенок		15.03

416-6-28.12.88-КЖ.И-04.01 ВС

Панель стеновая (смотри таблицу исполнений). Ведомость расхода стали

Стадия	Лист	Листов
Р		1

Учреждение ИГ-548/7 Москва

Копировал Цыганова

Формат А3

Формат	Зона	Поз.	Обозначение	Наименование	Количество на исполнение										Примечание
					—	01	02	03	04	05	06	07			
				Документация											
			416-6-28.12.88 -КЖ.И-00.ТУ	Технические условия											
А3			1.030.1-1.01 15	Узлы											
А3			416-6-28.12.88-КЖ.И-04.02 ВС	Ведомость расхода стали											
А3			04.02 СБ	Сборочный чертеж											
				Сборочные единицы											
А4		1	1.030.1-1.1-1 03-06	ПС 30.18.3,0-6.л	1										
А4		2	10	ПС 30.21.3,0-6.л		1									
А4		3	01	ПС 30.15.3,0-6.л			1	1	1	1	1	1			
				Изделия закладные											
А4		4	1.030.1-1.1-3 30	М-1	2	2	2	2	2	4	2	4			
А4		5	31	М-5				2			2				
А4		6	33	М-6			2	2	2	2	2	2			
А4		7	36	М-9		2			4	2	2				
				Детали											
				Брус деревянный ГОСТ 24454-80Е											
Б4		8		150×120×80		2			4	2	2				

Привязан

Инв. № подл. | Подпись и дата | Взам. инв. №

Н. контр.	Козанцева		1988 21.03
Гл. констр. отд.	Нестерова		17.03
Рук. гр.	Лигуой		16.03
Проверил	Лигуой		16.03
Конструктор	Сычева		15.03

Инв. №

416-6-28.12.88-КЖ.И-04.02

Панель стеновая (смотри таблицу исполнений)

Стадия	Лист	Листов
Р	1	

Учреждение ИГ-548/7 Москва

Копировал Цыганова

Формат А3

Альбом IV

Рис.1

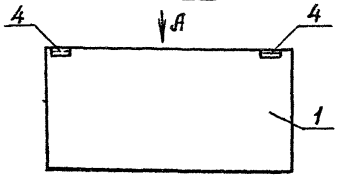

Рис.3

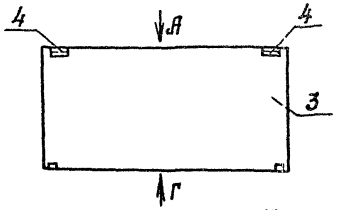

Рис.4

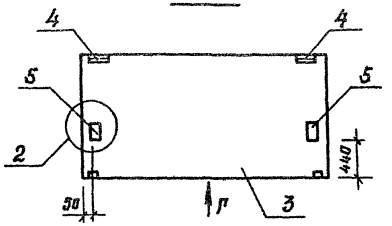

Рис.5

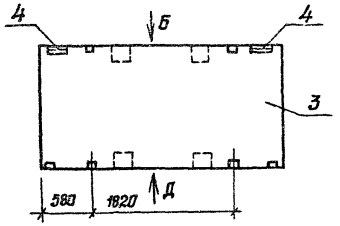

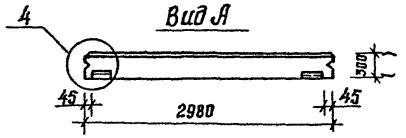

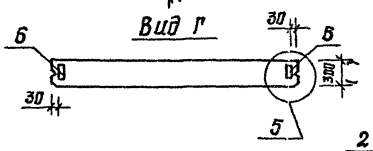

Рис.7

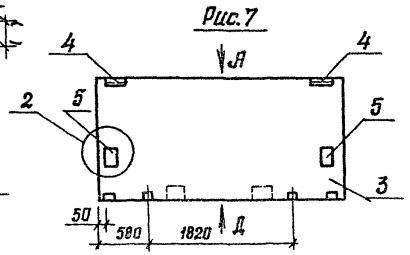

Рис.8

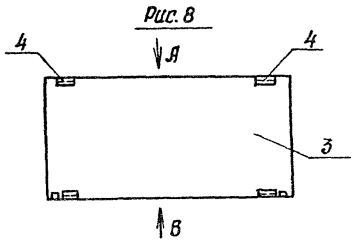

Рис.2

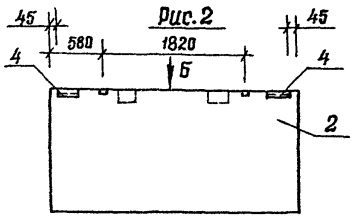

Рис.6

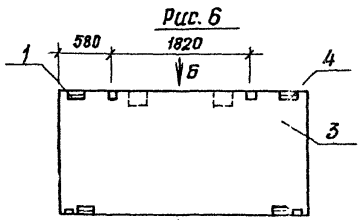

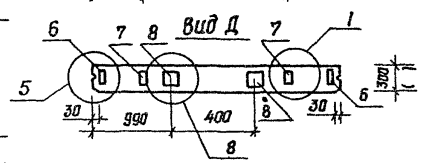

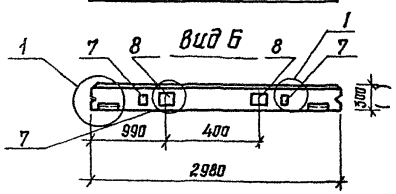

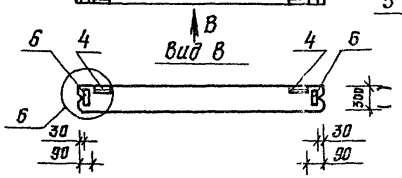

Обозначение	Марка	Рис.	Масса, кг
416-6-28.12.88-КЖИ-04.02-06	ПСЭО. 15.3,0-6.Л-24	7	1710
-07	ПСЭО. 15.3,0-6.Л-28*	8	

Обозначение	Марка	Рис.	Масса, кг
416-6-28.12.88-КЖИ-04.02	ПСЭО. 18.3,0-6.Л-1	1	2050
-01	ПСЭО. 21.3,0-6.Л-6	2	2390
-02	ПСЭО. 15.3,0-6.Л-16	3	1710
-03	ПСЭО. 15.3,0-6.Л-17	4	
-04	ПСЭО. 15.3,0-6.Л-21	5	
-05	ПСЭО. 15.3,0-6.Л-21*28*	6	

Привязан

Инв.№ подл. | Подпись и дата | Взам. инв.№

Н.контр.	Казанцева		21.03.1988
Гл.конструктор	Нестерова		17.03
Рук. гр.	Лигуай		16.03
Проверил	Лигуай		16.03
Проектир.	Лабенок		15.03

Инв.№

416-6-28.12.88-КЖИ-04.02 СБ

Панель стеновая (смотри таблицу исполнений). Сборочный чертеж

Стадия	Масса	Масштаб
Р	смотри таблицу	Б.М.
Лист	Листов 1	

Управление ИГ-548/7 Москва

Копировал Голева

Формат А3

Альбом IV

Формат	Зона	Поз.	Обозначение	Наименование	Количество на исполнение —	01	02	03	04	05	06	07	08		Примечание
				Документация											
			416-6-28.12.88 -КЖ.И-00.ТУ	Технические условия											
А3			1.030.1-1.0-1 15	Узлы											
А3			416-6-28.12.88 КЖ.И-04.03 ВС	Ведомость расхода стали											
А3			04.03 СБ	Сборочный чертеж											
				Сборочные единицы											
А4		1	1.030.1-1.1-1 61-02	2ПС12.18.3,0-Л	1		1								
А4		2	60-02	2ПС12.12.3,0-Л		1		1							
А4		3	70-05	3ПС51.180.30-Л					1			1			
А4		4	-04	3ПС51.150.30-Л						1			1		
А4		5	-01	3ПС51.90.30-Л							1				
				Изделия закладные											
А4		6	1.030.1-1.1-3 30	М1	2	2									
А4		7	35-01	М11	4	4	4	4							
А4		8	30-04	М18					2	2	2	2	2		
А4		9	34-02	М19								2	2		

Инв. № подл. | Подпись и дата | Взам. инв. №

Привязан

Инв. №

			1988
Н. контр.	Казанцева	[signature]	21.03
Гл. констр. отд.	Нестерова	[signature]	17.03
Рук. гр.	Лигуай	[signature]	19.03
Проверил	Лигуай	[signature]	16.03
Проектир.	Сычева	[signature]	15.03

416-6-28.12.88 -КЖИ-04.03

Панель стеновая (смотри таблицу исполнений)

Стадия	Лист	Листов
Р		1

Учреждение ИГ-548/7 Москва

Копировал Цыганова

Формат А3

Альбом IV

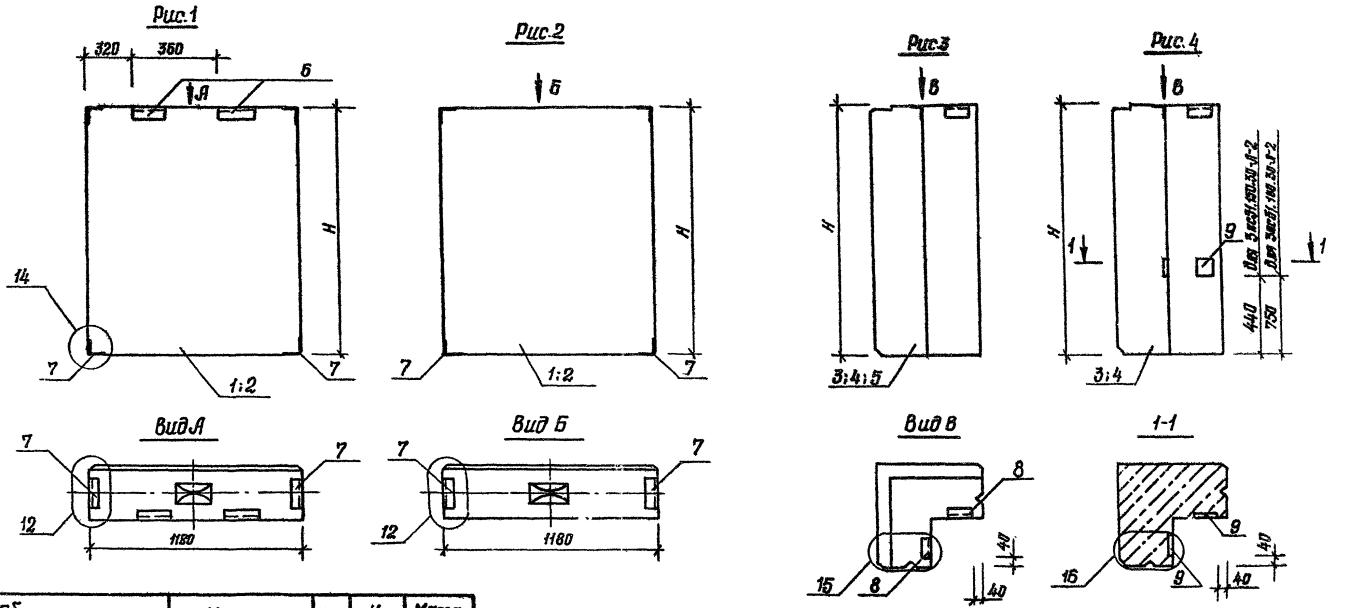

Обозначение	Марка	Рис.	Н мм	Масса, кг
416-6-28.12.88-КЖИ-04.03	2ПС12.18.3,0-Л-1	1	1785	810
-01	2ПС12.12.3,0-Л-1	1	1185	540
-02	2ПС12.18.3,0-Л-4	2	1785	810
-03	2ПС12.12.3,0-Л-4	2	1185	540
-04	3ПС51.180.30-Л-1	3	1785	490
-05	3ПС51.150.30-Л-1	3	1485	410
-06	3ПС51.90.30-Л-1	3	885	240
-07	3ПС51.180.30-Л-2	4	1785	490
-08	3ПС51.150.30-Л-2	4	1485	410

Взам. инв.№ | Подпись и дата | Инв. № подл.

Привязан

Инв. №

			1988
Н. контр.	Казанцева	[signature]	21.03
Гл. констр. отд.	Нестерова	[signature]	17.03
Рук. гр.	Лигуай	[signature]	16.03
Проверил	Лигуай	[signature]	16.03
Проектир.	Лабенок	[signature]	15.03

416-6-28.12.88-КЖИ-04.03 СБ

Панель стеновая (смотри таблицу исполнений). Сборочный чертеж

Стадия	Масса	Масштаб
Р	смотри таблицу	Б. М.

Лист | Листов 1

Учреждение ИГ-548/7 Москва

Копировал Голева

Формат А3

Альбом IV

Ведомость расхода стали на элемент, кг

Марка элемента	Изделия закладные													Общий расход
	Арматура класса			Прокат марки									Всего	
	А-III			Вст3пс6						Вст3кп2				
	ГОСТ 5781-82			ГОСТ 19903-74						ГОСТ 8509-86				
	ф8	ф10	Итого	-6×60	-8×60	-8×100	-10×100	-12×200	Итого	L 63×6		Итого		
ПС30.18.3,0-6.Л-1		0,52	0,52	1,12					1,12	2,06		2,06	3,70	3,70
ПС30.21.3,0-6.Л-6		1,28	1,28	1,12		2,00			3,12	2,06		2,06	6,46	6,46
ПС30.15.3,0-6.Л-16		1,52	1,52	1,12	1,28				2,40	2,06		2,06	5,98	5,98
ПС30.15.3,0-6.Л-17		2,40	2,40	1,12	1,28		6,32	7,58	16,30	2,06		2,06	20,76	20,76
ПС30.15.3,0-6.Л-21		3,04	3,04	1,12	1,28	4,0			6,40	2,06		2,06	11,50	11,50
ПС30.15.3,0-6.Л-21*, 28*		2,80	2,8	2,24	1,28	2,0			5,52	4,12		4,12	12,44	12,44
ПС30.15.3,0-6.Л-24		3,16	3,16	1,12	1,28	2,0		7,58	11,98	2,06		2,06	17,20	17,20
ПС30.15.3,0-6.Л-28*		2,04	2,04	2,24	1,28				3,52	4,12		4,12	9,68	9,68
2ПС12.18.3,0-Л-1		2,28	2,28	1,12					1,12	5,74		5,74	9,14	9,14
2ПС12.12.3,0-Л-1		2,28	2,28	1,12					1,12	5,74		5,74	9,14	9,14
2ПС12.18.3,0-Л4		1,76	1,76							3,58		3,68	5,44	5,44
2ПС12.12.3,0-Л-4		1,76	1,76							3,68		3,68	5,44	5,44
3ПС51.180.30-Л-1		0,4	0,4	1,12					1,12	1,38		1,38	2,90	2,90
3ПС51.150.30-Л-1		0,4	0,4	1,12					1,12	1,38		1,38	2,90	2,90
3ПС51.90.30-Л-1		0,4	0,4	1,12					1,12	1,38		1,38	2,90	2,90
3ПС51.180.30-Л-2	0,36	0,4	0,76	1,80		2,52			4,32	1,38		1,38	6,46	6,46
3ПС51.150.30-Л-2	0,36	0,4	0,76	1,80		2,52			4,32	1,38		1,38	6,46	6,46

			1988	416-6-28.12.88-КЖ.И-04.03 ВС
Н.контр.	Казанцева	[signature]	21.03	Панель стеновая (смотри таблицу исполнений). Ведомость расхода стали
Гл.конструктор	Нестерова	[signature]	17.03	
Рук.гр.	Лигуай	[signature]	16.03	
Проверил	Лигуай	[signature]	16.03	
Инженер	Сычева	[signature]	15.03	

Стадия	Лист	Листов
Р		1

Учреждение ИГ-548/7

Инв. № подл. | Подпись и дата | Взам. инв. №

Инв. № подл. | Подпись и дата | Взам. инв. №

Альбом IV

Формат	Зона	Поз.	Обозначение	Наименование	Количество на исполнение —	01	02	03	04	05	06	07	08	Примечание
				Документация										
А3			416-6-28.12.88 -КЖС.И -ОО ТУ	Технические условия										
А3			1.030.1-1.0-1 15	Узлы										
А4			416-6-28.12.88 -КЖС.И-04.04 ВС	Ведомость расхода стали										
А3			-КЖС.И-04.04 СБ	Сборочный чертеж										
				Сборочные единицы										
А4		1	1.030.1-1.1-1 59-02	2ПСБ. 19.3,0-Л	1			1		1				
А4		2	58-06	2ПСБ. 15.3,0-Л		1			1					
А4		3	-02	2ПСБ. 12.3,0-Л			1				1			
А4		4	57-09	2ПСЗ. 18.3,0-Л								1	1	
				Изделия закладные										
		5	1.030.1-1.1-3 30	М1	1	1	1	1	1					
		6	-02	М3								1	1	
		7	35-01	М11	2	2	2	2	2	4	4			
		8	-02	М17								2	2	

Привязан

Инв. №

			1988
Н. контр.	Казанцева		21.03
Гл. констр. отд	Нестерова		17.03
Рук. гр.	Лигуай		16.03
Проверил	Лигуай		16.03
Проектир.	Лабенок		15.03

416-6-28.12.88 -КЖ.И-04.04

Панель стеновая (смотри таблицу исполнений)

Стадия	Лист	Листов
Р		1

Учреждение ИГ-548/7 Москва

Копировал Голева Формат А4

Инв. № подл. | Подпись и дата | Взам. инв. №

Альбом IV

Марка элемента	Изделия закладные: Арматура класса А-III ГОСТ 5781-82 ф10		итого	Прокат марки Вст3 ПС6 ГОСТ 19903-74 -6×60		итого	Вст3 кп2 ГОСТ 8509-86 L63×6	L50×5	итого	Всего	Общий расход, кг
2ПС6.18.3,0-Л-2	1,14		1,14	0,56		0,56	2,87		2,87	4,57	4,57
2ПС6.15.3,0-Л-2	1,14		1,14	0,56		0,56	2,87		2,87	4,57	4,57
2ПС6.12.3,0-Л-2	1,14		1,14	0,56		0,56	2,87		2,87	4,57	4,57
2ПС6.18.3,0-Л-3	1,14		1,14	0,56		0,56	2,87		2,87	4,57	4,57
2ПС6.15.3,0-Л-3	1,14		1,14	0,56		0,56	2,87		2,87	4,57	4,57
2ПС6.18.3,0-Л-4	1,76		1,76				3,68		3,68	5,44	5,44
2ПС6.12.3,0-Л-4	1,76		1,76				3,68		3,68	5,44	5,44
2ПСЗ.18.3,0-Л-2	1,14		1,14	0,56		0,56	1,49	0,76	2,25	3,95	3,95
2ПСЗ.18.3,0-Л-3	1,14		1,14	0,56		0,56	1,49	0,76	2,25	3,95	3,95

Привязан

Инв. №

			1988
Н. контр.	Казанцева		21.03
Гл. констр. отд	Нестерова		17.03
Рук. гр.	Лигуай		16.03
Проверил	Лигуай		16.03
Проектир.	Лабенок		15.03

416-6-28.12.88 -КЖ.И-04.04 ВС

Панель стеновая (смотри таблицу исполнений). Ведомость расхода стали

Стадия	Лист	Листов
Р		1

Учреждение ИГ-548/7 Москва

Копировал Голева Формат А4

Альбом IV

Рис.1

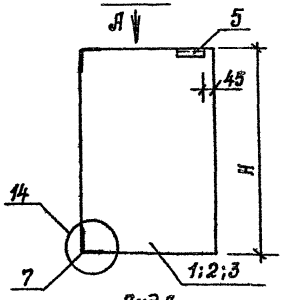

Рис.2

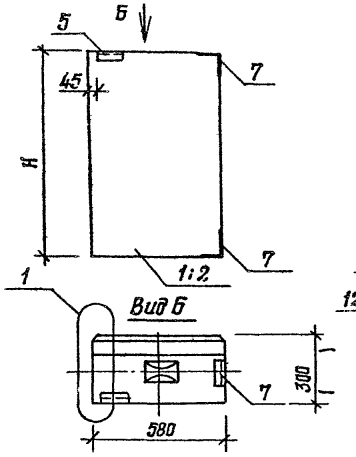

Рис.3

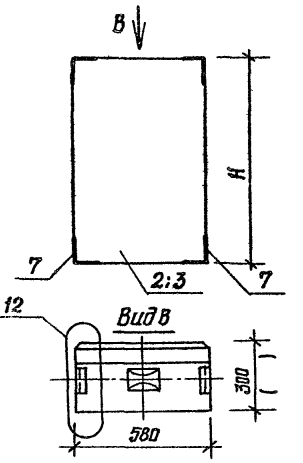

Рис.4

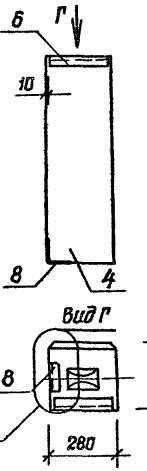

Рис.5

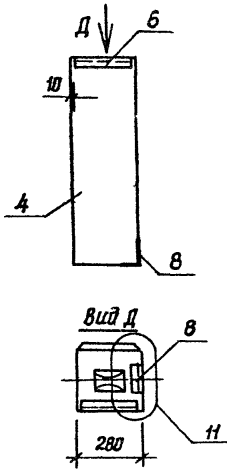

Обозначение	Марка	Рис.	Н, мм	Масса, кг
416-6-28.12.88-КЖИ-04.04	2ПС6.18.3,0-Л-2	1	1785	410
-01	2ПС6.15.3,0-Л-2	1	1485	340
-02	2ПС6.12.3,0-Л-2	1	1185	270
-03	2ПС6.18.3,0-Л-3	2	1785	410
-04	2ПС6.15.3,0-Л-3	2	1485	340
-05	2ПС6.18.3,0-Л-4	3	1785	410
-06	2ПС6.12.3,0-Л-4	3	1185	270
-07	2ПС3.18.3,0-Л-2	4	1785	2000
-08	2ПС3.18.3,0-Л-3	5		

Взам. инв. №

Подпись и дата

Инв. № подл.

Привязан

Инв. №

Н. контр.	Казанцева		21.03
Гл. констр. бр.	Нестерова		17.03
Рук. гр.	Лисецкий		16.03
Проверил	Лисецкий		16.03
Проектир.	Сафронов		15.03

1988

416-6-28.12.88-КЖИ-04.04 СБ

Стеновая панель (смотри таблицу исполнений). Сборочный чертеж

Стадия	Масса	Масштаб
Р	смотри таблицу	1:50
Лист	Листов 1	

Учреждение ИГ-548/7 Мосс. пр

Копировал Голева

Формат А3

Альбом IV

МПЛ-28

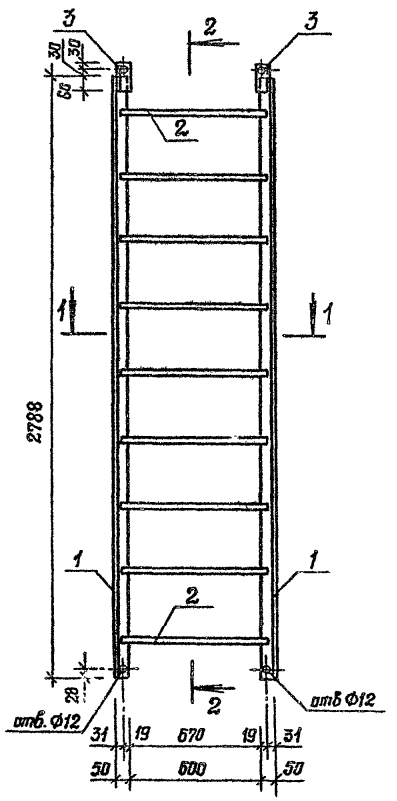

2-2

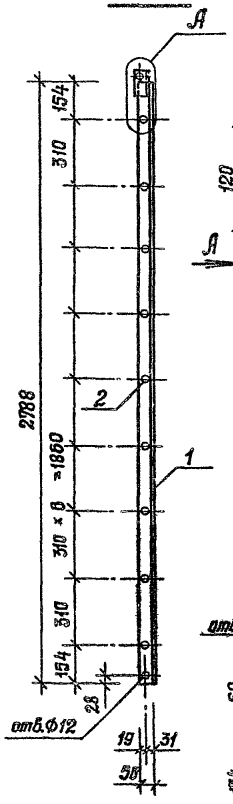

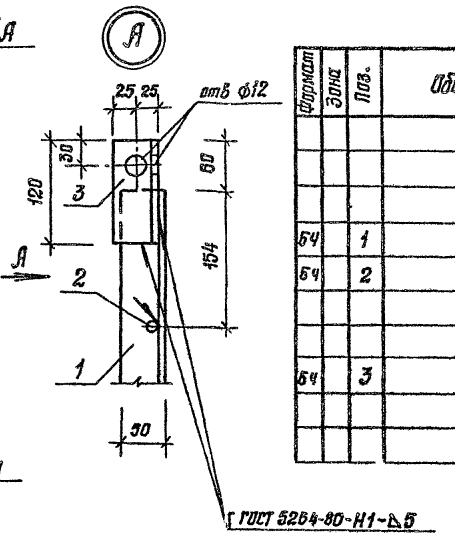

Вид А

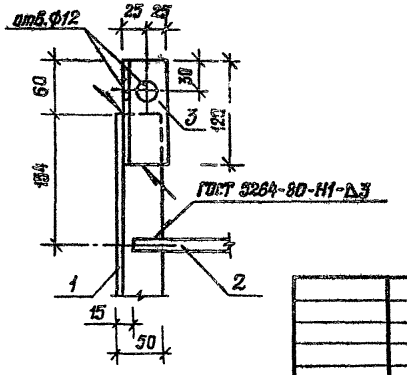

1-1

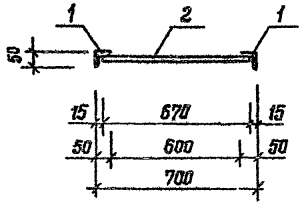

Формат	Зона	Поз.	Обозначение	Наименование	Кол.	Примечание
				Детали		
				уголок 50×50×5-Б ГОСТ 8509-86 / Ст3кп2 ГОСТ 535-79		
БЧ		1		ℓ=2788	2	10,51 кг
БЧ		2		Ф16 А-I ГОСТ 5781-82 ℓ=670	9	1,06 кг
				уголок 50×50×5-Б ГОСТ 8509-86 / Ст3кп2 ГОСТ 535-79		
БЧ		3		ℓ=120 (правый, левый)	2	0,45 кг

Привязан

Инв. №

			1988
Н.контр.	Казанцева		24.03
Гл.констр.отд.	Нестерова		17.03
Рдк.гр.	Лигуай		16.03
Проверил	Лигуай		16.03
Проектир.	Соболева		15.03

416-6-28.12.88-КЖИ-05.01

МПЛ-28

Стадия	Масса	Масштаб
Р	31,46	1:20
Лист	Листов 1	

Учреждение ИР-548/7 Москва

Инв.№ подл. | Подпись и дата | Взам.инв.№

Копировал Голева

Формат А3

Альбом IV

МПЛ-15

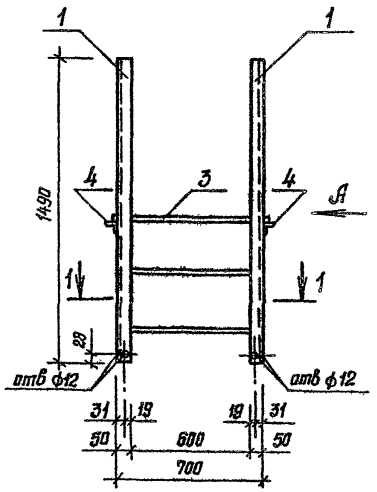

Вид А

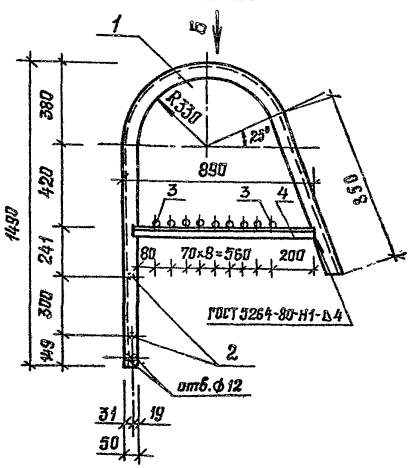

Вид Б

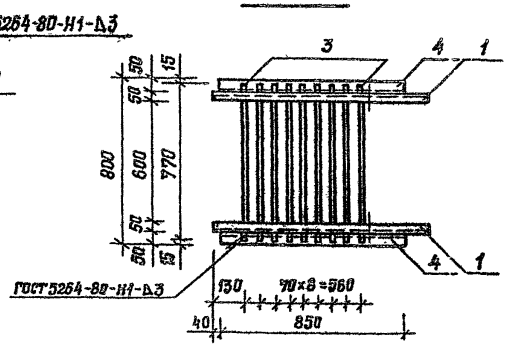

1-1

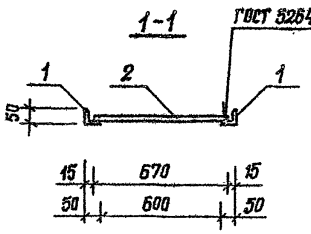

Формат	Зона	Поз.	Обозначение	Наименование	Кол.	Примечание
				Детали		
				уголок 50×50×5-Б ГОСТ 8509-86 / Ст3 кп2 ГОСТ 535-79		
Б Ч		1		ℓ = 2500 (правый, левый)	2	9,43 кг
Б Ч		2		ф16 А-I ГОСТ 5781-82 ℓ=670	2	1,06 кг
Б Ч		3		ℓ=770	9	1,22 кг
				уголок 50×50×5-Б ГОСТ 8509-86 / Ст3 кп2 ГОСТ 535-79		
Б Ч		4		ℓ=850	2	3,36 кг

Привязан

Инв. № подл. | Подпись и дата | Взам. инв. №

Н. контр.	Казанцева		1988
Гл. констр. отд.	Нестерова		21.03
Рук. гр.	Лигуай		17.03
Проверил	Лигуай		16.03
Проектир.	Соболева		15.03

Инв. №

416-6-28.12.88 -КЖИ-05.02

МПЛ-15

Стадия	Масса	Масштаб
Р	38,68 кг	1:20
Лист	Листов 1	

Учреждение ИГ-548/7 Москва

Копировал Голева

Формат А3

Альбом IV

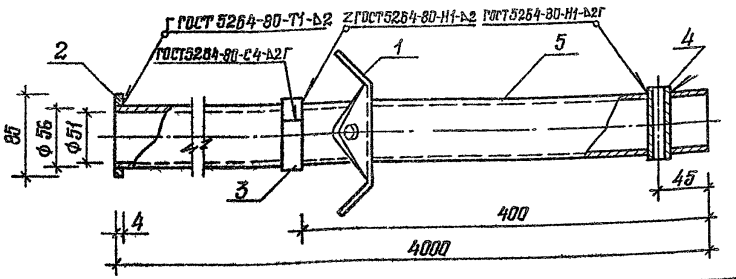

Формат	Зона	Поз.	Обозначение	Наименование	Кол.	Примеч.
				Документация		
				Сборочные единицы		
А4		1	416-6-28.12.88-КЖ.И-05.06	Кронштейн	1	0,53 кг
А4		2	-05.13-06	Пластина ПМ-7	1	0,14 кг
				Детали		
Б4		3		полоса $\frac{4\times20\ ГОСТ\ 103-76}{Вст3пс6\ ГОСТ\ 535-79}$ ℓ=190	1	0,13 кг
Б4		4		труба 16×1,6 ГОСТ 8733-87 ℓ=65	1	0,04 кг
Б4		5		труба 58×2,5 ГОСТ 8733-87		
				ℓ=3998	1	13,47 кг

Привязан

Инв. № подл. | Подпись и дата | Взам. инв. №

Инв. №

			1988
Н. контр.	Казанцева		21.03
Гл. констр. отд	Нестерова		17.03
Рук. гр.	Лисгай		16.03
Проверил	Лисгай		16.03
Проектир.	Соболева		15.03

416-6-28.12.88-КЖИ-05.03

Секция №1 мачты УКВ

Стадия	Масса	Масштаб
Р	14,31 кг	Б.М.
Лист	Листов 1	

Учреждение ИГ-548/7 Москва

Копировал Голева

Формат А4

Альбом IV

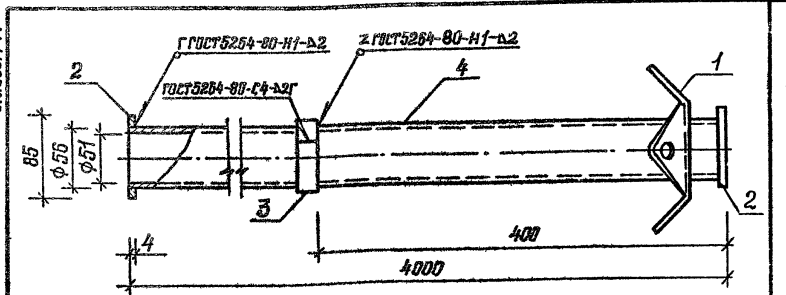

Формат	Зона	Поз.	Обозначение	Наименование	Кол.	Примеч.
				Документация		
				Сборочные единицы		
А4		1	416-6-28.12.88-КЖ.И-05.06	Кронштейн	1	0,53 кг
А4		2	-05.13-06	Пластина ПМ-7	2	0,14 кг
				Детали		
Б4		3		полоса $\frac{4\times20\ ГОСТ\ 103-76}{Вст3пс6\ ГОСТ\ 535-79}$ ℓ=190	1	0,13 кг
Б4		4		труба 58×2,5 ГОСТ 8733-87		
				ℓ=3998	1	13,47 кг

Привязан

Взам. инв. № | Подпись и дата | Инв. № подл.

Инв. №

			1988
Н. контр.	Казанцева		21.03
Гл. констр. отд	Нестерова		17.03
Рук. гр.	Лисгай		16.03
Проверил	Лисгай		16.03
Проектир.	Соболева		15.03

416-6-28.12.88-КЖИ-05.04

Секция №2 мачты УКВ

Стадия	Масса	Масштаб
Р	14,41 кг	Б.М.
Лист	Листов 1	

Учреждение ИГ-548/7 Москва

Копировал Голева

Формат А4

Альбом IV

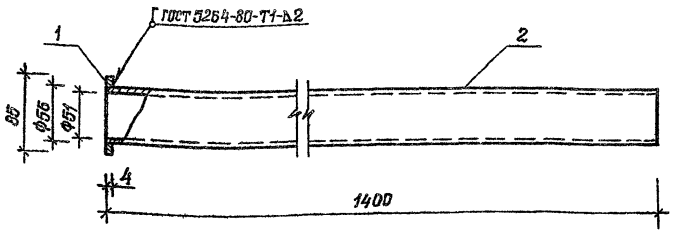

Формат	Зона	Поз.	Обозначение	Наименование	Кол.	Примеч.
				Детали		
А4		1	416-6-28.12.88-КЖИ-05.15-06	Пластина ПМ-7	1	0,141кг
Б4		2		Труба 56×2,5 ГОСТ8733-87		
				ℓ=1398	1	4,60кг

Привязан

Инв. №

Н.контр.	Казанцева		1988 21.03
Гл.конструктор	Нестерова		17.03
Рук. гр.	Лигуай		16.03
Проверил	Лигуай		16.03
Проектир.	Соболева		16.03

Взам. инв. № | Подпись и дата | Инв. № подл.

416-6-28.12.88 -КЖИ-05.05

Гильза Г-1 мачты УКВ

Стадия	Масса	Масштаб
Р	4,74кг	Б.М.
Лист	Листов 1	

Учреждение ИГ-548/7 Москва

Копировал Галева

Формат А4

Альбом IV

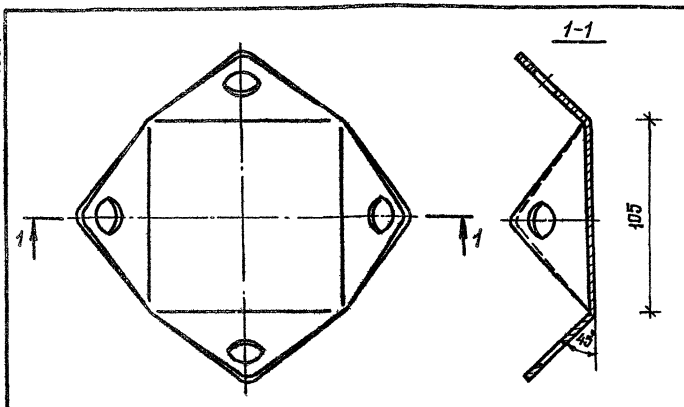

Развертка кронштейна

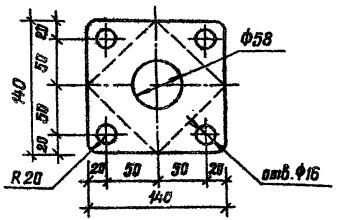

Привязан

Инв. №

Н.контр.	Казанцева		1988 21.03
Гл.конструктор	Нестерова		17.03
Рук. гр.	Лигуай		16.03
Проверил	Лигуай		16.03
Проектир.	Соболева		15.03

Взам. инв. № | Подпись и дата | Инв. № подл.

416-6-28.12.88 -КЖИ-05.06

Кронштейн

Стадия	Масса	Масштаб
Р	0,53кг	Б.М.
Лист	Листов 1	

полоса 4×140 ГОСТ 19903-74 — ℓ=140
Ст3 пс6 ГОСТ 535-79

Учреждение ИГ-548/7 Москва

Копировал Галева

Формат А4

Зажим плашечный

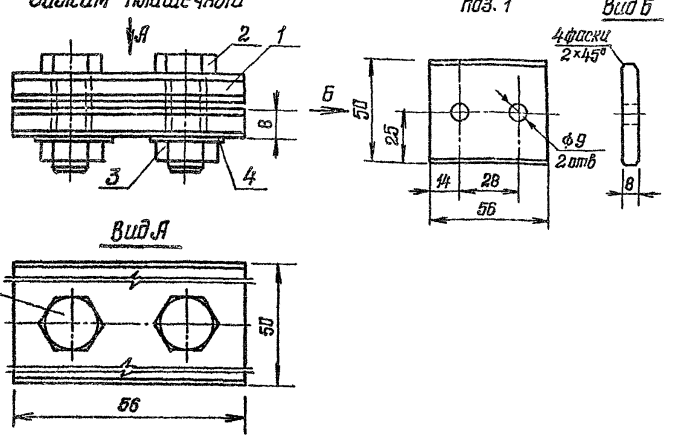

Формат	Зона	Поз.	Обозначение	Наименование	Кол.	Примечание
				Детали		
А4		1		полоса $\frac{8\times50\ ГОСТ\ 103\text{-}76}{Ст3\ пс6\ ГОСТ\ 535\text{-}79}$ $\ell=56$	2	0,17кг
				Стандартные изделия		
Бч		2		Болт М8×45 ГОСТ 7805-70	2	0,025кг
Бч		3		Гайка М8 ГОСТ 5927-70	2	0,006кг
Бч		4		Шайба 8 ГОСТ 11371-78	2	0,002кг

Привязан

Инв. №

Н. контр.	Казанцева		21.03
Ст. конструкт.	Нестерова		17.03
Рук. гр.	Лигуай		16.03
Проверил	Нестерова		17.03
Проектир.	Лигуай		15.03

1988

416-6-28.12.88 -КЖИ-05.07

Зажим плашечный мачты УКВ

Стадия	Масса	Масштаб
Р	0,40кг	1:10, 1:20
Лист	Листов 1	

Учреждение ИГ-548/7 Москва

Копировал Голева Формат А4

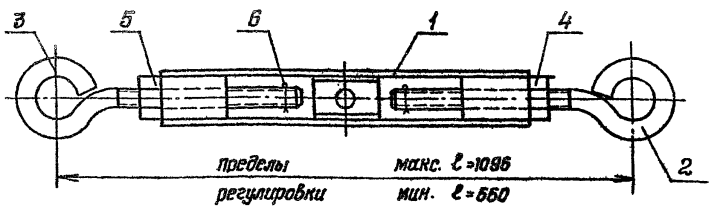

Формат	Зона	Поз.	Обозначение	Наименование	Кол.	Примечание
				Сборочные единицы		
А4		1	416-6-2.8.12.88-КЖ.И-05.09	Корпус	1	2,78 кг
А4		2	-05.10	Винт	1	0,90 кг
А4		3		Винт (левый)	1	0,90 кг
				Стандартные изделия		
Бч		4		Гайка М18 ГОСТ 5927-70	1	0,07кг
Бч		5		Гайка М18 лев. ГОСТ 5927-70	1	0,07кг
Бч		6		Шплинт 3,6×25 ГОСТ 397-79	2	0,01 кг

Привязан

Инв. №

Н. контр.	Казанцева		21.03
Ст. конструкт.	Нестерова		17.03
Рук. гр.	Лигуай		16.03
Проверил	Нестерова		17.03
Проектир.	Лигуай		15.03

1988

416-6-28.12.88 -КЖИ-05.08

Талреп мачты УКВ

Стадия	Масса	Масштаб
Р	4,74 кг	Б.М.
Лист	Листов 1	

Учреждение ИГ-548/7 Москва

Копировал Голева Формат А4

Альбом V

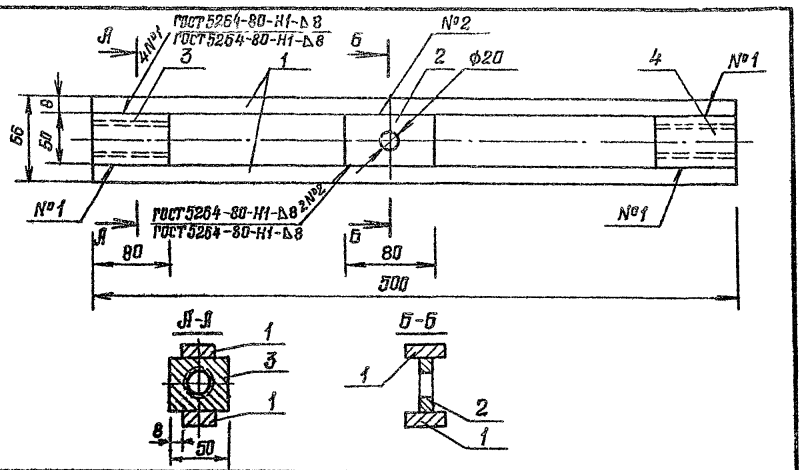

Формат	Зона	Поз.	Обозначение	Наименование	Кол.	Примечание
				Детали		
Б4		1		полоса 8×34 ГОСТ 103×76 / Вст3пс6 ГОСТ 535-79 ℓ=500	2	1,07 кг
Б4		2		полоса 8×50 ГОСТ 103×76 / Вст3пс6 ГОСТ 535-79 ℓ=80	1	0,14 кг
				Стандартные изделия		
Б4		3		Гайка М18×2,5 Т Т ГОСТ 1759-70	1	0,25 кг
Б4		4		Гайка М18×2,5 Т Т ГОСТ 1759-70, левая	1	0,25 кг

Привязан

Инв. №

Н. контр.	Казанцева		21.03
Гл. констр. отд.	Нестерова		17.03
Рук. гр.	Лигуай		16.03
Проверил	Нестерова		16.03
Проектир.	Лигуай		15.03

1988

416-6-28.12.88-КЖИ-05.09

Корпус

Стадия	Масса	Масштаб
Р	2,78 кг	1:5
Лист	Листов 1	

Учреждение ИГ-548/7 Москва

Копировал Голева Формат А4

Альбом V

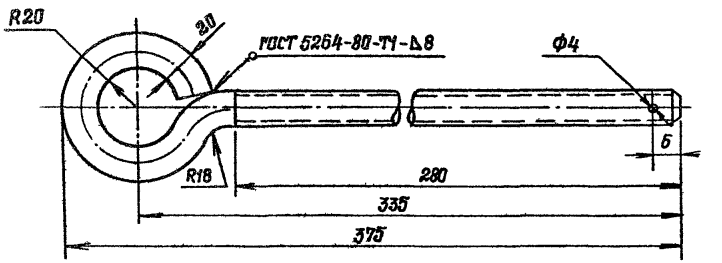

Привязан

Инв. №

Н. контр.	Казанцева		21.03
Гл. констр. отд.	Нестерова		17.03
Рук. гр.	Лигуай		16.03
Проверил	Нестерова		16.03
Проектир.	Лигуай		15.03

1988

416-6-28.12.88-КЖИ-05.10

Винт

Стадия	Масса	Масштаб
Р	0,90 кг	1:2,5
Лист	Листов 1	

Винт М18×2,5 Т Т ГОСТ 1759-70

Учреждение ИГ-548/7 Москва

Копировал Голева Формат А4

Альбом IV

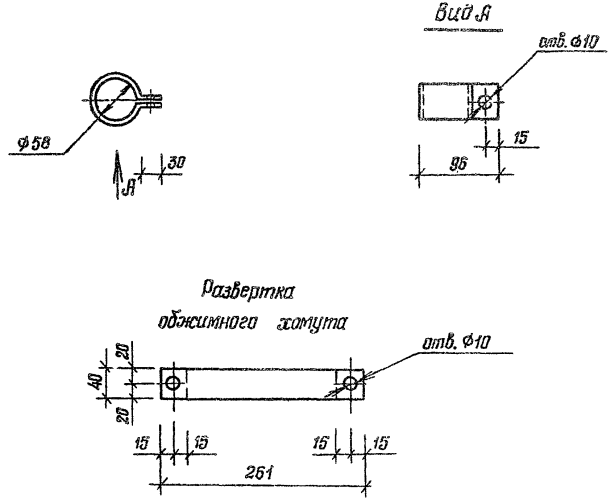

Привязан

Инв. №

			1988
Н.контр.	Казанцева		21.03
Гл.констр.отд	Нестерова		17.03
Рук.гр.	Лигай		16.03
Проверил	Лигай		16.03
Проектир.	Соболева		15.03

416-6-28.12.88-КЖИ-05.11

Обжимной хомут мачты УКВ

Стадия	Масса	Масштаб
Р	0,4 кг	1:5
Лист	Листов 1	

Лист 5-ПН-4 ГОСТ 19903-74 Вст3кп2 ГОСТ 535-79

Учреждение ИГ-548/7 Москва

Копировал Галева

Формат А4

Альбом IV

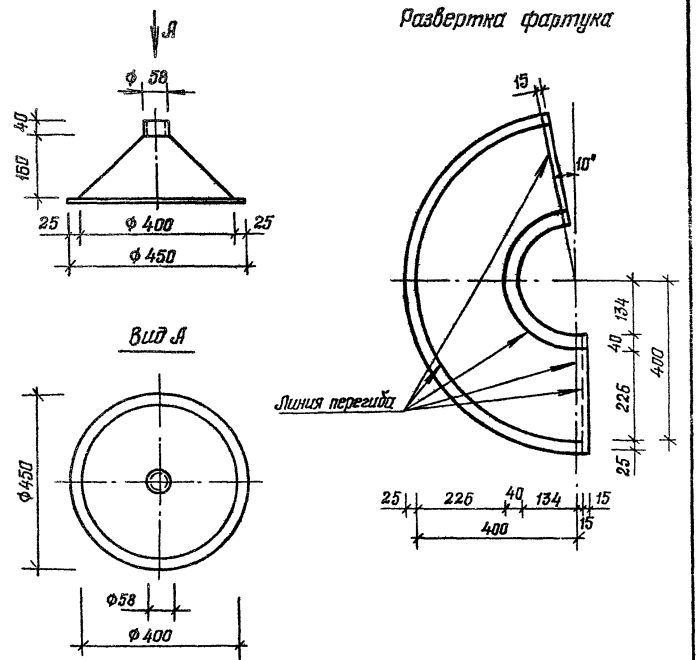

Привязан

Инв. №

			1988
Н.контр.	Казанцева		21.03
Гл.констр.отд	Нестерова		17.03
Рук.гр.	Лигай		16.03
Проверил	Лигай		16.03
Проектир.	Соболева		15.03

416-6-28.12.88-КЖИ-05.12

Фартук

Стадия	Масса	Масштаб
Р	1,23 кг	1:10
Лист	Листов 1	

Лист 0,5 ГОСТ 19903-74 Вст3кп2 ГОСТ 535-79

Учреждение ИГ-548/7 Москва

Копировал Галева

Формат А4

Альбом IV

Рис. 1

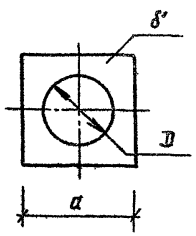

Рис. 2

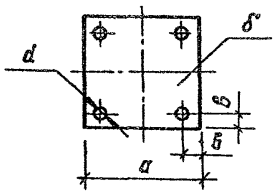

Рис. 3

остальное см. рис. 1; 2

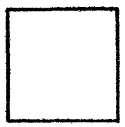

Рис. 4

остальное см. рис. 1; 2

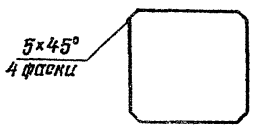

Формат	Зона	Поз.	Обозначение	Наименование	Кол. на исполнение							Примеч.
						-01	-02	-03	-04	-05	-06	
				Детали								
				Лист								
А3				Б-3,0×250×250 ГОСТ 19903-74 Ст3кп2 ГОСТ 535-79	1							1,47 кг
А3				Б-3,0×150×150 ГОСТ 19903-74 Ст3кп2 ГОСТ 535-79		1						0,53 кг
А3				Б-3,0×200×200 ГОСТ 19903-74 Ст3кп2 ГОСТ 535-79			1					0,94 кг
А3				Б-8,0×400×400 ГОСТ 19903-74 Ст3кп2 ГОСТ 535-79				1				10,05 кг
А3				Б-10,0×250×250 ГОСТ 19903-74 Ст3кп2 ГОСТ 535-79					1	1		4,9
А3				Д-4,0×85×85 ГОСТ 19903-74 Ст3кп2 ГОСТ 535-79							1	0,14 кг

Обозначение	Марка	рис.	a	δ	D	B	d	Масса, кг
416-6-28.12.88-КЖИ-05.13	ПМ-1	1	250	3	160	—	—	1,47
-01	ПМ-2		150		80	—	—	0,53
-02	ПМ-3		200		110	—	—	0,94
-03	ПМ-4		400	8	60	—	—	10,05
-04	ПМ-5	2	250	10	—	35	15	4,9
-05	ПМ-6	3			120			
-06	ПМ-7	4	85	4	57	15	9	0,14

Взам. инв. №

Подпись и дата

Инв. № подл.

Привязан

Инв. №

			1988
Н. контр.	Казанцева		21.03
Гл. констр. отд.	Нестерова		17.03
Рук. гр.	Лигуай		16.03
Проверил	Лигуай		16.03
Проектир.	Сычева		15.03

416-6-28.12.88-КЖИ-05.13

Пластина

ПМ-1 ... ПМ-7

Стадия	Масса	Масштаб
Р	см. табл.	1:10
Лист	Листов 1	

Учреждение ИГ-548/7 Москва

Копировал Голева

Формат А3

Альбом IV

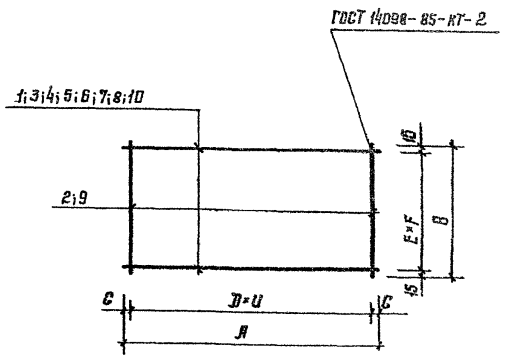

Формат	Зона	Поз.	Обозначение	Наименование	Количество на исполнение —	01	02	03	04	05	06	07	Примечан.
				Документация									
А3			416-6-28.12.88-КЖ.И-00.ТЭ	Технические условия									
				Детали									
				Отдельные отержни									
				ГОСТ 5781-82									
БЧ		1		ф6А-III ℓ=1300	2								0,29 кг
БЧ		3		ф6А-III ℓ=900		2							0,20 кг
БЧ		4		ф6А-III ℓ=1000			2						0,22 кг
БЧ		5		ф6А-III ℓ=500				2					0,11 кг
БЧ		6		ф6А-III ℓ=1100					2				0,24 кг
БЧ		7		ф6А-III ℓ=1200						2			0,27 кг
БЧ		2		ф6А-I ℓ=80	3	3	3	3	3	3			0,018 кг
БЧ		8		ф6А-I ℓ=720							3		0,160 кг
БЧ		9		ф10А-III ℓ=230							8	5	0,142 кг
БЧ		10		ф6А-I ℓ=420								3	0,093 кг

Обозначение	Марка	A	B	C	D	E	F	U	Масса, кг
416-6-28.12.88-КЖ.И-05.14	С-1	1300	80	50	2	1	50	600	0,634
—01	С-2	900						400	0,454
—02	С-3	1000						450	0,494
—03	С-4	500						200	0,274
—04	С-5	1100						500	0,534
—05	С-6	1200						550	0,594
—06	С-7	720	230	10	7	2	100	100	1,616
—07	С-8	420			4				0,989

Взам. инв. №

Подпись и дата

Инв. № подл.

Привязан

Инв. №

			1989
Н. контр.	Казанцева		21.03
Гл. констр. отд.	Нестерова		17.03
Рук. ер.	Лигуай		16.03
Проверил	Лигуай		16.03
Проектир.	Сычева		15.03

416-6-28.12.88-КЖ.И-05.14

Сетка С-1...С-8

Стадия	Масса	Масштаб
Р	См. табл.	5М

Лист | Листов 1

Учреждение ИГ-548/7 Москва

Копировал Цыганова

Формат А3

Альбом IV

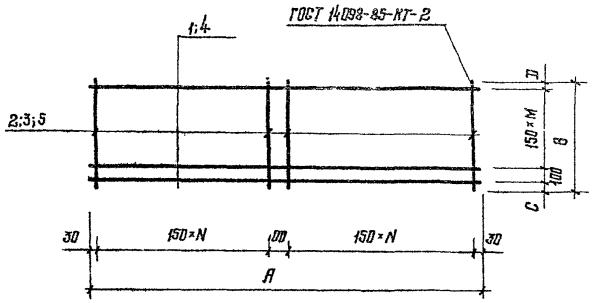

Формат	Зона	Поз.	Обозначение	Наименование	Кол. на исполнение —	01	02	03	Примечан.
				Документация					
А3			416-6-28.12.88-КЖ.И-00.ТУ	Технические условия					
				Детали					
				ФБА-III ГОСТ 5781-82					
Б4		2		ℓ = 1560	18				0,34 кг
Б4		1		ℓ = 2660	11			9	0,56 кг
Б4		3		ℓ = 2060		38			0,45 кг
Б4		4		ℓ = 5560		14	9		1,22 кг
Б4		5		ℓ = 1260			38	18	0,28 кг

Обозначение	Марка	A	B	C	D	N	M	Масса, кг
416-6-28.12.88-КЖ.И-05.15	С-9	2560	1560	80	30	9	9	12,28
-01	С-10	5560	2660		80	18	12	34,18
-02	С-11		1260		30		7	21,62
-03	С-12	2560				8		10,09

Взам. инв. №

Подпись и дата

Инв. № подл.

Привязан

Инв. №

Н.контр.	Казанцева		21.03
Гл.констр.отд.	Нестерова		17.03
Рук. гр.	Лигуай		16.03
Проверил	Лигуай		16.03
Проектир	Сычева		15.03

1988

416-6-28.12.88 -КЖ.И-05.15

Сетка
С-9 ... С-12

Стадия	Масса	Масштаб
Р	См. табл.	Б.М.
Лист	Листов 1	

Учреждение
ИГ-548/7
Москва

Копировал Цыганова

Формат А3

Альбом IV

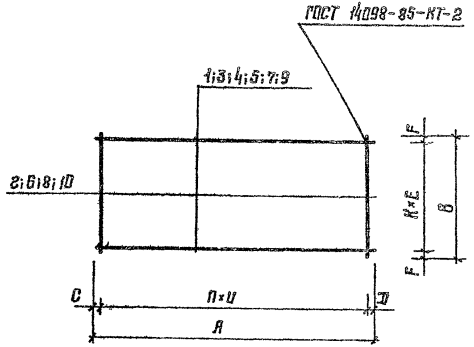

Формат	Зона	Поз.	Обозначение	Наименование	Кол. на исполнение —	01	02	03	04	05	Примечание
				Документация							
А3			416-6-28.12.88-КЖ.И-00.ТУ	Технические условия							
				Детали							
				ф10А-II ГОСТ 5781-82							
Б4		1		ℓ = 1310	8						0,81 кг
Б4		3		ℓ = 4460		8					2,75 кг
Б4		4		ℓ = 4760			5				2,94 кг
Б4		5		ℓ = 1610				5			0,99 кг
Б4		2		ℓ = 1160	7	23					0,72 кг
Б4		6		ℓ = 960			24	8			0,59 кг
Б4		9		ф10А-I ГОСТ 5781-82 ℓ = 500						3	0,31 кг
Б4		10		ℓ = 230						5	0,14 кг
Б4		7		ф8А-I ГОСТ 5781-82 ℓ = 750					4		0,17 кг
Б4		8		ℓ = 350					7		0,08 кг

Обозначение	Марка	A	B	C	D	F	n	u	K	E	Масса, кг
416-6-12.88-КЖ.И-05.16	С-13	1310	1160	55		90	6	200	5	200	9,9
-01	С-14	4460		30			22				33,0
-02	С-15	4760	960	80			23		4		29,0
-03	С-16	1610		105			7				9,70
-04	С-17	750	350	15		25	1	120	1	300	1,24
-05	С-18	500	230	40	60	15	4	100	2	100	1,63

Инв. № подл. | Подпись и дата | Взам. инв. №

Привязан

Инв. №

Н. контр.	Кагановска	12.03
Гл. констр. отд.	Нестерова	12.03
Рук. гр.	Лисицкий	15.03
Проверил	Лисицкий	15.03
Проектир.	Сычева	15.03

1988

416-6-28.12.88 -КЖ.И-05.16

Сетка
С-13 ... С-18

Стадия	Масса	Масштаб
Р	См. табл.	Б.М.
Лист	Листов 1	

Учреждение
ИГ-548/7
Москва

Копировал Цыганова

Формат А3

Альбом IV

Формат	Зона	Поз.	Обозначение	Наименование	Количество на исполнение										Примечание
					—	01	02	03	04	05	06	07	08	09	
				Документация											
А3			416-6-28.12.88-КЖ.И-00.ТУ	Технические условия											
				Детали											
				ГОСТ 5781-82											
Б4		1		ф12А-III ℓ=1070	19										0,95 кг
Б4		2		ф10А-III ℓ=2632	7										1,63 кг
Б4		3		ф12А-III ℓ=1610		19									1,43 кг
Б4		19		ф10А-III ℓ=2812		11									1,74 кг
Б4		4		ф10А-III ℓ=1140			6								0,71 кг
Б4		5		ф12А-III ℓ= 804			7								0,71 кг
Б4		6		ф10А-IV ℓ=2080				9							1,29 кг
Б4		7		ф12А-II ℓ=1320				15							1,18 кг
Б4		8		ф12А-III ℓ=1264					8						1,13 кг
Б4		9		ф10А-II ℓ=1060					9						0,63 кг
Б4		10		ф12А-II ℓ= 710						25					0,63 кг
Б4		11		ф10А-III ℓ=3732						5					2,31 кг
Б4		12		ф10А-II ℓ=1698							6				1,05 кг
Б4		13		ф12А-III ℓ= 770							13	14			8,89 кг
Б4		14		ф10А-III ℓ=2016								6			1,25 кг
Б4		15		ф10А-IV ℓ=1540									4		0,96 кг
Б4		16		ф12А-III ℓ= 520									8		0,46 кг
Б4		17		ф12А-II ℓ= 626										6	0,56 кг
Б4		18		ф10А-II ℓ= 770										2	0,48 кг

Привязан

Инв. № подл. | Подпись и дата | Взам. инв. №

Н. контр.	Назначева		21.03
Гл. констр.	Настерова		17.03
Рук. гр.	Лиецкий		16.03
Пров.	Лиецкий		16.03
Разраб.	Свечева		15.03

1988

416-6-28.12.88-КЖ.И-05.17

Сетка С-19 ... С-28

Стадия	Лист	Листов
Р		1

Учреждение ИГ-548/7 Москва

Копировал Цыганова

Формат А3

Альбом №

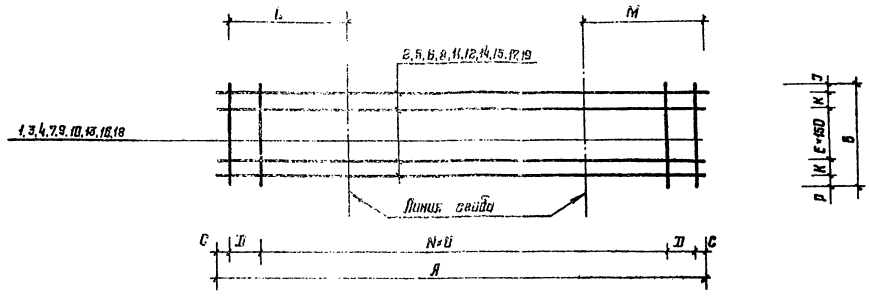

Обозначение		A	B	C	D	E	F	J	K	L	M	N	P	U	Масса, кг
416-6-28.12.88-КЖ.И-05.17	С-19	2632	1070	10	106	4	10	20	150	758		16	150	150	29,46
-01	С-20	2812	1610		196	8		55		848			55		46,31
-02	С-21	804	1140	27	150	4	27	120		302	—	3	120		9,23
-03	С-22	2080	1320	10	130	6	10		200	520		12	10		29,31
-04	С-23	1264	1020		172	5			125	400		6			14,71
-05	С-24	3732	710		56	2				1308		24	150		28,56
-06	С-25	1696	770		88	3			150	338		10	10		15,27
-07	С-26	2016			175					498		11			17,16
-08	С-27	1540	520	243	150	1	245	35		228		5	35		7,52
-09	С-28	826	770	302	—	3	10			302	—	1	10	314	4,32

Взам. инв. №

Подпись и дата

Инв. № подл.

Проверил

Инв. №

Н. контр.	Казанцева		21.03
Гл. контр. отд.	Нестерова		17.03
Рук. гр.	Лигуай		16.03
Проверил	Лигуай		16.03
Проектир.	Сычева		15.03

416-6-28.1288 - КЖИ-05.17СБ

Сетка С-19 ... С-28 Сборочный чертеж

Стадия	Масса	Масштаб
Р	См. табл.	Б.М.

Лист | Листов 1

Учреждение ИГ-548/7 Москва

Копировал Цыганова

Формат А3

Альбом IV

Рис. 1

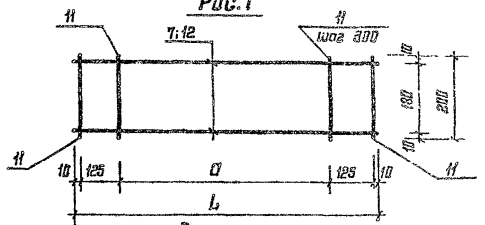

Рис. 2

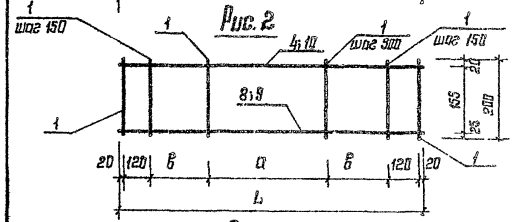

Рис. 3

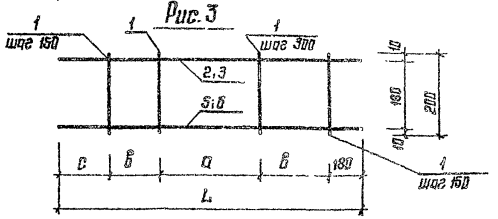

Обозначение	Рис.	Марки	Размеры, мм a	в	с	L	Масса, кг
416-6-28.12.88-КЖ.И-05.18	1	К-1	5400	—	—	5678	10,66
—01	1	К-2	2400	—	—	2678	6,05
—02	2	К-3	2700	1350	—	3683	17,60
—03	2	К-4	1200	600	—	2680	8,34
—04	3	К-5	1200	600	300	2880	4,27
—05	3	К-6	600	300	180	1560	2,31

Формат	Зона	Поз.	Обозначение	Наименование	Количество на исполнение —	01	02	03	04	05	Примечание
				Документация							
А3			416-6-28.12.88-КЖ.И-00.ТУ	Технические условия							
				Детали							
Бч		1		ф6А-I ГОСТ5781-82 ℓ=200			30	15	13	7	0,044 кг
Бч		2		ф8А-I ГОСТ 5781-82 ℓ=1560						1	0,616 кг
Бч		3		ℓ=2380					1		1,138 кг
Бч		4		ℓ=5680			1				2,244 кг
Бч		5		ф12А-III ГОСТ5781-82 ℓ=1560						1	1,385 кг
Бч		6		ℓ=2880					1		2,557 кг
Бч		7		ℓ=5670	2						5,035 кг
Бч		8		ф20А-III ГОСТ5781-82 ℓ=2680				1			6,620 кг
Бч		9		ℓ=5680			1				14,030 кг
Бч		10		ф8А-I ГОСТ5781-82 ℓ=2680				1			1,059 кг
Бч		11		ф5Вр-I ГОСТ 6727-80 ℓ=200	21	11					0,028 кг
Бч		12		ф12А-III ГОСТ5781-82 ℓ=2670		2					2,371 кг

Привязан

Инв. №

Взам. инв. №

Подпись и дата

Инв. № подл.

Н. контр.	Казанцева		21.03
Гл. констр отд	Нестерова		17.03
Рук. гр.	Лигуой		16.03
Проверил	Лигуой		16.03
Проектир.	Лабёнок		15.03

1988

416-6-28.12.88 - КЖ.И-05.18

Каркас плоский К-1...К-6

Стадия	Масса	Масштаб
Р	см. табл.	Б.М.
Листа	Листов 1	

Упрощение ИГ-548/7 Москва

Копировал Цыганова

Формат А3

Альбом IV

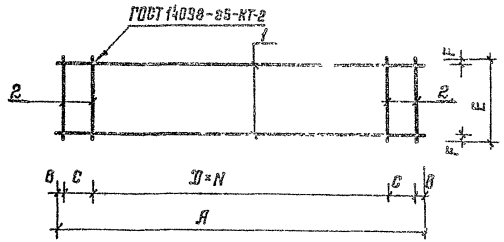

Формат	Зона	Поз.	Обозначение	Наименование	Количество				Примечание
					—	01			
				Документация					
А3			416-6-28.12.88-КЖ.И-00.ТУ	Технические условия	X	X			
				Детали					
Б4		1		ф16А-I ГОСТ 5781-82					
				ℓ = 1550	2				2,45 кг
				ℓ = 1940		2			3,07 кг
Б4		2		ф8А-I ГОСТ 5781-82					
				ℓ = 300	13	17			0,12 кг

Обозначение	Марка	A	B	C	D	N	E	F	Масса, кг
416-6-28.12.88-КЖ.И-05.19	К-7	1550	25	150	120	10	300	20	6,46
-01	К-8	1940	20	110		14			8,18

Взам. инв. №

Подпись и дата

Инв. № подл.

Привяз. к

Инв. №

Н. контр.	Казницева		21.03
Гл. констр. отд	Нестерова		17.03
Рук. гр	Лигуай		16.03
Проверил	Лигуай		16.03
Проектир.	Сычева		15.03

1988

416-6-28.12.88-КЖ.И-05.19

Каркас плоский
К-7, К-8

Стадия	Масса	Масштаб
Р	см. таблицу	Б.М.

Лист | Листов 1

Учреждение
ИГ-548/7
Москва

Копировал Цыганова

Формат А3

Альбом IV

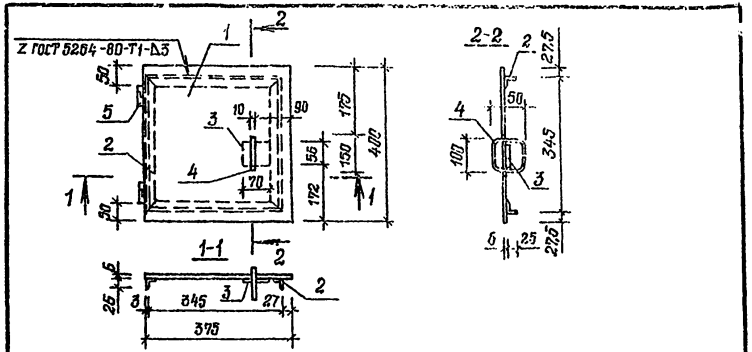

Формат	Зона	Поз.	Обозначение	Наименование	Кол.	Примечание
				Детали		
БЧ		1		Лист $\frac{6\times375\times400\ ГОСТ\ 8568\text{-}77}{Ст3кп2\ ГОСТ\ 535\text{-}79}$	1	7,52 кг
БЧ		2		уголок $\frac{25\times25\times4\ ГОСТ\ 8509\text{-}86}{Ст3кп2\ ГОСТ\ 535\text{-}79}$ ℓ=345	4	3,51 кг
БЧ		3		полоса $\frac{6\times70\ ГОСТ\ 103\text{-}76}{Ст3пс6\ ГОСТ\ 535\text{-}79}$ ℓ=56	1	0,18 кг
БЧ		4		ФбАI ГОСТ 5781-82 ℓ=300	1	0,07 кг
				Стандартные изделия		
		5		Петля ПН1-70 ГОСТ 5089-78	2	

Привязан

Инв. №

Н. контр.	Казанцева		21.03
Гл. констр. отд.	Нестерова		17.03
Рук. гр.	Лигай		16.03
Проверил	Лигай		16.03
Проектир.	Сычева		15.03

1988

416-6-28.12.88-КЖИ-05.20

Крышка люка КЛ-1

Стадия	Масса	Масштаб
Р	6,83 кг	1:10
Лист	Листов 1	

Упреждение ИГ-548/7 Москва

Взам. инв. № | Подпись и дата | Инв. № подл.

Копировал Газева Формат А4

Альбом IV

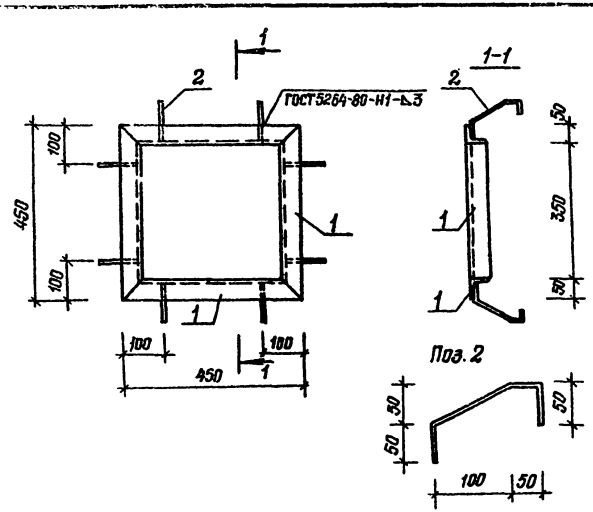

Формат	Зона	Поз.	Обозначение	Наименование	Кол.	Примечание
				Детали		
				уголок $\frac{50\times50\times5\ ГОСТ\ 8509\text{-}86}{Ст3кп2\ ГОСТ\ 535\text{-}79}$		
БЧ		1		ℓ=450	4	1,70 кг
А4		2		ФбАI ГОСТ 5781 ℓ=240	8	0,06 кг

Привязан

Инв. №

Н. контр.	Казанцева		21.03
Гл. констр. отд.	Нестерова		17.03
Рук. гр.	Лигай		16.03
Проверил	Лигай		16.03
Проектир.	Сычева		15.03

1988

416-6-28.12.88-КЖИ-05.21

Рама люка РМ-5

Стадия	Масса	Масштаб
	7,28 кг	1:10
Лист	Листов 1	

Упреждение ИГ-548/7 Москва

Взам. инв. № | Подпись и дата | Инв. № подл.

Копировал Газева Формат А4

Альбом IV

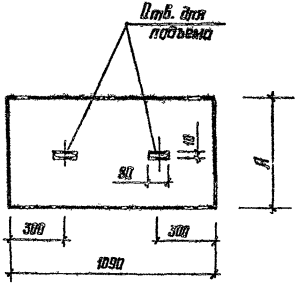

Обозначение	Марка	А	Масса, кг
416-6-28.12.88-КЖ.И-05.23	рф-1	391	19,03
-01	рф-2	440	20,30
-02	рф-3	500	23,10
-03	рф-4	530	27,20

Привязан

Инв.№

Н.контр.	Казанцева			1988
Гл.констр.отд.	Нестерова			21.03
Рук.гр.	Лисецкий			17.03
Проверил	Лисецкий			15.03
Проектир.	Сычева			15.03

Взам.инв.№ | Подпись и дата | Инв.№подл.

416-6-28.12.88 - КЖ-05.22

Крышка приямка рф-1 ... рф-4

Сталь рифленая б=5 ГОСТ 8568-77

Стадия	Масса	Масштаб
Р	См. табл.	1:20
Лист	Листов 1	

Учреждение ИГ-548/7 Москва

Копировал Цыганова Формат А4

Альбом IV

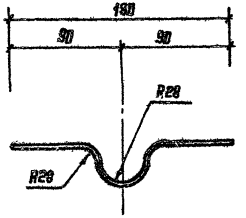

Привязан

Инв.№

Н.контр.	Казанцева			1988
Гл.конструкт.	Нестерова			17.03
Рук.гр.	Лисецкий			15.03
Проверил	Лисецкий			15.03
Проектир.	Сычева			15.03

416-6-28.12.88 - КЖ.И-05.23

Накладка

Стадия	Масса	Масштаб
Р	0,74кг	1:5
Лист	Листов 1	

Полоса 4×75 ГОСТ 103-76 Вст3кп2 ГОСТ 535-79 ℓ=300

Учреждение ИГ-548/7 Москва

Копировал Цыганова Формат А4

Альбом IV

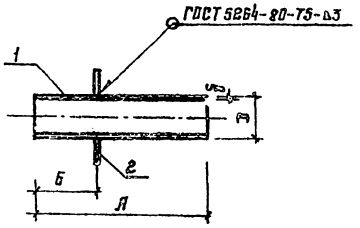

Обозначение	Марка	А	Б	Д	δ	Масса, кг
416-6-28.12.88-КЖ.И-05.27	ИМ-1	300	150	159	4,5	6,62
-01	ИМ-2	150	40	76	3	1,34
-02	ИМ-3	350	110	76	3	8,48
-03	ИМ-4	450		108	3	4,44

Формат	Зона	Поз.	Обозначение	Наименование	Кол. на исполнение —	01	02	03		Примеч.
				Документация						
А3			416-6-28.12.88-КЖ.И-00.ТУ	Технические условия						
				Детали						
Б4		1		Труба 133×4,5 ГОСТ 10704-76						
				ℓ = 309	1					5,15 кг
Б4		1		Труба 76×3 ГОСТ 10704-76						
				ℓ = 150		1				0,81 кг
				ℓ = 356			1			1,89 кг
Б4		1		Труба 108×3 ГОСТ 10704-76						
				ℓ = 450				1		3,50 кг
		2		Пластина						
А3			416-6-28.12.88-КЖ.И-05.13	ПМ-1	1					
А3			-01	ПМ-2		1	1			
А3			-02	ПМ-3				1		

Привязан			1987
Н.контр.	Козлидева		01.93
Инженер-тех.	Нестерова		11.03
Рук. гр	Лигуай		16.03
Проверил	Лигуай		16.03
Инв.№	Проектир.	Свичева	15.03

416-6-28.12.88-КЖ.И-05.24

ИМ-1 ... ИМ-4

Стадия	Масса	Масштаб
Р	Вкл.табл.	1:10
Лист	Листов 1	

Учреждение ИГ-548/7 Москва

Копировал Цыганова

Формат А3

Альбом IV

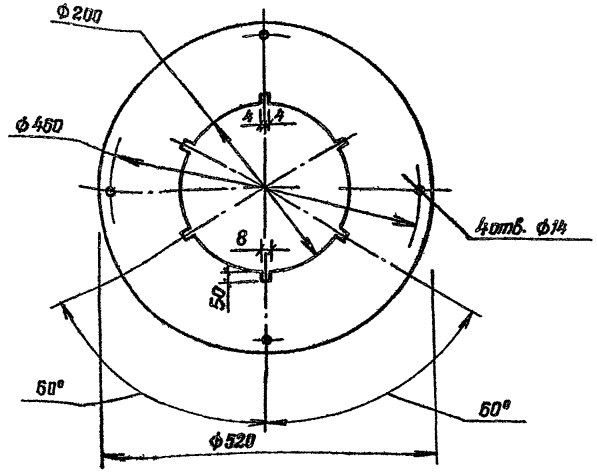

Альбом IV

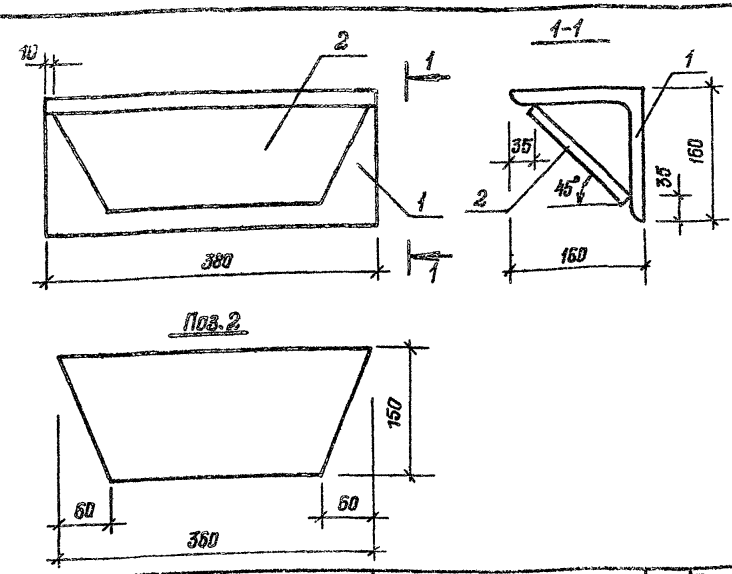

Формат	Зона	Поз.	Обозначение	Наименование	Кол.	Примечание
				Детали		
Б4		1		уголок $\frac{160\times160\times16\text{-А ГОСТ 8509-86}}{Вст3кп2\ ГОСТ 535-79}$ $\ell=380$	1	14,63 кг
А4		2		лист $\frac{16\times150\ ГОСТ 103-76}{Вст3пс6\ ГОСТ 535-79}$ $\ell=360$	1	6,78 кг

Привязан

Инв. №

Н. контр.	Казанцева		1988
Гл. констр. отд.	Нестерова		21.03
Рук. гр.	Лигуай		17.03
Проверил	Лигуай		16.03
Проектир.	Сычева		15.03

Инв. № подл. | Подпись и дата | Взам. инв. №

416-6-28.12.88-КЖИ-05.25

Опорное кольцо стакана

Стадия	Масса	Масштаб
Р	8,5 кг	Б.М.
Лист	Листов 1	

лист $\frac{6-4\times520\times820\ ГОСТ 19903-74}{Вст3пс6\ ГОСТ 535-79}$

Учреждение ИГ-548/7 Москва

Копировал Голева Формат А4

Привязан

Инв. №

Н. контр.	Казанцева		1988
Гл. констр. отд.	Нестерова		21.03
Рук. гр.	Лигуай		17.03
Проверил	Лигуай		16.03
Проектир.	Сычева		15.03

Инв. № подл. | Подпись и дата | Взам. инв. №

416-6-28.12.88-КЖИ-05.26

ИМС-1. Опорный столик колонны

Стадия	Масса	Масштаб
Р	21,4 кг	1:50
Лист	Листов 1	

Учреждение ИГ-548/7 Москва

Копировал Голева Формат А4

Альбом IV

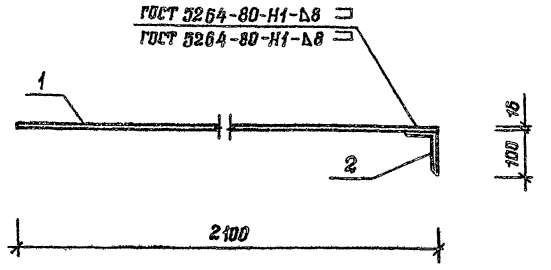

Формат	Зона	Поз.	Обозначение	Наименование	Кол.	Примечание
				Деталь		
				ГОСТ 5781-82		
А4		1		ф 16 АI ℓ=2100	1	3,32 кг
				уголок 100×63×8 ГОСТ 8509-86 / Вставка 2 ГОСТ 535-79		
А4		2		ℓ=400	1	3,95 кг

Привязан

Инв. №

Взам. инв. № | Подпись и дата | Инв. № подл.

			1988
Н. контр.	Казанцева		21.03
Гл. конструктор	Нестерова		17.03
Рук. гр.	Лигуай		16.03
Проверил	Лигуай		16.03
Проектир.	Сычева		15.03

416-6-28.12.88-КЖИ-05.27

Анкер А-1

Стадия	Масса	Масштаб
Р	7,27 кг	1:10
Лист	Листов 1	

Учреждение ИГ-548/7 Москва

Копировал Голева Формат А4

Альбом IV

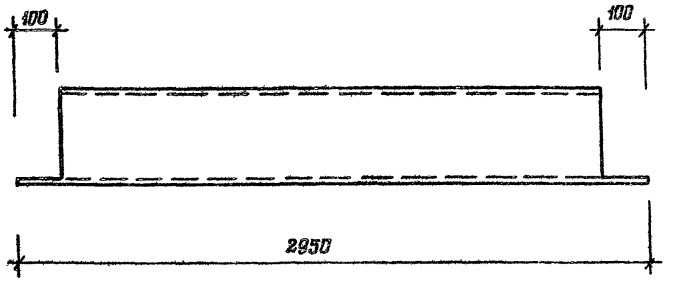

Привязан

Инв. №

Взам. инв. № | Подпись и дата | Инв. № подл.

			1988
Н. контр.	Казанцева		21.03
Гл. мечтатель	Нестерова		17.03
Рук. гр.	Лигуай		16.03
Проверил	Лигуай		16.03
Проектир.	Сычева		15.03

416-6-28.12.88-КЖИ-05.28

ИМС-2. Крепление стеновой панели

Швеллер 22-П-ГОСТ 8240-72 / Вст3пс6 ГОСТ 535-79

Стадия	Масса	Масштаб
Р	62,0 кг	5.М.
Лист	Листов 1	

Учреждение ИГ-548/7 Москва

Копировал Голева Формат А4

Альбом IV

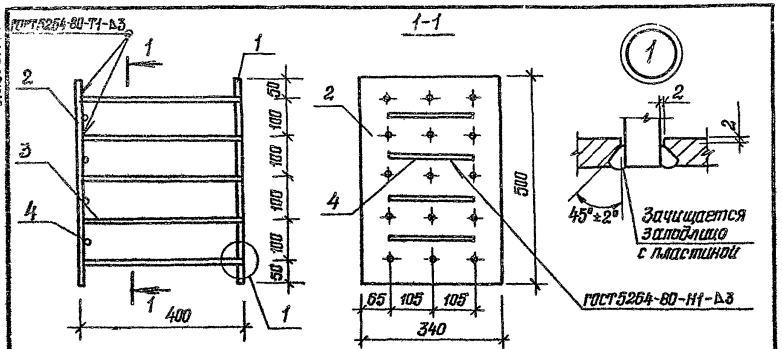

Формат	Зона	Поз.	Обозначение	Наименование	Кол.	Примечание
				Документация		
				Технические условия		
				Сборочные единицы		
А4		1	416-6-28.12.88-КЖИ-05.30	Пластина ПМ-8	1	21,35 кг
				Детали		
БЧ		2		полоса $\frac{16\times340\ ГОСТ\ 82\text{-}70}{Вст3кп2\ ГОСТ\ 535\text{-}79}$ ℓ=500	1	21,35 кг
БЧ		3		стержень ф18А-III ГОСТ 5781-82 ℓ=380	15	0,76 кг
БЧ		4		ф12А-III ГОСТ 5781-82 ℓ=210	4	0,19 кг

Привязан

Инв. № подл. | Подпись и дата | Взам. инв. №

Инв. №

Н. контр.	Казанцева		21.03
Гл. конструктор	Нестерова		17.03
Рук. гр.	Лигуай		16.03
Проверил	Лигуай		16.03
Проектир.	Сычева		15.03

1988

416-6-28.12.88-КЖИ-05.29

Закладная деталь в колонне ИМН-1

Стадия	Масса	Масштаб
Р	54,86 кг	1:10
Лист	Листов 1	

Учреждение ИГ-548/7 Москва

Копировал Галева

Формат А4

Альбом IV

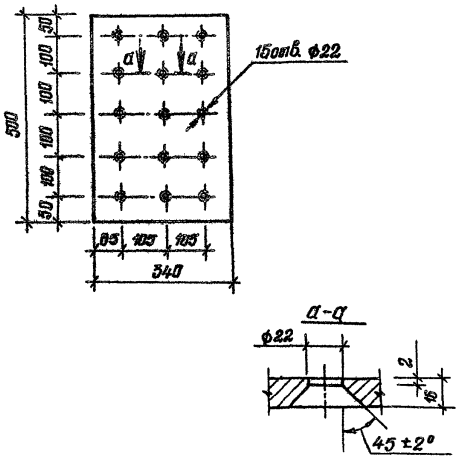

Привязан

Инв. № подл. | Подпись и дата | Взам. инв. №

Инв. №

Н. контр.	Казанцева		21.03
Гл. конструктор	Нестерова		17.03
Рук. гр.	Лигуай		18.03
Проверил	Лигуай		16.03
Проектир.	Сычева		15.03

1988

416-6-28.12.88-КЖИ-05.30

Пластина ПМ-8

полоса $\frac{16\times340\ ГОСТ\ 82\text{-}70}{Вст3кп2\ ГОСТ\ 535\text{-}79}$

Стадия	Масса	Масштаб
Р	21,35 кг	1:10
Лист	Листов 1	

Учреждение ИГ-548/7 Москва

Копировал Галева

Формат А4

Альбом IV

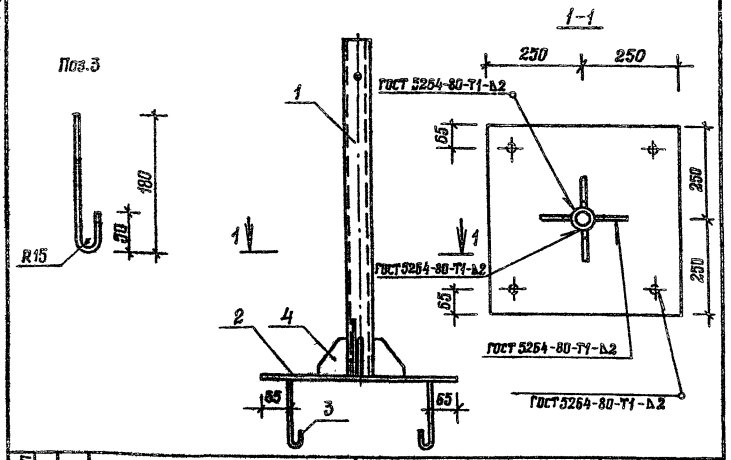

Формат	Зона	Поз.	Обозначение	Наименование	Кол.	Примеч.
А4		1	416-6-28.12.88-КЖС.И-05.32	Гильза Г-2	1	6,23кг
Б4		2		Лист Б-8-500 ГОСТ 19903-74 / Ст3кп2 ГОСТ 535-79 ℓ=500	1	15,00кг
А4		3	416-6-28.12.88-КЖС.И-05.31-01	Ф12 АI ГОСТ 5781-82 ℓ=300	4	0,27кг
А4		4	416-6-28.12.88-КЖС.И-05.35	Пластина ПМ9	4	0,50кг

Привязан

Инв. №

Взам. инв. №

Подпись и дата

Инв. № подл.

			1988
Н. контр.	Казанцева		21.03
Гл. констр. отд.	Нестерова		17.03
Рук. гр.	Лигуай		15.03
Проверил	Нестерова		17.03
Проектир.	Лигуай		15.03

416-6-28.12.88-КЖИ-05.31

Опорный стакан

Стадия	Масса	Масштаб
Р	24,31 кг	1:10
Лист	Листов 1	

Учреждение ИГ-548/7 Москва

Формат А4

Альбом IV

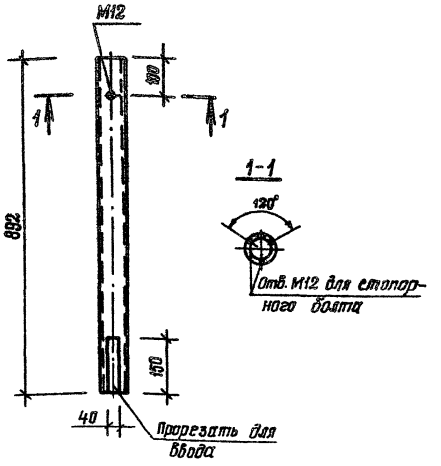

Привязан

Инв. №

Взам. инв. №

Подпись и дата

Инв. № подл.

			1988
Н. контр.	Казанцева		21.03
Гл. констр.	Нестерова		17.03
Рук. гр.	Лигуай		15.03
Проверил	Нестерова		17.03
Проектир.	Лигуай		15.03

416-6-28.12.88-КЖИ-05.32

Гильза Г-2

Стадия	Масса	Масштаб
Р	6,23 кг	1:10
Лист	Листов 1	

Труба 75,5×4 ГОСТ 3262-75 ℓ=892

Учреждение ИГ-548/7 Москва

Копировал Голева

Формат А4

Альбом IV

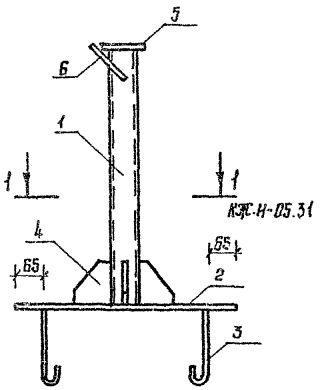

Поз.6

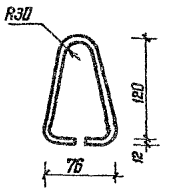

Формат	Зона	Поз.	Обозначение	Наименование	Кол.	Примечание
А4		1	416-6-28.12.88-КЖ.И-05.34	Гильза Г-3	1	4,15 кг
Б4		2		Лист $\frac{6\text{-}8\text{-}500\ ГОСТ\ 19903\text{-}74}{8Ст3\ кп2\ ГОСТ\ 535\text{-}79}$ $l=500$	1	15,00 кг
А4		3	416-6-28.12.88-КЖ.И-05.31-1	ф12АI ГОСТ5781-82 $l=300$	4	0,27 кг
А4		4	416-6-28.12.88-КЖ.И-05.30	Пластина ПМ-8	4	0,50 кг
Б4		5		Полоса $\frac{4\times90\text{-}ГОСТ\ 103\text{-}76}{8ст3пс6\ ГОСТ535\text{-}79}$ $l=90$	1	0,26 кг
А4		6		ф12АI ГОСТ5781-82 $l=500$	1	0,44 кг

Взам. инв. №

Подпись и дата

Инв. № подл.

Привязан

Инв. №

			1988
Н. контр.	Казанцева		21.03
Гл. констр. отд.	Нестерова		17.03
Рук. гр.	Лигуай		15.03
Проверил	Нестерова		17.03
Проектир.	Лигуай		15.03

416-6-28.12.88-КЖ.И-05.33

Опора для оттяжки

Стадия	Масса	Масштаб
Р	22,93 кг	1:10

Лист | Листов 1

Учреждение ИГ-548/7 Москва

Копировал Цыганова

Формат А4

Альбом IV

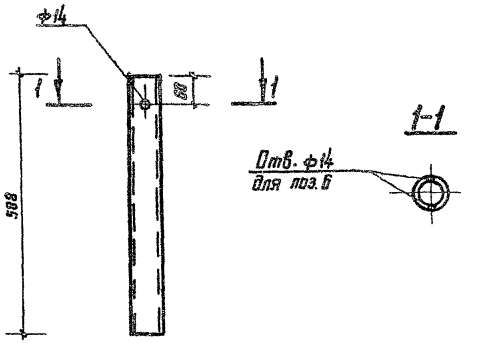

Взам. инв. №

Подпись и дата

Инв. № подл.

Привязан

Инв. №

			1988
Н. контр.	Казанцева		21.03
Гл. констр. отд.	Нестерова		17.03
Рук. гр.	Лигуай		15.03
Проверил	Нестерова		17.03
Проектир.	Лигуай		15.03

416-6-28.12.88-КЖ.И-05.34

Гильза Г-3

Стадия	Масса	Масштаб
Р	4,15 кг	1:10

Лист | Листов 1

Труба 75,5×4 ГОСТ 3262-75 $l=588$

Учреждение ИГ-548/7 Москва

Копировал Цыганова

Формат А4

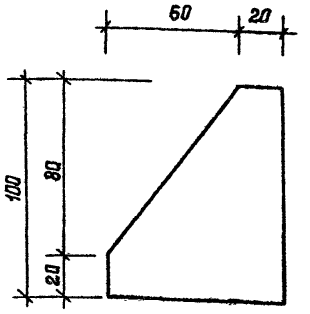

Привязан

Инв. №

Н.контр.	Казанцева		1988
Гл.конструктор	Нестерова		21.03
Рук. гр.	Лигуай		17.03
Проверил	Лигуай		16.03
Проектир.	Сычева		16.03

Инв. № подл. | Подпись и дата | Взам. инв. №

416-6-28.12.88-КЖИ-05.35

Пластина ПМ-9

Стадия	Масса	Масштаб
Р	0,50кг	Б.М.
Лист	Листов 1	

Лист: Б-8×80 ГОСТ 19903-74 / Вст3кп2 ГОСТ 535-79

Учреждение ИГ-548/7 Москва

Копировал Голева Формат А4

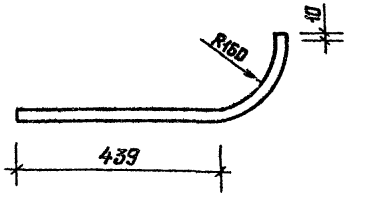

Привязан

Инв. №

Н.контр.	Казанцева		1988
Гл.конструктор	Нестерова		21.03
Рук. гр.	Лигуай		17.03
Проверил	Лигуай		16.03
Проектир.	Сычева		16.03

Инв. № подл. | Подпись и дата | Взам. инв. №

416-6-28.12.88-КЖИ-05.36

Поз. 16

Стадия	Масса	Масштаб
Р	0,50кг	1:10
Лист	Листов 1	

труба 30×1,2 ГОСТ 10704-76 ℓ=700

Учреждение ИГ-548/7 Москва

Копировал Голева Формат А4

Альбом IV

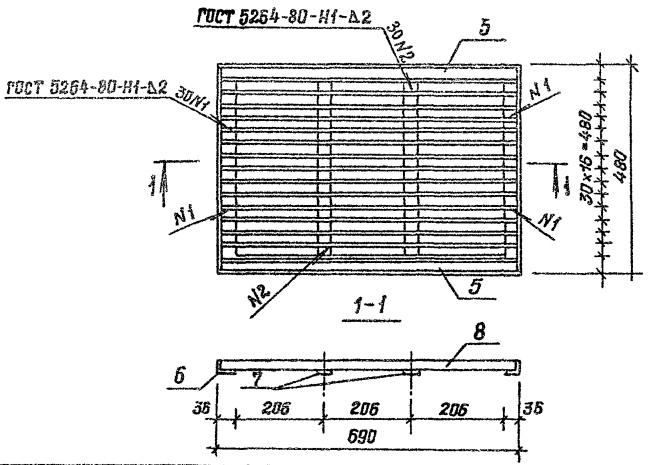

Формат	Зона	Поз.	Обозначение	Наименование	Кол.	Примеч.
БЧ		5		уголок 36×36×4 ГОСТ 8509-86 / Вст3кп2 ГОСТ 535-79 ℓ=690	2	1,49кг
БЧ		6		ℓ=480	2	1,04кг
БЧ		7		полоса 4×20 ГОСТ 103-76 / Вст3пс6 ГОСТ 535-79 ℓ=408	2	0,26кг
БЧ		8		полоса 4×30 ГОСТ 103-76 / Вст3пс6 ГОСТ 535-79 ℓ=680	15	0,64кг

Взам. инв. №

Подпись и дата

Инв. № подл.

Привязан

Инв. №

			1988
Н. контр.	Назанцева		21.03
Гл. конструктор	Нестерова		17.03
Рук. гр.	Лигуай		15.03
Проверил	Лигуай		15.03
Проектир.	Сычева		15.03

416-6-28.12.88-КЖИ-05.37

РМ-6

Стадия	Масса	Масштаб
Р	15,12кг	1:10
Лист	Листов 1	

Учреждение ИГ-548/7 Москва

Копировал Галева

Формат А4

Альбом IV

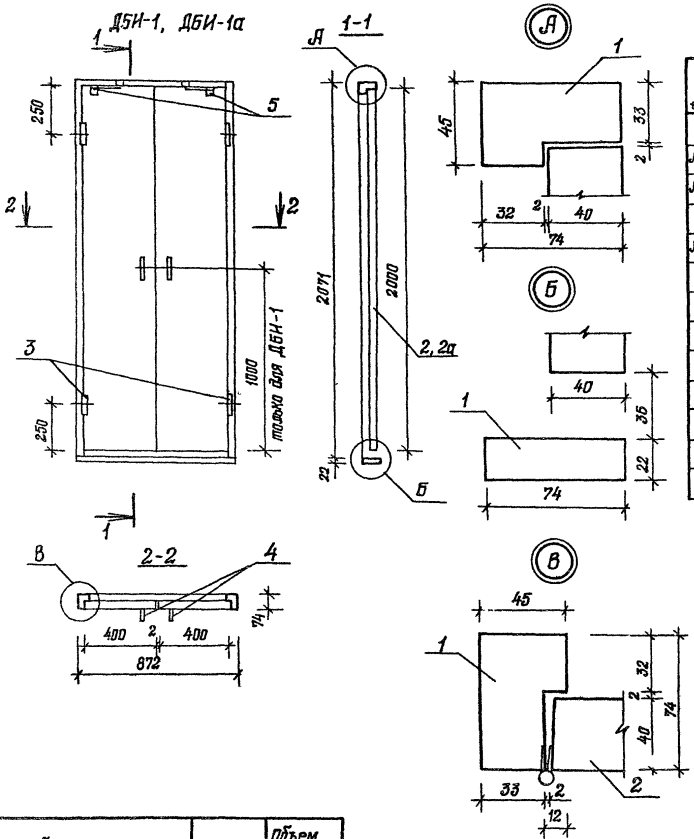

Формат	Зона	Поз.	Обозначение	Наименование	Кол. —	Кол. 01	Примеч.
				Сборочные единицы			
А3		1	416-6-28.12.88-КЖ.И-06.02	Коробка	1	1	0,01812 м³
А3		2	-06.03	Полотно ДБИ-1щл	1	—	0,0235 м³
			-01	ДБИ-1а щп	—	1	0,0236 м³
А3		2а	-06.03	ДБИ-1щпл (обратно ДБИ-1щп)	1	—	0,0235 м³
			-01	ДБИ-1а щпл (обратно ДБИ-1а щп)	—	1	0,0236 м³
				Стандартные изделия			
		3		Петли ГОСТ 5088-78	4	4	
		4		Ручка ГОСТ 5087-80	2	—	
		5		Закрыватель оверной ЗД-1, ГОСТ 5091-78	2	2	

Обозначение	Марка	Объем, м³
416-6-28.12.88-КЖ.И-06.01	ДБИ-1	0,06512
-01	ДБИ-1а	0,06532

Привязан

Инв. №

Н.контр.	Казачкева		1988
Рук. гр.	Луканова		16.03
Проверил	Соболева		17.03
Проектир.	Луканова		16.03

416-6-28.12.88-КЖ.И-06.01

ДВери ДБИ-1, ДБИ-1а

Стадия	Масса	Масштаб
Р		1:20
Лист	Листов 1	

Учреждение ИГ-548/7 Москва

Копировал Голева

Формат А3

Альбом IV

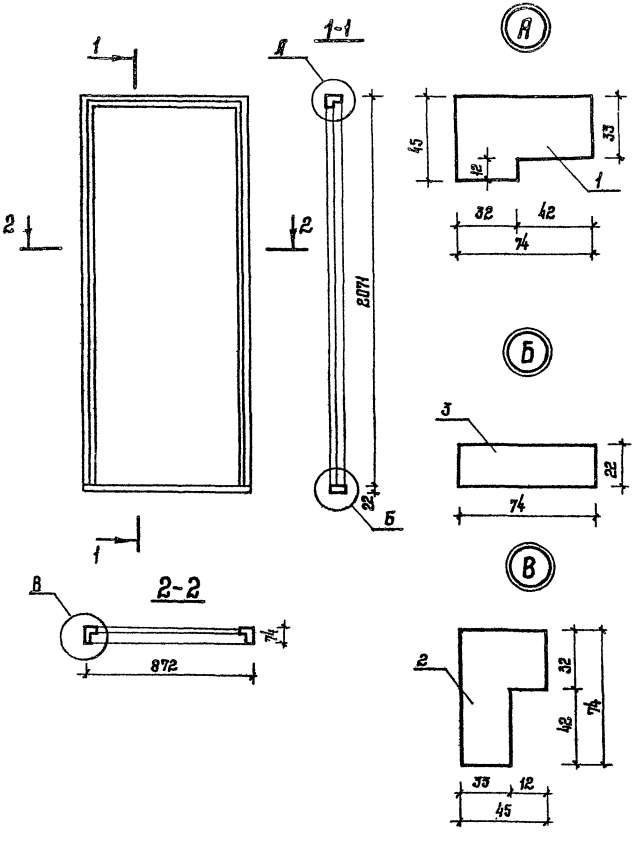

Формат	Зона	Поз.	Обозначение	Наименование	Кол.	Примеч.
				Детали		
				Древесина хвойная		
				ГОСТ 24454-80Е		
Б4		1		Брусок 872×74×45	1	0,00290 м³
Б4		2		2071×74×45	2	0,00690 м³
				Монтажная доска		
Б4		3		872×74×22	1	0,00142 м³

Инв. № подл. | Подпись и дата | Взам. инв. №

Привязан

Инв. №

Н. контр.	Казанцева		21.03
Рук. гр.	Луканова		16.03
Проверил	Соболева		16.03
Проектир.	Луканова		15.03

1388

416-6-28.12.88-КЖ.И-06.02

Коробка для двери ДБИ-1, ДБИ-1а

Стадия	Масса	Масштаб
Р		1:20
Лист	Листов 1	

Учреждение ИГ-548/7 Москва

Копировал Цыганова

Формат А3

Альбом IV

ДБИ-1 щп; ДБИ-1а щп

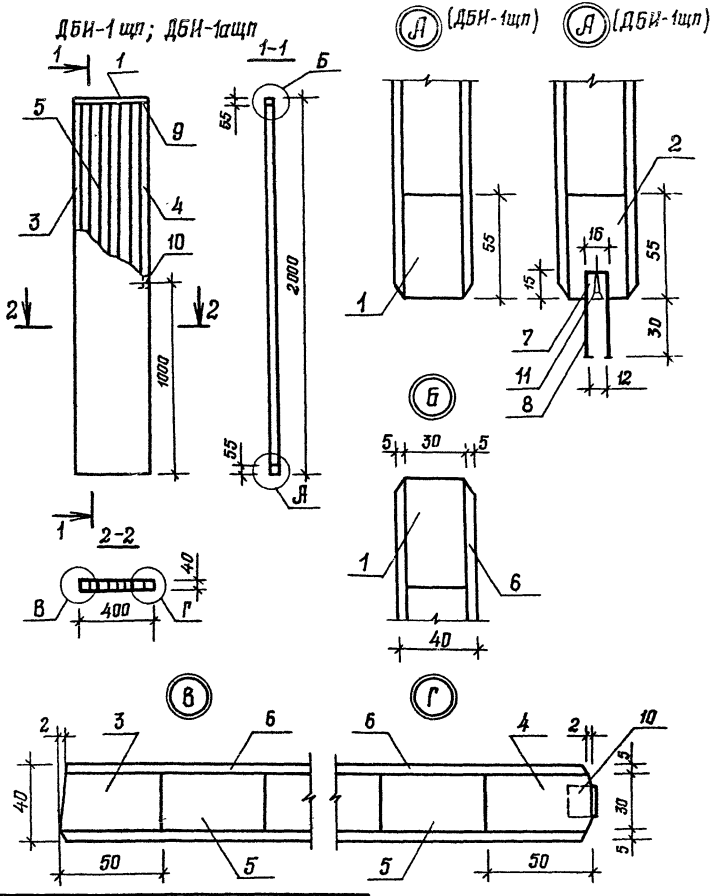

Формат	Зона	Поз.	Обозначение	Наименование	Количество	-01	Примеч.
				Детали			
				Древесина хвойная ГОСТ 24454-80Е			
БЧ		1		Брусок 55×30×400	2	1	0,00066 м³
БЧ		2		55×30×400		1	0,00066 м³
БЧ		3		50×30×1890	1	1	0,00284 м³
БЧ		4		50×30×1890	1	1	0,00284 м³
БЧ		5		Набор 290×30×1890	1	1	0,01644 м³
БЧ		6		Облицовка из плиты древесно-			
				волокнистой ГОСТ 4598-86			
				2000×400×5	2	2	0,80 м²
БЧ		7		Брусок 12×12×400		1	0,00006 м³
БЧ		8		Прокладка из резины рулон-			
				ной 2МБ-Ш-М ГОСТ 7338-77			
				122×396×2		1	0,05 м²
				Стандартные изделия			
		9		Скрепки ГОСТ 5091-78	8	8	
				Гвозди 1,6×40	20	20	
		10		Защелка магнитная	1	1	
		11		Шуруп 1-3×30 ГОСТ 1145-80		3	

Обозначение	Марка	Объем
416-6-28.12.88-КЖ.И-06.03	ДБИ-1щп	0,0235 м³
-01	ДБИ-1а щп	0,0236 м³

Привязан

Инв. № подл.

Подпись и дата

Взам. инв. №

			1988
Н. контр.	Казанцева		21.03
Рук. гр.	Лукинова		16.03
Проверил	Соболева		16.03
Проектир.	Лукачова		15.03

416-6-28.12.88-КЖ.И-06.03

Полотно ДБИ-1щп, ДБИ-1а щп

Стадия	Масса	Масштаб
Р		М 1:20
Лист	Листов 1	

Упрощение

ИГ-548/7

Москва

Копировал Голева

Формат А3

Альбом IV

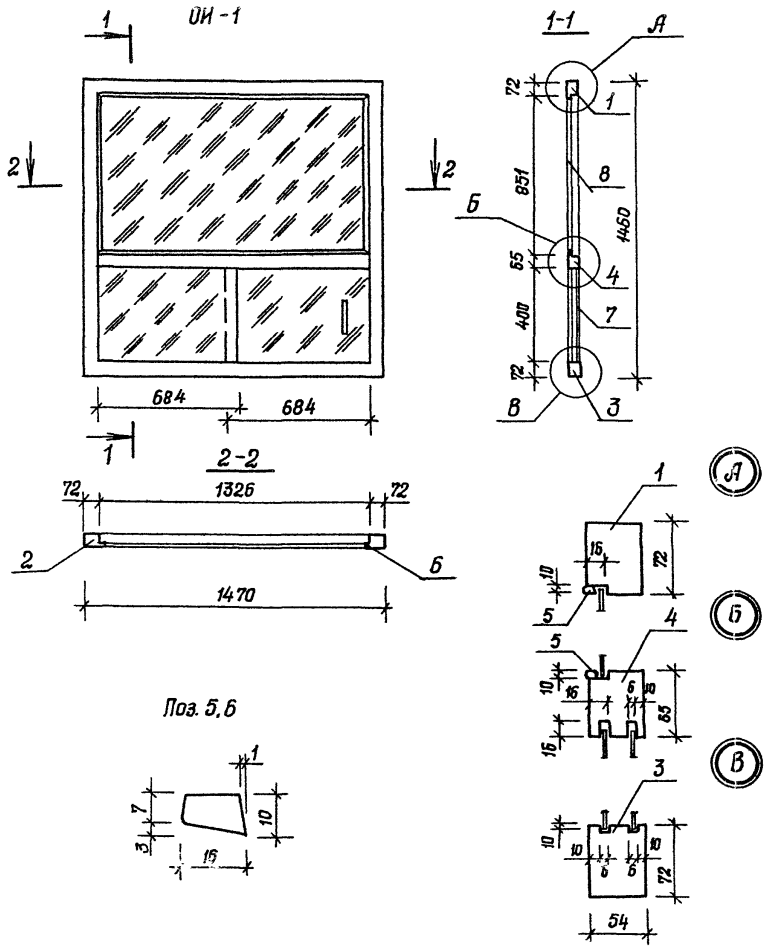

Формат	Зона	Поз.	Обозначение	Наименование	Кол.	Примеч.
				Детали		
				Древесина хвойная ГОСТ24454-80Е		
БЧ		1		Брусок 72×54×1470	1	0,00572 м³
БЧ		2		72×54×1460	2	0,01134 м³
БЧ		3		72×54×1470	1	0,00572 м³
БЧ		4		65×54×1470	1	0,00516 м³
БЧ		5		Штапик 10×16×1326	2	0,00043 м³
БЧ		6		Штапик 10×16×853	2	0,00027 м³
				Стекло ГОСТ 111-78		
БЧ		7		691×415×4	2	0,96 м²
БЧ		8		1343×868×4	1	1,17 м²
			416-6-28.12.88-КЖ.И-06.04	ОИ-1		0,02864 м³

Привязан

Инв. №

			1988
Н. контр.	Казанцева		21.03
Рук. гр.	Луканова		16.03
Проверил	Соболева		16.03
Проектир.	Луканова		15.03

416-6-28.12.88-КЖ.И-06.04

Окно ОИ-1

Стадия	Масса	Масштаб
Р		1:20

Лист | Листов 1

Учреждение ИГ-548/7 Москва

Копировал Голева

Формат А3

Инв. № подл. | Подпись и дата | Взам. инв. №

Альбом IV

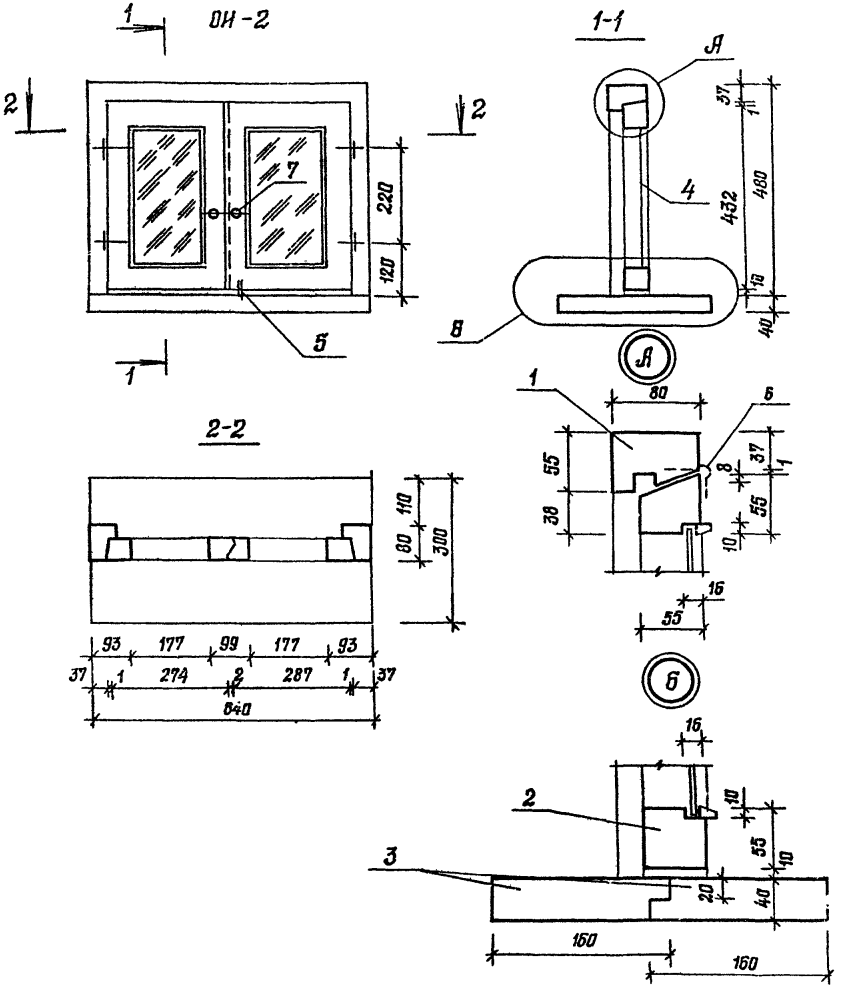

Формат	Зона	Поз.	Обозначение	Наименование	Кол.	Примеч.
				Сборочные единицы		
А3		1	416-6-28.12.88-КЖ.И-06.06	Коробка	1	0,00704м³
А3		2	-06.07	Переплет	1	0,00930м³
				Детали		
Бч		3		Доска, ГОСТ 24454-80Е		
				640×160×40	2	0,00410м³
Бч		4		Стекло ГОСТ 111-78		
				192×337×3	2	0,0647м³
				Стандартные изделия		
		5		Завертка ЗФ-1, ГОСТ 5090-86	1	
		6		Петля ПН7-1, ГОСТ 5088-78	4	
		7		Ручка, ГОСТ 5087-80	2	
			416-6-28.12.88-КЖС.И-06.05	ОИ-2		0,02454м³

Инв. № подл. | Подпись и дата | Взам. инв. №

Привязан

Инв. №

			1988
Н.контр.	Казанцева		21.03
Рук. гр.	Луканова		16.03
Провер.	Соболева		18.03
Проектир.	Луканова		15.03

416-6-28.12.88-КЖ.И-06.05

Передаточное окно ОИ-2

Стадия	Масса	Масштаб
Р		Б.М.
Лист	Листов 1	

Учреждение ИГ-548/7 Москва

Копировал Галева

Формат А3

Альбом IV

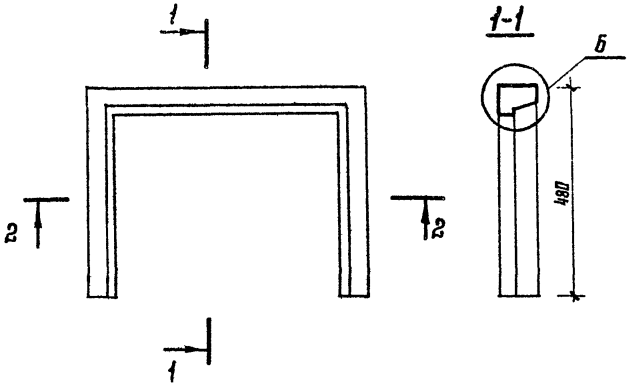

Формат	Зона	Поз.	Обозначение	Наименование	Кол.	Приме
				Детали		
				Древесина хвойная		
				ГОСТ 24454-80Е		
54		1		Брусок 640×80×55	1	0,00282м³
54		2		480×80×55	2	0,00211 м³

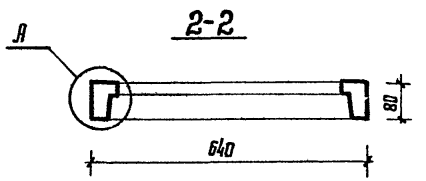

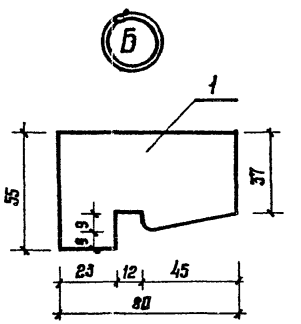

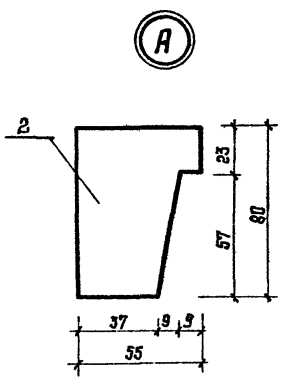

Взам. инв. №

Подпись и дата

Инв. № подл.

Привязан

Инв. №

			1983
Н. контр.	Козанцева		21.03
Рук. гр.	Луканова		15.03
Проверил	Соболева		15.03
Редактир	Луканова		15.03

416-6-28.12.88 - КЖИ-ОБ.ОБ

Коробка передаточного окна ОИ-2

Стадия	Масса	Масштаб
Р		1:10
Лист	Листов 1	

Учреждение ИГ-548/7 Москва

Копировал Цыганова

Формат А3

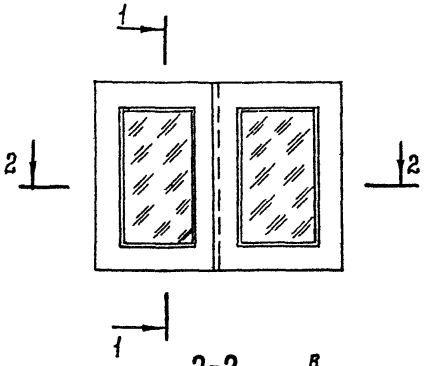

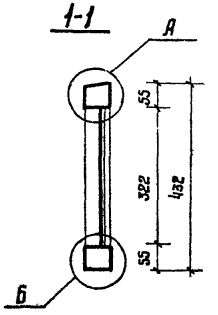

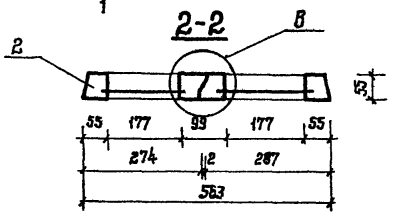

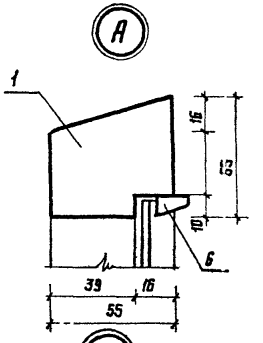

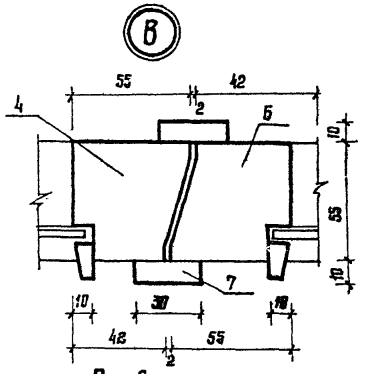

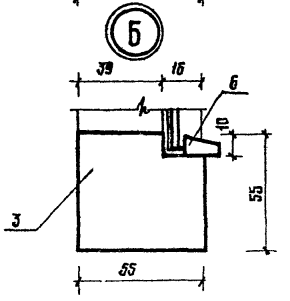

Поз. 6

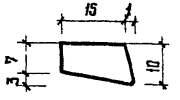

Формат	Зона	Поз.	Обозначение	Наименование	Кол.	Примеч.
				Детали		
				Древесина хвойная		
				ГОСТ 24454-80Е		
БЧ		1		Брусок 287×56×55	2	0,00087 м³
БЧ		2		432×55×55	2	0,00131 м³
БЧ		3		287×55×55	2	0,00087 м³
БЧ		4		432×55×55	1	0,00131 м³
БЧ		5		432×55×55	1	0,00131 м³
БЧ		6		Штапик 10×16 ℓ=2,0м	1	0,00016 м³
БЧ		7		Накладка 432×10×30	2	0,00013 м³

Привязан

Инв. №

Н.контр.	Казанцева		1988 г. 03
Рук.гр.	Луканова		16.03
Проверил	Соболева		16.03
Проектир.	Луканова		15.03

416-6-28.12.86-КЖИ-ОБ.07

Переплет передаточного окна ОИ-2

Стадия	Масса	Масштаб
Р		1:10
Лист	Листов 1	

Учреждение ИГ-548/7 Москва

Копировал Цыганова

Формат А3

Взам. инв. № | Подпись и дата | Инв. №

gost.e-ecolog.ru