ТИПОВОЙ ПРОЕКТ

905-1-24.87

ГАЗОРЕГУЛЯТОРНЫЙ ПУНКТ С РЕГУЛЯТОРОМ РДБК 1-50 С УЧЕТОМ РАСХОДА ГАЗА СЧЕТЧИКОМ РГ-600 (СТЕНЫ ПАНЕЛЬНЫЕ)

АЛЬБОМ 3

Строительные изделия

2 22 00-03
Цена 0-95

gost.e-ecolog.ru

Госстрой СССР
Тбилисский филиал
ЦИТП
Типовой проект /серия/
№ 98-1-24.83
Заказ № 852
Цена 0 руб. 95 коп.
Тираж 5000
Дата з 06 1984 г.

ТИПОВОЙ ПРОЕКТ

905-1-24.87

ГАЗОРЕГУЛЯТОРНЫЙ ПУНКТ С РЕГУЛЯТОРОМ РДБК 1-50 С УЧЕТОМ РАСХОДА ГАЗА СЧЕТЧИКОМ РГ-600 (СТЕНЫ ПАНЕЛЬНЫЕ)

АЛЬБОМ 3

ПЕРЕЧЕНЬ АЛЬБОМОВ

АЛЬБОМ 1 ПЗ Пояснительная записка
ГГВ Газоснабжение внутреннее.
ГСВН Эскизные чертежи общих видов нетиповых конструкций системы газоснабжение внутреннее
АС Архитектурно строительные решения
ОВ Отопление и вентиляция
ОВН Эскизные чертежи общих видов нетиповых конструкций системы отопления и вентиляции
АГСВ Автоматизация
АГСВН Эскизные чертежи общих видов нетиповых конструкций системы автоматизации
ЭО Электрическое освещение
СО Связь
АЛЬБОМ 2 НО Нестандартизированное оборудование
АЛЬБОМ 3 И Строительные изделия
АЛЬБОМ 4 СО Спецификация оборудования
АЛЬБОМ 5 ВМ Ведомости потребности в материалах
АЛЬБОМ 6 С Сметы

РАЗРАБОТАН
Институтом Мосгазниипроект
Главный инженер МАЕВСКИЙ М.А.
Главный инженер проекта Иосилевич В.С.

УТВЕРЖДЕН И ВВЕДЕН В ДЕЙСТВИЕ
ГОССТРОЕМ СССР, протокол А4-46
от 20.04.1987г.

Содержание

Обозначение	Наименование	Стр
	Титульный лист	
	Содержание	2
905-1-24.87-ГСВ.И1.00	Свеча	3
905-1-24.87-ГСВ.И1.00СБ	Свеча	4
905-1-24.87-ГСВ.И1.01.00	Насадка	5
905-1-24.87-ГСВ.И1.01.01	Цилиндр	5
905-1-24.87-ГСВ.И1.01.00СБ	Насадка	6
905-1-24.87-ГСВ.И1.01.02	Косынка	7
905-1-24.87-ГСВ.И1.01.03	Рассекатель	7
905-1-24.87-ГСВ.И1.02	Труба	8
905-1-24.87-ГСВ.И1.03	Труба	8
905-1-24.87-ГСВ.И1.04	Труба	9
905-1-24.87-ГСВ.И1.05	Муфта	9
905-1-24.87-АС.И1.00	Дверь специальная	10
905-1-24.87-АС.И1.00СБ	Дверь специальная	11
905-1-24.87-АС. И1.01	Швеллер	12
905-1-24.87-АС.И1.07	Труба	12
905-1-24.87-АС.И1.11	Анкер	13

Продолжение

Обозначение	Наименование	Стр
905-1-24.87-АС.И1.12	Уголок	13
905-1-24.87-АС.И2.00	Решетка металлическая	14
905-1-24.87-АС.И2.01	Уголок	14
905-1-24.87-АС.И2.00СБ	Решетка металлическая	15
905-1-24.87-ОВ.И1.00	Решетка жалюзийная	16
905-1-24.87-ОВ.И1.01	Уголок	16
905-1-24.87-ОВ.И1.00СБ	Решетка жалюзийная	17
905-1-24.87-ОВ.И2.00	Бак расширительный	18
905-1-24.87-ОВ.И2.01	Труба	18
905-1-24.87-ОВ.И2.00СБ	Бак расширительный	19
905-1-24.87-ОВ.И2.02	Труба	20
905-1-24.87-ОВ.И2.03	Заглушка	20
905-1-24.87-АС.И3.00	Панель стеновая 6ПСО 30.33.3,5-П-1-а	21
905-1-24.87-АС.И4.00	Панель стеновая 2ПСД 30.33.3,5-П-2-б	21
905-1-24.87-АС.И5.00	Панель стеновая 1ПСД 30.33.3,5-П-2-б	22
905-1-24.87-АС.И6.00	Панель стеновая 2ПС 21.33.3,5-П-2	22
905-1-24.87-АС.И7.00	Плита покрытия пр60.15-6А-IVт-1-а	23

Типовой проект 905-1-24.87 Альбом 3

Формат	Зона	Поз.	Обозначение	Наименование	Кол.	Примечание
				Документация		
А4			905-1-24.87-ГСВ.И1.00СБ	Сборочный чертеж		
			Переменные данные	для исполнений		
				905-1-24.87-ГСВ.И1.00		
				Сборочные единицы		
А4		1	905-1-24.87-ГСВ.И1.01.00	Насадка	1	
				Детали		
А4		2	905-1-24.87-ГСВ.И1.02	Труба	1	
А4		4	905-1-24.87-ГСВ.И1.04	Труба	1	
				Стандартные изделия		
		6		Колпак Ц-25		
				ГОСТ 8962-75	1	
				905-1-24.87-ГСВ.И1.00-01		
				Сборочные единицы		
А4		1	905-1-24.87-ГСВ.И1.01.00-01	Насадка	1	
				Детали		
А4		2	905-1-24.87-ГСВ.И1.02-01	Труба	1	
А4		4	905-1-24.87-ГСВ.И1.04-01	Труба	1	

Инв. № подл. | Подпись и дата | Взам. инв. №

ГИП	Носилевич	[подпись]	03.87
Н. контр.	Расковский		03.87
Нач. отд.	Засковский	[подпись]	03.87
Ст. инж.	Кудинов	[подпись]	03.87

905-1-24.87-ГСВ.И1.00

Свеча

Стадия	Лист	Листов
Р	1	2

Институт Мосгаз НИИпроект

копировал: [подпись] формат А4

Формат	Зона	Поз.	Обозначение	Наименование	Кол.	Примечание
				Стандартные изделия		
		6		Колпак Ц-50		
				ГОСТ 8962-75	1	
				905-1-24.87-ГСВ.И1.00-02		
				Сборочные единицы		
А4		1	905-1-24.87-ГСВ.И1.01.00-02	Насадка	1	
				Детали		
А4		3	905-1-24.87-ГСВ.И1.03	Труба	1	
А4		4	905-1-24.87-ГСВ.И1.04-02	Труба	1	
А4		5	905-1-24.87-ГСВ.И1.05	Муфта	1	
				Стандартные изделия		
		6		Колпак Ц-50		
				ГОСТ 8962-75	1	
		7		Переход 89×3,5-57×3,0		
				ГОСТ 17378-83	1	

Инв. № подл. | Подпись и дата | Взам. инв. №

905-1-24.87-ГСВ.И1.00

Лист 2

копировал: [подпись] формат А4

Типовой проект 905-1-24.87 Альбом 3

Инв. № подл. | Подпись и дата | Взам. инв. №

Рис. 1

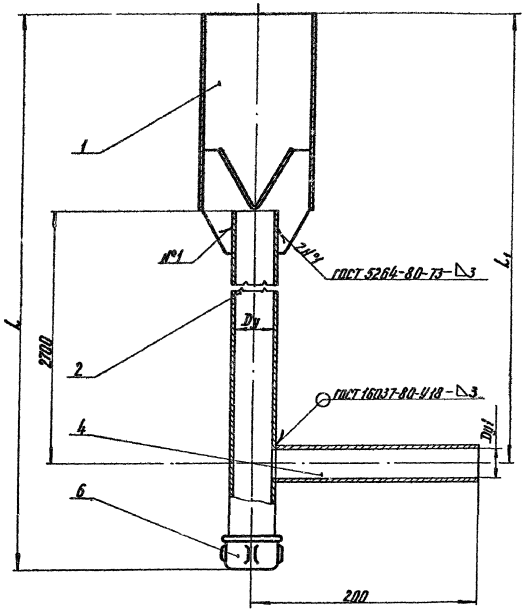

Рис. 2

Остальное см. рис. 1

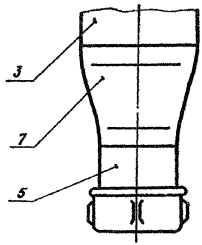

Обозначение	Рис.	Ду установ. кр	Ду1, мм	L, мм	L1, мм	Масса, кг
905-1-24.87.ИИ. ОО	1	25	20	2873	2810	6,70
—01		50	50	2925	2840	14,20
—02	2	80	80	3140	2900	26,10

Размеры для справок

				905-1-24.87-ГСВ.ИИ. ООСБ
ГИП	Прилепин		03.87	Свеча. Сборочный чертеж
Н.контр.	Рожков		03.87	
Нач.отд.	Заславский		03.87	
Гл.инж.	Кудинов		03.87	

Стадия	Масса	Масштаб
Р	Ск.табл.	—
Лист	Листов 1	
Институт Мосгазниипроект		

Копировал: [illegible]

Формат А3

Типовой проект 905-1-24.87 Альбом 3

Формат	Зона	Поз.	Обозначение	Наименование	Кол.	Примечание
				Документация		
1			905-1-24.87-ГСВ.И1.01.00СБ	Сборочный чертеж		
			Переменные данные	для исполнений		
				905-1-24.87-ГСВ.И1.01.00		
				Детали		
А4		1	905-1-24.87-ГСВ.И1.01.01	Цилиндр	1	
А4		2	905-1-24.87-ГСВ.И1.01.02	Косынка	2	
А4		3	905-1-24.87-ГСВ.И1.01.03	Рассекатель	1	
				905-1-24.87-ГСВ.И1.01.00-01		
				Детали		
А4		1	905-1-24.87-ГСВ.И1.01.01-01	Цилиндр	1	
А4		2	905-1-24.87-ГСВ.И1.01.02-01	Косынка	2	
А4		3	905-1-24.87-ГСВ.И1.01.03-01	Рассекатель	1	
				905-1-24.87-ГСВ.И1.01.00-02		
				Детали		
А4		1	905-1-24.87-ГСВ.И1.01.01-02	Цилиндр	1	
А4		2	905-1-24.87-ГСВ.И1.01.02-02	Косынка	2	
А4		3	905-1-24.87-ГСВ.И1.01.03-02	Рассекатель	1	

Взам. инв. №

Подпись и дата

Инв. № подл.

ГИП	Иосилевич		03.87
Н.контр.	Расковская		03.87
Нач.отд.	Заславский		03.87
Ст.инж.	Худинов		03.87

905-1-24.87-ГСВ.И1.01.00

Насадка

Стадия	Лист	Листов
Р		1

Институт МосгазНИИпроект

формат А4

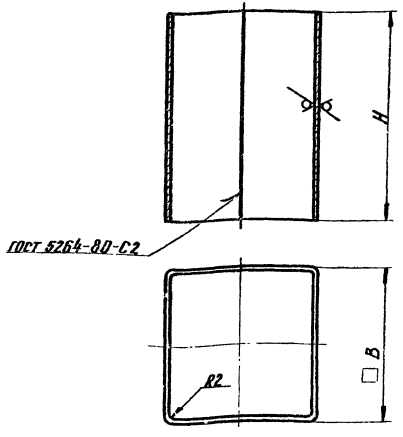

Обозначение	Ду установки	H, мм	B, мм	Масса, кг
905-1-24.87-ГСВ.И1.01.01	25	110-0,9	80-0,7	0,50
— 01	50	140-1,0	105-0,8	0,88
— 02	80	200-1,2	160-1,0	1,98

Взам. инв. №

Подпись и дата

Инв. № подл.

ГИП	Иосилевич		03.87
Н.контр.	Расковская		03.87
Нач.отд.	Заславский		03.87
Ст.инж.	Худинов		03.87

905-1-24.87-ГСВ.И1.01.01

Цилиндр

Стадия	Масса	Масштаб
Р	Ст.табл.	—

Лист | Листов 1

Лист Б-ПН-20 ГОСТ 19.903-74
1-IV - ГОСТ 16523-70

Институт МосгазНИИпроект

копировал: [illegible]

формат А4

Типовой проект 905-1-24.87 Альбом 3

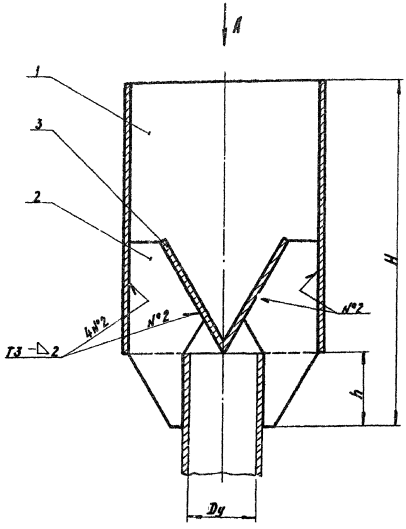

Вид А

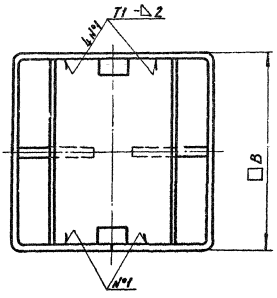

Обозначение	Dy, мм	H, мм	h, мм	B, мм	Масса, кг
905-1-24.87-ГСВ.И.01.00	25	140	30	80	0,51
-01	50	170		105	1,16
-02	80	250	50	160	2,64

1. Сварные швы по ГОСТ 5264-80
2. Размеры для справок

ГИП	Лосевский		03.87
Н. контр.	Расковский		03.87
Нач. отд.	Заславский		03.87
Ст. инж.	Кудинов		03.87

905-1-24.87-ГСВ.И.01.00СБ

Насадка
Сборочный чертеж

Стадия	Масса	Масштаб
Р	Ст. табл.	—
Лист	Листов 1	

Институт Мосгаз НИИпроект

Инв. № подл. | Подпись и дата | Взам. инв. №

копировал: [signature]

формат А3

Типовой проект 905-1-24.87 Альбом 3

12,5 (√)

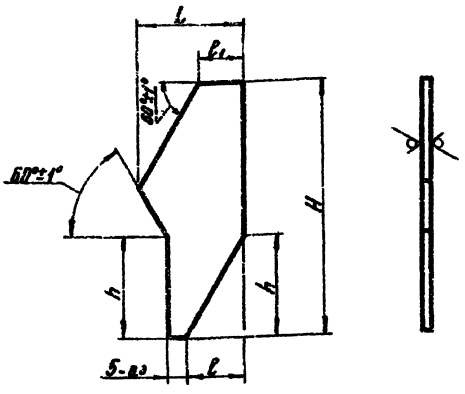

Обозначение	Ду установки	L, мм	l, мм	l_1, мм	H, мм	h, мм	Масса, кг
905-1-24.87-ГСВ.И1.01.02	25	30-0,5	16-0,9	13-0,4	75-0,7	30±0,3	0,001
— 01	50	36-0,6	16,5-0,4	15,5-0,4	85-0,8		0,038
— 02	80	54-0,7	28-0,5	28-0,5	135-1,0	50±0,3	0,89

ГИП	Носилевич		03.87
Н. контр.	Расковская		03.87
Нач. отд.	Заславский		03.87
Ст. инж.	Кудинов		03.87

905-1-24.87-ГСВ.И1.01.02

Косынка

Стадия	Масса	Масштаб
Р	Сн. табл.	—

Лист 6-ПН-3.0 ГОСТ 19903-74
1-IV - ГОСТ 16523-70

Лист

Институт Мосгаз НИИпроект

Формат А4

Взам. инв. №

Подпись и дата

Инв. № подл.

12,5 (√)

Развертка

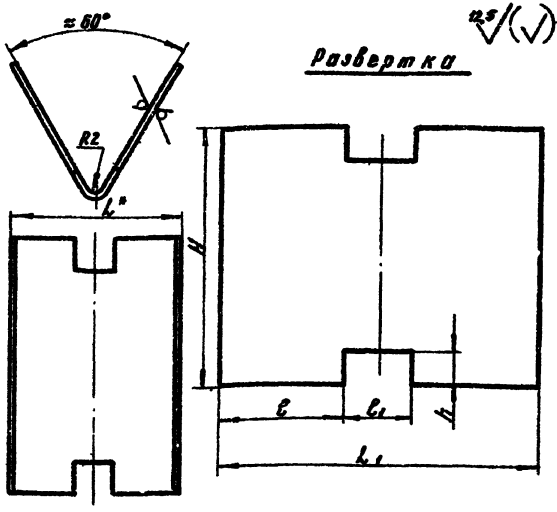

Обозначение	Ду установки	L^*, мм	L_1, мм	l, мм	l_1, мм	H, мм	h, мм	Масса, кг
905-1-24.87-ГСВ.И1.01.03	25	50	96-0,9	38±0,3	20+0,5	76-0,7	10+0,4	0,12
— И1	50	70	130-1,0	50±0,3	30+0,5	100-0,9	15+0,4	0,20
— 02	80	100	200-1,2	80±0,4	40+0,6	155-1,0	20+0,5	0,48

Размер для справок

ГИП	Носилевич		03.87
Н. контр.	Расковская		03.87
Нач. отд.	Заславский		03.87
Ст. инж.	Кудинов		03.87

905-1-24.87-ГСВ.И1.01.03

Рассекатель

Стадия	Масса	Масштаб
Р	Сн. табл.	—

Лист 6-ПН-2.0 ГОСТ 19903-74
1-IV - ГОСТ 16523-70

Лист

Институт Мосгаз НИИпроект

копировал:

Формат А4

Взам. инв. №

Подпись и дата

Инв. № подл.

Типовой проект 905-1-24.87 Альбом 3

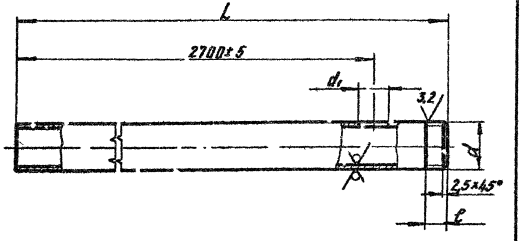

Обозначение	D×S, мм	L, мм	ℓ, мм	d, мм	d_1, мм	Масса, кг
905-1-24.87-ГСВ.И1.02	25×2,8	2750	11±0,4	G 1-B	$21^{+0,5}$	5,83
-01	50×3	2770	$17^{+0,4}$	G 2-B	$53^{+0,7}$	11,69

ГИП	Василевич		03.87	905-1-24.87-ГСВ.И1.02			
Н. контр.	Расковская		03.87	Труба	Стадия	Масса	Масштаб
Нач. отд.	Заславский		03.87		Р	См.табл.	—
Ст. инж.	Кудинов		03.87	Труба D×S ГОСТ 3262-75	Лист	Листов 1	
					Институт Мосгаз НИИпроект		

Инв. № подл. | Подпись и дата | Взам. инв. №

формат А4

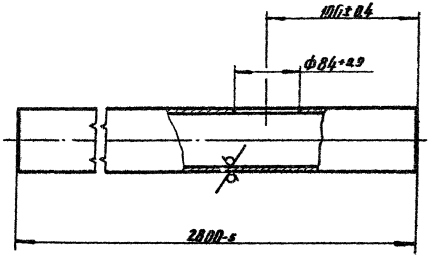

ГИП	Василевич		03.87	905-1-24.87-ГСВ.И1.03			
Н. контр.	Расковская		03.87	Труба	Стадия	Масса	Масштаб
Нач. отд.	Заславский		03.87		Р	20,55	1:2
Ст. инж.	Кудинов		03.87	Труба 80×3,5 ГОСТ 3252-75	Лист	Листов 1	
					Институт Мосгаз НИИпроект		

Инв. № подл. | Подпись и дата | Взам. инв. №

копировал: [signature]

формат А4

Типовой проект 905-1-24.87 Альбом 3

12,5

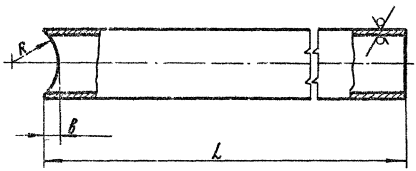

Обозначение	D×S, мм	L, мм	в, мм	R, мм	Масса, кг
905-1-24.87-ГСВ.И1.04	25×2,8	191-1,2	7+0,4	16+0,4	0,40
	50×3	190-1,2	19+0,5	28,5+0,5	0,80
	80×3,5	186-1,2	31+0,6	44,5+0,6	1,37

ГИП	Носилевич		03.87
Н.контр.	Расковская		03.87
Нач.отд.	Заславский		03.87
Ст.инж.	Кудинов		03.87

905-1-24.87-ГСВ.И1.04

Труба

Стадия	Масса	Масштаб
Р	См табл	—

Лист Листов 1

Труба D×S ГОСТ 3262-75

Институт Масгаз НИИпроект

Формат А4

Инв. № подл. | Подпись и дата | Взам. инв. №

12,5

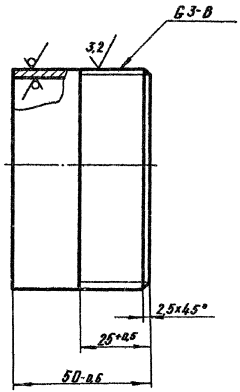

ГИП	Носилевич		03.87
Н.контр.	Расковская		03.87
Нач.отд.	Заславский		03.87
Ст.инж.	Кудинов		03.87

905-1-24.87-ГСВ.И1.05

Муфта

Стадия	Масса	Масштаб
Р	0,37	1:1

Лист Листов 1

Труба 80×3,5 ГОСТ 3262-75

Институт Масгаз НИИпроект

Формат А4

Инв. № подл. | Подпись и дата | Взам. инв. №

копировал

Типовой проект 905-1-24.87 Альбом 3

Формат	Зона	Поз.	Обозначение	Наименование	Кол.	Примечание
				Документация		
А3			905-1-24.87-АС.И1.00 СБ	Сборочный чертеж		
				Детали		
А4		1	905-1-24.87-АС.И1.01	Швеллер	1	
БУ		2	905-1-24.87-АС.И1.02	Швеллер		
				Швеллер 8-П-ГОСТ 8240-72 / Ст3-1-ГОСТ 535-79		
				L=1940-2	2	13,7кг
БУ		3	905-1-24.87-АС.И1.03	Стойка		
				Швеллер 8-П-ГОСТ 8240-72 / Ст3-1-ГОСТ 535-79		
				L=2820-3	2	19,9кг
БУ		4	905-1-24.87-АС.И1.04	Полоса		
				Полоса 10×40-Б-2-ГОСТ 103-76 / Ст3-1-ГОСТ 535-79		
				L=700-1	3	2,2кг
БУ		5	905-1-24.87-АС.И1.05	Пластина (476×56)-1		
				Лист Б-ПН-2.0 ГОСТ 19903-74 / 1-IV ГОСТ 16523-70	64	0,42кг
БУ		6	905-1-24.87-АС.И1.06	Пластина (450×56)-1		
				Лист Б-ПН-2.0 ГОСТ 19903-74 / 1-IV ГОСТ 16523-70	180	0,4кг
А4		7	905-1-24.87-АС.И1.07	Труба	2	
А4		8	905-1-24.87-АС.И1.07-01	Труба	2	

Взам. инв. № | Подпись и дата | Инв. № подл.

ГИП	Иосилевич	[подпись]	03.87
Н.контр.	Раковская		03.87
Нач.отд.	Заславский	[подпись]	03.87
Ст.инж.	Кудинов	[подпись]	03.87

905-1-24.87-АС.И1.00

Дверь специальная

Стадия	Лист	Листов
Р	1	2

Институт Мосгаз НИУпроект

копировал: [подпись] формат А4

Формат	Зона	Поз.	Обозначение	Наименование	Кол.	Примечание
БУ		9	905-1-24.87-АС.И1.09	Полоса		
				Полоса 10×40-Б-2 ГОСТ 103-76 / Ст3-1-ГОСТ 10705-80		
				L=2510-2	2	7,88кг
БУ		10	905-1-24.87-АС.И1.10	Упор		
				Уголок 50×50×5-Б-ГОСТ 8509-72 / Ст3-1-ГОСТ 535-79		
				L=1940-2	2	7,3кг
А4		11	905-1-24.87-АС.И1.11	Анкер	6	
А4		12	905-1-24.87-АС.И1.12	Уголок	2	
				Стандартные изделия		
		13		ПН3-150П ГОСТ 5088-78	2	
		14		ПН3-150Л ГОСТ 5088-78	2	

Взам. инв. № | Подпись и дата | Инв. № подл.

905-1-24.87-АС.И1.00

Лист 2

копировал: [подпись] формат А4

Типовой проект 905-1-24.87 Альбом 3

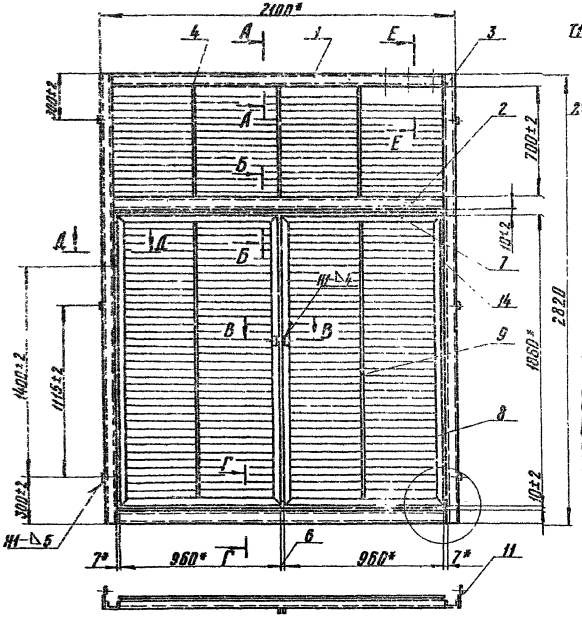

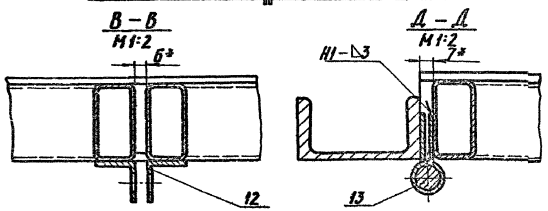

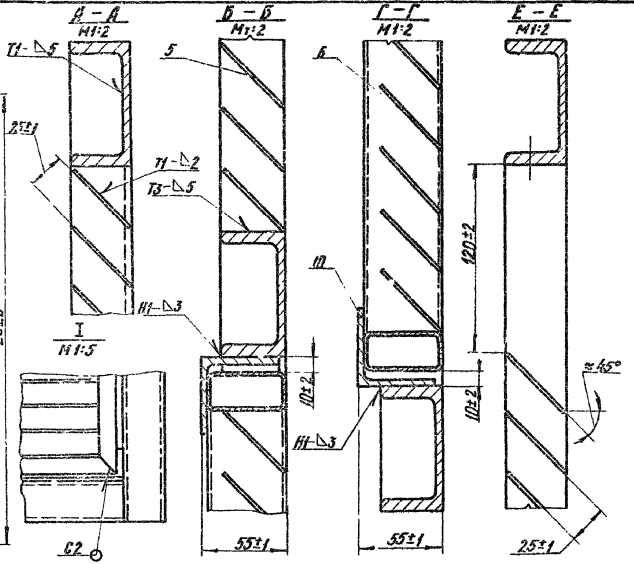

1. Сварные швы по ГОСТ 5264-80
2.* Размеры для справок

				905-1-24.87-АС.И1.00СБ			
				Дверь специальная Сборочный чертеж	Стадия	Масса	Масштаб
					Р	235	1:20
ГИП	Ипсилевич		03.87		Лист	Листов 1	
Н. контр.	Расковская		03.87		Институт Мосгоз НИИпроект		
Нач. отд.	Заславский		03.87				
Ст. инж.	Кудинов		03.87				

копировал: Ве!

формат А3

Инв. № подл. | Подпись и дата | Взам. инв. №

Типовой проект 905-1-24.87 Альбом 3

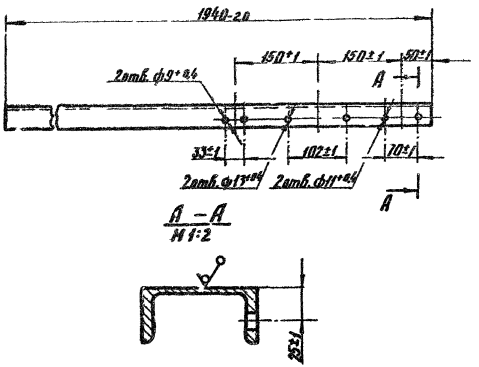

ГИП	Василевич		03.87	905-1-24.87-АС.И1.01			
Н.контр.	Расковская		03.87	Швеллер	Стадия	Масса	Масштаб
Нач.отд.	Заславский		03.87		Р	13,7	1:5
Ст.инж.	Кудинов		03.87	Швеллер В-П- ГОСТ 8240-72 Ст3-1 ГОСТ 535-79	Лист	Листов 1	
					Институт Мосгаз НИИпроект		

Инв. № подл. | Подпись и дата | Взам. инв. №

копировал: Lal

формат А4

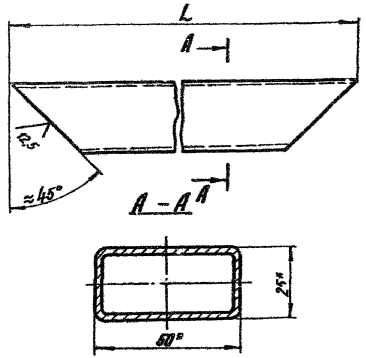

Обозначение	L, мм	Масса, кг
905-1-24.87-АС.И1.07	960-2	2,14
—01	1860-2	4,15

* Размеры для справок

ГИП	Василевич		03.87	905-1-24.87-АС.И1.07			
Н.контр.	Расковская		03.87	Труба	Стадия	Масса	Масштаб
Нач.отд.	Заславский		03.87		Р	См. табл.	1:1
Ст.инж.	Кудинов		03.87	Труба 50×25×2-10 ГОСТ 8645-68	Лист	Листов 1	
					Институт Мосгаз НИИпроект		

Инв. № подл. | Подпись и дата | Взам. инв. №

копировал: Lal

формат А4

Типовой проект 905-1-24.87 Альбом 3

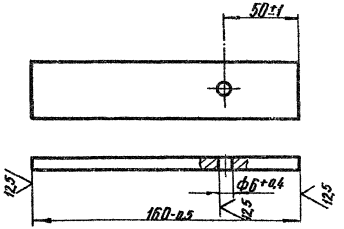

				905-1-24.87-АС.И1.11			
				Анкер	Стадия	Масса	Масштаб
					Р	0,25	1:2
ГИП	Иосилевич		03.87		Лист	Листов 1	
Н. контр.	Расковская		03.87		Институт		
Нач. отд.	Заславский		03.87	Полоса 5×40-Б-2-ГОСТ 103-76 / Ст3-1-ГОСТ 535-79	Магаз НИИпроект		
Ст. инж.	Кудинов		03.87				

Инв. № подл. | Подпись и дата | Взам. инв. №

копировал: Корынова формат А4

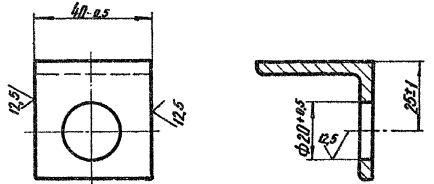

				905-1-24.87-АС.И1.12			
				Уголок	Стадия	Масса	Масштаб
					Р	0,1	1:1
ГИП	Иосилевич		03.87		Лист	Листов 1	
Н. контр.	Расковская		03.87		Институт		
Нач. отд.	Заславский		03.87	Уголок 40×40×4-Б-ГОСТ 8509-72 / Ст3-1-ГОСТ 535-79	Магаз НИИпроект		
Ст. инж.	Кудинов		03.87				

Инв. № подл. | Подпись и дата | Взам. инв. №

копировал: [illegible] формат А4

Типовой проект 905-1-24.87 Альбом 3

Формат	Зона	Поз.	Обозначение	Наименование	Кол.	Примечание
				Документация		
А3			905-1-24.87-АС.И2.00СБ	Сборочный чертеж		
				Детали		
А4		1	905-1-24.87-АС.И2.01	Уголок	2	
А4		2	-01	Уголок	2	
Б4		3	905-1-24.87-АС.И2.02	Полоса		
				Полоса $\frac{Б\text{-}2\ 4\times20\ ГОСТ\ 103\text{-}76}{Ст3\text{-}I\text{-}ГОСТ\ 535\text{-}79}$		
				L=130-1	4	0,082кг
Б4		4	905-1-24.87-АС.И2.03	Полоса		
				Полоса $\frac{Б\text{-}2\ 4\times20\ ГОСТ\ 103\text{-}76}{Ст3\text{-}I\text{-}ГОСТ\ 535\text{-}79}$		
				L=1142-3	1	0,72кг
Б4		5	905-1-24.87-АС.И2.04	Сетка		
				Сетка 20-20-1 ГОСТ 5336-80		
				2000×1200-3	1	6,39кг
Б4		6	905-1-24.87-АС.И2.05	Растяжка		
				Круг $\frac{6\text{-}В\text{-}ГОСТ\ 2590\text{-}71}{Ст3\text{-}II\ ГОСТ\ 535\text{-}79}$		
				L=6000-10	1	1,33кг

Инв. № подл. | Подпись и дата | Взам. инв. №

ГИП	Исаилевич		03.87
Н.контр.	Расковская		03.87
Нач.отд.	Заславский		03.87
Ст.инж.	Кудинов		03.87

905-1-24.87-АС.И2.00

Решетка металлическая

Стадия	Лист	Листов
Р		

Институт МосгазНИИпроект

формат А4

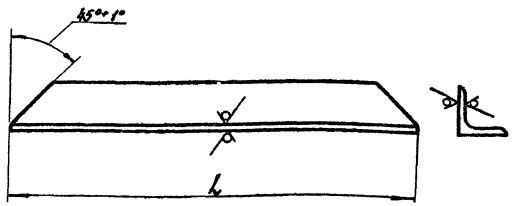

Обозначение	L, мм	Масса, кг
905-1-24.87-АС.И2.01	1142-3	2,18
-01	1692-4	3,23

Инв. № подл. | Подпись и дата | Взам. инв. №

ГИП	Исаилевич		03.87
Н.контр.	Расковская		03.87
Нач.отд.	Заславский		03.87
Ст.инж.	Кудинов		03.87

905-1-24.87-АС.И2.01

Уголок

Стадия	Масса	Масштаб
Р	См.табл.	—

Лист | Листов 1

Уголок $\frac{32\times32\times4\text{-}Б\text{-}ГОСТ\ 8509\text{-}72}{Ст3\text{-}I\text{-}ГОСТ\ 535\text{-}79}$

Институт МосгазНИИпроект

копировал: [signature]

формат А4

Типовой проект 905-1-24.87 Альбом 3

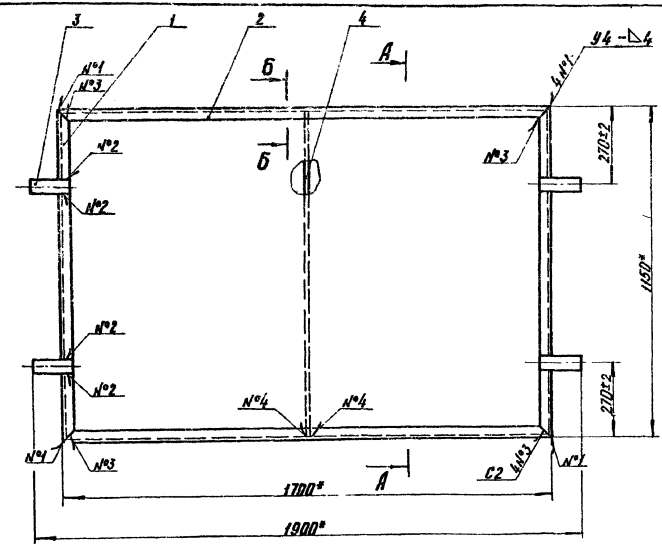

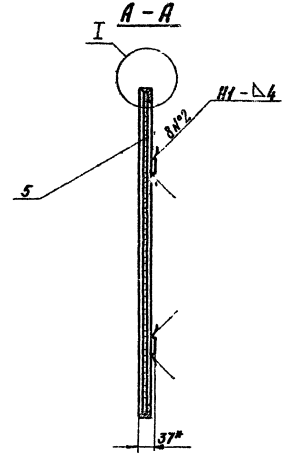

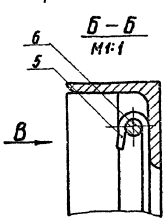

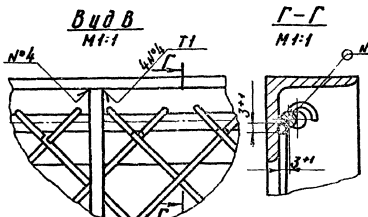

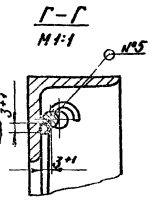

1. Сварные швы №№ 1, 2, 3, 4 по ГОСТ 5264-80
2. Сварка шва №5 ручная электродуговая
3.* Размеры для справок

				905-1-24.87-АС.И2.00СБ			
				Решетка металлическая Сборочный чертеж	Стадия	Масса	Масштаб
					Р	19,6	1:10
ГИП	Носилевич		05.87		Лист	Листов 1	
Н.контр.	Расковская		05.87		Институт		
Нач.отд.	Ваславский		05.87		Мосгаз НИИпроект		
Ст.инж.	Будинов		03.87				

Инв. № подл. | Подпись и дата | Взам. инв. №

копировал: [signature]

формат А3

Типовой проект 905-1-24.87 Альбом 3

Формат	Зона	Поз.	Обозначение	Наименование	Кол.	Примечание
				Документация		
А3			905-1-24.87-ОВ.И1.00СБ	Сборочный чертеж		
			Переменные данные	для исполнений		
				905-1-24.87-ОВ.И1.00		
				Детали		
А4		1	905-1-24.87-ОВ.И1.01	Уголок	2	
Б4		2	905-1-24.87-03.И1.02	Уголок L=158-1.0		
				Уголок 40х40х4-Б-ГОСТ8509-72 / Ст3-I-ГОСТ 535-79	2	0,36 кг
Б4		3	905-1-24.87-ОВ.И1.03	Полоса (54-0,7 х 150-1,0)		
				Лист Б-ПН-2.0 ГОСТ19903-74 / I-IV ГОСТ 16523-70	4	0,13 кг
				905-1-24.87-ОВ И1.00-01		
				Детали		
А4		1	905-1-24.87-ОВ И1.01-01	Уголок	2	
Б4		2	905-1-24.87-ОВ И1.02-01	Уголок L=308-2.0		
				Уголок 40х40х4-Б-ГОСТ8509-72 / Ст3-I-ГОСТ 535-79	2	0,72 кг
Б4		3	905-1-24.87-ОВ И1.03-01	Полоса (54-0,7 х 300-1,0)		
				Лист Б-ПН-2.0 ГОСТ19903-74 / I-IV ГОСТ 16523-70	8	0,26 кг

ГИП	Иосилевич		03.87	905-1-24.87-ОВ И1.00
Н.контр.	Расковская		03.87	Решетка жалюзийная
Нач.отд.	Засланский		03.87	Стадия: Р; Лист; Листов: 1
Ст.инж.	Кудинов		03.87	Институт Мосгаз НИИпроект

Инв.№ подл. | Подпись и дата | Взам. инв.№

формат А4

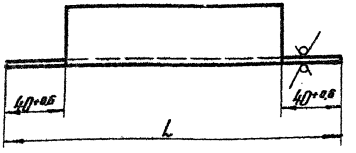

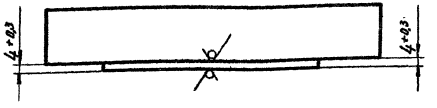

Обозначение	L, мм	Масса, кг
905-1-24.87-ОВ.И1.01	230-1,0	0,38
—01	380-2,0	0,76

ГИП	Иосилевич		03.87	905-1-24.87-ОВ.И1.01
Н.контр.	Расковская		03.87	Уголок
Нач.отд.	Засланский		03.87	Стадия: Р; Масса: Сн.табл; Масштаб: —
Ст.инж.	Кудинов		03.87	Уголок 40х40х4-Б ГОСТ8509-72 / Ст3-I-ГОСТ 535-79; Лист; Листов 1; Институт Мосгаз НИИпроект

Инв.№ подл. | Подпись и дата | Взам. инв.№

копировал:

формат А4

Типовой проект 905-1-24.87 Альбом 3.

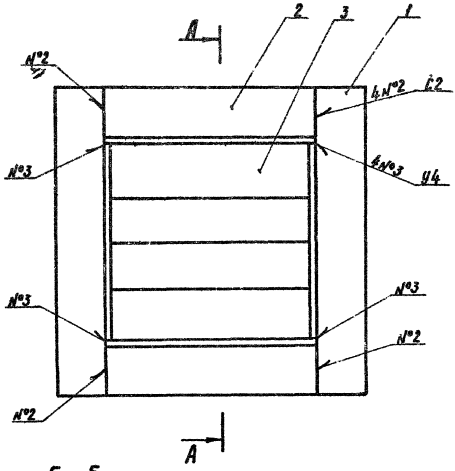

Б – Б
М1:1 повёрнуто

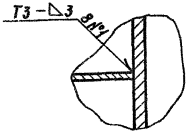

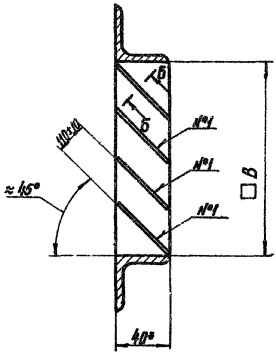

Обозначение	В, мм	Масса, кг
905-1-24.87-08.И1.00	150	2,33
—01	300	5,10

1. Сварные швы по ГОСТ 5264-80
2. Размеры для справок

ГИП	Цесилевич			03.87
Н. контр.	Расковская			03.87
Нач. отд.	Заславский			03.87
Ст. инж.	Кудинов			01.87

905-1-24.87-08.И1.00СБ

Решетка жалюзийная
Сборочный чертеж

Стадия	Масса	Масштаб
Р	См. табл.	—
Лист	Листов	

Институт Массоэнергопроект

копировал: [illegible]

формат А3

Инв. № подл. | Подпись и дата | Взам. инв. №

Типовой проект 905-1-24.87 Альбом 3

Формат	Зона	Поз.	Обозначение	Наименование	Кол.	Примечание
				Документация		
А3			905-1-24.87-ОВ.И2.00СБ	Сборочный чертеж		
				Детали		
А4		1	905-1-24.87-ОВ.И2.01	Труба	1	
А4		2	905-1-24.87-ОВ.И2.02	Труба	2	
		3	01	Труба	1	
		4	-02	Труба	1	
А4		5	905-1-24.87-СВ.И2.03	Заглушка	1	
А4		6	-01	Заглушка	1	

Взам. инв. №

Подпись и дата

Инв. № подл.

ГИП	Посилевич		03.87
Н.контр.	Расковская		03.87
Нач.отд.	Заславский		03.87
Ст.инж.	Кудинов		03.87

905-1-24.87-ОВ.И2.00

Бак расширительный

Стадия	Лист	Листов
Р		1

Институт МосгазНИИпроект

формат А4

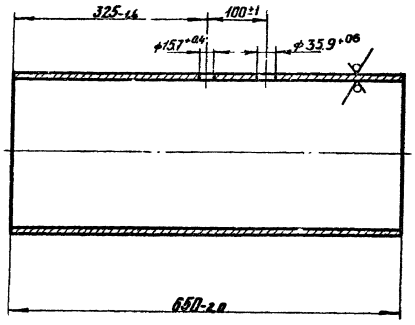

Взам. инв. №

Подпись и дата

Инв. № подл.

ГИП	Посилевич		03.87
Н.контр.	Расковская		03.87
Нач.отд.	Заславский		03.87
Ст.инж.	Кудинов		03.87

905-1-24.87-ОВ.И2.01

Труба

Стадия	Масса	Масштаб
Р	25,68	1:5

Лист | Листов 1

Труба 273×6,0 ГОСТ 10704-76 / Д ГОСТ 10705-80

Институт МосгазНИИпроект

копировал: [illegible]

формат А4

Типовой проект 905-1-24.87 Альбом 3

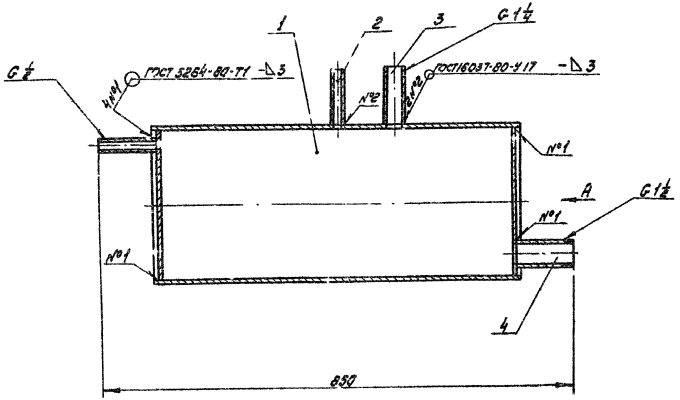

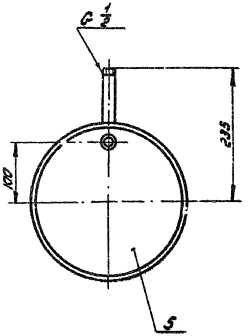

Вид А

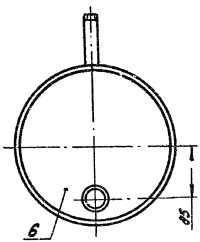

1. Сварные швы испытать на плотность капиллярным методом контроля - смачиванием керосином
2. Размеры для справок

				905-1-24.87-ОВ.И2.ПСС6			
				Бак расширительный Сварочный чертеж	Стадия	Масса	Масштаб
					Р	32,6	1:5
ГИП	Цосилевич		03.8		Лист	Листов	
Н.контр.	Расковская		03.8				
Нач.отд.	Засловский		03.8		Институт Мосгазниипроект		
Ст.инж.	Кудинов		03.8				

Копировал: Родин

Формат А3

Инв.№ подл. | Подпись и дата | В.зам.инв.№

Типовой проект 905-1-24.87 Альбом 3

12,5 √ (√)

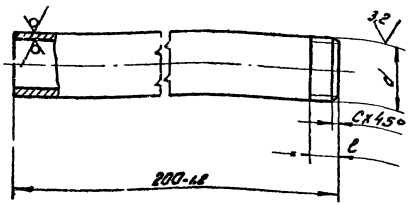

Обозначение	D×S, мм	Резьба, d	l, мм	C, мм	Масса, кг
905-1-24.87-ОВ.И2.02	15×2,8	G$\frac{1}{2}$-B	9+0,4	2	0.26
-01	32×3,2	G1$\frac{1}{4}$-B	13+0,4	2,5	0.62
-02	40×3,5	G1$\frac{1}{2}$-B	15+0,4		0.77

ГИП	Иосилевич		03.87
Н.контр.	Расковская		03.87
Нач.отд.	Заславский		03.87
Ст.инж.	Кудинов		03.87

905-1-24.87-ОВ.И2.02

Труба

Стадия	Масса	Масштаб
Р	Ст.табл.	—
Лист	Листов 1	

Труба D×S ГОСТ 3262-75

Институт Мосгазниипроект

Формат А4

Инв.№ подл. | Подпись и дата | Взам.инв.№

Рис. 1

12,5 √ (√)

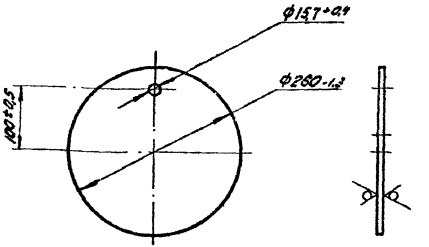

Рис. 2
Остальное см. рис. 1

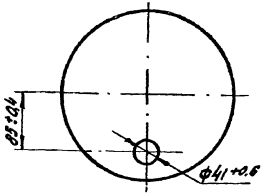

Обозначение	Рис.
905-1-24.87-ОВ.И2.03	1
-01	2

ГИП	Иосилевич		03.87
Н.контр.	Расковская		03.87
Нач.отд.	Заславский		03.87
Ст.инж.	Кудинов		03.87

905-1-24.87-ОВ.И2.03

Заглушка

Стадия	Масса	Масштаб
Р	2,5	1:5
Лист	Листов 1	

Лист Б-ПН-6.0 ГОСТ 19903-74 / Ст3 ГОСТ 14637-79

Институт Мосгазниипроект

Копировал: Родин

Формат А4

Инв.№ подл. | Подпись и дата | Взам.инв.№

Типовой проект 905-1-24.87 Альбом 3

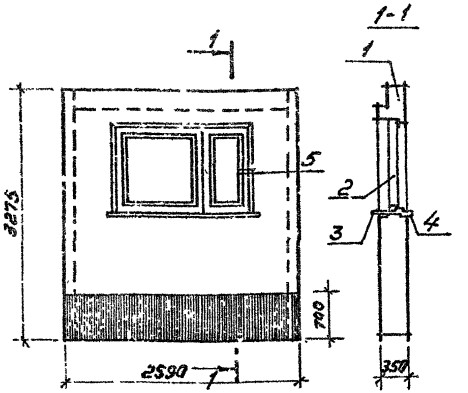

Формат	Зона	Поз.	Обозначение	Наименование	Кол.	Примечание
				Сборочные единицы		
А4		1	1.090.1-1.2-1 1000	Панель стеновая		
				БПС030.33.35-П-1	1	
				Детали		
А4		2	1.136-2	Подоконная доска		
				АО19-25	1	
				Стандартные изделия		
		3		Блок оконный		
				ОС 12-18 В ГОСТ 11214-78	1	
				Материалы		
		4		Лист Б 0,6 ГОСТ 19903-74		
				СТК 1 ГОСТ 17715-72	1,2	м²

Инв.№ подл. | Подпись и дата | Взам.инв.№

ГИП	Осилевич		03.87
Н.контр.	Машнягер		03.87
Нач.отд.	Васильев		03.87
Гл.спец.	Машнягер		03.87
Инж.	Черненко		03.87

905-1-24.87-АС.И3.00

Панель стеновая БПС030.33.35-П-1-а

Стадия	Масса	Масштаб
Р	2490	1:50
Лист	Листов	

институт Мосгазниипроект

Копировал: Гаврилова Формат А4

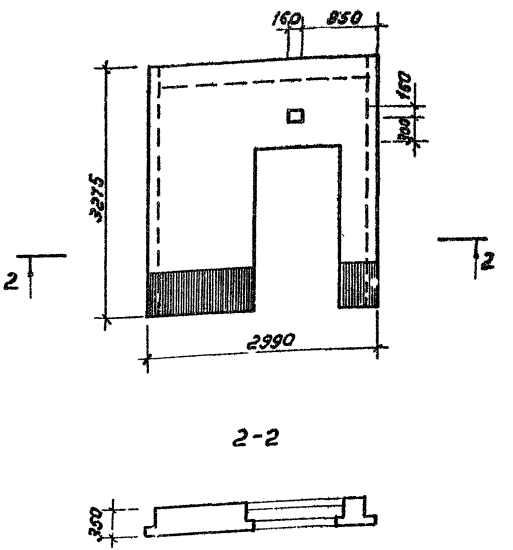

Инв.№ подл. | Подпись и дата | Взам.инв.№

ГИП	Осилевич		03.87
Н.контр.	Машнягер		03.87
Нач.отд.	Васильев		03.87
Гл.спец.	Машнягер		03.87
Инж.	Черненко		03.87

905-1-24.87-АС.И4.00

Панель стеновая 2ПСД 30.33.35-П-2-в

Стадия	Масса	Масштаб
Р	2490	1:50
Лист	Листов	

институт Мосгазниипроект

Копировал: Гаврилова Формат А4

Типовой проект 905-1-24.87 Ал. вып. 3

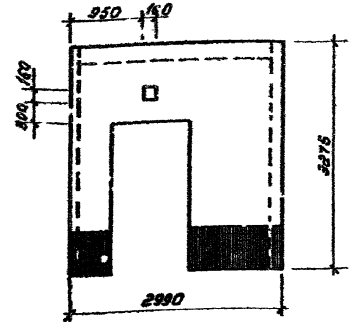

1-1

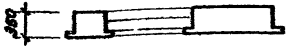

Инв.№ подл.	Подпись и дата	Взам. инв.№	

ГИП	Василевич		03.87
Н. контр.	Машнягер		03.87
Нач. отд.	Васильев		03.87
Гл. спец.	Машнягер		03.87
Инж.	Черненко		03.87

905-1-24.87-АС.И5.00

Панель стеновая

1ПСД 30.33.3,5-П-2-б

Стадия	Масса	Масштаб
Р	2490	1:50
Лист	Листов	

институт МосгазНИИпроект

Копировал: Гаврилова

Формат А4

2 - 2

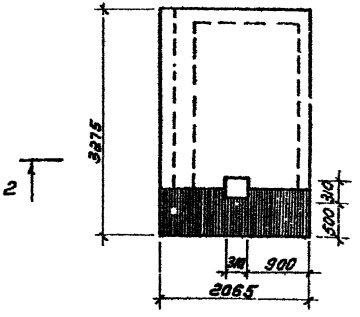

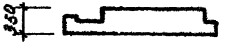

Инв.№ подл.	Подпись и дата	Взам. инв.№	

ГИП	Василевич		03.87
Н. контр.	Машнягер		03.87
Нач. отд.	Васильев		03.87
Гл. спец.	Машнягер		03.87
Инж.	Черненко		03.87

905-1-24.87-АС.И6.00

Панель стеновая

2пс 21.33.3,5-П-2

Стадия	Масса	Масштаб
Р	2090	1:50
Лист	Листов	

институт МосгазНИИпроект

Копировал: Гаврилова

Формат А4

Типовой проект 9051-24.87 Альбом №3

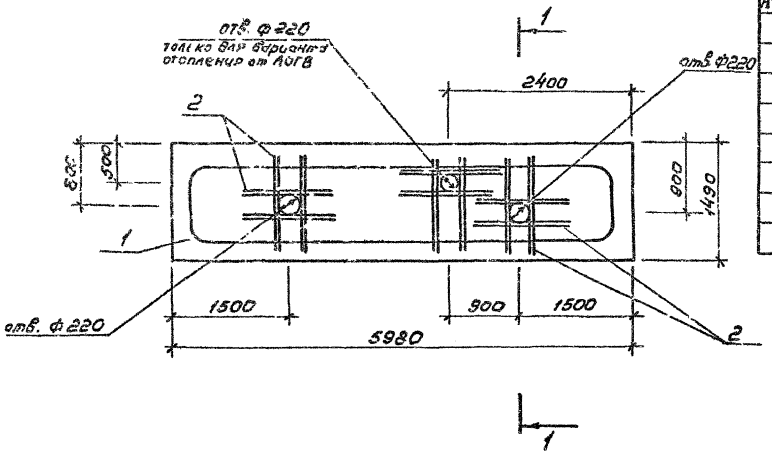

1-1 повёрнуто

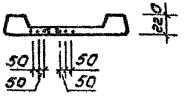

Формат	Зона	Поз.	Обозначение	Наименование	Кол.	Примечание
				Сборочные единицы		
А4		1	1.090.1-1 5-1	Плита ребристая		
				пр 60.15-6 АтVт-1	1	
				Материалы		
		2	1.090 1-1 5-1	ф12 А-III ГОСТ 5781-82*		
				ℓ=1300	24	1.2кг

				905-1-24.87-АС.И7.00			
ГИП	Васильевич		03.87	Плита покрытия пр 60.15-6А-Vт-1-а	Стадия	Масса	Масштаб
Н.контр.	Манягер		03.87		Р	2595	1:50
Нач.отд.	Васильев		03.87		Лист	Листов	1
Гл.спец.	Мошнгер		03.87				
Ин.ж.	Черненко		03.87		Институт Мосгазниипроект		

Копировал: Гаврилова Формат А3

Инв.№ подл. | Подпись и дата | Взам.инв.№

gost.e-ecolog.ru