ТИПОВОЙ ПРОЕКТ
905-1-24.87
ГАЗОРЕГУЛЯТОРНЫЙ ПУНКТ С РЕГУЛЯТОРОМ РДБК 1-50 С УЧЕТОМ РАСХОДА ГАЗА СЧЕТЧИКОМ РГ-600 (СТЕНЫ ПАНЕЛЬНЫЕ)

АЛЬБОМ 2

НО НЕСТАНДАРТИЗИРОВАННОЕ ОБОРУДОВАНИЕ

gost.e-ecolog.ru

ТИПОВОЙ ПРОЕКТ

905-1-24.87

ГАЗОРЕГУЛЯТОРНЫЙ ПУНКТ С РЕГУЛЯТОРОМ РДБК 1-50 С УЧЕТОМ РАСХОДА ГАЗА СЧЕТЧИКОМ РГ-600 (СТЕНЫ ПАНЕЛЬНЫЕ)

АЛЬБОМ 2

ПЕРЕЧЕНЬ АЛЬБОМОВ

АЛЬБОМ 1	ПЗ	Пояснительная записка
	ГСВ	Газоснабжение внутреннее
	ГСВН	Эскизные чертежи общих видов нетиповых конструкций системы газоснабжение внутреннее
	АС	Архитектурно строительные решения
	ОВ	Отопление и вентиляция
	ОЗН	Эскизные чертежи общих видов нетиповых конструкций системы отопления и вентиляция
	АГСВ	Автоматизация
	АГСВН	Эскизные чертежи общих видов нетиповых конструкций системы автоматизации
	ЭО	Электрическое освещение
	СС	Связь
АЛЬБОМ 2	НО	Нестандартизированное оборудование
АЛЬБОМ 3		Строительные изделия
АЛЬБОМ 4	СО	Спецификация оборудования
АЛЬБОМ 5	ВМ	Ведомости потребности в материалах
АЛЬБОМ 6	С	Смета

РАЗРАБОТАН
Институтом Мосгазниипроект
Главный инженер Маевский М.А.
Главный инженер проекта Иосилевич В.С.

УТВЕРЖДЕН и ВВЕДЕН В ДЕЙСТВИЕ
ГОССТРОЕМ СССР протокол А4-46
от 20.04.1987г.

Содержание

Обозначение	Наименование	Стр.
	Титульный лист	
	Содержание	
ГРП 0.00 Д	Технические требования	5
ГРП 1.00	Блок фильтра	8
ГРП 1.00 СБ	Блок фильтра	9
ГРП 1.01.00	Катушка	10
ГРП 1.01.00 СБ	Катушка	10
ГРП 1.02.00	Катушка	11
ГРП 1.02.00 СБ	Катушка	11
ГРП 1.02.01	Фланец	12
ГРП 1.03.00	Коллектор	12
ГРП1 03.00 СБ	Коллектор	13
ГРП1.04.00	Коллектор	14
ГРП 1.04.01	Бобышка	14
ГРП 1.04.00 СБ	Коллектор	15
ГРП1.04.02	Ниппель	16
ГРП 1.04.03	Штуцер	16
ГРП 1.04.04	Ниппель	17
ГРП 1.04.05	Гайка накидная	17
ГРП 1.04.06	Труба	18
ГРП 1.04.07	Труба	18
ГРП1.05.00	Колено	19
ГРП 1.05.01	Трубка	19
ГРП 1.05.00 СБ	Колено	20
ГРП 1.05.02	Отвод	21
ГРП 1.06.00	Колено	21
ГРП 1.06.00 СБ	Колено	22
ГРП1.07.00	Трубка импульсная	22
ГРП1.07.00 СБ	Трубка импульсная	23
ГРП 1.08.00	Рама	23
ГРП1.08.00 СБ	Рама	24

Продолжение

Обозначение	Наименование	Стр.
ГРП 1.08.01	Швеллер	25
ГРП 1.08.02	Уголок	25
ГРП 1.08.03	Уголок	26
ГРП 1.10	Заглушка	26
ГРП 1.11	Кольцо	27
ГРП 1.12	Прокладка	27
ГРП 2.00	Блок редуцирования	28
ГРП.2.16	Заглушка	29
ГРП 2.00 СБ	Блок редуцирования	30
ГРП 2.01.00	Катушка	32
ГРП. 2.01.00 СБ	Катушка	32
ГРП 2.02.00	Патрубок	33
ГРП 2.02.01	Труба	33
ГРП 2.02.00	Катушка	34
ГРП 2.02.02	Трубка	35
ГРП 2.02.03	Трубка	35
ГРП 2.02.04	Ниппель	36
ГРП 2.02.05	Штуцер	36
ГРП 2.02.06	Фланец	37
ГРП 2.03.00	Катушка	37
ГРП 2.03.00 СБ	Катушка	38
ГРП 2.04.00	Катушка	39
ГРП 2.04.00 СБ	Катушка	39
ГРП 2.05.00	Коллектор	40
ГРП 2.05.00 СБ	Коллектор	40
ГРП 2.05.01	Труба	41
ГРП 2.05.02	Заглушка	41
ГРП 2.05.03	Патрубок	42
ГРП 2.06.00	Трубка импульсная	42
ГРП 2.06.00 СБ	Трубка импульсная	43
ГРП 2.06.01	Штуцер	43

Продолжение

Обозначение	Наименование	Стр.
ГРП 2..08.00	Трубка импульсная	44
ГРП 2. 08. 00	Рама	44
ГРП 2.07. 00СБ	Трубка импульсная	45
ГРП 2. 08. 00 СБ	Рама	46
ГРП 2. 08. 01	Уголок	47
ГРП 2. 08. 02	Уголок	47
ГРП 2. 08. 03	Швеллер	48
ГРП 2. 10	Косынка	48
ГРП 2. 11	Кольцо	49
ГРП 2. 12	Прокладка	49
ГРП 2. 15	Ключ комбинированный	50
ГРП 3. 00	Блок учета расхода газа	51
ГРП 3. 00 СБ	Блок учета расхода газа	52
ГРП 3. 01. 00	Тройник	53
ГРП 3. 01. 01	Фланец	53
ГРП 3. 01. 00 СБ	Тройник	54
ГРП 3. 01. 02	Труба	55
ГРП 3. 01. 03	Кольцо	55
ГРП 3. 01. 04	Труба	56
ГРП 3. 01. 05	Фланец	56
ГРП 3. 02. 00	Тройник ревизия	57
ГРП 3. 02. 00 СБ	Тройник ревизия	58
ГРП 3. 02. 01 00	Фильтр	59
ГРП 3. 02. 01. 01	Планка	59
ГРП 3. 02. 02	Корпус	60
ГРП 3. 02. 03	Заглушка	60
ГРП 3. 02. 04	Прокладка	61
ГРП 3. 03. 00	Патрубок	61
ГРП 3. 03. 00 СБ	Патрубок	62
ГРП 3. 03. 01	Бобышка	63
ГРП 3. 03. 02	Штуцер	63

Продолжение

Обозначение	Наименование	Стр.
ГРП 3. 03. 03	Труба	64
ГРП 3. 04. 00	Патрубок	64
ГРП 3. 04. 00 СБ	Патрубок	65
ГРП 3. 05. 00	Рама	66
ГРП 3. 05. 01	Уголок	66
ГРП 3. 05. 00 СБ	Рама	67
ГРП 3. 05. 02	Уголок	68
ГРП 3. 05. 03	Уголок	68
ГРП 3. 06	Кольцо	69
ГРП 3. 07	Заглушка	69
ГРП 4. 00	Блок предохранительного клапана	70
ГРП 4. 00 СБ	Блок предохранительного клапана	71
ГРП 4. 01. 00	Патрубок	72
ГРП 4. 01. 01	Штуцер	72
ГРП 4. 01. 00 СБ	Патрубок	73
ГРП 4. 01. 02	Ниппель	74
ГРП 4. 01. 03	Труба	74
ГРП 4. 01. 04	Отвод	75
ГРП 4. 01. 06	Труба	75
ГРП 4. 02. 00	Тройник	76
ГРП 4. 02. 01	Ниппель	76
ГРП 4. 02. 00 СБ	Тройник	77
ГРП 4. 02. 02	Труба	77
ГРП 4. 02. 03	Ниппель	78
ГРП 4. 03. 00	Катушка	78
ГРП 4. 03. 00 СБ	Катушка	79
ГРП 4. 03. 01	Штуцер	80
ГРП 4. 03. 02	Трубка	80
ГРП 4. 04. 00	Патрубок	81
ГРП 4. 04. 00 СБ	Патрубок	81
ГРП 4. 04. 01	Труба	82

Копировал: СБ 25529-02 4 Формат А3

Продолжение

Обозначение	Наименование	Стр.
ГРП 4. 05. 00	Патрубок	82
ГРП 4. 05. 00 СБ	Патрубок	83
ГРП 4. 06	Прокладка	83
ГРП 4. 07	Заглушка	84
ГРП 4 08.	Кольцо	84
ГРП 5. 00	Блок редуцирования вспомогательный	85
ГРП 5. 00 СБ	Блок редуцирования вспомогательный	88
ГРП 5. 01. 00	Гребенка	87
ГРП 5. 01. 01	Ниппель	87
ГРП 5. 01. 00 СБ	Гребенка	88
ГРП 5. 01. 02	Штуцер	89
ГРП 5 01. 03	Гайка накидная	89
ГРП 5. 01. 04	Отвод	90
ГРП 5. 01. 05	Отвод	90
ГРП 5. 01. 06	Труба	91
ГРП 5. 01. 07	Труба	91
ГРП 5. 02. 00	Коллектор	92
ГРП 5. 02. 01	Гайка накидная	92
ГРП 5. 02. 00 СБ	Коллектор	93
ГРП 5. 02. 02	Трубка	94
ГРП 5. 02. 03	Трубка	94
ГРП 5. 03. 00	Трубка	95
ГРП 5. 03. 01	Штуцер	95
ГРП 5. 04. 00	Отвод	96
ГРП 5. 04. 00 СБ	Отвод	96
ГРП 5. 04. 01	Труба	97
ГРП 5. 05. 00	Катушка	97
ГРП 5. 05. 00 СБ	Катушка	96
ГРП 5. 06	Штуцер	98
ГРП 5. 07	Прокладка	99
ГРП 5. 08	Прокладка	99

Типовой проект 905-1-24.87 Альбом 2

Настоящие технические требования распространяются на блоки газового оборудования газорегуляторного пункта (ГРП), предназначенные для очистки газа, регулирования, учета расхода газа, обеспечения безопасности эксплуатации газорегуляторного пункта.

Газовое оборудование ГРП состоит из следующих блоков:

а) блок фильтра;

б) блок редуцирования;

в) блок учета расхода газа;

г) блок предохранительного клапана;

д) блок редуцирования вспомогательный.

Блоки газового оборудования ГРП (далее блоки) должны изготавливаться в климатическом исполнении „У" категории „4" по ГОСТ 15150-69.

1. Характеристики.

1.1 По химическому составу и механическим свойствам материалы, применяемые для изготовления блоков, должны удовлетворять требованиям государственных стандартов и технических условий.

1.2 Изготовление деталей блоков из сортового проката, имеющего расслоения в целом сечении или части его, плены, раковины, пережоги и трещины, обнаруженные при внешнем осмотре, в производство не допускаются.

1.3 При вытяжке, выдавливании и вырубке штампованных деталей в местах изгиба, по периметру вырубки не допускается утяжка металла свыше 1/3 его начальной толщины.

1.4 После механической обработки наличие заусенцев на деталях не допускается. Если на чертеже детали нет указаний о форме кромок, то они должны быть притуплены радиусом 0,2÷0,5мм или фаской (0,2÷0,5)×45°.

1.5 Шероховатости поверхностей деталей должны соответствовать требованиям рабочих чертежей.

1.6 Допускаемые отклонения размеров обрабатываемых деталей должны соответствовать требованиям рабочих чертежей.

1.7 Предельные отклонения формы и расположения поверхностей деталей должны соответствовать X степени точности по ГОСТ 24643-81.

1.8 Резьбы на деталях должны выполняться в соответствии с требованиями рабочих чертежей, ГОСТ 6357-81, ГОСТ 8724-81, ГОСТ 9150-81, ГОСТ 24705-81 и ГОСТ 16093-81.

1.9 На поверхностях резьб не допускаются забоины, вмятины и заусенцы, препятствующие навинчиванию проходных калибров, а также рванины и выкрошения, если глубина их выходит за пределы среднего диаметра или длина превышает половину диаметра.

1.10 Сварка деталей должна производиться в соответствии с требованиями рабочих чертежей.

Изм.	Лист	№ докум.	Подп.	Дата	ГРП 0.00Д			
Разраб.		Кудинов		02.87	Блоки газового оборудования газорегуляторного пункта	Лит.	Лист	Листов
Пров.		Носилевич		02.87			1	6
Н. контр.		Носилевич		02.87	Технические требования	Институт Мосгаз НИИпроект		
Утв.								

Инв. № подл. | Подп. и дата | Взам. инв. № | Инв. № дубл. | Подп. и дата

Копировал: Гаврилова Формат А4

Изм.	Лист	№ докум.	Подп.	Дата	ГРП 0.00Д	Лист 2

Копировал 25529-02 6 Формат А4

Типовой проект 905-1-24.87 Альбом 2

При этом наплывы, прожоги, незаваренные кратеры, подрезы, наружные трещины в швах и в околошовной зоне, выплески, непровары корня шва и несоответствие конструктивных элементов сварного шва не допускаются.

1.11 Сварка деталей должна производиться электродами типа Э-42А ГОСТ 9467-75.

1.12 По внешнему виду лакокрасочные покрытия должны соответствовать IV классу ГОСТ 9.032-74, а по условиям эксплуатации группе „Ж3" ГОСТ 9.104-79.

1.13 Все детали блоков, поступающие на сборку, должны быть приняты ОТК предприятия-изготовителя. Детали, не имеющие клейма ОТК, на сборку не допускаются.

1.14 На деталях, поступающих на сборку, не допускаются забоины, трещины и другие дефекты. Детали должны быть тщательно очищены от грязи, масел и влаги.

1.15 Вся запорная, регулирующая и предохранительная арматура должна соответствовать требованиям соответствующих стандартов или ТУ и иметь паспорта предприятий-изготовителей.

1.16 Соединения на трубных цилиндрических резьбах должны производиться на цинковых белилах марки М1 ГОСТ 202-84, разведенных на натуральной олифе по ГОСТ 7931-76 с подмоткой трепанного льна №10 ГОСТ 10330-76.

2. Комплектность, маркировка, упаковка, транспортирование и хранение.

2.1 В газовое оборудование ГРП при поставке потребителю должны входить:

а) блок фильтра;

б) блок редуцирования;

в) блок учета расхода газа;

г) блок предохранительного клапана;

Инв. № подл. | Подп. и дата | Взам. инв. № | Инв. № дубл. | Подп. и дата

Изм. | Лист | № докум. | Подп. | Дата

ГРП 0.00Д

Лист 3

Копировал: Гаврилова Формат А4

д) блок редуцирования вспомогательный;

е) паспорта на блоки;

ж) паспорта или инструкции по эксплуатации и монтажу на запорную, регулирующую и предохранительную арматуру, установленную в блоках.

2.2. Упаковка блоков в специальную тару не производится.

2.3 Все трубопроводы блоков во время транспортировки должны быть заглушены.

2.4 Неокрашенные поверхности блоков должны быть подвергнуты консервации в соответствии с требованиями ГОСТ 9.014-78 для изделий группы II и категории условий хранения „С" при промышленном характере атмосферы.

2.5 Транспортирование и хранение оборудования по группе „С" ГОСТ 15150-69.

2.6 Блоки могут транспортироваться любым видом транспорта с соблюдением мер предосторожности, сохраняющих внешний вид и качество изделий.

3. Правила приёмки.

3.1 Для проверки качества и соответствия требованиям рабочих чертежей и настоящих технических требований оборудование должно подвергаться приемо-сдаточным испытаниям.

3.2 При приемо-сдаточных испытаниях оборудование должно быть подвергнуто внешнему осмотру и следующим испытаниям:

а) на прочность и плотность всех сварных соединений;

б) на плотность после окончательной сборки.

Инв. № подл. | Подп. и дата | Взам. инв. № | Инв. № дубл. | Подп. и дата

Изм. | Лист | № докум. | Подп. | Дата

ГРП 0.00Д

Лист 4

Копировал: 25529-027

4 Методы контроля.

4.1 Все сварные узлы оборудования должны быть подвергнуты испытаниям на прочность и плотность при давлениях, указанных в табл. 1.

Таблица 1

Вид испытания	Место установки узлов и деталей	
	До регулятора	После регулятора
	Давление, МПа (кгс/см²)	
на прочность	1,5 (15)	
на плотность	1,2 (12)	

4.2 После окончательной сборки оборудование должно быть подвергнуто испытаниям на плотность всех соединений при рабочем давлении на входе и выходе.

4.3 Продолжительность испытания на прочность и плотность деталей и узлов, а также плотность после окончательной сборки, определяется временем, необходимым для тщательного осмотра, но не менее 1 мин. на каждое испытание. При этом падение давления не допускается.

4.4 Проверка соответствия требованиям пунктов 1.6; 1.7; 1.8 должна производиться путем обмера инструментами:

а) штангенциркулем ГОСТ 166-80;

б) микрометром с ценой деления 0,01 мм ГОСТ 6507-78;

в) угломером с нониусом ГОСТ 5378-66;

г) линейкой поверочной ГОСТ 8026-75;

д) шаблонами резьбовыми ГОСТ 519-77

4.5 Проверка требований к деталям после механической обработки (п.п. 1.4; 1.9; 1.14; 1.15; 1.16) должна производиться визуально.

4.6 Шероховатости поверхностей деталей (п. 1.6) должны проверяться визуально, путем сравнения с образцами шероховатости поверхности (рабочими) ГОСТ 9378-75.

4.7 Проверка качества лакокрасочного покрытия должна производиться определением прочности пленки при ударе ГОСТ 4765-73 на приборе У-1а и У-3 и определением упругости по ГОСТ 8784-75 по шахматной доске вязкости эмали ЭП-22С при температуре 20°С по вискозиметру ВЗ-4.

4.8 Проверка качества сборки должна производиться визуально. Сила и равномерность затяжки болтов, шпилек, гаек должна проверяться при помощи ключей с регулируемым крутящим моментом.

4.9 Проверка комплектности (п. 2.1) должна производиться визуально.

Типовой проект разработан в соответствии с действующими нормами и правилами и предусматривает мероприятия, обеспечивающие взрывную, взрывопожарную и пожарную безопасность при эксплуатации здания

Главный инженер проекта Иосилевич Г.

Альбом 2

Типовой проект 905-1-24.87

Формат	Зона	Поз.	Обозначение	Наименование	Кол.	Примечание
				Документация		
А3			ГРП1 00 СБ	Сборочный чертеж		
А4			ГРП0 00Д	Технические требования		
				Сборочные единицы		
А4		1	ГРП 1. 01.00	Катушка	1	
А4		2	ГРП 1. 02 00	Катушка	1	
А4		3	ГРП 1. 03. 00	Коллектор	1	
А4		4	ГРП 1. 04.00	Коллектор	1	
А4		5	ГРП 1. 05. 00	Колено	1	
А4		6	ГРП 1. 06.00	Колено	1	
А4		7	ГРП 1. 07. 00	Трубка импульсная	2	
А4		8	ГРП 1. 08.00	Рама	1	
				Детали		
А4		10	ГРП 1. 10	Заглушка	1	
А4		11	ГРП 1. 11	Кольцо	3	
А4		12	ГРП 1. 12	Прокладка	8	
		13	-01	Прокладка	2	
		14	-02	Прокладка	11	
А4		15	ГРП 1.04. 02	Ниппель	3	
А4		16	ГРП 1. 04. 05	Гайка накидная	3	
				Стандартные изделия		
				Вентили запорные проходные и угловые стальные ГОСТ 10094-75		
		17		угловой, исполнение 1, Ду 6	3	15с15п1
		18		фланцевый, исполнение 7 Ду 20	1	15с12п2

Подп. и дата | Инв. № дубл. | Взам. инв. № | Подп. и дата | Инв. № подл.

Изм.	Лист	№ докум.	Подп.	Дата
Разраб.	Кудинов			
Пров.	Носулевич			
Н. контр.	Носулевич			
Утв.				

ГРП 1. 00

Блок фильтра

Лит.	Лист	Листов
И	1	2

Институт Мосгазниипроект

Копировал: [illegible] формат А4

Формат	Зона	Поз.	Обозначение	Наименование	Кол.	Примечание
		19		Задвижка клиновая с выдвижным шпинделем фланцевая Ду 50 ГОСТ 10194-78	3	ЗАК-2-16
				Болты ГОСТ 7798-70		
		20		М 12×50.58.096	8	
		21		М 16×60.58.096	24	
		22		М 16×70.58.096	16	
				Гайки ГОСТ 5915-70		
		24		М10.5.096	6	
		25		М 12.5.096	8	
		26		М16.5.096	40	
		27		Хому. 60-Ст3 ГОСТ 24137-80	3	
				Прочие изделия		
		28		Фильтр ФГ9-50-12		
				ТУ 51-748-76	1	
		29		Кран трехходовой натяжной муфтовый с фланцем для контрольного манометра		
				Ду 15 ТУ 26-07-1061-73	2	ЛЧМ1-00-08
		30		Кран пробковый проходной натяжной со смазкой фланцевый Ду 50		
				ТУ 26-07-1190-78	1	КСР-16
				Комплекты		
				Детали		
А4			ГРП 1 10	Кольцо	1	
А4			ГРП 1 11	Заглушка	3	

Подп. и дата | Инв. № дубл. | Взам. инв. № | Подп. и дата | Инв. № подл.

Изм.	Лист	№ докум.	Подп.	Дата

ГРП 1. 00

Лист 2

ГП1.00 СБ

Типовой проект 905-1-24.87 Альбом 2

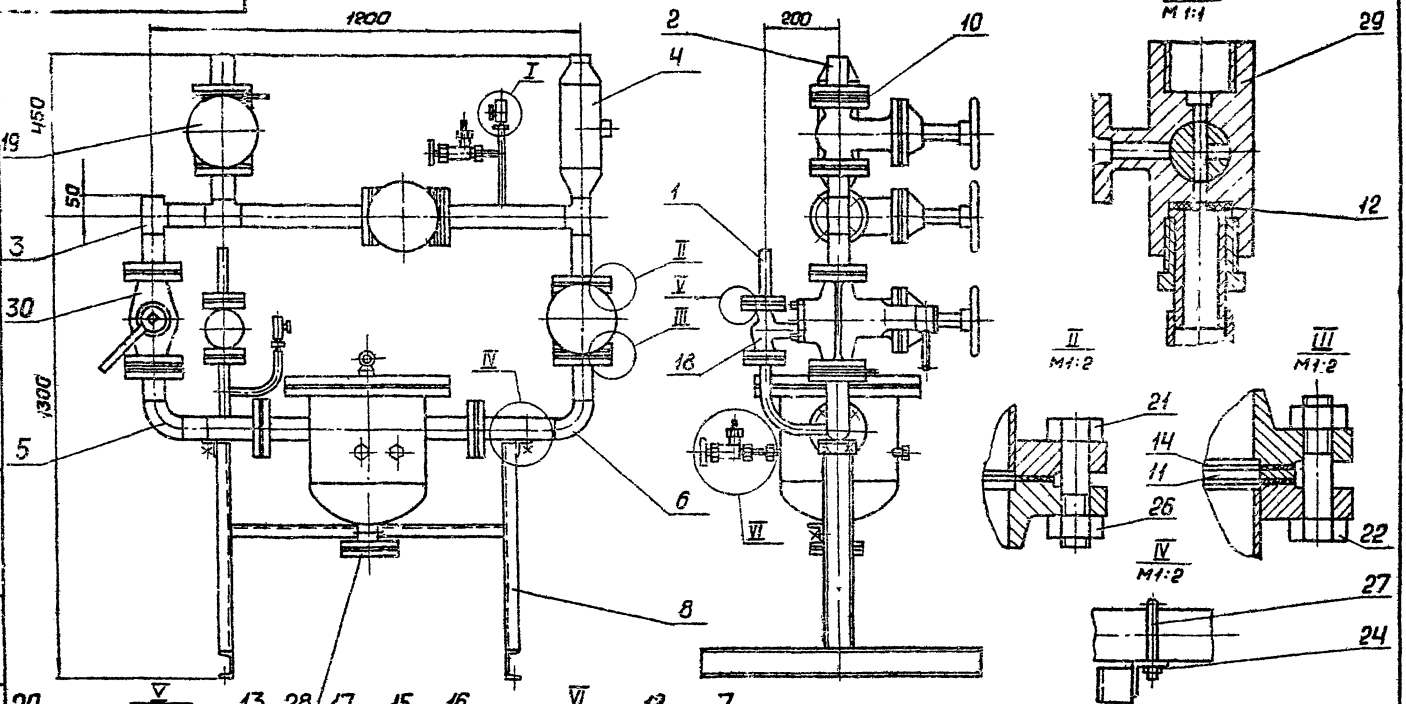

Размеры для справок.

Изм.	Лист	№ докум.	Подп.	Дата	ГП1.00 СБ
Разраб.		Куринов		01.87	Блок фильтра. Сборочный чертеж
Пров.		Исашевич		01.87	Лит. И; Масса 271; Масштаб 1:10
Т. контр.					Лист; Листов 1
Н. контр.		Исашевич		01.87	Институт Мосгазниипроект
Утв.					

25529-02 10 формат А3

Инв. № подл. | Подп. и дата | Взам. инв. № | Инв. № дубл. | Подп. и дата

Альбом 2

Типовой проект 905-1-24.87

Формат	Поз.	Кол.	Обозначение	Наименование	Кол.	Примечание
				Документация		
А4			ГРП 1.01.00 СБ	Сборочный чертеж		
				Детали		
Б4		1	ГРП 1.01.01	Труба L = 145-1,0		
				Труба 25×2,0 ГОСТ 10704-76 / 8-20 ГОСТ 10705-80	1	0,17 кг
				Стандартные изделия		
		2		Фланец 4-20-25 ст. 25 ГОСТ 12820-80	1	

Изм.	Лист	№ докум.	Подп.	Дата
Разраб.	Кудинов			01.87
Пров.	Носилевич			01.87
Н. конт.	Носилевич			01.87
Утв.				

ГРП 1.01.00

Катушка

Лит.	Лист	Листов
И		1

Институт Мосгаз НИИ проект

Копир. Зал: Сер

Формат А4

Подп. и дата | Инв. № дубл. | Взам. инв. № | Подп. и дата | Инв. № подл.

ГРП 1.01.00 СБ

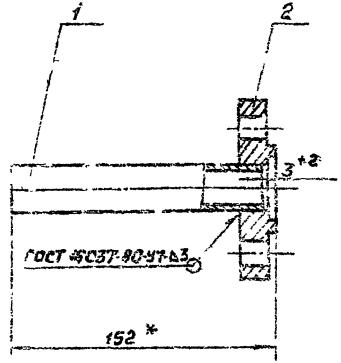

1. Катушку подвергнуть гидравлическим испытаниям на прочность давлением 1,5 МПа (15 кгс/см²) и плотность давлением 1,2 МПа (12 кгс/см²)
2. Продолжительность испытания на прочность и плотность определяется временем, необходимым для осмотра мест сварки, но не менее 1 мин. на каждое испытание. При этом падение давления не допускается.
3. * Размеры для справок.

Изм.	Лист	№ докум.	Подп.	Дата
Разраб.	Кудинов			01.87
Пров.	Носилевич			01.87
Т. конт.				
Н. конт.	Носилевич			01.87
Утв.				

ГРП 1.01.00 СБ

Катушка

Сборочный чертеж

Лит.	Масса	Масштаб
И	1,34	1:2

Лист | Листов 1

Институт Мосгаз НИИ проект

Формат А4

Типовой проект 75-1-24.87 Альбом 2

Формат	Зона	Поз.	Обозначение	Наименование	Кол.	Прим.
				Документация		
А4			ГРП 1.02.00 СБ	Сборочный чертеж		
				Детали		
А4		1	ГРП 1.02.01	Фланец (заготовка-фланец 1-50-16 ГОСТ 12820-80)	1	
Б4		2	ГРП 1.02.02	Труба L=127-1		
				Труба 57×2,0 ГОСТ 10704-76 / В-10 ГОСТ 10705-80	1	0,35кг

Изм.	Лист	№ докум.	Подп.	Дата
Разраб.		Гулина		01.87
Пров.		Носилевич		01.87
Н. конт.		Носилевич		01.87
Утв.				

ГРП 1.02.00

Катушка

Лит.	Лист	Листов
Н		1

Институт МосгазНИИпроект

Копировал: Сб формат А4

Инв. № подл. | Подп. и дата | Взам. инв. № | Инв. № дубл. | Подп. и дата

ГРП 1.02.00 СБ

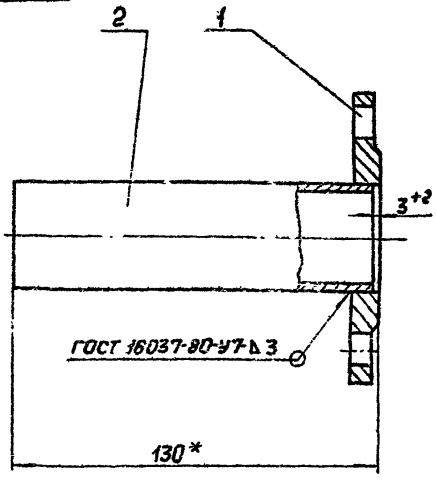

1. Катушку подвергнуть гидравлическим испытаниям на прочность давлением 1,5 МПа (15кгс/см²) и плотность давлением 1,2 МПа (12 кгс/см²).
2. Продолжительность испытания на прочность и плотность определяется временем, необходимым для осмотра мест сварки, но не менее 1 мин. на каждое испытание. При этом падение давления не допускается.
3. * Размер для справки.

Изм.	Лист	№ докум.	Подп.	Дата
Разраб.		Гулина		01.87
Пров.		Носилевич		01.87
Т. конт.				
Н. конт.		Носилевич		01.87
Утв.				

ГРП 1 02.00 СБ

Катушка

Сборочный чертеж

Лит.	Масса	Масштаб
Н	2,93	1:2

Лист | Листов 1

Институт МосгазНИИпроект

25529-02 12 формат А4

Типовой проект 905-1-24.27 Альбом 2

ГРП 1.02.01

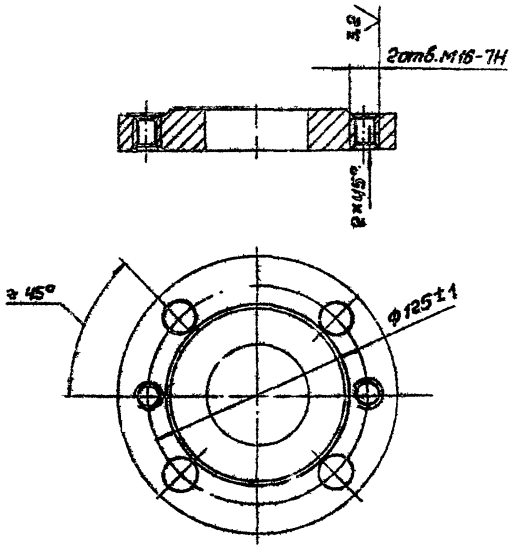

Изм	Лист	№ докум.	Подп.	Дата
Разраб.	Кудинов			01.87
Пров.	Носилевич			01.87
Т. конт.				
Н. конт.	Носилевич			01.87
Утв.				

ГРП 1.02.01

Фланец

Лит.	Масса	Масштаб
И	2,58	1:2

Лист | Листов 1

Заготовка
Фланец 1-50-16 ст 25 ГОСТ 12820-80

Институт Масгаз НИИпроект

Копировал: Сеф

Формат А4

Инв. № подл. | Подп. и дата | Взам. инв. № | Инв. № дубл. | Подп. и дата

Формат	Зона	Поз.	Обозначение	Наименование	Кол.	Примечание
				Документация		
А3			ГРП 1.03.00 СБ	Сборочный чертеж		
				Детали		
Б4		1	ГРП 1.03.01	Труба L= 105-1,0		
				Труба 57×2,0 ГОСТ 10704-76 / В-10 ГОСТ 10705-80	1	0,27 кг
Б4		2	ГРП 1.03.02	Труба L= 82-1,0		
				Труба 57×2,0 ГОСТ 10704-76 / В-10 ГОСТ 10705-80	1	0,22 кг
Б4		3	ГРП 1.03.03	Труба L= 341-2,0		
				Труба 57×2,0 ГОСТ 10704-76 / В-10 ГОСТ 10705-80	1	0,94 кг
Б4		4	ГРП 1.03.04	Труба L= 117-1,0		
				Труба 57×2,0 ГОСТ 10704-76 / В-10 ГОСТ 10705-80	1	0,28 кг
				Стандартные изделия		
		5		Фланец-1-50-16 ст 25		
				ГОСТ 12820-80	2	
		6		Тройник 57×3,0		
				ГОСТ 17376-85	2	

Изм.	Лист	№ докум.	Подп.	Дата
Разраб.	Кудинов			01.87
Пров.	Носилевич			01.87
Н. конт.	Носилевич			01.87
Утв.				

ГРП 1.03.00

Коллектор

Лит.	Лист	Листов
И		1

Институт Масгаз НИИпроект

25529-02 13 Формат А4

Инв. № подл. | Подп. и дата | Взам. инв. № | Инв. № дубл. | Подп. и дата

Типовой проект 905-1-24.87 Альбом 9

Формат	Зона	Поз.	Обозначение	Наименование	Кол.	Примечание
				Документация		
А3			ГРП 1. 04.00 СБ	Сборочный чертеж		
				Детали		
А4		1	ГРП 1. 04.01	Бобышка	1	
А4		2	ГРП 1. 04.02	Ниппель	1	
А4		3	ГРП 1. 04.03	Штуцер	1	
А4		4	ГРП 1. 04.04	Ниппель	1	
А4		5	ГРП 1. 04.05	Гайка накидная	1	
А4		6	ГРП 1. 04.06	Труба	1	
А4		7	ГРП 1. 04.07	Труба	1	
		8	-02	Труба	1	
Б4		9	ГРП 1. 04.08	Труба L = 157-1,0		
				Труба 57×2,0 ГОСТ 10704-76 / В-10 ГОСТ 10705-80	1	0,42кг
А4		10	ГРП 1. 02.01	Фланец (заготовка-фланец 1-50-16 ст 25 ГОСТ 12820-80)	1	
				Стандартные изделия		
		11		Фланец 1-50-16 ст 25 ГОСТ 12820-80	1	
		12		Переход К 106×4,0-57×3,0 ГОСТ 17378-83	2	
		13		Тройник 57×3,0 ГОСТ 17376-83	1	

Инв. № подл. | Подп. и дата | Взам. инв. № | Инв. № дубл. | Подп. и дата

Изм.	Лист	№ докум.	Подп.	Дата
Разраб.		Кисилев		11.87
Пров.		Кисилев		11.87
Н. конт.		Кисилев		11.87

ГРП 1. 04.00

Коллектор

Лит. | Лист | Разраб. | Инспектор

Копировал: Сд | Формат А4

ГРП 1. 04.01

12,5 V(V)

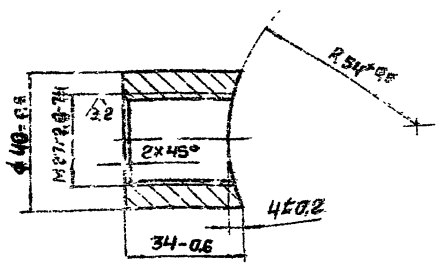

ГРП 1. 04.01

Бобышка

Лит.	Масса	Масштаб
Н	0,2	1:1

Лист | Листов 1

Сталь 27-4-6 ГОСТ 1050-74

Институт Мосгазнинпроект

25529-02 14

Формат А4

ГРП 1.04.00

Типовой проект 5-1-24.87 Альбом 2

Инв.№подл. | Подп. и дата | Взам.инв.№ | Инв.№дубл. | Подп. и дата

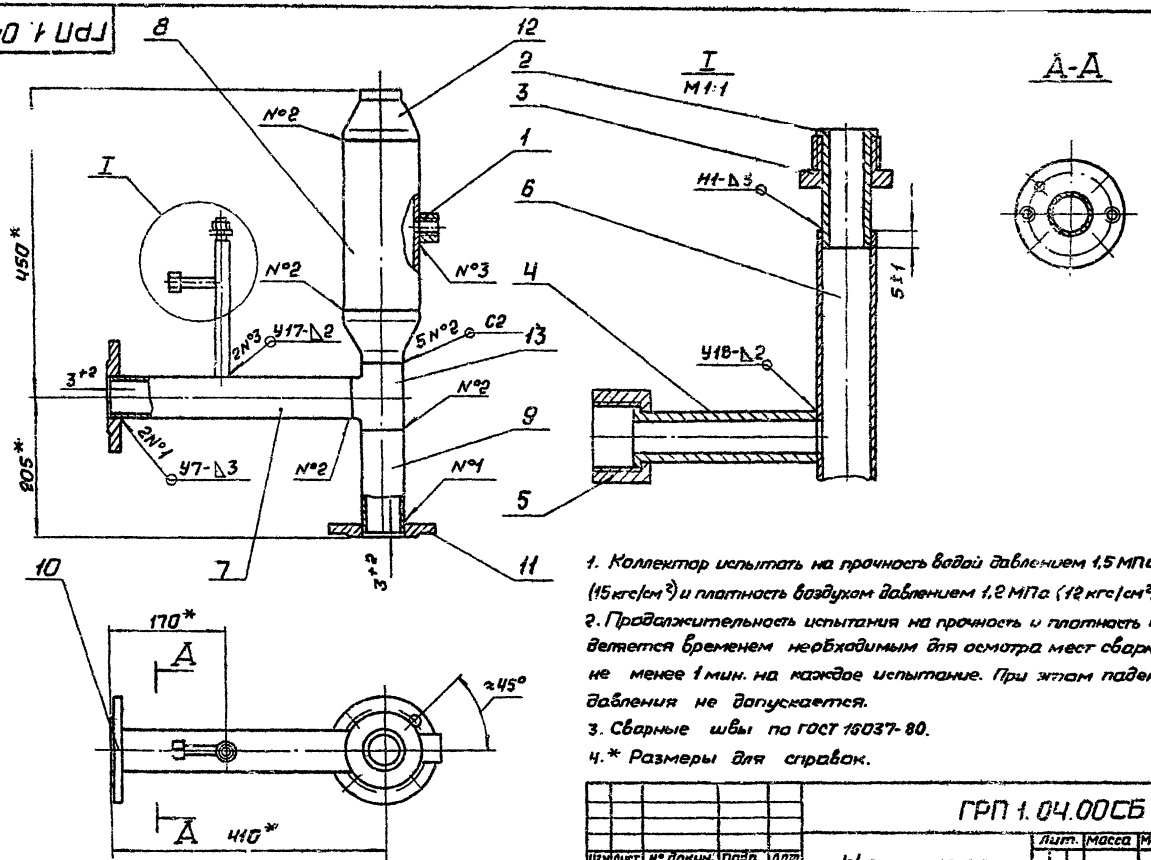

1. Коллектор испытать на прочность водой давлением 1,5 МПа (15 кгс/см²) и плотность воздухом давлением 1,2 МПа (12 кгс/см²).
2. Продолжительность испытания на прочность и плотность определяется временем необходимым для осмотра мест сварки, но не менее 1 мин. на каждое испытание. При этом падение давления не допускается.
3. Сварные швы по ГОСТ 16037-80.
4. * Размеры для справок.

Изм.	Лист	№ докум.	Подп.	Дата	ГРП 1.04.00СБ		
Разраб.		Кудимов		01.87	Коллектор	Лит.	Масса	Масштаб
Пров.		Носилевич		01.87	Сборочный чертеж	Н	11,2	1:5
Т. контр.						Лист	Листов 1	
Н. контр.		Носилевич		01.87		Институт МосгазНИИпроект		
Утв.								

25529-02

Формат А3

Типовой проект 905-1-24.87 Альбом 2

ГРП 1.04.02

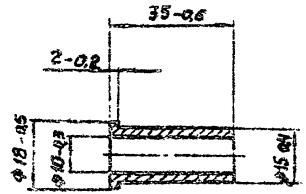

Изм.	Лист	№ докум.	Подп.	Дата	ГРП 1.04.02		
Разраб.		Гулина		21.83	Ниппель	Лит.	Масса	Масштаб
Пров.		Иосилевич		21.83		И	0,03	1:1
Т. контр.						Лист	Листов 1
Н. контр.		Иосилевич		21.83	Сталь 20-4-б ГОСТ 1050-74	Институт МосгазНИИпроект	
Утв.							

Копировал: Сеі Формат А4

ГРП 1.04.03

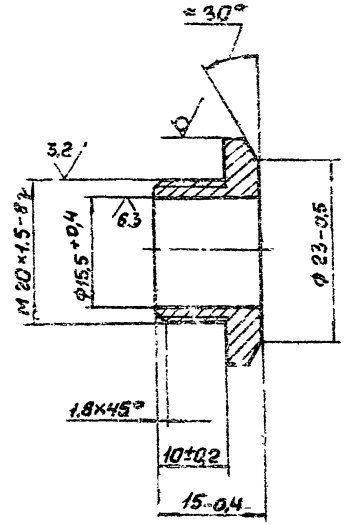

Изм.	Лист	№ докум.	Подп.	Дата	ГРП 1.04.03		
Разраб.		Гулина		21.83	Штуцер	Лит.	Масса	Масштаб
Пров.		Иосилевич		21.83		И	0,03	2:1
Т. конт.						Лист	Листов 1
Н. конт.		Иосилевич		21.83	Шестигранник 24-5 ГОСТ 8560-78 / 45-6 ГОСТ 1051-73	Институт МосгазНИИпроект	
Утв.							

25529-02 16 Формат А4

ГРП 1.04.04

12.5

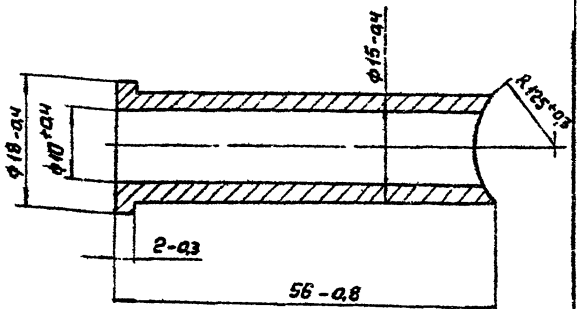

Изм.	Лист	№ докум.	Подп.	Дата
Разраб.	Кудинов			01.87
Пров.	Масилевич			01.87
Т. конт.				
Н. конт.	Масилевич			01.87
Утв.				

Ниппель

Лит.	Масса	Масштаб
И	0,03	2:1
Лист	Листов 1	

Сталь 20-4-Б ГОСТ 1050-74

Институт Мосгазниипроект

Копировал: Сд Формат А4

ГРП 1.04.05

12.5

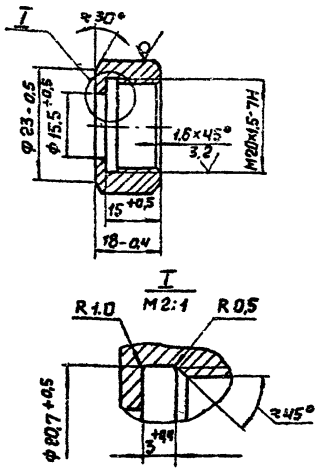

Изм.	Лист	№ докум.	Подп.	Дата
Разраб.	Кудинов			01.87
Пров.	Масилевич			01.87
Т. конт.				
Н. конт.	Масилевич			01.87
Утв.				

Гайка накидная

Лит.	Масса	Масштаб
И	0,036	1:1
Лист	Листов 1	

Шестигранник 24-5 ГОСТ 8560-78
45-В ГОСТ 1051-73

Институт Мосгазниипроект

25529-02 17 Формат А4

Типовой проект 705-144.81 Альбом 2

Инв. № подл. | Подп. и дата | Взам. инв. № | Инв. № дубл. | Подп. и дата

Типовой проект 905-1-24.87 Альбом 2

ГРП 1.04.06

12.5 √(√)

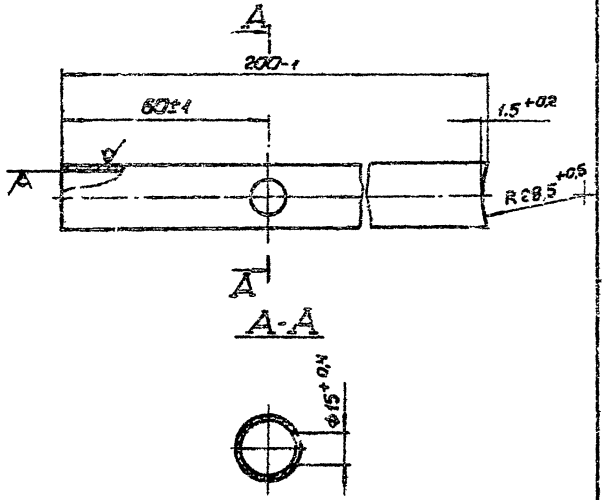

Изм	Лист	№ докум.	Подп.	Дата
Разраб.	Кудинов			01.87
Пров.	Иосилевич			01.87
Т. контр.				
Н. контр.	Иосилевич			01.87
Утв.				

ГРП 1.04.06

Труба

Лит.	Масса	Масштаб
И	0.10	1:1

Лист | Листов 1

Труба 18×1,2 ГОСТ 10704-76 / В-20 ГОСТ 10705-80

Институт МосгазНИИпроект

Копировал: СМ

Формат А4

Инв. № подл. | Подп. и дата | Взам. инв. № | Инв. № дубл. | Подп. и дата

ГРП 1.04.07

12.5 √(√)

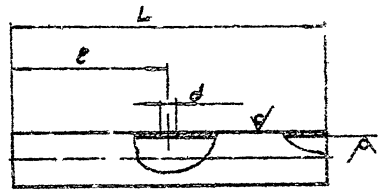

Обозначение	Д×S, мм	d, мм	L, мм	ℓ, мм	Масса, мм
ГРП 1.04.07	57×2,0	$15^{+0,4}$	362-1,5	163±1	0,98
-01		$21^{+0,5}$	220-1,0	97±1	0,60
-02	108×2,5	$28^{+0,5}$	250-1,0	125±1	1,62

Изм	Лист	№ докум.	Подп.	Дата
Разраб.	Кудинов			01.87
Пров.	Иосилевич			01.87
Т. контр.				
Н. контр.	Иосилевич			01.87
Утв.				

ГРП 1.04.07

Труба

Лит.	Масса	Масштаб
И	см. табл.	–

Лист | Листов 1

Труба Д×S ГОСТ 10704-76 / В-10 ГОСТ 10705-80

Институт МосгазНИИпроект

25529-02 18 Формат А4

Инв. № подл. | Подп. и дата | Взам. инв. № | Инв. № дубл. | Подп. и дата

Альбом 2

Типовой проект 905-1-24.87

Формат	Зона	Поз	Обозначение	Наименование	Кол	Примечание
				Документация		
А3			ГРП 1.05.00 СБ	Сборочный чертеж		
				Детали		
А4		1	ГРП 1.05.01	Трубка	1	
		2	ГРП 1.05.02	Отвод	1	
Б4		3	ГРП 1.05.03	Труба L = 92 - 0,9		
				Труба 57×2,0 ГОСТ 10704-76 / В-10 ГОСТ 10705-80	1	0,25 кг
А4		4	ГРП 1.02.01	Фланец (заготовка - фланец		
				1-50-16 ст25 ГОСТ 12820-80)	1	
А4		5	ГРП 1.04.02	Ниппель	1	
А4		6	ГРП 1.04.03	Штуцер	1	
А4		7	ГРП 1.04.07-01	Труба	1	
				Стандартные изделия		
				Фланцы ГОСТ 12820-80		
		9		3-20-25 ст25	1	
		10		1-50-16 ст 25	1	
		11		Отвод 90° 57 × 3,0		
				ГОСТ 17375-83	1	

Подп. и дата | Инв. № дубл. | Взам. инв. № | Подп. и дата | Инв. № подл.

Изм	Лист	№ докум.	Подп.	Дата
Разраб.		Кудинов		01.87
Пров.		Иосилевич		01.87
Н. конт.		Иосилевич		01.87
Утв.				

ГРП 1 05.00

Колено

Лит.	Лист	Листов
И		1

Институт МосгазНИИпроект

Копировал: [illegible] Формат А4

ГРП 1.05.01

12,5 √(√)

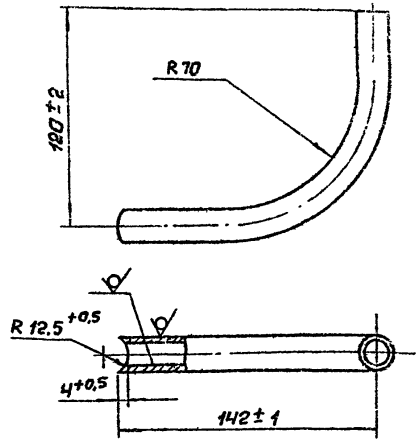

Подп. и дата | Инв. № дубл. | Взам. инв. № | Подп. и дата | Инв. № подл.

Изм	Лист	№ докум.	Подп.	Дата
Разраб.		Гулина		01.87
Пров.		Иосилевич		01.87
Т. контр.				
Н. конт.		Иосилевич		01.87
Утв.				

ГРП 1.05.01

Трубка

Лит.	Масса	Масштаб
И	0,1	1:2

Лист | Листов 1

Труба 18×1,2 ГОСТ 10704-76 / В-20 ГОСТ 10705-80

Институт МосгазНИИпроект

25529-02 19 Копировал: [illegible] Формат А4

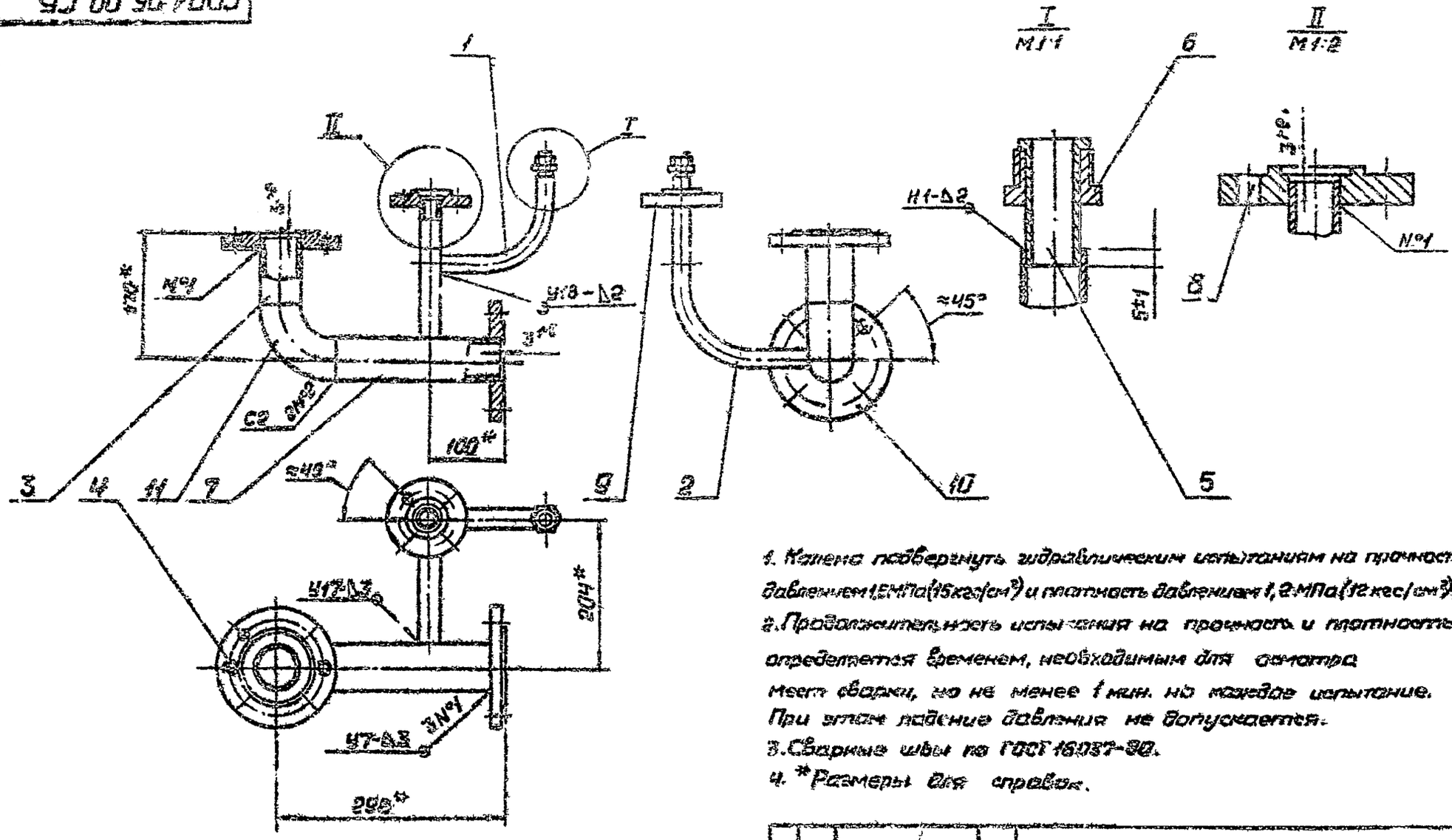

1. Колено подвергнуть гидравлическим испытаниям на прочность давлением 1,5МПа(15кгс/см²) и плотность давлением 1,2МПа(12 кгс/см²).
2. Продолжительность испытания на прочность и плотность определяется временем, необходимым для осмотра мест сварки, но не менее 1 мин. на каждое испытание. При этом падение давления не допускается.
3. Сварные швы по ГОСТ 16037-80.
4. *Размеры для справок.

Изм.	Кол.уч.	Подп.	Дата
Разраб.	Кудинов		01.87
Пров.	Кошелевич		01.87
Т. контр.			
Н.контр.	Кошелевич		01.87
Утв.			

ГРП1.05.00СБ

Колено

Сборочный чертеж

Лит.	Масса	Масштаб
И	8,1	1:5
Лист	Листов 1	

Институт МосгазНИИпроект

Типовой проект 05.1-24.87 Альбом 2

ГРП 1.05.02

12,5

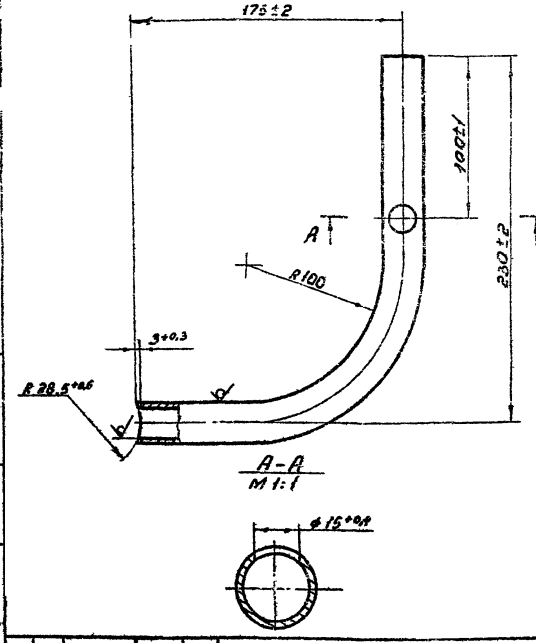

Изм.	Лист	№ докум.	Подп.	Дата
Разраб.	Кудинов			01.87
Пров.	Иосилевич			01.87
Т.контр.				
Н.контр.	Иосилевич			01.87
Утв.				

ГРП 1.05.02

Отвод

Лит.	Масса	Масштаб
Н	0,4	1:2

Лист | Листов 1

Труба 25х2,0 ГОСТ 10704-76 / В-20 ГОСТ 10705-80

Институт Мосгазниипроект

Копировал: Зеврилова Формат А4

Инв.№ подл. | Подп. и дата | Взам.инв.№ | Инв.№ дубл. | Подп. и дата | Справ.№

Формат	Зона	Поз.	Обозначение	Наименование	Кол.	Примечание
				Документация		
А4			ГРП1.05.00СБ	Сборочный чертеж		
				Детали		
Б4		1	ГРП1.05.01	Труба L=123		
				Труба 57х2,0 ГОСТ 10704-76 / В-10 ГОСТ 10705-80	1	0,35кг
Б4		2	ГРП1.05.02	Труба L=220-1		
				Труба 57х2,0 ГОСТ 10704-76 / В-10 ГОСТ 10705-80	1	0,60кг
А4		3	ГРП1.02.01	Фланец (заготовка фланец 1-50-16 ст 25		
				ГОСТ 12820-80;	1	
				Стандартные изделия		
		4		Фланец 1-50-16 ст 25		
				ГОСТ 12820-80	1	
		5		Отвод 90° 57х3,0		
				ГОСТ 17375-83	1	

Инв.№ подл. | Подп. и дата | Взам.инв.№ | Инв.№ дубл. | Подп. и дата | Справ.№

Изм.	Лист	№ докум.	Подп.	Дата
Разраб.	Кудинов			01.87
Пров.	Иосилевич			01.87
Н.контр.	Иосилевич			01.87
Утв.				

ГРП 1.05.00

Колено

Лит.	Масса	Масштаб
А1		

Лист | Листов

Институт Мосгазниипроект

 Копировал: Зеврилова Формат А4

Типовой проект 305-1-24,87 Альбом 2

ГРП 1.06.00 СБ

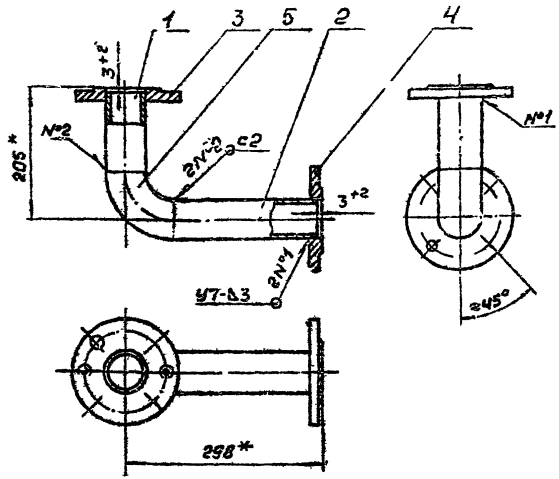

1. Колена подвергнуть гидравлическим испытаниям на прочность давлением 1,5МПа(15кгс/см²) и плотность 1,2МПа(12 кгс/см²).
2. Продолжительность испытания на прочность и плотность определяется временем, необходимым для осмотра мест сварки, но не менее 1 мин на каждое испытание. При этом падение давления не допускается.
3. Сварные швы по ГОСТ 16037-80.
4. * Размеры для справок.

Изм.	Лист	№ докум.	Подп.	Дата
Разраб.	Кудинов			01.87
Пров.	Носилевич			01.87
Т. конт.				
Н. конт.	Носилевич			01.87
Утв.				

ГРП 1.06.00 СБ

Колена
Сборочный чертеж

Лит.	Мс. са	Масштаб
И	6.82	1:5

Лист | Листов 1

Институт Мосгазнийпроект

Копировал: Cef формат А4

Формат	Зона	Поз.	Обозначение	Наименование	Кол.	Примечание
				Документация		
А4			ГРП 1.07.00 СБ	Сборочный чертеж		
				Детали		
А4		1	ГРП 1.04.02	Гайка накидная	1	
А4		2	ГРП 1.04.05	Ниппель	1	

Изм.	Лист	№ докум.	Подп.	Дата
Разраб.	Кудинов			01.87
Пров.	Носилевич			01.87
Н. конт.	Носилевич			01.87
Утв.				

ГРП 1.07.00

Трубка импульсная

Лит.	Лист	Листов
И		1

Институт Мосгазнийпроект

25529-02 22 формат А4

ГРП 1.07.00 СЕ

Типовой проект

-1-24.87 Альбом 2

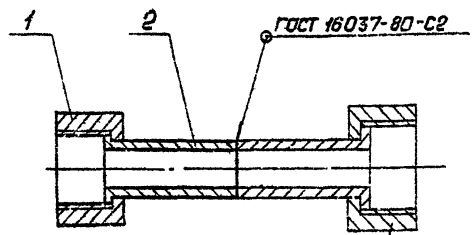

Гайка накидная и ниппель фильтра ФГЭ-50-12 (для справок)

1. Трубку импульсную подвергнуть гидравлическим испытаниям на прочность давлением 1,5 МПа (15 кгс/см²) и плотность давлением 1,2 МПа (12 кгс/см²).
2. Продолжительность испытания на прочность и плотность определяется временем, необходимым для осмотра мест сварки, но не менее 1 мин. на каждое испытание. При этом падение давления не допускается.
3. * Размеры для справок.

Изм.	Лист	№ докум.	Подп.	Дата	ГРП 1.07.00 СБ	Лит.	Масса	Масштаб
Разраб.		Кудинов		01.87	Трубка импульсная	И	0,066	1:1
Пров.		Насилевич		01.87	Сборочный чертеж	Лист	Листов 1	
Т. конт.						Институт Мосгазнинпроект		
Н. конт.		Насилевич		01.87				
Утв.								

Инв. № подл. | Подп. и дата | Взам. инв. № | Инв. № дубл. | Подп. и дата

Копировал: [illegible] Формат А4

Формат	Зона	Поз.	Обозначение	Наименование	Кол.	Примечание
				Документация		
А3			ГРП 1.08.00 СБ	Сборочный чертеж		
				Детали		
А4		1	ГРП 1.08.01	Швеллер	2	
А4		2	ГРП 1.08.02	Уголок	2	
А4		3	ГРП 1.08.03	Уголок	1	
Б4		4	ГРП 1.08.04	Стойка L = 580-2		
				Швеллер 8-ГОСТ 8240-72 Ст3-1-ГОСТ 535-79	2	4,1 кг

Изм.	Лист	№ докум.	Подп.	Дата	ГРП 1.08.00	Лит.	Лист	Листов
Разраб.		Кудинов		01.87	Рама	И		1
Пров.		Насилевич		01.87		Институт Мосгазнинпроект		
Н. конт.		Насилевич		01.87				
Утв.								

Инв. № подл. | Подп. и дата | Взам. инв. № | Инв. № дубл. | Подп. и дата

25529-02 23 Копировал: [illegible] Формат А4

ГРП 1.08.00 СБ

Типовой проект 905-1-24.87 Альбом 8

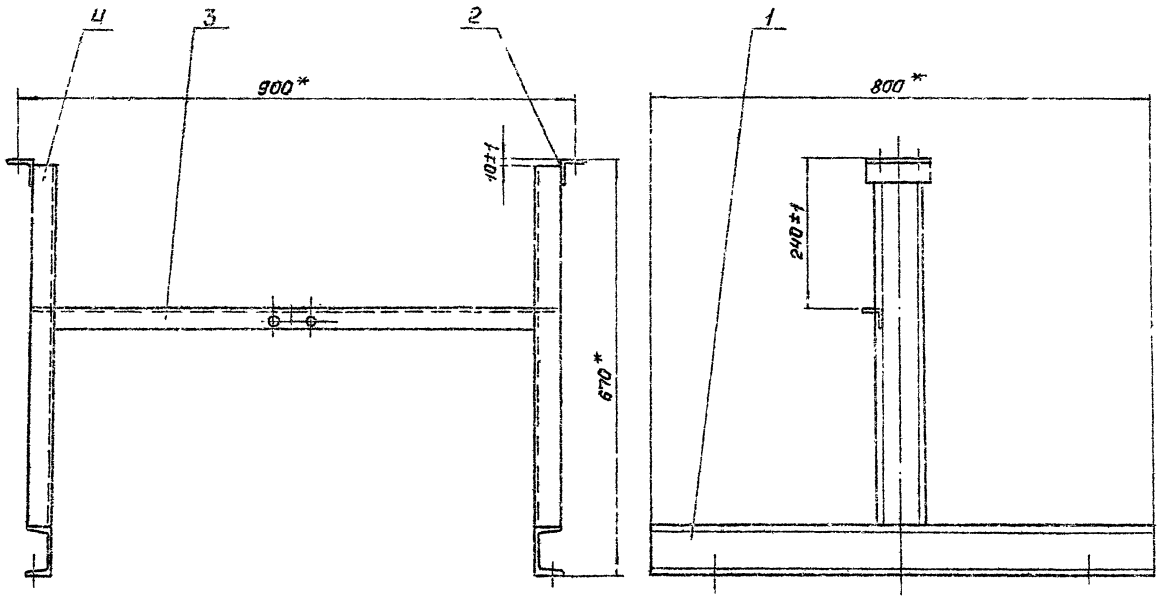

1. Сварные швы по ГОСТ 5264-80-Т1-А Б.
2. *Размеры для справок.

						ГРП 1.08.00 СБ	
Изм.	Лист	№ докум.	Подп.	Дата	Рама	Лит.	Масса	Масштаб
Разраб.		Кузнецов		4.87		И	21.5	1:5
Пров.		Истомина		4.87	Сборочный чертеж	Лист	Листов 1	
Т. контр.						Институт МосгазНИИпроект		
Н. контр.		Истомина		4.87				
Утв.								

25529-02 24 Формат А5

Инв. № подл. | Подп. и дата | Взам. инв. № | Инв. № дубл. | Подп. и дата

Типовой проект 905-1-24.87 Альбом 2

ГРП 1.08.01

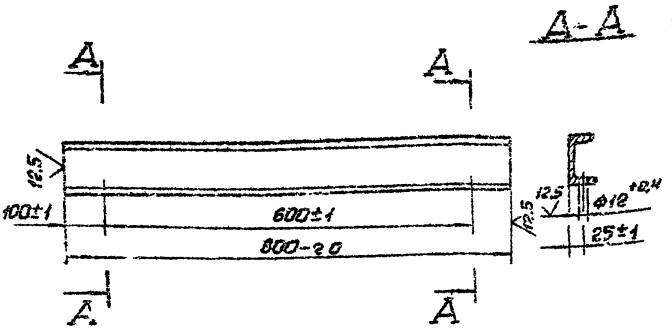

Изм.	Лист	№ докум.	Подп.	Дата	ГРП 1.08.01				
Разраб.		Кудинов		01.87	Швеллер	Лит.	Масса	Масштаб	
Пров.		Насилевич		01.87		И	56	1:5	
Т. контр.						Лист	Листов 1		
Н. контр.		Насилевич		01.87	Швеллер 8-ГОСТ 8240-72 Ст3-1-ГОСТ 535-79	Институт Мосгазниипроект			
Утв.									

Копировал: Формат А4

ГРП 1.08.02

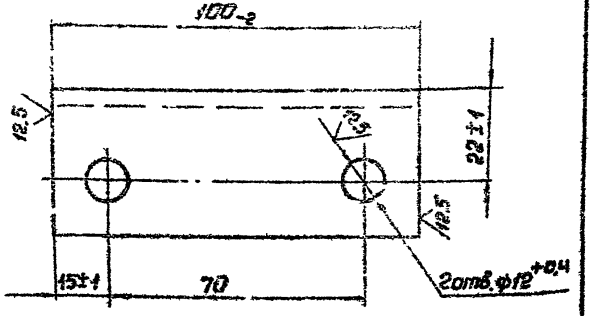

Изм.	Лист	№ докум.	Подп.	Дата	ГРП 1.08.02				
Разраб.		Кудинов		01.87	Уголок	Лит.	Масса	Масштаб	
Пров.		Насилевич		01.87		И	0,24	1:1	
Т. контр.						Лист	Листов 1		
Н. контр.		Насилевич		01.87	Уголок 40х40х4-Б-ГОСТ 8509-72 Ст3-1-ГОСТ 535-79	Институт Мосгазниипроект			
Утв.									

Копировал: Формат А4

Типовой проект 905-1-24.87 Альбом 2

ГРП 1.08.03

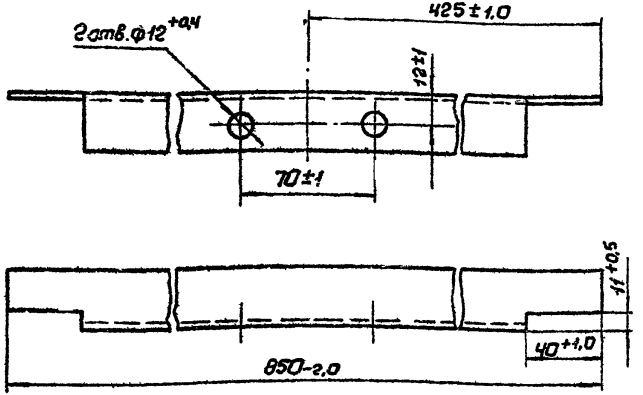

Изм	Лист	№ докум.	Подп.	Дата
Разраб.	Кудинов			01.87
Пров.	Насилевич			01.87
Т. конт.				
Н. конт.	Насилевич			01.87
Утв				

ГРП 1.08.03

Уголок

Лит.	Масса	Масштаб
И	1,62	1:2

Лист | Листов 1

Уголок 32х32х4-6 ГОСТ 8503-72 Ст3-1-ГОСТ 535-79

Институт МассазНИИпроект

Копировал: Сеф Формат А4

Инв. № подл. | Подп. и дата | Взам. инв. № | Инв. № дубл. | Подп. и дата

ГРП 1.10

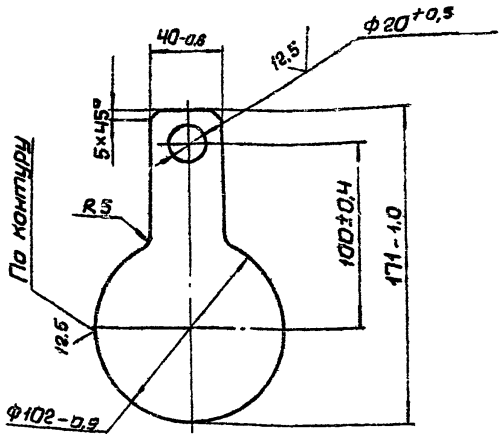

Изм	Лист	№ докум.	Подп.	Дата
Разраб.	Гусина			01.87
Пров.	Насилевич			01.87
Т. конт.				
Н. конт.	Насилевич			01.87
Утв	Насилевич			

ГРП 1.10

Заглушка

Лит.	Масса	Масштаб
И	0,28	1:2

Лист | Листов 1

Лист Б-ПН-5,0 ГОСТ 19903-74 ВСт3сп4 ГОСТ 14637-79

Институт МассазНИИпроект

25529-02 26 Формат А4

Инв. № подл. | Подп. и дата | Взам. инв. № | Инв. № дубл. | Подп. и дата

ГРП 1.11

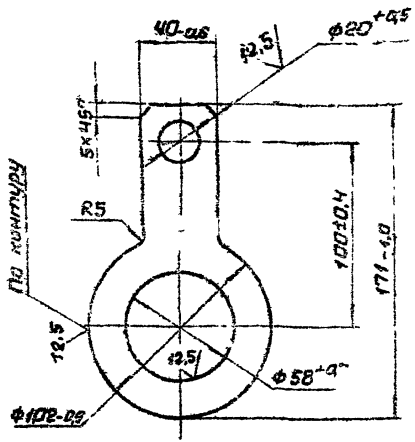

Изм.	Лист	№ докум.	Подп.	Дата	Кольцо	Лит.	Масса	Масштаб
Разраб.		Гулина		01.87		Н	0.2	1:2
Пров.		Косилевич		01.87		Лист	Листов 1	
Т. конт.								
Н. конт.		Косилевич		01.87	Лист 6-ПН-5.0 ГОСТ 19903-74 / 8-Ст3сп4 ГОСТ 14637-79	Институт Мосгазниипроект		
Утв.								

Копировал: Сеу Формат А4

ГРП 1.12



Обозначение	Д, мм	d, мм	Масса, кг
ГРП 1.12	18	10	0,0006
-01	50	36	0,0030
-02	102	58	0,0870

Размеры обеспеч. инструментом

Изм.	Лист	№ докум.	Подп.	Дата	Прокладка	Лит.	Масса	Масштаб
Разраб.		Кузнецов		01.87		Н	см. табл.	—
Пров.		Косилевич		01.87		Лист	Листов 1	
Т. конт.								
Н. конт.		Косилевич		01.87	Паронит ПМБ 2.0 ГОСТ 481-80	Институт Мосгазниипроект		
Утв.								

25529-02 27 Копировал: Сеу Формат А4

Типовой проект 905-1-24.87 Альбом 2

Инв. № подл. | Подп. и дата | Взам. инв. № | Инв. № дубл. | Подп. и дата

Типовой проект 905-1-24.87 Альбом 2

Формат	Зона	Поз.	Обозначение	Наименование	Кол.	Прим.
				Документация		
А3			ГРП 2.00СБ	Сборочный чертеж		
А4			ГРП 2.00Д	Технические требования		
				Сборочные единицы		
А4		1	ГРП 2.01.00	Катушка	2	
А4		2	ГРП 2.02.00	Катушка	1	
А4		3	ГРП 2.03.00	Катушка	2	
А4		4	ГРП 2.04.00	Катушка	1	
А4		5	ГРП 2.05.00	Коллектор	1	
А4		6	ГРП 2.06.00	Трубка импульсная	1	
А4		7	ГРП 2.07.00	Трубка импульсная	1	
А4		8	ГРП 2.08.00	Рама	1	
				Детали		
А4		10	ГРП 2.10	Косынка	1	
А4		11	ГРП 2.11	Кольцо	2	
А4		12	ГРП 2.12	Прокладка	1	
		13	-01	Прокладка	2	
		14	-02	Прокладка	10	
				Стандартные изделия		
		16		Муфта 15 ГОСТ 8966-75	1	
		17		Муфта 25 ГОСТ 8966-75	1	
		18		Контргайка 15 ГОСТ 8968-75	2	
		19		Контргайка 25 ГОСТ 8968-75	2	

Инв. № подл. | Подп. и дата | Взам. инв. № | Инв. № дубл. | Подп. и дата

Изм.	Лист	№ докум.	Подп.	Дата
Разраб.	Кудинов			01.87
Пров.	Васильевич			01.87
Н. контр.	Васильевич			01.87
Утв.				

ГРП 2.00

Блок редуцирования

Лит.	Лист	Листов
А	1	5

Институт Мосгаз НИИпроект

Копировал: Гаврилова Формат А4

Формат	Зона	Поз.	Обозначение	Наименование	Кол.	Прим.
				Краны пробковые проходные конусные сальниковые муфтовые ГОСТ 2704-77		11б6бк
		20		Ду 15	1	
		21		Ду 25	1	
		22		Вентиль запорный проходной фланцевый на Ру 2,5 МПа (25 кгс/см²) Ду 20, исполнение 7 ГОСТ 10021-75	1	15с12нж
		23		Задвижка клиновая с выдвижным шпинделем фланцевая Ду 50 ГОСТ 10194-78	1	3кл2-16
				Болты ГОСТ 7798-70		
		24		М 10х25.58.096	2	
		25		М 12х50.58.096	8	
		26		М 16х60.58.096	24	
		27		М 16х70.58.096	8	
				Гайки ГОСТ 5915-70		
		28		М 10.5.096	10	
		29		М 12.5.096	8	
		30		М 16.5.096	32	
		32		Хомут 50-Ст3 ГОСТ 24137-80	4	
		33		Стон 15 ГОСТ 8969-75	1	
		34		Стон 25 ГОСТ 8969-75	1	

Инв. № подл. | Подп. и дата | Взам. инв. № | Инв. № дубл. | Подп. и дата

Изм.	Лист	№ докум.	Подп.	Дата

ГРП 2.00

Лист 2

Копировал: 25529-02 28 Формат А4

Альбом 2

Типовой проект 905-1-24.87

Формат	Зона	Поз.	Обозначение	Наименование	Кол.	Прим
				Прочие изделия		
		35		Кран трехходовой натяжной муфтовый с фланцем для контрольного манометра 1КМ1-00-00 Ду15мм ТУ26-07-1064-73	1	
		36		Задвижка клиновая с невыдвижным шпинделем фланцевая Ду50 ТУ26-07-1150-76	1	30ч47бк1
				Комплекты		
А3			ГРП 2.15	Ключ комбинированный	1	
			-02	Ключ комбинированный	1	
А4			ГРП 2.16	Заглушка	2	
				Переменные данные для исполнения		
				ГРП 2.00		
				Прочие изделия		
		38		РДБК1-50ТУ400-10-40-79	1	
		39		Клапан ПКН-50 ТУ4Ю9-10-34-86	1	
				ГРП 2.00-01		
				Прочие изделия		
		38		РДБК1П-50-ТУ400-10-40-79	1	
		39		Клапан ПКВ-50 ТУ400-10-34-86	1	

Инв.№ подл. | Подп. и дата | Взам.инв.№ | Инв.№ дубл. | Подп. и дата

Изм.	Лист	№ докум.	Подп.	Дата

ГРП 2.00

Лист 3

Копировал: [illegible] Формат А4

ГРП 2.16

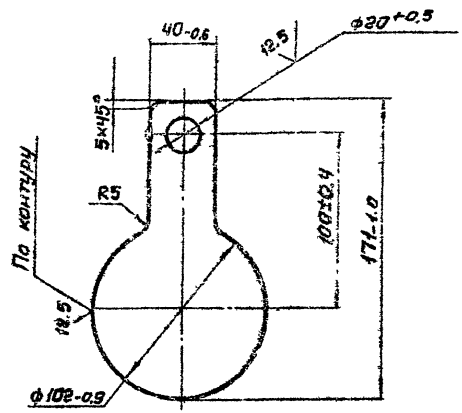

Изм.	Лист	№ докум.	Подп.	Дата	ГРП 2.16	
Разраб.	Сутина		01.87	Заглушка	Лит.	Масса	Масш.
Пров.	Носиевич		01.87		И	0.28	1:2
Т.контр.					Лист	Листов 1
Н.контр.	Носиевич		01.87	Лист 5-11Н-50 ГОСТ 15103-74	Институт Мосгазниипроект	
Утв.				Вст3сп4 ГОСТ 14637-79		

25529-02

Копировал: [illegible] Формат А4

ГРП 2.00 СБ

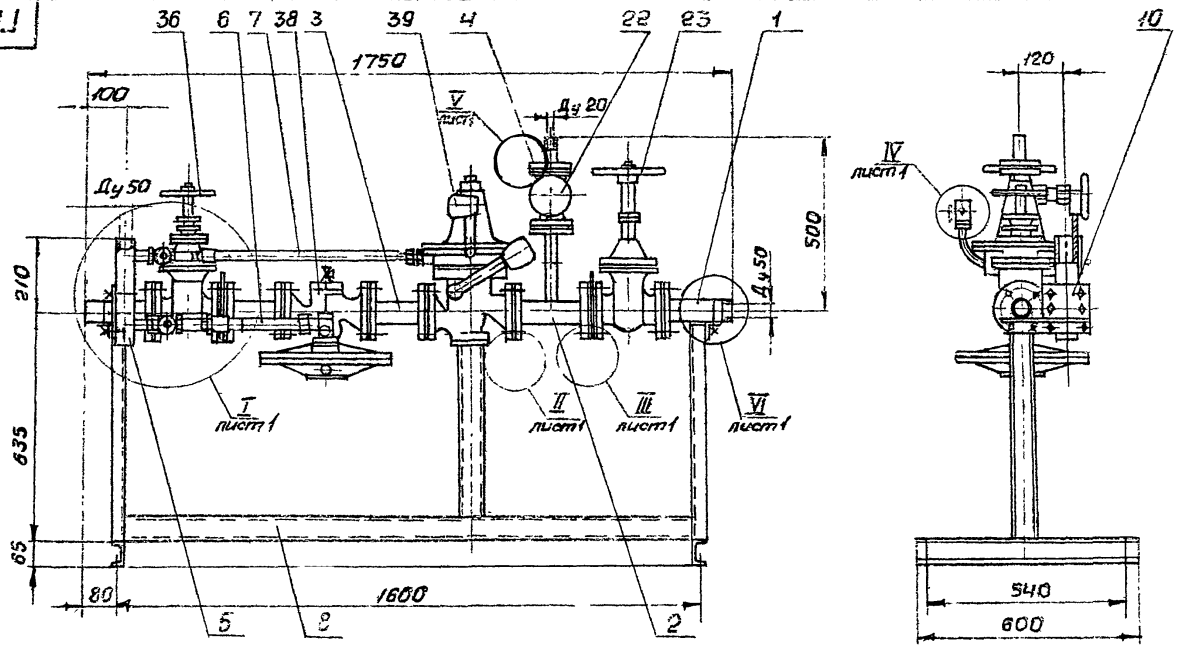

Обозначение	Регулируемое выходное давление, МПа (кгс/см²)	Масса, кг
ГРП 2.00	0,001-0,06 (0,01-0,6)	198.3
-01	0,03-0,5 (0,3-5,0)	198,5

Размеры для справок

Изм	Лист	№ докум.	Подп.	Дата
Разраб.		Гулина		01.87
Пров.		Косиевич		01.87
Т. конт.				
Н. конт.		Косиевич		01.87
Утв.				

ГРП 2.00 СБ

Блок редуцирования
Сборочный чертеж

Лит.	Масса	Масш.
И	см. табл	1:10

Лист 1 | Листов 2

Институт Массаз НИИпроект

25529-02-30 формат А3

Типовой проект 905-1-24.87 Альбом 2

Инв. № подл. | Подп. и дата | Взам. инв. № | Инв. № дубл. | Подп. и дата

I лист 1
М 2:1

II лист 1
М 1:1

III лист 1
М 1:1

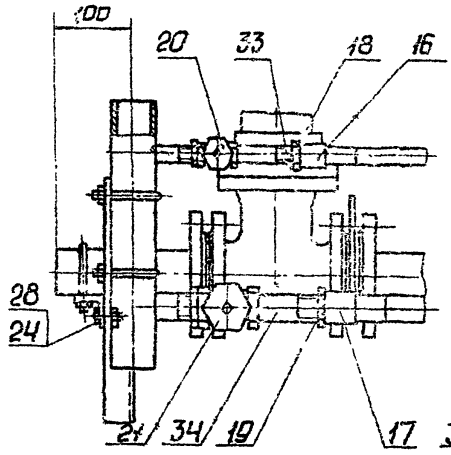

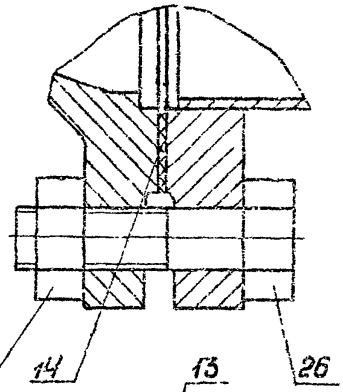

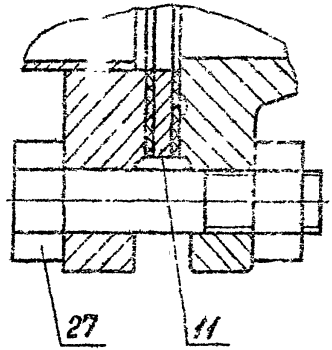

IV лист 1
М 1:1

V лист 1
М 1:1

VI лист 1
М 1:1

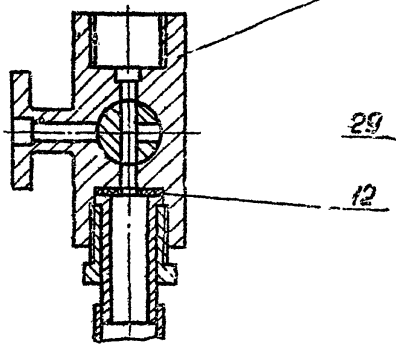

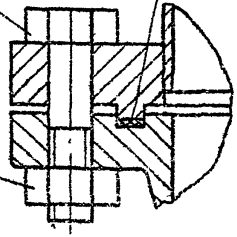

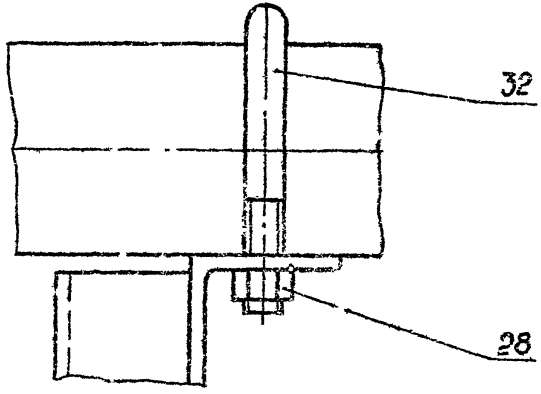

Альбом 2

Типовой проект 905-1-24.87

Формат	Зона	Поз.	Обозначение	Наименование	Кол.	Прим.
				Документация		
А4			ГРП 2. 01. 00 СБ	Сборочный чертеж		
				Детали		
Б4		1	ГРП 2. 01. 01	Труба		
				Труба 57х2,0 ГОСТ 10704-76 / В-10 ГОСТ 10705-80		
				L=197-1,9	1	0,54кг
				Стандартные изделия		
		2		Фланец 1-50-16 ст 25		
				ГОСТ 12820-80	1	

Изм	Лист	№ докум.	Подп.	Дата
Разраб		Гулина		01.87
Пров.		Носилевич		01.87
Н. контр.		Носилевич		01.87
Утв				

ГРП 2. 01. 00

Катушка

Лит.	Лист	Листов
И		1

Институт Мосгазниипроект

Инв. № подл. | Подп. и дата | Взам. инв. № | Инв. № дуб. | Подп. и дата

Копировал: Сеф

Формат А4

ГРП 2. 01. 00 СБ

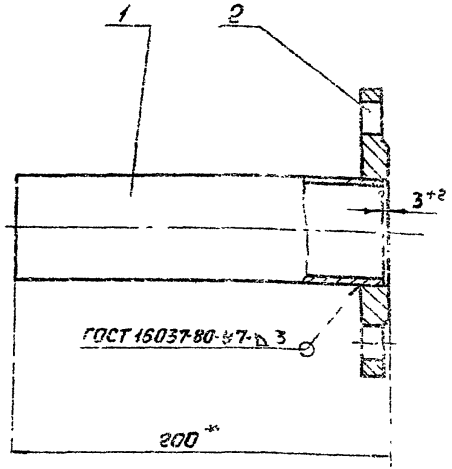

1. Катушку подвергнуть гидравлическим испытаниям на прочность давлением 1,5 МПа (15 кгс/см²) и плотность давлением 1,2 МПа (12 кгс/см²).
2. Продолжительность испытания на прочность и плотность определяется временем, необходимым для осмотра мест сварки, но не менее 1 мин на каждое испытание. При этом падение давления не допускается
3. * Размер для справки.

Изм	Лист	№ докум.	Подп.	Дата
Разраб.		Гулина		01.87
Пров.		Носилевич		01.87
Т. конт.				
Н. конт.		Носилевич		01.87
Утв.				

ГРП 2. 01. 00 СБ

Катушка

Сборочный чертеж

Лит.	Масса	Масш.
И	3,2	1:2

Лист | Листов

Институт Мосгазниипроект

Инв. № подл. | Подп. и дата | Взам. инв. № | Инв. № дуб. | Подп. и дата

Бул 2

Типовой проект 905-1[illegible]

Формат		Обозначение	Наименование	Кол.	Примечание
			Документация		
А3		ГРП 2.00СБ	Сборочный чертеж		
			Детали		
А4	1	ГРП 2.02.01	Труба	1	
А4	2	ГРП 2.02.02	Трубка	1	
А4	3	ГРП 2.02.03	Трубка	1	
А4	4	ГРП 2.02.04	Ниппель	1	
А4	5	ГРП 2.02.05	Штуцер	1	
А4	6	ГРП 2 02 06	Фланец (заготовка-фланец 1-50-16 ГОСТ 12820-80)	1	
			Стандартные изделия		
	7		Фланец 4-20-25 ст 25 ГОСТ 12820-80	1	
	9		Фланец 1-50-16 ст 25 ГОСТ 12820-80	1	

Подп. и дата | Инв. № дубл. | Взам. инв. № | Подп. и дата | Инв. № подл.

Изм.	Лист	№ докум.	Подп.	Дата
Разраб.		Гулина	[illegible]	02.87
Пров.		Иосилевич	[illegible]	02.87
Н. контр.		Иосилевич	[illegible]	02.87
Утв.				

ГРП 2. 02. 00

Патрубок

Лит.	Лист	Листов
И		1

Институт Мосгаз НИИпроект

Копировал: Гаврилова Формат А4

ГРП 2.02.01

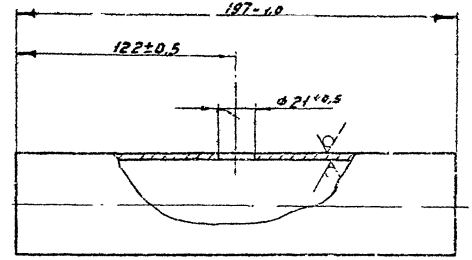

Подп. и дата | Инв. № дубл. | Взам. инв. № | Подп. и дата | Инв. № подл.

Изм.	Лист	№ докум.	Подп.	Дата
Разраб.		Гулина	[illegible]	02.87
Пров.		Иосилевич	[illegible]	02.87
Т. контр.				
Н. контр.		Иосилевич	[illegible]	02.87
Утв.				

ГРП 2.02.01

Труба

Лит.	Масса	Масштаб
И	0,54	1:2

Лист | Листов 1

Труба 57×2,0 ГОСТ 10704-76 / В-10 ГОСТ 10705-80

Институт Мосгаз НИИпроект

25529-02 33

Копировал: Гаврилова Формат А4

ГРП2.02.00 СБ

Типовой проект 905-1-24.87 Альбом 2

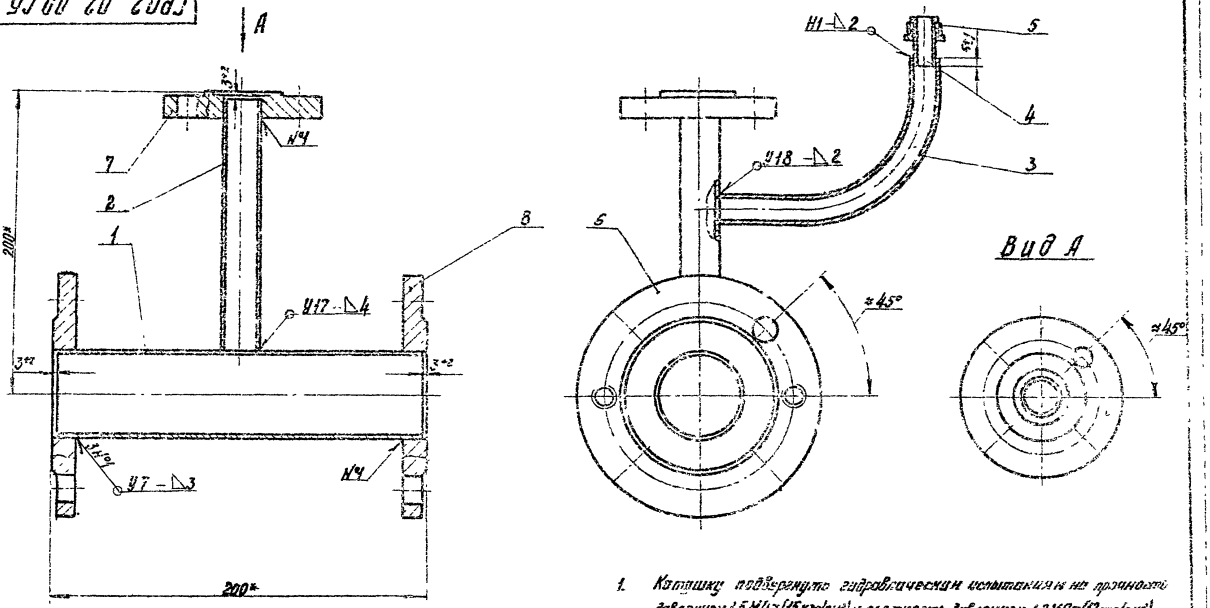

1. Катушку подвергнуть гидравлическим испытаниям на прочность давлением 1,5 МПа (15 кгс/см²) и плотность давлением 1,2 МПа (12 кгс/см²)
2. Продолжительность испытания на прочность и плотность определяется временем необходимым для осмотра мест сборки, но не менее 1 мин на каждое испытание. При этом падение давления не допускается
3. Сварные швы по ГОСТ 16037-80
4. * Размеры для справок

Изм.	Лист	№ докум.	Подп.	Дата	ГРП2.02.00 СБ			
Разраб.		Кудинов		02.84	Катушка	Лит.	Масса	Масштаб
Провер.		Мосиевич		02.84	Сборочный чертеж		7,50	1:2
Т. контр.						Лист	Листов	
Н. контр.		Мосиевич		02.84		Институт Мосгазниипроект		
Утв.								

Инв. № подл. | Подпись и дата | Взам. инв. № | Инв. № дубл. | Подпись и дата

копировал: 25529-02 3/4 формат А3

Типовой проект 905-1-24.87 Альбом 2

ГРП 2. 02. 02

12.5

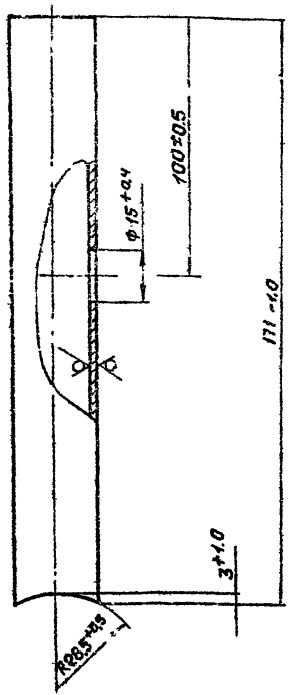

Изм.	Лист	№ докум.	Подп.	Дата	
Разраб.		Зуйкина		01.87	Трубка
Пров.		Носиевич		01.87	
Т. контр.					
Н. контр.		Носиевич		01.87	
Утв.					

Лит. | Масса | Масш.
Ч | 0,28 | 1:1
Лист | Листов 1

Труба 25×2.0 ГОСТ 10704-76 / В-20 ГОСТ 10705-80

Институт Мосгазниипроект

ГРП 2. 02. 02

Копировал: [illegible] Формат А4

Инв. № подл. | Подп. и дата | Взам. инв. № | Инв. № дубл. | Подп. и дата

ГРП 2. 02. 03

12.5

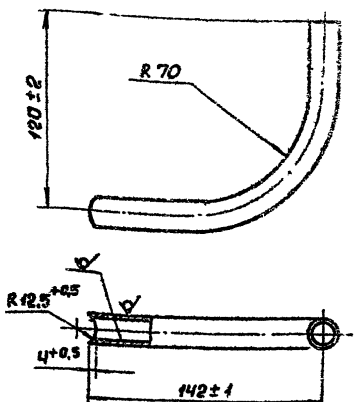

Изм.	Лист	№ докум.	Подп.	Дата	
Разраб.		Зуйкина		01.87	Трубка
Пров.		Носиевич		01.87	
Т. контр.					
Н. контр.		Носиевич		01.87	
Утв.					

Лит. | Масса | Масш.
Ч | 0,1 | 1:1
Лист | Листов 1

Труба 18×1.2 ГОСТ 10704-76 / В-20 ГОСТ 10705-80

Институт Мосгазниипроект

ГРП 2. 02. 03

Копировал: [illegible] Формат А4

ГРП 2.02.04

Типовой проект 905-1-24.87 Альбом

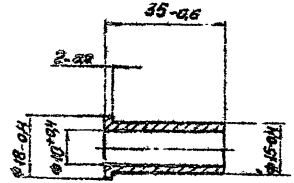

Изм.	Лист	№ докум.	Подп.	Дата	ГРП 2.02.04		
Разраб.		Гулина		01.87	Ниппель	Лит. И	Масса 0,03 / Масш. 1:1
Пров.		Косилевич		01.87		Лист	Листов 1
Т. контр.						Институт	
Н. конт.		Косилевич		01.87	Сталь 20-4-5 ГОСТ 1050-74	МосгазНИИпроект	
Утв.							

Копировал: сер

формат А4

ГРП 2.02.05

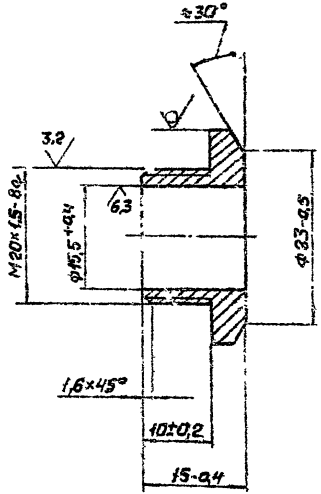

Изм.	Лист	№ докум.	Подп.	Дата	ГРП 2.02.05		
Разраб.		Гулина		01.87	Штуцер	Лит. И	Масса 0,03 / Масш. 2:1
Пров.		Косилевич		01.87		Лист	Листов 1
Т. конт.						Институт	
Н. конт.		Косилевич		01.87	Шестигранник 24-5 ГОСТ 8560-78 / 45-В ГОСТ 1051-73	МосгазНИИпроект	
Утв.							

25529-02 36 формат А4

Тип. овой проект 905-1-24.87 Альбом 2

ГРП 2.02

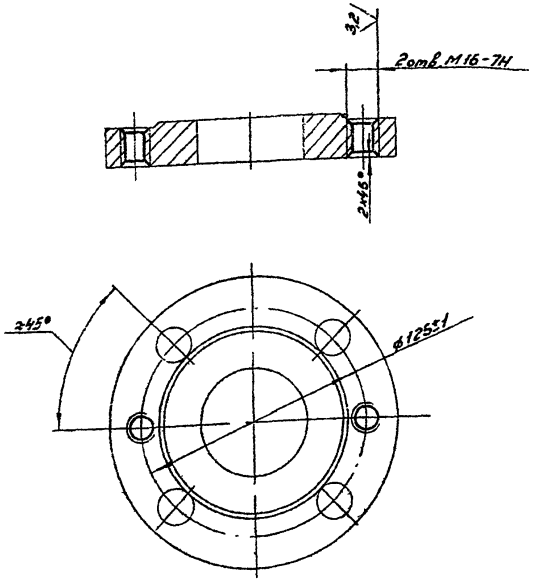

Изм.	Лист	№ докум.	Подп.	Дата
Разраб.		Кудинов	[signature]	01.87
Пров.		Иосилевич	[signature]	01.87
Т. контр.				
Н. контр.		Иосилевич	[signature]	01.87
Утв.				

ГРП 2.02.06

Фланец

Лит.	Масса	Масштаб
И	2,58	1:2

Лист | Листов 1

Заготовка

Фланец 1-50-16 ст 25 ГОСТ 12820-80

Институт Мосгаз НИИпроект

Копировал: Гаврилова

Формат А4

Формат	Зона	Поз.	Обозначение	Наименование	Кол.	Примечание
				Документация		
А4			ГРП 2.03.00СБ	Сборочный чертеж		
				Детали		
Б4		1	ГРП 2.03.01	Труба		
				Труба $\frac{57 \times 2{,}0 \text{ ГОСТ } 10704\text{-}76}{\text{В-10 ГОСТ } 10705\text{-}80}$		
				L = 147-1.2	1	0,4 кг
А4		2	ГРП 2.02.06	Фланец (заготовка - фланец 1-50-16 ст 25 ГОСТ 12820-80)	1	
				Стандартные изделия		
		3		Фланец 1-50-16 ст 25 ГОСТ 12820-80	1	

Изм.	Лист	№ докум.	Подп.	Дата
Разраб.		Кудинов	[signature]	01.87
Пров.		Иосилевич	[signature]	01.87
Н. контр.		Иосилевич	[signature]	01.87
Утв.				

ГРП 2.03.00

Катушка

Лит.	Лист	Листов
И		1

Институт Мосгаз НИИпроект

25529-02 37 Копировал: Гаврилова

Формат А4

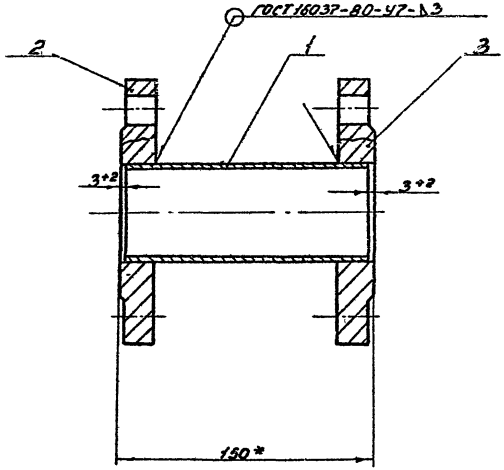

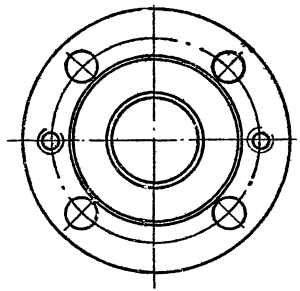

1. Катушку подвергнуть гидравлическим испытаниям на прочность давлением 1,5 МПа (15 кгс/см²) и плотность давлением 1,2 МПа (12 кгс/см²).
2. Продолжительность испытания на прочность и плотность определяется временем, необходимым для осмотра мест сварки, но не менее 1 мин. на каждое испытание. При этом падение давления не допускается.
3. * Размер для справок.

				ГРП 2.03.00СБ			
Изм.	Лист	№ докум.	Подп.	Дата	Катушка	Лит.	Масса	Масштаб
Разраб.		Кудинов		01.87		Н	5,6	1:2
Провер.		Окишевич		01.87	Сборочный чертеж	Лист	Листов 1
Т.контр.						Институт	
Н.контр.		Окишевич		01.87		Мосгазниипроект	
Утв.							

Инв. № подл. | Подп. и дата | Взам. инв. № | Инв. № дубл. | Подп. и дата

Формат	Зона	Поз	Обозначение	Наименование	Кол.	Прим.
				Документация		
А4			ГРП 2.04 00 СБ	Сборочный чертеж		
				Детали		
Б4		1	ГРП 2.04.01	Труба L = 145-1.0		
				Труба 25×2.0 ГОСТ 10704-76 / В-20 ГОСТ 10705-80	1	0,17 кг
				Стандартные изделия		
		2		Фланец 4-20-25 ст 25 ГОСТ 12820-80	1	

Перв. примен. 5ГП 2.04.00

Инв.№ подл. | Подп. и дата | Взам. инв.№ | Инв.№ дубл. | Подп. и дата

Изм.	Лист	№ докум.	Подп.	Дата
Разраб.		Кубинов		01.87
Пров.		Иосилевич		01.87
Н. контр.		Иосилевич		01.87
Утв.				

ГРП 2.04.00

Катушка

Лит. | Масса | Масш.
1.34 | 1:2

Институт Мосгазниипроект

Копировал: Сб Формат А4

ГРП 2.04.00 СБ

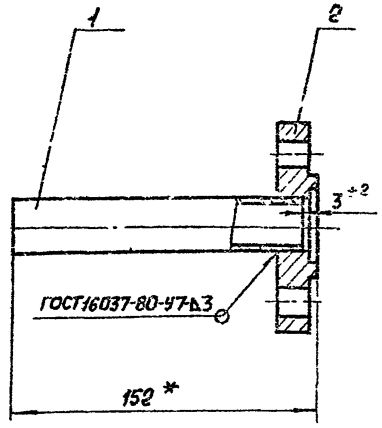

1. Катушку подвергнуть гидравлическим испытаниям на прочность давлением 1,5 МПа (15 кгс/см²) и плотность 1,2 МПа (12 кгс/см²).
2. Продолжительность испытания на прочность и плотность определяется временем, необходимым для осмотра мест сварки, но не менее 1 мин на каждое испытание. При этом падение давления не допускается.
3 * Размеры для справок.

Изм.	Лист	№ докум.	Подп.	Дата
Разраб.		Сирина		01.87
Пров.		Иосилевич		01.87
Т. контр.				
Н. контр.		Иосилевич		01.87
Утв.				

Катушка
Сборочный чертеж

Лит. | Масса | Масш.
1.34 | 1:2

Институт Мосгазниипроект

Типовой проект 905-1-24.87 Альбом 2

Изм.	Лист	№ докум.	Подп.	Дата

Изм.	Лист	№ докум.	Подп.	Дата
Разраб.	Кудинов			21.87
Пров.	Насилевич			21.87
Н. контр.	Насилевич			21.87
Утв.				

ГРП 2.05.00

Коллектор

Лит.	Лист	Листов
И		1

Институт МассарНИИпроект

Копировал: Сер. Формат А4

Изм.	Лист	№ докум.	Подп.	Дата
Разраб.	Кудинов			21.87
Пров.	Насилевич			21.87
Т. конт.				
Н. контр.	Насилевич			21.87
Утв.				

Инв. № подл. | Подп. и дата | Взам. инв. № | Инв. № дубл. | Подп. и дата

ГРП 2.05.00 СБ

Изм.	Лист	№ докум.	Подп.	Дата
Разраб.	Кудинов			21.87
Пров.	Насилевич			21.87
Т. конт.				
Н. контр.	Насилевич			21.87
Утв.				

Коллектор

Сборочный чертеж

Лит.	Лист	Листов
И	1.25	1:2

Лист | Листов 1

Институт МассарНИИпроект

25529-02 40 Формат А4

ГРП 2.05.00 СБ

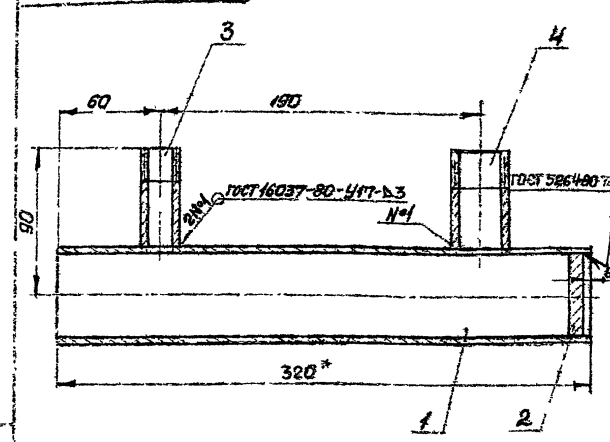

1. Коллектор подвергнуть гидравлическим испытаниям на прочность давлением 0,75 МПа (7,5 кгс/см²) и плотность давлением 0,6 МПа (6 кгс/см²).
2. Продолжительность испытания на прочность и плотность определяется временем, необходимым для осмотра мест сварки, но не менее 1 мин. на каждое испытание. При этом падение давления не допускается.
3. * Размеры для справок.

Изм.	Лист	№ докум.	Подп.	Дата
Разраб.	Кудинов			21.87
Пров.	Насилевич			21.87
Т. конт.				
Н. контр.	Насилевич			21.87
Утв.				

Инв. № подл. | Подп. и дата | Взам. инв. № | Инв. № дубл. | Подп. и дата

ГРП 2.05.00 СБ

Коллектор

Сборочный чертеж

Лит.	Лист	Листов
И	1.25	1:2

Лист | Листов 1

Институт МассарНИИпроект

25529-02 40 Формат А4

Типовой проект 905-1-24.87 Альбом 2

ГРП 2.05.01

12.5

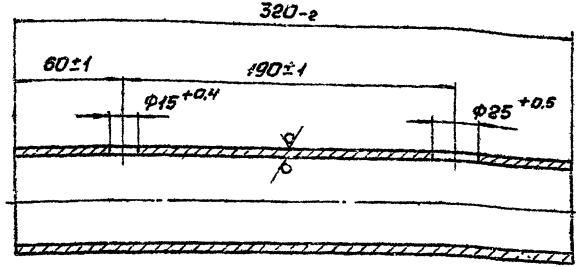

Изм.	Лист	№ докум.	Подп.	Дата
Разраб.		Кудинов		11.87
Пров.		Иосилевич		01.87
Т. конт.				
Н. конт.		Иосилевич		01.87
Утв.				

ГРП 2.05.01

Труба

Лит	Масса	Масш.
И	0,88	1:2

Лист | Листов 1

Труба 57×20 ГОСТ 10704-76 / В-10 ГОСТ 10705-80

Институт МосгазНИИпроект

Копировал: Сеф

Формат А4

ГРП 2.05.02

12.5

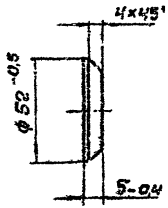

Изм.	Лист	№ докум.	Подп.	Дата
Разраб.		Кудинов		01.87
Пров.		Иосилевич		01.87
Т. конт.				
Н. конт.		Иосилевич		01.87
Утв.				

ГРП 2.05.02

Заглушка

Лит.	Масса	Масш.
И	0,08	1:2

Лист | Листов 1

Сталь 20-4-б ГОСТ 1050-74

Институт МосгазНИИпроект

25529-02 41 Копировал: Сеф

Формат А4

Инв. № подл. | Подп. и дата | Взам. инв. № | Инв. № дубл. | Подп. и дата

Типовой проект 905-1-24.87 Альбом 2

ГРП 2.05.03

12,5 √ (√)

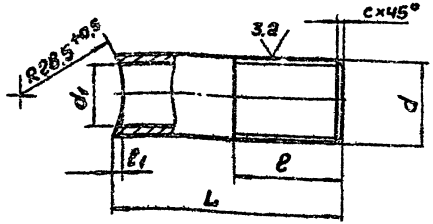

Обозначение	Резьба, d	d1, мм	L, мм	l, мм	l1, мм	c, мм	Масса, кг
ГРП 2.05.03	G 1/2-B	15+0,4	64-0,5	30+2,0	2,5+0,5	1,5	0,082
-01	G 1-B	25+0,5	67-0,5	40+2,0	6,0+0,5	2,0	0,160

Изм	Лист	№ докум.	Подп.	Дата
Разраб		Кудинов		01.87
Пров.		Иосилевич		01.87
Т. конт				
Н. конт		Иосилевич		01.87
Утв.				

ГРП 2.05.03

Патрубок

Лит.	Масса	Масш
И	см. табл	—

Лист | Листов 1

Сталь 20-4-6 ГОСТ 1050-74

Институт МосгазНИИпроект

Копировал: Сер

Формат А4

Инв. № подл. | Подп. и дата | Взам. инв. № | Инв. № дубл. | Подп. и дата

42

Формат	Зона	Поз.	Обозначение	Наименование	Кол.	Прим.
				Документация		
А4			ГРП 2.06.00 СБ	Сборочный чертеж		
				Детали		
А4		1	ГРП 2.08.01-01	Штуцер	1	
64		2	ГРП 2.06.02	Труба L = 140-1,0		
				Труба 32×2,0 ГОСТ 10704-76 / 8-20 ГОСТ 10705-80	1	0,126 кг

Изм	Лист	№ докум.	Подп.	Дата
Разраб		Кудинов		01.87
Пров		Иосилевич		01.87
Н. контр		Иосилевич		01.87
Утв				

ГРП 2.06.00

Трубка импульсная

Лит.	Лист	Листов
И		1

Институт МосгазНИИпроект

25529-02-42 Формат А4

Инв. № подл. | Подп. и дата | Взам. инв. № | Инв. № дубл. | Подп. и дата

ГРП 2.06.00СБ

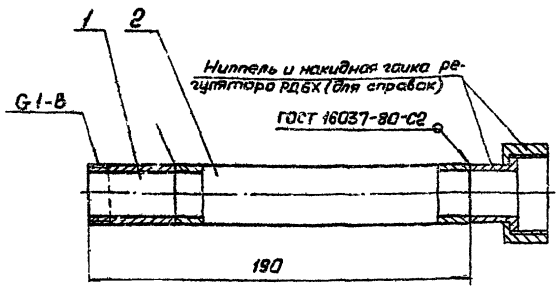

1. Трубку импульсную подвергнуть гидравлическим испытаниям на прочность давлением 0,75 МПа (7,5 кгс/см²) и плотность давлением 0,6 МПа (6 кгс/см²).
2. Продолжительность испытания на прочность и плотность определяется временем, необходимым для осмотра мест сварки, но не менее 1 мин на каждое испытание. При этом падение давления не допускается.
3. Размеры для справок.

Изм.	Лист	№ докум.	Подп.	Дата
Разраб.		Кудинов		01.87
Пров.		Иосилевич		01.87
Т. контр.				
Н. контр.		Исаичевич		01.87
Утв.				

ГРП 2.06.00СБ

Трубка импульсная

Сборочный чертеж

Лит.	Масса	Масш.
И	0,25	1:2

Лист | Листов 1

Институт МосгазНИИпроект

Копировал: [illegible] Формат А4

ГРП 2.06.01

12,5

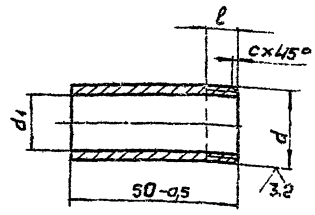

Обозначение	Резьба, d	d1, мм	l, мм	c, мм	Масса, кг
ГРП 2.06.01	G 1/2-B	$15^{+0,4}$	9^{+2}	1,6	0,065
-01	G 1-B	$25^{+0,5}$	11^{+2}	2,0	0,120

Изм.	Лист	№ докум.	Подп.	Дата
Разраб.		Кудинов		01.87
Пров.		Иосилевич		01.87
Т. контр.				
Н. контр.		Исаичевич		01.87
Утв.				

ГРП 2.06.01

Штуцер

Лит.	Масса	Масш.
И	см. табл.	—

Лист | Листов 1

Институт МосгазНИИпроект

Сталь 20-4-Б ГОСТ 1050-74

Копировал: [illegible] Формат А4

Типовой проект 805-1-184.87 Альбом 2

Формат	Зона	Поз.	Обозначение	Наименование	Кол.	Прим.
				Документация		
А3			ГРП 2.07.00 СБ	Сборочный чертеж		
				Детали		
Б4		1	ГРП 2.07.01	Труба L=540-2о		
				Труба 18х1,2 ГОСТ 10704-76 / В-20 ГОСТ 10705-80	1	0,85кг
А4		2	ГРП 2.06 01-01	Штуцер	1	

Изм.	Лист	№ докум.	Подп.	Дата
Разраб.		Кудинов		01.87
Пров.		Иванов		01.87
Н. контр.		Семин		01.87
Утв.				

ГРП 2.07.00

Трубка импульсная

Лит.	Масса	Масштаб
И		

Лист	Листов
1	

Институт МосгазНИИпроект

Копировал: Сеф Формат А4

Формат	Зона	Поз.	Обозначение	Наименование	Кол.	Прим.
				Документация		
А3			ГРП 2.08.00 СБ	Сборочный чертеж		
				Детали		
А4		1	ГРП 2.08.01	Уголок	1	
А4		2	ГРП 2.08.02	Уголок	1	
А4		3	ГРП 2 08.03	Швеллер	2	
Б4		4	ГРП 2.08.04	Стойка L=600-2		
				Швеллер 6,5 ГОСТ 8240-72 / Ст3-1-ГПС ГОСТ 535-79	2	3,92кг
Б4		5	ГРП 2.08 05	Перемычка L-1560-2		
				Швеллер 6,5 ГОСТ 8240-72 / Ст3-1-ГПС ГОСТ 535-79	1	9,2кг
Б4		6	ГРП 2.08.06	Стойка L=485-2,0		
				Швеллер 6,5 ГОСТ 8240-72 / Ст3-1-ГОСТ 535-79	1	3,24кг
Б4		7	ГРП 2.08.07	Пята (120×120)-1		
				Лист Б-ПН-5 ГОСТ 19903-74 / Ст3 ГОСТ 14637-79	1	0,57кг

Изм.	Лист	№ докум.	Подп.
Разраб.		Кудинов	
Пров.		Иванов	
Н. контр.		Семин	
Утв.			

ГРП 2.08.00

Рама

Лит.	Масса	Масштаб
И		

Лист	Листов
1	

Институт МосгазНИИпроект

ГРП 2.07.00 СБ

Типовой проект 905-1-24.87 Альбом 8

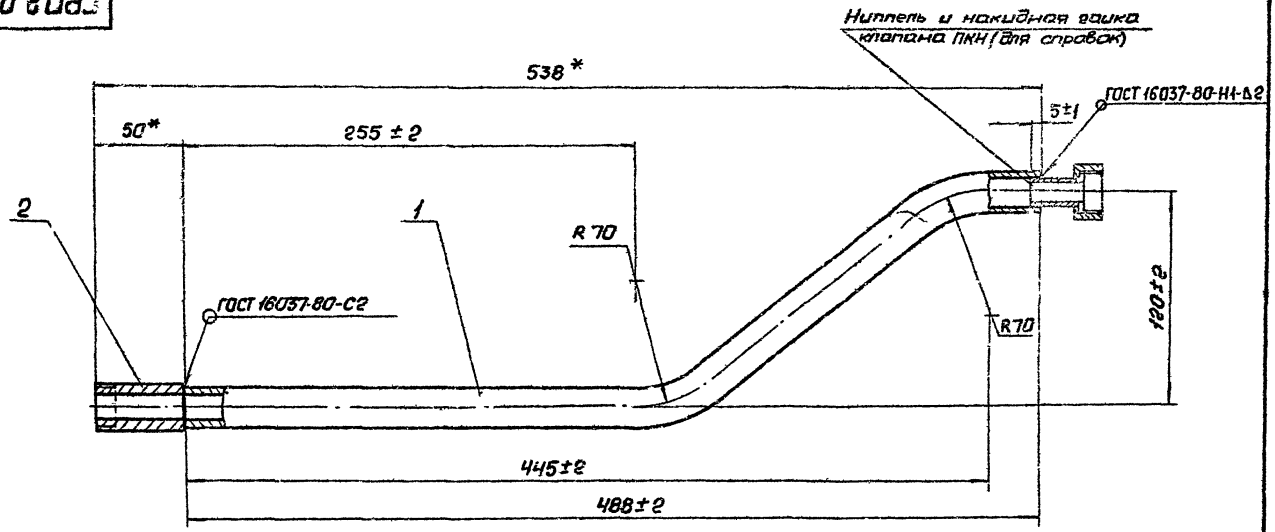

1. Трубку импульсную подвергнуть гидравлическим испытаниям на прочность давлением 0,75МПа (7,5 кгс/см²) и плотность давлением 0,6 МПа (6 кгс/см²).
2. Продолжительность испытаний на прочность и плотность определяется временем, необходимым для осмотра мест сварки, но не менее 1мин на каждое испытание. При этом падение давления не допускается.
3. * Размеры для справок.

					ГРП 2.07.00 СБ		
Изм.	Лист	№ докум.	Подп.	Дата	Трубка импульсная	Лит.	Масса	Масш.
Разраб.		Кудинов		01.87		И	0.32	1:2
Пров.		Носилевич		01.87	Сборочный чертеж	Лист	Листов 1
Т.контр.							
Н.контр.		Носилевич		01.87		Институт Мосгазниипроект	
Утв.							

25529-02 45 Копировал: Сеф формат А3

Инв. № подл. | Подп. и дата | Взам. инв. № | Инв. № дубл. | Подп. и дата

ГРП 2.08.00СБ

Типовой проект 905-1-24.87 Альбом 2

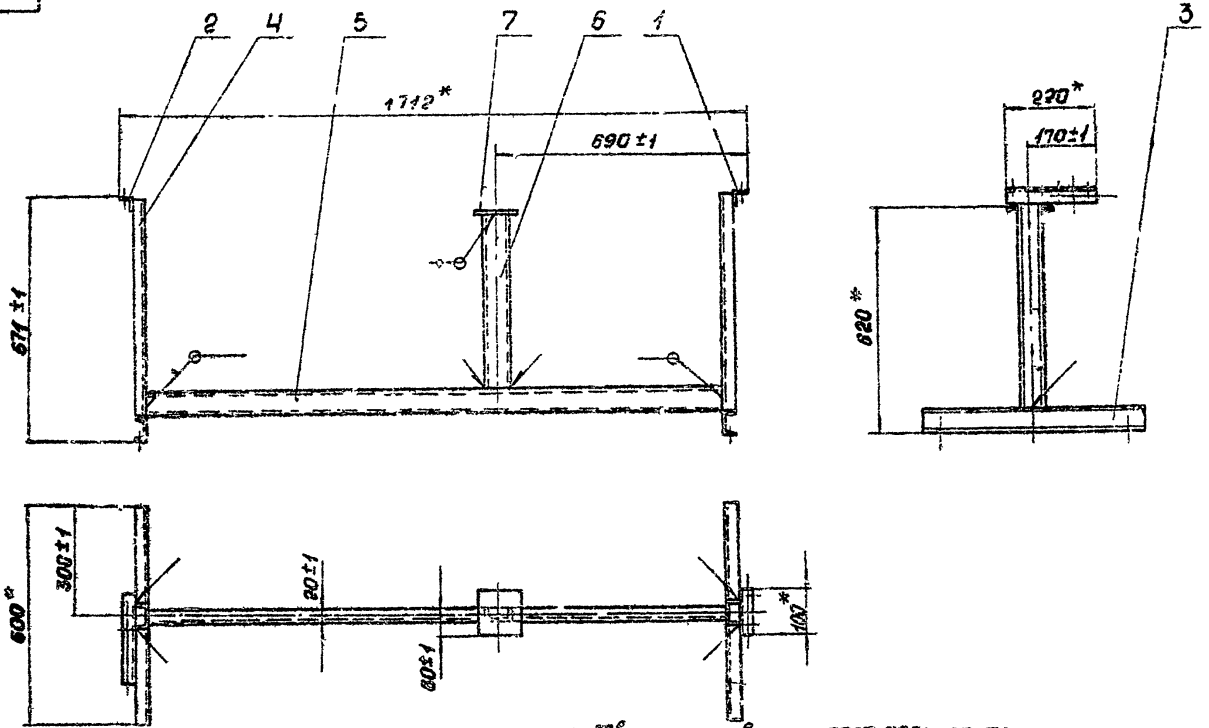

1. Сварные швы по ГОСТ 5264-80-Т1-Δ4.
2. * Размеры для справок.

				ГРП 2.08.00 СБ			
Изм.	Лист	№ докум.	Подп.	Дата	Рама	Лит.	Масса	Масш.
Разраб.		Кудиков				И	28.0	1:10
Провер.		Носилевич			Сборочный чертеж	Лист	Листов 1	
Т. конт.						Институт		
Н. конт.		Носилевич				Мосгазниипроект		
Утв.								

Инв. № подл. | Подп. и дата | Взам. инв. № | Инв. № дубл. | Подп. и дата

ГРП 2.08.01

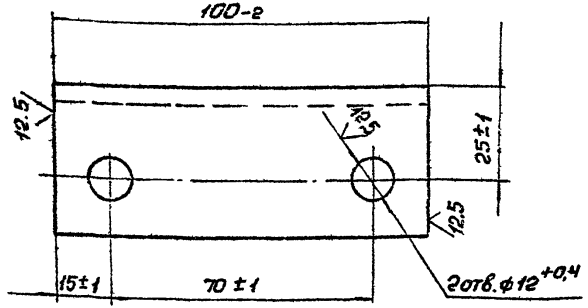

ГРП 2.08.01

Изм.	Лист	№ докум.	Подп.	Дата		
Разраб.		Кубинов		11.87	Уголок	Лит. / Масса 0,24 / Масш. 1:1
Пров.		Носилевич		11.87		Лист 1 / Листов 1
Т. конт.						
Н. контр.		Носилевич		11.87	Уголок 40х40х4-Б-ГОСТ 8509-72 / Ст3-1-ГОСТ 535-79	Институт Мосгазниипроект
Утв.		Носилевич				

Копировал · Сф. Формат А4

ГРП 2.08.02

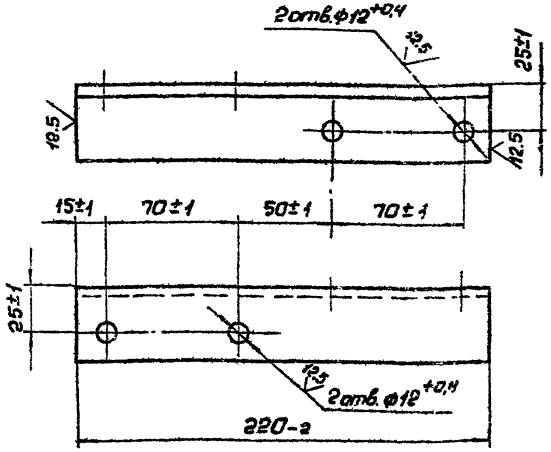

ГРП 2.08.02

Изм.	Лист	№ докум.	Подп.	Дата		
Разраб.		Кубинов		01.88	Уголок	Лит. / Масса 0,53 / Масш. 1:2
Пров.		Носилевич		01.88		Лист 1 / Листов 1
Т. конт.						
Н. контр.		Носилевич		01.88	Уголок 40х40х4-Б-ГОСТ 8509-72 / Ст3-1-ГОСТ 535-79	Институт Мосгазниипроект
Утв.						

Копировал · Сф. Формат А4

Инв. № подл. | Подп. и дата | Взам. инв. № | Инв. № дубл. | Подп. и дата

Типовой проект 905-1-24.87 Альбом 2

ГРП 2.08.03

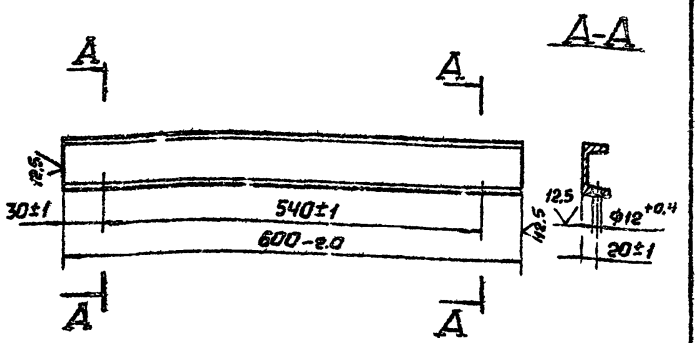

Изм.	Лист	№ докум.	Подп.	Дата	ГРП 2.08.03
Разраб.	Кудинов			01.87	Швеллер
Пров.	Носилевич			01.87	
Т. контр.					
Н. контр.	Носилевич			01.87	Швеллер 6,5-ГОСТ 8240-72
Утв.					Ст3-I-ГОСТ 535-79

Лит.	Масса	Масш.
И	3,6	1:5

Лист | Листов 1

Институт МосгазНИИпроект

Копировал: СД

Формат А4

ГРП 2.10

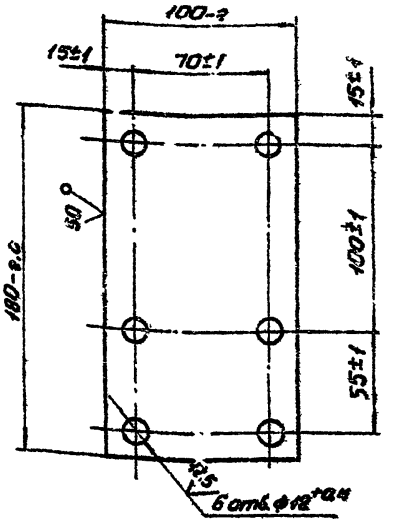

Изм.	Лист	№ докум.	Подп.	Дата	ГРП 2.10
Разраб.	Кудинов			01.87	Косынка
Пров.	Носилевич			01.87	
Т. контр.					
Н. контр.	Носилевич			01.87	Лист 6-ПН С 0 ГОСТ 19903-74
Утв.					Ст3 ГОСТ 14637-79

Лит.	Масса	Масш.
И	0,85	1:2

Лист | Листов 1

Институт МосгазНИИпроект

25529-02 48

Формат А4

Инв. № подл. | Подп. и дата | Взам. инв. № | Инв. № дубл. | Подп. и дата

Типовой проект 905-1-24.87 Альбом 2

ГРП 2.11

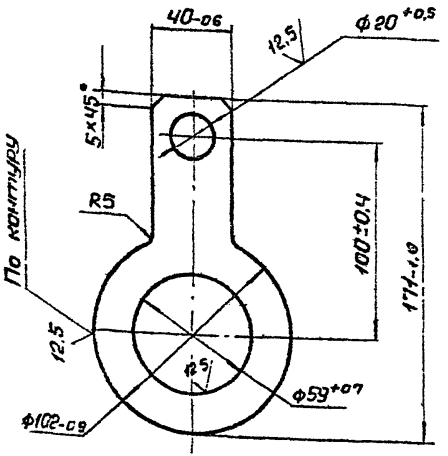

Изм.	Лист	№ докум.	Подп.	Дата
Разраб.		Кудинов		
Пров.		Носилевич		01.87
Т. контр.				
Н. конт.		Носилевич		01.87
Утв.				

ГРП 2.11

Кольцо

Лит	Масса	Масш.
И	0,2	1:2

Лист | Листов 1

Лист Б-ПН-5.0 ГОСТ 19903-74 / ВСт3сп4 ГОСТ 14637-79

Институт МосгазНИИпроект

Копировал: Сед

Формат А4

ГРП 2.12

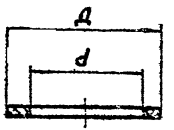

Обозначение	Д, мм	d, мм	Масса, кг
ГРП 2.12	18	10	0,0006
-01	50	36	0,0030
-02	102	57	0,0170

Размеры обеспеч. инструментом.

Изм.	Лист	№ докум.	Подп.	Дата
Разраб.		Кудинов		01.87
Пров.		Носилевич		01.87
Т. контр.				
Н. конт.		Носилевич		01.87
Утв.				

ГРП 2.12

Прокладка

Лит	Масса	Масш.
И	см. табл.	—

Лист | Листов 1

Паронит ПМБ 2.0 ГОСТ 481-60

Институт МосгазНИИпроект

25529-02 49 Копировал: Сед Формат А4

ГРП 2.15

Инв. № подл. | Подпись и дата | Взам. инв. № | Инв. № дубл. | Подпись и дата

Типовой проект 905-1-124.87

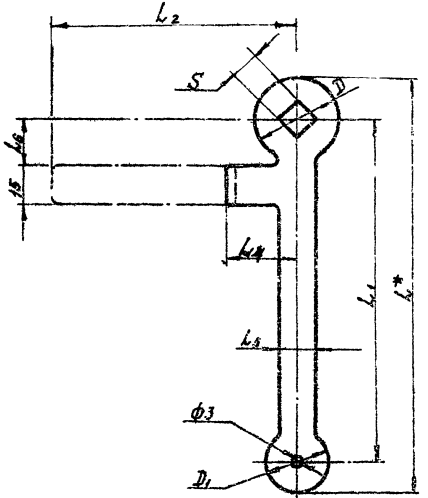

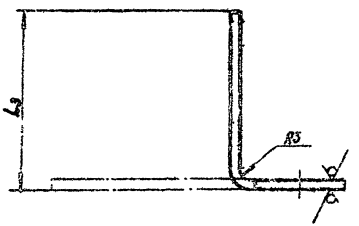

Размеры в мм

Обозначение	Ду крана	S	D	D_1	L*	L_1	L_2	L_3	L_4	L_5	L_6	Масса, кг
ГРП2.15	15	12 +H	24-1	22-1	127	105±1	63±1	50-1	20±1	16-1	14±1	0,06
-01	20	14 +H	28-1	22-1	135	123±1	83±1	69-2	25±1	18-1	18±1	0,07
-02	25	18 +H	30-1	26-1	157	133±1	98±1	70-2	30±1	14-1	21±1	0,09
-03	32	18 +H	38-1	26-1	176	145±1	115-1	80-2	35±1	16-1	25±1	0,11
-04	40	24 +H	40-1	28-1	194	160±1	129±1	90-2	40±1	18-1	30±1	0,13
-05	50	27 +H	52-1	28-1	220	180±1	145±1	100-2	45±1	18-1	35±1	0,16

1. Неуказанные радиусы R3мм
2. * Размер для справок

Н.контр.	Мосцепаев			Лист	Листов	Масштаб	
Гл.конст.	Ратнер						
Пров.	Мосцепаев						
Рук.гр.	Кубышкин						
Вед.инж.	Кубышкин						
Разраб.	Мосцепаев						

Кран конусный — Лит. — Масса — Масштаб: — ; Лит. — Листов 1

Лист 6-ПН-3.0 ГОСТ 18260-74 ГОСТ 18523-78

Институт Мосгазниипроект

ГРП 2.15

25529-02 50

Формат А3

Альбом 2

Типовой проект 905-1-24.87

Формат	Зона	Поз.	Обозначение	Наименование	Кол.	Примечание
				Документация		
А3			ГРП 3.00 СБ	Сборочный чертеж		
А4			ГРП 0.00Д	Технические требования		
				Сборочные единицы		
А4		1	ГРП 3.01.00	Тройник	2	
А4		2	ГРП 3.02.00	Тройник-ревизия	2	
А4		3	ГРП 3.03.00	Патрубок	1	
А4		4	ГРП 3.04.00	Патрубок	1	
А4		5	ГРП 3.05.00	Рама	1	
				Детали		
А4		6	ГРП 3.06	Кольцо	2	
А4		7	ГРП 3.07	Заглушка	2	
А4		8	ГРП 3.02.04	Прокладка	4	
А4		9	-01	Прокладка	12	
А4		10	ГРП 3.03.02	Штуцер	1	
				Стандартные изделия		
				Болты ГОСТ 7796-70		
		12		М16×55.58.096	32	
		13		М16×60.58.096	8	
		14		М20×75.58.096	64	
				Гайки ГОСТ 5915-70		
		15		М16.5.096	40	
		16		М20.5.096	64	

Подп. и дата | Инв. № дубл. | Взам. инв. № | Подп. и дата | Инв. № подл.

Изм.	Лист	№ докум.	Подп.	Дата
Разраб.	Кудинов			03.87
Подв.	Носилевич			03.87
Н. конт.	Носилевич			03.87
Утв.				

ГРП 3.00

Блок учета расхода газа

Лит.	Лист	Листов
И	1	2

Институт МосгазНИИпроект

Копировал: Соj

Формат А4

Формат	Зона	Поз.	Обозначение	Наименование	Кол.	Примечание
		17		Муфта 15 ГОСТ 8966-75	1	
		18		Контргайка 15 ГОСТ 8968-75	2	
		19		Сгон 15 ГОСТ 8969-75	1	
		20		Кран конусный проходной сальниковый муфтовый на Ру1МПа Ду 15 ГОСТ 2704-77	1	
				Прочие изделия		
		22		Задвижка клиновая с невыдвижным шпинделем фланцевая Ду 150 ТУ26-07-1150-76	4	Каталог ЦКБА 30ч47бк4
		23		Счетчик газа ротационный типа РГ-600-1 ТУ25 02-04-0445-78	2	
				Комплекты		
А4			ГРП 3.06	Кольцо	2	
А4			ГРП 3.07	Заглушка	2	

Подп. и дата | Инв. № дубл. | Взам. инв. № | Подп. и дата | Инв. № подл.

Изм.	Лист	№ докум.	Подп.	Дат.

ГРП 3.00

Лист 2

25529-02 51

Копировал: Соj

Формат А4

ГРП 3.005Б

Типовой проект 905-1-24.87 Альбом 2

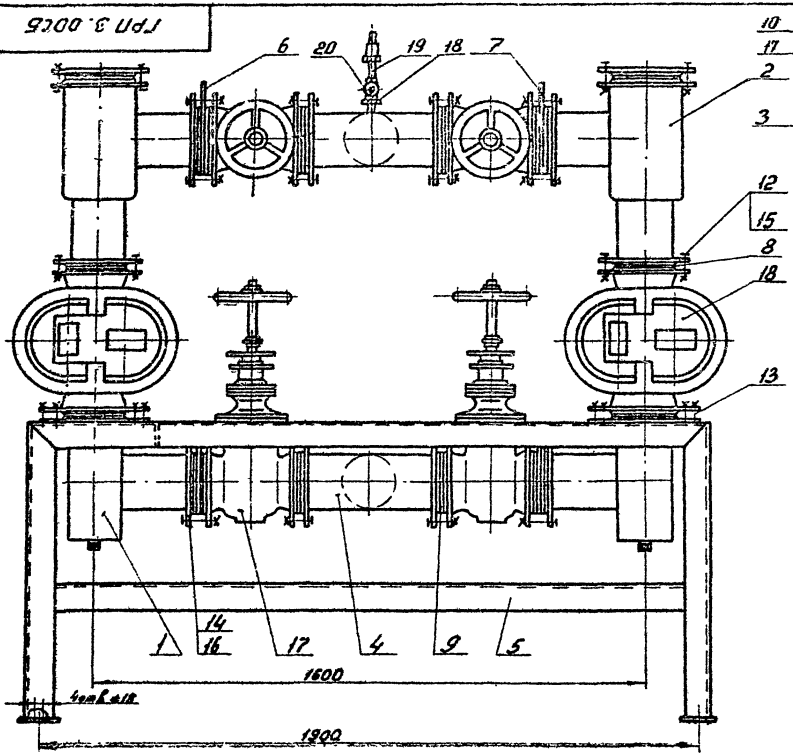

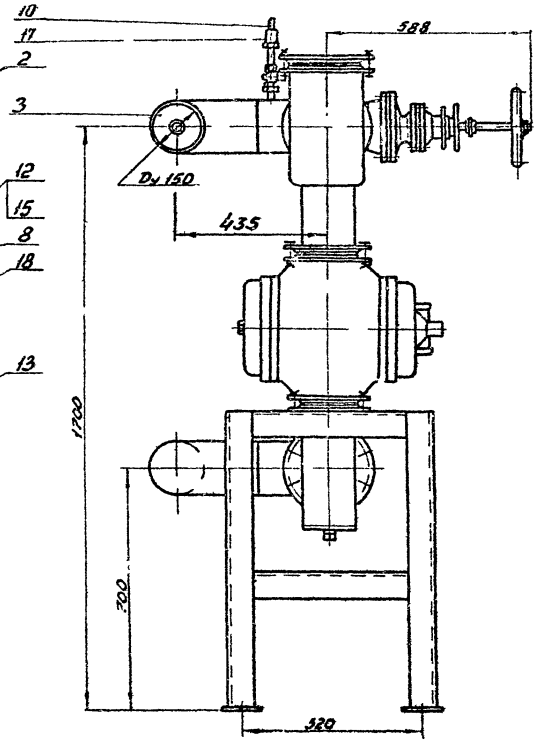

Размеры для справок

Изм.	Лист	№ докум.	Подп.	Дата	ГРП 3.005Б			
Разраб.		Кудинов		01.87	Блок учета расхода газа. Сборочный чертеж	Лит.	Масса	Масштаб
Пров.		Овсянкин		01.87		Н	547,0	1:10
Т.контр.						Лист	Листов 1	
Н.контр.		Овсянкин		01.87		Институт Мосгазниипроект		
Утв.								

Инв.№ подл. | Подп. и дата | Взам.инв.№ | Инв.№ дубл. | Подп. и дата

25529-02 52 Формат А3

Альбом 2

Типовой проект 905-1-24.87

Изм.	Лист	№ докум.	Подп.	Дата
Разраб.		Кудинов		01.87
Пров.		Иосилевич		01.87
Н. контр.		Иосилевич		01.87
Утв.				

ГРП 3.01.00

Тройник

Лит.	Лист	Листов
		1

Институт Мосгаз НИИпроект

Копировал: Гаврилова

Формат А4

Изм.	Лист	№ докум.	Подп.	Дата
Разраб.		Кудинов		01.87
Пров.		Иосилевич		01.87
Т. контр.				
Н. контр.		Иосилевич		01.87
Утв.				

ГРП 3.01.01

Фланец

В вп 3 сп 3 ГОСТ 380-71

Лит.	Масса	Масштаб
3/1	4,8	1:2

Лист | Листов 1

Институт Мосгаз НИИпроект

25529-02 53

Копировал: Гаврилова

Формат А4

ГРП 3.01.01

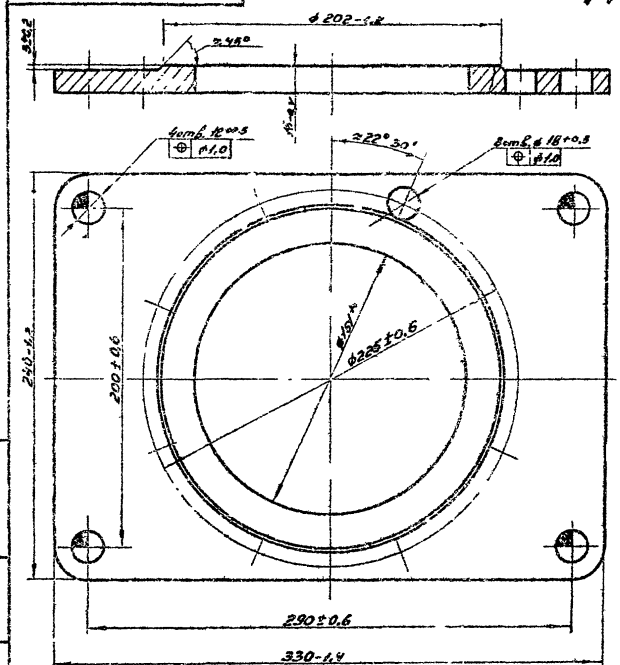

ГРП 3. 01. 00СБ

Типовой проект 905-1-24 87 Альбом 2

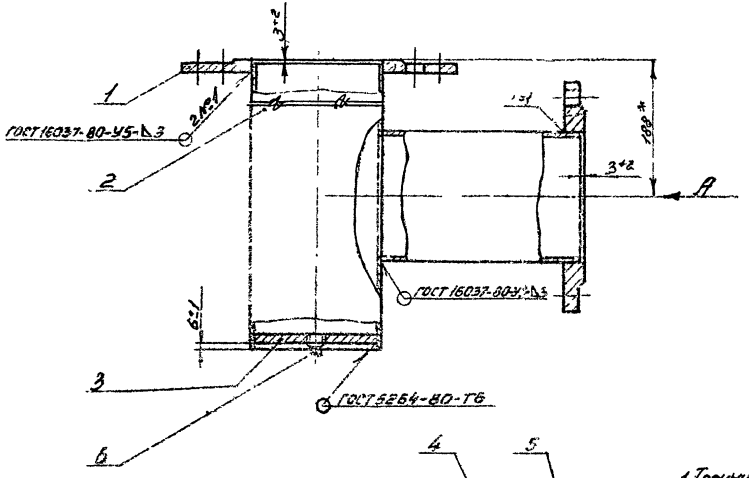

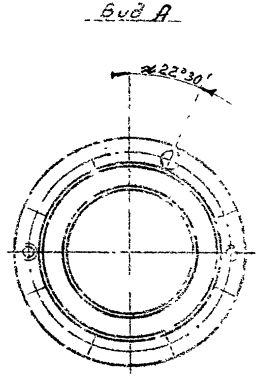

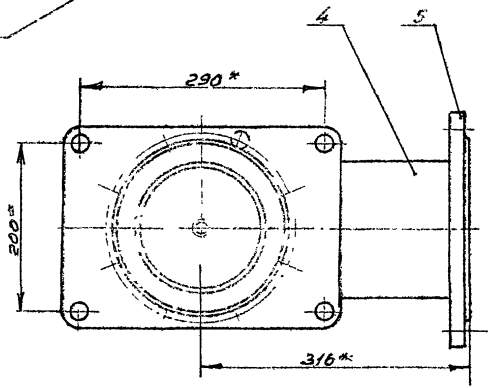

1. Тройник подвергнуть гидравлическим испытаниям на прочность давлением 0,45 МПа (4,5 кгс/см²) и плотность давлением 0,3 МПа (3 кгс/см²)
2. Продолжительность испытания на прочность и плотность определяется временем необходимым для осмотра мест сварки, но не менее 1 мин. на каждое испытание. При этом падение давления не допускается
3. * Размеры для справок

				ГРП 3. 01. 00СБ			
Изм. Лист	№ докум.	Подп.	Дата	Тройник Сборочный чертеж	Лит	Масса	Масштаб
Разраб.	Гудыков				А	22.0	1:4
Провер.	Носилевич				Лист	Листов 1	
Т.контр.					Институт		
Н.контр.	Носилевич				Мосгаз НИИпроект		
Утв.							

Инв. № подл. | Подп. и дата | Взам. инв. № | Инв. № дубл. | Подп. и дата

Типовой проект 905-1-24.87 Альбом 2

ГРП 3.01.02

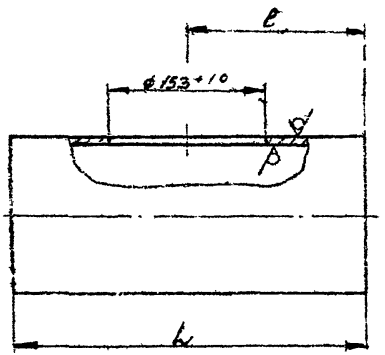

Обозначение	L, мм	l, мм	Масса, кг
ГРП 3.01.02	350-1,4	185±0,5	4,6
-01	394-1,4	197±0,5	5,2

ГРП 3.01.02

Изм.	Лист	№ докум.	Подп.	Дата
Разраб.		Кудинов		01.87
Пров.		Иосилевич		01.87
Т. контр.				
Н. контр.		Иосилевич		01.87
Утв.				

Труба

Лит.	Масса	Масштаб
Н	см. табл.	1:2

Лист | Листов 1

Труба 159×3,5 ГОСТ 10704-75 / В-10пс ГОСТ 10705-80

Институт Мосгаз. НИИпроект

Копировал: Гаврилова

Формат А4

ГРП 3.01.03

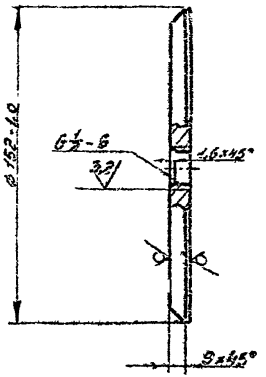

ГРП 3.01.03

Изм.	Лист	№ докум.	Подп.	Дата
Разраб.		Кудинов		01.87
Пров.		Иосилевич		01.87
Т. контр.				
Н. контр.		Иосилевич		01.87
Утв.				

Кольцо

Лит.	Масса	Масштаб
Н	1,54	1:2

Лист | Листов 1

Лист Б-ПН-10 ГОСТ 19903-74 / В Ст 3сп3 ГОСТ 14637-75

Институт Мосгаз НИИпроект

Формат А4

25529-02 55

Копировал: Гаврилова

Типовой проект 901-09-26.87 Альбом 2

ГРП 3.01.04

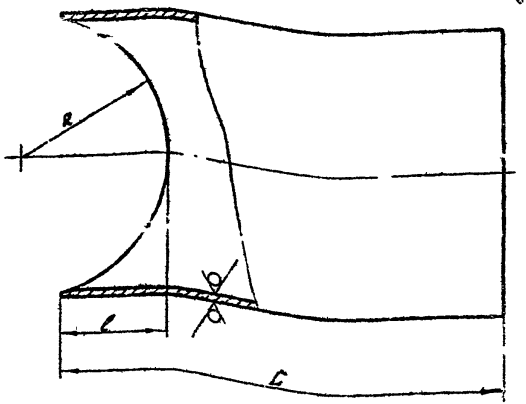

Обозначение	L, мм	l, мм	R, мм	Масса, кг
ГРП 3.01.04	190-1.0	60+2.0	80+0.4	2,4
-01	236-1.3	32+2.0	110+0.5	3,1
-02	293-1.3	60+2.0	80+0.4	3,9

Изм. Лист	№ докум.	Подп.	Дата	
Разраб.	Кудинов		01.87	Труба
Пров.	Иосилевич		01.87	
Т.контр.				
Н.контр.	Иосилевич		01.87	Труба 152×8 А ГОСТ 10704-76 / В-10пс ГОСТ 10705-80
Утв.				

ГРП 3.01.04

Лит.	Масса	Масштаб
Н	см. табл.	—
Лист	Листов 1	

Институт Мосгазниипроект

Копировал: Гаврилова Формат А4

ГРП 3.01.05

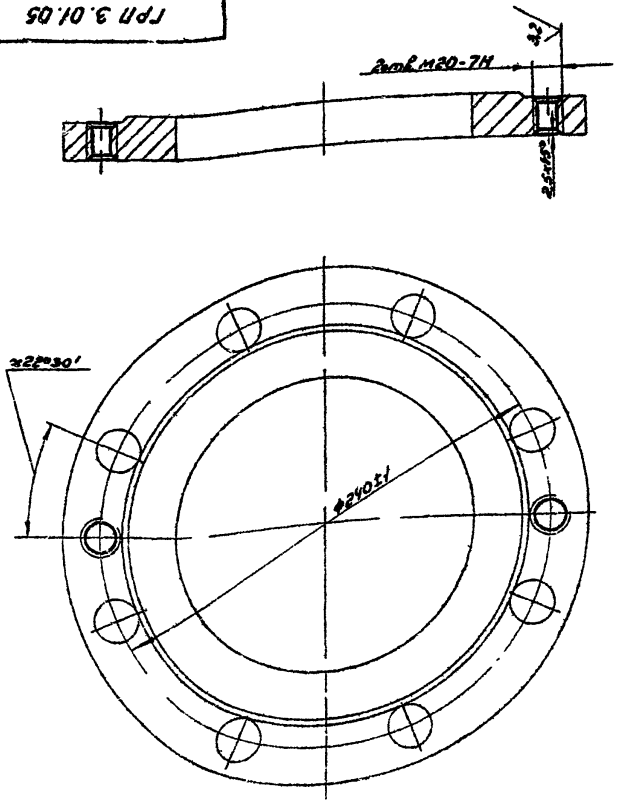

Изм. Лист	№ докум.	Подп.	Дата	
Разраб.	Кудинов		01.87	Фланец
Пров.	Иосилевич		01.87	
Т.контр.				
Н.контр.	Иосилевич		01.87	Заготовка фланец 1-150-10 ст 25 ГОСТ 12820-80
Утв.				

Лит.	Масса	Масштаб
Н	5,62	1:2
Лист	Листов 1	

Институт Мосгазниипроект

Копировал: 25529-02 56 Формат А4

Инв.№ подл. | Подп. и дата | Взам.инв.№ | Инв.№ дубл. | Подп. и дата

Типовой проект 903-1-24.87 Альбом 2

Формат	Зона	Поз.	Обозначение	Наименование	Кол.	Примечание
				Документация		
А2			ГРП 3.02.00	Сборочный чертеж		
				Сборочные единицы		
А4		1	ГРП 3.02 01.00	Фильтр	1	
				Детали		
А4		2	ГРП 3.02.02	Корпус	1	
А4		3	ГРП 3.02.03	Заглушка	1	
А4		4	ГРП 3.02.04 – 02	Прокладка	1	
Б4		5	ГРП 3.02.05	Труба		
				Труба 159х3,5 ГОСТ 10704-76 / В-10пс ГОСТ 10705-80		
				L= 220-1 в	1	295кг
А4		6	ГРП 3 01.04-01	Труба	1	
А4		7	ГРП 3. 01.05	Фланец (заготовка-фланец 1-150-13 ст25 ГОСТ 12820-80)		
				Стандартные изделия		
		8		Фланец 1-150-2,5 ст.25 ГОСТ 12820-80		

Инв.№ подл. | Подп. и дата | Взам.инв.№ | Инв.№ дубл. | Подп. и дата

Изм.	Лист	№ докум.	Подп.	Дата
Разраб.		Кудинов В		01.87
Пров.		Чесноевич		01.87
Н.контр.		Чесноевич		01.87
Утв.				

ГРП 3. 02.00

Тройник-ревизия

Кат.	Лист	Листов
		2

Институт Ростовгипронефтеспецстрой

Копировал: Чебрикова Формат А4

Формат	Зона	Поз.	Обозначение	Наименование	Кол.	Примечание
		9		Фланец 1-200-2,5 ст 25 ГОСТ 12820-80	1	
		10		Болт М16.55.58.096 ГОСТ 7796-70	8	
		11		Гайка М16.5.096 ГОСТ 5916-70	8	

Инв.№ подл. | Подп. и дата | Взам.инв.№ | Инв.№ дубл. | Подп. и дата

Изм.	Лист	№ докум.	Подп.	Дата

ГРП 3.02.00

Лист 2

25529-02 57 Копировал: Чебрикова Формат А4

ГРП 3.02.00СБ

Типовой проект 905-1-24.87 Альбом 2

Инв.№ подл. | Подп. и дата | Взам. инв.№ | Инв.№ дубл. | Подп. и дата

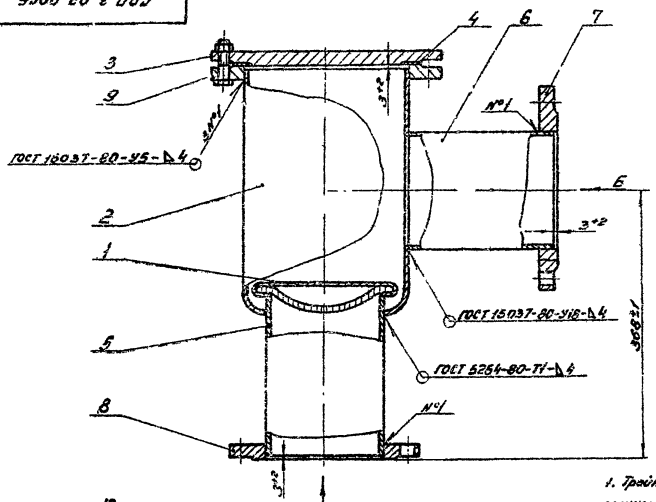

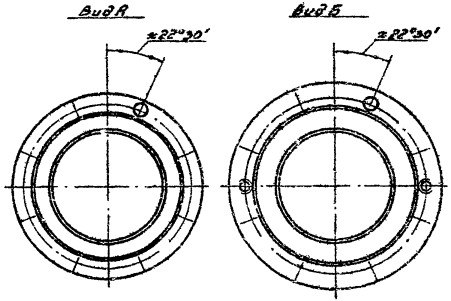

1. Тройник-ревизию подвергнуть гидравлическим испытаниям на прочность давлением 0,6 МПа (6, 5кгс/см²) и плотность давлением 0,3 МПа (3кгс/см²).

2. Продолжительность испытания на прочность и плотность определяется временем необходимым для осмотра мест сварки но не менее 5мин. на каждое испытание. При этом любые давления не допускаются.

3. * Размер для справок.

					ГРП 3.02.00СБ		
Инв.№ подл.	№ докум.	Подп.	Дата			Лит.	Масса	Масштаб
Разраб.	Кабанов		9.88	Тройник-ревизия		А	35,0	1:4
Провер.	Исачкевич		9.88	Сборочный чертеж				
Т.контр.						Лист	Листов 1	
Н.контр.	Исачкевич		9.88			Институт Мосгазпроект НИИпроект		
Утв.								

Копировал: 25529-02 5В Формат А3

ГРП 3.02.01.00

Типовой проект 903-1-24.87 Альбом 2

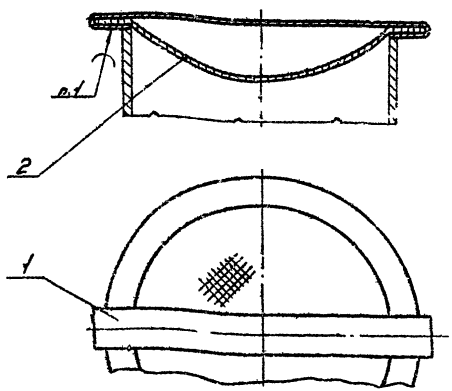

Прилой 4 ПОС40 ГОСТ 21930-76

Разм.	Зона	Поз.	Обозначение	Наименование	Кол.	Примечание
				Детали		
А4		1	ГРП 3.02.01.01	Планка	1	
Б4		2	ГРП 3.02.01.02	Сетка Ф220-12		
				Сетка 05-0,25Л ГОСТ 3826-82	1	0,04 кг

ГРП 3.02.01.00

Изм.	Лист	№ докум.	Подп.	Дата
Разраб.		Кудимов		01.87
Провер.		Иосилевич		01.87
Т.контр.				
Н.контр.		Иосилевич		01.87
Утв.				

Фильтр

Лит.	Масса	Масштаб
Н	0,028	1:2
Лист	Листов 1	
Институт Мосгазниигипроект		

Копировал: Гаврилова Формат А4

ГРП 3.02.01.01

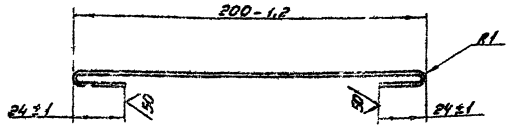

Изм.	Лист	№ докум.	Подп.	Дата
Разраб.		Кудимов		01.87
Провер.		Иосилевич		01.87
Т.контр.				
Н.контр.		Иосилевич		01.87
Утв.				

Планка

Лит.	Масса	Масштаб
Н	0,027	1:2
Лист	Листов 1	
Институт Мосгазниигипроект		

Лента ПН-0,5×25 ГОСТ 3560-73

Копировал: Гаврилова Формат А4

Типовой проект 905-1-24.87 Альбом 2

ГРП 3.02.02

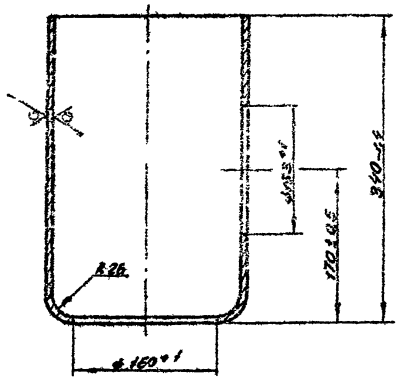

Изм.	Лист	№ докум.	Подп.	Дата
Разраб.		Кудинов		01.87
Провер.		Иосилевич		01.87
Т. контр.				
Н. контр.		Иосилевич		01.87
Утв.				

ГРП 3.02.02

Корпус

Лит.	Масса	Масштаб
Н	7,6	1:4

Лист | Листов 1

Труба 219×4,0 ГОСТ 10704-76
В-20 ГОСТ 10705-80

Институт Мосгазниипроект

Копировал: Гаврилова Формат А4

ГРП 3.02.03

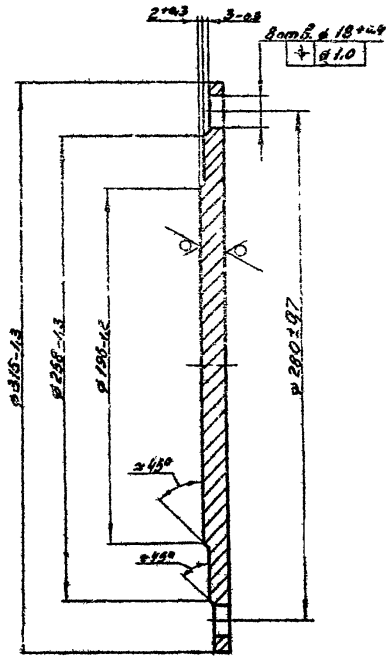

Изм.	Лист	№ докум.	Подп.	Дата
Разраб.		Кудинов		01.87
Провер.		Иосилевич		01.87
Т. контр.				
Н. контр.		Иосилевич		01.87
Утв.				

ГРП 3 02.03

Заглушка

Лит.	Масса	Масштаб
Н	6,0	1:2

Лист | Листов 1

Лист 6-ПЛ-14 ГОСТ 19903-74
В Ст 3 сп 3 ГОСТ 14637-79

Институт Мосгазниипроект

Копировал: 25529-02 6.0 Формат А4

Типовой проект 905-1-24.87 Альбом 2

ГРП 3.02.04

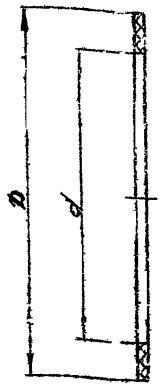

Наименование	D, мм	d, мм	Масса, кг
ГРП3.02.04	202-1,2	161+1	0,033
-01	212-1,2		0,044
-02	258-1,3	222+1,2	0,036

Размеры обеспечить инструментом.

Изм.	Лист	№ докум.	Подп.	Дата
Разраб.		Кудинов	[illegible]	01.87
Провер.		Иосилевич	[illegible]	01.87
Т. контр.				
Н. контр.		Иосилевич	[illegible]	01.87
Утв.				

ГРП 3.02.04

Прокладка

Лит. | Масса | Масштаб
И | см. табл. | –

Лист | Листов 1

Паронит ГМБ 2 ГОСТ 481-80

Институт Мосгаз НИИпроект

Копировал: Гаврилова

Формат А4

Инв. № подл. | Подп. и дата | Взам. инв. № | Инв. № дубл. | Подп. и дата

61

Изм.	Лист	Поз.	Обозначение	Наименование	Кол.	Примечание
				Документация		
А3			ГРП 3.03.00СБ	Сборочный чертеж		
				Детали		
А4		1	ГРП 3.03.01	Бобышка	1	
А4		2	ГРП 3.03.02	Штуцер	1	
А4		3	ГРП 3.03.03	Труба	1	
Б4		4	ГРП 3.01.02-01	Труба	1	
				Стандартные изделия		
		6		Фланец 1-150-10 ст 25 ГОСТ 12820-80	2	
		7		Отвод 90° 150×4,5 ГОСТ 17375-83	1	

Изм.	Лист	№ докум.	Подп.	Дата
Разраб.		Кудинов	[illegible]	01.87
Пров.		Иосилевич	[illegible]	01.87
Н. контр.		Иосилевич	[illegible]	01.87
Утв.				

ГРП 3.03.00

Патрубок

Лит. | Лист | Листов
И | | 1

Институт Мосгаз НИИпроект

25529-02 61

Копировал: Гаврилова

Формат А4

ГРП 3.03.00СБ

Типовой проект 905-1-24.87 Альбом 2

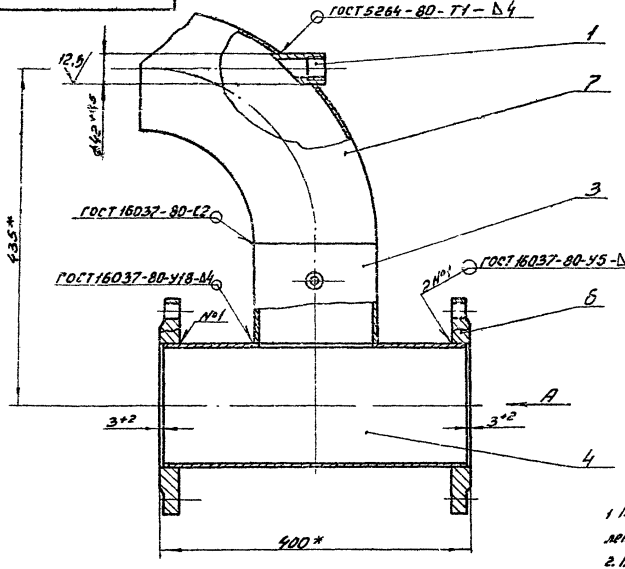

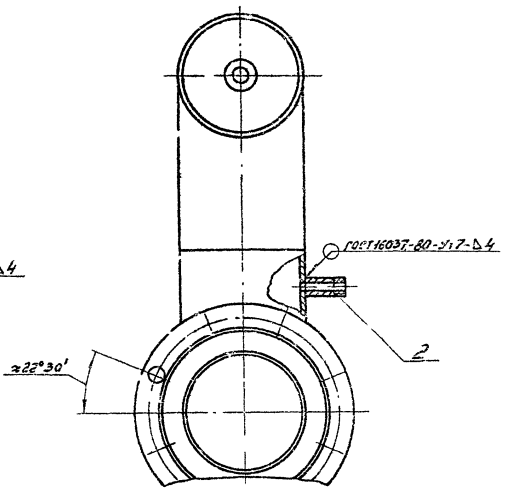

Вид А

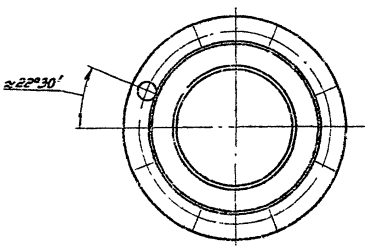

1 Патрубок подвергнуть гидравлическим испытаниям на прочность давлением 0,45 МПа (4,5 кгс/см²) и плотность давлением 0,3 МПа (3 кгс/см²).

2. Продолжительность испытания на прочность и плотность определяется временем необходимым для осмотра мест сварки, но не менее 1 мин. на каждое испытание. При этом падение давления не допускается.

3. * Размеры для справок.

					ГРП 3.03.00СБ			
Изм.	Лист	№ докум.	Подп.	Дата	Патрубок Сборочный чертеж	Лит.	Масса	Масштаб
Разраб.		Кудиков		01.87		Н	27,5	1:4
Провер.		Носилевич		01.87		Лист	Листов 1	
Т. контр.						Институт		
Н. контр.		Носилевич		01.87		МосгазНИИпроект		
Утв.								

Копировал: 25529-02 62 Формат А3

Инв. № подл. | Подп. и дата | Взам. инв. № | Инв. № дубл. | Подп. и дата

Типовой проект 905-1-24.87 Альбом 2

ГРП 3.03.01

125 (√)

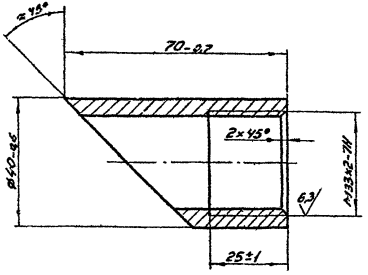

Изм.	Лист	№ докум.	Подп.	Дата	Бобышка	Лит.	Масса	Масштаб
Разраб.		Кудинов		01.87		Н	0,24	1:1
Провер.		Урсулевич		01.87		Лист	Листов 1	
Т.контр.						Институт		
Н.контр.		Урсулевич		01.87	Сталь 20-4-б ГОСТ 1050-74	Мосгазниипроект		
Утв.								

Копировал: Гаврилова Формат А4

ГРП 3.03.02

125 (√)

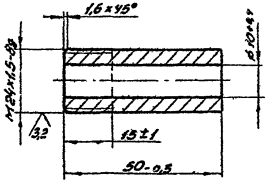

Изм.	Лист	№ докум.	Подп.	Дата	Штуцер	Лит.	Масса	Масштаб
Разраб.		Кудинов		01.87		Н	0,15	1:1
Провер.		Урсулевич		01.87		Лист	Листов 1	
Т.контр.						Институт		
Н.контр.		Урсулевич		01.87	Сталь 20-4-б ГОСТ 1050-74	Мосгазниипроект		
Утв.								

Копировал: Гаврилова Формат А4

Инв.№ подл. | Подп. и дата | Взам. инв.№ | Инв.№ дубл. | Подп. и дата

Типовой проект 905-1-24.87 Альбом 2

ГРП 3.03.03

12.5 (√)

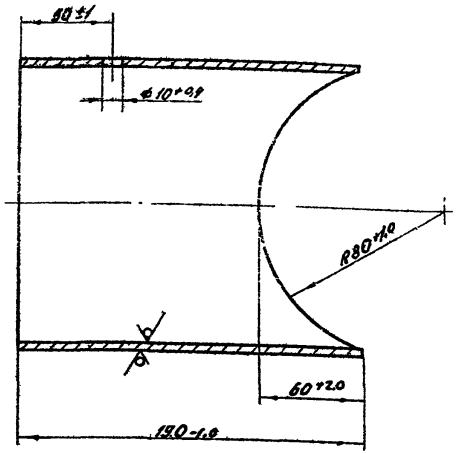

Изм.	Лист	№ докум.	Подп.	Дата
Разраб.		Кудинов	[signature]	01.87
Провер.		Иосилевич	[signature]	01.87
Т.контр.				
Н.контр.		Иосилевич	[signature]	01.87
Утв.				

ГРП 3.03.03

Труба

Лит.	Масса	Масштаб
Н	2,4	1:2

Лист | Листов 1

Труба 159×3,5 ГОСТ 10704-76
В-10пс ГОСТ 10705-80

Институт Мосгаз НИИпроект

Копировал: Гаврилова

Формат А4

Формат	Зона	Поз.	Обозначение	Наименование	Кол.	Примечание
				Документация		
А3			ГРП 3.04.00СБ	Сборочный чертеж		
				Детали		
А4		1	ГРП 3.01.02-01	Труба	1	
А4		2	ГРП 3.01.04	Труба	1	
				Стандартные изделия		
		4		Отвод 90° 159×4,5 ГОСТ 17375-83	1	
		5		Фланец 1-150-10ст 25 ГОСТ 12820-80	2	

Изм.	Лист	№ докум.	Подп.	Дата
Разраб.		Кудинов	[signature]	01.87
Пров.		Иосилевич	[signature]	01.87
Н.контр.		Иосилевич	[signature]	01.87
Утв.				

ГРП 3.04.00

Патрубок

Лит.	Лист	Листов
Н		1

Институт Мосгаз НИИпроект

Копировал: 25529-02-64 Формат А4

Подп. и дата | Инв. № дубл. | Взам. инв. № | Подп. и дата | Инв. № подл.

ГРП 3.04.00СБ

Типовой проект 905-1-24.87 Альбом 2

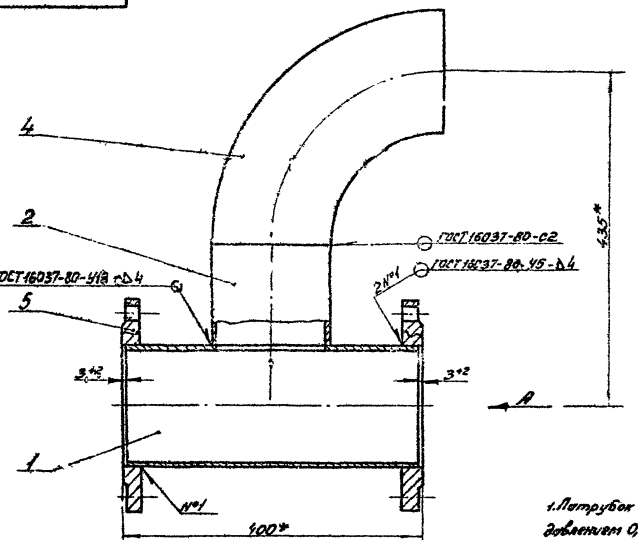

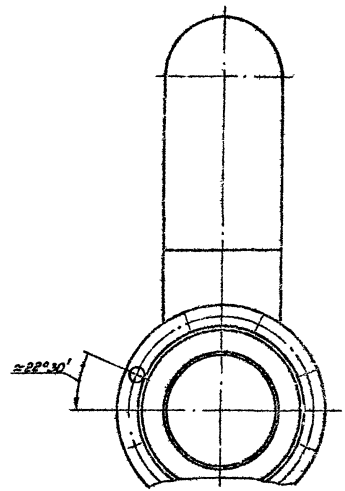

Вид А

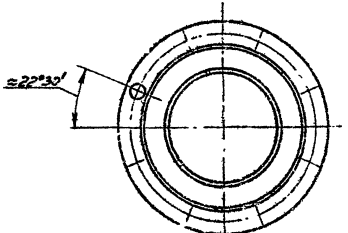

1. Патрубок подвергнуть гидравлическим испытаниям на прочность давлением 0,45 МПа (4,5 кгс/см²) и плотность давлением 0,3 МПа (3 кгс/см²).
2. Продолжительность испытания на прочность и плотность определяется временем необходимым для осмотра мест сварки, но не менее 1 мин. на каждое испытание. При этом падение давления не допускается.
3. * Размеры для справок.

					ГРП 3.04.00СБ			
Изм.	Лист	№ докум.	Подп.	Дата	Патрубок Сборочный чертеж	Лит.	Масса	Масштаб
Разраб.		Кидиков		01.87		Н	27,1	1:2
Пров.		Василевич		01.87		Лист	Листов 1	
Т. контр.						Институт		
Н. контр.		Василевич		01.87		Мосгаз НИИпроект		
Утв.								

25529-02 65 Копировал: Гаврилова Формат А3

Инв. № подл. | Подп. и дата | Взам. инв. № | Инв. № дубл. | Подп. и дата

Типовой проект 900-1-24.87 Альбом 2

Изм.	Лист	Поз.	Обозначение	Наименование	Кол.	Примечание
				Документация		
А3			ГРП 3.05.00СБ	Сборочный чертеж		
				Детали		
А4		1	ГРП 3.05.01	Уголок	2	
А4		2	ГРП 3.05.02	Уголок	2	
А4		3	-01	Уголок	2	
А4		4	ГРП 3.05.03	Уголок	2	
А4		5	-01	Уголок	2	
А4		6	-02	Уголок	2	
Б4		7	ГРП 3.05.04	Уголок		
				Уголок 75×75×5 ГОСТ 8509-72 / Ст 3-I-ГОСТ 535-79		
				L = 450-2	2	2,61кг
Б4		8	ГРП 3.05.05	Пята		
				Лист 6-ПН-6,0 ГОСТ 19903-74 / Ст 3 ГОСТ 14637-79		
				□ 120-1	4	0,68кг

Подп. и дата | Взам. инв. № | Инв. № дубл. | Подп. и дата | Инв. № подл.

Изм.	Лист	№ докум.	Подп.	Дата
Разраб.		Кудинов		01.87
Пров.		Иосилевич		01.87
Н. контр.		Иосилевич		01.87
Утв.				

ГРП 3.05.00

Рама

Лит.	Лист	Листов
Н		1

Институт Мосгаз НИИпроект

Копировал: Гаврилова Формат А4

ГРП 3.05.01

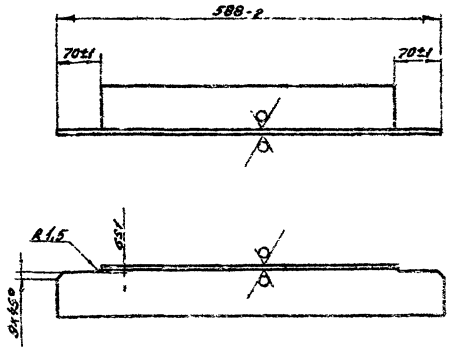

Изм.	Лист	№ докум.	Подп.	Дата
Разраб.		Кудинов		01.87
Пров.		Иосилевич		01.87
Т. контр.				
Н. контр.		Иосилевич		01.87
Утв.				

Уголок

ГРП 3.05.01

Лит.	Масса	Масштаб
Н	3,40	1:5

Лист | Листов 1

Уголок 75×75×5-6-ГОСТ 8509-72 / Ст 3-I-ГОСТ 535-79

Институт Мосгаз НИИпроект

Копировал: 25529-02 66 Формат А4

ГРП 3.05.00СБ

Типовой проект 905-1-24.87 Альбом 2

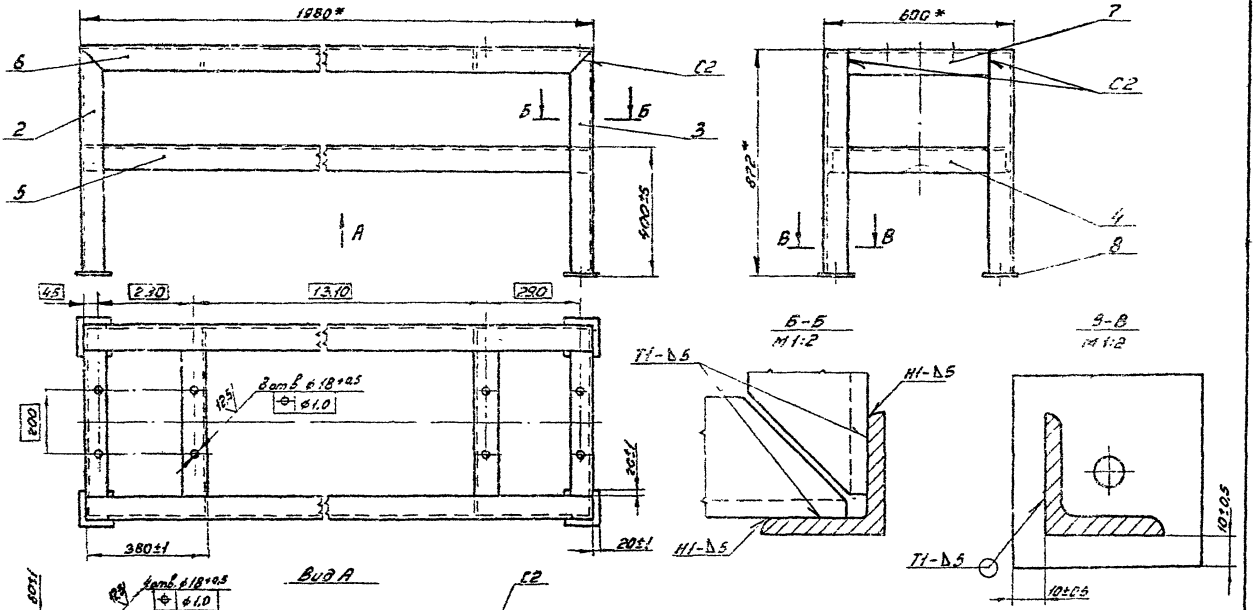

1. Сварные швы по ГОСТ 5264-80
2. *Размеры для справок

					ГРП 3.05.00СБ			
Изм.	Лист	№ докум.	Подп.	Дата	Рама Сборочный чертеж	Лит.	Масса	Масштаб
Разраб.		Кудинов		01.87			82,40	1:10
Провер.		Василевич		01.87		Лист	Листов 1	
Т.контр.						Институт		
Н.контр.		Василевич		01.87		Мосгаз НИИпроект		
Утв.								

Инв. № подл. | Подп. и дата | Взам. инв. № | Инв. № дубл. | Подп. и дата

25529-02 67 Копировал: Гаврилова Формат А3

ГРП 3.05.02

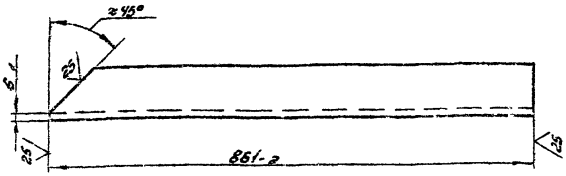

ГРП 3.05.02-01 – зеркальное отражение
Остальное – см. ГРП 3.05.02



Изм.	Лист	№ докум.	Подп.	Дата
Разраб.		Кудинов		01.88
Провер.		Иосифович		01.88
Т.контр.				
Н.контр.		Иосифович		01.88
Утв.				

ГРП 3.05.02

Уголок

Лит.	Масса	Масштаб
Н	4,0	1:5
Лист	Листов 1	

Институт Мосгазниипроект

Уголок 75×75×5-Б-ГОСТ 8509-72 / Ст3-I-ГОСТ 535-79

Копировал: Гр Ершова Формат А4

ГРП 3.05.03

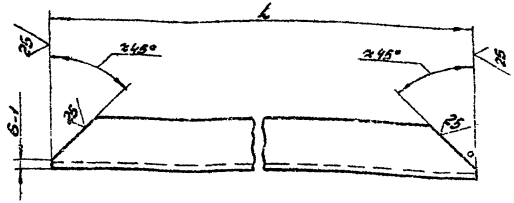

Обозначение	L, мм	Масса, кг
ГРП 3.05.03	572-2	3,10
-01	1952-4	11.30
-02	1968-4	11.40

Изм.	Лист	№ докум.	Подп.	Дата
Разраб.		Кудинов		01.88
Провер.		Иосифович		01.88
Т.контр.				
Н.контр.		Иосифович		01.88
Утв.				

ГРП 3.05.03

Уголок

Лит.	Масса	Масштаб
Н	см.табл	1:5
Лист	Листов	

Институт Мосгазниипроект

Уголок 75×75×5-Б-ГОСТ 8509-72 / Ст3-I-ГОСТ 535-79

Копировал: 25529-02 68 Формат А4

Типовой проект 905-1-24.87 Альбом 2

ГРП 3.06

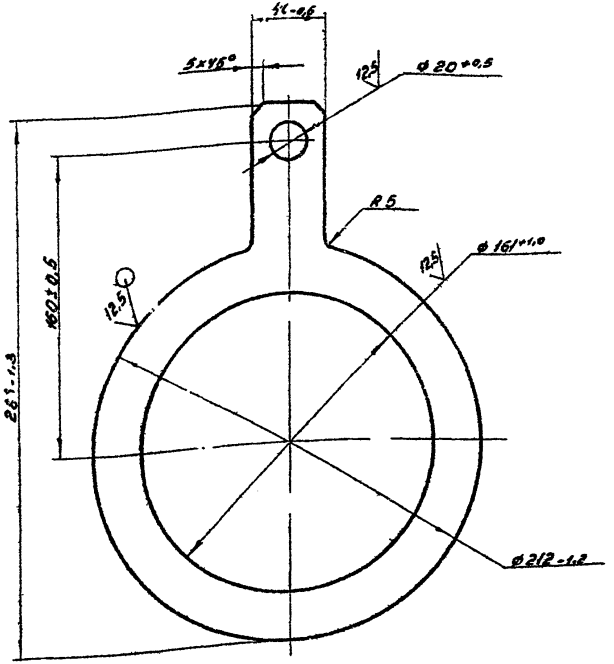

Изм.	Лист	№ докум.	Подп.	Дата
Разраб.		Кудинов		01.87
Пров.		Иосилевич		01.87
Т. контр.				
Н. контр.		Иосилевич		01.87
Утв.				

ГРП 3.06

Кольцо

Лит.	Масса	Масштаб
Н	0,65	1:2

Лист | Листов 1

Лист Б-ПН-5 ГОСТ 19903-74
В Ст3сп4 ГОСТ 14637-79

Институт МосгазНИИпроект

Копировал: Гаврилова

Формат А4

ГРП 3.07

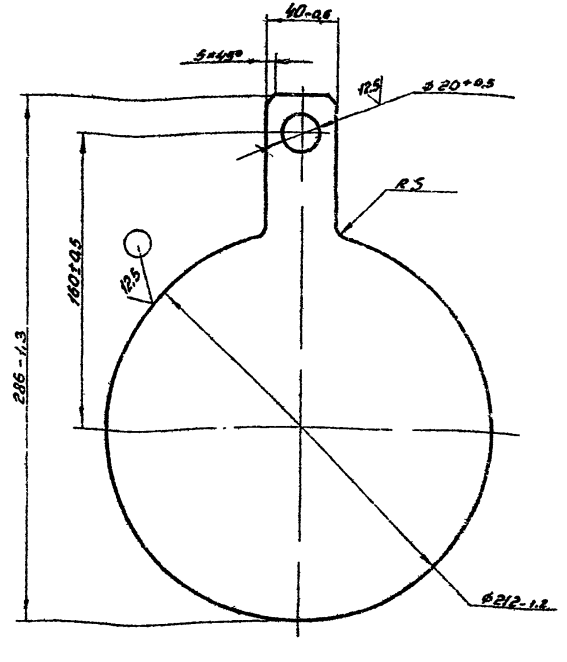

Изм.	Лист	№ докум.	Подп.	Дата
Разраб.		Кудинов		01.87
Пров.		Иосилевич		01.87
Т. контр.				
Н. контр.		Иосилевич		01.87
Утв.				

ГРП 3.07

Заглушка

Лит.	Масса	Масштаб
Н	1,50	1:2

Лист | Листов 1

Лист Б-ПН-5 ГОСТ 19903-74
В Ст3сп4 ГОСТ 14637-79

Институт МосгазНИИпроект

25529-02 69 Копировал: Гаврилова

Формат А4

Инв. № подл. | Подп. и дата | Взам. инв. № | Инв. № дубл. | Подп. и дата

Типовой проект 903-1-24.87

Формат	Зона	Поз.	Обозначение	Наименование	Кол.	Примечание
				Документация		
А3			ГРП 4.00 СБ	Сборочный чертеж		
А4			ГРП 4.00 ТО	Технические требования		
				Сборочные единицы		
А4		1	ГРП 4.01.00	Патрубок	1	
А4		2	ГРП 4.02.00	Тройник	1	
А4		3	ГРП 4.03.00	Катушка	1	
А4		4	ГРП 4.04.00	Патрубок	2	
А4		5	ГРП 4.05.00	Патрубок	1	
				Детали		
А4		6	ГРП 4.06	Прокладка	2	
		7	-01	Прокладка	2	
А4		8	-02	Прокладка	5	
А4		9	ГРП 4.07	Заглушка	1	
				Стандартные изделия		
				Болты ГОСТ 7798-70		
		11		М12х50.58.096	8	
		12		М16х60.58.096	16	
		13		Гайки М12.5.096 ГОСТ 5915-70	8	
		14		Гайки М16.5.096 ГОСТ 5915-70	16	
				Контргайки ГОСТ 8965-75		
		15		15-Ц	2	
		16		50-Ц	2	
		17		Кран стальной проходной сальниковый муфтовый на P_y 1 МПа Dy 15 ГОСТ 21204-17	1	116656

Инв.№ подл. | Подп. и дата | Взам. инв.№ | Инв.№ дубл. | Подп. и дата

Изм.	Лист	№ докум.	Подп.	Дата	
Разраб.		Кулинич		01.87	
Провер.		Овсянкина			
Н. контр.		Овсянкина		01.87	
Утв.					

ГРП 4.00

Блок предохранительного клапана

Лит.	Лист	Листов
Н	1	2

Институт Мосгазниипроект

Копировал: Гевелюкова Формат А4

Формат	Зона	Поз.	Обозначение	Наименование	Кол.	Примечание
		18		Кран пробковый проход-ной сальниковый фланцевый P_y 50 ГОСТ 18394-70	2	116766
				Прочие изделия		
		19		Кран трехходовой натяжной муфтовый с фланцем для контрольного манометра 11Б6-07-10Б1-Т3	2	1411.90.00
				Комплекты		
А4			ГРП 4.08	Кольцо	1	
			Переменные данные	для исполнений ГРП 4.00		
				Прочие изделия		
		20		Клапан ПСК-50Н/0.05 ТУ 204 РСФСР-805-76	1	
				ГРП 4.00-01		
				Прочие изделия		
		20		Клапан ПСК-50С/0.5 ТУ 204 РСФСР-805-76	1	
				ГРП 4.00-02		
				Прочие изделия		
		20		Клапан ПСК-50С/1.25 ТУ 204 РСФСР-805-76	1	

Инв.№ подл. | Подп. и дата | Взам. инв.№ | Инв.№ дубл. | Подп. и дата

Изм.	Лист	№ докум.	Подп.	Дата	

ГРП 4.00

Лист 2

Копировал: 25529-07 70 Формат А4

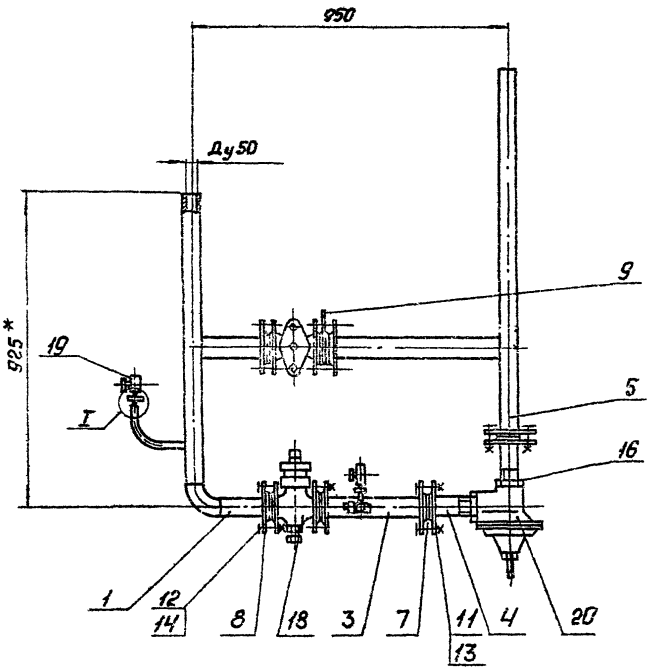

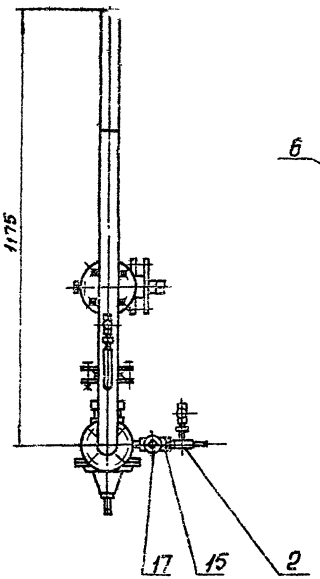

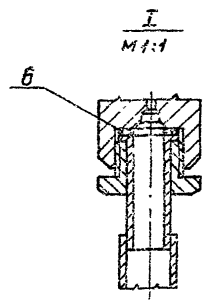

Размеры для справок.

Обозначение	Пределы настройки предохранительного клапана ПСК-50 кПа (кгс/см²)
ГРП Ч.00	2 - 5 (0,02 - 0,05)
-01	20-50 (0,2 - 0,5)
-02	50-125 (0,5 - 1,25)

Изм.	Лист	№докум.	Подп.	Дата	ГРП Ч 00.СБ		
Разраб.		Рудинов		03.87	Блок предохранительного клапана. Сборочный чертеж	Лит.	Масса	Масштаб
Пров.		Насилевич		03.87		И	54,5	1:10
Т.контр.						Лист	Листов 1	
Н.контр.		Насилевич		03.87		Институт Мосгазниипроект		
Утв.								

Инв.№ подл. | Подп. и дата | Взам.инв.№ | Инв.№ дубл. | Подп. и дата

25529-02 71 Копировал: Сф Формат А3

Типовой проект 903-1-24.87 Альбом 2

Формат	Зона	Поз.	Обозначение	Наименование	Кол.	Примечание
				Документация		
А3			ГРП 4.01.00СБ	Сборочный чертеж		
				Детали		
А4		1	ГРП 4.01.01	Штуцер	1	
А4		2	ГРП 4.01.02-01	Ниппель	1	
А4		3	ГРП 4.01.03	Труба	1	
А4		4	ГРП 4.01.04	Отвод	1	
Б1		5	ГРП 4.01.05	Труба L = 122-1,0		
				Труба 57×3 ГОСТ 10704-76 / В-10 ГОСТ 10705-80	1	
А4		6	ГРП 4.01.06	Труба	1	
				Стандартные изделия		
		8		Фланец 1-50-10 ст 25		
				ГОСТ 12820-80	2	
		9		Отвод 90° 57×3		
				ГОСТ 17375-83	1	

Инв. № подл. | Подп. и дата | Взам. инв. №

Изм.	Лист	№ докум.	Подп.	Дата	ГРП 4.01.00
Нач. ОВ	Кустов			02.87	
Гл. спец.	Кустов			02.87	Патрубок
Н. контр.	Ерошенко			02.87	
Утв.					Институт Мосгазниипроект

Копир. Зобнулова Формат А4

ГРП 4.01.01

12,5

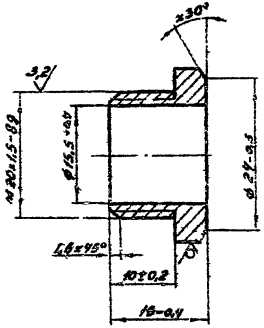

Изм.	Лист	№ докум.	Подп.	Дата	ГРП 4.01.01
Разраб.	Кубилов			02.87	
Провер.	Засимович			02.87	Штуцер
Т. контр.					
Н. контр.	Ерошенко			02.87	Шестигранник 27-5 ГОСТ 8560-78 / 45-В ГОСТ 1051-73
Утв.					

Лит.	Масса	Масштаб
И	0,03	2:1
Лист	Листов 1	

Институт Мосгазниипроект

Инв. № подл. | Подп. и дата | Взам. инв. №

Копировал: 25529-02 72 Формат А4

Типовой проект 07-1-24.87 Альбом 2
Инв. № подл. | Подп. и дата | Взам. инв. № | Инв. № дубл. | Подп. и дата

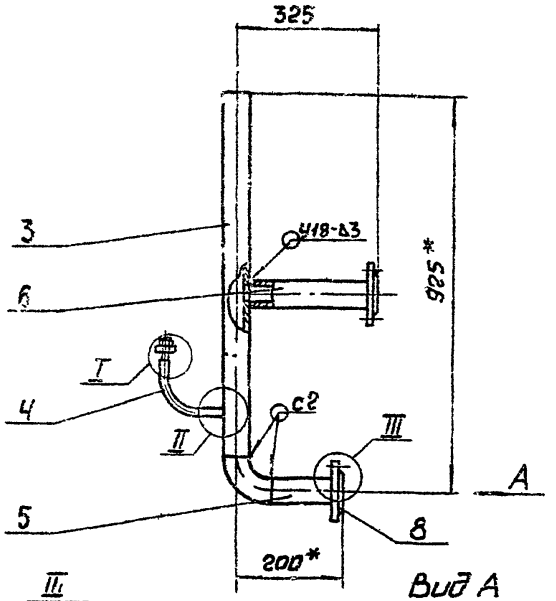

III
М1:1

Вид А
М1:1

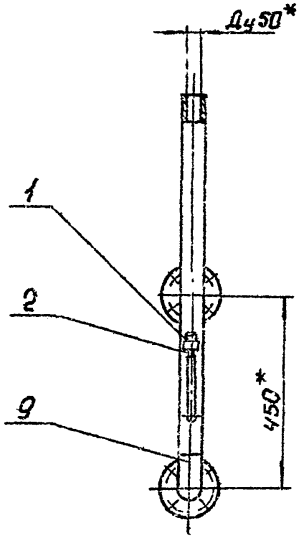

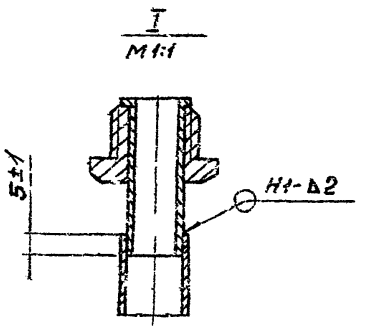

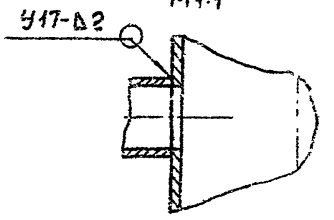

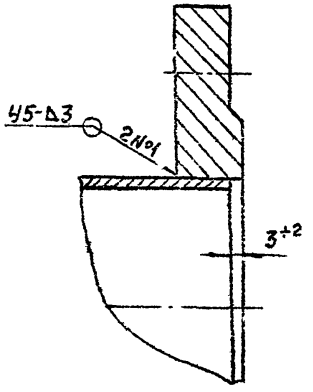

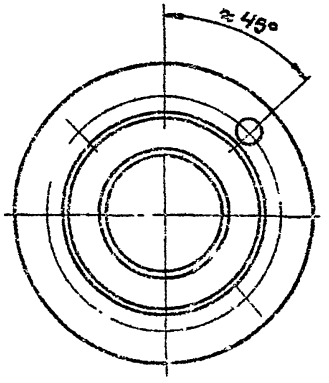

1. Патрубок испытать на прочность водой давлением 0,45 МПа (4,5 кгс/см²) и плотность воздухом давлением 0,3 МПа (3 кгс/см²).
2. Продолжительность испытания на прочность и плотность определяется временем необходимым для осмотра мест сварки, но не менее 1 мин. на каждое испытание. При этом падение давления не допускается
3. Сварные швы по ГОСТ 16037-80
4. * Размеры для справок.

					ГРП 4.01.00 СБ		
Изм.	Лист	№ докум.	Подп.	Дата	Патрубок Сборочный чертеж	Лит	Масса 19,4	Масштаб 1:10
Разраб.		Кудинов		01.87		И		
Пров.		Ихилевич		03.87		Лист	Листов 1
Т. конт.						Институт МосгазНИИпроект	
Н. конт.		Ихилевич		03.87			
Утв.							

ГРП 4.01.02

12.5

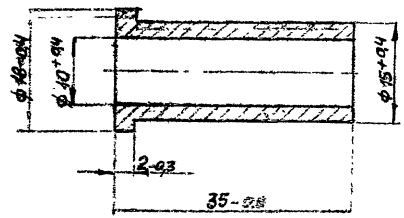

ГРП 4.01.02

Разраб.	Кудинов		03.87	Ниппель	Лит.	Масса	Масштаб
Пров.	Косилевич		03.87		И	0,02	2:1
Т.конт.					Лист	Листов 1	
Н.конт.	Косилевич		03.87	Сталь 20-4-5 ГОСТ 1050-70	Институт МосгазНИИпроект		
Утв.							

Инв.№ подл. | Подп. и дата | Взам. инв.№ | Инв.№ дубл. | Подп. и дата

Корпусов: 2 ф

Формат А4

ГРП 4.01.03

12.5

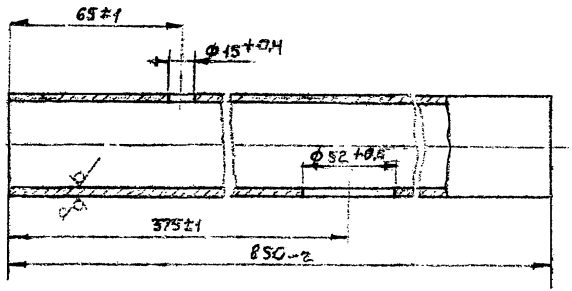

ГРП 4.01.03

Разраб.	Кудинов		03.87	Труба	Лит.	Масса	Масштаб
Пров.	Косилевич		03.87		И	2,3	1:2
Т.конт.					Лист	Листов 1	
Н.конт.	Косилевич		03.87	Труба 57×2,0 ГОСТ 10704-76 / 8-10 ГОСТ 10705-80	Институт МосгазНИИпроект		
Утв.							

Инв.№ подл. | Подп. и дата | Взам. инв.№ | Инв.№ дубл. | Подп. и дата

25529-02 74 Формат А4

Типовой проект 905-1-24.87 Вып. 2

ГРП 4.01.04

12,5 (√)

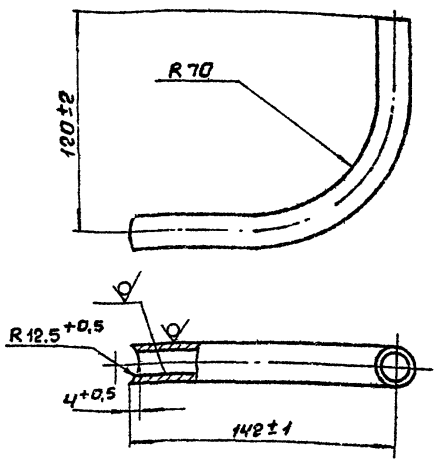

Изм.	Лист	№ докум.	Подп.	Дата
Разраб.		Кудинов		03.87
Пров.		Иосилевич		03.87
Т. конт.				
Н. конт.		Иосилевич		03.87
Утв.				

ГРП 4.01.04

Отвод

Лит.	Масса	Масштаб
И	0,1	1:2

Лист | Листов 1

Труба 18×1,2 ГОСТ 10704-76 / В-20 ГОСТ 10705-80

Институт МосгазНИИпроект

Копировал: СЯ

Формат А4

Инв. № подл. | Подп. и дата | Взам. инв. № | Инв. № дубл. | Подп. и дата

ГРП 4.01.06

12,5 (√)

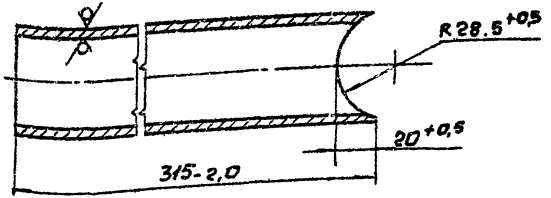

Изм.	Лист	№ докум.	Подп.	Дата
Разраб.		Кудинов		03.87
Пров.		Иосилевич		03.87
Т. контр.				
Н. конт.		Иосилевич		03.87
Утв.				

ГРП 4.01.06

Труба

Лит.	Масса	Масштаб
И	0,8	1:2

Лист | Листов

Труба 57×2,0 ГОСТ 10704-76 / В-10 ГОСТ 10705-80

Институт МосгазНИИпроект

25529-02 75

Копировал: СЯ

Формат А4

Инв. № подл. | Подп. и дата | Взам. инв. № | Инв. № дубл. | Подп. и дата

Типовой проект 905-1-24.87 Альбом 2

Формат	Зона	Поз.	Обозначение	Наименование	Кол.	Примечание
				Документация		
А3			ГРП 4.02.00 СБ	Сборочный чертеж		
				Детали		
А4		1	ГРП 4.02.01	Ниппель	1	
А4		2	ГРП 4.02.02	Труба	1	
А4		3	ГРП 4.02.03	Ниппель	1	
А4		4	ГРП 4.01.01	Штуцер	1	

Изм.	Лист	№ докум.	Подп.	Дата
Разраб.		Кудинов		01.87
Провер.		Масилевич		01.87
Н. контр.		Масилевич		01.87
Утв.				

ГРП 4.02.00

Тройник

Лит.	Лист	Листов
		1

Институт Мосгазниипроект

Копировал: Сеф

Формат А4

ГРП 4.02.01

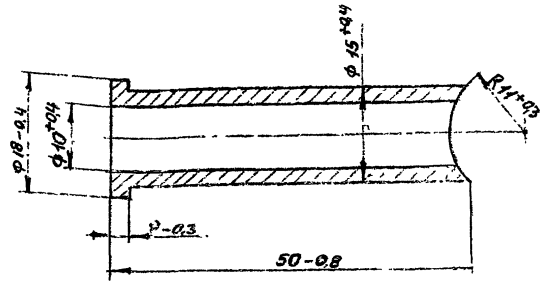

Изм.	Лист	№ докум.	Подп.	Дата
Разраб.		Кудинов		01.87
Пр.		Масилевич		01.87
Т. контр.				
Н. контр.		Масилевич		01.87
Утв.				

ГРП 4.02.01

Ниппель

Лит.	Масса	Масш.
	0,03	2:1

Сталь 20-4-6 ГОСТ 1050-74

Лист | Листов 1

Институт Мосгазниипроект

25529-02 76 формат А4

ГРП 4.02.00

Типовой проект 5-1-24.87 Альбом 2

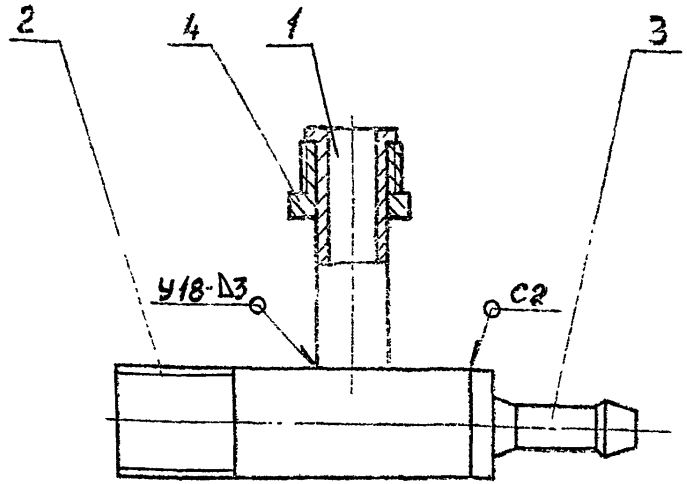

1. Сварные швы по ГОСТ 16037-80.
2. Размер для справок.

Изм.	Лист	№ докум.	Подп.	Дата	ГРП 4.02.00СБ	Лит.	Масса	Масш.
Разраб.		Кудинов		02.87	Тройник	И	0,24	1:1
Пров.		Носилевич		02.87	Сборочный чертеж	Лист	Листов 1	
Т. конт.						Институт		
Н. конт.		Носилевич		02.87		Мосгазнинпроект		
Утв.								

Копировал: Сеф Формат А4

ГРП 4.02.02

12,5 √ (√)

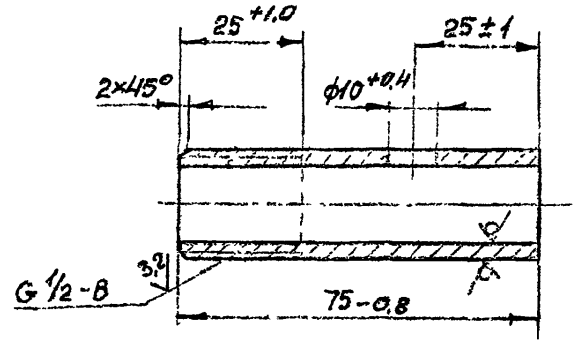

Изм.	Лист	№ докум.	Подп.	Дата	ГРП 4.02.02	Лит.	Масса	Масш.
Разраб.		Кудинов		02.87	Труба	И	0,096	1:1
Пров.		Носилевич		02.87		Лист	Листов 1	
Т. конт.						Институт		
Н. конт.		Носилевич		02.87	Труба 15×2,8 ГОСТ 3262-75	Мосгазнинпроект		
Утв.								

25529-02 77 Копировал: Сеф Формат А4

Типовой проект 905-1-24.87 Альбом 2

ГРП 4.02.03

12.5

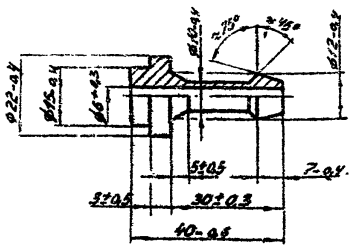

Изм.	Лист	№ докум.	Подп.	Дата
Разраб.	Кудинов			02.87
Провер.	Иосилевич			02.87
Т. контр.				
Н. контр.	Иосилевич			02.87
Утв.				

ГРП 4.02.03

Ниппель

Лит.	Масса	Масштаб
И	0,04	1:1

Лист | Листов 1

Сталь 20-4-6
ГОСТ 1050-74

Институт МосгазНИИпроект

Копировал: Гаврилова Формат А4

Подп. и дата | Инв. № подл. | Взам. инв. № | Инв. № дубл. | Подп. и дата

78

Формат	Зона	Поз.	Обозначение	Наименование	Кол.	Примечание
				Документация		
А3			ГРП 4.03.00СБ	Сборочный чертеж		
				Детали		
А4		1	ГРП 4.03.01	Штуцер	1	
А4		2	ГРП 4.03.02	Труба	1	
				Стандартные изделия		
		3		Фланец 1-50-1 ст 25 ГОСТ 12820-80	1	
		4		Фланец 1-50-10 ст 25 ГОСТ 12820-80	1	

Изм.	Лист	№ докум.	Подп.	Дата
Разраб.	Кудинов			02.87
Провер.	Иосилевич			02.87
Н. контр.	Иосилевич			02.87
Утв.				

ГРП 4.03.00

Катушка

Лит.	Лист	Листов
И		1

Институт МосгазНИИпроект

Копировал: 25529-02 78 Формат А4

Подп. и дата | Инв. № подл. | Взам. инв. № | Инв. № дубл. | Подп. и дата

ГРП 4.03.00СБ

Типовой проект 905-1-24.87 Альбом 2

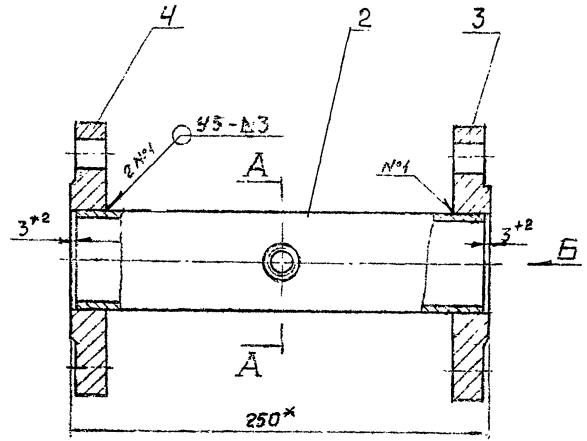

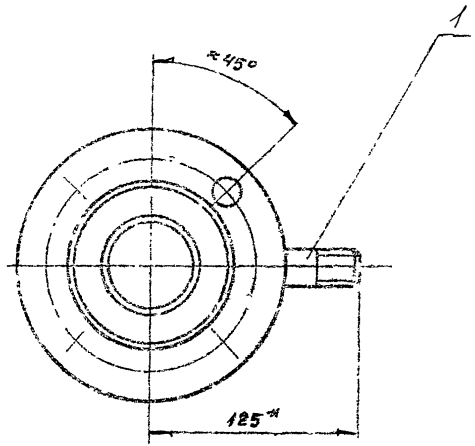

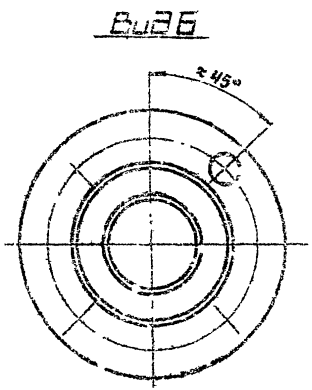

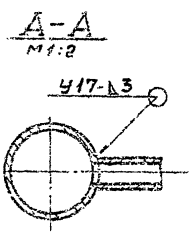

1. Катушку подвергнуть гидравлическим испытаниям на прочность давлением 0,45МПа(4,5кгс/см²) и плотность давлением 0,3МПа(3 кгс/см²).
2. Продолжительность испытания на прочность и плотность определяется временем, необходимым для осмотра мест сварки, но не менее 1 мин. На каждое испытание. При этом падение давления не допускается.
3. Сварные швы по ГОСТ 16037-80.
4.* Размеры для справок.

					ГРП 4.03.00СБ		
Изм.	Лист	№ докум.	Подп.	Дата	Катушка	Лит.	Масса	Масш.
Разраб.		Кудинов		02.17		4	4,30	1:2
Пров.		Кочелевич		02.17	Сварочный чертеж.	Лист	Листов 1	
Т.конт.						Институт		
Н.конт.		Кочелевич		02.17		Мосгазнийпроект		
Утв.								

25529-02 79 Копировал: Сд Формат А3

Инв. № подл. | Подп. и дата | Взам. инв. № | Инв. № дубл. | Подп. и дата

Типовой проект 905-1-24.87 Альбом 2

ГРП 4.03.01

12.5

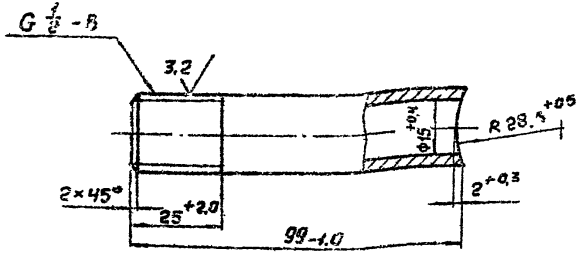

Изм	Лист	№ докум.	Подп	Дата
Разраб		Кудинов		02.87
Пров.		Носилевич		02.87
Т. контр				
Н. конт.		Носилевич		02.87
Утв				

ГРП 4.03.01

Штуцер

Лит.	Масса	Масш.
И	0,13	1:1

Лист | Листов 1

Сталь 20-4-6 ГОСТ 1050-74

Институт МосгазНИИпроект

Копировал: [illegible] Формат А4

Инв. № подл. | Подп. и дата | Взам. инв. № | Инв. № дубл. | Подп. и дата

80

ГРУ 4.03.02

12.5

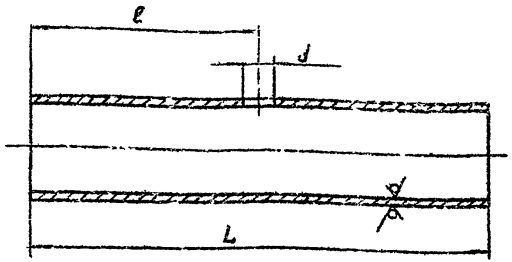

Обозначение	L, мм	ℓ, мм	d, мм	Масса, кг
ГРП 4.03.02	246 -1,0	123±1	15 +0,4	0,66
-01	1022 -2,0	297±1	53 +0,8	2,77

Изм	Лист	№ докум.	Подп	Дата
Разраб		Гупина		02.87
Пров		Носилевич		02.87
Т. конт				
Н. конт		Носилевич		02.87
Утв.				

ГРУ 4.03.02

Труба

Лит.	Масса	Масш.
И	см. табл	—

Лист | Листов 1

Труба 57×2,0 ГОСТ 10704-76 / В 10 ГОСТ 10705-80

Институт МосгазНИИпроект

25529-02 80 Формат А4

Инв. № подл. | Подп. и дата | Взам. инв. № | Инв. № дубл. | Подп. и дата

Типовой проект 905-1-24.87 Альбом 2

Формат	Зона	Поз.	Обозначение	Наименование	Кол.	Примечание
				Документация		
А4			ГРП 4.04.00СБ	Сборочный чертеж		
				Детали		
А4		1	ГРП 4.04.01	Труба	1	
				Стандартные изделия		
		2		Фланец 1-50-1ст25		
				ГОСТ 12820-80	1	

Изм.	Лист	№ докум.	Подп.	Дата
Разраб.		Кудинов		02.87
Провер.		Иосилевич		02.87
Н.контр.		Иосилевич		02.87
Утв.				

ГРП 4.04.00

Патрубок

Лит.	Лист	Листов
Н		1

Институт Мосгаз НИИпроект

Копировал: Гаврилова Формат А4

Подп. и дата | Инв. № дубл. | Взам. инв. № | Подп. и дата | Инв. № подл.

ГРП 4.04.00СБ

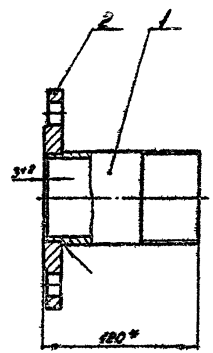

1. Патрубок испытать на прочность водой давлением 0,125 МПа (1,25 кгс/см²) и плотность воздухом давлением 0,1 МПа (1 кгс/см²).
2. Продолжительность испытания на прочность и плотность определяется временем необходимым для осмотра мест сварки, но не менее 1 мин. на каждое испытание. При этом падение давления не допускается.
3. Сварной шов по ГОСТ 16037-80-95-Δ4.
4. * Размеры для справок.

Изм.	Лист	№ докум.	Подп.	Дата
Разраб.		Кудинов		02.87
Провер.		Иосилевич		02.87
Т.контр.				
Н.контр.		Иосилевич		02.87
Утв.				

ГРП 4.04.00СБ

Патрубок Сборочный черт. ж

Лит.	Масса	Масштаб
Н	1,6	1:2

Лист | Листов 1

Институт Мосгаз НИИпроект

Копировал: Гаврилова Формат А4

25529-02 81

Типовой проект 905-1-24.87 Альбом 2

ГРП 4.04.01

12,5

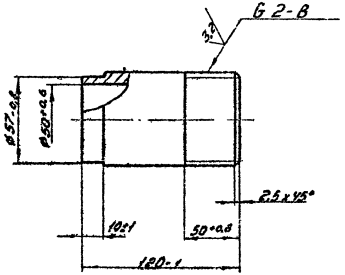

Инв. № подл. | Подп. и дата | Взам. инв. № | Инв. № дубл. | Подп. и дата

Изм.	Лист	№ докум.	Подп.	Дата
Разраб.		Кудинов		02.87
Провер.		Иосилевич		02.87
Т. контр.				
Н. контр.		Иосилевич		02.87
Утв.				

ГРП 4.04.01

Труба

Лит.	Масса	Масштаб
Н	0,55	1:2

Лист | Листов 1

Институт Мосгазниипроект

Сталь 20-4-Б ГОСТ 1050-74

Копировал: Гаврилова Формат А4

Формат	Зона	Поз.	Обозначение	Наименование	Кол.	Примечание
				Документация		
А4			ГРП 4.05.00СБ	Сборочный чертеж		
				Детали		
А4		1	ГРП 4.01.06	Труба	1	
А4		2	ГРП 4.03.02-01	Труба	1	
				Стандартные изделия		
		3		Фланец 1-50-1 ст 25 ГОСТ 12820-80	1	
		4		Фланец 1-50-10 ст 25 ГОСТ 12820-80	1	

Инв. № подл. | Подп. и дата | Взам. инв. № | Инв. № дубл. | Подп. и дата

Изм.	Лист	№ докум.	Подп.	Дата
Разраб.		Кудинов		02.87
Провер.		Иосилевич		02.87
Н. контр.		Иосилевич		02.87
Утв.				

ГРП 4.05.00

Патрубок

Лит.	Лист	Листов
Н		1

Институт Мосгазниипроект

Копировал: 25529-02 82 Формат А4

Типовой проект 905-1-24.87 Альбом 2

ГРП 4.05.00 СБ

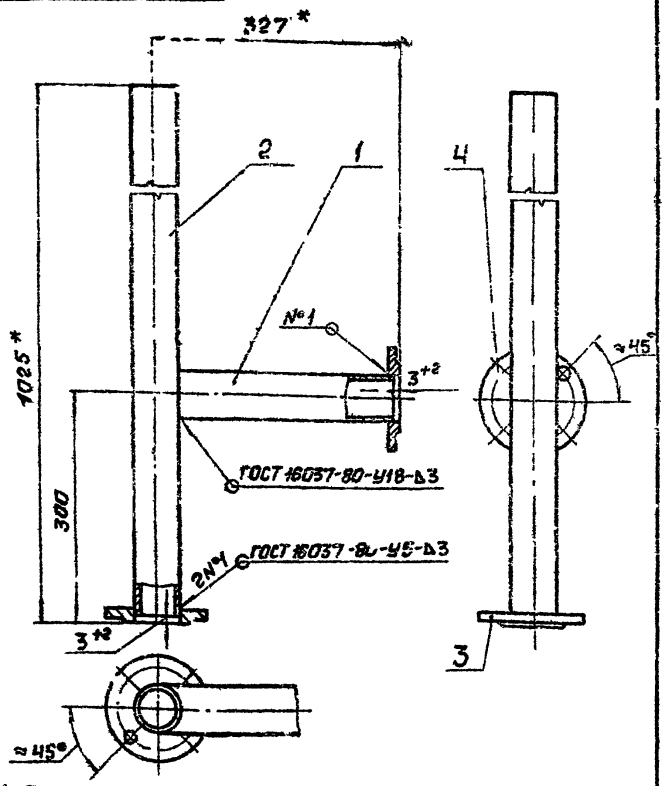

* Размеры для справок.

Изм.	Лист	№ докум.	Подп.	Дата
Разраб.	Кудинов			02.87
Пров.	Носилевич			02.87
Т. конт.				
Н. конт.	Носилевич			02.87
Утв.				

Патрубок

Сборочный чертеж

Лит.	Масса	Масш.
И	6.7	1:5

Лист | Листов 1

Институт Мосгазниипроект

Инв. № подл. | Подп. и дата | Взам. инв. № | Инв. № дубл. | Подп. и дата

копировал: [illegible] формат А4

ГРП 4.06

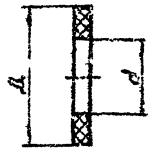

Обозначение	Д, мм	d, мм	Масса, кг
ГРП 4.06	18	10	0,001
-01	90	59	0,018
-02	102	59	0,02

Размеры обеспечить инструментом.

Изм.	Лист	№ докум.	Подп.	Дата
Разраб.	Кудинов			02.87
Пров.	Носилевич			02.87
Т. конт.				
Н. конт.	Носилевич			02.87
Утв.				

Прокладка

Паронит ПМБ 2.0 ГОСТ 481-80

Лит.	Масса	Масш.
И	см. табл.	–

Лист | Листов 1

Институт Мосгазниипроект

Инв. № подл. | Подп. и дата | Взам. инв. № | Инв. № дубл. | Подп. и дата

25529-02 83 копировал: [illegible] формат А4

Типовой проект 905-1-24.87 Альбом 2

ГРП ч. 07

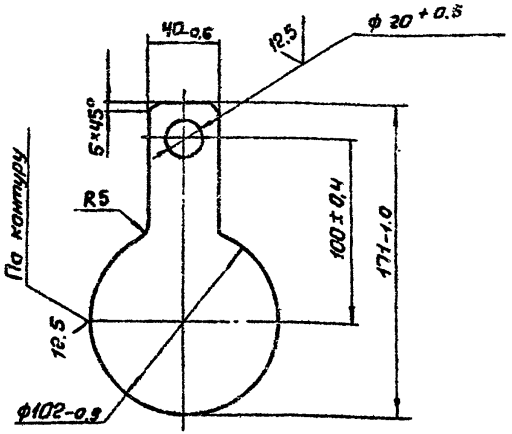

Изм.	Лист	№ докум.	Подп.	Дата
Разраб		Гулина		02.88
Пров.		Иосилевич		02.88
Т. конт.				
Н. конт.		Иосилевич		02.88
Утв.				

ГРП ч. 07

Заглушка

Лит.	Масса	Масшт.
Ч	0,28	1:2
Лист	Листов 1	

Лист Б-ПН-5.0 ГОСТ 19903-74
Ст3сп4 ГОСТ 14637-79

Институт Мосгазниипроект

Копировал: Ск. Формат А4

ГРП ч. 08

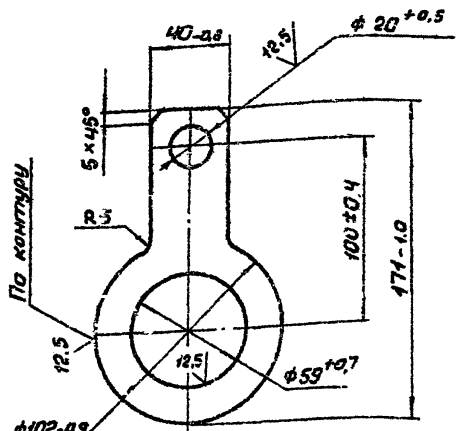

Изм.	Лист	№ докум.	Подп.	Дата
Разраб		Гулина		02.88
Пров.		Иосилевич		02.88
Т. конт.				
Ч. конт.		Иосилевич		02.88
Утв.				

ГРП ч. 08

Кольцо

Лит.	Масса	Масшт.
Ч	0,2	1:2
Лист	Листов 1	

Лист Б-ПН-5.0 ГОСТ 19903-74
Ст3сп4 ГОСТ 14637-79

Институт Мосгазниипроект

25529-02 84 Формат А4

Инв. № подл. | Подп. и дата | Взам. инв. № | Инв. № дубл. | Подп. и дата

Лист 2

Типовой проект 905-1-24.81

Формат	Зона	Поз.	Обозначение	Наименование	Кол.	Примечание
				Документация		
А3			ГРП 5.00.СБ	Сборочный чертеж		
А4			ГРП0.00Д	Технические требования		
				Сборочные единицы		
А4		1	ГРП 5.01 00	Гребенка	1	
А4		2	ГРП 5.02.00	Коллектор	1	
А4		3	ГРП 5 03 00	Трубка	1	
А4		4	ГРП 5.04 00	Отвод	1	
А4		5	ГРП 5.05.00	Катушка	1	
				Детали		
А4		6	ГРП 5.06	Штуцер	1	
А4		7	ГРП 5 07	Прокладка	2	
А4		8	-01	Прокладка	1	
А4		9	-02	Прокладка	4	
А4		10	ГРП 5.08	Прокладка	2	
				Стандартные изделия		
		11		Болт М12×50.58.096		
				ГОСТ 7798-70	16	
		12		Гайка М12 5.096		
				ГОСТ 5915-70	16	
		13		Угольник 40		
				ГОСТ 8946-75	1	
		14		Контргайка 40		
				ГОСТ 8968-75	2	

Подп. и дата | Инв. № дубл. | Взам. инв. № | Подп. и дата | Инв. № подл.

Изм.	Лист	№ докум.	Подп.	Дата
Разраб.	Кудинов			02.84
Пров.	Носилевич			02.84
Н.конт.	Носилевич			02.84
Утв				

ГРП 5.00

Блок редуцирования вспомогательный

Лит.	Лист	Листов
И	1	2

Институт МосгазНИИпроект

Копировал: [illegible] Формат А4

85

Формат	Зона	Поз.	Обозначение	Наименование	Кол.	Примечание
		18		Вентиль запорный проходной стальной фланцевый на Ру 2,5 МПа (25 кгс/см²)		Каталог
				Исполнение ДУ 20		ЦКБА
				ГОСТ 10094-75	2	15с12п2
				Прочие изделия		
		21		Кран трехходовой натяжной муфтовый с фланцем для контрольного манометра Ду 15		Каталог ЦКБА
				ТУ 26-07-1061-73	2	14М1.08.08
		22		Клапан-отсекатель предохранительный ПКК-40МС Ду 40		
				ТУ-204-РСФСР-806-78	1	
		23		Регулятор давления РД-32М		
				ТУ-204-РСФСР-991-78 Е	1	

Подп. и дата | Инв. № дубл. | Взам. инв. № | Подп. и дата | Инв. № подл.

Изм.	Лист	№ докум.	Подп.	Дата

ГРП 5.00

Лист 2

25529-02 85 Копировал: [illegible] Формат А4

ГРП5.00СБ

Типовой проект 905-1-24.87 Альбом 2

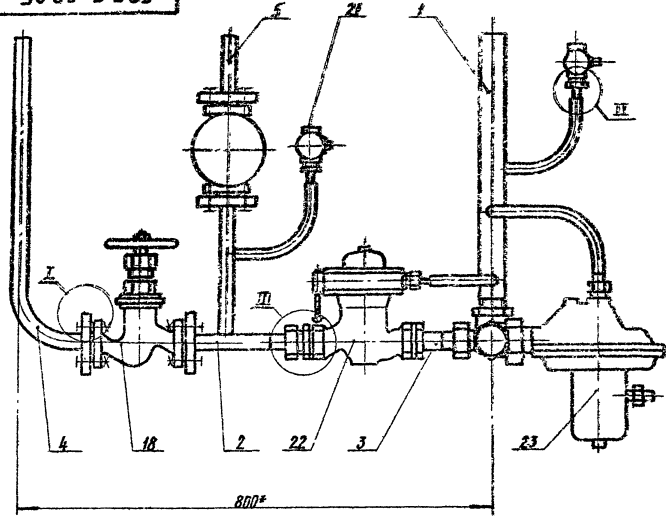

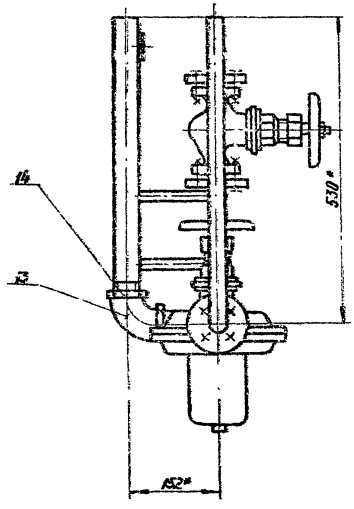

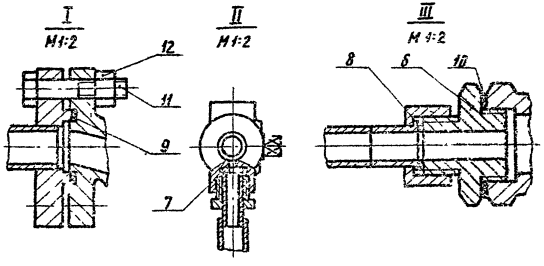

* Размеры для справок

Изм.	Лист	№ докум.	Подп.	Дата	ГРП5.00СБ	
Разраб.		Кудинов		02.88	Блок редуцирования вспомогательный	Лит. / Масса / Масштаб
Провер.		Носилевич		01.88	Сборочный чертеж	И / 33,0 / 1:5
Т.контр.						Лист / Листов 1
Н.контр.		Носилевич		01.88		Институт Мосгазниипроект
Утв.						

копировал: 25529-02 86 формат А3

Инв. № подл. | Подпись и дата | Взам. инв. № | Инв. № дубл. | Подпись и дата

Типовой проект 905-1-24.87 ч/н ім 2

Формат	Зона	Поз.	Обозначение	Наименование	Кол.	Примечание
				Документация		
А3			ГРП 5.01.00 СБ	Сборочный чертеж		
				Детали		
А4		1	ГРП 5.01.01	Ниппель	2	
А4		2	ГРП 5.01.02	Штуцер	1	
А4		3	ГРП 5.01.03	Гайка накидная	1	
А4		4	ГРП 5.01.04	Отвод	1	
А4		5	ГРП 5.01.05-01	Отвод	1	
А4		6	ГРП 5.01.06	Труба	1	
А4		7	ГРП 5.01.07	Труба	1	

Изм.	Лист	№ докум.	Подп.	Дата
Разраб.		Кудинов		02.6
Пров.		Носилевич		
Н. конт.				
Утв.				

ГРП 5.01.00

Гребенка

Лит.	Лист	Листов
И		1

Институт Мосгоспроект

Инв. № подл. | Подп. и дата | Взам. инв. № | Инв. № дубл. | Подп. и дата

Кат. правил: Сл. Формат А3

ГРП 5.01.01

12,5

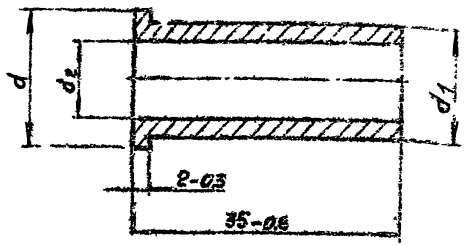

Обозначение	d, мм	d1, мм	d2, мм	Масса, кг
ГРП 5.01.01	18-0,4	15-0,4	$10^{+0,4}$	0,03
-01	30-0,6	25-0,6	$21^{+0,5}$	0,05

ГРП 5.01.01

Изм.	Лист	№ докум.	Подп.	Дата
Разраб.		Кудинов		
Пров.		Носилевич		
Т. конт.				
Н. конт.				
Утв.				

Ниппель

Лит.	Масса	Масштаб
И	0,03	2:1

Лист | Листов 1

Институт Мосгоспроект

Сталь 20-4-ВГОСТ 1050-74

25529-02 - В Фотопровод: Сл. Формат А4

Инв. № подл. | Подп. и дата | Взам. инв. № | Инв. № дубл. | Подп. и дата

ГРП5.01.00СБ

Типовой проект 905-1-24.87 Альбом 2

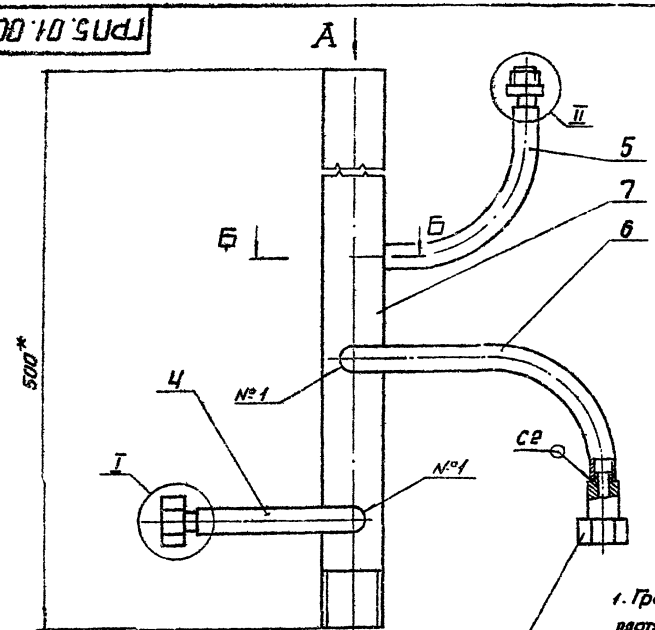

Вид А

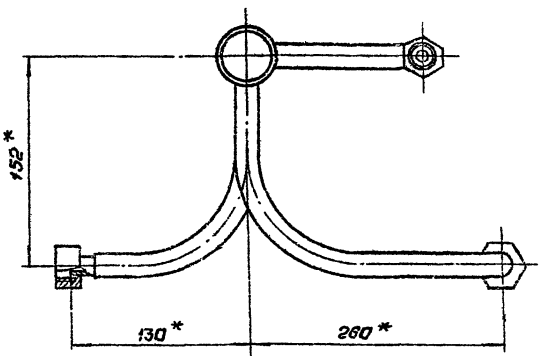

Ниппель и накидная гайка регулятора давления РД-32М ТУ-204-РСФСР-991-78Е (для справки)

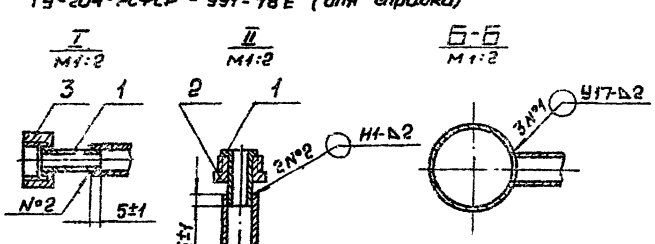

1. Гребенку подвергнуть пневматическим испытаниям на прочность и плотность давлением 0,1 МПа (1 кгс/см²)
2. Продолжительность испытания на прочность и плотность определяется временем, необходимым для осмотра мест сварки, но не менее 1 мин. на каждое испытание. При этом падение давления не допускается.
3. Сварные швы по ГОСТ 16037-80.
4. *Размеры для справок.

Изм	Лист	№ докум.	Подп.	Дата	ГРП5.01.00СБ			
Разраб.		Кудинов		02.87	Гребенка	Лит.	Масса	Масштаб
Пров.		Носилевич		02.87	Сборочный чертеж	И	1.40	1:2,5
Т.конт.						Лист	Листов 1	
Н.конт.		Носилевич		02.87		Институт Мосгазниипроект		
Утв.								

25529-02 88, формат А3

Инв.№ подл. | Подп. и дата | Вз.инв.№ | Инв.№ дубл. | Подп. и дата

ГРП 5.01.02

12,5

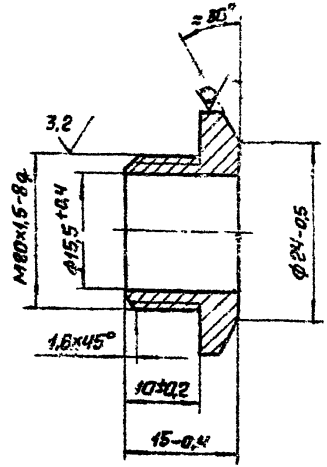

					ГРП 5.01.02			
Изм.	Лист	№ докум.	Подп.	Дата	Штуцер	Лит.	Масса	Масштаб
Разраб.	Кудинов			02.87		И	0,03	2:1
Пров.	Носилевич			02.87		Лист	Листов 1	
Т. конт.								
Н. конт.	Носилевич			02.87	Шестигранник 27-5 ГОСТ 8560-78 / 45-8 ГОСТ 1051-73	Институт МосгазНИИпроект		
Утв.								

Типовой проект 903-1-24.87

Инв. № подл. | Подп. и дата | Взам. инв. № | Инв. № дубл. | Подп. и дата

Копировал: СВ Формат А4

ГРП 5.01.03

12,5

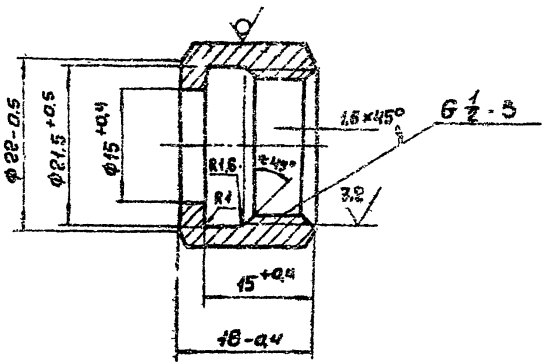

					ГРП 5.01.03			
Изм.	Лист	№ докум.	Подп.	Дата	Гайка накидная	Лит.	Масса	Масштаб
Разраб.	Кудинов			02.87		И	0,03	2:1
Пров.	Носилевич			02.87		Лист	Листов 1	
Т. конт.								
Н. конт.	Носилевич			02.87	Шестигранник 24-5 ГОСТ 8560-78 / 45-8 ГОСТ 1051-73	Институт МосгазНИИпроект		
Утв.								

Инв. № подл. | Подп. и дата | Взам. инв. № | Инв. № дубл. | Подп. и дата

25529-02 89 Копировал: СВ Формат А4

Типовой проект 905-1-24.87 Альбом 2

ГРП 5.01.04

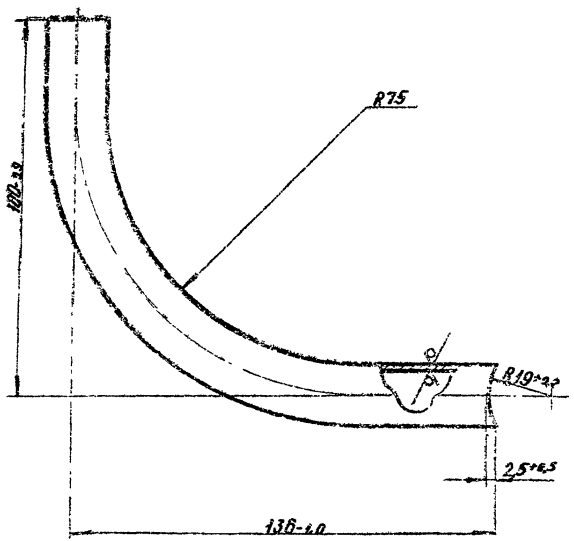

Изм.	Лист	№ докум.	Подп.	Дата
Разраб.		Кудинов		02.87
Провер.		Иосилевич		02.87
Т. контр.				
Н. контр.		Иосилевич		02.87
Утв.				

ГРП 5.01.04

Отвод

Лит.	Масса	Масштаб
И	0,11	1:1

Лист | Листов 1

Труба 18х1,2 ГОСТ 10704-76 / 8-20 ГОСТ 10705-80

Институт Мосгаз НИИпроект

Формат А4

ГРП 5.01.05

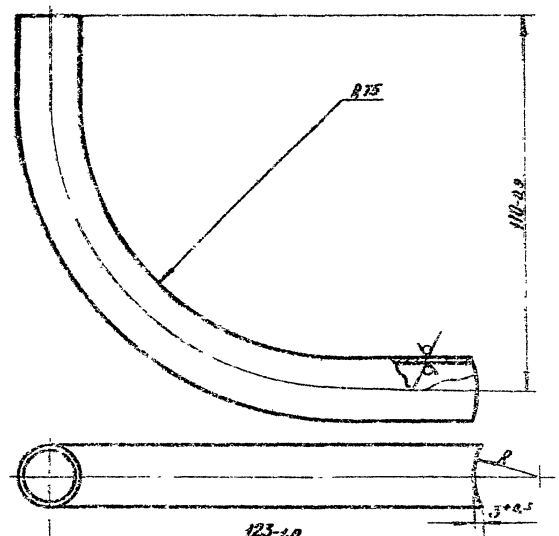

Обозначение	R, мм
ГРП5.01.05	12,5+0,2
--01	19+0,2

Изм.	Лист	№ докум.	Подп.	Дата
Разраб.		Кудинов		02.87
Провер.		Иосилевич		02.87
Т. контр.				
Н. контр.		Иосилевич		02.87
Утв.				

ГРП 5.01.05

Отвод

Лит.	Масса	Масштаб
И	0,10	1:1

Лист | Листов 1

Труба 18х1,2 ГОСТ 10704-76 / 8-20 ГОСТ 10705-80

Институт Мосгаз НИИпроект

копировал: 25529-02 90 формат А4

Типовой проект 905-1-24.87 Альбом 2

ГРП 5. 01. 06

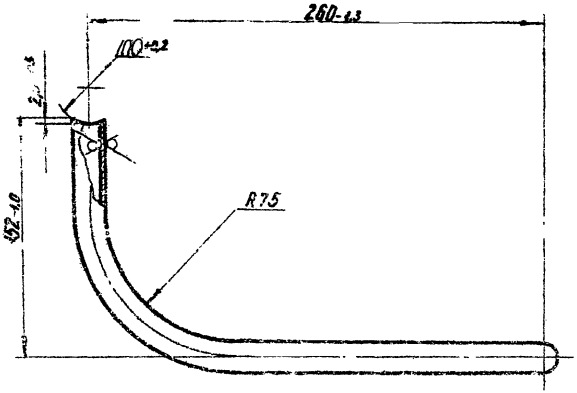

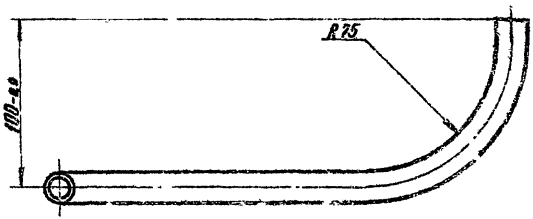

Изм.	Лист	№ докум.	Подп.	Дата	Труба	Лит.	Масса	Масштаб
Разраб.		Кудинов		02.87		Н	0,20	1:2
Провер.		Иосилевич		02.87		Лист	Листов 1	
Т. контр.								
Н. контр.		Иосилевич		02.87	Труба 18×1,2 ГОСТ 10704-76 / 8-20 ГОСТ 10705-80	Институт Мосгаз НИИпроект		
Утв.								

Формат А4

ГРП 5. 01. 07

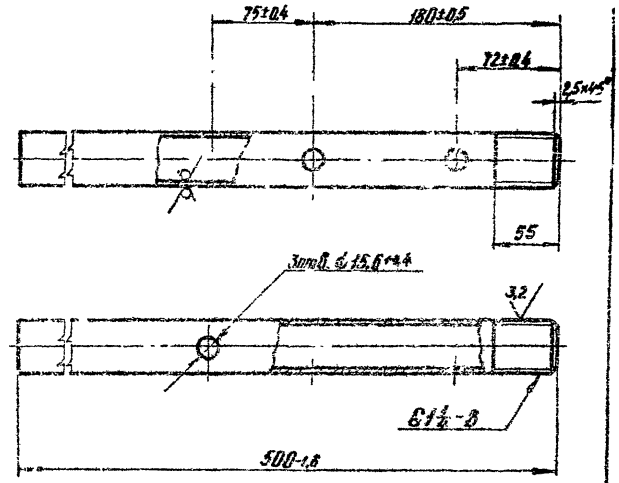

Изм.	Лист	№ докум.	Подп.	Дата	Труба	Лит.	Масса	Масштаб
Разраб.		Кудинов		02.87		Н	0,89	1:2,5
Провер.		Иосилевич		02.87		Лист	Листов 1	
Т. контр.								
Н. контр.		Иосилевич		02.87	Труба 32×3,2 ГОСТ 9262-75	Институт Мосгаз НИИпроект		
Утв.								

Копировал: 25529-02 91 Формат А4

Типовой проект 905-1-24.87 Альбом 2

Формат	Зона	Поз.	Обозначение	Наименование	Кол.	Примечание
				Документация		
А3			ГРП 5.02.00 СБ	Сборочный чертеж		
				Детали		
А4		1	ГРП 5.02.01	Гайка накидная	1	
А4		2	ГРП 5.02.02	Трубка	1	
А4		3	ГРП 5.02.03	Трубка	1	
А4		4	ГРП 5.01.01	Ниппель	1	
А4		5	-01	Ниппель	1	
А4		6	ГРП 5.01.02	Штуцер	1	
А4		7	ГРП 5.01.05	Отвод	1	
				Стандартные изделия		
		10		Фланец 4-20-25 ст 25 ГОСТ 12 В 20-80	2	

Инв. № подл. | Подп. и дата | Взам. инв. № | Инв. № дубл. | Подп. и дата

Изм.	Лист	№ докум.	Подп.	Дата
Разраб.	Кудинов			02.87
Пров.	Косилевич			01.87
Н. конт.	Косилевич			02.87
Утв.				

ГРП 5.02.00

Коллектор

Лит.	Лист	Листов
И		1

Институт Мосгаз НИИпроект

Копировал: СРЛ

формат А4

ГРП 5.02.01

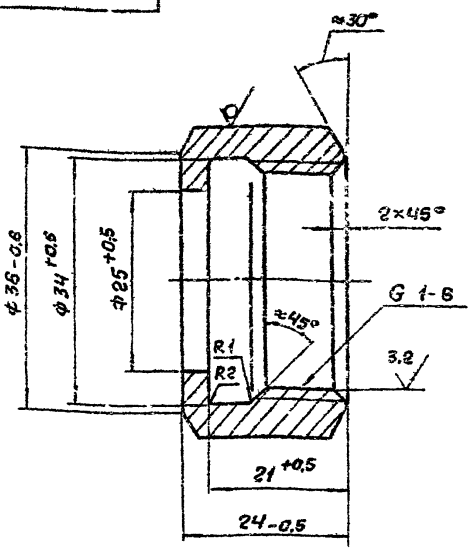

Инв. № подл. | Подп. и дата | Взам. инв. № | Инв. № дубл. | Подп. и дата

Изм.	Лист	№ докум.	Подп.	Дата
Разраб.	Кудинов			02.87
Пров.	Косилевич			02.87
Т. конт.				
Н. конт.	Косилевич			02.87
Утв.				

ГРП 5.02.01

Гайка накидная

Лит.	Масса	Масштаб
И	0.06	2:1

Лист | Листов 1

Шестигранник 40-5 ГОСТ 8560-78, 45-8 ГОСТ 1051-73

Институт Мосгаз НИИпроект

25529-02 92

формат А4

ГРП 5.02.00 СБ

Типовой проект 905-4-4.87 Альбом 2

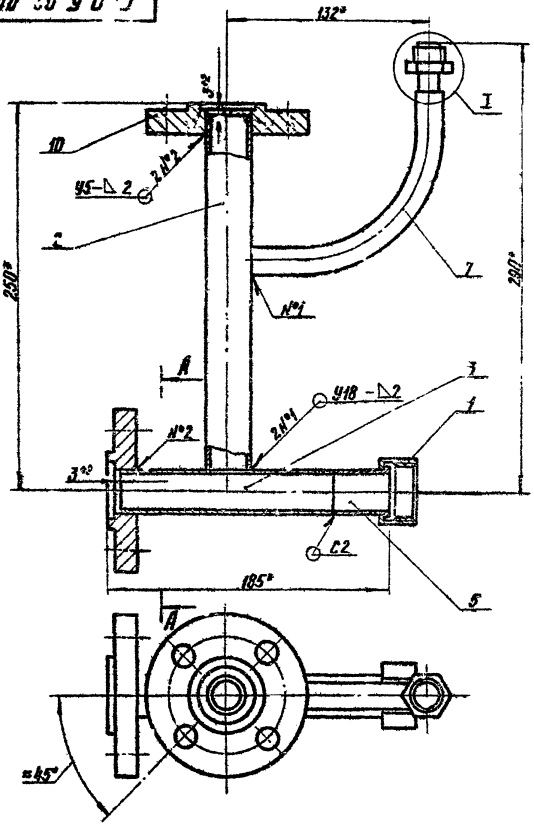

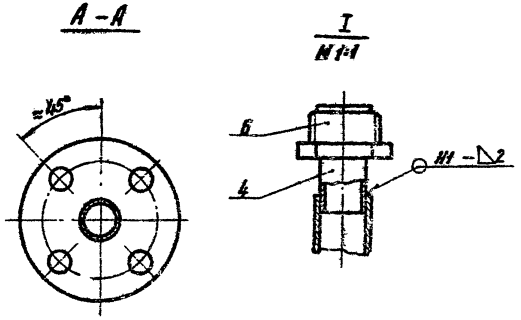

1. Коллектор подвергнуть гидравлическим испытаниям на прочность давлением 1,5 МПа (15 кгс/см²) и плотность давлением 1,2 МПа (12 кгс/см²).
2. Продолжительность испытания на прочность и плотность определяется временем необходимым для осмотра мест сварки, но не менее 1 мин. на каждое испытание. При этом падение давления не допускается
3. Сварные швы по ГОСТ 16037-80
4. * Размеры для справок

Изм.	Лист	№ докум.	Подп.	Дата
Разраб.		Кудинов		02.8
Провер.		Носилевич		02.8
Т. контр.				
Н. контр.		Носилевич		02.8
Утв.				

Коллектор

Сборочный чертеж

ГРП5.02.00СБ

Лит.	Масса	Масштаб
И	2,70	1:2

Лист | Листов 1

Институт Мосгазниипроект

копировал: 25529-02 93 Формат А3

Инв. № подл. | Подпись и дата | Взам. инв. № | Инв. № дубл. | Подпись и дата

Типовой проект 905-1-24.87 · Альбом 2

ГРП 5. 02. 02

12,5

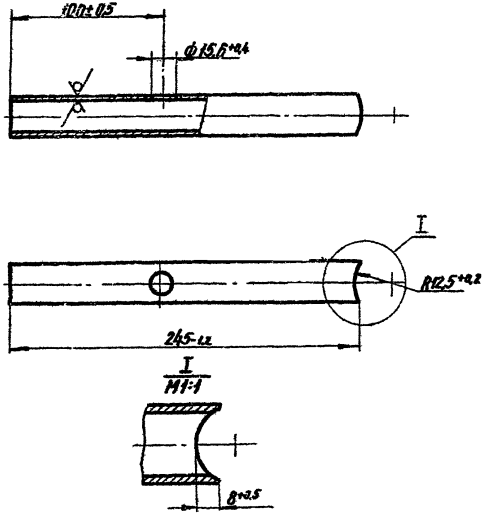

Изм.	Лист	№ докум.	Подп.	Дата	Трубка	Лит.	Масса	Масштаб
Разраб.		Кудинов		02.87		И	0,20	1:2
Провер.		Носилевич		02.87		Лист	Листов 1	
Т. контр.								
Н. контр.		Носилевич		02.87	Труба 25×2,0 ГОСТ 10704-76 / В-20 ГОСТ 10705-80	Институт Мосгоз НИИпроект		
Утв.								

Инв. № подл. | Подпись и дата | Взам. инв. № | Инв. № дубл. | Подпись и дата

Формат А4

ГРП 5. 02. 03

12,5

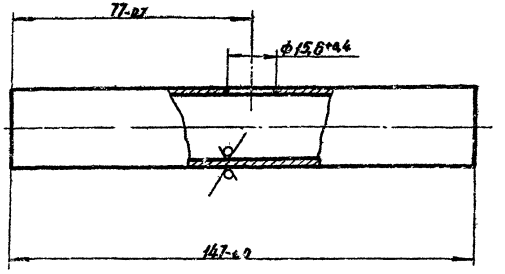

Изм.	Лист	№ докум.	Подп.	Дата	Трубка	Лит.	Масса	Масштаб
Разраб.		Кудинов		02.87		И	0,17	1:1
Провер.		Носилевич		02.87		Лист	Листов 1	
Т. контр.								
Н. контр.		Носилевич		02.87	Труба 25×2,0 ГОСТ 10704-76 / В-20 ГОСТ 10705-80	Институт Мосгоз НИИпроект		
Утв.								

Инв. № подл. | Подпись и дата | Взам. инв. № | Инв. № дубл. | Подпись и дата

Типовой проект 25529-02 94 формат А4

ГРП 5.03.00

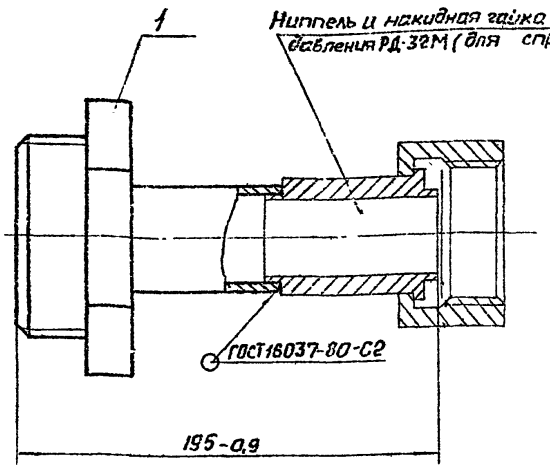

1. Трубку подвергнуть гидравлическим испытаниям на прочность давлением 1,5 МПа (15 кгс/см²) и плотность давлением 1,2 МПа (12 кгс/см²).
2. Продолжительность испытания на прочность и плотность определяется временем, необходимым для осмотра мест сварки, но не менее 1 мин. на каждое испытание. При этом падение давления не допускается

Формат	Зона	Поз.	Обозначение	Наименование	Кол.	Примечание
				Детали		
А4		1	ГРП 5.03.01	Штуцер	1	

Изм.	Лист	№ докум.	Подп.	Дата	ГРП 5.03.00	
Разраб.		Кузнецов		02.84	Трубка	Лит. / Масса / Масштаб: — / 0,30 / 1:1
Пров.		Васильевич		02.84		Лист / Листов 1
Т. конт.						Институт МосгазНИИпроект
Н. конт.		Яковлевич		02.84		
Утв.						

Копировал: Соф Формат А4

ГРП 5.03.01

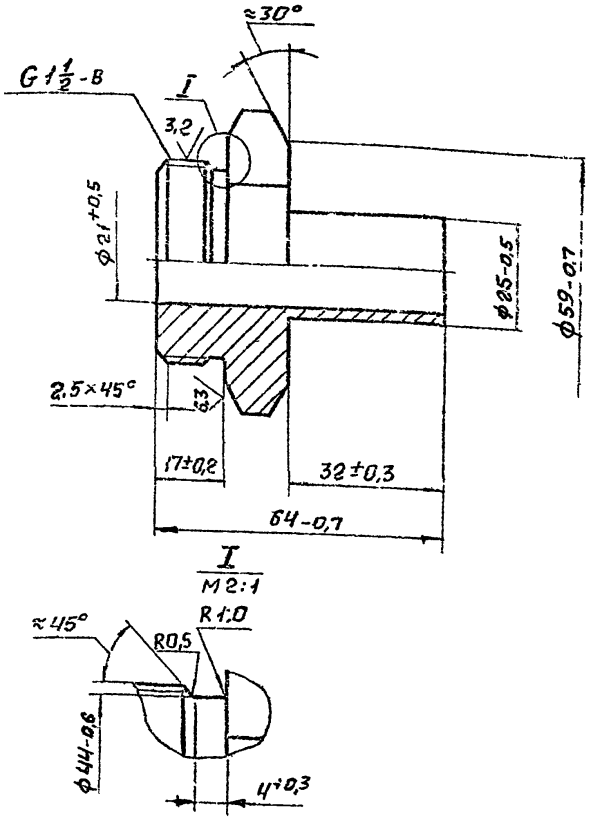

Изм.	Лист	№ докум.	Подп.	Дата	ГРП 5.03.01	
Разраб.		Кузнецов		02.84	Штуцер	Лит. / Масса / Масштаб: — / 0,15 / 1:1
Пров.		Васильевич		02.84		Лист / Листов 1
Т. конт.						Институт МосгазНИИпроект
Н. конт.		Яковлевич		02.84		
Утв.						

Шероховатость: 65-Б ГОСТ 8560-78, 45-В ГОСТ 1051-73

Копировал: Соф Формат А4

Типовой проект 903-1-24.12 Альбом 2

Инв. № подл. | Подп. и дата | Взам. инв. № | Инв. № дубл. | Подп. и дата

Альбом 2

Типовой проект 8.03-1-24.87

Формат	Зона	Поз.	Обозначение	Наименование	Кол.	Примечание
				Документация		
А4			ГРП 5. 04. 00СБ	Сборочный чертеж		
				Детали		
А4		1	ГРП 5. 04. 01	Труба	1	
				Стандартные изделия		
		2		Фланец 4-20-25 ст 25 ГОСТ 12820-80		

Изм.	Лист	№ докум.	Подп.	Дат.
Разраб.		Кадинов		02.87
Провер.		Ильинович		02.87
Т. контр.				
Н. контр.		Ильинович		2.87
Утв.				

ГРП 5. 04. 00

Отвод

Лит.	Лист	Листов
И		1

Институт Мосгаз НИИпроект

Формат А4

Инв. № подл. | Подпись и дата | Взам. инв. № | Инв. № дубл. | Подпись и дата

ГРП 5. 04. 00СБ

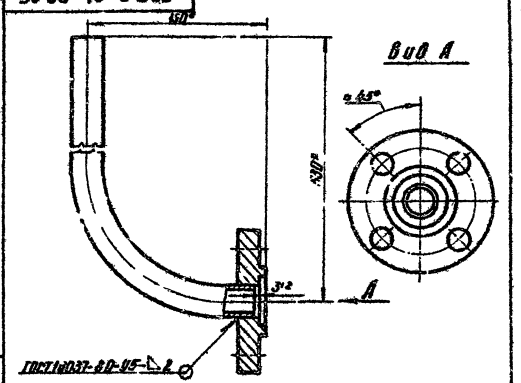

1. Отвод подвергнуть гидравлическим испытаниям на прочность давлением 1,5 МПа (15 кгс/см²) и плотность давлением 1,2 МПа (12 кгс/см²).
2. Продолжительность испытания на прочность и плотность определяется временем необходимым для осмотра мест, но не менее 1 мин. на каждое испытание. Проэтом падение давления не допускается.
3. * Размеры для справок.

Изм.	Лист	№ докум.	Подп.	Дат.
Разраб.		Кадинов		02.87
Провер.		Ильинович		02.87
Т. контр.				
Н. контр.		Ильинович		2.87
Утв.				

ГРП 5. 04. 00СБ

Отвод

Сборочный чертеж

Лит.	Масса	Масштаб
И	1,18	1:2

Лист	Листов 1

Институт Мосгаз НИИпроект

Копировал: Ф.Л. 25529-02 96 Формат А4

ГРП 5. 04. 01

Типовой проект 905-1-24.87 Ал. ом

12,5

130-1,6

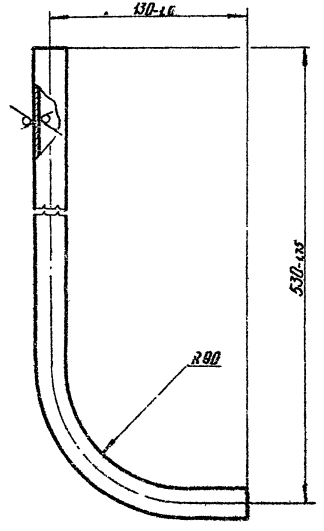

530-1,35

R90

Изм.	Лист	№ докум.	Подп.	Дата
Разраб.		Куданов		02.87
Провер.		Носилевич		02.87
Т. контр.				
Н. контр.		Носилевич		02.87
Утв.				

Труба

Лит.	Масса	Масштаб
Н	0,7	1:2

Лист | Листов 1

Труба 25×2,0 ГОСТ 10704-76, 8-20 ГОСТ 10705-80

Институт Мосгазнишпроект

Формат А4

Инв. № подл. | Подпись и дата | Взам. инв. № | Инв. № дубл. | Подпись и дата

Формат	Зона	Поз.	Обозначение	Наименование	Кол.	Примечание
				Документация		
А4			ГРП 5. 05. 00СБ	Сборочный чертеж		
				Детали		
Б4		1	ГРП 5. 05. 01	Труба		
				Труба 25×2,0 ГОСТ 10704-76, 8-20 ГОСТ 10705-80		
				L = 117-0,9	1	0,14 кг
				Стандартные изделия		
		2		Фланец 4-20-25 ст 25 ГОСТ 12820-80	1	

ГРП 5. 05. 00

Изм.	Лист	№ докум.	Подп.	Дата
Разраб.		Куданов		02.87
Провер.		Носилевич		02.87
Н. контр.		Носилевич		02.87
Утв.				

Катушка

Лит.	Лист	Листов
Н		1

Институт Мосгазнишпроект

25529-02 97 копировал

Формат А4

Инв. № подл. | Подпись и дата | Взам. инв. № | Инв. № дубл. | Подпись и дата

Типовой проект 905-1-24.87 Альбом 2

ГРП 5. 05. 00СБ

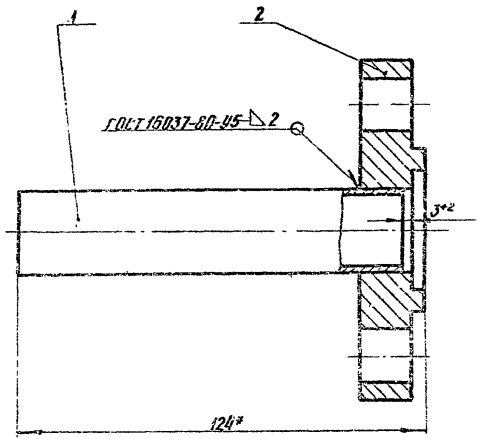

1. Катушку подвергнуть гидравлическим испытаниям на прочность давлением 1,5 МПа (15 кгс/см²) и плотность давлением 1,2 МПа (12 кгс/см²)
2. Продолжительность испытания на прочность и плотность определяется временем необходимым для осмотра мест сварки, но не менее 1 мин. на каждое испытание. При этом падение давления не допускается
3. * Размер для справок

Изм	Лист	№ докум.	Подп.	Дата
Разраб.		Кудинов		02.87
Провер.		Носилевич		02.87
Т. контр.				
Н. контр.		Носилевич		02.87
Утв.				

Катушка
Сборочный чертеж

Лит.	Масса	Масштаб
И	1,12	1:1

Лист: Листов 1

Институт МосгазНИИпроект

Формат А4

ГРП 5. 06

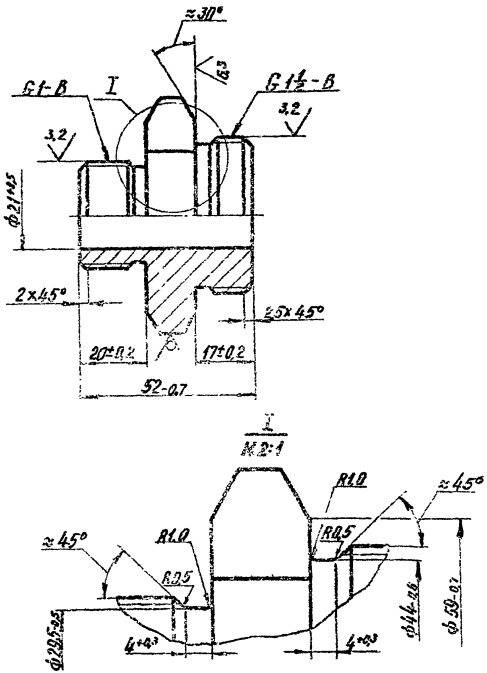

Изм	Лист	№ докум.	Подп.	Дата
Разраб.		Кудинов		02.87
Провер.		Носилевич		02.87
Т. контр.				
Н. контр.		Носилевич		02.87
Утв.				

Штуцер

Лит.	Масса	Масштаб
И	0,17	1:1

Лист: Листов 1

Шестигранник 60-5 ГОСТ 8560-78
45-8 ГОСТ 1051-73

Институт МосгазНИИпроект

Копировал: [illegible] 25529-02 98 Формат А4

Типовой проект 905-1-24.87 Д. Том 2

ГРП 5.07

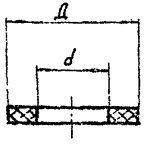

Обозначение	Д, мм	d, мм	Масса, кг
ГРП 5.07	18	10	0,0006
-01	30	21	0,0020
-02	50	36	0,0030

Размеры обеспечить инструментом.

				ГРП 5.07	
		Подп.	Дата	Прокладка	Лит. / Масса / Масштаб
Пров.	Носилевич		02.87		И / см. табл. / –
Т. конт.					Лист / Листов 1
Н. конт.	Носилевич		02.87	Паронит ПМБ 2,0 ГОСТ 481-80	Институт МосгазНИИпроект
Утв.					

Копировал: [illegible] Формат А4

ГРП 5.08

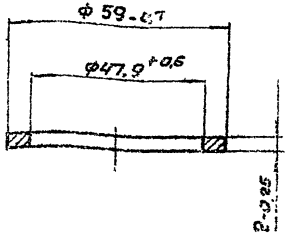

Отжечь

				ГРП 5.08	
Изм.	Лист	№ докум.	Подп.	Дата	Прокладка	Лит. / Масса / Масштаб
Разраб.	Кудинов			02.87		И / 0,006 / 1:1
Пров.	Носилевич			02.87		Лист / Листов 1
Т. контр.						Институт МосгазНИИпроект
Н. контр.	Носилевич			02.87	Медь М1 ГОСТ 859-78	
Утв.						

25529-02 99

Инв. № подл. | Подп. и дата | Взам. инв. № | Инв. № дубл. | Подп. и дата

gost.e-ecolog.ru