Типовой проект
902-7-2.84

Автоматизированная дренажная насосная станция производительностью 160 м³/час (290 л/сек)

Альбом I

Изделия арматурные, закладные

19505 - 02
Цена 0-65

Инв. № подл. | Подпись и дата | Взам. инв. №

74838

Привязан

gost.e-ecolog.ru

ЦЕНТРАЛЬНЫЙ ИНСТИТУТ ТИПОВОГО ПРОЕКТИРОВАНИЯ
ГОССТРОЯ СССР

Москва. А-445. Смольная ул., 22

Сдано в печать IX 1987 года

Заказ № 10012 Тираж 700 экз

Типовой проект 902-7-2.84 Альбом II

Типовой проект 902-7-2.84

Автоматизированная дренажная насосная станция производительностью 160 м³/час (290 м³/час)

Альбом II

Содержание проекта

Альбом I. Конструкции железобетонные. Конструкции металлические. Технологическая часть. Электротехническая часть. Вентиляция.

Альбом II. Изделия арматурные, закладные.

Альбом III. Спецификации оборудования.

Альбом IV. Ведомости потребности в материалах

Альбом V. Сметы. Книги 1,2,3,4,5,6 (1-НС 160/5; 2-НС 160/9, 3-НС 160/12; 4-НС 290/5; 5-НС 290/9; 6-НС 290/12).

Примененные материалы: ТП 902-9-1 Выпуск 1 „Канализационные колодцы".
Альбом 2 Нестандартизированное оборудование.
(распространяет ЦИТП).
серия 3.901-13. Колонка управления задвижками Ду 100–250 с ручным приводом
(распространяет ЦИТП-Тбилисский филиал)

Разработан
проектным институтом „Фундаментпроект"
Главный инженер института М.М. Пинк
Главный инженер проекта Б.Я. Фомин

Типовой проект утвержден Минмонтажспецстроем СССР протокол. от 29 декабря 1982 г.
Рабочая документация введена в действие институтом „Фундаментпроект" приказ № 44 от 17 февраля 1983 г.

Инв. № подл. | Подпись и дата | Взам. инв. №

14898

Инв. №

Привязан:

Содержание альбома

№№ п.п.	Наименование	Стр
1	Каркас плоский КР1	3
2	Каркас плоский КР2	4-5
3	Каркас плоский КР3	6
4	Каркас плоский КР4	7
5	Каркас плоский КР5	8
6	Каркас плоский КР6	9
7	Изделие закладное МН1	10
8	Изделие закладное МН2	11-12
9	Изделие закладное МН3	13-14
10	Изделие закладное МН4	15-16
11	Изделие закладное МН5	17
12	Изделие закладное МН6	18
13	Изделие закладное МН7	19
14	Изделие закладное МН8	20
15	Изделие закладное МН9	21
16	Изделие закладное МН10	22
17	Изделие закладное МН11	23
18	Изделие закладное МН12	24-25
19	Изделие закладное МН13	26-27
20	Изделие закладное МН14	28-29
21	Люк герметический ЛГ	30
22	Плита опорная ПО	31-32

Альбом III

Типовой проект 902-7-2.84

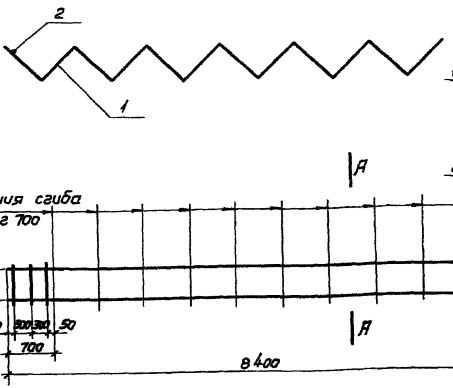

Форм.	Зона	Позиц.	Обозначение	Наименование	Кол.	Примеч.
				Детали		
БЧ		1		ф10 AII ГОСТ 5781-82, ℓ=8400	2	5,2 кг
БЧ		2		ф 6 AI ГОСТ 5781-82, ℓ=550	36	0,1 кг

Инв. № подл. | Подпись и дата | Взам. инв. №

Нач. проект.	Колесов		12.84
Гл. констр.	Лаш		12.84
Гл. спец. по проекту	Пронин		12.84
ВИП	Фомин		12.84
Рук. гр.	Финк		12.84
Инженер	Павлова		12.84
Проверил	Керякина		12.84

902-7-2.84 – КЖСИ-КР1

Каркас КР1

Стадия	Масса	Масшт.
Р	44,0	
Лист 1	Листов -	

Фундаментпроект г. Москва

Инв. № подл. 14899

19585-02 4

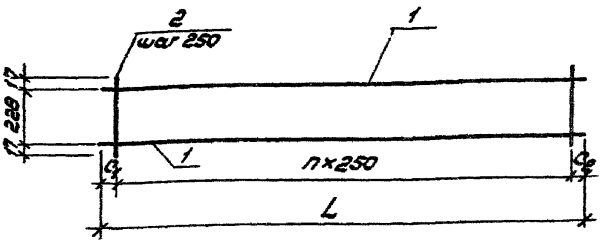

Обозначение	L	C_1	C_2	n	Масса
КР2	4300	150	150	16	9.3кг
-01	3650	75	75	14	7.8кг

Нач.прот.	Калесов	[signature]	08.82
Гл.конст.	Лаш	[signature]	08.82
Гл.спец. и конт.	Пронин	[signature]	08.82
ГИП	Фомин	[signature]	08.82
Рук гр.	Финк	[signature]	08.82
Инжен.	Павлова	[signature]	08.82
Провер.	Карякина	[signature]	08.82

902-7-2.84 - КЖИ-КР2 СБ

Каркас КР2

Сборочный чертеж

Стадия	Масса	Масшт.
Р	см. табл.	
Лист 1	Листов	

Фундаментпроект г. Москва

Типовой проект 902-7-2.84 Альбом II

Форм.	Зона	Позиц.	Обозначение	Наименование	Кол.	Примеч.
				Документация		
А4			902-7-284-КЖИ-КР2СБ	Сборочный чертеж		
			Переменные данные	для исполнений		
				Каркас КР2		
				Детали		
Б4		1		ф12 А III ГОСТ 5781-82, ℓ=4300	2	3,8 кг
Б4		2		ф6 А I ГОСТ 5781-82, ℓ=260	17	0,1 кг
				Каркас КР2-01		
				Детали		
Б4		1		ф12 А III ГОСТ 5781-82, ℓ=3650	2	3,2 кг
Б4		2		ф6 А I ГОСТ 5781-82, ℓ=260	14	0,1 кг.

Нач. пр-та	Колесов		02.84
Гл. констр.	Лапц		02.84
Гл. спец. и. контр.	Пронин		02.84
ГИП	Фомин		02.84
Рук. гр.	Финк		02.84
Инжен.	Павлова		02.84
Провер.	Карякина		02.84

902-7-2.84 - КЖИ-КР2

Каркас КР2

Стадия	Лист	Листов
Р	1	

Фундаментпроект г. Москва

Инв. № подл. | Подпись и дата | Взам. инв. №

14898

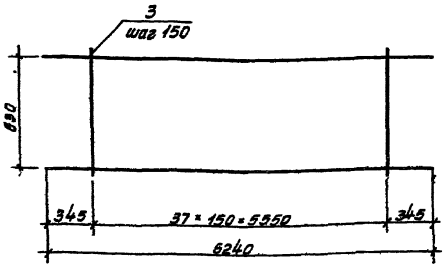

Форм.	Зона	Позиц.	Обозначение	Наименование	Кол	Примеч
				Детали		
Б4		1		ф25 AIII ГОСТ 5781-82; ℓ = 6240	2	24,0 кг
Б4		2		ф12 AIII ГОСТ 5781-82; ℓ = 6240	1	5,6 кг
Б4		3		ф8 AI ГОСТ 5781-82; ℓ = 670	38	0,3 кг.

Нач. пр. отд.	Колесов		02.84
Гл. инженер	Лаш		02.84
Гл. спец. по контролю	Пронин		02.84
ГИП	Фомин		02.84
Рук. гр.	Фомин		02.84
Инженер	Павлова		02.84
Проверил	Карягина		02.84

902-7-284 - КЖИ - КР3

Каркас КР3

Стадия	Масса	Масштаб
Р	65.0	
Лист 1	Листов	

Фундаментпроект г. Москва

Типовой проект 902-7-2.84 Альбом II

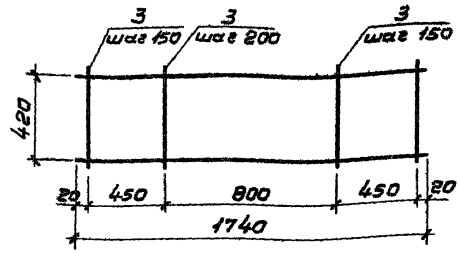

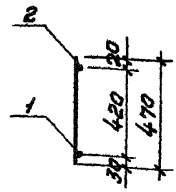

Форм.	Зона	Позиц.	Обозначение	Наименование	Кол.	Примеч.
				Детали		
БЧ		1		ф16 AIII ГОСТ 5781-82, ℓ=1740	1	2,7 кг
БЧ		2		ф12 AIII ГОСТ 5781-82, ℓ=1740	1	1,6 кг
БЧ		3		ф6 AIII ГОСТ 5781-82, ℓ=470	11	0,2 кг

Нач. пр. отд.	Колесов		02.84
Гл. констр.	Лаш		02.84
Гл. спец. по контр.	Пронин		2.84
ГИП	Фомин		02.84
Рук. гр.	Фомин		02.84
Инж.	Павлова		02.84
Провер.	Карякина		02.84

902-7-2.84 - КЖИ-КР4

Каркас КР4

Стадия	Масса	Масштаб
Р	6,5	
Лист 1	Листов	

Фундаментпроект г. Москва

Инв. № подл. 14998 | Подпись и дата | Взам. инв. №

19505-02 8

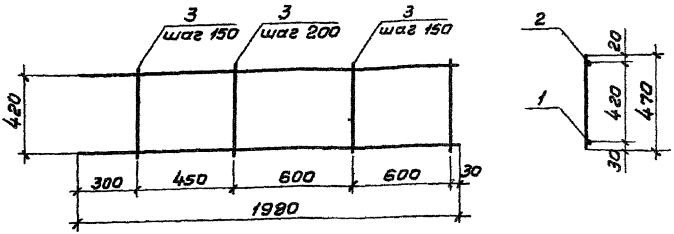

Форм.	Зона	Позиц.	Обозначение	Наименование	Кол.	Примеч.
				Детали		
БЧ		1		ф16АIII ГОСТ 5781-82, l=1980	1	3,1 кг
БЧ		2		ф12АIII ГОСТ 5781-82, l=1980	1	1,8 кг
БЧ		3		ф6АI ГОСТ 5781-82, l=470	11	0,2 кг

Нач. пр. от.	Колесов	[signature]	02.84
Вл. конст.	Лаш	[signature]	02.84
Вл. спец. н. контр.	Пронин	[signature]	02.84
ГИП	Фомин	[signature]	02.84
Рук. гр.	Финк	[signature]	02.84
Инж.	Павлова	[signature]	02.84
Провер.	Карякина	[signature]	02.84

902-7-2.84 - КЖИ-КР5

Каркас КР5

Стадия	Масса	Масшт.
Р	7.1	

Лист 1 Листов

Фундаментпроект г Москва

19505-02 9

Типовой проект 902-7-2.84 Альбом III

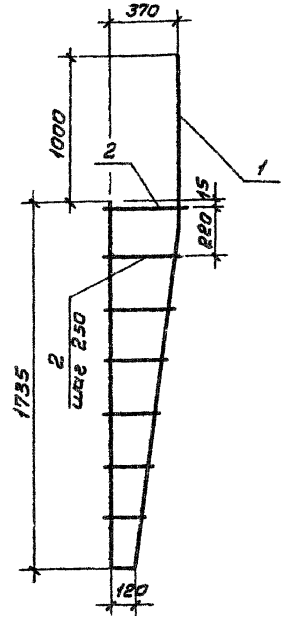

Форм.	Зона	Позиц.	Обозначение	Наименование	Кол.	Примеч.
				Детали		
Б4		1		ф25AIII ГОСТ 5781-82, ℓ=5044	1	19,40 кг
Б4		2		ф12AIII ГОСТ 5781-82, ℓ=190-400	7	1,9 кг

Инв. № подл. | Подпись и дата | Взам. инв. №
14898

Нач. прам.	Колесов		02.84
Гл. конст.	Лаш		02.84
Нач. отд. н. контр.	Пронин		02.84
ГИП	Фомин		02.84
Рук. гр	Функ		02.84
Инж.	Кондык		02.84
Провер.	Карякина		02.84

902-7-2.84 - КЖИ-КР6

Каркас плоский КР6

Стадия	Масса	Масшт.
Р	21,30	
Лист 1	Листов	
фундаментпроект г. Москва		

19505-02 10

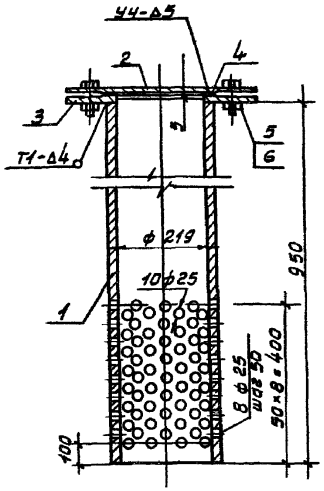

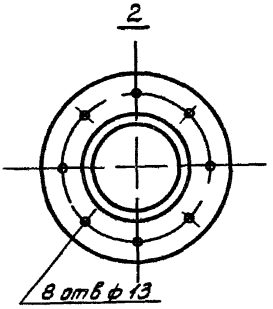

Форм	Зона	Позиц	Обозначение	Наименование	Кол	Примеч
				Детали		
Б4		1		Труба $\frac{219\times6\ \text{ГОСТ}\ 8732-78^{*}}{\text{В}20\ \text{ГОСТ}\ 8731-74^{*}}$ $l=950$	1	30,0 kr
Б4		2		Лист $\frac{\text{В}\ \text{МН}\ 4\ \text{ГОСТ}\ 19903-74^{*}}{\text{В}\ \text{СТ3пс2}\ \text{ГОСТ}\ 14637-79}$ ф315/222	1	1,3 kr
				Стандартные изделия		
		3		Фланец 1-200-6 Ст 25 ГОСТ 12820-80	1	5,9 kr
		4		Прокладка А-200-6 ГОСТ 15180-70	1	0,07 kr
		5		Болт М16×55,58 ГОСТ 7798-70*	8	0,1 kr
		6		Гайка М16,5 ГОСТ 5915-70*	16	0,035 kr

			902-7-2.84 – КЖЦ – МН1
Нач пр отд	Колесов		02.84
Гл констр	Лаш		02.84
Гл спец по контр	Пронин		02.84
ГИП	Фомин		02.84
Рук гр	Финк		02.84
Ст тех	Агарнова		02.84
Провер	Карякина		02.84

Изделие закладное МН1

Стадия	Масса	Масшт
Р	38,7	
Лист 1	Листов	

Фундаментпроект г. Москва

Типовой проект 902-7-2.84 Альбом V

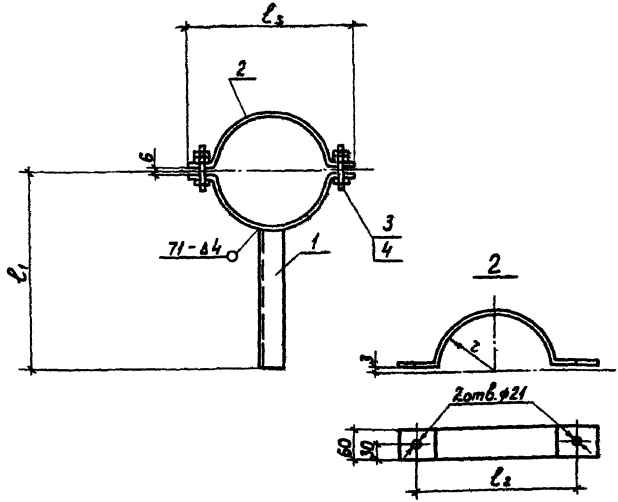

Обозначение	ℓ_1	ℓ_2	ℓ_3	r	ф	Масса кг
МН2-01	500	300	340	137	21	4,6
-02	450	250	290	110	21	4,3
МН2	500	460	520	201	21	5,9

Инв.№подл. 14898 | Подпись и дата | Взамен инв.№

Нач.отд.	Колесов			08.87
Гл.констр.	Лаш			08.87
Гл.спец. инженер.	Пронин			08.87
ГИП	Фомин			08.87
Рук.гр.	Финк			8.87
Ст.техн	Агаркова			08.87
Провер.	Карякина			08.87

902-7-2.84- КЖИ-МН2 СБ

Изделие закладное МН2

Сборочный чертеж

Стадия	Масса	Масшт.
Р	см. табл.	
Лист 1	Листов	

Фундаментпроект г. Москва

19585-02 12

Формат	Зона	Позиц.	Обозначение	Наименование	Кол.	Примеч.
				Документация		
А4			902-7-284 КЖИ-МН2 СБ	Сборочный чертеж		
			Переменные данные	для исполнений		
				Изделие закладное МН2		
				Детали		
БЧ		1		Уголок $\frac{Б\text{-}50\times50\times5\ ГОСТ\ 8509\text{-}72^{*}}{Вст3пс2\ ГОСТ\ 535\text{-}79}$ ℓ=290	1	1,2 кг
БЧ		2		Полоса $\frac{Б\text{-}2\ 6\times60\ ГОСТ\ 103\text{-}76}{Вст3пс4\ ГОСТ\ 535\text{-}79}$ ℓ=750	2	2,1 кг
				Стандартные изделия		
		3		Гайка М20,5 ГОСТ 5915-70*	2	0,065 кг
		4		Болт М20×95.58 ГОСТ 7798-70*	2	0,2 кг
				Изделие закладное МН2-01		
				Детали		
ВЧ		1		Уголок $\frac{Б\ 50\times50\times5\ ГОСТ\ 8509\text{-}72^{*}}{Вст3пс2\ ГОСТ\ 535\text{-}79}$ ℓ=354	1	1,3 кг
ВЧ		2		Полоса $\frac{Б\text{-}2\text{-}6\times60\ ГОСТ\ 103\text{-}76}{Вст3пс4\ ГОСТ\ 535\text{-}79}$ ℓ=500	2	1,4 кг
				Стандартные изделия		
		3		Гайка М20.5 ГОСТ 5915-70*	2	0,065 кг
		4		Болт М20×95,58 ГОСТ 7798-70*	2	0,2 кг
				Изделие закладное МН2-02		
				Детали		
БЧ		1		Уголок $\frac{Б\ 50\times50\times5\ ГОСТ\ 8509\text{-}72^{*}}{Вст3пс2\ ГОСТ\ 535\text{-}79}$ ℓ=335	1	1,4 кг
БЧ		2		Полоса $\frac{Б\text{-}2\text{-}6\times60\ ГОСТ\ 103\text{-}76}{Вст3пс4\ ГОСТ\ 535\text{-}79}$ ℓ=420	2	1,2 кг
				Стандартные изделия		
		3		Гайка М20.5 ГОСТ 5915-70*	2	0,06 кг
		4		Болт М20×95.58 ГОСТ 7798-70*	2	0,2 кг

Нач. пр. отд.	Колесов		02.84
Гл. констр.	Лаш		02.84
Гл. спец. инж. контр.	Пронин		02.84
ГИП	Фомин		02.84
Рук. гр.	Финк		02.84
Ст. техн.	Язаркова		02.84
Пробер	Карякина		02.84

902-7-2.84-КЖИ-МН2

Изделие закладное МН2

Стадия	Лист	Листов
Р	1	

Фундаментпроект г. Москва

Типовой проект 902-7-2.84 Альбом II

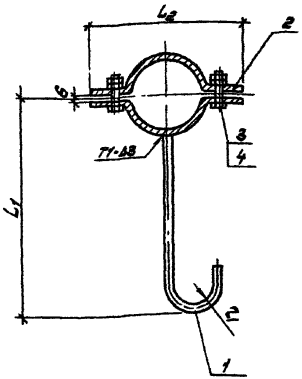

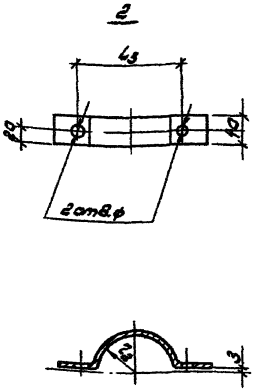

Обозначение	L_1	L_2	L_3	r_1	r_2	ф	Масса
МН3	200	140	100	25	29	11	0.5кг
-01	320	260	210	30	80	17	2.4кг

Инв. № подл.	Подпись и дата	Взам. инв. №
14898		

Нач.прот.	Колесов	[signature]	08.82
Гл.конст.	Лаш	[signature]	08.82
Гл.спец. н.конт.	Пронин	[signature]	08.82
ГИП	Фомин	[signature]	08.82
Рук.гр.	Финк	[signature]	08.82
Ст.тех.	Агаркова	[signature]	08.82
Провер.	Карякина	[signature]	08.82

902-7-2.84 – КЖИ-МН3 СБ

Изделие закладное МН3
Сборочный чертеж

Стадия	Масса	Масшт.
Р	см. табл.	1:5
Лист 1	Листов	

Фундаментпроект г. Москва

19505-02 14

Форм	Зона	Позиц	Обозначение	Наименование	Кол.	Примеч.
				Документация		
А4			902-7-2.84-КЖИ-МНЗ СБ	Сборочный чертеж		
			Переменные данные	для исполнений		
				Изделие закладное МНЗ		
				Детали		
Б4		1		Круг $\frac{В8\ ГОСТ\ 2590-71^*}{ВСТ3\ ГОСТ\ 535-79}$ $l=250$	1	0,10 кг
Б4		2		Лист $\frac{Б\ пн\ 3\ ГОСТ\ 19903-74^*}{ВСТ3\ пс2\ ГОСТ\ 14637-80}$ 40×170	2	0,16 кг
				Стандартные изделия		
		3		Гайка М10,5 ГОСТ 5915-70*	2	0,011 кг
		4		Болт М10×40,58 ГОСТ 7798-70*	2	0,050 кг
				Изделие закладное МНЗ-01		
				Детали		
Б4		1		Круг $\frac{В16\ ГОСТ\ 2590-71^*}{ВСТ3\ ГОСТ\ 535-79}$ $l=300$	1	0,5 кг
Б4		2		Лист $\frac{Б\ пн\ 3\ ГОСТ\ 19903-74^*}{ВСТ3\ пс2\ ГОСТ\ 14637-80}$ 40×350	2	0,7 кг
				Стандартные изделия		
		3		Гайка М16,5 ГОСТ 5915-70*	2	0,03 кг
		4		Болт 16×50,58 ГОСТ 7798-70*	2	0,1 кг

Нач. пр. отр.	Колесов	[signature]	02.84
Гл. констр.	Лаш	[signature]	02.84
Гл. спец. в контр.	Пронин	[signature]	02.84
Гип	Фомин	[signature]	02.84
Рук. гр.	Финк	[signature]	02.84
Ст. техн.	Агаркова	[signature]	02.84
Правл. ил.	Парякина	[signature]	02.84

902-7-2.84 - КЖИ - МНЗ

Изделие закладное МНЗ

Стадия	Лист	Листов
Р	1	

Фундаментпроект г. Москва

14898

19505-02 15

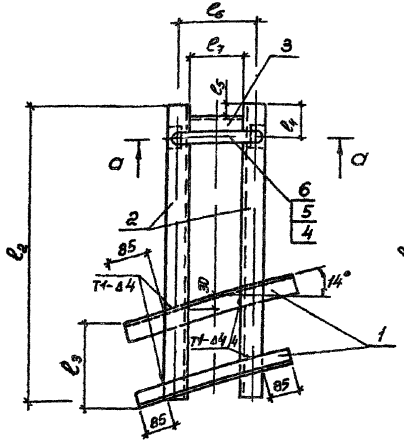

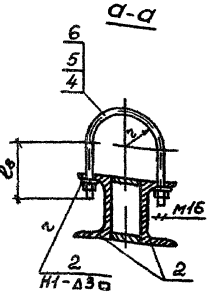

Обозначение	r	ℓ_2	ℓ_3	ℓ_4	ℓ_5	ℓ_6	ℓ_7	ℓ_8	Масса, кг
МН4	137	1065	220	70	30	256	220	175	39,1
-01	110	874	204	50	20	207	176	150	25,0

Инв. N подл. 14898 | Подпись и дата | Взамен инв.N

Нач. пр. отд.	Колесов		02.84
Гл. констр.	Лаш		02.84
Гл. спец. отдел контр.	Пронин		02.84
ГИП	Фомин		02.84
Рук. гр.	Финк		02.84
Инженер	Павлова		02.84
Проверил	Корякина		02.84

902-7-2.84 - КЖИ - МН4 СБ

Изделие закладное МН4 Сборочный чертеж

Стадия	Масса	Масштаб
Р	см табл	
Лист 1	Листов	

Фундаментпроект в Москва

Формат	Зона	Позиц.	Обозначение	Наименование	Кол.	Примеч.
				Документация		
М4			902-7-2.84 КЖИ-МН4 СБ	Сборочный чертеж		
			Переменные данные	для исполнений		
				Изделие закладное МН4		
				Детали		
Б4		1		Уголок $\frac{50\times50\times5\ \text{Гост}\ 8509-72^*}{\text{Вст3пс2 Гост}\ 535-79}$ $\ell=520$	2	2,2 кг
Б4		2		Швеллер $\frac{16\ \text{Гост}\ 8240-72}{\text{Вст3пс5 Гост}\ 535-79}$ $\ell=1065$	2	15,1 кг
Б4		3		Швеллер $\frac{16\ \text{Гост}\ 8240-72}{\text{Вст3пс5 Гост}\ 535-79}$ $\ell=220$	1	3,1 кг
Б4		4		Круг $\frac{\text{В}16\ \text{Гост}\ 2590-71^*}{\text{Ст3 Гост}\ 535-79}$ $\ell_{заг}=810$	1	1,3 кг
				Стандартные изделия		
		5		Гайка М16.5 Гост 5915-70*	2	0,033 кг
		6		Шайба 16.01.05 Гост 10906-78	2	0,03 кг
				Изделие закладное МН4-01		
				Детали		
Б4		1		Уголок $\frac{50\times50\times5\ \text{Гост}\ 8509-72^*}{\text{Вст3пс2 Гост}\ 535-79}$ $\ell=450$	2	1,9 кг
Б4		2		Швеллер $\frac{12\ \text{Гост}\ 8240-72}{\text{Вст3пс5 Гост}\ 535-79}$ $\ell=874$	2	9,1 кг
Б4		3		Швеллер $\frac{12\ \text{Гост}\ 8240-72}{\text{Вст3пс5 Гост}\ 535-79}$ $\ell=176$	1	1,8 кг
Б4		4		Круг $\frac{\text{В}16\ \text{Гост}\ 2590-71^*}{\text{Ст3 Гост}\ 535-79}$ $\ell_{заг}=695$	1	1,1 кг
				Стандартные изделия		
		5		Гайка М16 5 Гост 5915-70*	2	0,033 кг
		6		Шайба 16.01.05 Гост 10906-78	2	0,03 кг

Нач.пр.отд	Колесов	[signature]	08.82
Гл конст	Лаш	[signature]	08.82
Гл спец норм конт	Пронин	[signature]	08.82
ГИП	Фомин	[signature]	08.82
Рук гр	Финк	[signature]	08.82
Ст тех	Агаркова	[signature]	08.82
Провер.	Карякина	[signature]	08.82

902-7-2.84 - КЖИ - МН 4

Изделие закладное МН-4

Стадия	Лист	Листов
Р	1	

Фундаментпроект г. Москва

Типовой проект 902-9-2.84 Ал.6 Том VII

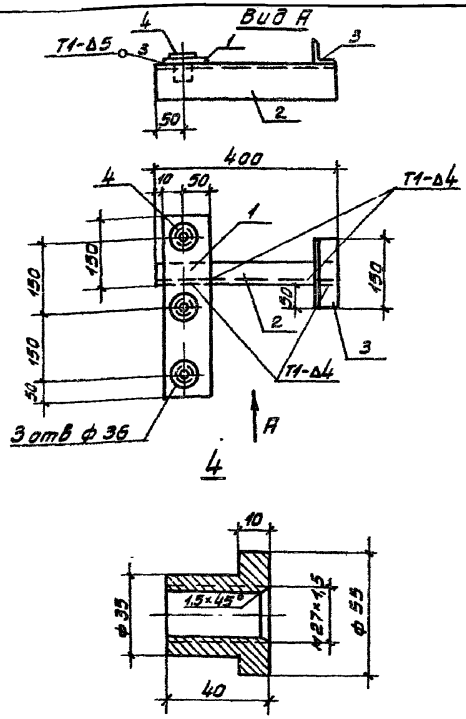

Форм	Зона	Позиц.	Обозначение	Наименование	Кол	Примеч.
				Детали		
Б4		1		Полоса $\frac{В8\times80\ ГОСТ\ 103-76}{В\ Ст3пс5\ ГОСТ\ 535-79}$ $\ell=400$	1	2,0 кг
Б4		2		Уголок $\frac{Б50\times50\times5\ ГОСТ\ 8509-72^{*}}{В\ Ст3пс2\ ГОСТ\ 535-79}$ $\ell=400$	1	1,5 кг
Б4		3		Уголок $\frac{Б50\times50\times5\ ГОСТ\ 8509-72^{*}}{В\ Ст3пс2\ ГОСТ\ 535-79}$ $\ell=150$	1	0,6 кг
Б4		4		Круг $\frac{В55\ ГОСТ\ 2590-71^{*}}{Ст3\ ГОСТ\ 535-79}$ $\ell=40$	3	0,2 кг

Взам инв № | Подпись и дата | Инв № подл 14898

Нач пр отд	Колесов		02.84
Гл констр	Лаш		02.84
Гл спец н контр	Пронин		02.84
ГИП	Фомин		02.84
Рук гр	Финк		02.84
Ст техн	Азаркова		02.84
Провер	Марянина		02.84

902-9-2.84 – КЖИ-МН5

Изделие закладное МН5

Стадия	Масса	Масшт.
Р	4,7	1:1
Лист 1	Листов	

Фундаментпроект г. Москва

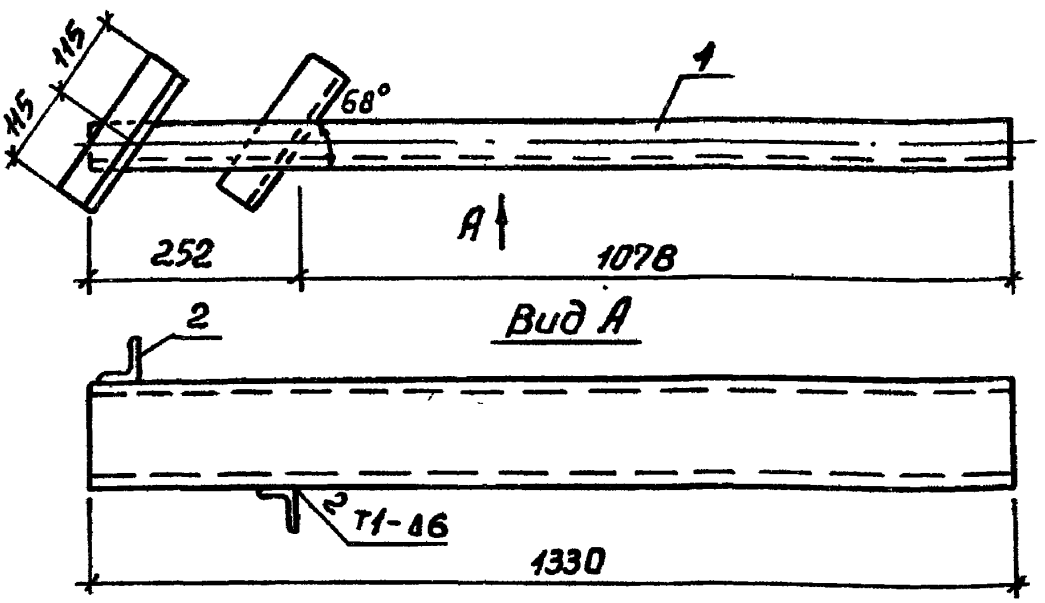

Форм.	Зона	Позиц.	Обозначение	Наименование	Кол	Примеч.
				Детали		
Б4		1		Швеллер $\frac{16\ ГОСТ\ 8240-72}{Вст3пс5\ ГОСТ\ 535-79}$ ℓ=1330	1	18,9 кг
Б4		2		Уголок $\frac{Б\ 63\times6\ ГОСТ\ 8509-72^{*}}{Вст3пс5\ ГОСТ\ 535-79}$ ℓ=230	2	1,3 кг

Нач. проф.	Колесов		02.84
Гл. констр.	Лаш		02.84
Гл. спец. Норм. контр.	Пронин		02.84
ГИП	Фомин		02.84
Рук. гр.	Финк		02.84
Инженер	Павлова		02.84
Провер.	Карякина		02.84

902-7-2.84 – КЖИ-МН6

Изделие закладное МН6

Стадия	Масса	Масшт.
Р	21,5	1:10
Лист 1	Листов	

Фундаментпроект г. Москва

Типовой проект 902-7-2.84 г. Альбом III

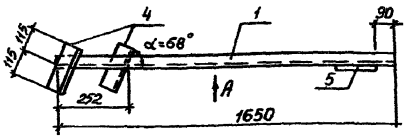

Вид А

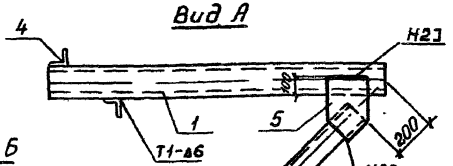

Вид Б

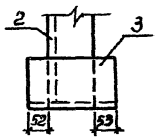

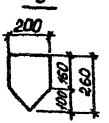

Форм.	Зона	Позиц.	Обозначение	Наименование	Кол.	Примеч.
				Детали		
БЧ		1		Швеллер 16 ГОСТ 8240-72 / В Ст3пс5 ГОСТ 535-79 ℓ=1650	1	23,4 кг
БЧ		2		Уголок Б 125×10 ГОСТ 8509-72* / В Ст3пс5 ГОСТ 535-79 ℓ=1560	1	29,7 кг
БЧ		3		Уголок Б 125×10 ГОСТ 8509-72* / В Ст3пс5 ГОСТ 535-79 ℓ=230	1	4,4 кг
БЧ		4		Уголок Б 90×6 ГОСТ 8509-72* / В ст3 пс5 ГОСТ 535-79 ℓ=230	2	1,9 кг
БЧ		5		Полоса Б 28×800 ГОСТ 103-76 / В Ст3 пс5 ГОСТ 535-79 ℓ=260	1	2,6 кг

Взамен инв.№

Подпись и дата

Инв.№ подл. 14898

Нач. прот.	Колесов		02.84
Гл. констр.	Лаш		02.84
Гл. спец. норм. контр.	Пронин		02.84
ГИП	Фомин		02.84
Рук. гр.	Финк		02.84
Инженер	Павлова		02.84
Провер.	Карякина		02.84

902-7-2.84 - КЖИ - МН7

Изделие закладное МН7

Стадия	Масса	Масшт.
Р	62,4	1:20
Лист 1	Листов	

Фундаментпроект г. Москва

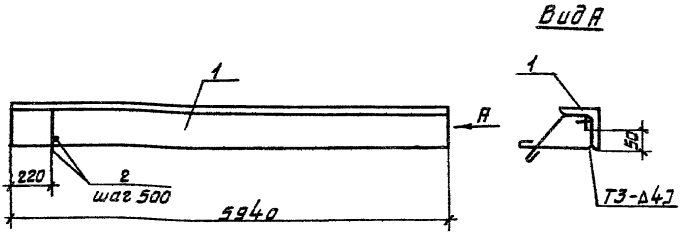

Форм	Зона	Позиц.	Обозначение	Наименование	Кол.	Примеч
				Детали		
64		1		Уголок $\frac{Б\ 100\times10\ ГОСТ\ 8509-72^{*}}{ВСТ3пс2\ ГОСТ\ 535-79}$ $l=5940$	1	89,7 кг
64		2		ф8АI ГОСТ 5781-82; $l=360$	24	0,14 кг

Нач пр отд	Колесов	[signature]	02.84
Гл констр	Лаш	[signature]	02.84
Гл спец н.контр	Пронин	[signature]	02.84
ГИП	Фомин	[signature]	02.84
Рук гр	Финк	[signature]	02.84
Ст техн	Агаркова	[signature]	02.84
Проверил	Карякина	[signature]	02.84

902-7-2.84 - КЖИ - МН8

Изделие закладное МН8

Стадия	Масса	Масшт.
Р	93.0	

Лист 1 | Листов

Фундаментпроект г. Москва

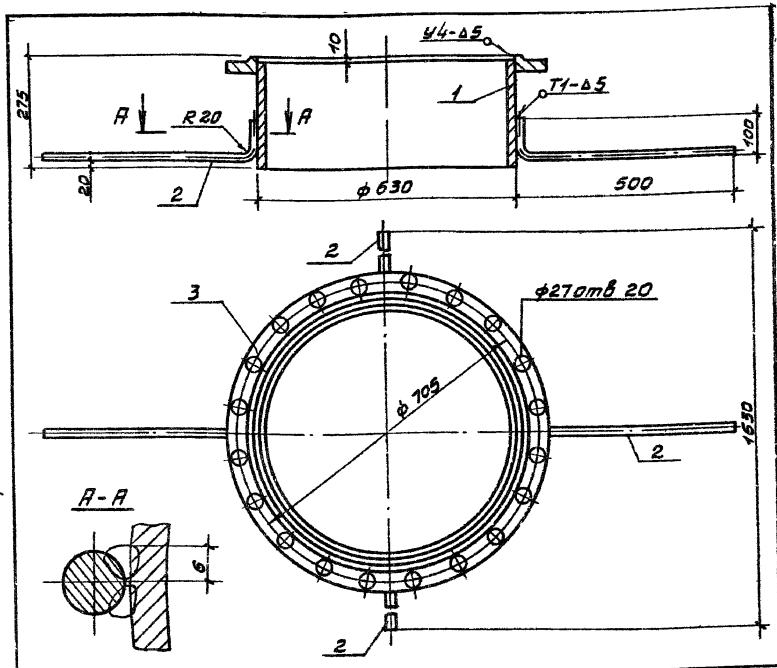

Типовой проект 902-7-2.84 Альбом II

форм	зона	позиц.	Обозначение	Наименование	Кол	Примеч.
				Детали		
Б4		1		Труба $\frac{Б30\times9\ ГОСТ\ 8732-78^{*}}{В20\ ГОСТ\ 8731-74^{*}}$ $l=265$	1	36,5 кг
Б4		2		Круг $\frac{В12\ ГОСТ\ 2590-71^{*}}{СТ3\ ГОСТ\ 535-79}$	4	0,5 кг
				Стандартные изделия		
		3		Фланец 1-600-1 Ст25 ГОСТ 12820-80	1	21,4 кг

Нач пр отд	Колесов	[подпись]	02.84
Гл констр	Лаш	[подпись]	02.84
Гл спец н контр	Пронин	[подпись]	02.84
ГИП	Фомин	[подпись]	02.84
Рук гр	Финк	[подпись]	02.84
Ст техн	Агаркова	[подпись]	02.84
Провер.	Карякина	[подпись]	02.84

902-7-2.84 – КЖИ-МН9

Изделие закладное МН9

Стадия	Масса	Масшт
Р	59,9	1:1

Лист 1 | Листов

Фундаментпроект г. Москва

Взамен инв №

Подпись и дата

Инв № подлин 14898

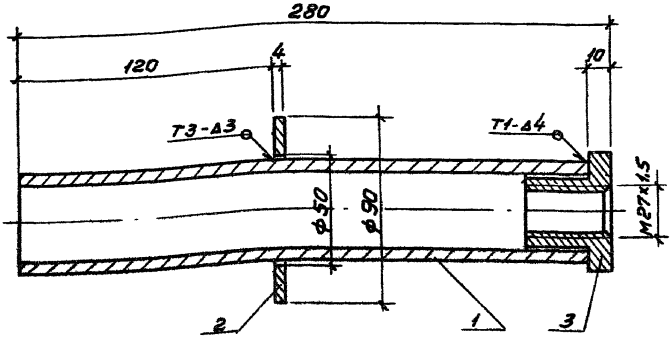

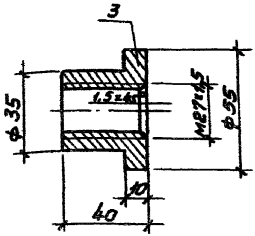

Форм.	Зона	Позиц.	Обозначение	Наименование	Кол.	Примеч.
				Детали		
64		1		Труба 48х6 ГОСТ 8734-75* / В20 ГОСТ 8733-74* ℓ=270	1	1,6 кг
64		2		Лист Б ПН 4 ГОСТ 19903-74* / В ст 3 пс 2 ГОСТ 14637-80 ф90/150	1	0,1 кг
64		3		Круг В50 ГОСТ 2590-71* / Ст 3 ГОСТ 535-79 ℓ=40	1	0,3 кг

902-7-2.84 – КЖ-МН10

Нач. пр. отд.	Колесов	[signature]	02.84
Гл. конст.	Лаш	[signature]	02.84
Гл. спец. Н. контр.	Пронин	[signature]	02.84
ГИП	Фомин	[signature]	02.84
Рук. гр.	Финк	[signature]	02.84
Ст. техн.	Агаркова	[signature]	02.84
Провер.	Карякина	[signature]	02.84

Изделие закладное МН10

Стадия	Масса	Масшт.
Р	2,0	1:2

Лист 1 Листов

Фундаментпроект г. Москва

Инв. № подл. 14 ФУ 8

Типовой проект 902-7-2.84 Альбом II

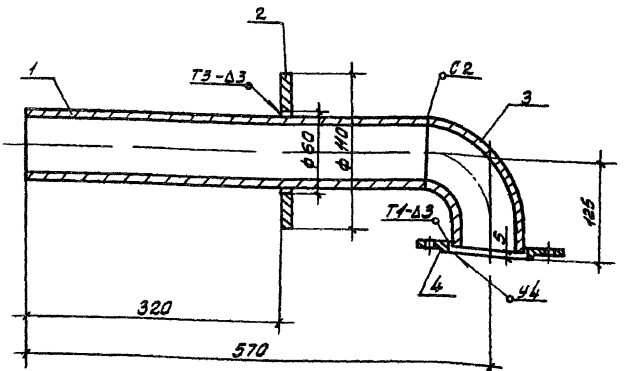

Форм	Зона	Позиц	Обозначение	Наименование	Кол	Примеч
				Детали		
БЧ		1		Труба $\frac{\text{ВТ-4 ГОСТ 8732-78*}}{\text{В20 ГОСТ 8731-74*}}$ l=510	1	2,7 кг
БЧ		2		Лист $\frac{\text{Б-ПН-4 ГОСТ 19903-74*}}{\text{ВСТ3пс2 ГОСТ 14637-79}}$ ф110/80	1	0,2 кг
				Стандартные изделия		
		3		Отвод 90° 57×5 ГОСТ 17375-77	1	0,9 кг
		4		Фланец 1-50-2 СТ 25 ГОСТ 12820-80	1	1,0 кг

Нач пр отд	Колесов		02.84
Гл констр	Лаш		02.84
Гл спец н контр	Пронин		02.84
ГИП	Фочин		02.84
Рук гр	Финк		02.84
Ст техн	Агаркова		02.84
Провер	Карякина		02.84

902-7-2.84 - КЖЦ-МН11

Изделие закладное МН11

Стадия	Масса	Масшт
Р	4,8	1 5

Лист 1 | Листов

Фундаментпроект г. Москва

Взамен инв.

Подпись и дата

Инв. № подл. 14898

19505-02 24

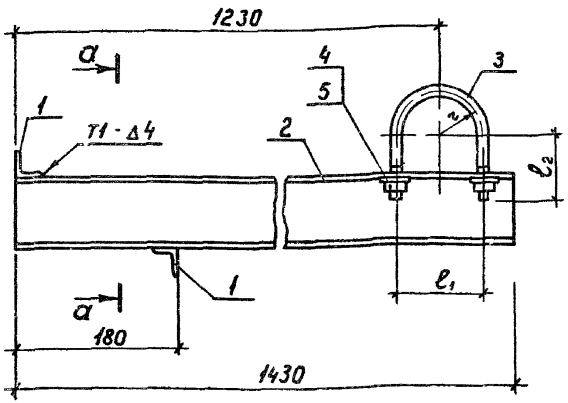

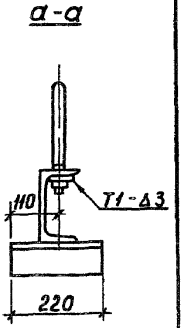

Обозначение	r	ℓ_1	ℓ_2	Масса кг
МН12	137	290	175	11,9
-01	110	236	150	11,6

Нач пр отд	Колесов		08.82
Гл констр	Лаш		08.82
Гл спец. норм контр.	Пронин		08.82
ГИП	Фомин		08.82
Рук гр	Финк		08.82
Ст техн	Агаркова		08.82
Провер	Карякина		08.82

902-7-2.84-КЖИ-МН12 СБ

Изделие закладное МН12 Сборочный чертеж

Стадия	Масса	Масшт
Р	см табл	
Лист 1	Листов	

Фундаментпроект г Москва

Альбом II

Типовой проект 902-7-2.84

Формат	Зона	Позиц	Обозначение	Наименование	Кол.	Примеч.
				Документация		
А4			902-7-2.84-КЖИ-МН12СБ	Сборочный чертеж		
				Детали		
Б4		1		Уголок $\frac{Б36\times36\times4\ ГОСТ\ 8509-72^{*}}{Вст3пс2\ ГОСТ\ 535-79}$ $\ell=220$	2	0,50 кг
Б4		2		Швеллер $\frac{8\ ГОСТ\ 8240-72}{Вст3пс5\ ГОСТ\ 535-79}$ $\ell=1430$	1	10,1 кг
			Переменные данные	для исполнений		
				Изделие закладное МН12		
				Детали		
Б4		3		Круг $\frac{Б12\ ГОСТ\ 2590-71^{*}}{Ст3\ ГОСТ\ 535-79}$ $\ell_{заг}=810$	1	0,7 кг
				Стандартные изделия		
		4		Гайка М12,5 ГОСТ 5915-70*	2	0,015 кг
		5		Шайба 12.01.05 ГОСТ 10906-78	2	0,016 кг
				Изделие закладное МН12-01		
				Детали		
Б4		3		Круг $\frac{Б10\ ГОСТ\ 2590-71^{*}}{Ст3\ ГОСТ\ 535-79}$ $\ell_{заг}=676$	1	0,40 кг
				Стандартные изделия		
		4		Гайка М10 5 ГОСТ 5915-70*	2	0,011 кг
		5		Шайба 10.01 05 ГОСТ 10906-78	2	0,012 кг

Взамен инв.№

Подпись и дата

Инв.№ подл. 14898

Нач.пр.отд	Колесов		08.82
Гл.констр	Лаш		08.82
Гл.спец. норм.конт.	Пронин		08.82
ГИП	Фомин		08.82
Рук.гр	Финк		08.82
Ст.тех	Агаркова		08.82
Провер	Карякина		08.82

902-7-2.84 - КЖИ - МН12

Изделие закладное МН 12

Стадия	Лист	Листов
Р	1	

Фундаментпроект г. Москва

19505-02 26

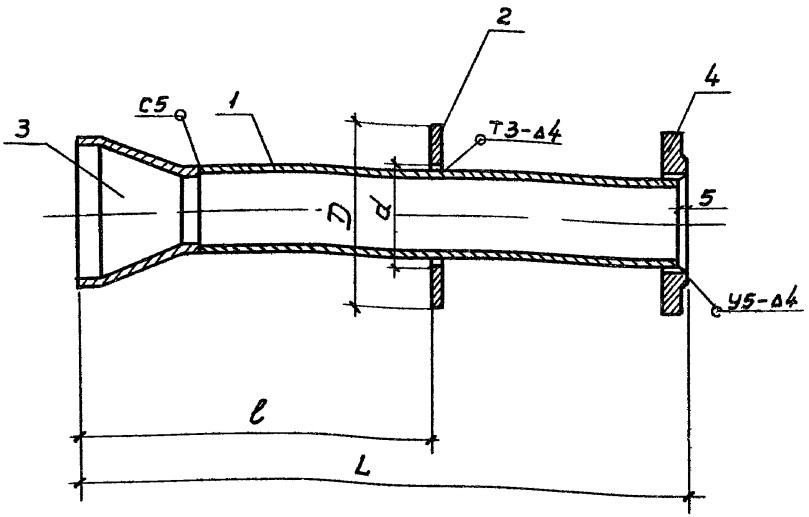

Обозначение	L	d	D_1	ℓ	Масса кг
МН 13	985	328	390	700	102,7
-01	885	222	335	590	41,9

Нач пр от	Колесов		02.84	902-7-284 - КЖИ-МН13 СБ	
Гл конст	Лаш		02.84		
Гл спец. по контр.	Пронин		02.84	Изделие закладное МН 13 Сборочный чертеж	Стадия: Р; Масса: см табл; Масшт: 1:2
ГИП	Фомин		02.84		Лист 1; Листов
Рук гр	Финк		02.84		фундаментпроект г Москва
Ст тех	Агаркова		02.84		
Провер	Карякина		02.84		

Инв. № подл. | Подп. и дата | Взам. инв. №

Альбом II

Типовой проект 902-7-2.84

Форм.	Зона	Позиц.	Обозначение	Наименование	Кол.	Примеч.
				Документация		
А4			902-7-2.84-кжи-мн13 СБ	Сборочный чертеж		
				Переменные данные для исполнений		
				Изделие закладное мн13		
				Детали		
Б4		1		Труба 325х10 ГОСТ 8732-78* В20 ГОСТ 8731-74* ℓ=685	1	53.0 кг
Б4		2		Лист БПН-10 ГОСТ 19903-74* δ 390 В ст3пс2 ГОСТ 14637-80 -328	1	2,7 кг
				Стандартные изделия		
		3		Переход К 377х12-325х10 ГОСТ 17378-77	1	34.0 кг
		4		Фланец 1-900-10 ст 25 ГОСТ 12820-80	1	12.9 кг
				Изделие закладное мн13-01		
				Детали		
Б4		1		Труба 219х6 ГОСТ 8732-78* В20 ГОСТ 8731-74* ℓ=705	1	22.2 кг
Б4		2		Лист БПН-10 ГОСТ 19903-74* δ 390 В ст3пс2 ГОСТ 14637-80 -222	1	3.1 кг
				Стандартные изделия		
		3		Переход К 273х7-219х6 ГОСТ 17378-77	1	8.6 кг
		4		Фланец 1-200-10 ст 25 ГОСТ 12820-80	1	8.05 кг

Нач. пр. отд.	Колесов		12.84
Гл. конст.	Лаш		02.84
Вед. спец. по защите	Пронин		02.84
ГИП	Фомин		02.84
Рук. гр.	Фомин		02.84
инж.	Павлова		02.84
провер.	Каркина		02.84

902-7-2.84-кжи-мн13

Изделия закладные мн13

Стадия	Лист	Листов
Р	1	

Фундаментпроект г. Москва

Инв. № подл. | Подпись и дата | Взам. инв. №

14898

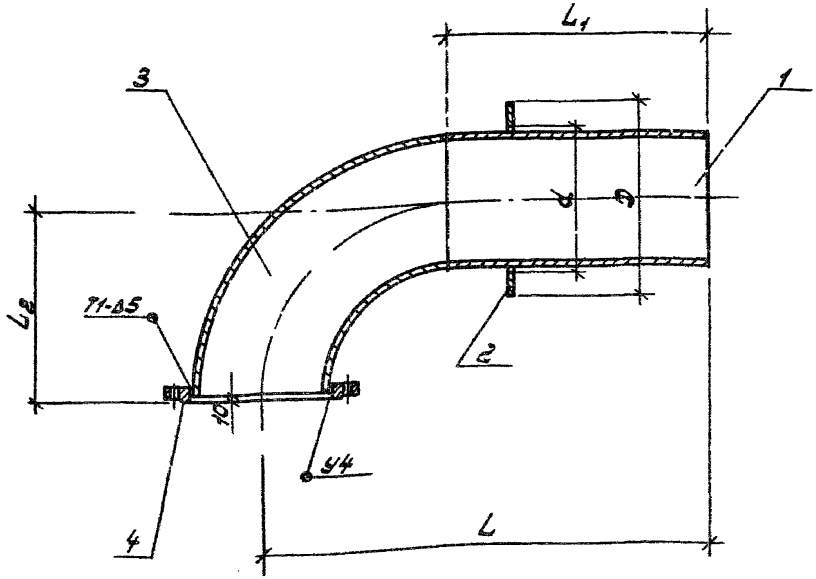

1.1

Обозначение	L	L_1	L_2	d	D	Масса
МН14	907	532	385	~~378~~ 376	390	71,2 кг
МН14-01	806	506	310	222	335	44,9 кг

Внесены изменения 1.1 1009-86г техник Гришаева

				902-7-2.84 – КЖИ-МН14 СБ
Нач прот	Колесов		08.82	Изделие закладное МН14 Сборочный чертеж
Гл конст	Лаш		08.82	
Гл спец. н конт.	Пронин		08.82	
ГИП	Фомин		08.82	
Рук гр	Финя		08.82	
Инжен	Кондыя		08.82	
Провер	Карякина		08.82	

Стадия	Масса	Масшт
Р	см табл	1:10
Лист 1	Листов	

Фундаментпроект г Москва

Типовой проект 902-7-284 Альбом II

Формат	Зона	Позиц	Обозначение	Наименование	Кол	Примеч
				Документация		
А4			902-7-284-КЖИ-МН14СБ	Сборочный чертеж		
			Переменные данные	для исполнений		
				Изделие закладное МН14-01		
				Детали		
Б4		1		Труба 219х7 ГОСТ 8732-78 / В20 ГОСТ 8731-74* — ℓ=506	1	18,5кг
Б4		2		Лист Б ПН-6 ГОСТ 19903-74* / Вст3 пс4 ГОСТ 14637-79 — ⌀335/222	1	2,3кг
				Стандартные изделия		
		3		Отвод 90°219х6 ГОСТ 17375-77	1	17,0кг
		4		Фланец 200-10 ГОСТ 12820-80	1	8,05кг
				Изделие закладное МН14-		
				Детали		
Б4		1		Труба 273х7 ГОСТ 8732-78 / В20 ГОСТ 8731-74* — ℓ=532	1	24,4кг
Б4		2		Лист Б-ПН-6 ГОСТ 19903-74* / Вст3 пс4 ГОСТ 14637-79 — ⌀390/276	1	2,8кг
				Стандартные изделия		
		3		Отвод 90°273х7 ГОСТ 17375-77	1	31,4кг
		4		Фланец 250-10 ГОСТ 12820-80	1	10,65кг
			Взамен листа КЖИ-МН7	1009-86г техник Гришаева		

Взам. инв. | Подпись и дата | Инв. № подл. 14898

Гл. спец. н. контр.	Пронин	[подпись]	02.84
Нач. ПОГ	Лаш	[подпись]	02.84
Гл. конст.	Зубчевский	[подпись]	02.84
ГИП	Фомин	[подпись]	02.84
Гл. спец.	Финк	[подпись]	02.84

902-7-284-КЖИ-МН14

Изделия закладные МН14

Стадия	Лист	Листов
Р	1	

Фундаментпроект г. Москва

Типовой проект 902-7-2.84 · Альбом II

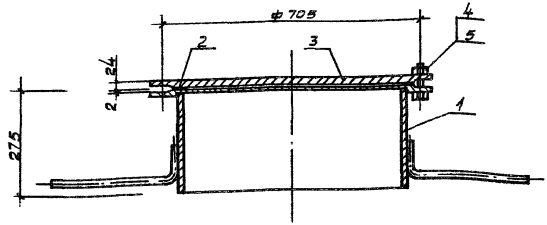

Форм.	Зона	Позиц.	Обозначение	Наименование	Кол	Примеч
				Сборочные единицы		
А4		1	902-7-2.84 КЖЦ-МН9	Изделие закладное МН9	1	59,9 кг
				Стандартные изделия		
Б4		2		Прокладка А-600-1		
				ГОСТ 15180-70	1	0,24 кг
Б4		3		Заглушка 600-1 ГОСТ 12836-67*	1	73,5 кг
Б4		4		Болт М24×75,58 ГОСТ 7798-70*	10	0,4 кг
Б4		5		Гайка М24,5 ГОСТ 5915-70*	10	0,11 кг

Нач пр отд	Колесов	[подпись]	02.84
Гл констр	Лаш	[подпись]	02.84
Гл спец. к контр	Пронин	[подпись]	02.84
ГКП	Фомин	[подпись]	02.84
Рук гр	Финк	[подпись]	02.84
Ст техн	Агаркова	[подпись]	02.84
Провер.	Карякина	[подпись]	02.84

902-7-2.84 - КЖЦ-ЛГ

Люк герметический ЛГ

Стадия	Масса	Масшт
Р	138,9	1:10

Лист 1 Листов

Фундаментпроект г. Москва

Инв. № подл. 14.8.98 | Подпись и дата | Взамен инв. №

Типовой проект 902-7-2.84 Альбом II

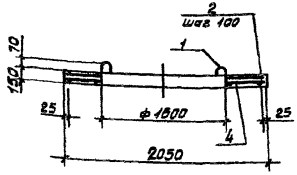

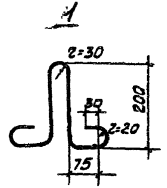



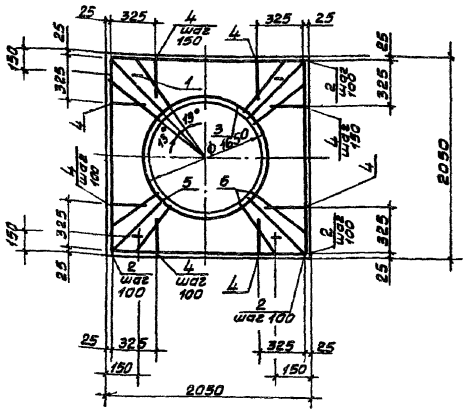

				902-7-2.84 – КЖИ-ПО СБ			
Нач пр отд	Колесов		02.84	Плита опорная ПО	Стадия	Масса	Масшт
Гл. констр	Лаш		02.84	Сборочный чертеж	Р	61,6	1:50
Гл спец. и контр	Пронин		02.84		Лист 1	Листов	
ГИП	Фомин		02.84				
Рук гр	Финк		02.84		Фундаментпроект г Москва		
Ст техн	Арфкова		02.84				
Провер	Карякина		02.84				

Инв. N подлин. 14898 | Подпись и дата | Взам инв N°

19505-02 32

Типовой проект 902-7-2.84 Альбом II

Форм.	Зона	Позиц.	Обозначение	Наименование	Кол.	Примеч.
				Документация		
А4			902-7-2.84-КЖИ-ПО СБ	Сборочный чертеж		
				Сборочные единицы		
				Изделие закладное		
Б4		1		ф12 AIII ГОСТ 5781-82, ℓ=690	4	0,6 кг
				Детали		
Б4		2		ф12 AIII ГОСТ 5781-82, ℓ=2000	24	1,8 кг
Б4		3		ф12 AIII ГОСТ 5781-82, ℓ=5280	2	4,7 кг
Б4		4		ф6 AI ГОСТ 5781-82, ℓ=250	80	0,06 кг
Б4		5		ф6 AI ГОСТ 5781-82, ℓ=500	16	0,1 кг
Б4		6		ф6 AI ГОСТ 5781-82, ℓ=600	8	0,2 кг
				Материалы		
				Бетон М 200		0,35 м³

Инв. № подл. 14891 | Подпись и дата | Взам. инв. №

Нач. пр. отд.	Колесов		12.84
Гл. констр.	Лащ		12.84
Гл. спец.			12.84
Рук. гр.	Финк		12.84
Ст. техн.	Агаркова		12.84
Провер.	Карякина		12.84

902-7-2.84 - КЖИ-ПО

Плита опорная ПО

Стадия	Лист	Листов
Р	1	

Фундаментпроект г. Москва

gost.e-ecolog.ru