ТИПОВОЙ ПРОЕКТ

402-12-64.86

ПЛОЩАДКА НАЛИВА ОТРАБОТАННЫХ НЕФТЕПРОДУКТОВ ПРИЕМНОГО ПУНКТА ПО СБОРУ ОТРАБОТАННЫХ НЕФТЕПРОДУКТОВ 5, 10, 15 ТЫСЯЧ ТОНН В ГОД

АЛЬБОМ II

Нестандартизированное оборудование

СФ 736-02

				Привязан
Инв. №				

gost.e-ecolog.ru

Копия верна

ТИПОВОЙ ПРОЕКТ

407-12-64.86

ПЛОЩАДКА НАЛИВА ОТРАБОТАННЫХ НЕФТЕПРОДУКТОВ ПРИЕМНОГО ПУНКТА ПО СБОРУ ОТРАБОТАННЫХ НЕФТЕПРОДУКТОВ 5,10,15 ТЫСЯЧ ТОНН В ГОД

АЛЬБОМ II

СОСТАВ ПРОЕКТА:

АЛЬБОМ I	Пояснительная записка. Чертежи (технологические, архитектурно-строительные, электроосвещение, молниезащита)
АЛЬБОМ II	Нестандартизированное оборудование.
АЛЬБОМ III	Спецификации оборудования.
АЛЬБОМ IV	Сметы. Ведомости потребности в материалах

Разработан
проектным институтом
«Гипронефтетранс»

Главный инженер института (В.С. Капустин)
Главный инженер проекта (В.В. Новиков)

Утвержден
Госкомнефтепродуктом СССР
Решение № 24-11/24 от 12.09.84г

Введен в действие
«Гипронефтетрансом»
Приказ №123 от 1.04.1985 г.

Привязан

Инв. №

Альбом II

Типовой проект

Инв. № подл. | Подпись и дата | Взам. инв. №

СОДЕРЖАНИЕ АЛЬБОМА

Наименование	Обозначение	Стр.
Содержание альбома		2
Укосина	ТМ 01.01.00.00	5
Укосина	ТМ 01.01.00.00 СБ	6
Траверса	ТМ 01.01.01.00	7
Траверса	ТМ 01.01.01.00 СБ	8
Оголовок	ТМ 01.01.01.01	9
Заглушка	ТМ 01.01.01.02	10
Петля	ТМ 01.01.01.03	10
Ложе для рукава	ТМ 01.01.02.00	11
Ложе для рукава	ТМ 01.01.02.00 СБ	12
Планка продольная боковая	ТМ 01.01.02.01	13
Планка поперечная	ТМ 01.01.02.02	13
Полухомут	ТМ 01.01.02.03	14
Планка продольная нижняя	ТМ 01.01.02.04	14
Скоба	ТМ 01.01.02.05	15
Полухомут в сборе	ТМ 01.01.03.00	16
Полухомут в сборе	ТМ 01.01.03.00 СБ	16
Подвеска	ТМ 01.01.00.01	17
Хомут	ТМ 01.01.00.02	17
Втулка	ТМ 01.01.00.03	18
Шайба	ТМ 01.01.00.04	18
Болт откидной	ТМ 01.01.00.05	19
Втулка	ТМ 01.01.00.06	19
Шайба	ТМ 01.01.00.07	20
Блок подземного устройства	ТМ 01.02.00.00	21
Блок подземного устройства	ТМ 01.02.00.00 СБ	22
Корпус	ТМ 01.02.01.00	23
Корпус	ТМ 01.02.01.00 СБ	24

Продолжение

Наименование	Обозначение	Стр.
Бобышка верхняя (заготовка)	ТМ 01.02.01.01	24
Бобышка нижняя (заготовка)	ТМ 01.02.01.02	25
Косынка	ТМ 01.02.01.03	25
Скоба	ТМ 01.02.01.04	26
Корпус блока	ТМ 01.02.02.00	27
Корпус блока	ТМ 01.02.02.00 СБ	27
Щека	ТМ 01.02.02.01	28
Скоба	ТМ 01.02.02.02	28
Блок	ТМ 01.02.00.01	29
Ось верхняя	ТМ 01.02.00.02	29
Ось блока	ТМ 01.02.00.03	30
Ось нижняя	ТМ 01.02.00.04	30
Планка	ТМ 01.02.00.05	31
Втулка	ТМ 01.02.00.06	31
Втулка	ТМ 01.02.00.07	32

Продолжение см. стр. 3

Привязан:

Инв. №

Альбом II Копия верна

Типовой проект

Инв. № подл. | Подпись и дата | Взам. инв. №

Продолжение

Наименование	Обозначение	Стр.
Втулка	ТМ 01.02.00.08	32
Оседержатель	ТМ 01.02.00.10	33
Поворотный шарнир	ТМ 01.03.00.00	33
Поворотный шарнир	ТМ 01.03.00.00 СБ	34
Шарнир	ТМ 01.03.01.00	35
Шарнир	ТМ 01.03.01.00 СБ	36
Скоба	ТМ 01.03.01.01	36
Втулка	ТМ 01.03.01.02	37
Штырь	ТМ 01.03.01.03	37
Ось в сборе	ТМ 01.03.02.00	38
Ось в сборе	ТМ 01.03.02.00 СБ	38
Пластина опорная	ТМ 01.03.02.01	39
Ось	ТМ 01.03.02.02	39
Втулка	ТМ 01.03.02.03	40
Кронштейн	ТМ 01.03.03.00	41
Кронштейн	ТМ 01.03.03.00 СБ	41
Щека	ТМ 01.03.03.01	42
Планка	ТМ 01.03.03.02	42
Рукоятка	ТМ 01.03.04.00	43
Рукоятка	ТМ 01.03.04.00 СБ	43
Вилка	ТМ 01.03.04.01	44
Ручка	ТМ 01.03.04.02	44
Втулка	ТМ 01.03.00.01	45
Опорное кольцо	ТМ 01.03.00.02	45
Установка лебедки ЛР-1000	ТМ 01.04.00.00	46
Установка лебедки ЛР-1000	ТМ 01.04.00.00 СБ	47
Пластина	ТМ 01.04.00.01	48
Противовес подземного	ТМ 01.05.00.00	48

Продолжение

Наименование	Обозначение	Стр.
устройства		
Противовес подземного	ТМ 01.05.00.00 СБ	49
устройства		
Рама контргруза	ТМ 01.05.01.00	50
Рама контргруза	ТМ 01.05.01.00 СБ	51
Крюк	ТМ 01.05.01.01	51
Стяжка верхняя	ТМ 01.05.01.02	52
Стяжка боковая правая	ТМ 01.05.01.03	52
Стяжка боковая левая	ТМ 01.05.01.04	53
Пластина	ТМ 01.05.01.05	53
Упор	ТМ 01.05.01.06	54
Направляющая	ТМ 01.05.02.00	55
Направляющая	ТМ 01.05.02.00 СБ	55
Башмак	ТМ 01.05.00.01	56
Груз	ТМ 01.05.00.02	56
Стояк Ду 100	ТМ 01.06.00.00	57
Стояк Ду 100	ТМ 01.06.00.00.СБ	57
Патрубок верхний	ТМ 01.06.01.00	58
Патрубок верхний	ТМ 01.06.01.00 СБ	58

Продолжение см. стр. 4

Привязан:

Инв. №

Альбом II. Копия верна

Типовой проект

Продолжение

Наименование	Обозначение	Стр.
Патрубок нижний	ТМ 01.06.02.00	59
Патрубок нижний	ТМ 01.06.02.00 СБ	59
Присоединение рукава к стояку	ТМ 01.06.03.00	60
Присоединение рукава к стояку	ТМ 01.06.03.00 СБ	61
Ниппель	ТМ 01.06.03.01	62
Лапа	ТМ 01.06.03.02	62
Присоединение наконечника к рукаву	ТМ 01.06.04.00	63
Присоединение наконечника к рукаву	ТМ 01.06.04.00 СБ	64
Крепление стояка	ТМ 01.07.00.00	65
Крепление стояка	ТМ 01.07.00.00 СБ	65
Кронштейн	ТМ 01.07.00.01	66
Хомут	ТМ 01.07.00.02	66

Инв.№ подл. | Подпись и дата | Взам. инв.№

Привязан:

Инв.№

Форм.	Зона	Поз.	Обозначение	Наименование	Кол.	Прим.
				Документация		
12			ТМ 01.01.00.00 СБ	Сборочный чертеж		
				Сборочные единицы		
12		1	ТМ 01.01.01.00	Траверса	1	
12		2	ТМ 01.01.02.00	Ложа для рукава	1	
11		3	ТМ 01.01.03.00	Полухомут в сборе	1	
				Детали		
11		4	ТМ 01.01.00.01	Подвеска	1	
11		5	ТМ 01.01.00.02	Хомут	1	
11		6	ТМ 01.01.00.03	Втулка	1	
11		7	ТМ 01.01.00.04	Шайба	2	
11		8	ТМ 01.01.00.05	Болт откидной	4	
11		9	ТМ 01.01.00.06	Втулка	1	
11		10	ТМ 01.01.00.07	Шайба	2	
				Стандартные изделия		
		11		Болт М20×120.58	1	
				ГОСТ 7798-70*		
		12		Гайка М20.5	1	
				ГОСТ 5915-70*		
		13		Шайба 20	1	
				ГОСТ 11371-78		
		14		Болт М12×35.58	2	
				ГОСТ 7798-70*		

Альбом II

Типовой проект

Копия верна

Взам. инв. №

Подпись и дата

Инв. № подл.

Привязан.

Инв. №

Разраб.	Александрова		09.85
Провер.	Втюрин		09.85
Рук. гр.	Втюрин		09.85
Н. контр.	Александрова		09.85
Зам. нач. отд.	Буттенко		09.85
Нач. отд.	Бунтин		09.85

ТМ 01.01.00.00

Укосина

Лит.	Лист	Листов
	1	2

Госкомнефтепродукт СССР
ГИПРОНЕФТЕТРАНС
г. Волгоград

Форм.	Зона	Поз.	Обозначение	Наименование	Кол.	Примеч.
		15		Гайка М12.5	3	
				ГОСТ 5915-70*		
		16		Болт М12×45.58	1	
				ГОСТ 7798-70*		
		17		Гайка М8.5	8	
				ГОСТ 5915-70*		
		18		Кауш 22	1	
				ГОСТ 2224-72*		

Альбом II

Типовой проект

Взам. инв. №

Подпись и дата

Инв. № подл.

Привязан:

Инв. N

ТМ 01.01.00.00

2

СФ 736-02

ТМ 01.01.00.00 СБ

Типовой проект Альбом II Копия верна

Скоба поворотного шарнира

Крепление каната к укосине

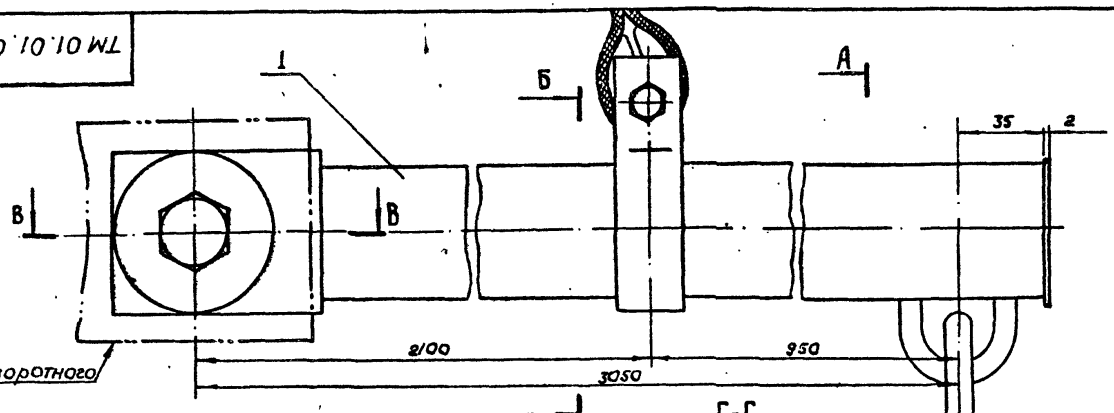

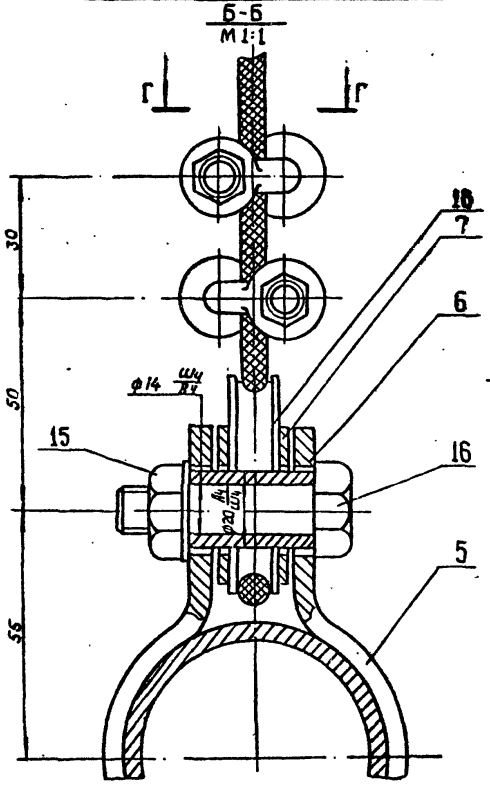

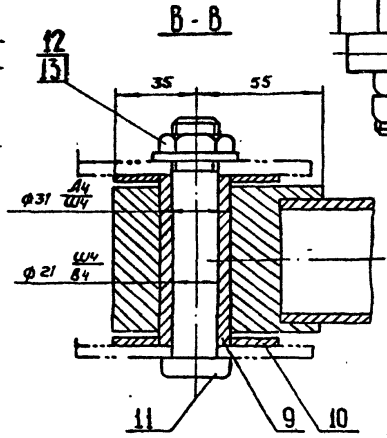

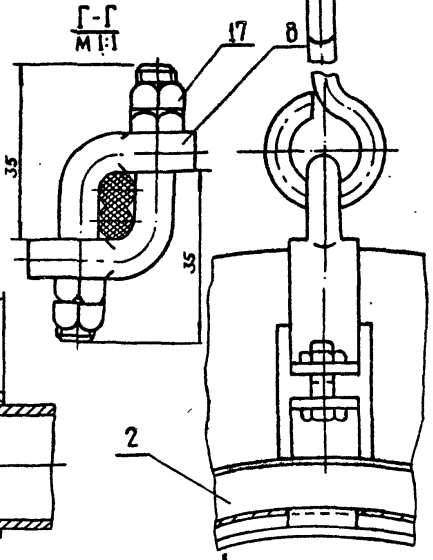

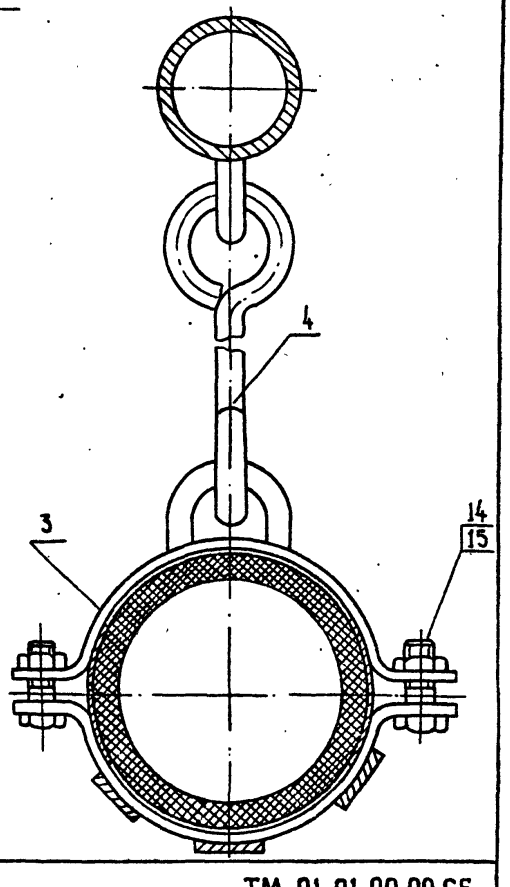

Разраб.	Александров		12.84
Провер.	Втюрин		12.84
Рук. гр.	Втюрин		12.84
Н. контр.	Александров		02.85
Зам. нач. отд	Бутенко		02.85
Нач. отд	Бунтын		02.85

Привязан

Инв. №

Укосина

ТМ 01.01.00.00.СБ

Литер	Масса	Масштаб
	–	1:2

Лист | Листов 1

Госкомнефтепродукт СССР
ГИПРОНЕФТЕТРАНС
г. Волгоград

Инв. № подл. | Подпись и дата | Взам. инв. №

СФР 736-02

Альбом II копия

Типовой проект

Поз.	Обозначение	Наименование	Кол.	Прим.
		Документация		
12	ТМ 01.01.01.00 СБ	Сборочный чертеж		
		Детали		
1	ТМ 01.01.01.01	Оголовок	1	
2	ТМ 01.01.01.02	Заглушка	1	
3	ТМ 01.01.01.03	Петля	1	
4	ТМ 01.01.01.04	Штанга	1	
		Труба 60×4 ГОСТ 8732-78 / Ст3 ГОСТ 8731-74*		
		ℓ = 3050 мм		

Привязан

Инв. №

Взам. инв. № | Подпись и дата | Инв. № подл.

Разраб.	Александрова		09.85
Провер.	Втюрин		09.85
Рук. гр.	Втюрин		09.85
Н. контр.	Александрова		09.85
Зам. нач. ст.	Бутенко		09.85
Нач. отд.	Бунтин		09.85

ТМ 01.01.01.00

Траверса

Лит	Лист	Листов
		1

Роскомнефтепродукт СССР
ГИПРОНЕФТЕТРАНС
г. Волгоград

СФ 736-02

ТМ 01.01.01 00 СБ

Альбом II Копия верна

Типовой проект

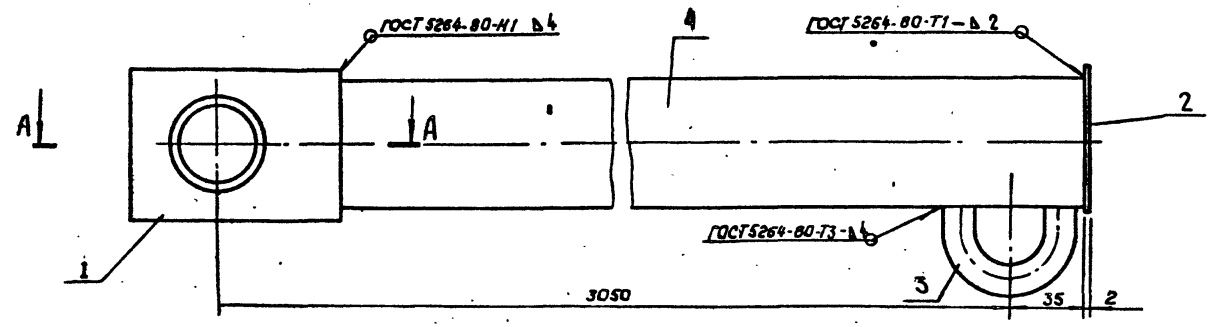

А-А

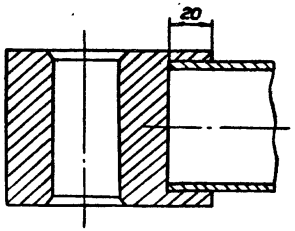

Деталь поз. 4 приварить при одетой детали черт. ТМ 01.00.01

Привязан

Инв №

Инв №подл. | Подпись и дата | Взам. инв. №

Разраб.	Александров		12.84
Пров.	Втюрин		12.84
Рук. гр.	Втюрин		12.84
Н.контр.	Александров		02.85
Зам. нач. от.	Бутенко		02.85
Нач. отд.	Бунтин		02.85

ТМ 01.01.01 00 СБ

Траверса

Литер	Масса	Масштаб
	20,14	1:2

Лист | Листов 1

Госкомнефтепродукт СССР
ГИПРОНЕФТЕТРАНС
г. Волгоград

СФ 736-02

ТМ 01.01.01.01

Rz80 √(√)

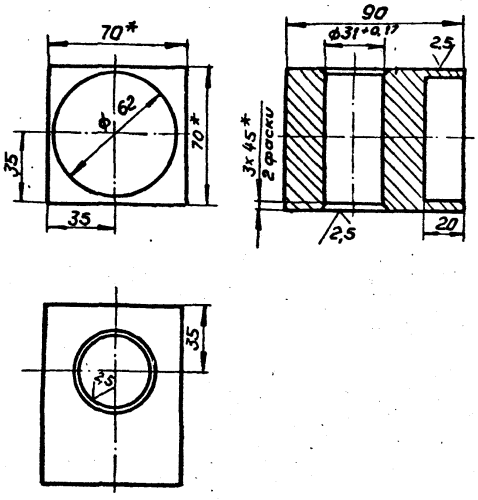

* Размеры для справок

Альбом II Копия

Типовой проект

Привязан:

Инв. №

Взам. инв. №

Подпись и дата

Инв. № подл.

Разраб.	Александров		05.85
Провер.	Втюрин		05.85
Рук. гр.	Втюрин		05.85
Н. контр.	Александров		05.85
Зам. нач. от.	Бутенко		05.85
Нач. отд.	Бунтин		05.85

ТМ 01.01.01.01

Оголовок

Лит.	Масса	Масштаб
	3,05	1:2

Лист | Листов 1

Квадрат 8-70 ГОСТ 2591-71*
Ст3 ГОСТ 535-79*

Госкомнефтепродукт СССР
ГИПРОНЕФТЕТРАНС
г. Волгоград

ТМ 01.01.01.02

Альбом II Копия верна

Типовой проект

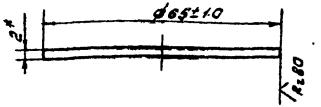

* Размер для справок

Привязан:

Инв. №

Разраб.	Александров		09.85
Провер.	Вторин		09.85
Рук. гр.	Вторин		09.85
Н. контр.	Александров		09.85
Зам. нач. от.	Бутенко		09.85
Нач. отд.	Бунтин		09.85

ТМ 01.01.01.02

Заглушка

Лит	Масса	Масштаб
	0,05	1:1

Лист | Листов 1

Лист 3 ГОСТ 19903-74* / Ст3 ГОСТ 16523-70*

Госкомнефтепродукт СССР
ГИПРОНЕФТЕТРАНС
г. Волгоград

Инв. № подл. | Подпись и дата | Взам. инв. №

ТМ 01.01.01.03

Альбом II

Типовой проект

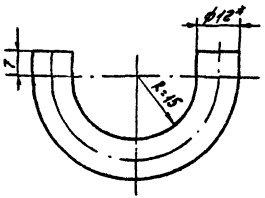

1. Длина заготовки 80 мм
2* Размер для справок.

Привязан:

Инв. №

Разраб.	Александров		09.85
Провер.	Вторин		09.85
Рук. гр.	Вторин		09.85
Н. контр.	Александров		09.85
Зам. нач. от.	Бутенко		09.85
Нач. отд.	Бунтин		09.85

ТМ 01.01.01.03

Петля

Лит	Масса	Масштаб
	0,02	1:1

Лист | Листов 1

Круг 12 ГОСТ 2590-71* / Ст3 ГОСТ 535-79*

Госкомнефтепродукт СССР
ГИПРОНЕФТЕТРАНС
г. Волгоград

Инв. № подл. | Подпись и дата | Взам. инв. №

Альбом II

Типовой проект

Копия верна

Формат	Зона	Поз.	Обозначение	Наименование	Кол.	Примеч.
				Документация		
12			ТМ.01.01.02.00 СБ	Сборочный чертеж		
				Детали		
11		1	ТМ.01.01.02.01	Планка продольная боковая	2	
11		2	ТМ.01.01.02.02	Планка поперечная	4	
11		3	ТМ.01.01.02.03	Полухомут	1	
11		4	ТМ.01.01.02.04	Планка продольная нижняя	1	
11		5	ТМ 01.01.02.05	Скоба	1	

Привязан

Инв. №

Взам. инв. № | Подпись и дата | Инв. № подл.

Разраб.	Александрова		09.85
Провер.	Втюрин		09.85
Рук. гр.	Втюрин		09.85
Н. контр.	Александрова		09.85
Зам. нач. от.	Бутенко		09.85
Нач. отд.	Бунтин		09.85

ТМ.01.01.02.00

Ложе для рукава

Лит.	Лист	Листов
		1

Госкомнефтепродукт СССР
ГИПРОНЕФТЕТРАНС
г. Волгоград

ТМ 01.01.02.00 СБ

Копия верна

Альбом II

Типовой проект

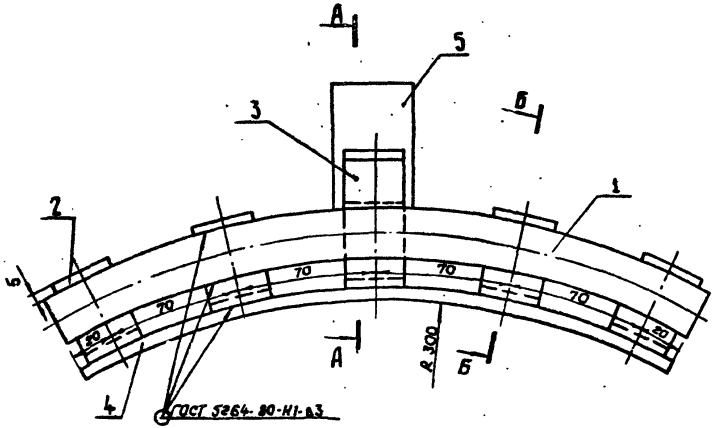

Б-Б

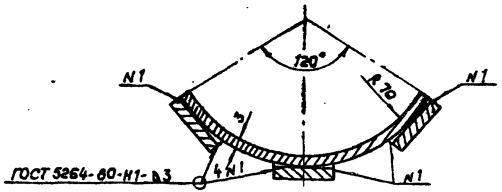

А-А

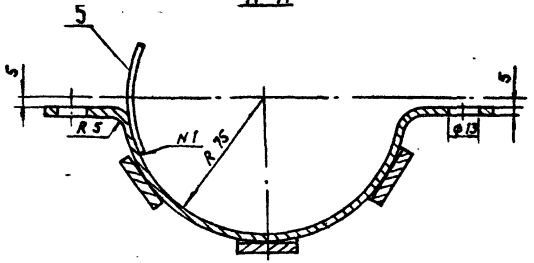

Разраб.	Александрова		12.84
Провер.	Втюрин		12.84
Рук. гр.	Втюрин		12.84 с
Н. контр.	Александрова		02.85
Зам. нач. от.	Бутенко		02.85
Нач. отд.	Бунтин		02.85

Привязан

Инв №

ТМ 01.01.02.00 СБ

Ложе для рукава

Литер	Масса	Масштаб
	2,60	1:2

Лист | Листов 1

Госкомнефтепродукт СССР
ГИПРОНЕФТЕТРАНС
г. Волгоград

Взам. инв №

Подпись и дата

Инв № подл.

ТМ 01. 01. 02. 01

Альбом II копия верно

Типовой проект

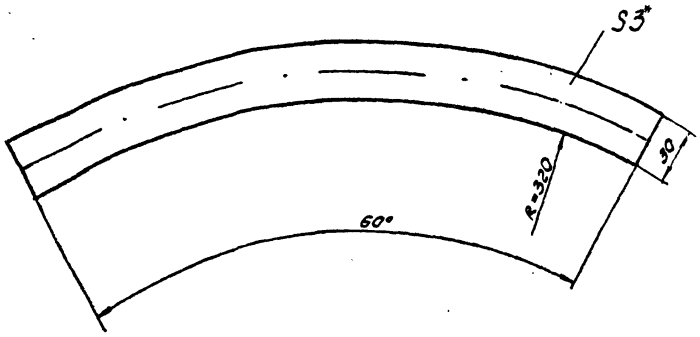

1.* Размер для справок.

2. А длина заготовки 320 ±1.1мм

Привязан:

Инв. №

Разраб.	Александрова		09.86
Провер.	Вторин		09.86
Рук. гр.	Вторин		09.86
Н.контр.	Александрова		09.86
Зам. нач. отд	Бутенко		09.86
Нач. отд	Бунтин		09.86

ТМ 01. 01. 02. 01

Планка продольная боковая

Литер	Масса	Масштаб
	0.57	1:2

Лист | Листов 1

Лист 3 ГОСТ 19903-74* / Ст 3 ГОСТ 16523-70*

Всесоюзнефтепродукт СССР ГИПРОНЕФТЕТРАНС г. Волгоград

Инв. № подл. | Подпись и дата | Взам. инв. №

ТМ 01. 01. 02. 02

Альбом II

Типовой проект

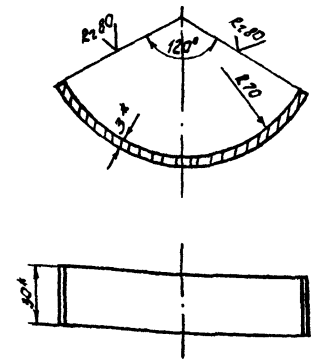

1.* Размеры для справок.

2. А длина заготовки 148±0.8мм

Привязан:

Инв. №

Разраб.	Александрова		09.86
Провер.	Вторин		09.86
Р. у. гр.	Вторин		09.86
Н.контр.	Александрова		09.86
Зам. нач. от.	Бутенко		09.86
Нач. отд.	Бунтин		09.86

ТМ 01. 01. 02. 02

Планка поперечная

Литер	Масса	Масштаб
	0.17	1:2

Лист | Листов 1

Полоса 3*30 ГОСТ 103-76* / Ст 3 ГОСТ 535-79*

Всесоюзнефтепродукт СССР ГИПРОНЕФТЕТРАНС г. Волгоград

Инв. № подл. | Подпись и дата | Взам. инв. №

ТМ 01.01.02.03

Типовой проект Альбом II Копия верна

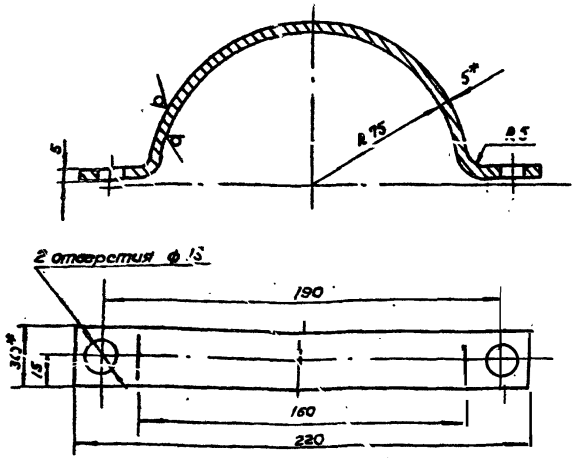

1* Размеры для справок.

2. Длина заготовки 266 ± 1,1 мм.

Привязан

Инв №

Разраб.	Александрова		12.84
Пров.	Втюрин		12.84
Рук. гр.	Втюрин		12.84
Н. контр.	Александрова		02.85
Зам. нач. от.	Бутенко		02.85
Нач. отд.	Бунтин		02.85

ТМ 01.01.02.03

Полухомут

Литер.	Масса	Масштаб
Р	0,30	1:2

Лист | Листов 1

Полоса 5×30 ГОСТ 103-76* / Ст 3 ГОСТ 535-79*

Госкомнефтепродукт СССР ГИПРОНЕФТЕТРАНС г. Волгоград

Взам. инв. № | Подпись и дата | Инв. № подл.

ТМ 01.01.02.04

Типовой проект Альбом II

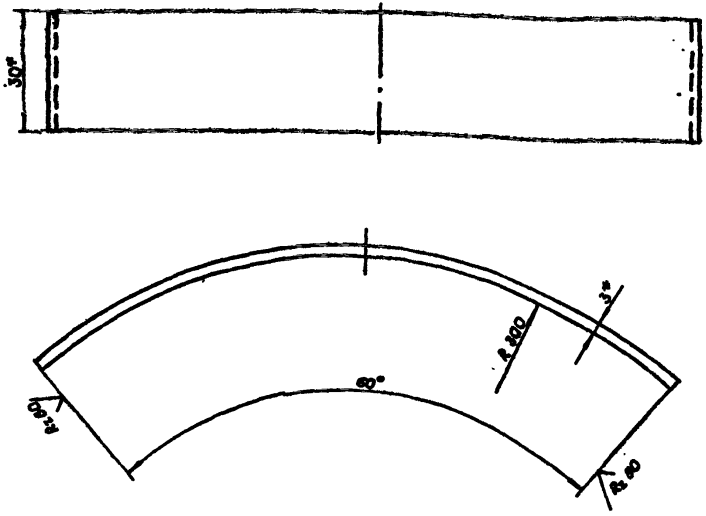

1* Размеры для справок

2. Длина заготовки 320 ± 1,1 мм.

Привязан

Инв №

Разраб.	Александрова		12.84
Пров.	Втюрин		12.84
Нач. сект.	Втюрин		12.84
Н. контр.	Александрова		02.85
Зам. нач. от.	Бутенко		02.85
Нач. отд.	Бунтин		02.85

ТМ 01.01.02.04

Планка продольная нижняя

Литер	Масса	Масштаб
Р	0,57	1:2

Лист | Листов 1

Полоса 3×30 ГОСТ 103-76* / Ст 3 ГОСТ 535-79*

Госкомнефтепродукт СССР ГИПРОНЕФТЕТРАНС г. Волгоград

Взам. инв. № | Подпись и дата | Инв. № подл.

ТМ 01.01.02.05

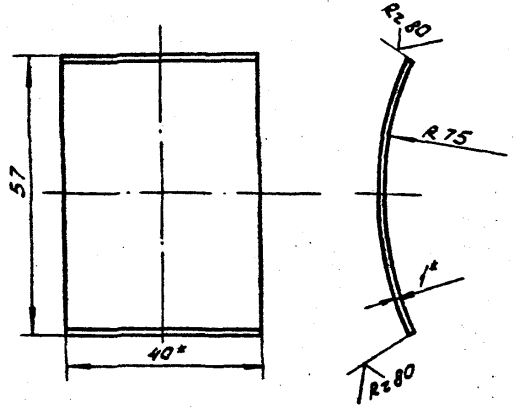

1. Длина заготовки $l = 60 \pm 0.6$ мм.
2*. Размеры для справок.

Типовой проект Альбом II Копия верна

Взам. инв. №

Подпись и дата

Инв. № подл.

Разраб.	Александрова		09.85
Провер.	Втюрин		09.85
Рук. гр.	Втюрин		09.85
Н. контр.	Александрова		09.85
Зам. нач. отд.	Бутенко		09.85
Нач. отд.	Бунтин		09.85

Привязан

Инв. №

ТМ 01.01.02.05

Скоба

Литер	Масса	Масштаб
	0.02	1:1

Лист | Листов 1

Полоса $\frac{1 \times 4.0 \text{ ГОСТ } 103\text{-}76^*}{\text{Ст.3 ГОСТ } 535\text{-}79^*}$

Госкомнефтепродукт СССР
ГИПРОНЕФТЕТРАНС
г. Волгоград

СФ 736-02

Копия верна

Альбом II

Типовой проект

Форм	Зона	Поз.	Обозначение	Наименование	Кол.	Примеч.
				Документация		
11			ТМ.01.01.03.00 СБ	Сборочный чертеж		
				Детали		
11		1	ТМ.01.01.02.03	Полухомут	1	
11		2	ТМ.01.01.01.04	Петля	1	
11		3	ТМ.01.01.02.05	Скоба	1	

Привязан

Инв. №

Разраб	Александрова		09.85
Провер	Втюрин		09.85
Рук. гр.	Втюрин		09.85
Н. контр.	Александрова		09.85
Зам. нач. отд.	Буженко		09.85
Нач. отд.	Бунтин		09.85

ТМ.01.01.03.00

Полухомут в сборе

Литер	Лист	Листов
		1

Госкомнефтепродукт СССР
ГИПРОНЕФТЕТРАНС
г. Волгоград

Инв. № подл. | Подпись и дата | Взам. инв. №

ТМ 01.01.03.00 СБ

Альбом II

Типовой проект

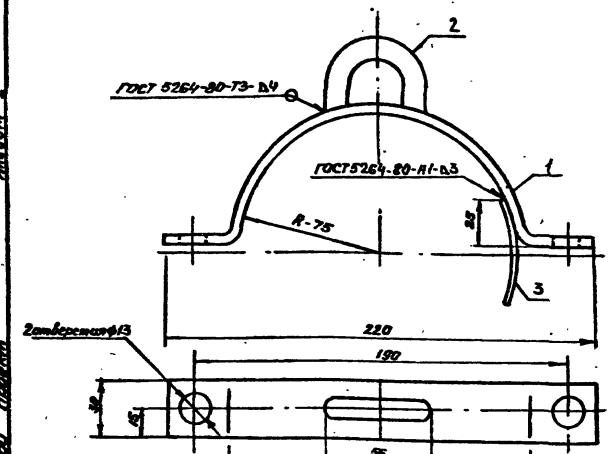

Деталь поз. 2 приваривать после одевания детали чертеж ТМ. 01.00.01

Привязан

Инв. №

Разраб	Александрова		09.85
Пров	Втюрин		09.85
Рук. гр.	Втюрин		09.85
Н. контр.	Александрова		09.85
Зам. нач. отд.	Буженко		09.85
Нач. отд.	Бунтин		09.85

ТМ 01. 01.03.00. СБ

Полухомут в сборе

Литер	Масса	Масштаб
	0,32	1:2

Лист	Листов 1

Госкомнефтепродукт СССР
ГИПРОНЕФТЕТРАНС
г. Волгоград

Инв. № подл. | Подпись и дата | Взам. инв. №

Типовой проект Альбом II Копия верна

ТМ 01.01.00.01

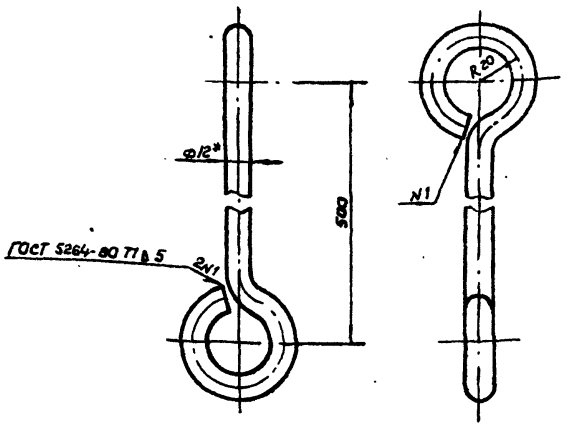

1* Размер для справок

2. Оголовки цинковать на глубину 1мм

3. Длина заготовки 710 ± 0,6

Привязан

Инв №

Разраб.	Александров		12.84
Пров.	Втюрин		12.84
Рук. гр.	Каменский		12.84
Н. контр.	Александров		02.85
Зам. нач. ст.	Бутенко		02.85
Нач. отд	Бунтин		02.85

ТМ 01.01.00.01

Подвеска

Литер	Масса	Масштаб
	0,62	1:2

Лист | Листов 1

Круг В-12 ГОСТ 2590-71* / Ст3 ГОСТ 535-79*

Госкомнефтепродукт СССР ГИПРОНЕФТЕТРАНС г. Волгоград

Инв № подл. | Подпись и дата | Инв № дубл.

Типовой проект Альбом II

ТМ 01.01.00.02

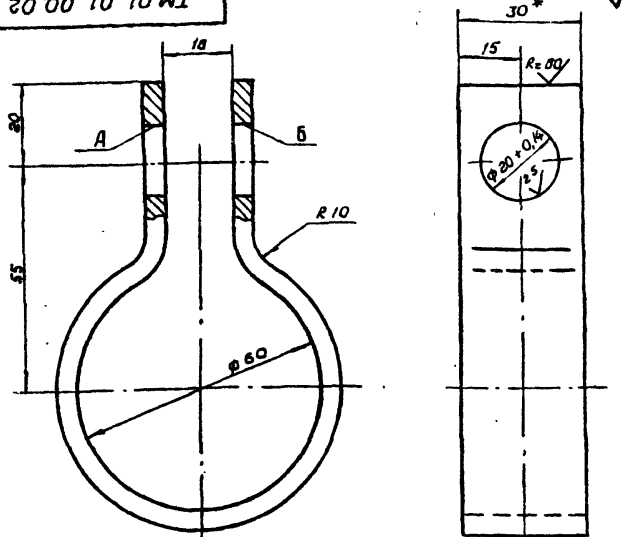

1. Отверстия ф 20 сверлить после изгиба. Несоосность оте А относительно оте Б не более 0,1 мм.

2. Длина заготовки 260 ± 1.1 мм.

3* Размеры для справок.

Привязан

Инв №

Разраб.	Александров		11.84
Пров.	Втюрин		12.84
Рук. гр.	Втюрин		12.84
Н. контр.	Александров		02.85
Зам. нач. ст.	Бутенко		02.85
Нач. отд	Бунтин		02.85

ТМ 01.01.00.02

Хомут

Литер	Масса	Масштаб
	0,29	1:1

Лист | Листов 1

Полоса 5×30 ГОСТ 103-76* / Ст 3 ГОСТ 535-79*

Госкомнефтепродукт СССР ГИПРОНЕФТЕТРАНС г. Волгоград

Инв № подл. | Подпись и дата | Инв № дубл.

ТМ 01. 01. 00. 03

Rz 20

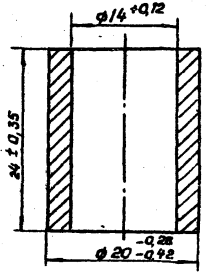

Альбом II Копия верна

Типовой проект

Привязан

Инв. №

Разраб.	Александров		12.84
Провер.	Втюрин		12.84
Рук. гр.	Втюрин		12.84
Н. контр.	Александров		02.85
Зам. нач. от	Бутенко		02.85
Нач. отд.	Бунтин		02.85

ТМ 01.01.00.03

Втулка

Литер	Масса	Масштаб
	0,03	2:1

Лист | Листов 1

Труба Л63 ДКРНМ 20×3 ГОСТ 494-76*

Госкомнефтепродукт СССР
ГИПРОНЕФТЕТРАНС
г. Волгоград

Инв. № подл. | Подпись и дата | Взам. инв. №

ТМ 01. 01. 00. 04

Rz 40

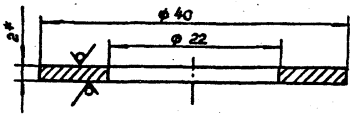

* Размер для справок

Альбом II

Типовой проект

Привязан

Инв. №

Разраб.	Александров		12.84
Пров.	Втюрин		12.84
Рук. гр.	Втюрин		12.84
Н. контр.	Александров		02.85
Зам. нач. от	Бутенко		02.85
Нач. отд.	Бунтин		02.85

ТМ 01. 01. 00. 04

Шайба

Литер.	Масса	Масштаб
	0,02	2:1

Лист | Листов 1

Лист Л0-62 1Т2 ГОСТ 931-78*

Госкомнефтепродукт СССР
ГИПРОНЕФТЕТРАНС
г. Волгоград

Инв. № подл. | Подпись и дата | Взам. инв. №

ТМ 01. 01. 00. 05

Копия верно

Альбом II

Типовой проект

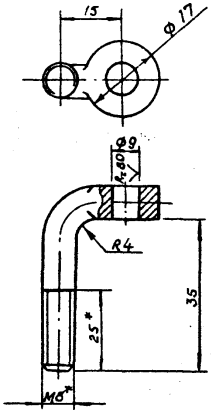

1 * Размеры для справок

Привязан

Инв №

Инв № подл. | Подпись и дата | Взам. инв. №

Разраб.	Александров		12.84
Провер.	Втюрин		12.84
Рук. гр.	Втюрин		12.84
Н. контр.	Александров		02.85
Зам. нач. отд.	Бутенко		02.85
Нач. отд.	Бунтин		02.85

ТМ 01.01.00.05

Болт откидной

Литер	Масса	Масштаб
Г	0,03	1:1

Лист | Листов 1

Круг В-18 ГОСТ 2590-71* / Ст3 ГОСТ 535-79*

Госкомнефтепродукт СССР
ГИПРОНЕФТЕТРАНС
г. Волгоград

ТМ 01. 01. 00. 06

Альбом II

Типовой проект

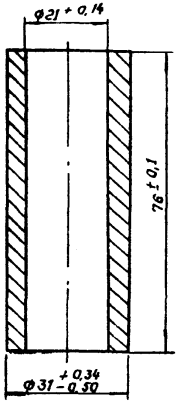

Привязан

Инв №

Инв № подл. | Подпись и дата | Взам. инв. №

Разраб.	Александров		12.84
Пров.	Втюрин		12.84
Рук. гр.	Втюрин		12.84
Н. контр.	Александров		02.85
Зам. нач. от.	Бутенко		02.85
Нач. отд.	Бунтин		02.85

ТМ 01.01.00.06

Втулка

Литер	Масса	Масштаб
	0,26	1:1

Лист | Листов 1

Труба ДКРН М35×7 НДЛ 63 ГОСТ 494-76*

Госкомнефтепродукт СССР
ГИПРОНЕФТЕТРАНС
г. Волгоград

ТМ 01.01.00.07

Rz 80 (V)

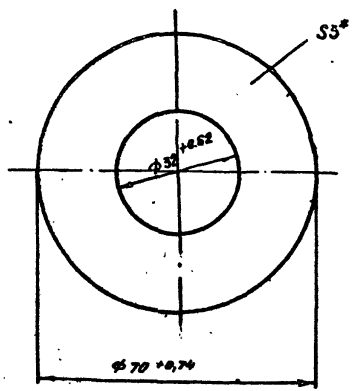

* Размер для справок

Привязан

Инв. №

Разраб	Александрова		09.85
Провер	Втюрин		09.85
Рук.группы	Втюрин		09.85
Н.контр.	Александрова		09.85
Зам.нач.отд	Бутенко		11.8
Нач.отд	Блитин		09.85

ТМ. 01.01.00.07

Шайба

Литер	Масса	Масштаб
	0.08	1:1

Лист | Листов 1

Лист А062-173 ГОСТ 931-78*

Госкомнефтепродукт СССР
ГИПРОНЕФТЕТРАНС
г. Волгоград

Типовой проект Альбом I Копия верна

Взамен инв. №

Подпись и дата

Инв № подл.

СФ 786-02

Альбом II Копия верна

Типовой проект

Формат	Зона	Поз.	Обозначение	Наименование	Кол.	Примеч.
				Документация		
				Сборочный чертеж		
				Сборочные единицы		
11		1	ТМ 01.02.01.00 СБ	Корпус	1	
11		2	ТМ 01.02.02.00 СБ	Корпус блока	1	
				Детали		
11		3	ТМ 01.02.00.01	Блок	1	
11		4	ТМ.01.02.00.02	Ось верхняя	1	
11		5	ТМ 01.02.00.03	Ось блока	1	
11		6	ТМ 01.02.00.04	Ось нижняя	1	
11		7	ТМ 01.00.00.05	Планка	1	
11		8	ТМ 01.02.00.06	Втулка	1	
11		9	ТМ 01.02.00.07	Втулка	1	
11		10	ТМ 01.02.00.08	Втулка	1	
Б.Ч.		11	ТМ 01.02.00.09	Швеллер 10 ГОСТ 8240-72 / Ст3 ГОСТ 535-79	1	
				ℓ = 500 мм		
11		12	ТМ 01.02.00.10	Оседержатель	1	

Взам. инв. №

Подпись и дата

Инв. № подл.

Привязан

Инв. №

Разраб.	Курылева	[signature]	09.85
Пров.	Втюрин	[signature]	09.85
Рук. гр.	Втюрин	[signature]	09.85
Н. контр.	Александрова	[signature]	09.85
Зам. нач. отд.	Бутенка	[signature]	09.85
Нач. отд.	Бунтин	[signature]	09.85

ТМ 01.02.00.00

Блок подъемного устройства

Литер	Лист	Листов
	1	2

Госкомнефтепродукт СССР
ГИПРОНЕФТЕТРАНС
г. Волгоград

Альбом II

Типовой проект

Формат	Зона	Поз.	Обозначение	Наименование	Кол.	Примеч.
				Стандартные изделия		
		13		Болт М10×20.58, ГОСТ 7798-70*	3	
		14		Шайба пружинная 10Л63Г ГОСТ 6402-70	3	
		15		Гайка М30.5, ГОСТ 5915-70*	1	
		16		Шайба пружинная 30Т 3×13 ГОСТ 6402-70*	1	

Взам. инв. №

Подпись и дата

Инв. № подл.

Привязан

Инв. №

ТМ 01.02.00.00

Лист 2

ТМ 01.02.00.00 СБ

Типовой проект Альбом II Копил верна

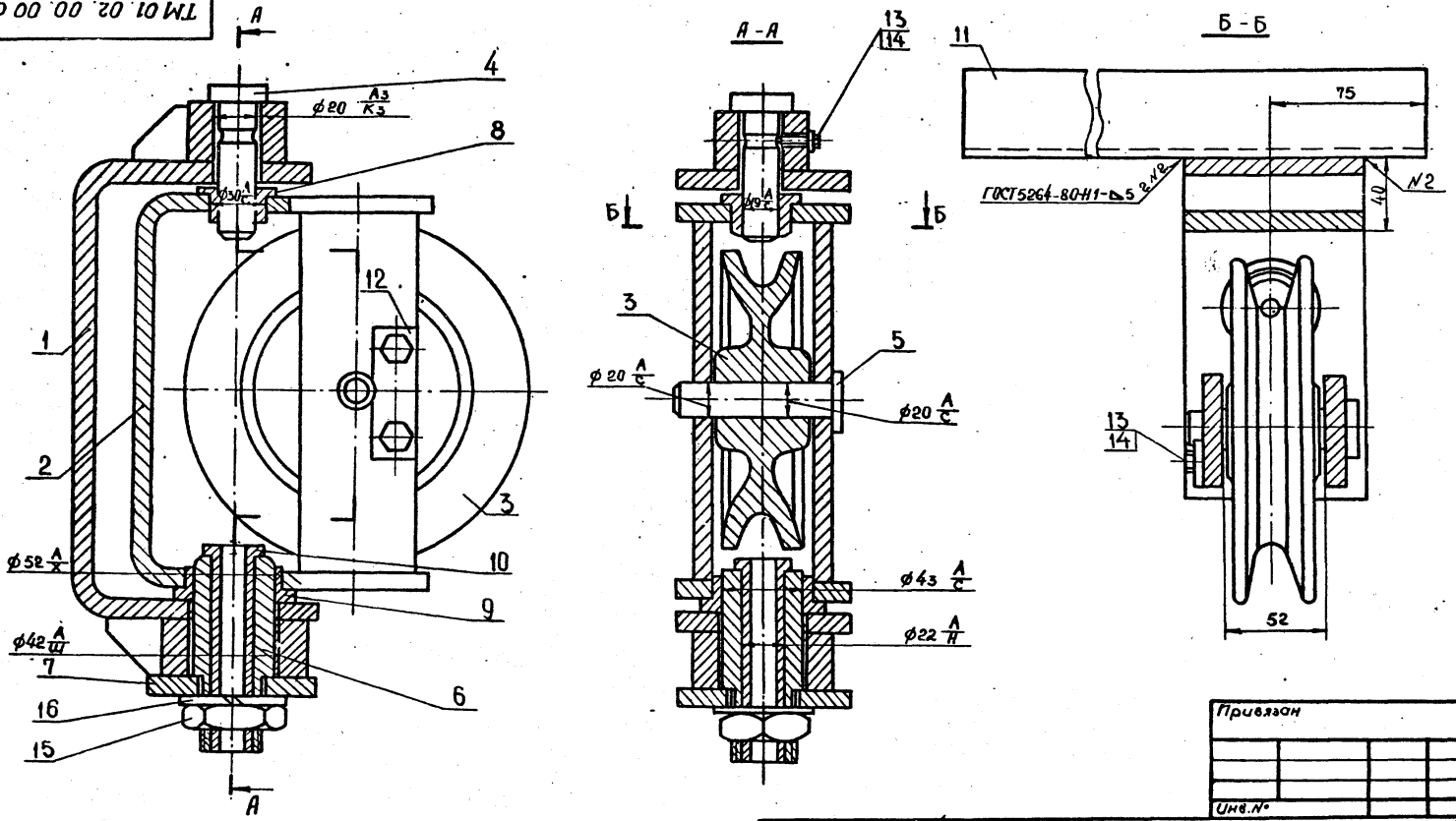

1. При сборке блока соосность всех узлов и деталей должна быть строго выдержана.

2. На главном виде и в разрезе А-А швеллер поз. 11 условно не показан.

Разраб.	Александрова		12.84
Провер.	Втюрин		12.84
Рук.гр.	Втюрин		12.84
Н.контр.	Александрова		02.85
Зам.нач.от.	Бутенко		02.85
Нач.отд.	Бунтин		02.85

Привязан

Инв.№

ТМ 01.02.00.00.СБ

Блок подъемного устройства

Литер	Масса	Масштаб
	14,52	1:2

Лист | Листов 1

Госкомнефтепродукт СССР
ГИПРОНЕФТЕТРАНС
г. Волгоград

Инв.№ подл. | Подпись и дата | Взам.инв.№

СФ 736-02

Альбом II Копия верна Инв. №

Типовой проект

Формат	Зона	Поз.	Обозначение	Наименование	Кол.	Примеч.
				Документация		
12			ТМ 01.02.01.00 СБ	Сборочный чертеж		
				Детали		
11		1	ТМ 01.02.01.01	Бобышка верхняя (заготовка)	1	
11		2	ТМ 01.02.01.02	Бобышка нижняя (заготовка)	1	
11		3	ТМ 01.02.01.03	Косынка	2	
11		4	ТМ 01.02.01.04	Скоба	1	

Привязан

Инв. № подл. | Подпись и дата | Взам. инв. №

Разраб.	Зенцов		09.85
Пров.	Хаменский		09.85
Нач. сект.	Хаменский		09.85
Н. контр.	Александрова		09.85
Зам. нач. отд.	Бутенко		09.85
Нач. отд.	Бунтин		09.85

ТМ 01.02.01.00

Корпус

Литера	Лист	Листов
	1	

Госкомнефтепродукт СССР
ГИПРОНЕФТЕТРАНС
г. Волгоград

ТМ 01.02.01.00 СБ

Альбом II. Копия верно. Типовой проект

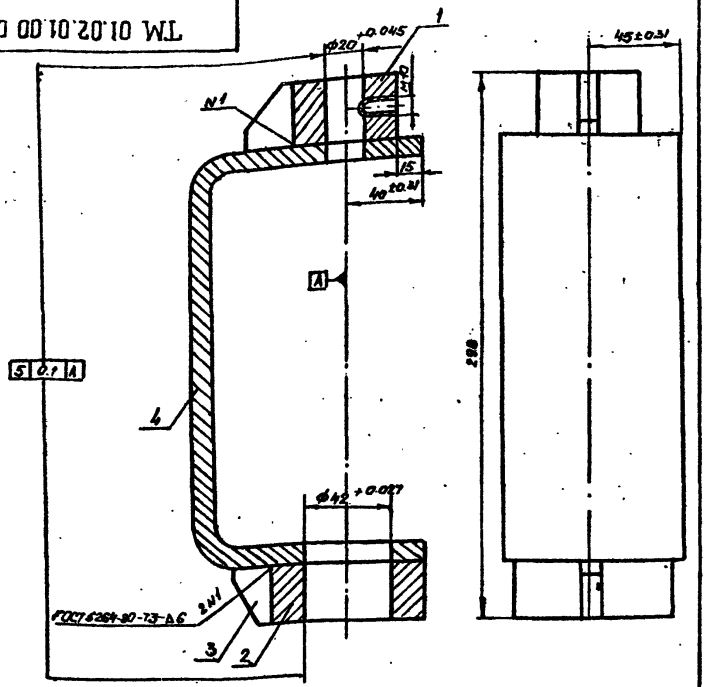

Отверстия в деталях (поз.1, 2.4) сверлить после приварки совместно.

Привязан

Инв.№

Разраб	Александров		09.85
Гл.пров	Втюрин		09.85
Рук.гр.	Втюрин		09.85
Н.контр.	Александров		09.85
Зам.нач.отд	Бутенко		09.85
Нач.отд	Бунтин		09.85

Корпус

Лит	Масса	Масштаб
	4.46	1:2
Лист	Листов 1	

Госкомнефтепродукт СССР
ГИПРОНЕФТЕТРАНС
г. Волгоград

Инв.№ подл. | Подпись и дата | Взам.инв.№

ТМ 01.02.01.01

Альбом II. Типовой проект

Rz 80 (V)

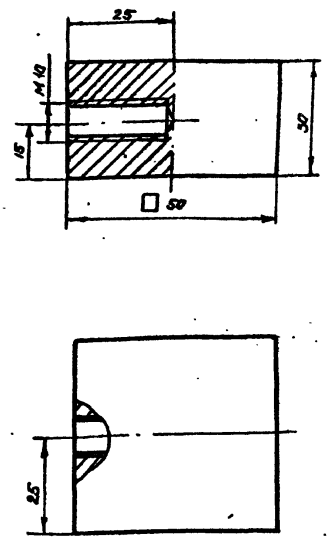

Привязан

Инв.№

Инв.№ подл. | Подпись и дата | Инв.№ подл.

Разраб	Александров		09.85
Пров.	Втюрин		09.85
Рук.гр	Втюрин		09.85
Н.контр	Александров		09.85
Зам.нач.отд	Бутенко		09.85
Нач.отд	Бунтин		09.85

Бобышка верхняя (заготовка)

Литер	Масса	Масштаб
	0.52	1:1
Лист	Листов 1	

Квадрат 8-50 ГОСТ 2591-71* / Ст 3 ГОСТ 535-79**

Госкомнефтепродукт СССР
ГИПРОНЕФТЕТРАНС
г. Волгоград

Типовой проект Альбом II Копил верна

ТМ.01.02.01.02

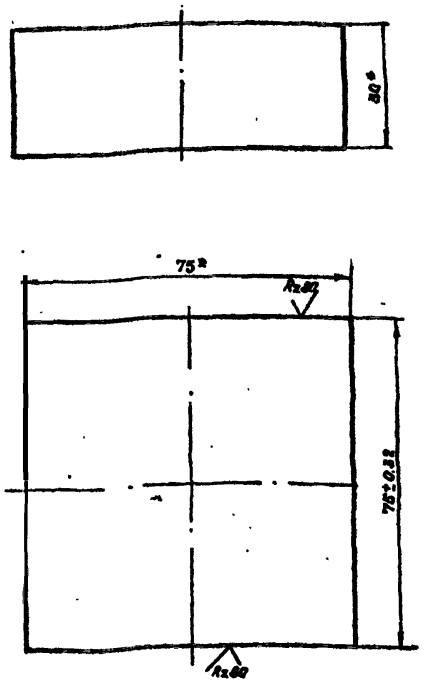

* Размер для справок

Привязан

Инв. №

Разраб.	Александрова		09.85
Провер.	Втюрин		09.85
Рук. гр.	Втюрин		09.85
Н. контр.	Александрова		09.85
Зам. нач. отд.	Бутенко		09.85
Нач. отд.	Бунтин		09.85

ТМ. 01.02.01.02

Бобышка нижняя (заготовка)

Литер	Масса	Масштаб
	0,92	1:1

Лист | Листов 1

Квадрат В-75 ГОСТ 2591-71* / Ст3 ГОСТ 536-79

Госкомнефтепродукт СССР ГИПРОНЕФТЕТРАНС г. Волгоград

Взам. инв. № | Подпись и дата | Инв. № подл.

Типовой проект Альбом II

ТМ.01.02.01.03

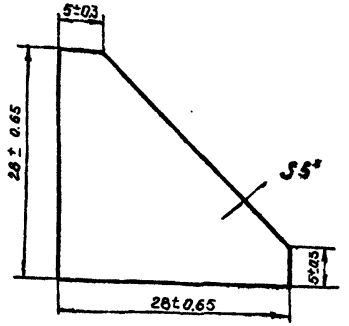

* Размер для справок

Привязан

Инв. №

Разраб.	Александрова		09.85
Провер.	Втюрин		09.85
Рук. гр.	Втюрин		09.85
Н. контр.	Александрова		09.85
Зам. нач. отд.	Бутенко		09.85
Нач. отд.	Бунтин		09.85

ТМ.01.02.01.03

Косынка

Литер	Масса	Масштаб
	0,25	2:1

Лист | Листов 1

Лист 5 ГОСТ 19903-74* / Ст3 ГОСТ 536-79

Госкомнефтепродукт СССР ГИПРОНЕФТЕТРАНС г. Волгоград

Взам. инв. № | Подпись и дата | Инв. № подл.

СФ 736-02

ТМ 01.02.01.04

(V) А

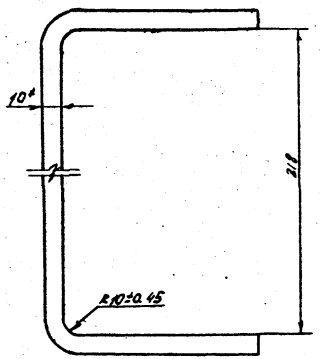

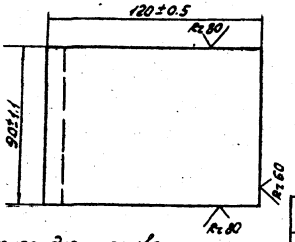

1.* Размер для справок.
2. Длина заготовки - 445

Привязан:

Инв.№

Разраб.	Александрова		09.85
Провер.	Втюрин		09.85
Рук. гр.	Втюрин		09.85
Н.контр.	Александрова		09.85
Зам.нач.отд	Бутенко		09.85
Нач.отд.	Бунтин		09.85

ТМ 01.02.01.04.

Скобы

Лит.	Масса	Масштаб
	3.0	1:2

Лист | Листов 1

Лист 10 ГОСТ 9903-74 *
Ст3 ГОСТ 14637-79

Госкомнефтепродукт СССР
ГИПРОНЕФТЕТРАНС
г. Волгоград

Альбом II. Копия верно. Инв.№

Типовой проект

Инв.№ подл. | Подпись и дата | Взам. инв.№

Альбом II

Типовой проект

Копия верна

Формат	Зона	Поз.	Обозначение	Наименование	Кол.	Примеч.
				Документация		
11			ТМ 01.02.02.00 СБ	Сборочный чертеж		
				Детали		
11		1	ТМ 01.02.02.01	Щека	2	
11		2	ТМ 01.02.02.02	Скоба	1	

Привязан:

Инв. №

Разраб.	Земцов		09.85
Провер.	Каменский		09.85
Нач. сект.	Каменский		09.85
Н. контр.	Александрова		09.85
Зам. нач. от.	Бутенко		09.85
Нач. отд.	Бунтин		09.85

Инв. № подл. | Подпись и дата | Взам. инв. №

ТМ 01.02.02.00

Корпус блока

Лит.	Лист	Листов
		1

Госкомнефтепродукт СССР
ГИПРОНЕФТЕТРАНС
г. Волгоград

Альбом II

Типовой проект

ТМ 01.02.02.00.00 ТМ

А(V)

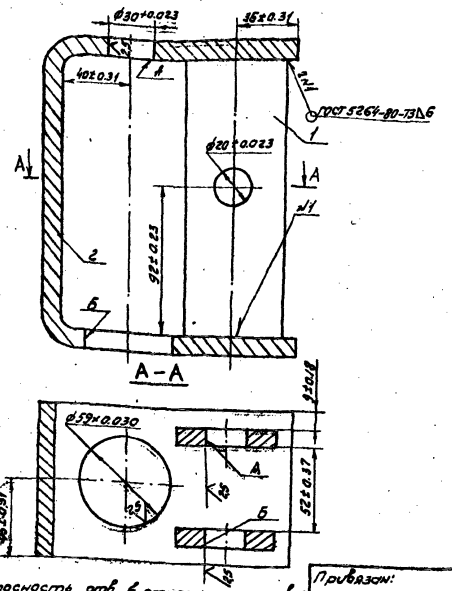

1. Несоосность отв. 6 относительно отв. А не более 0,1мм.
2. Отверстия в деталях (поз. 1, 2) развернуть после привязки совместно

Привязан:

Инв. №

Разраб.	Александрова		09.85
Провер.	Второин		09.85
Рук. гр.	Второин		09.85
Н. контр.	Александрова		09.85
Зам. нач. от.	Бутенко		09.85
Нач. отд.	Бунтин		09.85

Инв. № подл. | Подпись и дата | Взам. инв. №

ТМ 01.02.02.00 СБ

Корпус блока

Лит.	Масса	Масштаб
	449	1:2
Лист	Листов 1	

Госкомнефтепродукт СССР
ГИПРОНЕФТЕТРАНС
г. Волгоград

ТМ 01.02.02.01

Rz80 (√)

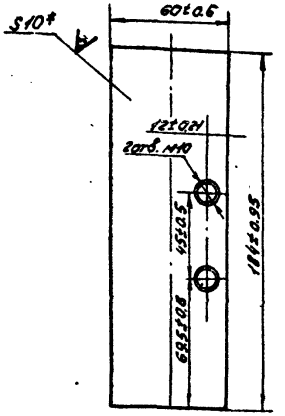

1.* Размер для справок.

2. Два отверстия М10 для крепления оседержателя сверлить на 1 щеке.

Привязан:

Инв. №

Разраб.	Александрова		09.85
Провер.	Втюрин		09.85
Рук. гр.	Втюрин		09.85
Н. контр.	Александрова		09.85
Зам. нач. от.	Бутенко		09.85
Нач. отд.	Бунтин		09.85

ТМ 01.02.02.01

Щека

Лит	Масса	Масштаб
	0.32	1:2

Лист | Листов 1

Лист 10 гост 19903-74*
Ст3 гост 14637-79

Госкомнефтепродукт СССР
ГИПРОНЕФТЕТРАНС
г. Волгоград

Типовой проект Альбом II Копия верна

Инв. № подл. | Подпись и дата | Взам. инв. №

ТМ 01.02.02.02

(√)

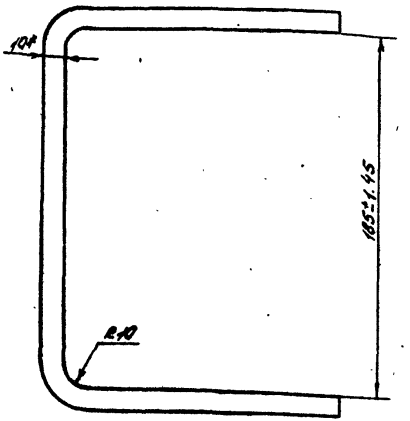

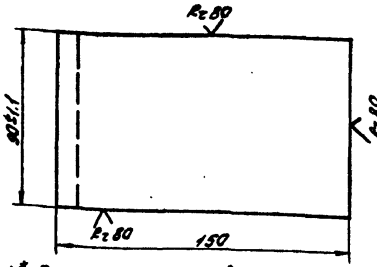

1.* Размер для справок.

2. Длина заготовки 472±1.9мм

Привязан:

Инв. №

Разраб.	Александрова		09.85
Провер.	Втюрин		09.85
Рук. гр.	Втюрин		09.85
Н. контр.	Александрова		09.85
Зам. нач. от.	Бутенко		09.85
Нач. отд.	Бунтин		09.85

ТМ 01.02.02.02

Скоба

Лит.	Масса	Масштаб
	3.13	1:2

Лист | Листов 1

Лист гост 19903-74*
Ст3 гост 14637-79

Госкомнефтепродукт СССР
ГИПРОНЕФТЕТРАНС
г. Волгоград

Типовой проект Альбом II

Инв. № подл. | Подпись и дата | Взам. инв. №

ТМ 01. 02. 00. 01

Rz 80 (√)

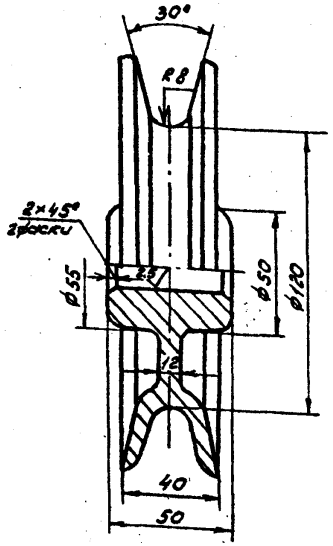

Типовой проект Альбом II Копия верна

Привязан:

Инв. №

Разраб.	Александрова		09.85
Провер.	Втюрин		09.85
Рук. гр.	Втюрин		09.85
Н. контр.	Александрова		09.85
Зам. нач. от.	Бутенко		09.85
Нач. отд.	Бунтин		09.85

ТМ 01.02.00.01

Блок

Лит.	Масса	Масштаб
	3,08	1:2
Лист	Листов 1	

Сталь 15-32 ГОСТ 1412-79*

Госкомнефтепродукт СССР
ГИПРОНЕФТЕТРАНС
г. Волгоград

Инв. № подл. | Подпись и дата | Взам. инв. №

ТМ 01. 02. 00. 02

√ √

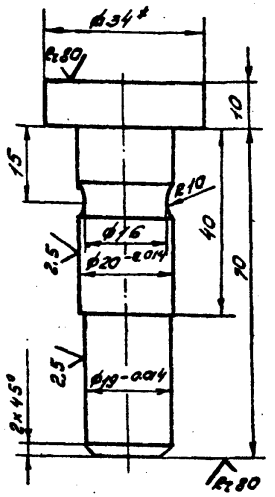

* Размер для справок.

Типовой проект Альбом II

Привязан:

Инв. №

Разраб.	Александрова		09.85
Провер.	Втюрин		09.85
Рук. гр.	Втюрин		09.85
Н. контр.	Александрова		09.85
Зам. нач. от.	Бутенко		09.85
Нач. отд.	Бунтин		09.85

ТМ 01.02.00.02

Ось верхняя

Лит.	Масса	Масштаб
	0,24	1:1
Лист	Листов 1	

Круг $\frac{В-34\ ГОСТ\ 2590-71*}{Ст3\ ГОСТ\ 535-79*}$

Госкомнефтепродукт СССР
ГИПРОНЕФТЕТРАНС
г. Волгоград

Инв. № подл. | Подпись и дата | Взам. инв. №

ТМ 01.02.00.03

Rz 80

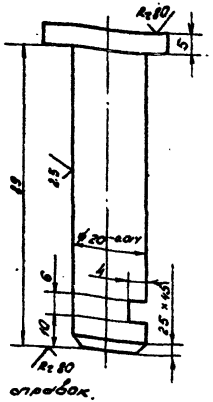

* Размер для справок.

Типовой проект Альбом II Копия верно

Инв.№ подл. | Подпись и дата | Взам.инв.№

Привязан:

Инв.№

Разраб.	Александров		09.80
Провер.	Вторин		09.80
Рук.гр.	Вторин		09.80
Н.контр.	Александров		09.80
Зам.нач.от.	Бутенко		09.80
Нач.отд.	Бунтин		09.80

ТМ.01.02.00.03

Ось блока

Лит.	Масса	Масштаб
	0.22	1:1
Лист	Листов 1	

Круг В-34 ГОСТ 2590-71 / Ст3 ГОСТ 535-79 *

Госкомнефтепродукт СССР ГИПРОНЕФТЕТРАНС г. Волгоград

ТМ 01.02.00.04

Rz 80

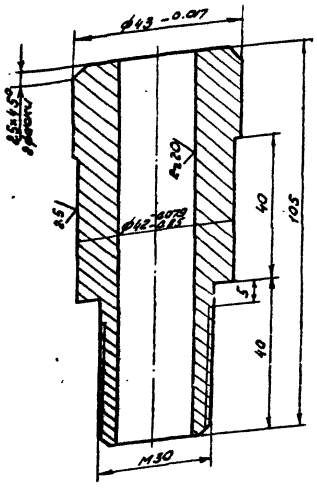

Типовой проект Альбом II

Инв.№ подл. | Подпись и дата | Взам.инв.№

Привязан:

Инв.№

Разраб.	Александров		09.80
Провер.	Вторин		09.80
Рук.гр.	Вторин		09.80
Н.контр.	Александров		09.80
Зам.нач.от.	Бутенко		09.80
Нач.отд.	Бунтин		09.80

ТМ.01.02.00.04

Ось нижняя

Лит.	Масса	Масштаб
	0.83	1:1
Лист	Листов 1	

Круг В-45 ГОСТ 2590-71 / Ст3 ГОСТ 535-79 *

Госкомнефтепродукт СССР ГИПРОНЕФТЕТРАНС г. Волгоград

ТМ 01 02 00 05

Rz 80

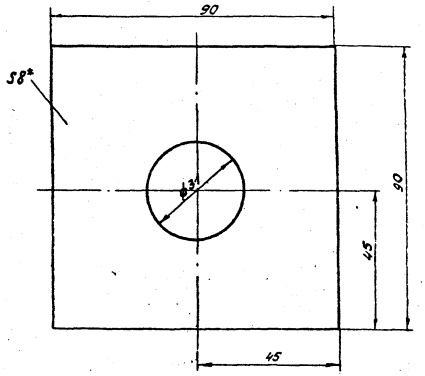

*Размер для справок.

Альбом II

Типовой проект

Копия верна

Привязан:

Инв. №

Разраб.	Алексеенко			09.85
Провер.	Втюрин			09.85
Рук. гр.	Втюрин			09.85
Н. контр.	Александров			09.85
Зам. нач. отд.	Бутенко			09.85
Нач. отд.	Бунтин			09.85

ТМ 01.02.00.05

Планка

Лит.	Масса	Масштаб
	0.45	1:1

Лист | Листов 1

Лист | Сталь 6 ГОСТ 19903-74* Ст3 ГОСТ 14637-79

Госкомнефтепродукт СССР ГИПРОНЕФТЕТРАНС г. Волгоград

Инв. № подл. | Подпись и дата | Взам. инв. №

ТМ 01 02 00 06

Rz 80

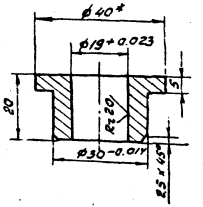

*Размер для справок.

Альбом II

Типовой проект

Привязан:

Инв. №

Разраб.	Алексеенко			09.85
Провер.	Втюрин			09.85
Рук. гр.	Втюрин			09.85
Н. контр.	Александров			09.85
Зам. нач. отд.	Бутенко			09.85
Нач. отд.	Бунтин			09.85

ТМ 01.02.00.06

Втулка

Лит.	Масса	Масштаб
	0.08	1:1

Лист | Листов 1

Пруток Л63. пр. кр. нпт-40 ГОСТ 2060-79

Госкомнефтепродукт СССР ГИПРОНЕФТЕТРАНС г. Волгоград

Инв. № подл. | Подпись и дата | Взам. инв. №

Копия верна

Альбом II

Типовой проект

ТМ 01.02.00.07

Rz80 (√)

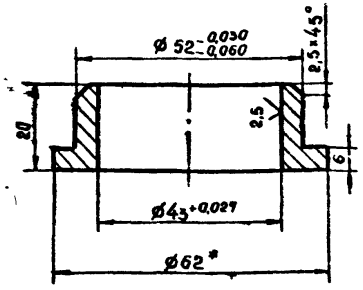

1.* Размер для справок.
2. Неуказанные предельные отклонения размеров — по CM_7

Привязан

Инв. №

Разраб.	Александрова		02.84
Провер.	Втюрин		12.84
Рук.гр.	Втюрин		12.84
Н.контр.	Александрова		02.85
Зам.нач.от.	Бутенко		02.85
Нач.отд.	Бунтин		02.85

ТМ.01.02.00.07

Втулка

Литер	Масса	Масштаб
	0,15	1:1

Лист | Листов 1

Пруток
Л63 пр. кр. Н-65 ГОСТ2060-73*

Госкомнефтепродукт СССР
ГИПРОНЕФТЕТРАНС
г. Волгоград

Взам.инв.№ | Подпись и дата | Инв.№ подл.

Альбом II

Типовой проект

ТМ 01.02.00.08

Rz80 (√)

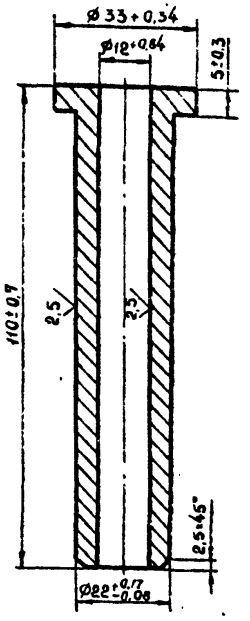

Привязан

Инв. №

Разраб.	Александрова		12.84
Провер.	Втюрин		12.84
Рук.гр.	Втюрин		12.84
Н.контр.	Александрова		02.85
Зам.нач.от.	Бутенко		02.85
Нач.отд.	Бунтин		02.85

ТМ.01.02.00.08

Втулка

Литер	Масса	Масштаб
	0,18	1:1

Лист | Листов 1

Пруток
Л63 пр. кр. Н-65 ГОСТ2060-73*

Госкомнефтепродукт СССР
ГИПРОНЕФТЕТРАНС
г. Волгоград

Взам.инв.№ | Подпись и дата | Инв.№ подл.

ТМ 01.02.00.10

2г89 (✓)

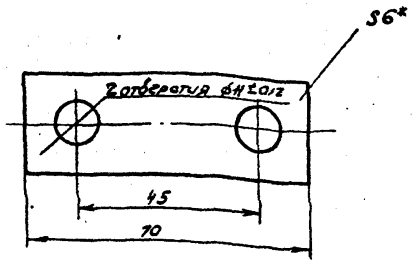

* Размер для справок

Типовой проект Альбом II Копия верна

Привязан:

Инв. №

Разраб.	Александрова		09.85
Провер.	Втюрин		09.85
Рук. гр.	Втюрин		09.85
Н. контр.	Александрова		09.85
Зам. нач. от.	Бутенко		09.85
Нач. отд.	Бунтин		09.85

ТМ 01.02.00.10

Оседержатель

Лит.	Масса	Масштаб
	0.08	1:1

Лист 6 ГОСТ 19903-74*
Ст3 ГОСТ 14637-79

Лист | Листов 1

Госкомнефтепродукт СССР
ГИПРОНЕФТЕТРАНС
г. Волгоград

Инв. № подл. | Подпись и дата | Взам. инв. №

Формат	Зона	Поз.	Обозначение	Наименование	Кол.	Примеч.
				Документация		
12			ТМ 01.03.00.00 СБ	Сборочный чертеж		
				Сборочные единицы		
11		1	ТМ01.03.01.00 СБ	Шарнир	1	
11		2	ТМ 01.03.02.00	Ось в сборе	1	
11		3	ТМ 01.03.03.00	Кронштейн	1	
11		4	ТМ 01.03.04.00	Рукоятка	1	
				Детали		
11		5	ТМ 01.03.00.01	Втулка	2	
11		6	ТМ 01.03.00.02	Кольцо опорное	1	
				Стандартные изделия		
				Гайка М36.5 ГОСТ 5915-70*	1	
				Шайба пружинная	1	
				3БТ 3×13 ГОСТ 6402-70*		
				Болт М10×65.58 ГОСТ 7798-70*	1	
				Гайка М10.5 ГОСТ 5915-70*	1	
				Шайба пружинная	2	
				10л 65г ГОСТ 5402-70*		

Альбом II

Типовой проект

Привязан:

Инв. №

Разраб.	Александрова		09.85
Провер.	Втюрин		09.85
Рук. гр.	Втюрин		09.85
Н. контр.	Александрова		09.85
Зам. нач. от.	Бутенко		09.85
Нач. отд.	Бунтин		09.85

ТМ 01.03.00.00

Поворотный шарнир

Лит.	Лист	Листов
		1

Госкомнефтепродукт СССР
ГИПРОНЕФТЕТРАНС
г. Волгоград

Инв. № подл. | Подпись и дата | Взам. инв. №

ТМ 01.03.00.00.СБ

Альбом II

Типовой проект

Копия верна

Инв. № подл. | Подпись и дата | Взам. инв. №

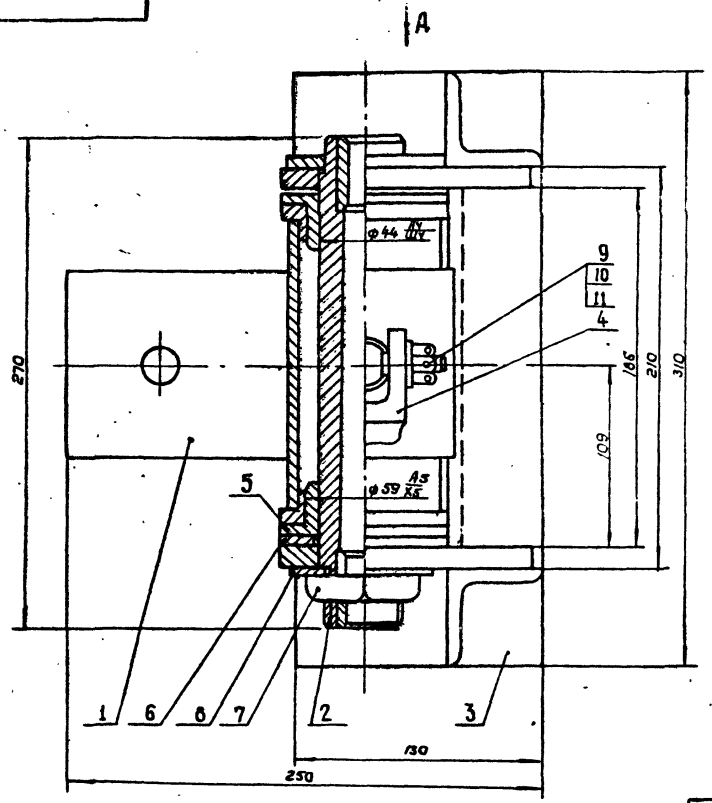

Вид А

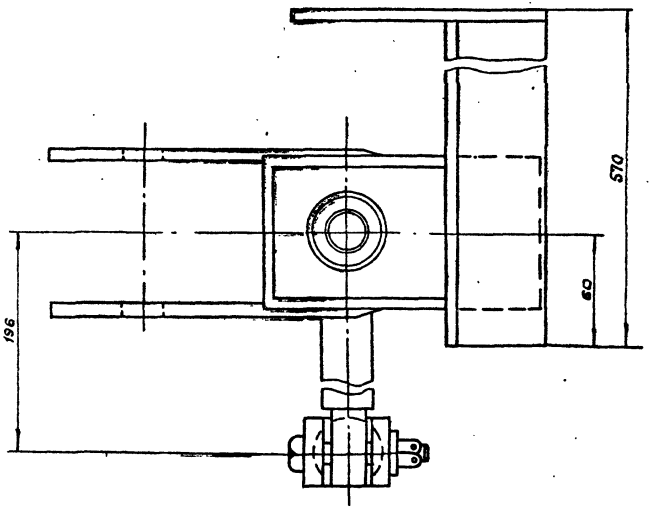

Привязан

Инв. №

Разраб.	Александров		12.84
Пров	Вторин		12.84
Рук. гр.	Вторин		12.84
Н. контр.	Александров		02.85
Зам. нач. ак.	Бутенко		02.85
Нач. отд	Бунтин		02.85

ТМ 01.03.00.00.СБ

Поворотный шарнир

Литера	Масса	Масштаб
	13,25	1:2

Лист | Листов 1

Госкомнефтепродукт СССР
ГИПРОНЕФТЕТРАНС
г. Волгоград

Сф 736-02

Альбом III

Типовой проект

Формат	Зона	Поз.	Обозначение	Наименование	Кол.	Примеч.
				Документация		
11			ТМ 01.03.01.00.СБ	Сборочный чертеж		
				Детали		
11		1	ТМ 01.03.01.01	Скоба	1	
				Труба 76х4 ГОСТ 8732-78 / В20 ГОСТ 8731-74*		
				ℓ = 152		
11		2	ТМ 01.03.01.02	Втулка	2	
11		3	ТМ 01.03.01.03	Штырь	1	
БЧ		4	ТМ 01.03.01.04	Стакан	1	

Привязан

Инв. №

Инв. № подл. | Подпись и дата | Взам. инв. №

Разраб.	Александрова		09.85
Пров.	Втюрин		09.85
Рук. гр.	Втюрин		09.85
Н. контр.	Александрова		09.85
Зам. нач. отд.	Бутенко		09.85
Нач. отд.	Бунтин		9.85

Штырь

ТМ 01.03.01.00

Литер	Лист	Листов
		1

Госкомнефтепродукт СССР
ТИПРОНЕФТЕТРАНС
г. Волгоград

сф 736-02

ТМ 01.03.01.00 СБ

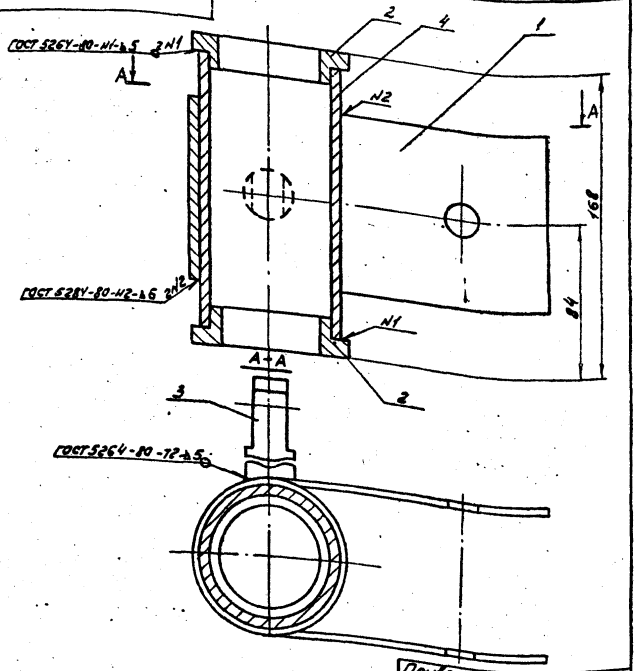

Альбом II

Типовой проект

Копия верна

Привязан:

Инв. №

Подп. и дата | Взам. инв. №

Разраб.	Александрова		09.85
Провер.	Вторин		09.85
Рук. гр.	Вторин		09.85
Н. контр.	Александрова		09.85
Зам. нач. отд.	Бутенко		09.85
Нач. отд.	Бунтин		09.85

ТМ 01.03.01.00 СБ

Шарнир

Лит	Масса	Масштаб
	4.52	1:2

Лист | Листов 1

Госкомнефтепродукт СССР
ГИПРОНЕФТЕТРАНС
г. Волгоград

ТМ 01.03.01.01

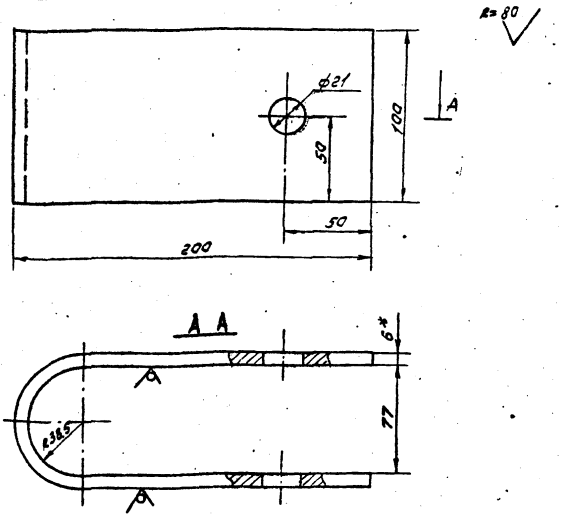

1.* Размер для справок.
2. Отверстия сверлить после изгиба заготовки.
3. Длина заготовки 445 ± 1.25 мм.

Альбом II

Типовой проект

Привязан:

Инв. №

Подп. и дата | Взам. инв. №

Разраб.	Александрова		09.85
Провер.	Вторин		09.85
Рук. гр.	Вторин		09.85
Н. контр.	Александрова		09.85
Зам. нач. отд.	Бутенко		09.85
Нач. отд.	Бунтин		09.85

ТМ 01.03.01.01

Скоба

Лит	Масса	Масштаб
	1.97	1:2

Лист | Листов 1

Госкомнефтепродукт СССР
ГИПРОНЕФТЕТРАНС
г. Волгоград

Лист 6 ГОСТ 19903-74*
Ст3 ГОСТ 1У637-79

ТМ 01.03.01.02

Альбом II Копия верно

Типовой проект

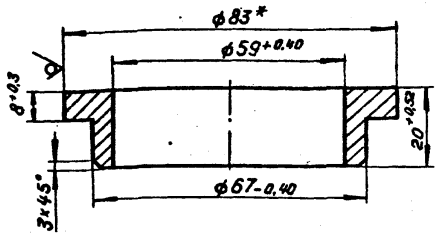

* Размер для справок.

Привязан

Инв.№

Разраб.	Александров			ТМ.01.03.01.02		
Провер.	Втюрин					
Рук. гр.	Втюрин					
Н.контр.	Александров					
Зам.нач.от.	Бутенко			Втулка	Лит.	Масса 0,42	Масштаб 1:1
Нач. отд	Бунтин				Лист	Листов 1
				Труба 83×12 ГОСТ 8732-73 / В 20 ГОСТ 8731-74*	Госкомнефтепродукт СССР ГИПРОНЕФТЕТРАНС г. Волгоград	

Инв.№ подл. | Подпись и дата | Взам. инв.№

ТМ 01.03.01.03

Альбом II

Типовой проект

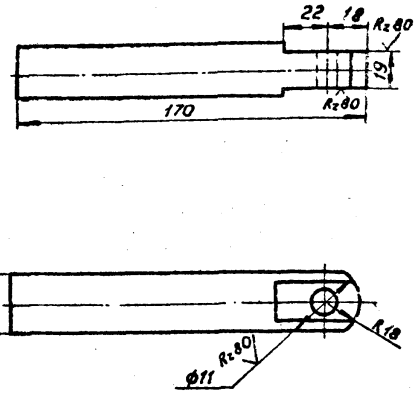

* Размер для справок.

Привязан

Инв.№

Разраб.	Александров			ТМ.01.03.01.03		
Проб.	Втюрин					
Рук. гр.	Втюрин					
Н.контр.	Александров					
Зам.нач.от.	Бутенко			Штырь	Лит.	Масса 0,63	Масштаб 1:2
Нач. отд.	Бунтин				Лист	Листов 1
				Круг В-25 ГОСТ 2590-71* / Ст3 ГОСТ 535-79*	Госкомнефтепродукт СССР ГИПРОНЕФТЕТРАНС г. Волгоград	

Инв.№ подл. | Подпись и дата | Взам. инв.№

Альбом II

Типовой проект

Копия верна

Поз.	Обозначение	Наименование	Кол.	Примеч.
		Документация		
	ТМ.01.03.02.00 СБ	Сборочный чертеж		
		Детали		
1	ТМ 01.03.02.01	Пластина опорная	1	
2	ТМ.01.03.02.02	Ось	1	
3	ТМ 01.03.02.03	Втулка	2	

Привязан

Инв.№

Разраб.	Александрова		09.85
Провер.	Втюрин		09.85
Рук. гр.	Втюрин		09.85
Н.контр.	Александрова		09.85
Зам.нач.отд	Бутенко		09.85
Нач. отд.	Бунтин		09.85

ТМ 01.03.02.00

Ось в сборе

Лит.	Лист	Листов
		1

Госкомнефтепродукт СССР
ГИПРОНЕФТЕТРАНС
г. Волгоград

Инв.№ подл. | Подпись и дата | Взам.инв.№

ТМ 01.03.02.00 СБ

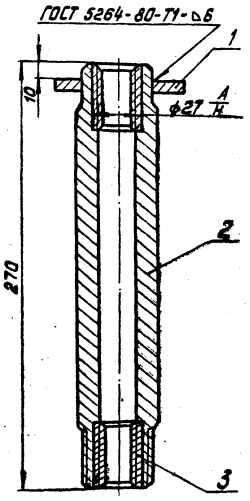

Привязан

Инв.№

Разраб.	Александрова		09.85
Пров.	Втюрин		09.85
Рук. гр.	Втюрин		09.85
Н.контр.	Александрова		09.85
Зам.нач.отд	Бутенко		09.85
Нач. отд.	Бунтин		09.85

ТМ 01.03.02.00 СБ

Ось в сборе

Лит.	Масса	Масштаб
	2,77	1:2
Лист	Листов 1	

Госкомнефтепродукт СССР
ГИПРОНЕФТЕТРАНС
г. Волгоград

Инв.№ подл. | Подпись и дата | Взам.инв.№

ТМ01.03.02.01

√(√)

Альбом II Копия верна

Типовой проект

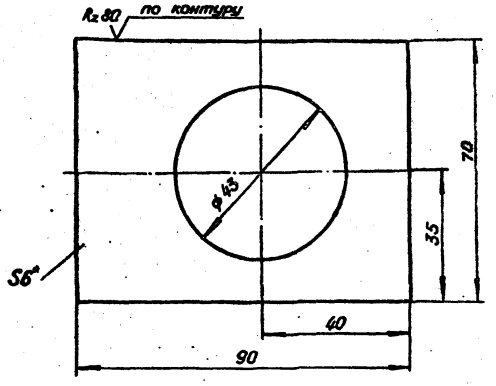

*Размер для справок.

Привязан

Инв.№

Разраб.	Александров		09.85
Пров.	Втюрин		09.85
Рук. гр.	Втюрин		09.85
Н.контр.	Александров		09.85
Зам.нач.от.	Бутенко		09.85
Нач.отд.	Бунтин		09.85

ТМ 01.03.02.01

Пластина опорная

Лит.	Масса	Масштаб
	0,228	1:1

Лист | Листов 1

Лист 6 ГОСТ 19903-74*
Ст3 ГОСТ 14637-79

Госкомнефтепродукт СССР
ГИПРОНЕФТЕТРАНС
г. Волгоград

Инв.№ подл. | Подпись и дата | Взам.инв.№

ТМ01.03.02.02

√(√)

Альбом II

Типовой проект

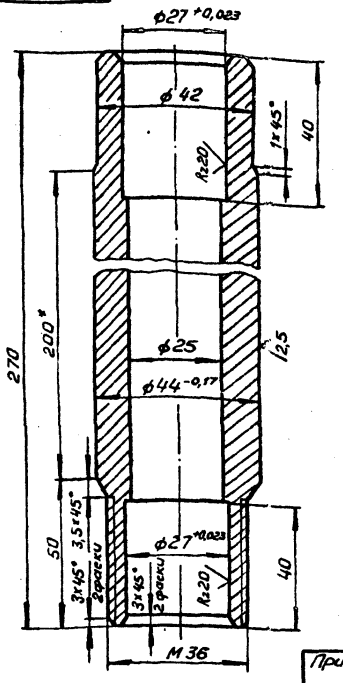

*Размер для справок.

Привязан

Инв.№

Разраб.	Александров		09.85
Пров.	Втюрин		09.85
Рук. гр.	Втюрин		09.85
Н.контр.	Александров		09.85
Зам.нач.от.	Бутенко		09.85
Нач.отд.	Бунтин		09.85

ТМ 01.03.02.02

Ось

Лит.	Масса	Масштаб
	2,77	1:2

Лист | Листов 1

Круг В-45 ГОСТ 2590-71*
Ст3 ГОСТ 535-79*

Госкомнефтепродукт СССР
ГИПРОНЕФТЕТРАНС
г. Волгоград

Инв.№ подл. | Подпись и дата | Взам.инв.№

Типовой проект. Альбом V. Копия верна

ТМ 01.030203

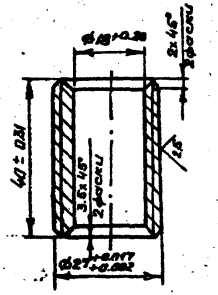

Привязан:

Инв. №

Разраб	Александров		09.86
Пробер	Втюрин		09.86
Рук. гр.	Втюрин		09.86
Н. контр.	Александров		09.86
Зам. нач. отд	Бутенко		09.86
Нач. отд	Бунтин		09.86

ТМ 01.030203

Втулка

Литер	Масса	Масштаб
	0.108	1:1

Лист | Листов 1

Труба Б63.ДКРНМ27х3.5 ГОСТ 494-76*

Госкомнефтепродукт СССР
ГИПРОНЕФТЕТРАНС
г. Волгоград

Инв. № подл. | Подпись и дата | Взам. инв. №

Альбом II

Типовой проект

Копия верна

Формат	Зона	Поз	Обозначение	Наименование	Кол.	Примеч.
				Документация		
11			ТМ 01.03.03.00 СБ	Сборочный чертеж		
				Детали		
11		1	ТМ 01.03.03.01	Щека	2	
11		2	ТМ 01.03.03.02	Планка	2	
				Уголок Б-50х50х5 ГОСТ 8509-72* / ст3 ГОСТ 535-79		
				С = 186 мм		
БЧ		3	ТМ 01.03.03.03	Связь	1	
				Уголок Б-50х50х5 ГОСТ 8509-72* / ст3 ГОСТ 535-79		
				С = 186 мм		
БЧ		4	ТМ01.03.03.04	Перекладина	2	
				Уголок Б-50х50х5 ГОСТ 8509-72* / ст3 ГОСТ 535-79		
				С = 569 мм		

Привязан

Инв. №:

Инв. № подл. | Подпись и дата | Взам. инв. №

Разраб.	Александров		09.85
Провер.	Втюрин		09.85
Рук. гр.	Втюрин		09.85
Н. контр.	Александров		09.85
Зам. нач. отд.	Бутенко		09.85
Нач. отд.	Бунтин		09.85

ТМ 01.03.03.00

Кронштейн

Литер	Лист	Листов
		1

Госкомнефтепродукт СССР
ГИПРОНЕФТЕТРАНС
г. Волгоград

ТМ 01.03.03.00 СБ

Вид А

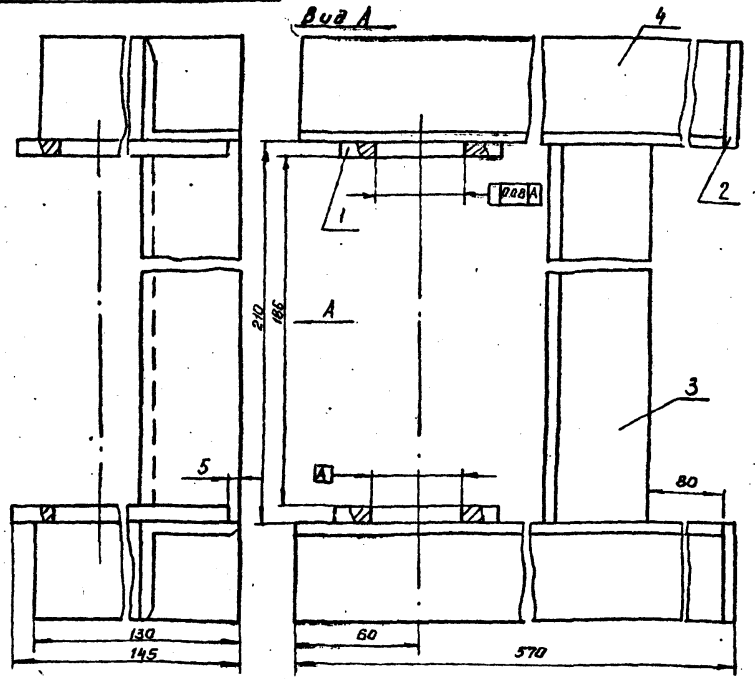

Варить по кромкам прилегания деталей катетом 4 мм
Электроды Э-42А по ГОСТ 9467-75

Привязан:

Инв. №

Разраб.	Александров		09.85
Провер.	Втюрин		09.85
Рук. гр.	Втюрин		09.85
Н. контр.	Александров		09.85
Зам. нач. отд.	Бутенко		09.85
Нач. отд.	Бунтин		09.85

Кронштейн

Литер	Масса	Масштаб
	5	1:2
Лист	Листов 1	

Госкомнефтепродукт СССР
ГИПРОНЕФТЕТРАНС
г. Волгоград

Инв. № подл. | Подпись и дата | Взам. инв. №

Типовой проект Альбом II копия верна

ТМ 01.03.03.01

Rz 80

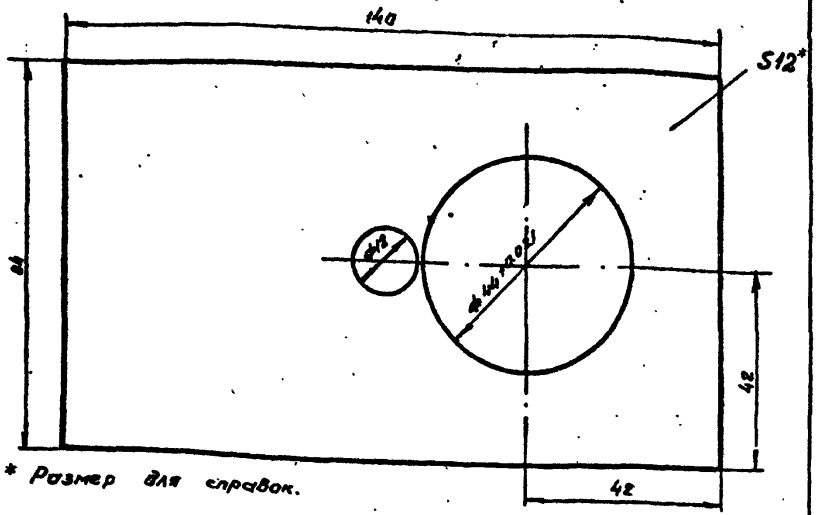

* Размер для справок.

Привязан:

Инв №

Разраб.	Александрова		09.85
Провер.	Втюрин		09.85
Рук. гр.	Втюрин		09.85
Н.контр.	Александрова		09.85
Зам.нач.от	Бутенко		09.85
Нач.отд.	Бунтин		09.85

ТМ 01.03.03.01

Щека

Литер	Лист	Масштаб
	0.92	1:1
	Лист	Листов 1

Полоса 12х85 ГОСТ 103-76* / Ст 3 ГОСТ 535-79*

Госкаминефтепродукт СССР
ГИПРОНЕФТЕТРАНС
г. Волгоград

Взам. инв.№ | Подпись и дата | Инв.№ подл.

ТМ 01.03.03.02

Rz 80

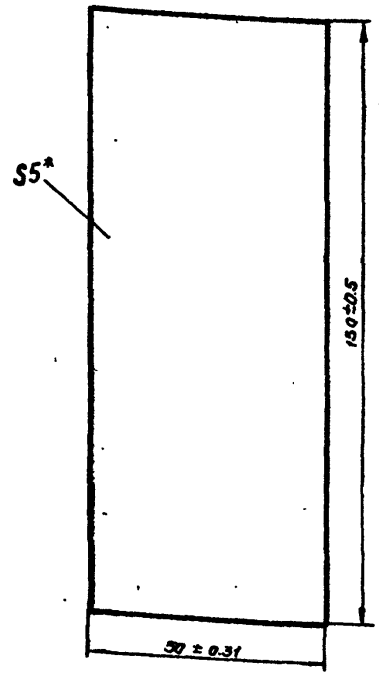

* Размер для справок

Привязан:

Инв. №

Разраб	Александрова		09.85
Провер	Втюрин		09.85
Рук. гр	Втюрин		09.85
Н контр	Александрова		09.85
Зам.нач.от	Бутенко		09.85
Нач.отд	Бунтин		09.85

ТМ 01.03.03.02

Планка

Литер	Масса	Масштаб
	0.22	1:1
	Лист	Листов 1

Лист 3 ГОСТ 19903-74* / Ст 3 ГОСТ 16523-70*

Госкаминефтепродукт СССР
ГИПРОНЕФТЕТРАНС
г. Волгоград

Взам. инв.№ | Подпись и дата | Инв.№ подл.

Альбом II Копия верна

Типовой проект

Форм	Зона	Поз.	Обозначение	Наименование	Кол.	Прим
				Документация		
11			ТМ 01.03.04.00 СБ	Сборочный чертеж		
				Детали		
11		1	ТМ 01.03.04 01	Вилка	1	
11		2	ТМ 01.03.04.02	Ручка	1	

Привязан

Инв №

Инв.№ подл. | Подпись и дата | Взам.инв.№

Разраб.	Александрова		09.85
Провер.	Втюрин		09.85
Рук. гр.	Втюрин		09.85
Н.контр	Александрова		09.85
Зам.нач.от	Бутенко		09.85
Нач. отд.	Бунтин		09.85

ТМ 01.03.04.00

Рукоятка

Лит	Лист	Листов
		1

Госкомнефтепродукт СССР
ГИПРОНЕФТЕТРАНС
г. Волгоград

ТМ 01.03.04.00 СБ

Альбом II

Типовой проект

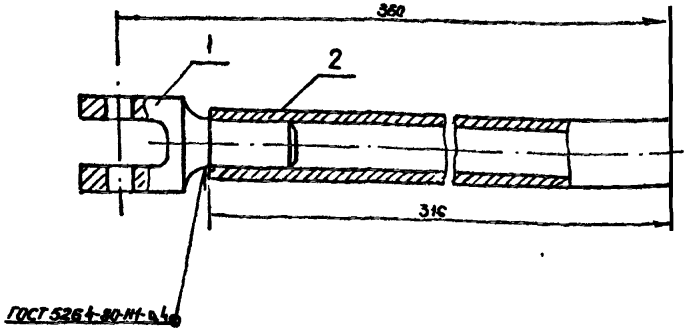

Привязан

Инв №

Инв.№ подл. | Подпись и дата | Взам.инв.№

Разраб.	Александрова		09.85
Провер.	Втюрин		09.85
Рук. гр.	Втюрин		09.85
Н.контр	Александрова		09.85
Зам.нач.от	Бутенко		09.85
Нач. отд.	Бунтин		09.85

ТМ.01.03.04.00.СБ

Рукоятка

Литер	Масса	Масштаб
	1,26	1:2
Лист	Листов 1	

Госкомнефтепродукт СССР
ГИПРОНЕФТЕТРАНС
г. Волгоград

сф736-01

ТМ 01.03.04.01

Rz80

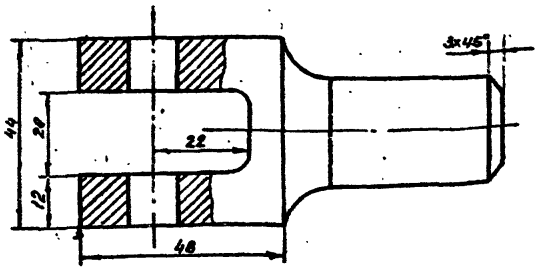

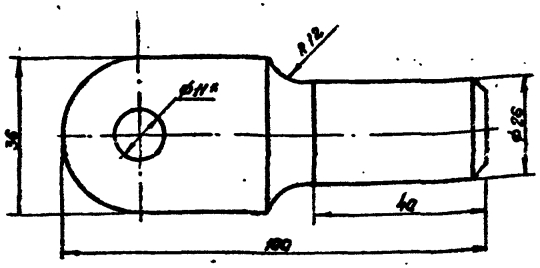

*Размеры для инструмента

Типовой проект Альбом II Копия верно

Инв. № подл. | Подпись и дата | Взам. инв. №

Привязан

Инв. №

Разраб.	Александрова		09.85
Провер.	Втюрин		09.85
Рук. гр.	Втюрин		09.85
Н. контр.	Александрова		09.85
Зам. нач. от	Бутенко		09.85
Нач. отд	Бунтин		09.85

ТМ 01.03.04.01

Вилка

Литер	Масса	Масштаб
	0.49	1:1

Лист | Листов 1

Квадрат 8-45 ГОСТ 2591-71* Ст3 ГОСТ 380-71*

Госкомнефтепродукт СССР ГИПРОВЕФТЕТРАНС г. Волгоград

ТМ 01.03.04.02

Rz80

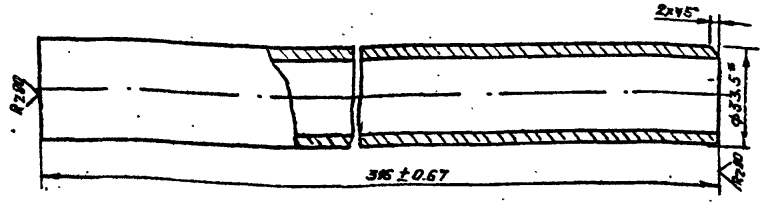

* Размер для справок.

Альбом II Типовой проект

Инв. № подл. | Подпись и дата | Взам. инв. №

Привязан

Инв. №

Разраб.	Александрова		09.85
Провер.	Втюрин		09.85
Рук. гр.	Втюрин		09.85
Н. контр.	Александрова		09.85
Зам. нач. от	Бутенко		09.85
Нач. отд	Бунтин		09.85

ТМ 01.03.04.02

Ручка

Литер	Масса	Масштаб
	0.77	1:1

Лист | Листов 1

Труба 25 ГОСТ 3262-75*

Госкомнефтепродукт СССР ГИПРОНЕФТЕТРАНС г. Волгоград

ТМ 01.03.00.01

Типовой проект Альбом II Копия верна

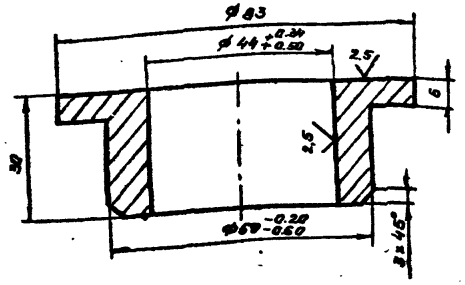

Привязан

Инв. №

Разраб.	Александрова		03.85
Провер.	Втюрин		03.85
Рук. гр.	Втюрин		03.85
Н. контр.	Александрова		03.85
Зам. нач. отд.	Бутенко		03.85
Нач. отд.	Бунтин		03.85

ТМ.01.03.00.01

Втулка

Литер	Масса	Масштаб
	1,12	1:1

Лист | Листов 1

Труба ЛС 59-1 ГКРХХ 88-25 НД ГОСТ 494-76*

Госкомнефтепродукт СССР ГИПРОНЕФТЕТРАНС г. Волгоград

Взам. инв. № | Подпись и дата | Инв. № подл.

ТМ 01.03.00.02

Типовой проект Альбом II

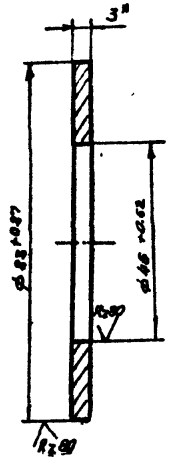

* Размер для справок

Привязан

Инв. №

Разраб.	Александрова		03.85
Провер.	Втюрин		03.85
Рук. гр.	Втюрин		03.85
Н. контр.	Александрова		03.85
Зам. нач. отд.	Бутенко		03.85
Нач. отд.	Бунтин		03.85

ТМ 01.03.00.02

Опорное кольцо

Литера	Масса	Масштаб
	0.09	1:1

Лист | Листов 1

Лист ЛО62-1Т3ГОСТ931-78*

Госкомнефтепродукт СССР ГИПРОНЕФТЕТРАНС г. Волгоград

Взам. инв. № | Подпись и дата | Инв. № подл.

Копия верна

Альбом II

Типовой проект

Форм	Зона	Поз	Обозначение	Наименование	Кол.	Примеч.
				Документация		
12			ТМ 01.04.00.00 СБ	Сборочный чертеж		
				Детали		
11		1	ТМ 01.04.00.01	Пластина	1	
БЧ		2	ТМ 01.04.00.02	Уголок	2	
				Уголок $\frac{Б\ 70\times45\times5\ ГОСТ\ 8510-72^*}{ст.3\ ГОСТ\ 535-79}$		
				ℓ = 200 мм.		
				Стандартные изделия		
		3		Лебедка ручная ЛРН-1000	1	
		4		Болт М16×35.58	2	
				ГОСТ 7798-70*		
		5		Гайка М16.5	2	
				ГОСТ 5915-70*		
		6		Шайба пружинная	2	
				16 Т 3×13 ГОСТ 6402-70*		

Привязан

Инв. №

Взам. инв. №

Подпись и дата

Инв. № подл.

Разраб.	Александрова	[подпись]	09.85
Провер.	Втюрин	[подпись]	09.85
Рук. гр.	Втюрин	[подпись]	09.85
Н. контр.	Александрова	[подпись]	09.85
Зам. нач. отд.	Бутенко	[подпись]	09.85
Нач. отд.	Бунтин	[подпись]	09.85

ТМ 01.04.00.00

Установка лебедки ЛРН-1000

Лит.	Лист	Листов
		1

Госкомнефтепродукт СССР
ГИПРОНЕФТЕТРАНС
г. Волгоград

ТМ 01.04.00.00

Альбом I Копия верна

Типовой проект

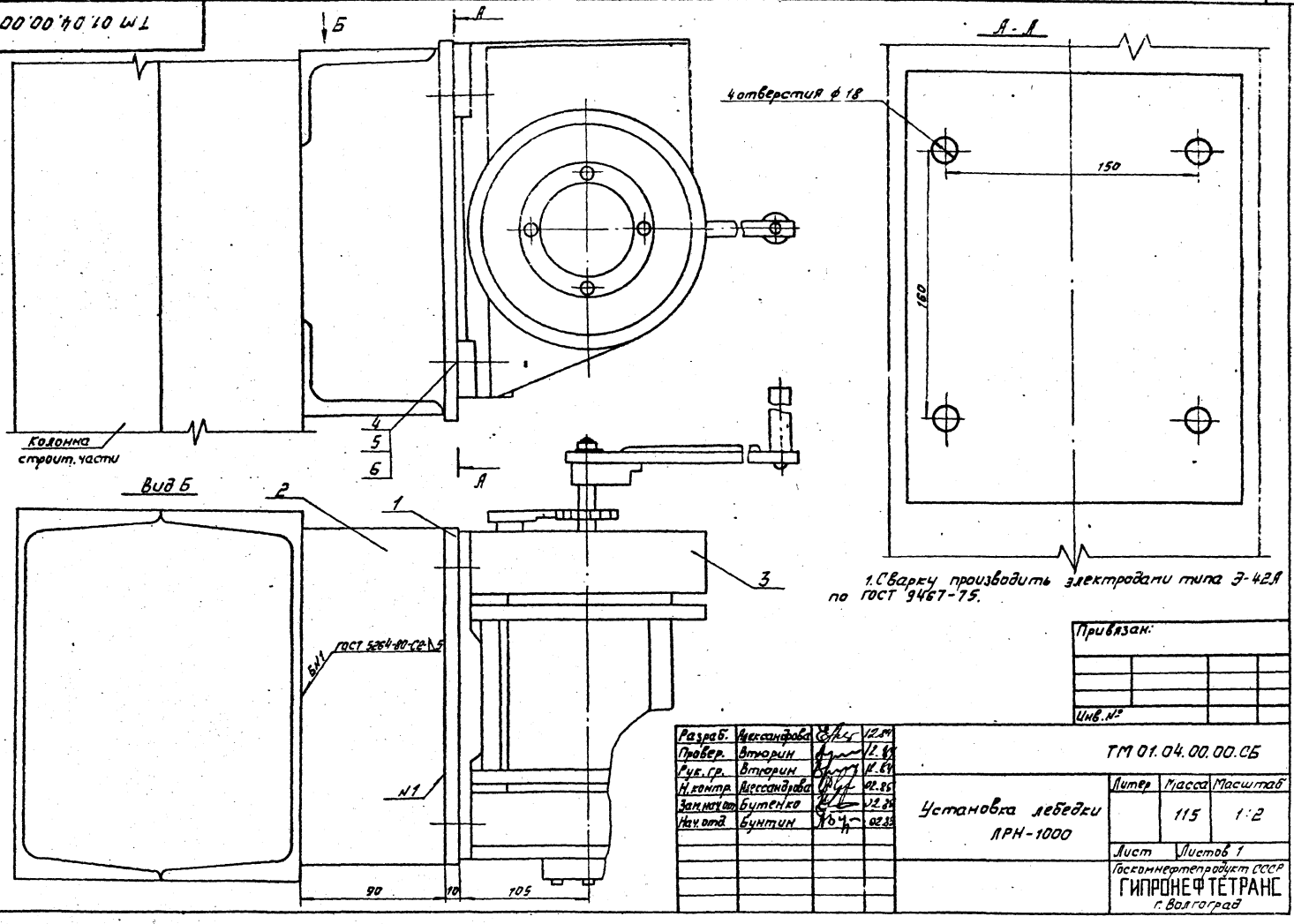

1. Сварку производить электродами типа Э-42А по ГОСТ 9467-75.

Разраб.	Александрова		12.84
Провер.	Втюрин		12.84
Рук. гр.	Втюрин		12.84
Н. контр.	Александрова		02.85
Зам. нач. отд.	Бутенко		02.85
Нач. отд.	Бунтин		02.85

Привязан:

Инв. №

ТМ 01.04.00.00.СБ

Установка лебедки ЛРН-1000

Литер	Масса	Масштаб
	115	1:2

Лист | Листов 1

Госкомнефтепродукт СССР
ГИПРОНЕФТЕТРАНС
г. Волгоград

Инв. № подл. | Подпись и дата | Взам. инв. №

Альбом II. Копия верна

Типовой проект

ТМ 01.04.00.01

$R_z 80$ (√)

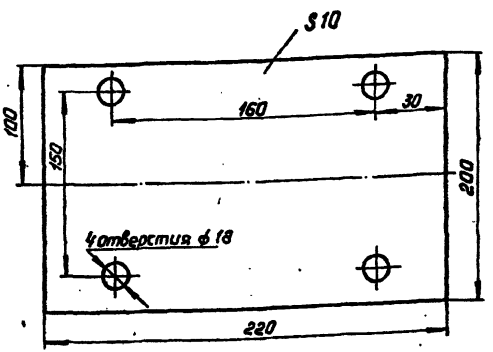

Привязан

Инв. №

Разраб.	Александрова		
Провер.	Втюрин		
Рук. гр.	Втюрин		
Н. контр.	Александрова		
Зам. нач. отд.	Бутенко		
Нач. отд.	Бунтин		

ТМ 01.04.00.01

Пластина

Лит	Масса	Масштаб
	3,45	1:2

Лист | Листов 1

Лист 10 ГОСТ 19903-74* Ст 3 ГОСТ 14637-79

Госкомнефтепродукт СССР ГИПРОНЕФТЕТРАНС г. Волгоград

Инв. № подл. | Подпись и дата | Взам. инв. №

Альбом II

Типовой проект

Формат	Зона	Поз.	Обозначение	Наименование	Кол.	Примеч.
				Документация		
А4			ТМ 01.05.00.00 СБ	Сборочный чертеж		
				Сборочные единицы		
А1		1	ТМ 01.05.01.00	Рама контргруза	1	
А1		2	ТМ 01.05.02.00	Направляющая	1	
				Детали		
А1		3	ТМ 01.05.00.01	Башмак	2	
А1		4	ТМ 01.05.00.02	Груз	4	
А1		5	ТМ 01.01.00.05	Болт откидной	4	
				Стандартные изделия		
		6		Винт М8×22 ГОСТ 17475-80*	8	
		7		Коуш 22 ГОСТ 2224-72*	1	
		8		Гайка М8,5 ГОСТ 5915-70*	8	

Привязан:

Инв. №

Инв. № подл. | Подпись и дата | Взам. инв. №

Разраб.	Александрова		
Провер.	Втюрин		
Рук. гр.	Втюрин		
Н. контр.	Александрова		
Зам. нач. отд.	Бутенко		
Нач. отд.	Бунтин		

ТМ 01.05.00.00

Противовес подъемного устройства

Лит.	Лист	Листов
		1

Госкомнефтепродукт СССР ГИПРОНЕФТЕТРАНС г. Волгоград

Сер 796-02

ТМ 01.05.00.0СБ

Типовой проект Альбом II Копия верна

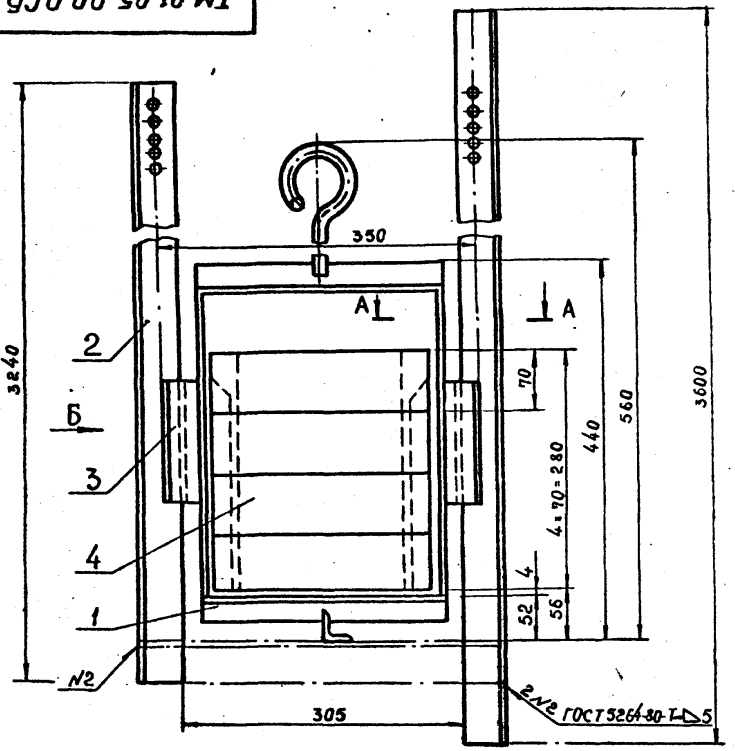

Вид „Б" на противовес без направляющей рамы

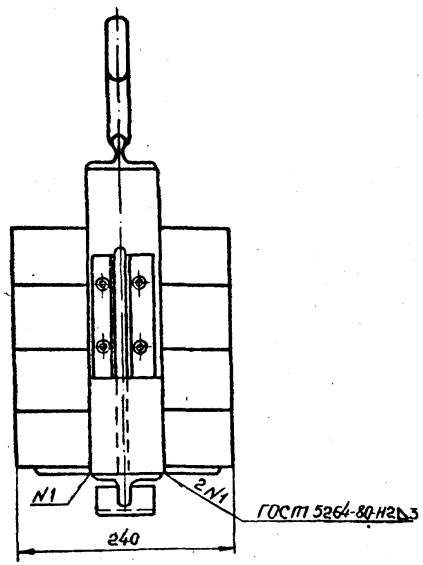

Узел крепления каната к противовесу

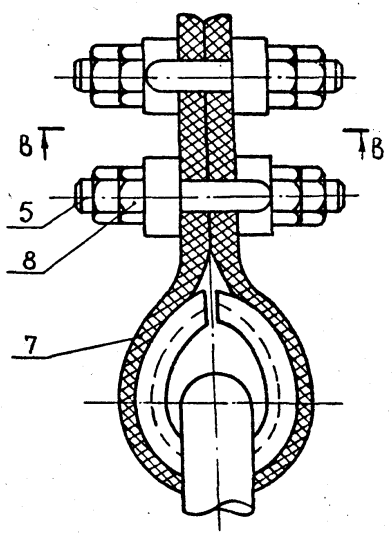

А-А
М1:2

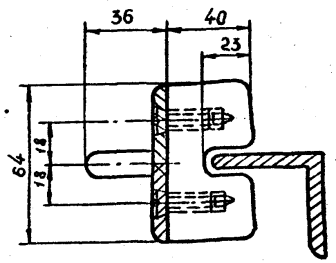

В-В
М1:1 повернуто

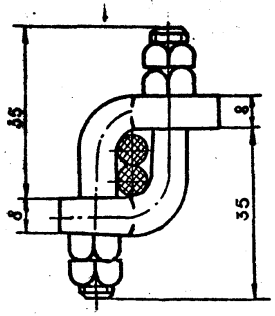

Разраб.	Александрова		12.84
Провер.	Втюрин		12.84
Рук.гр.	Втюрин		12.84
Н.контр.	Александрова		02.85
Зам.нач.отд.	Бутенко		02.85
Нач.отд.	Бунтин		02.85

Противовес подъемного устройства

ТМ.01.05.00.00.СБ

Литер	Масса	Масштаб
	52,0	1:5

Лист | Листов 1

Госкомнефтепродукт СССР
ГИПРОНЕФТЕТРАНС
г. Волгоград

Привязан

Инв. №

Взам. инв. №

Подпись и дата

Инв. № подл.

Альбом II

Поз.	Обозначение	Наименование	Кол.	Прим.
		Документация		
11	ТМ 01.05.01.00 СБ	Сборочный чертеж		
		Детали		
11	1 ТМ 01.05.01.01	Крюк	1	
11	2 ТМ 01.05.01.02	Стяжка верхняя	2	
11	3 ТМ 01.05.01.03	Стяжка боковая правая	2	
11	4 ТМ 01.05.01.04	Стяжка боковая левая	2	
11	5 ТМ 01.05.01.05	Пластина	1	
11	6 ТМ 01.05.01.06	Упор	1	
Ст	7 ТМ 01.05.01.07	Стяжка нижняя	2	
		Уголок Б.35х35х4 ГОСТ 8509-72* Ст3 ГОСТ 535-79		
		С = 270±0,65		

Привязан

Инв. №

Разраб.	Александров		09.95
Провер.	Вторин		09.95
Рук. гр.	Вторин		09.95
Н. контр.	Александров		09.95
Зам. нач. отд.	Бутенко		09.95
Нач. отд.	Бунтин		09.95

ТМ 01.05.01.00

Рама контргруза

Литера	Лист	Листов
		1

Госкомнефтепродукт СССР
ГИПРОНЕФТЕТРАНС
г. Волгоград

Типовой проект

Копировал

Формат А4

Инв. № подл. | Подпись и дата | Взам. инв. №

Альбом V Копия верна
Типовой проект
Инв.№ подл. | Подпись и дата | Взам.инв.№

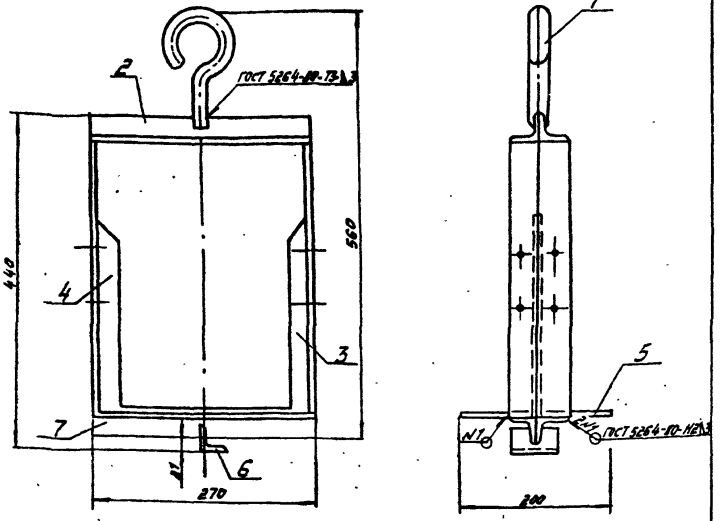

Сварку производить электродами типа Э-42А ГОСТ 9467-75 по кромкам прилегания деталей.

Привязан

Инв.№

Разраб.	Александрова		12.84
Провер.	Втюрин		12.84
Рук.гр.	Втюрин		12.84
Н.контр.	Александрова		12.84
Зам.нач.отд.	Бутенко		12.84
Нач.отд.	Бунтин		12.84

ТМ 01.05.01.00 СБ

Рама контргруза

Литер	Масса	Масштаб
	7.15	1:5
Лист	Листов 1	

Госкомнефтепродукт СССР
ГИПРОНЕФТЕТРАНС
г. Волгоград

Альбом V
Типовой проект
Инв.№ подл. | Подпись и дата | Взам.инв.№

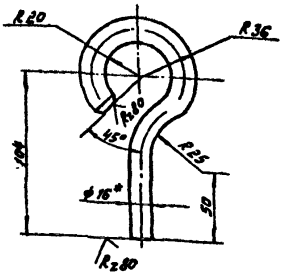

*Размер для справок

Привязан

Инв.№

Разраб.	Александрова		12.84
Провер.	Втюрин		12.84
Рук.гр.	Втюрин		12.84
Н.контр.	Александрова		12.84
Зам.нач.отд.	Бутенко		12.84
Нач.отд.	Бунтин		12.84

ТМ 01.05.01.01

Крюк

Литер	Масса	Масштаб
	0.4	1:2.5
Лист	Листов 1	

Круг 16 ГОСТ 2590-71* / ст3 ГОСТ 535-79*

Госкомнефтепродукт СССР
ГИПРОНЕФТЕТРАНС
г. Волгоград

ТМ 01.05.01.02

Альбом V Копия верно

Типовой проект

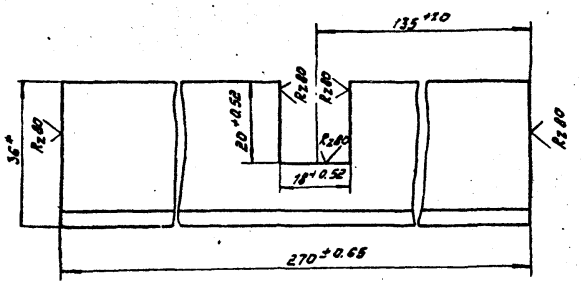

*Размер для справок

Привязан

Инв. №

Подпись и дата | Взам. инв. №

Разраб.	Александрова		12.84
Провер.	Аторин		12.84
Рук. гр.	Аторин		12.84
Н.контр.	Александрова		02.85
Заннач.от.	Бутенко		02.85
Нач.отд.	Бунтин		02.85

ТМ 01.05.01.02

Стяжка верхняя

Литер	Масса	Масштаб
	0.593	1:1

Лист | Листов 1

Уголок Б-36×36×4 ГОСТ 8509-72* / Ст 3 ГОСТ 535-79*

Госкомнефтепродукт СССР
ГИПРОНЕФТЕТРАНС
г. Волгоград

Инв. № подл. | Подпись и дата | Взам. инв. №

ТМ 01.05.01.03

Альбом V

Типовой проект

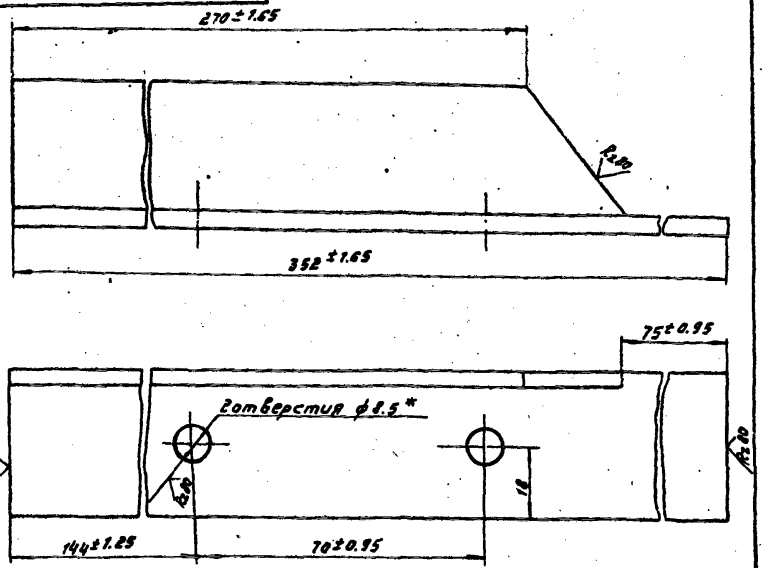

*Размер для инструментов

Привязан

Инв. №

Подпись и дата | Взам. инв. №

Разраб.	Александрова		12.84
Провер.	Аторин		12.84
Рук. гр.	Аторин		12.84
Н.контр.	Александрова		02.85
Заннач.от.	Бутенко		02.85
Нач.отд.	Бунтин		02.85

ТМ 01.05.01.03

Стяжка боковая правая

Литер	Масса	Масштаб
-	0.76	1:1

Лист | Листов 1

Уголок Б-36×36×4 ГОСТ 8509-72* / Ст 3 ГОСТ 535-79*

Госкомнефтепродукт СССР
ГИПРОНЕФТЕТРАНС
г. Волгоград

ТМ 01.05.01.04

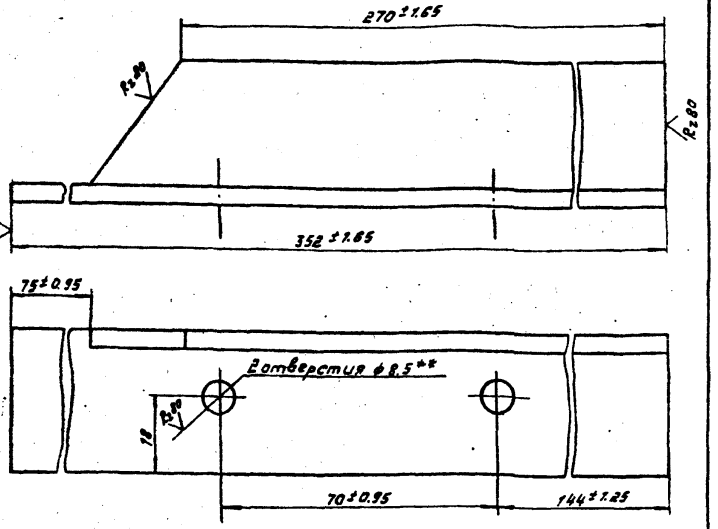

** Размер для инструмента.

Типовой проект Альбом V Копия верна

Инв.№ подл. | Подпись и дата | Взам. инв.№

Привязан

Инв.№

Разраб.	Александрова		12.84
Провер.	Вторин		12.84
Рук.гр.	Вторин		12.84
Н.контр.	Александрова		02.85
Зам.нач.отд.	Бутенко		02.85
Нач.отд.	Бунтин		04.85

ТМ 01.05.01.04

Стяжка боковая левая

Литер	Масса	Масштаб
	0.76	1:1

Лист | Листов 1

Уголок Б-36×36×4 ГОСТ 8509-72* / Ст3 ГОСТ 535-79*

Госкомнефтепродукт СССР ГИПРОНЕФТЕТРАНС г. Волгоград

ТМ 01.05.01.05

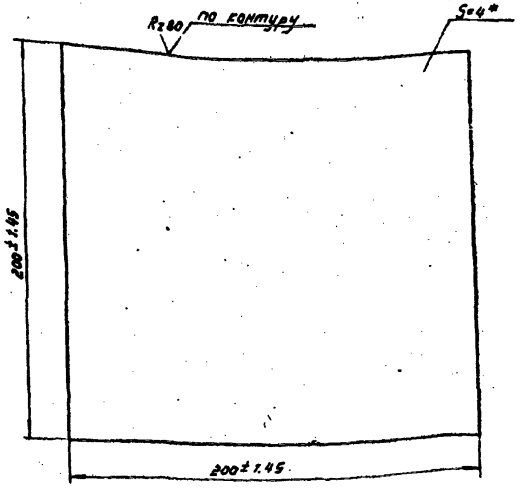

* Размер для справок

Типовой проект Альбом V

Инв.№ подл. | Подпись и дата | Взам. инв.№

Привязан

Инв.№

Разраб.	Александрова		12.84
Провер.	Вторин		12.84
Рук.гр.	Вторин		12.84
Н.контр.	Александрова		02.85
Зам.нач.отд.	Бутенко		02.85
Нач.отд.	Бунтин		04.85

ТМ 01.05.01.05

Пластина

Литер	Масса	Масштаб
	1.3	1:2

Лист | Листов 1

Лист 4 ГОСТ 19903-74* / Ст3 ГОСТ 16523-70*

Госкомнефтепродукт СССР ГИПРОНЕФТЕТРАНС г. Волгоград

ТМ 01.05.01.06

А(√)

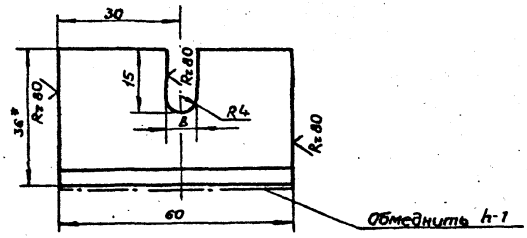

1* Размер для справок

Разраб.	Александрова		09.85
Пров.	Втюрин		09.85
Рук. гр.	Втюрин		09.85
Н. контр.	Александрова		09.85
Зам. нач. отд.	Бутенко		09.85
Нач. отд.	Бунтин		09.85

Привязан

Инв №

ТМ 01.05.01.06

Упор

Литер	Масса	Масштаб
	0,13	1:1

Лист | Листов 1

Уголок Б-36×36×4 ГОСТ 8509-72* / Ст 3 ГОСТ 535-79*

Госкомнефтепродукт СССР
ГИПРОНЕФТЕТРАНС
г. Волгоград

Инв № подл. | Подпись и дата | Взам. инв №

Типовой проект | Альбом II | Копия верна

СФ 736-02

Альбом II Копия верна

Формат	Зона	Поз.	Обозначение	Наименование	Кол.	Прим.
				Документация		
11			ТМ.01.05.02.00 СБ	Сборочный чертеж		
				Детали		
дч		1	ТМ 01.05.02.01	Направляющая левая	1	
				Уголок Б-50×50×5 ГОСТ 8509-72* / Ст3 ГОСТ 535-79*		
				C = 3240 ± 1,1		
б.ч.		2	ТМ 01.05.02.02	Направляющая правая	1	
				Уголок Б-50×50×5 ГОСТ 8509-72* / Ст3 ГОСТ 535-79*		
				C = 3600 ± 1,1		
б.ч.		3	ТМ 01.05.02.03	Перекладина	1	
				Уголок Б-50×50×5 ГОСТ 8509-72* / Ст3 ГОСТ 535-79*		
				C = 395 ± 1,1		

Типовой проект

Взам. инв. №

Подпись и дата

Инв. № подл.

Привязан

Инв. №

Разраб.	Александрова		09.85
Провер.	Втюрин		09.85
Рук. гр.	Втюрин		09.85
Н. контр.	Александрова		09.85
Зам. нач. от.	Бутенко		09.85
Нач. отд.	Бунтин		09.85

ТМ 01.05.02.00

Направляющая

Лит.	Лист	Листов
		1

Госкомнефтепродукт СССР
ГИПРОНЕФТЕТРАНС
г. Волгоград

ТМ 01.05.02.00 СБ

Привварить к площадке с помощью кронштейна

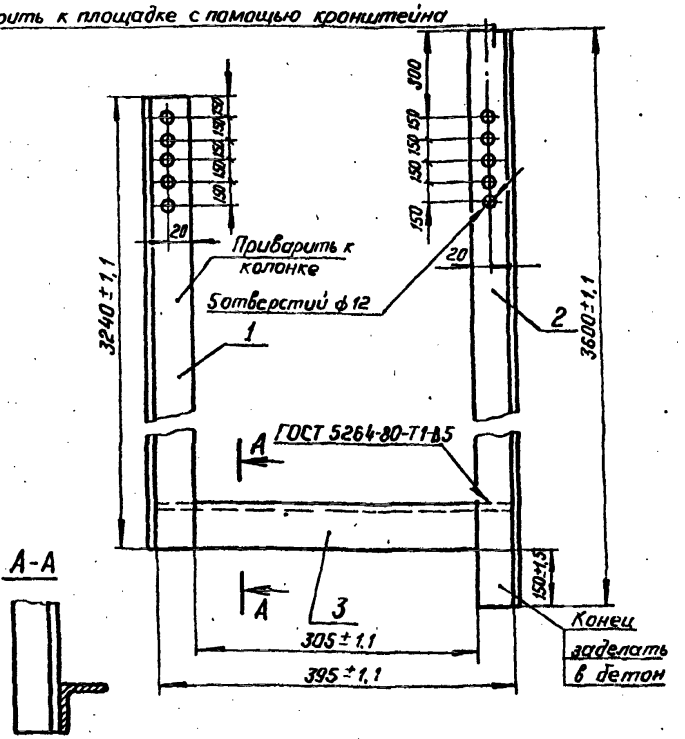

Альбом II

Типовой проект

Взам. инв. №

Подпись и дата

Инв. № подл.

Привязан

Инв. №

Разраб.	Александрова		09.85
Провер.	Втюрин		09.85
Рук. гр.	Втюрин		09.85
Н. контр.	Александрова		09.85
Зам. нач. от.	Бутенко		09.85
Нач. отд.	Бунтин		09.85

ТМ 01.05.02.00 СБ

Направляющая

Лит.	Масса	Масштаб
	27,3	1:5
Лист	Листов 1	

Госкомнефтепродукт СССР
ГИПРОНЕФТЕТРАНС
г. Волгоград

ТМ 01.05.00.01

Альбом II Копия верна Типовой проект

А-А повернуто

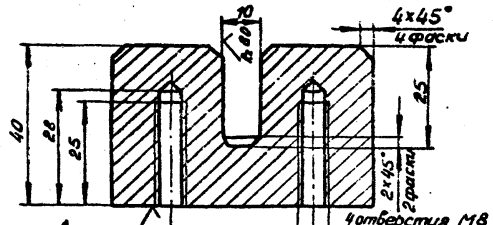

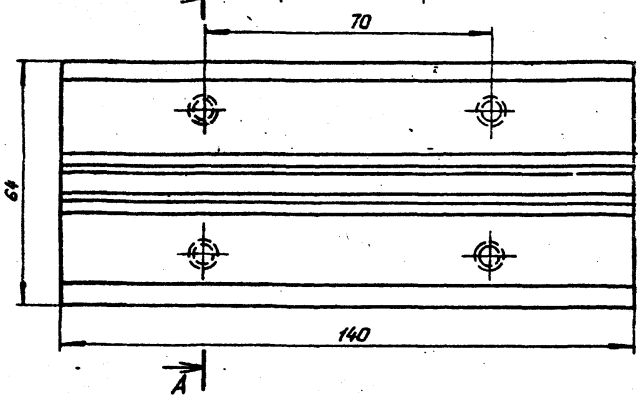

Привязан

Инв. №

Разраб.	Александров		09.86
Провер.	Втюрин		09.86
Рук. гр.	Втюрин		09.86
Н. контр.	Александров		09.86
Зам. нач. от.	Бутенко		09.86
Нач. отд.	Бунтин		09.86

ТМ 01.05.00.01

Башмак

Лит.	Масса	Масштаб
	1,3	1:1

Лист | Листов 1

Ал. 2 ГОСТ 1583-73*

Госкомнефтепродукт СССР
ГИПРОНЕФТЕТРАНС
г. Волгоград

Инв. № подл. | Подпись и дата | Взам. инв. №

ТМ 01.05.00.02

Альбом II Типовой проект

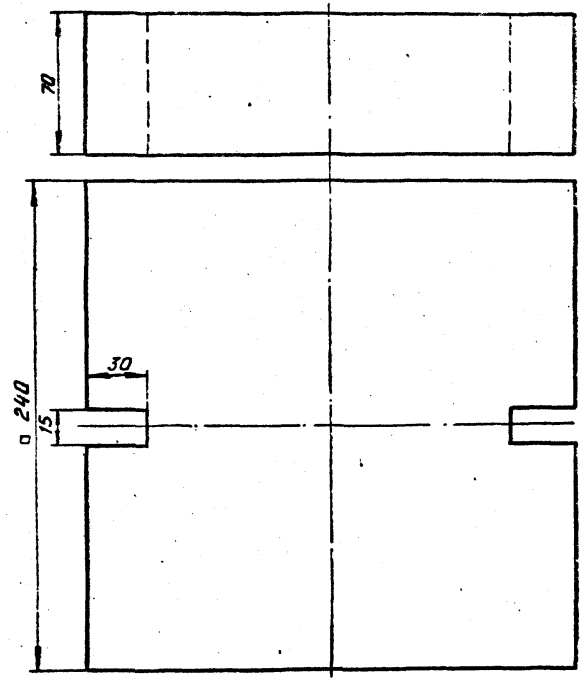

Привязан

Инв. №

Разраб.	Александров		09.86
Провер.	Втюрин		09.86
Рук. гр.	Втюрин		09.86
Н. контр.	Александров		09.86
Зам. нач. от.	Бутенко		09.86
Нач. отд.	Бунтин		09.86

ТМ 01.05.00.02

Груз

Бетон марки 200

Лит.	Масса	Масштаб
	10.0	1:2

Лист | Листов 1

Госкомнефтепродукт СССР
ГИПРОНЕФТЕТРАНС
г. Волгоград

Инв. № подл. | Подпись и дата | Взам. инв. №

СФ 736-02

Альбом II Копия верна

Типовой проект

Форм.	Зона	Поз.	Обозначение	Наименование	Кол	Примеч.
				Документация		
11			ТМ.01.06.00.00	Сборочный чертеж		
				Сборочные единицы		
11		1	ТМ.01.06.01.00	Патрубок верхний	1	
11		2	ТМ.01.06.02.00	Патрубок нижний	1	
12		3	ТМ 01.06.03.00	Присоединение рукава к стояку	1	
12		4	ТМ 01.06.04.00	Присоединение наконечника к рукаву	1	
				Стандартные изделия		
		5		Задвижка 100-16 30с41нж 1	1	3 кл 2
		6		Болт М16×80 ГОСТ 7798-70*	16	
		7		Гайка М16,5 ГОСТ 5915-70*	16	
		8		Шайба 16 ГОСТ 11371-78	16	
				Материалы		
		9		Рукав резинотканевый Б-2-100-10, С=6м ГОСТ 5398-76*	1	
		10		Прокладка ПОН-2 1000×1500 ГОСТ 481-80*	2	

Привязан

Инв.№

Подпись и дата | Взам. инв.№ | Инв.№ подл.

Разраб.	Александрова		09.87
Пров.	Втюрин		09.87
Рук. гр.	Втюрин		09.87
Н. контр.	Александрова		09.87
Зам. нач. от	Бутенко		09.87
Нач. отд	Бунтин		09.87

ТМ 01.06.00.00

Стояк Ду 100

Лит.	Лист	Листов
		1

Госкомнефтепродукт СССР
ГИПРОНЕФТЕТРАНС
г. Волгоград

Альбом II

Типовой проект

ТМ 01.06.00.00 СБ

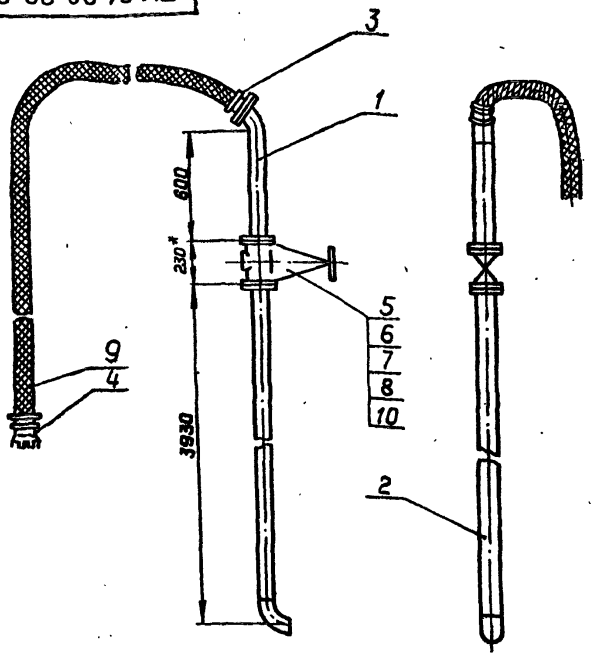

*Размер для справок

Привязан

Инв. №

Подпись и дата | Взам. инв.№ | Инв.№ подл.

Разраб.	Александрова		09.87
Пров.	Втюрин		09.87
Рук. гр.	Втюрин		09.87
Н. контр.	Александрова		09.87
Зам. нач. от	Бутенко		09.87
Нач. отд	Бунтин		09.87

ТМ.01.06.00.00 СБ

Стояк Ду 100

Лит.	Масса	Масштаб
	159,0	1:20

Лист	Листов 1

Госкомнефтепродукт СССР
ГИПРОНЕФТЕТРАНС
г. Волгоград

Альбом II Копия верна

Типовой проект

Формат	Зона	Поз.	Обозначение	Наименование	Кол.	Примеч.
				Документация		
11			ТМ 01.06.01.00 СБ	Сборочный чертеж		
				Детали		
6ч		1	ТМ 01.06.01.01	Патрубок	1	
				Труба 108×4 ГОСТ 8732-78* / В20 ГОСТ 8731-74*		
				ℓ = 600 мм		
6ч		2	ТМ 01.06.01.02	Патрубок	1	
				Труба 108×4 ГОСТ 8732-78* / В20 ГОСТ 8731-74*		
				ℓ = 100 ± 1,1 мм		
				Стандартные изделия		
		3		Фланец 1-100-16 ст 25	2	
				ГОСТ 12820-80		
		4		Отвод 45° 108×4.0	1	
				ГОСТ 17375-77		

Привязан

Инв №

Разраб.	Александрова		09.85
Пров.	Втюрин		09.85
Рук. гр.	Втюрин		09.85
Н. контр.	Александрова		09.85
Зам. нач. о.	Бутенко		9.85
Нач. отд.	Бунтин		9.85

ТМ 01.06.01.00

Патрубок верхний

Литер	Лист	Листов
		1

Госкомнефтепродукт СССР
ГИПРОНЕФТЕТРАНС
г. Волгоград

Взам. инв. №

Подпись и дата

Инв. № подл.

ТМ 01.06.01.00СБ

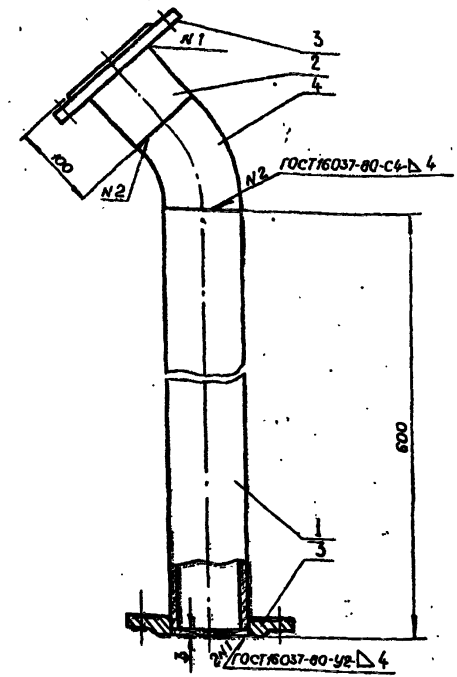

Альбом II

Типовой проект

Привязан

Инв №

Разраб.	Александрова		09.85
Провер.	Втюрин		09.85
Рук. гр.	Втюрин		09.85
Н. контр.	Александрова		09.85
Зам. нач. о.	Бутенко		9.85
Нач. отд.	Бунтин		9.85

ТМ 01.06.01.00СБ

Патрубок верхний

Литер	Масса	Масштаб
	20,7	1:5

Лист	Листов 1

Госкомнефтепродукт СССР
ГИПРОНЕФТЕТРАНС
г. Волгоград

Взам. инв. №

Подпись и дата

Инв. № подл.

СФ 736-02

Альбом II Копия верна

Типовой проект

Формат	Зона	Поз.	Обозначение	Наименование	Кол.	Прим.
				Документация		
11			ТМ 01.06.02.00.СБ	Сборочный чертеж		
				Детали		
Бч		1	ТМ 01.06.02.01	Патрубок	1	
				Труба 108×4 ГОСТ 8732-78* / В 20 ГОСТ 8731-74*		
				ℓ = 3855		
				Стандартные изделия		
		2		Фланец 1-100-16 ст 25 ГОСТ 12820-80	1	
				Отвод 90° 108×4.0 ГОСТ 17375-77	1	

Привязан

Инв. №

Подпись и дата | Взам. инв. №

Разраб.	Александрова		09.85
Провер.	Втюрин		09.85
Рук. гр.	Втюрин		09.85
Н. контр.	Александрова		09.85
Зам. нач. отд.	Бутенко		09.85
Нач. отд.	Бунтин		09.85

ТМ 01.06.02.00

Патрубок нижний

Литер	Лист	Листов
		1

Госкомнефтепродукт СССР
ГИПРОНЕФТЕТРАНС
г. Волгоград

Инв. № подл.

ТМ 01.06.02.00.СБ

Альбом II

Типовой проект

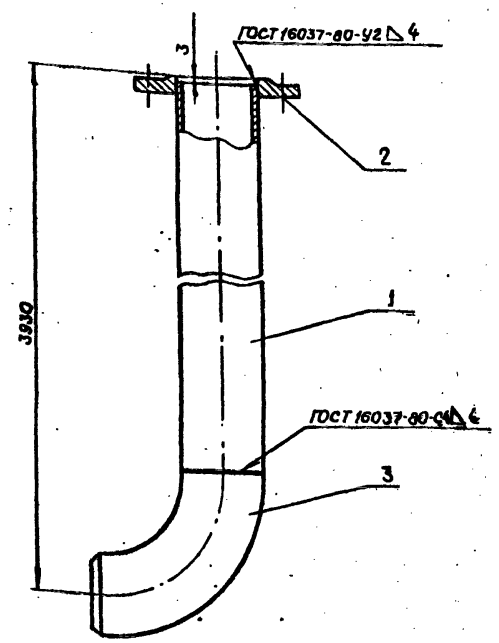

Привязан

Инв. №

Подпись и дата | Инв. № подл.

Разраб.	Александрова		04.85
Провер.	Втюрин		09.85
Рук. гр.	Втюрин		09.85
Н. контр.	Александрова		09.85
Зам. нач. отд.	Бутенко		09.85
Нач. отд.	Бунтин		09.85

ТМ 01.06.02.00 СБ

Патрубок нижний

Литер	Масса	Масштаб
	39,2	1:5
Лист	Листов 1	

Госкомнефтепродукт СССР
ГИПРОНЕФТЕТРАНС
г. Волгоград

Копия верна

Альбом II

Типовой проект

Формат	Зона	Поз.	Обозначение	Наименование	Кол	Примеч.
				Документация		
12			ТМ 01.06.03.00. СБ	Сборочный чертеж		
				Детали		
11		1	ТМ 01.06.03.01	Ниппель	1	
11		2	ТМ 01.06.03.02	Лапа	1	
11		3	ТМ. 01. 01. 02.03	Полухомут	4	
				Стандартные изделия		
		4		Фланец 1-100-16 ст 25	1	
				ГОСТ 12820-80		
		5		Болт М 12х35.58	4	
				ГОСТ 7798-70*		
		6		Гайка М 12.5	4	
				ГОСТ 5915-70*		
		7		Шайба 12	4	
				ГОСТ 11371-78		
		8		Винт М 4х12	1	
				ГОСТ 17475-80*		
		9		Шайба 4	1	
				ГОСТ 11371 - 78		

Привязан

Инв. №

Взам. инв. №

Подпись и дата

Инв. № подл.

Разраб.	Александров		09.85
Провер.	Втюрин		09.85
Рук.гр.	Втюрин		09.85
Н. контр.	Александров		09.85
Зам.нач.отд	Бутенко		09.85
Нач.отд.	Бунтин		09.85

ТМ 01.06.03.00

Присоединение рукава к стояку

Литер	Лист	Листов
		1

Госкомнефтепродукт СССР
ГИПРОНЕФТЕТРАНС
г. Волгоград

ТМ 01.06.03.00.СБ

Типовой проект Альбом II Копия верна

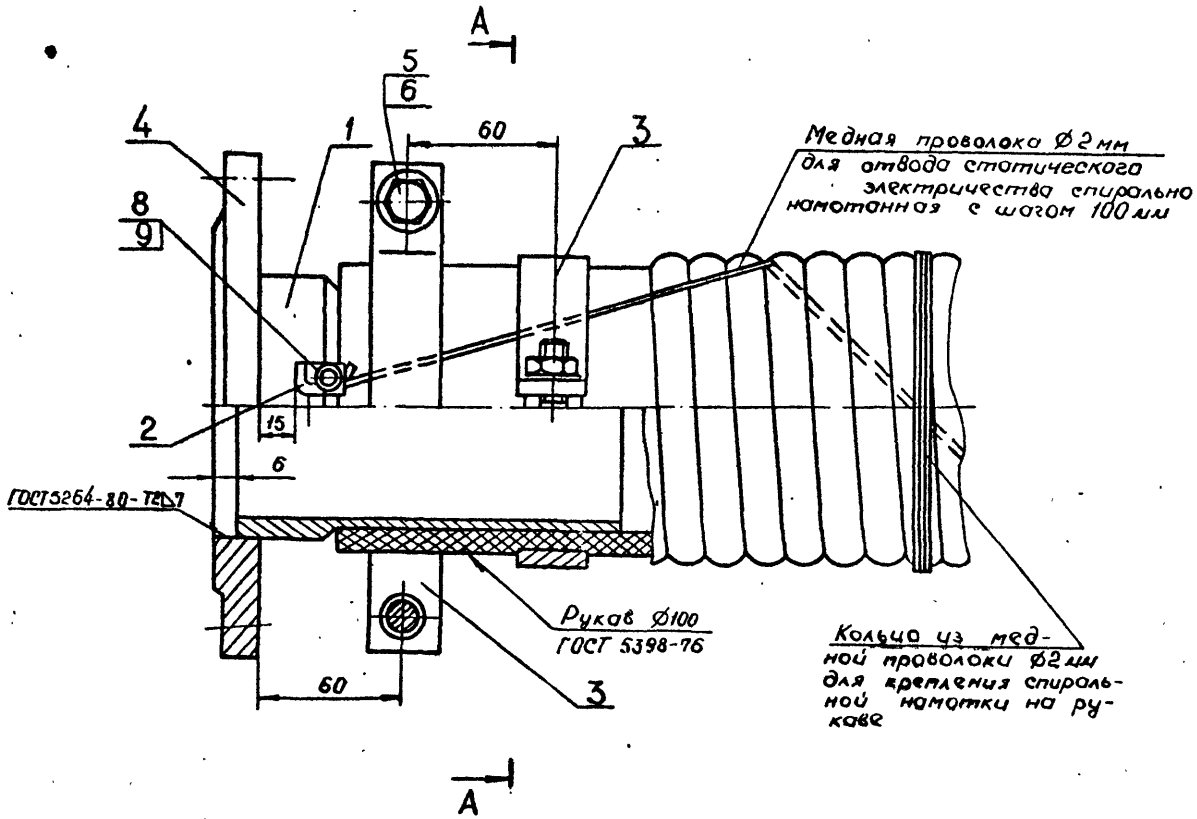

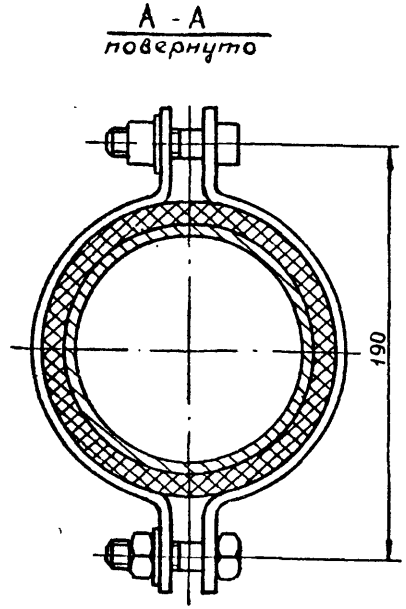

Привязан

Инв. №

Разраб.	Александров		12.84
Провер.	Втюрин		12.84
Рук. гр.	Втюрин		12.84
Н. контр.	Александров		02.85
Зам. нач. от	Бутенко		02.85
Нач. отд.	Бунтин		02.85

ТМ.01.06.03.00 СБ

Присоединение рукава к стояку

Литер.	Масса	Масштаб
	8,3	1:2

Лист | Листов 1

Госкомнефтепродукт СССР
ГИПРОНЕФТЕТРАНС
г. Волгоград

Инв. № подл. | Подпись и дата | Взам. инв. №

СФ 736-02

ТМ 01. 06. 03. 01

Альбом II. Копия верна

Типовой проект

Взам. инв. №

Подпись и дата

Инв. № подл.

R_z 80 $\sqrt{}$ (√)

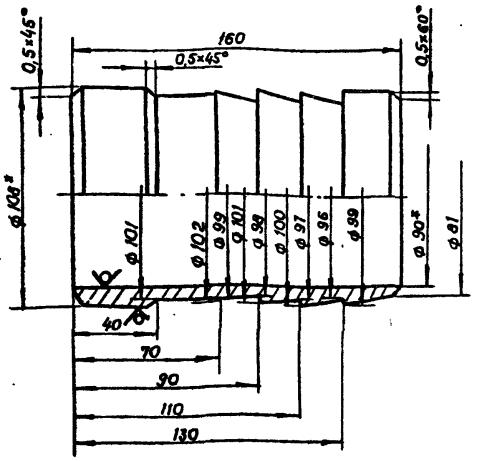

* Размеры для справок

Привязан

Инв. №:

Разраб.	Александров		09.85
Провер.	Втюрин		09.85
Рук. гр.	Втюрин		09.85
Н. контр.	Александрова		09.85
Зам. нач. от	Бутенко		09.85
Нач. отд.	Бунтин		09.85

ТМ 01.06.03.01

Ниппель

Литер	Масса	Масштаб
	2,5	1:2
Лист	Листов	

Труба 108×9 ГОСТ 8734-75* / В 20 ГОСТ 8733-74*

Госкомнефтепродукт СССР
ГИПРОНЕФТЕТРАНС
г. Волгоград

ТМ 01. 06. 03. 02

Альбом II

Типовой проект

Взам. инв. №

Подпись и дата

Инв. № подл.

$\sqrt{}$ (√)

Вид А

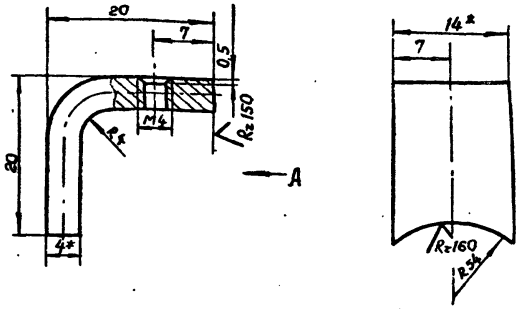

1. Длина заготовки 33мм.
2* Размеры для справок

Привязан

Инв. №:

Разраб.	Александров		09.85
Провер	Втюрин		09.85
Рук. гр.	Втюрин		09.85
Н. контр	Александрова		09.85
Зам нач от	Бутенко		09.85
Нач отд	Бунтин		09.85

ТМ 01.06.03.02

Лапа

Литер	Масса	Масштаб
	0,015	2:1
Лист	Листов 1	

Полоса 4×14 ГОСТ 103-76* / Ст3 ГОСТ 535-79*

ГИПРОНЕФТЕТРАНС
г. Волгоград

Копия верна

Альбом III

Типовой проект

Форм.	Зона	Поз.	Обозначение	Наименование	Кол.	Примеч.
				Документация		
А2			ТМ 01.06.04.00 СБ	Сборочный чертеж		
				Детали		
Б4		1	ТМ 01.06.04.01	Наконечник НП 100	1	
				ТУ-26-02-975-84		
А1		2	ТМ 01.01.02.03	Полухомут	4	
				Стандартные изделия		
		3		Болт М 12×35.58	4	
				ГОСТ 7798-70*		
		4		Гайка М 12.5	4	
				ГОСТ 5915-70*		
		5		Шайба 12	4	
				ГОСТ 11371-78		
		6		Винт М 4×12	1	
				ГОСТ 17475-80		
		7		Шайба 4	1	
				ГОСТ 11371-78		

Привязан

Инв. №

Взам. инв. №

Подпись и дата

Инв. № подл.

Разраб.	Александрова		29.85
Пров	Втюрин		09.85
Рук. гр.	Втюрин		09.85
Н. контр.	Александрова		09.85
Зам. нач. отд.	Бутенко		9.85
Нач. отд.	Бунтин		9.85

ТМ.01.06.04.00

Присоединение наконечника к рукаву

Литер.	Лист	Листов
		1

Госкомнефтепродукт СССР
ГИПРОНЕФТЕТРАНС
г. Волгоград

ТМ 01. 06. 04. СБ

Копия верно Альбом II

Типовой проект

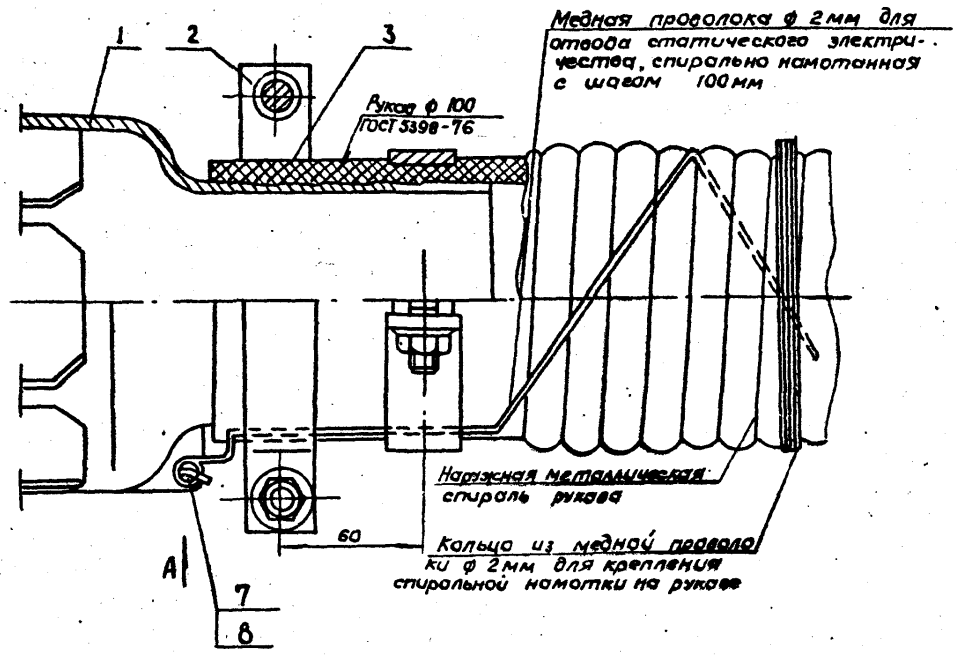

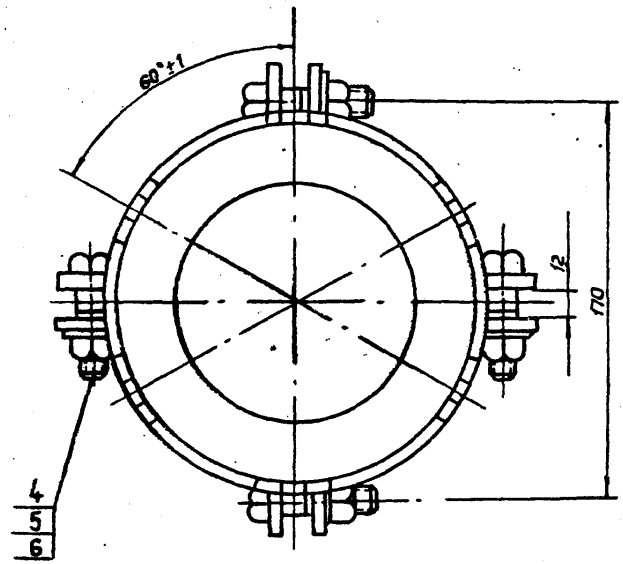

Вид А повернуто

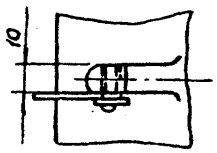

Инв. № подл. | Подпись и дата | Взам. инв. №

Привязан

Инв №

Разраб.	Александров		12.87
Пров.	Втюрин		12.87
Рук. гр.	Втюрин		12.87
Н. контр	Александров		12.87
Зам. нач. отд	Бутенко		12.87
Нач. отд	Бунтин		12.87

ТМ 01.06.04.00.СБ

Присоединение наконечника к рукаву

Литер	Масса	Масштаб
	3,24	1:2

Лист | Листов 1

Госкомнефтепродукт СССР
ГИПРОНЕФТЕТРАНС
г. Волгоград

СФ 736-02

Альбом III Копия верна

Типовой проект

Форм.	Зона	Поз.	Обозначение	Наименование	Кол.	Примеч.
				Документация		
11			ТМ.01.07.00.00.СБ	Сборочный чертеж		
				Детали		
11		1	ТМ 01.07.00.01	Кронштейн	1	
11		2	ТМ 01.07.00.02	Хомут	1	
				Стандартные изделия		
		3		Болт М14х40.58 ГОСТ 7798-70*	2	
		4		Гайка М14.5 ГОСТ 5915-70*	2	
		5		Шайба 14 ГОСТ 11371-78	2	

Привязан

Инв. №

Взам. инв. №

Подпись и дата

Инв. № подл.

Разраб.	Александрова		09.85
Провер.	Втюрин		09.85
Нач. сект.	Втюрин		09.85
Н. контр.	Александрова		09.85
Зам. нач. отд	Бутенко		09.85
Нач. отд	Бунтин		09.85

ТМ 01.07.00.00

Крепление стояка

Литер	Лист	Листов
		1

Госкомнефтепродукт СССР
ГИПРОНЕФТЕТРАНС
г. Волгоград

ТМ 01.07.00.00.СБ

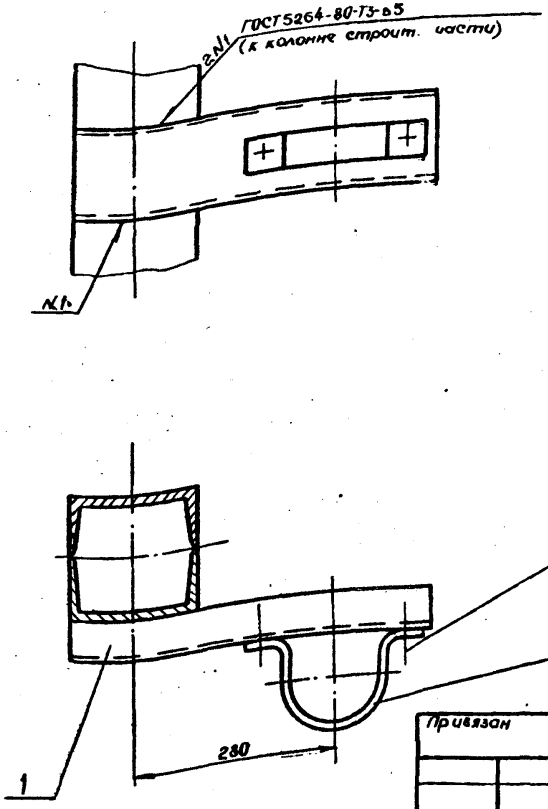

Привязан

Инв. №

Альбом III

Типовой проект

Взам. инв. №

Подпись и дата

Инв. № подл.

Разраб.	Александрова		09.85
Провер.	Втюрин		09.85
Рук. гр.	Втюрин		09.85
Н. контр.	Александрова		09.85
Зам. нач. отд	Бутенко		09.85
Нач. отд	Бунтин		09.85

ТМ.01.07.00.00.СБ

Крепление стояка

Литер	Масса	Масштаб
	4.1	1:5

Лист	Листов 1

Госкомнефтепродукт СССР
ГИПРОНЕФТЕТРАНС
г. Волгоград

ТМ 01. 07. 00. 01

Альбом II Копия верно

Типовой проект

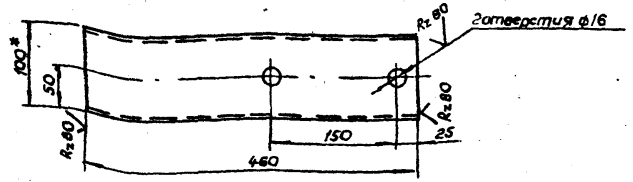

* Размер для справок

Разраб.	Александрова		12.84
Провер.	Вторин		12.84
Рук. гр.	Вторин		12.84
Н. контр.	Александрова		02.85
Зам. нач. от.	Бутенко		02.85
Нач. отд.	Бунтин		02.85
Гл. инж. пр.	Новиков		02.85

ТМ 01.07.00.01

Кронштейн

Литер.	Масса	Масштаб
	3,5	1:5
Лист	Листов 1	

Швеллер 10 ГОСТ 8240-72* / Ст 3 ГОСТ 535-79*

Госкомнефтепродукт СССР ГИПРОНЕФТЕТРАНС г. Волгоград

Привязан

Инв. №

Инв. № подл. | Подпись и дата | Взам. инв. №

ТМ 01. 07. 00. 02

Альбом II

Типовой проект

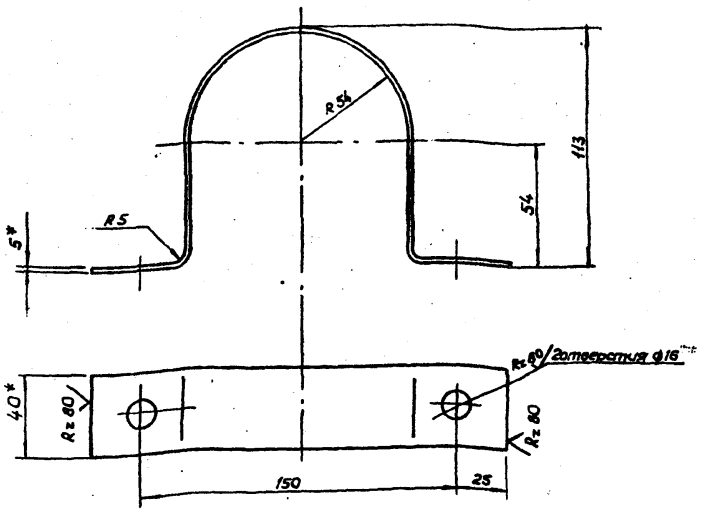

1 * Размер для справок.

Разраб.	Александрова		12.84
Провер.	Вторин		12.84
Рук. гр.	Вторин		12.84
Н. контр.	Александрова		02.85
Зам. нач. от.	Бутенко		02.85
Нач. отд.	Бунтин		02.85
Гл. инж. пр.	Новиков		02.85

ТМ 01.07.00.02

Хомут

Литер.	Масса	Масштаб
	0,6	1:2
Лист	Листов 1	

Полоса 5×40 ГОСТ 103-76* / Ст 3 ГОСТ 535-79*

Госкомнефтепродукт СССР ГИПРОНЕФТЕТРАНС г. Волгоград

Привязан

Инв. №

Инв. № подл. | Подпись и дата | Взам. инв. №

Госстрой СССР
ЦЕНТРАЛЬНЫЙ ИНСТИТУТ ТИПОВОГО ПРОЕКТИРОВАНИЯ
Свердловский филиал
620062, г.Свердловск-62, ул.Чебышева,4
Заказ № 1292 Инв.№ СФ 736-02 тираж 85
Сдано в печать 9.01. 1987 г цена 2-58

gost.e-ecolog.ru