ТИПОВОЙ ПРОЕКТ
902-2-428.87
БЛОКИ АЭРОТЕНКОВ-ОТСТОЙНИКОВ ВТОРИЧНЫХ ГОРИЗОНТАЛЬНЫХ
АЛЬБОМ IV
ИЗДЕЛИЯ

gost.e-ecolog.ru

ЦЕНТРАЛЬНЫЙ ИНСТИТУТ ТИПОВОГО ПРОЕКТИРОВАНИЯ
ГОССТРОЯ СССР
Москва А-445, Смольная ул., 22
Сдано в печать VII 198Х года
Заказ № 6182 Тираж 480 жз

ТИПОВОЙ ПРОЕКТ

902-2-428.87

БЛОКИ АЭРОТЕНКОВ-ОТСТОЙНИКОВ ВТОРИЧНЫХ ГОРИЗОНТАЛЬНЫХ

АЛЬБОМ IV

СОСТАВ ПРОЕКТА

АЛЬБОМ I ПОЯСНИТЕЛЬНАЯ ЗАПИСКА

АЛЬБОМ II ТЕХНОЛОГИЧЕСКАЯ И ЭЛЕКТРОТЕХНИЧЕСКАЯ ЧАСТИ

АЛЬБОМ III КОНСТРУКЦИИ ЖЕЛЕЗОБЕТОННЫЕ

АЛЬБОМ IV ИЗДЕЛИЯ

АЛЬБОМ V НЕСТАНДАРТИЗИРОВАННОЕ ОБОРУДОВАНИЕ

АЛЬБОМ VI СПЕЦИФИКАЦИИ ОБОРУДОВАНИЯ

АЛЬБОМ VII СМЕТЫ

АЛЬБОМ VIII ВЕДОМОСТИ ПОТРЕБНОСТИ В МАТЕРИАЛАХ

ПРИМЕНЕННЫЕ ТИПОВЫЕ ПРОЕКТЫ

Серия 3.901-12 выпуск I. Затвор плоский глубинный 400×500

Серия 3.901-12 выпуск II. Затвор плоский глубинный 500×600

РАЗРАБОТАН
ИНСТИТУТОМ СОЮЗВОДОКАНАЛПРОЕКТ

ГЛАВНЫЙ ИНЖЕНЕР ИНСТИТУТА А.Н.МИХАЙЛОВ

ГЛАВНЫЙ ИНЖЕНЕР ПРОЕКТА В.А.ЦВЕТКОВ

УТВЕРЖДЕН
ГОССТРОЕМ СССР
протокол №АЧ-42 от 18 июля 1986г.
ВВЕДЕН В ДЕЙСТВИЕ
В/О СОЮЗВОДОКАНАЛПРОЕКТ
ПРИКАЗ №339 от 29 декабря 1986г.

Обозначение	Наименование	Стр.
1	2	3
ТП 902-2-428.87- КЖ.И.С	Содержание альбома	2
	Содержание альбома	3
ТП 902-2-428.87-КЖИ.ТТ	Технические требования	4
1.1.00.СБ	Каркас пространственный (Кп1; Кп2; Кп5; Кп13, Кп14)	5
1.1.01	Сетка арматурная (С1; С3; С7; С21; С23)	6
1.1.02	Сетка арматурная (С2; С4; С8; С22; С24)	7
1.2.00.СБ	Каркас пространственный (КП3; кп6; кп7; КП8; КП12)	8
1.2.01	Сетка арматурная (С5; С9; С10; С11; С12; С13; С19; С20)	9
1.3.00.СБ	Каркас пространственный (КП4; КП9)	10
1.4.00.СБ	Каркас пространственный (кп10; Кп11)	10
1.3.01	Сетка арматурная (С6; С14)	11
1.4.01	Сетка арматурная (С15; С17)	12
1.4.02	Сетка арматурная (С16; С18)	12
1.0.01	Каркас плоский (Кр1)	13
1.0.02	Сетка арматурная (С1)	13
1.0.03	Сетка арматурная (С2)	14
1.0.04	Сетка арматурная (С3)	14
1.0.05	Сетка арматурная (С4)	15
1.0.06	Сетка арматурная (С5)	15
1.0.07	Сетка арматурная (С6)	16
1.0.08	Сетка арматурная (С7)	16
1.0.09	Сетка арматурная (С8)	17

1	2	3
ТП 902-2-428.87- КЖИ.4.0.07	Изделие закладное (ЗДИ-7)	17
2.1.00	Панель стеновая (ПС2-48-К12^{а}; ПС 2-48-К12^{а}; ПС2-48-К12^{б}; ПС2-48-К12^{г}; ПС2-48-К2^{б}; ПС2-54-К2^{а}, ПС2-54-К12^{а})	18 19
2.2.00	Панель стеновая (ПС2-48-К12^{е}; ПС2-48-К12^{ж}; ПС2-48-К12^{и}; ПС2-48-К12^{к}; ПС2-48-К12^{л}; ПС2-48-К12^{м})	20 21
2.3.00	Панель стеновая (ПС2-48-К12^{б})	22
2.4.00	Панель стеновая (ПС2-48-К12^{в})	23
2.5.00	Панель перегородочная (ПГ42-2^{а}; ПГ42-2^{б}; ПГ42-2^{в})	24
2.0.01	Сетка арматурная (С1)	25
2.0.02	Сетка арматурная (С2)	25
2.0.03	Изделие закладное (ЗДИ1)	26
2.0.04	Изделие закладное (ЗДИ2)	26
2.0.05	Изделие закладное (ЗДИ3)	27
2.0.06	Изделие закладное (ЗДИ4; ЗДИ5)	27
2.0.07	Изделие закладное (ЗДИ6)	28
2.0.08	Изделие закладное (ЗДИ7)	28
2.0.09	Изделие закладное (ЗДИ8; ЗДИ9)	29
2.0.10	Изделие закладное (ЗДИ10)	30
2.0.11	Каркас плоский (КР1)	30

Привязан:

Инв. №

Инж.	Цветкова	
Рук. гр.	Семенова	
ГИП	Чирков	
Гл. спец.	Казловичер	
Нач. отд.	Дальшуллер	

ТП 902-2-428.87- КЖ.И.С

Содержание альбома

Стадия	Лист	Листов
Р	1	2

СОЮЗВОДОКАНАЛПРОЕКТ

Обозначение	Наименование	Стр.
1	2	3
ТП 902-2-428.87-КЖИ. 3.0.01	Сетка арматурная (С9; С10)	31
3.0.06	Изделие закладное (м7)	31
3.0.02	Изделие закладное (м1)	32
3.0.03	Изделие закладное (м2; м4)	32
3.0.04	Изделие закладное (м3)	33
3.0.05	Изделие закладное (м5; м6)	33
3.0.07	Изделие закладное (Мн 1; Мн 2; Мн 5; Мн 6)	34
3.0.08	Изделие закладное (Мн7; Мн8)	34
3.0.09	Изделие закладное (Мн3)	35
3.0.10	Изделие закладное (Мн4)	35
4.1.00	Лоток (ЛТ1-9-6^{а}; ЛТ1-9-6^{б}; ЛТ1-9-6^{в}; ЛТ1-9-6^{г}; ЛТ1-9-6^{д}; ЛТ1-9-6^{е})	36; 37, 38
4.2.00	Лоток (ЛТ1-6-3^{а}; ЛТ1-6-3^{б})	39
4.3.00	Лоток (ЛТ1-4.5-3^{в}; ЛТ1-4.5-3^{д})	40
4.4.00	Лоток (ЛТ1-4.5-3^{а}; ЛТ1-4.5-3^{б}; ЛТ1-4.5-3^{г})	41
4.0.01	Изделие закладное (ЗДИ1)	42
4.0.02	Изделие закладное (ЗДИ2)	42
4.0.03	Изделие закладное (ЗДИ3)	43
4.0.04	Изделие закладное (ЗДИ4)	43
4.0.05	Изделие закладное (ЗДИ5)	44
4.0.06	Изделие закладное (ЗДИ6)	44
5.1.00	Балка (Б 1)	45
5.0.01	Каркас плоский (Кр1)	46
5.0.02	Каркас плоский (Кр2)	46
5.0.03	Изделие закладное (ЗДИ1)	47
5.0.04	Изделие закладное (ЗДИ2)	47
6.2.00	Плита (П4; П5)	48
6.2.01	Каркас плоский (Кр1)	49
6.2.02	Изделие закладное (ЗДИ1)	49
ТП 902-2-428.87-КЖИ. 6.2.03	Изделие закладное (ЗДИ2)	50
6.1.00	Плита (ПТ 12-6^{а})	50
7.1.00.СВ	Фильтросный лоток (Фл1; Фл2)	51
7.1.01	Сетка арматурная (С1; С2)	52
9.0.07	Изделие закладное (ЗДИ4)	52
8.1.00	Площадка Пм1	53
8.2.00	Площадка Пм2	53
9.1.00	Плита (ПТ-6-6^{а})	54
9.1.01	Изделие закладное (ЗДИ1)	54
9.0.01	Сетка арматурная (С1; С3; С5)	55
9.0.02	Сетка арматурная (С2; С4; С6; С8)	56
9.0.03	Сетка арматурная (С7; С11)	57
9.0.04	Сетка арматурная (С9; С10)	57
9.0.05	Изделие закладное (ЗДИ1)	58
9.0.06	Изделие закладное (ЗДИ2; ЗДИ3)	58

Привязан

Инв. №

ТП 902-2-428.87-КЖИ.С

Лист 2

Альбом содержит рабочую документацию на железобетонные, арматурные и закладные изделия следующих элементов:

- днище
- монолитные участки стен
- стеновые и перегородочные панели
- балки
- лотки, фильтросные каналы
- плиты
- элементы камер распределения ила

1. Технические требования к изготовлению сборных железобетонных изделий.

1.1. При изготовлении железобетонных изделий обязательно соблюдение требований серии 3.900-3 к аналогичным изделиям, а так же требований ГОСТ 13015. 4-84.

1.2. Закладные изделия должны иметь металлизационное цинковое или алюминиевое покрытие толщиной 100 мкм.

Покрытие наносится на пластины и приваренные к ним анкера и арматурные стержни на длину 40-50 мм от пластины.

Перед нанесением покрытия должна быть обеспечена вторая степень очистки поверхности согласно ГОСТ 9.402-80.

2. Технические требования к изготовлению арматурных, закладных изделий и металлоконструкций

2.1. Арматурные сетки и каркасы изготовляются при помощи контактной точечной сварки.
Сварку производить во всех точках пересечения стержней.

2.2. Сварка сеток и каркасов выполняется в соответствии с ГОСТ'ом 14098-68 „Соединения сварные арматуры железобетонных изделий и конструкций.
Контактная и ванная сварка. „Основные типы и конструктивные элементы." и „Инструкцией по сварке соединений арматуры и закладных деталей железобетонных конструкций" СН 393-78.

2.3. Размеры сеток и каркасов даны по осям и торцам стержней."

2.4. Сетки и каркасы изготовляются в кондукторах.

2.5. В изготовлении закладных изделий применяется контактная и автоматическая сварка по ГОСТ 19293-73, а так же ручная дуговая сварка.

2.6. Высоту неоговоренных сварных швов принимать по наименьшей толщине свариваемых элементов.

2.7. Металлические конструкции свариваются электродами Э42 по ГОСТ 9467-75.

2.8. Металлоконструкции окрасить краской БТ 177 за 2 раза по огрунтовке ГФ-021.

Н. контр.	Семенова		ТП 902-2-428.87-К Ж.И. ТТ			
Инженер	Петропавловская		Технические требования.	Стадия	Масса	Масштаб
Инжен.	Цветкова			Р		
Рук. гр.	Гарбуз			Лист	Листов 1	
ГИП	Чирков			СОЮЗВОДОКАНАЛПРОЕКТ		
Гл. спец.	Козловичер					
Нач. отд.	Альтшулер					

Привязан:

Инв. №

Ковалева Шушковская

21943-04 5

формат А2

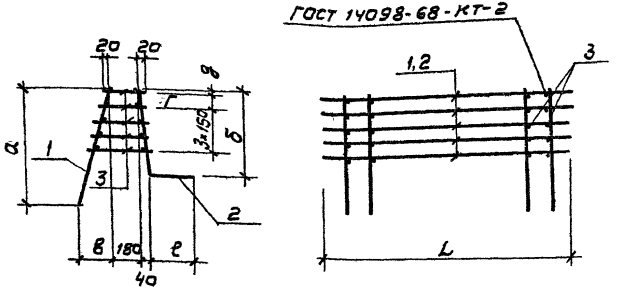

Обозначение	Размеры в мм								Масса ед. кг
	L	а	б	в	г	д	е		
ТП 902-2-428.87-КЖС.И.1.1.00	3200	860	780	155	–	35	200		61,4
-01	2700	860	780	155	–	35	200		51,3
-02	4200	860	780	155	–	35	200		73,2
-03	3200	970	910	240	100	20	220		88,0
-04	2700	970	910	240	100	20	220		73,5

Формат	Зона	Поз.	Обозначение	Наименование	к-во на исполнение 1.1.00 –	01	02	03	04	Примеч
				Документация						
А3			ТП 902-2-428.87-КЖС.И.ТТ	Технические требования	X	X	X	X	X	
				Сборочные единицы						
А3		1	ТП 902-2-428.87-КЖС.И.1.1.00	Сетка арматурная С1	1					17,2 кг
			-01	то же С3		1				14,4 кг
			-02	" С7			1			22,8 кг
			-03	" С21				1		24,5 кг
			-04	" С23					1	20,5 кг
		2	ТП 902-2-428.87-КЖС.И.1.1.02	" С2	1					32,2 кг
А3			-01	" С4		1				26,9 кг
			-02	" С8			1			42,8 кг
			-03	" С22				1		48,5 кг
			-04	" С24					1	40,5 кг
				Детали						
БУ		3	КЖС.И.1.1.00	А-I-8 ГОСТ 5781-82* L=220-320	120	100	76			0,1 кг
БУ				А-I-8-ГОСТ 5781-82* L=220-390				150	125	0,1 кг
					КП1	КП2	КП5	КП13	КП14	

Привязан

Инв.№

Н.контр.	Семенова		
Инж.	Петропавловская		
Инж.	Цветкова		
Рук.гр.	Гарбуз		
ГИП	Чиркав		
Гл.спец.	Козлович		
Нач.отд.	Арьшуллер		

ТП 902-2-428.87-КЖ.И.1.1.00 СБ

Каркас пространственный (КП1; КП2; КП5; КП13; КП14)

Стадия	Масса	Масштаб
Р	См. табл.	
Лист	Листов 1	

СОЮЗВОДОКАНАЛПРОЕКТ

Калькулял: В. Филиппова

21943-04 6

Формат А3

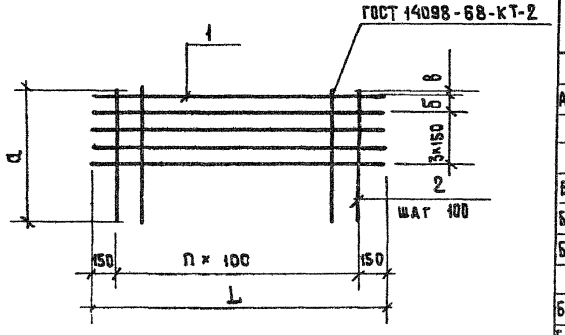

Формат	Зона	Поз.	Обозначение	Наименование	К-во на исполнение 1.1.01 —	01	02	03	04		Примеч.
				Документация							
А3			ТП 902-2-428.87-КЖИ.ТТ	Технические требования							
				Детали							
БЧ			ТП 902-2-428.87-КЖИ.1.1.01.1	А-III-8- ГОСТ 5781-82* ℓ=3200	4			5			1.3 кг
БЧ		1	2	А-III-8- ГОСТ 5781-82* ℓ=2700		4			5		1.1 кг
БЧ			3	А-III-8- ГОСТ 5781-82* ℓ=4200			4				1.7 кг
БЧ		2	4	А-III-8- ГОСТ 5781-82* ℓ=880	30	25	40				0.4 кг
БЧ			5	А-III-10- ГОСТ 5781-82* ℓ=1000				30	25		0.6 кг
					С1	С3	С7	С21	С23		

Обозначение	Размеры в мм L	a	б	в	n шт	Масса ед.кг.
ТП 902-2-428.87-КЖИ.1.1.01	3200	880	—	35	29	17.2
-01	2700	880	—	35	24	14.4
-02	4200	880	—	35	39	22.8
-03	3200	1000	100	20	29	24.5
-04	2700	1000	100	20	24	20.5

Привязан:

Инв.№

Н.контр.	Семенова	
Инж.	Петропавловская	
Инж.	Цветкова	
Рук.гр.	Семенова	
ГИП	Чиркав	
Гл.спец.	Козловичер	
Нач.отд.	Альтшуллер	

ТП 902-2-428.87- КЖ.И.1.1.01

Сетка арматурная (С1, С3, С7, С21; С23)

Стадия	Масса	Масштаб
Р	см. табл.	
Лист	Листов 1	

СОЮЗВОДОКАНАЛПРОЕКТ

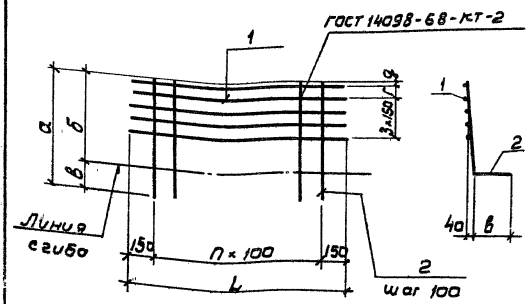

Формат	Зона	Поз.	Обозначение	Наименование	К-ва на исполнение 1.1.02 –	01	02	03	04		Примеч
				Документация							
А3			ТП 902-2-428.87-КЖ.И.ТТ	Технические требования	X	X	X	X	X		
				Детали							
БЧ			ТП 902-2-428.87-КЖ.И.1.1.02.1	А-III-8-ГОСТ 5781-82* ℓ=4200			4				1,7 кг
БЧ		1	2	А-III-8-ГОСТ 5781-82* ℓ=3200	4			5			1,3кг
БЧ			3	А-III-8-ГОСТ 5781-82* ℓ=2700		4			5		1,1кг
БЧ			4	А-III-12-ГОСТ 5781-82* ℓ=980	30	25	40				0,9 кг
БЧ		2	5	А-III-14-ГОСТ 5781-82* ℓ=1130				30	25		1,4кг
					С2	С4	С8	С22	С24		

Обозначение	Размеры в мм L	а	б	в	г	g		n шт	Масса ед кг
ТП902-2-428.87-КЖ.И.1.1.02	3200	980	780	200	–	35		29	32,2
-01	2700	980	780	200	–	35		24	26,9
-02	4200	980	780	200	–	35		39	42,8
-03	3200	1130	910	220	100	20		29	48,5
-04	2700	1130	910	220	100	20		24	40,5

Привязан

Инв. №

Н.контр.	Семенова		
Инж.	Истоплавская		
Инж.	Цветкова		
Рук.гр	Семенова		
ГИП	Чирков		
Гл.спец.	Козловичер		
Нач.отд.	Альтшуллер		

ТП 902-2-428.87-КЖ.И.1.1.02

Сетка арматурная (С2; С4; С8; С22; С24)

Стадия	Масса	Масштаб
Р	См. табл.	
Лист	Листов	

СОЮЗВОДОКАНАЛПРОЕКТ

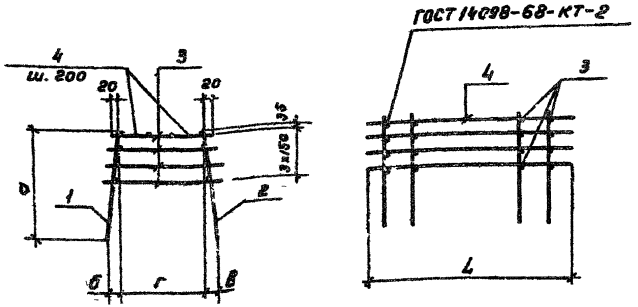

Обозначение	Размеры в мм L	а	б	в	г	Масса ед. кг
ТП902-2-428.87-КЖ.И.1.2.00	3200	1120	50	50	940	105.6
-01	3200	1120	206	50	180	67.4
-02	2700	1120	206	50	180	56.3
-03	2700	1120	50	50	940	88.2
-04	2100	1120	206	50	180	43.3

Формат	Зона	Поз	Обозначение	Наименование	К-во на, усполнение 200 —	01	02	03	04	Примеч
				Документация						
А3			ТП902-2-428.87- КЖ.И.ТТ	Технические требования						
				Сборочные единицы						
А3			ТП902-2-428.87- КЖ.И.1.2.01	Сетка арматурная С5	1					26.2 кг
			-01	Тоже С9		1				20.2 кг
		1	-03	" С11			1			16.9 кг
			-05	" С13				1		21.9 кг
			-06	" С19					1	13.1 кг
А3			-1.2.01	" С5	1					26.2 кг
			-05	" С13				1		21.9 кг
		2	-02	" С10		1				35.2 кг
			-04	" С12			1			29.4 кг
			-07	" С20					1	22.6 кг
				Детали						
Б4			-1.2.00. 1	А-I-В-ГОСТ5781-82* l=880÷1060	120			100		0,4 кг
Б4		3	.2	А-I-В-ГОСТ5781-82* l=220÷400		120	100		76	0,1 кг
Б4		4	.3	А-I-В-ГОСТ5781-82* l=3200	4					1.3 кг
Б4			.4	А-I-В-ГОСТ5781-82* l=2700				4		1.1 кг
					КП3	КП6	КП7	КП8	КП12	

Привязан

Инв. №

Н. контр.	Семенова	
Инж.	Петропавловская	
Инож.	Цветкова	
Рук. гр.	Гарбуз	
ГИП	Чирков	
Гл. спец.	Козловичер	
Нач. отд.	Альтшуллер	

ТП 902-2-428.87- КЖ.И.1.2.00СБ

Каркас пространственный (КП3; КП6; КП7; КП8; КП12)

Стадия	Масса	Масштаб
Р	сн. табл.	
Лист	Листов 1	

СОЮЗВОДОКАНАЛПРОЕКТ

21943-04 9

Копировал Гольденбаум Формат А3

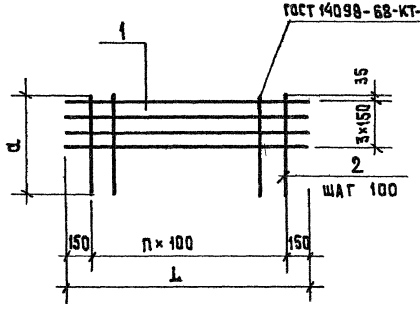

Формат	Зона	Поз.	Обозначение	Наименование	К-во на исполнения 1.2.01 —	01	02	03	04	05	06	07	Примеч.
				Документация									
А3			ТП 902-2-428.87- КЖ и ТТ	Технические требования									
				Детали									
Б4			ТП 902-2-428.87- КЖ И 12.01. 1	А III-8 ГОСТ 5781-82* ℓ=3200	4	4	4						1.3 кг
Б4			.2	А-III-8 ГОСТ 5781-82* ℓ=2700				4	4	4			1.1 кг
Б4		1	.3	А-III-8 ГОСТ 5781-82* ℓ=2100							4	4	0.9 кг
Б4			.4	А-III-8 ГОСТ 5781-82* ℓ=1140		30		25			19		0.5 кг
Б4		2	.5	А-III-10 ГОСТ 5781-82* ℓ=1120	30					25			0.7 кг
Б4			.6	А-III-12 ГОСТ 5781-82* ℓ=1120			30		25			19	1.0 кг
					С5	С9	С10	С11	С12	С13	С19	С20	

Обозначение	Размеры в мм L	a				n шт.	Масса ед. кг
ТП 902-2-428.87- КЖИ1201	3200	1120				29	33.8
-01	3200	1140				29	20.2
-02	3200	1120				29	35.2
-03	2700	1140				24	16.9
-04	2700	1120				24	29.4
-05	2700	1120				24	21.9
-06	2100	1140				18	13.1
-07	2100	1120				18	22.6

Привязан

Инв.№

Н.контр.	Семенова	
Инж.	Петропавловская	
Инж.	Цветкова	
Рук.гр.	Семенова	
ГИП	Чирков	
Гл.спец.	Козловичер	
Нач.отд.	Альтшулер	

ТП 902-2-428.87- КЖ.И.1.2.01

Сетка арматурная (С5; С9; С10; С11; С12; С13; С19; С20)

Стадия	Масса	Масштаб
Р	см. табл.	
Лист	Листов 1	

СОЮЗВОДОКАНАЛПРОЕКТ

Копировал Шуляковская

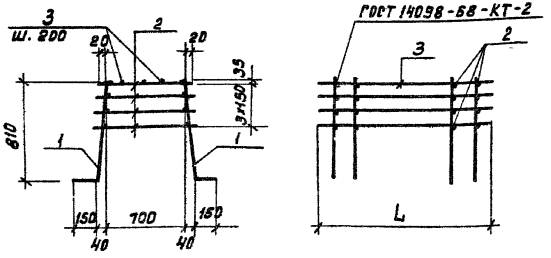

Формат	Зона	Поз.	Обозначение	Наименование	к-бо на исп. 1.3.00 —	к-бо на исп. 1.3.00 01	Примеч.
				Документация			
А3			ТП 902-2-428.87-КЖ.И.ТТ	Технические требования			
				Сборочные единицы			
		1	ТП902-2-428.87-КЖ.И.1.3.01	Сетка арматурная С6	2		23,2 кг
			-01	то же С14		2	19,4 кг
				Детали			
Б4		2	-1.3.00.1	А-I-8-ГОСТ 5781-82* ℓ=740÷820	120	100	0,4 кг
Б4		3	.2	А-I-8-ГОСТ 5781-82* ℓ=3200	4		1,3 кг
Б4			.3	А-I-8-ГОСТ 5781-82* ℓ=2700		4	1,1 кг
					КП4	КП9	

Обозначение	Размеры в мм L	Масса ед. кг.	Привязан
ТП902-2-428.87-КЖИ-1.3.00	3200	99.6 кг	
-01	2700	83.2 кг	Инв. №

ТП902-2-428.87-КЖ.И.1.3.00СБ

				Стадия	Масса	Масштаб
Н. Контр.	Семенова		Каркас пространственный (КП4; КП9)	Р	см. табл.	
Инж.	Петропавловская			Лист	Листов 1	
Инж.	Цветкова			СОЮЗВОДОКАНАЛПРОЕКТ		
Рук. гр.	Горбуз					
ГИП	Чирков					
Гл. спец.	Козлобучер					
Нач. отд.	Альтшуллер					

Формат А4

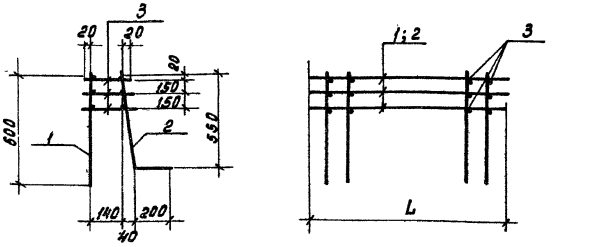

Формат	Зона	Поз.	Обозначение	Наименование	к-бо на исп. 1.4.00 —	к-бо на исп. 1.4.00 01	Примеч.
				Документация			
А3			ТП902-2-428.87-КЖ.И.ТТ	Технические требования			
				Сборочные единицы			
		1	ТП902-2-428.87-КЖ.И.1.4.01	Сетка арматурная С15	1		9,9 кг
			-01	то же С17		1	8,3 кг
		2	-1.4.02	" С16	1		18,9 кг
			-01	" С18		1	15,8 кг
				Детали			
Б4		3	-1.4.00.1	А-I-6-ГОСТ 5781-82* ℓ=180÷220	90	75	0,05 кг
					КП10	КП11	

Обозначение	Размеры в мм L	Масса ед. кг	Привязан
ТП 902-2-428.87-КЖ.И.1.4.00	3200	33.3	
-01	2700	27.9	Инв. №

Инв. № подл. | Подпись и дата | Взам. инв. №

ТП902-2-428.87-КЖ.И.1.4.00СБ

				Стадия	Масса	Масштаб
Н. Контр.	Семенова		Каркас пространственный (КП10; КП11)	Р	см. табл.	
Инж.	Петропавловская			Лист	Листов 1	
Инж.	Цветкова			СОЮЗВОДОКАНАЛПРОЕКТ		
Рук. гр.	Горбуз					
ГИП	Чирков					
Гл. спец.	Козлобучер					
Нач. отд.	Альтшуллер					

Коп. Доценко

Формат А4

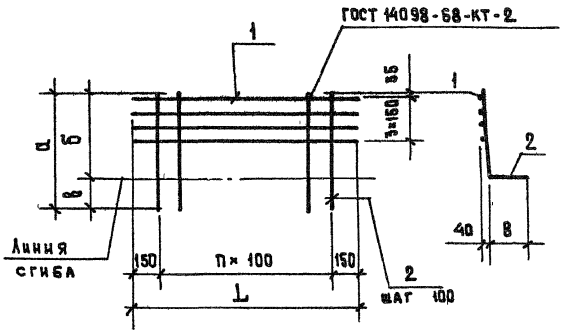

Формат	Зона	Поз	Обозначение	Наименование	К-во на исполн 1.3.01 —	01		Примеч.
				Документация				
А3			ТП902-2-428.87- КЖ.И.ТТ	Технические требования	X	X		
				Детали				
Б4		1	ТП902-2-428 87- КЖ.И.1.3 01. 1	А-III-8- ГОСТ 5781-82* ℓ = 3200	4			1.3 кг
Б4			.2	А-III-8- ГОСТ 5781-82* ℓ = 2700		4		1.1 кг
Б4		2	.3	А-III-10 ГОСТ 5781-82* ℓ = 970	30	25		0.6 кг
					С6	С14		

Обозначение	Размеры в мм L	а	б	в		n шт	Масса ед. кг
ТП 902-2 428 87-КЖ И 1 3 01	3200	970	820	150		29	23.2
-01	2700	970	820	150		24	19.4

Привязан:

Инв №

Н. контр.	Семенова		
Инж.	Петропавловский		
Инж.	Цветкова		
Рук. гр	Семенова		
ГИП	Чирков		
Гл спец.	Козловичер		
Нач отд.	Альтшуллер		

ТП 902-2-428.87- КЖ.И. 1.3.01

Сетка арматурная (С6; С14)

Стадия	Масса	Масштаб
Р	см. табл.	
Лист	Листов 1	

СОЮЗВОДОКАНАЛПРОЕКТ

21943-04 12

Копировал Шудаков АП

Формат А3

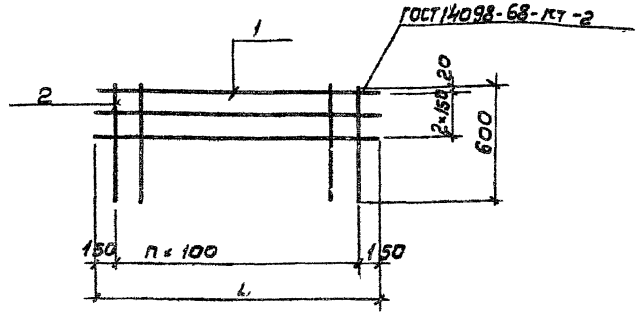

Формат	Зона	Поз.	Обозначение	Наименование	К-во на исп. I.4.01 –	01	Примеч.
				Документация			
А3			ТП 902-2-428.87-КЖС.И ТТ	Техническая требования			
				Детали			
БЧ		1	ТП 902-2-428.87-КЖС.И.1.4.01 1	А-III-8 ГОСТ 5781-82* ℓ=3200	3		1,3 кг
БЧ			2	А-III-8 ГОСТ 5781-82* ℓ=2700		3	1,1 кг
БЧ		2	3	А-III-8 ГОСТ 5781-82* ℓ=600	30	25	0,2 кг
					С15	С17	

Обозначение	Размеры в мм L		n шт	Масса ед кг
ТП 902-2-428.87-КЖС.И.1.4.01	3200		29	9,9
-01	2700		27	8,3

Привязан

Инв.№

Н.контр.	Семенова	
Инж.	Петропавловская	
Инж.	Цветкова	
Рук.гр.	Горбуз	
Гип	Чирков	
Гл.спец.	Козловичер	
Нач.отд.	Дельтиуллер	

ТП 902-2-428.87-КЖ.И 1.4.01

Сетка арматурная (С15; С17)

Стадия	Масса	Масштаб
Р	см. табл.	
Лист	Листов 1	

СОЮЗВОДОКАНАЛПРОЕКТ

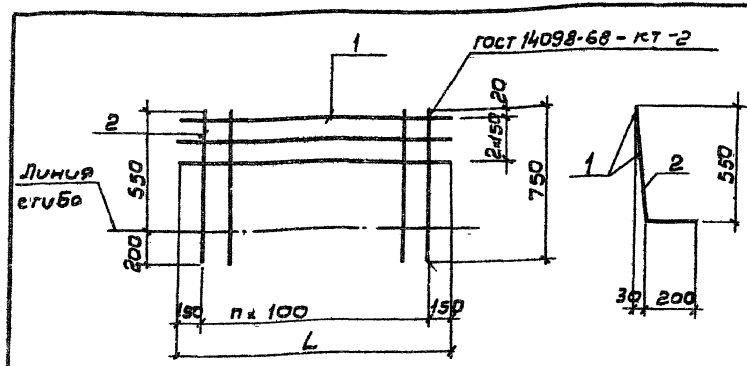

Формат	Зона	Поз.	Обозначение	Наименование	К-во на исп. I.4.02 –	01	Примеч.
				Документация			
А3			ТП 902-2-428.87-КЖС.И ТТ	Техническая требования			
				Детали			
БЧ		1	ТП 902-2-428.87-КЖС.И.1.4.02.1	А-III-8 ГОСТ 5781-82* ℓ=3200	3		1,3 кг
БЧ			.2	А-III-8 ГОСТ 5781-82* ℓ=2700		3	1,1 кг
БЧ		2	.3	А-III-8 ГОСТ 5781-82* ℓ=750	30	25	0,5 кг
					С16	С18	

Обозначение	Размеры в мм L		n шт.	Масса ед. кг
ТП 902-2-428.87-КЖС.И.1.4.02	3200		29	18,9
-01	2700		24	15,8

Привязан

Инв.№

Инв.№ подл. | Подпись и дата | Взам. инв.№

Н.контр.	Семенова	
Инж.	Петропавловская	
Инж.	Цветкова	
Рук.гр.	Горбуз	
Гип	Чирков	
Гл.спец.	Козловичер	
Нач.отд.	Дельтиуллер	

ТП 902-2-428.87-КЖ.И.1.4.02

Сетка арматурная (С16; С18)

Стадия	Масса	Масштаб
Р	см. табл.	
Лист	Листов 1	

СОЮЗВОДОКАНАЛПРОЕКТ

ГОСТ 14098-68-КТ-2

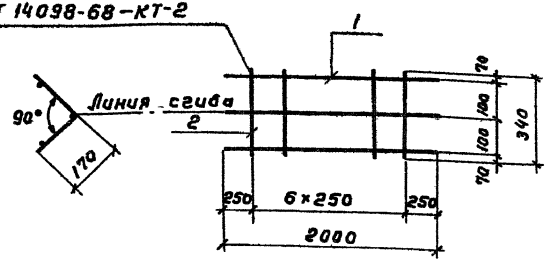

Формат	Зона	Поз	Обозначение	Наименование	Кол.	Примеч.
				Документация		
А3			ТП 902-2-428.87- КЖ.И.ТТ	Технические требования		
				Детали		
Б4		1	ТП 902-2-428.87- КЖ.И.1.0.01.1	А-I-6-ГОСТ 5781-82* ℓ=2000	3	0,4 кг
Б4		2	.2	А-I-6-ГОСТ 5781-82* ℓ=340	7	0,1 кг

Привязан

Инв. №

ТП 902-2-428.87- КЖ.И.1.0.01

Н.контр	Семенова	
Инж.	Петропавловская	
Инж.	Цветкова	
Рук.гр.	Гарбуз	
ГИП	Чирков	
Гл.спец.	Козловичер	
Нач.отд.	Альтшуллер	

Каркас плоский (КР1)

Стадия	Масса	Масштаб
Р	19	
Лист	Листов 1	

СОЮЗВОДОКАНАЛПРОЕКТ

Копир. Гольденбаум Формат А4

ГОСТ14098-68-КТ-2

Развертка

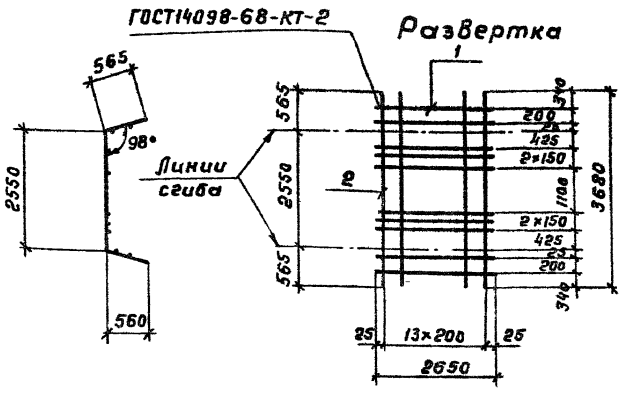

Формат	Зона	Поз	Обозначение	Наименование	Кол.	Примеч.
				Документация		
А3			ТП 902-2-428.87- КЖ.И.ТТ	Технические требования		
				Детали		
Б4		1	ТП 902-2-428.87- КЖ.И.1.0.02.1	А-I-6-ГОСТ 5781-82* ℓ=2650	10	0,6 кг
Б4		2	.2	А-III-22-ГОСТ 5781-82* ℓ=3680	14	11,0 кг

Привязан

Инв. №

Взам. инв. №

Подпись и дата

Инв. № подл.

ТП 902-2-428.87- КЖ.И.1.0.02

Н.контр	Семенова	
Инж.	Петропавловская	
Инж.	Цветкова	
Рук.гр.	Гарбуз	
ГИП	Чирков	
Гл спец	Козловичер	
Нач отд	Альтшуллер	

Сетка арматурная (С1)

Стадия	Масса	Масштаб
Р	160.0	
Лист	Листов 1	

СОЮЗВОДОКАНАЛПРОЕКТ

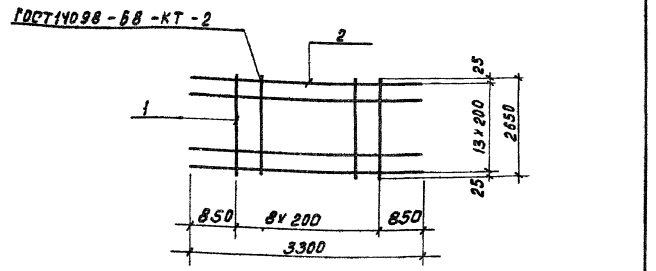

Формат	Зона	Поз.	Обозначение	Наименование	Кол.	Примеч.
				Документация		
А3			ТП902-2-428.87- КЖ.И.ТТ	Технические требования		
				Детали		
Б4		1	ТП902-2-428.87- КЖИ.1.0.03.1	А-I-6-ГОСТ 5781-82* l=2650	9	0,6 кг
Б4		2	.2	А-III-22-ГОСТ 5781-82* l=3300	14	9,9 кг

Привязан

Инв.№

Н.контр.	Семенова		
Инж.	Петропавловская		
Инж.	Цветкова		
Рук. гр.	Горбуз		
ГИП	Чирков		
Гл. спец.	Козловичер		
Нач. отд.	Альтшуллер		

ТП 902-2-428.87-КЖ.И.1.0.03

Сетка арматурная (С2)

Стадия	Масса	Масштаб
Р	144.0	б/м
Лист	Листов 1	

СОЮЗВОДОКАНАЛПРОЕКТ

Копировал Доценко Д.А.

Формат А4

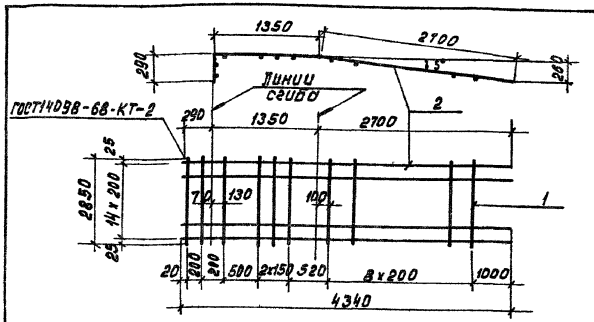

Формат	Зона	Поз.	Обозначение	Наименование	Кол.	Примеч.
				Документация		
А3			ТП902-2-428.87- КЖ.И.ТТ	Технические требования		
				Детали		
Б4		1	ТП902-2-428.87- КЖИ.1.0.04.1	А-I-6-ГОСТ 5781-82* l=2850	15	0,6 кг
Б4		2	.2	А-III-22-ГОСТ 5781-82* l=4340	15	13,0 кг

Привязан

Инв.№

Н.контр.	Семенова		
Инж.	Петропавловская		
Инж.	Цветкова		
Рук. гр.	Горбуз		
ГИП	Чирков		
Гл. спец.	Козловичер		
Нач. отд.	Альтшуллер		

ТП 902-2-428.87-КЖ.И.1.0.04

Сетка арматурная (С3)

Стадия	Масса	Масштаб
Р	204.0	б/м
Лист	Листов 1	

СОЮЗВОДОКАНАЛПРОЕКТ

Копировал

Формат А4

Инв.№ подл. | Подпись и дата | Взам. инв.№

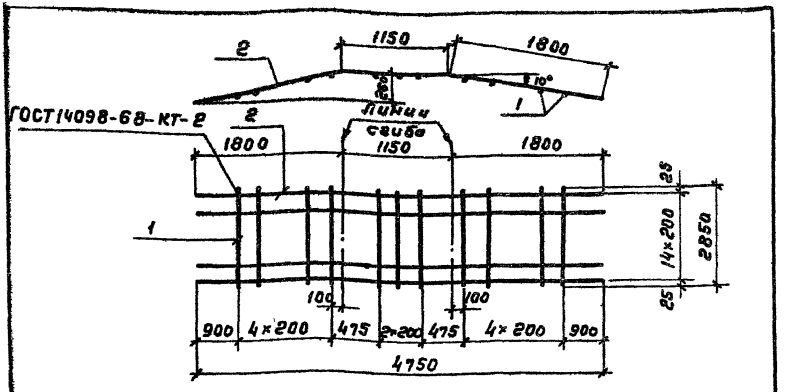

Формат	Зона	Поз.	Обозначение	Наименование	Кол.	Примеч.
				Документация		
А3			ТП 902-2-428.87- КЖ.И.ТТ	Технические требования		
				Детали		
Б Ч		1	ТП 902-2-428.87- КЖ.И.1.0.05.1	А-I-6-ГОСТ 5781-82* ℓ=2850	13	0,6 кг
Б Ч		2	.2	А-III-18-ГОСТ 5781-82* ℓ=4750	15	9,5 кг

Привязан

Инв. №

Н.контр.	Семенова		ТП 902-2-428.87-КЖ.И.1.0.05
Инж.	Петропавловская		Сетка арматурная (С 4)
Инж.	Цветкова		Стадия: Р; Масса: 150,3; Масштаб: б/м
Рук.гр.	Гарбуз		Лист; Листов 1
ГИП	Чирков		СОЮЗВОДОКАНАЛПРОЕКТ
Гл.спец.	Козловичер		
Нач.отд.	Альтшуллер		

Копир. Гольденбаум Формат А4

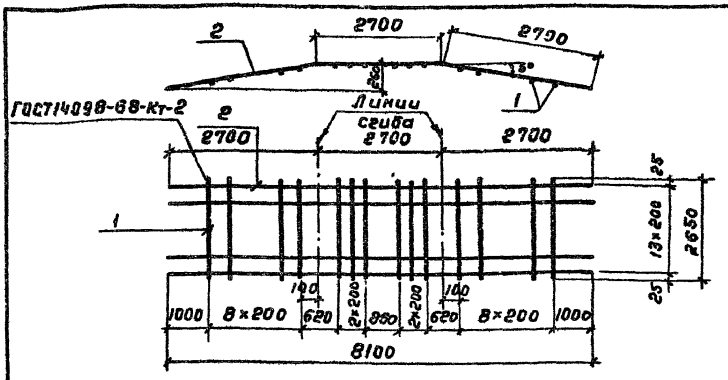

Формат	Зона	Поз.	Обозначение	Наименование	Кол	Примеч.
				Документация		
А3			ТП 902-2-428.87- КЖИ.ТТ	Технические требования		
				Детали		
Б Ч		1	ТП 902-2-428.87- КЖ.И.1.0.06.1	А-I-6-ГОСТ 5781-82* ℓ=2650	24	0,6 кг
Б Ч		2	.2	А-III-22-ГОСТ 5781-82* ℓ=8100	14	24,3 кг

Привязан

Инв. №

Инв. № подл. | Подпись и дата | Взам. инв. №

Н.контр.	СЕМЕНОВА		ТП 902-2-428.87-КЖ.И.1.0.06
Инж.	Петропавловская		Сетка арматурная (С 5)
Инж.	Цветкова		Стадия: Р; Масса: 354,6; Масштаб: б/м
Рук.гр.	Гарбуз		Лист; Листов 81
ГИП	Чирков		СОЮЗВОДОКАНАЛПРОЕКТ
Гл.спец.	Козловичер		
Нач.отд.	Альтшуллер		

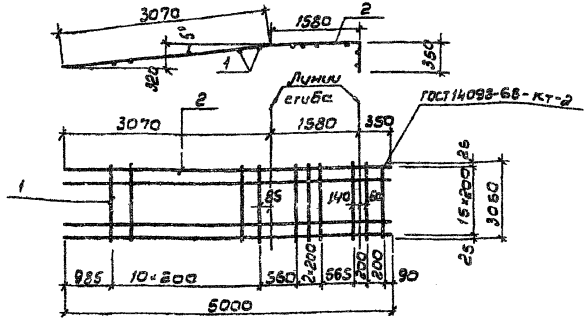

Формат	Зона	Поз.	Обозначение	Наименование	Кол.	Примеч.
				Документация		
А3			ТП 902-2-428.87-КЖ.И.ТТ	Технические требования		
				Детали		
Б4		1	ТП 902-2-428.87 КЖ.И.1.0.07.1	А-I-8-ГОСТ 5781-82* L 3050	17	1,2 кг
Б4		2	.2	А-III.25 ГОСТ 5781-82* L 5000	16	19,3 кг

Привязан

Инв.№

Н.контр	Семенова		
Инж.	Петрановская		
Инж.	Цветкова		
Рук.гр.	Горбуз		
ГИП	Чурков		
Гл.спец.	Козловичер		
Нач.отд.	Альтшулер		

ТП 902-2-428.87-КЖ.И.1.0.07

Сетка арматурная (С6)

Стадия	Масса	Масштаб
В	3292	б/м

Лист Листов 1

СОЮЗВОДОКАНАЛПРОЕКТ

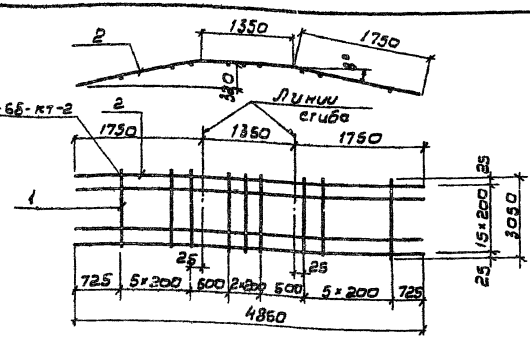

Формат	Зона	Поз.	Обозначение	Наименование	Кол.	Примеч.
				Документация		
А3			ТП 902-2-428.87-КЖ.И.ТТ	Технические требования		
				Детали		
Б4		1	ТП 902-2-428.87-КЖ.И.1.0.08.1	А-I-6-ГОСТ 5781-82* L 3050	15	0,7 кг
Б4		2	.2	А-III-20-ГОСТ 5781-82* L 4850	16	11,8 кг

Привязан

Инв.№

Инв.№ подл. | Подпись и дата | Взам.инв.№

Н.контр	Семенова		
Инж.	Петрановская		
Инж.	Цветкова		
Рук.гр	Горбуз		
ГИП	Чурков		
Гл.спец.	Козловичер		
Нач.отд	Альтшулер		

ТП 902-2-428.87-КЖ.И.1.0.08

Сетка арматурная (С7)

Стадия	Масса	Масштаб
Р	199,3	б/м

Лист Листов 1

СОЮЗВОДОКАНАЛПРОЕКТ

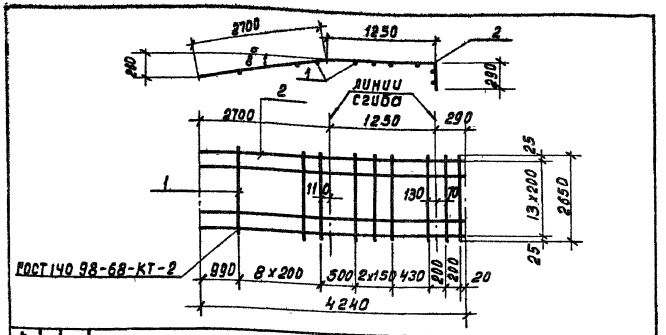

Формат	Зона	Поз.	Обозначение	Наименование	Кол.	Примечание
				Документация		
А3			ТП 902-2-428.87-КЖ.И.ТТ	Технические требования		
				Детали		
Б4		1	ТП 902-2-428.87-КЖ.И.1.0.09.1	А-I-6-ГОСТ 5781-82* l=2650	15	0,6 кг
Б4		2	.2	А-III-22-ГОСТ 5781-82* l=4240	14	12,7 кг

Привязан

Инв. №

ТП902-2-428.87-КЖ.И.1.0.09

Н.контр.	Семенова		
Провер.	Петропавловская		
Инж.	Цветкова		
Рук.гр.	Горбуз		
ГИП	Чирков		
Гл.спец.	Козловичер		
Нач.отд.	Альтшуллер		

Сетка арматурная (С 8)

Стадия	Масса	Масштаб
Р	186.8	б/м
Лист	Листов 1	

СОЮЗВОДОКАНАЛПРОЕКТ

Формат А4

1-1

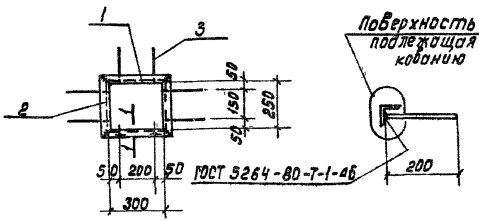

Формат	Зона	Поз.	Обозначение	Наименование	Кол.	Примеч.
				Документация		
А3			ТП902-2-428.87-КЖ.И.ТТ	Технические требования		
				Детали		
Б4		1	ТП902-2-428.87-КЖ.И.4.0.07.1	Уголок 50х5 ГОСТ 8509-72* Ст3кп2 ГОСТ 535-79 l=400	2	1,5кг
Б4		2	.2	Уголок 50х5 ГОСТ 8509-72* Ст3кп2 ГОСТ 535-79 l=350	2	1,3кг
Б4		3	.3	А-III-8-ГОСТ 5781-82* l=200	8	0,1 кг

Привязан

Инв.№

Инв.№ подл. | Подпись и дата | Взам. инв.№

ТП902-2-428.87-КЖ.И.4.0.07

Н.контр.	Семенова		
Инж.	Петропавловская		
Инж.	Цветкова		
Рук.гр.	Горбуз		
ГИП	Чирков		
Гл.спец	Козловичер		
Нач.отд.	Альтшуллер		

Изделие закладное (ЗДИ 7)

Стадия	Масса	Масштаб
Р	6,4	1:20 1:10
Лист	Листов 1	

СОЮЗВОДОКАНАЛПРОЕКТ

Коп. Доценко

Формат	Зона	Поз	Обозначение	Наименование	К-во на исполнение 2.1.00 —	01	02	03	04	05	06	Примеч.
				Документация								
		1	3.900-3 в. 3/82 ч.1	Стеновая панель ПС2-48-К2	X				X			Со всеми закладными изделиями
				ПС2-48-К12		X	X	X				
				ПС2-54-К2						X		
				ПС2-54-К12							X	
				Сварочные единицы								
А4		2	ТП902-2-428.87-КЖ.И.2.0.03	Изделие закладное ЗДИ1	3	3		3	3			1,2 кг
А4		3	2.0.04	Тоже ЗДИ2			1					1.6 кг
А4		4	2.0.06	" ЗДИ4				2	2			3.8 кг
А4		5	2.0.07	" ЗДИ6						4	4	0.9 кг
А4		6	2.0.08	" ЗДИ7			4					2.0 кг
				Детали								
Б4		7	-2.1.00.7	А-III-12-ГОСТ 5781-82* ℓ=650						4	4	0.6 кг

Бетон класса В 15, F ☐, W4

Рис.1

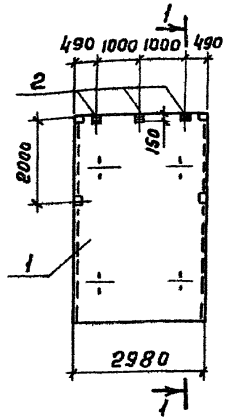

Рис.2

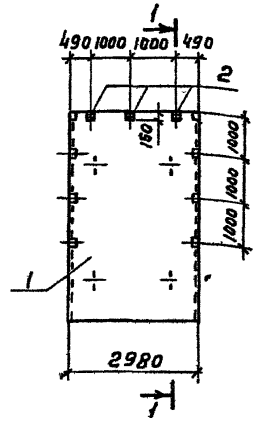

Обозначение	Марка эл-та	Рис.	Масса ед. кг
ТП 902-2-428.87-КЖ.И.2.1.00	ПС2-48-К2а	1	6750
-01	ПС2-48-К12а	2	6750
-02	ПС2-48-К12б	3	6750
-03	ПС2-48-К12г	4	6750
-04	ПС2-48-К2б	5	6750
-05	ПС2-54-К2а	6	8800
-06	ПС2-54-К12а	7	8800

Ведомость расхода стали на дополнительные элементы, кг

Марка элемента	Изделия закладные: Арматура класса А-III ГОСТ 5781-82*: 6	8	10	12		Итого	Прокат Вст3кп2: ГОСТ 8510-72*: Итого	ГОСТ 103-76*: 6-8		Итого	Общий расход
ПС2-48-К2а		0.6				0.6		3.0		3.0	3.6
ПС2-48-К12а		0.6				0.6		3.0		3.0	3.6
ПС2-48-К12б		0.2	3.2			3.4		6.2		6.2	9.6
ПС2-48-К12г		1.2				1.2		10.0		10.0	11.2
ПС2-48-К2б		1.2				1.2		10.0		10.0	11.2
ПС2-54-К2а	0.8			2.4		3.2	2.8			2.8	6.0
ПС2-54-К12а	0.8			2.4		3.2	2.8			2.8	6.0

Привязан

Инв. №

Н.контр.	Семенова	
Инж.	Петропавловский	
Инж.	Цветкова	
Рук.гр.	Гарбуз	
ГИП	Чирков	
Гл.спец.	Ковловичер	
Нач.отд.	Альтшуллер	

ТП 902-2-428.87-КЖ.И.2.1.00

Панель стеновая (ПС2-48-К2а; ПС2-48-К12а; ПС2-48-К12б; ПС2-48-К12г; ПС2-48-К2б; ПС2-54-К2а; ПС2-54-К12а)

Стадия	Масса	Масштаб
Р	см. табл	1:100
Лист 1	Листов 2	

СОЮЗВОДОКАНАЛПРОЕКТ

Рис. 3

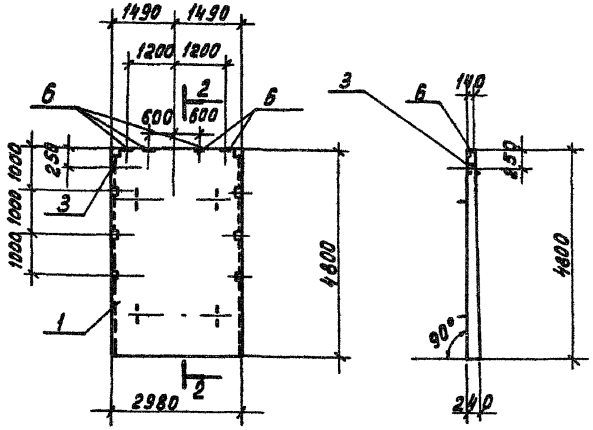

2-2

Рис. 4

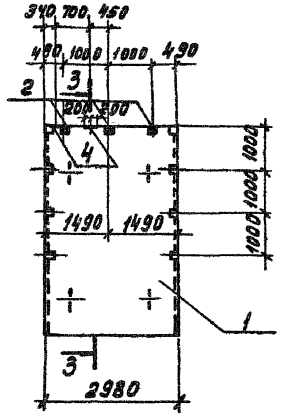

3-3

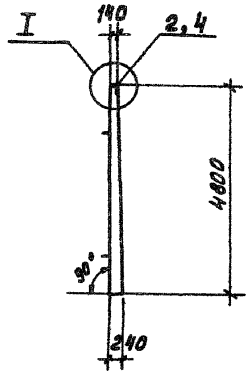

5-5

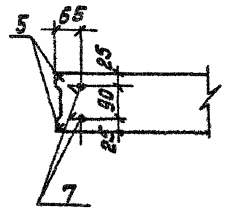



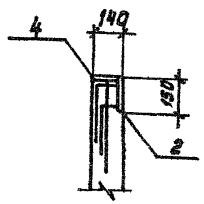

Рис. 6

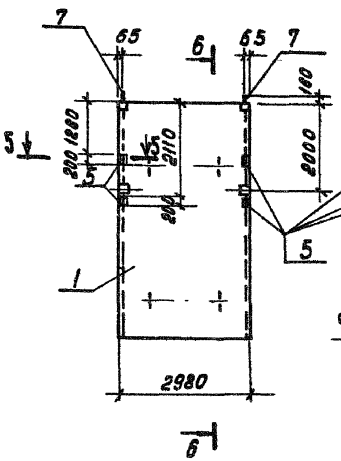

6-6

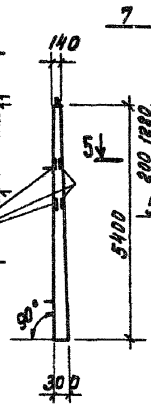

Рис. 7

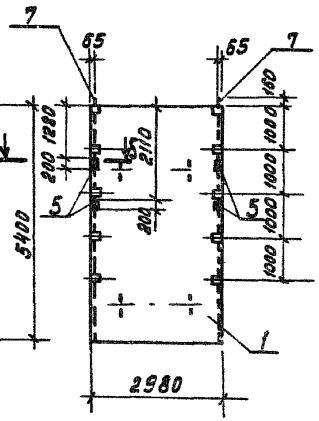

Рис. 5

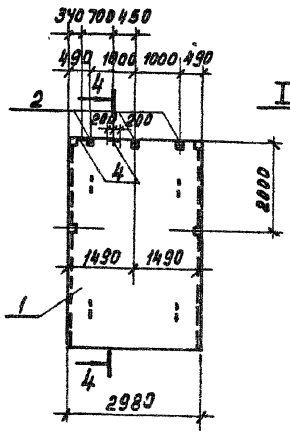

4-4

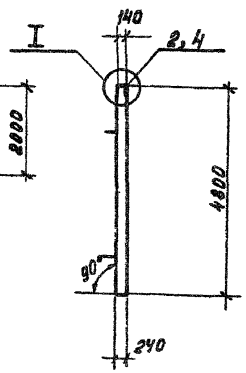

Привязан

Инв. №

ТП902-2-428.87-КЖИ.2.1.00

Лист 2

Формат	Зона	Поз	Обозначение	Наименование	К-во на исполнение 2.200 —	01	02	03	04	05	Примеч.
				Документация							
		1	3.900-3 в3/82 ч.1	Стеновая панель ПС2-48-К12							Со всеми закладными изделиями
				Сборочные единицы							
А4		2	ТП902-2-428.87-КЖИ-2.0.03	Изделие закладное 3ДИ1			3			3	1,2 кг
А4		3	-2.0.07	То же 3ДИ6	4	4	4	4	4		0,9 кг
А4		4	-2.0.08	" 3ДИ7		2		4			2.0 кг
А4		5	-2.0.10	" 3ДИ10				1			11.6 кг
				Детали							
		6	5.900-2	Сальник для тр. Ду 400 ℓк = 300		1					38,3 кг
		7	5.900-2	Сальник для тр. Ду 500 ℓк = 300					1		48,3 кг
БЧ		8	ТП902-2-428.87-КЖИ-2.2.00.8	А-III-10-ГОСТ 5781-82* ℓ=1800				16			1,1 кг

Бетон класса В15, F ☐, w4

Рис.1 2-2

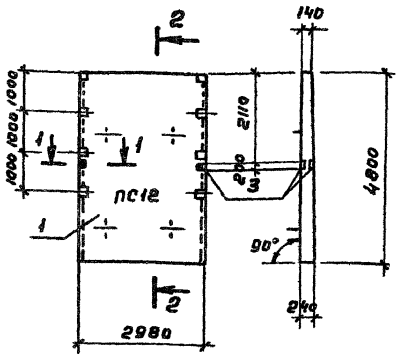

Обозначение	Марка элемента	Рис	Масса ед. кг
ТП902-2-428.87-КЖ.И-2.2.00	ПС2-48-К12 е	1	6750
-01	ПС2-48-К12 ж	2	6750
-02	ПС2-48-К12 и	3	6750
-03	ПС2-48-К12 к	4	6750
-04	ПС2-48-К12 л	5	6750
-05	ПС2-48-К12 м	6	6750

Ведомость расхода стали на дополнительные элементы, кг

Марка элемента	Изделия закладные: Арматура класса А-III ГОСТ 5781-82* 6	8	10		Итого	Прокат Вст 3 кп 2: ГОСТ 8510-72* 1,56×36×5	ГОСТ 8509-72* 1,50×5	ГОСТ 103-76* δ=8	Сальники	Итого	Общий расход
ПС2-48-К12 е	0.8				0.8	2.8				2.8	3.6
ПС2-48-К12 ж	0.8		1.6		2.4	2.8		2.4	38.3	43.5	45.9
ПС2-48-К12 и	0.8	0.6			1.4	2.8		3.0		5.8	7.2
ПС2-48-К12 к	0.8	1.2	20.8		22.8	2.8	10.4	4.8		18.0	40.8
ПС2-48-К12 л	0.8				0.8	2.8			48.3	51.1	51,9
ПС2-48-К12 м		0.6			0.6			3.0		3.0	3.6

Привязан

Инв. №

Н контр	Семенова	
Инж	Петропавловская	
Инж.	Цветкова	
Рук. гр.	Гарбуз	
ГИП	Чирков	
Гл спец.	Козловичер	
Нач. отд	Альтшуллер	

ТП 902-2-428.87- КЖ.И.2.2.00

Панель стеновая (ПС2-48-К12 е; ПС2-48-К12 ж; ПС2-48-К12 и; ПС2-48-К12 к; ПС2-48-К12 л; ПС2-48-К12 м)

Стадия	Масса	Масштаб
Р	6750	1:100

Лист 1 Листов 2

СОЮЗВОДОКАНАЛПРОЕКТ

21943-04 21

Копировал Гольденблум Формат А3

Рис. 2 3-3

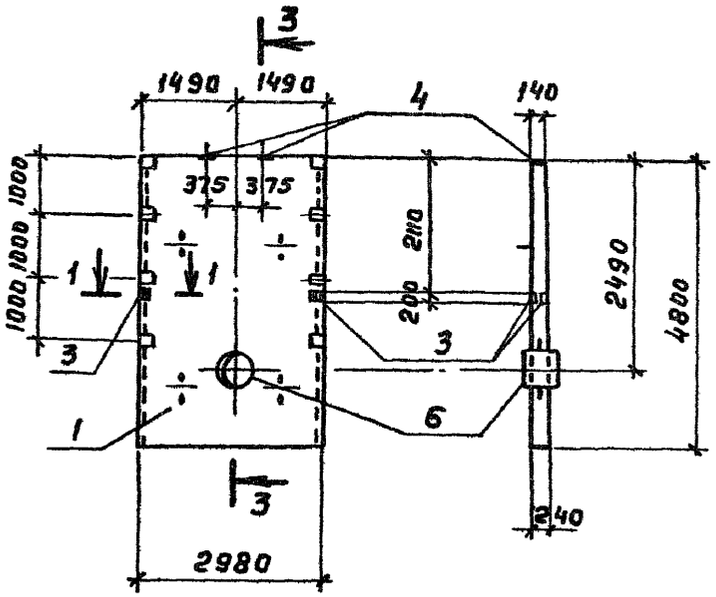

Рис. 3 4-4

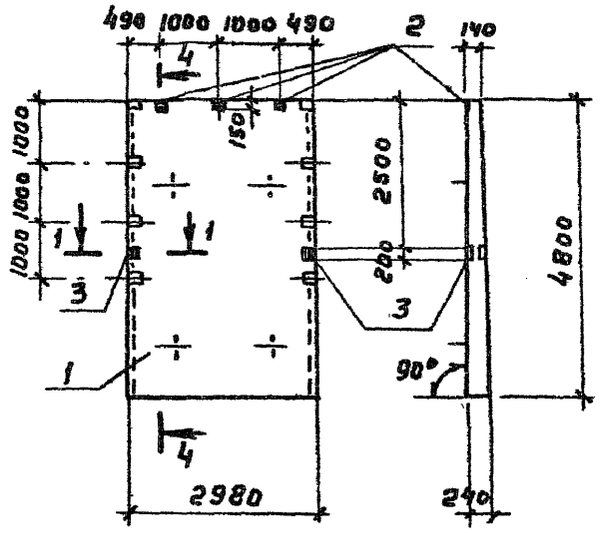

Рис. 4 5-5

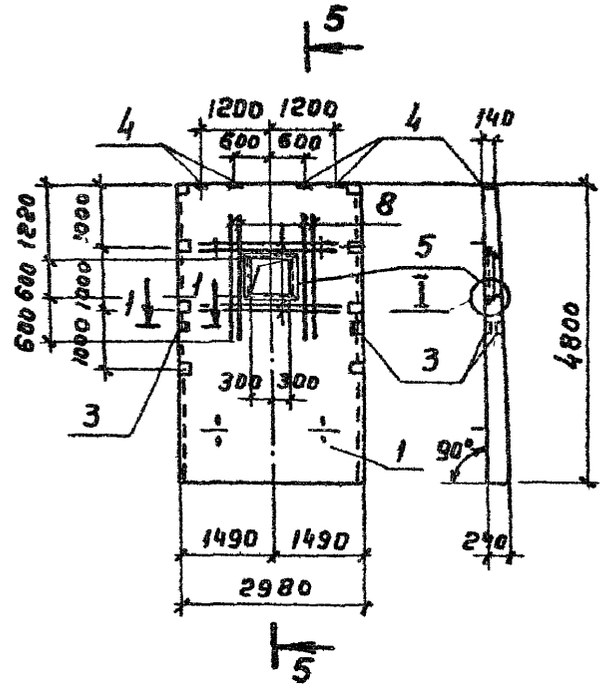

Рис. 5 6-6

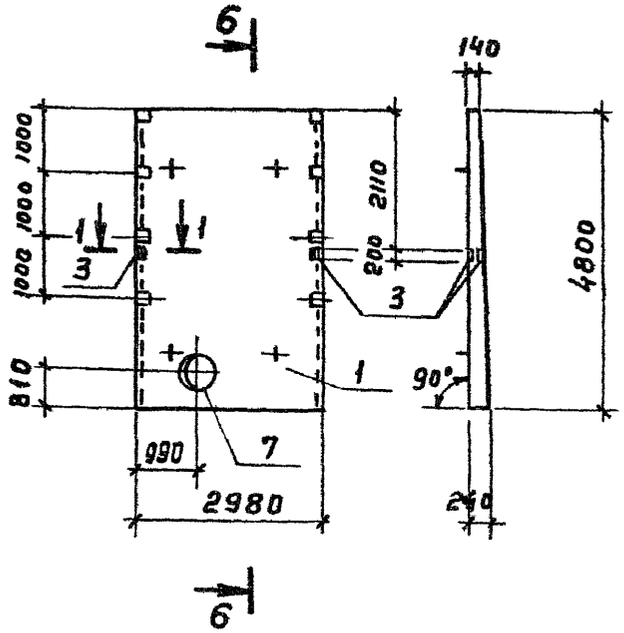

Рис. 6 7-7

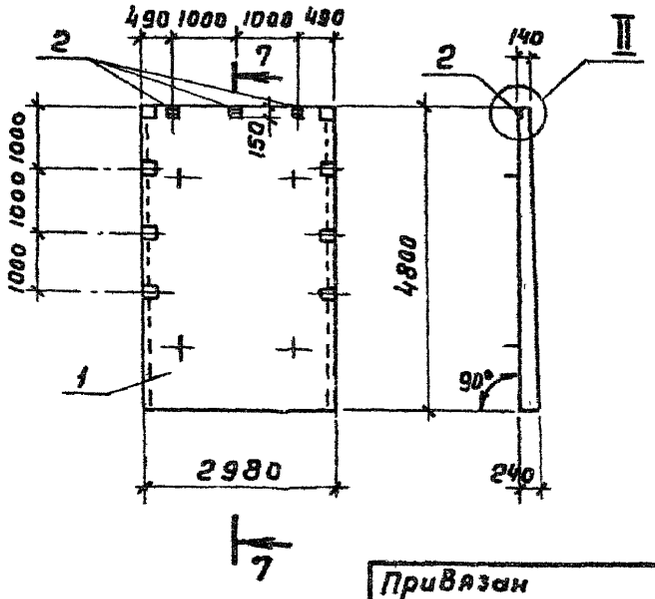

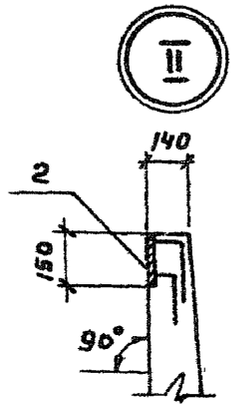

1-1

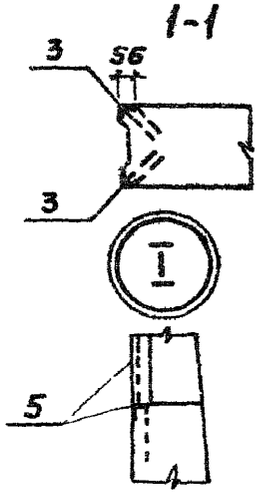

Привязан			
Инв. №			

ТП 902-2-428.87-КЖ.И.2.2.00 Лист 2

Опалубка

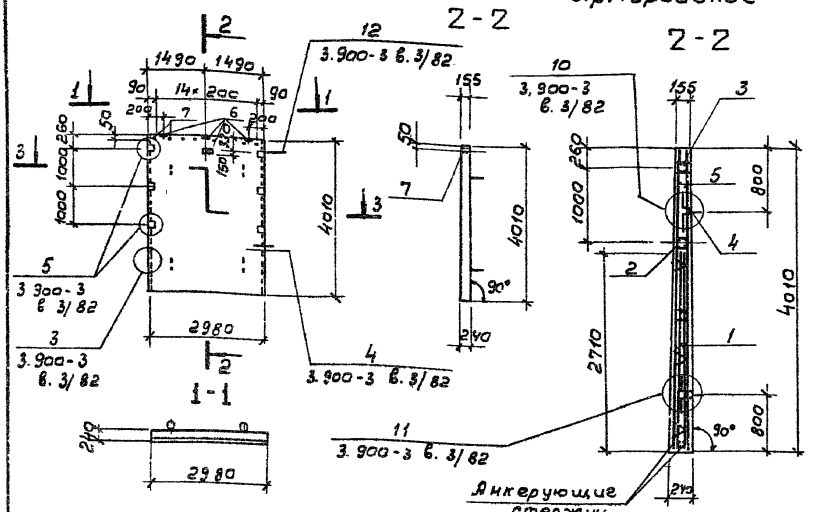

Армирование

3-3

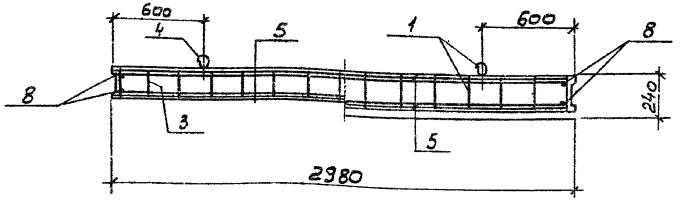

Формат	Зона	Поз	Обозначение	Наименование	Кол.	Примеч.
				Документация		
А3			ТП 902-2-428.87- КЖ.И. ТТ	Технические требования		
			3.900-3 в. 3/82 ч.1	Стеновая панель ПС2-48-К12		
				Сборочные единицы		
		1	3.900-3 в. 3/82 ч. 2	Каркас пространственный КПг2	1	
		2	3.900-3 в. 3/82 ч. 2	Изделие закладное МН8	1	
		3	3.900-3 в. 3/82 ч. 2	То же МН-6	1	
		4	3.900-3 в. 3/82 ч. 2	" МН-27	2	
А3		5	ТП 902-2-428.87- КЖ.И.2.0.01	Сетка арматурная С1	2	
А4		6	-2.0.04	Изделие закладное 3Дг2	4	
				Детали		
Б4		7	-2.3.00.7	Труба 20 ГОСТ 3262-75* L=170	15	0,3 кг
Б4		8	8	А-III-10-ГОСТ 5781-82* L=3990	4	2,5 кг
				Материалы	м³	
				Бетон класса В15, F□, W4	2,38	

1. Общие примечания см. серию 3.900-3 в 3/82 ч. 1.
2. Защитный слой бетона - 20 мм.
3. По высоте стандартные сетки, каркасы обрезать.

Привязан

Инв №

Ведомость расхода стали на элемент, кг

Марка элемента	Изделия арматурные									Изделия закладные									Общий расход
	Арматура класса								Всего	Прокат марки				Всего					
	Вр I	А-I		А-III						Ветз кп2					Вр I	А-II			
	ГОСТ 6727-80	ГОСТ 5781-82*								ГОСТ 103-76*					ГОСТ 19903-74*	ГОСТ 5781-82*			
	ф5	8	10	8	10	12	20			5ч2	5ч2	12ч2	ТР d=20		5	20			
ПС2-48-К12в	24,3	25,8	8,6	0,6	104,0	35,8	183,4	358,4	0,8	10,2	5,6	4,5	0,1	20,2	41,4	1	42ч1		

Н.контр	Семенова		
Инж.	Петрокавлов		
Инж.	Цветкова		
Рук. гр	Горбуз		
ГИП	Чирков		
Гл.спец	Козловичер		
Нач.отд	Арьтшуллер		

ТП 902-2-428.87-КЖ.И.2.3.00

Панель стеновая (ПС2-48-К12в)

Стадия	Масса	Масштаб
Р	5950	1:20
Лист	Листов 1	

СОЮЗВОДКАНАЛПРОЕКТ

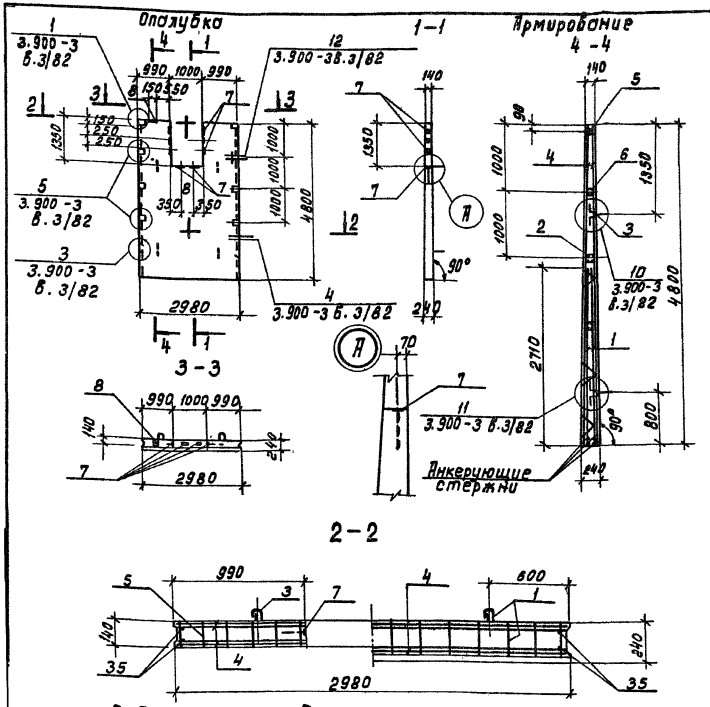

Ведомость расхода стали на элемент, кг

Марка элемента	Изделия арматурные								Всего	Изделия закладные							Общий расход
	Арматура класса									Прокат марки				Ар-ра класса		Всего*	
	Вр I		А-I		А-III					Вст 3кп 2				Вр I	А-II		
	ГОСТ 6727-80		ГОСТ 5781-82*							ГОСТ 103-76*				ГОСТ 6727-80	ГОСТ 5781-82		
	ф5		8	10	8	10	12	20		-5×40	-5×20	-6×100	-8×100	ф5	20		
ПС2-48-К12^{g}	29.6		25.8	8.6	1.0	113.2	48.6	183.4	380.6	1.0	14.0	4.0	1.0	0.1	20.2	40.3	450.5

Формат	Зона	Поз.	Обозначение	Наименование	Кол.	Примеч.
				Документация		
А3			ТП902-2-428.87- КЖ.И.ТТ	Технические требования		
			3.900-3 в.3/82 ч.1	Стеновая панель ПС2-48-К12		
				Сборочные единицы		
		1	3.900-3 в.3/82 ч.2	Каркас пространственный КП22	1	
		2	3.900-3 в.3/82 ч.2	Изделие закладное МН-8	1	
		3	3.900-3 в.3/82 ч.2	то же МН-27	2	
А3		5	ТП902-2-428.87- КЖ.И.2.0.09	" ЗДИ8	2	
А3		6	-01	" ЗДИ9	2	
А4		7	-2.0.05	" ЗДИ3	8	
А4		8	-2.0.06 исп.01	" ЗДИ5	1	
А4		4	-2.0.02	Сетка арматурная С2	2	
				Детали		
		9		А-III-10-ГОСТ5781-82* Е=4780	4	3.0 кг
				Материалы	м^3	
				Бетон класса В15, F ▭, W4	2.50	

1. Общие примечания см. серию 3.900-3 в.3/82 ч.1.
2. Защитный слой бетона - 20мм.
3. В месте выреза стандартные элементы сеток, каркасов обрезать.

Привязан:

Инв. №

Н.Контр.	Семенова		
Инж.	Петропавловская		
Инж.	Цветкова		
Рук. гр.	Гарбуз		
Гип	Чирков		
Гл. спец.	Козловичер		
Нач. отд.	Альтшуллер		

ТП902-2-428.87-КЖ.И. 2.4.00

Панель стеновая (ПС2-48-К12^{g})

Стадия	Масса	Масштаб
Р	6250	1:100 1:50 1:25
Лист	Листов 1	

СОЮЗВОДОКАНАЛПРОЕКТ

Коп. Доценко 21943-04 24 Формат А3

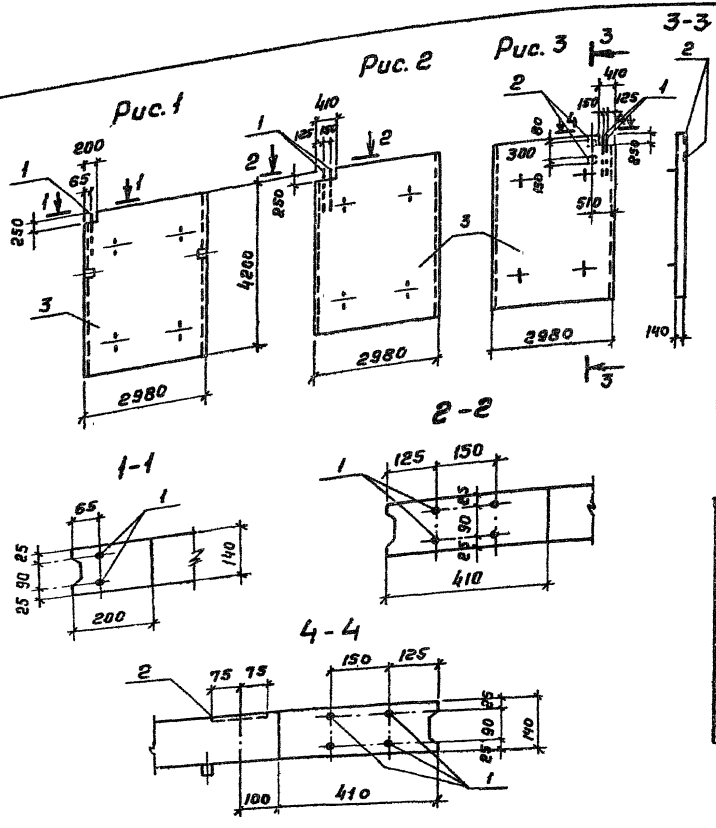

Формат	Зона	Поз	Обозначение	Наименование	К-во на исполн 2.5.00 —	01	02	Примеч.
				Документация				
		3	3.900-3 8.6	Панель перегородочная ПГ-42-2				Со всеми закладными изд.
				Сборочные единицы				
А4		2	ТП 902-2-428.87-КЖ.И.2.0.04	Изделие закладное 3ДН2	—	—	2	1,6 кг
				Детали				
Б4		1	ТП 902-2-428.87-КЖ.И.2.5.00.1	А-III-12-ГОСТ 5781-82* ℓ=750	2	4	4	0,7 кг

Бетон класса В15, F ☐, W4

Ведомость расхода стали на дополнительные элементы, кг

Марка элемента	Изделия закладные					Общий расход
	Арматура класса А-III			Прокат Вст3кп2		
	ГОСТ 5781-82*			ГОСТ 103-76*		
	8	12	Итого	-6=8	Итого	
ПГ 42-2а		1.4	1.4			1.4
ПГ 42-2б		2.8	2.8			2.8
ПГ-42-2в	0,4	2.8	3.2	2.8	2.8	6.0

Обозначение	Марка эл-та	Рис.	Масса ед кг
ТП 902-2 428.87-КЖИ-2.5.00	ПГ-42-2а	1	4380
-01	ПГ-42-2б	2	4380
-02	ПГ-42-2в	3	4380

Привязан

Инв. №

Н контр.	Семенова	
Инж.	Петропавловская	
Инж.	Цветкова	
Рук. гр.	Гарбуз	
ГИП	Чирков	
Гл. спец.	Козловичер	
Нач. отд.	Апутшуллер	

ТП 902-2-428.87-КЖ.И.2.5.00

Панель перегородочная (ПГ 42-2а; ПГ 42-2б, ПГ 42-2в)

Стадия	Масса	Масштаб
Р	4380	1:100 1:10
Лист	Листов 1	

СОЮЗВОДОКАНАЛПРОЕКТ

Копировал Гольденбаум Формат А3

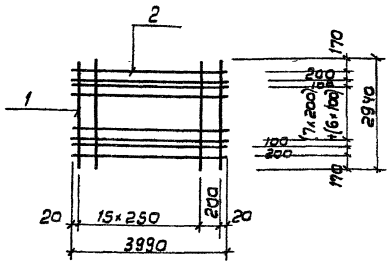

Формат	Зона	Поз.	Обозначение	Наименование	Кол.	Примеч.
				Документация		
А3			ТП 902-2-428.87- КЖ и ТТ	Технические требования		
				Детали		
БУ		1	ТП 902-2-428.87- КЖ и 2.0.01 1	ф58 pI ГОСТ 6727-80 ℓ=2940	17	0,4 кг
БЧ		2	.2	A-III-10-ГОСТ 5781-82* ℓ=3990	18	2,5 кг

Привязан

Инв. №

Н. контр.	Семенова		
Инж.	Петрославовская		
Инж.	Цветкова		
Рук. гр.	Гарбуз		
ГИП	Чирков		
Гл. спец.	Козловичер		
Нач. отд.	Альтшулер		

ТП 902-2-428.87-КЖ.И.2.0.01

Сетка арматурная (С1)

Стадия	Масса	Масштаб
Р	51,8	
Лист	Листов 1	

СОЮЗВОДОКАНАЛПРОЕКТ

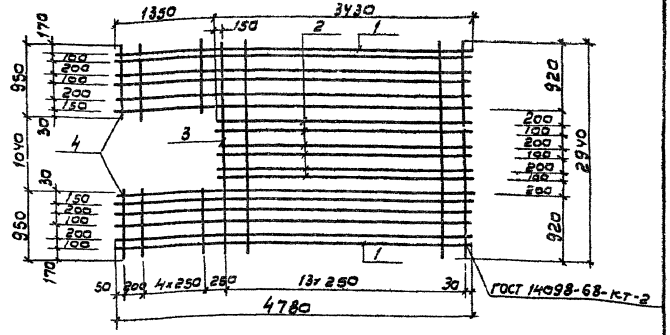

Формат	Зона	Поз.	Обозначение	Наименование	Кол.	Примеч.
				Документация		
А3			ТП 902-2-428.87- КЖ и ТТ	Технические требования		
				Детали		
БУ		1	ТП 902-2-428.87- КЖ и 2.0.02 1	A-III-10-ГОСТ 5781-82* ℓ=4780	12	3,0 кг
БЧ		2	.2	A-III-10-ГОСТ 5781-82* ℓ=3430	6	2,1 кг
БУ		3	.3	ф58 pI ГОСТ 6727-80 ℓ=2940	14	0,6 кг
БУ		4	4	ф58 pI ГОСТ 6727-80 ℓ=950	12	0,2 кг

Привязан

Инв. №

Инв. № подл. | Подпись и дата | Взам. инв. №

Н. контр.	Семенова		
Инж.	Петрославовская		
Инж.	Цветкова		
Рук. гр.	Гарбуз		
ГИП	Чирков		
Гл. спец.	Козловичер		
Нач. отд.	Альтшулер		

ТП 902-2-428.87-КЖ.И.2.0.02

Сетка арматурная (С2)

Стадия	Масса	Масштаб
Р	59,4	1:50
Лист	Листов 1	

СОЮЗВОДОКАНАЛПРОЕКТ

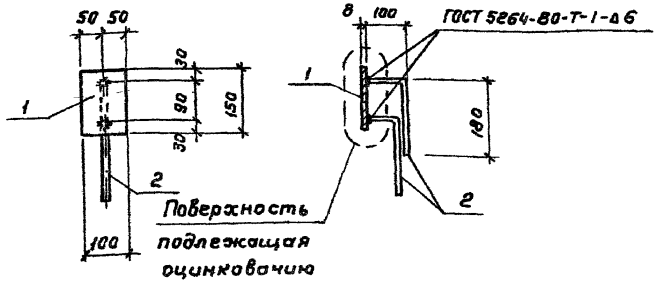

Формат	Зона	Поз	Обозначение	Наименование	Кол	Примеч
				Документация		
А3			ТП 902-2-428.87- КЖ.И ТТ	Технические требования		
				Детали		
Б Ч		1	ТП 902-2-428.87- КЖ.И 2.0.03.1	Полоса 8х100 ГОСТ 103-76* Вст3пс6-1 ГОСТ 535-79 ℓ= 150	1	1,0 кг
Б Ч		2	.2	А-III-8-ГОСТ 5781-82* ℓ= 280	2	0,1 кг

Привязан

Инв №

Н. контр.	Семенова		
Инж.	Петропавловская		
Инж.	Цветкова		
Рук. гр.	Гарбуз		
ГИП	Чирков		
Гл. спец.	Козловичер		
Нач. отд.	Альтшуллер		

ТП 902-2-428.87- КЖ.И.2.0.03

Изделие закладное (ЗДИ1)

Стадия	Масса	Масштаб
Р	12	1:10
Лист	Листов 1	

СОЮЗВЕДОКАНАЛПРОЕКТ

Формат А4

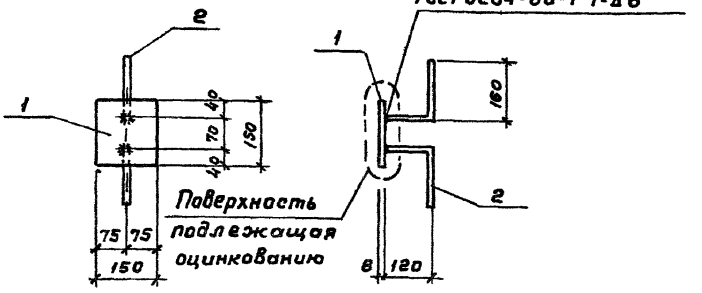

Формат	Зона	Поз	Обозначение	Наименование	Кол	Примеч
				Документация		
А3			ТП 902-2-428.87- КЖ.И ТТ	Технические требования		
				Детали		
Б Ч		1	ТП 902-2-428.87 КЖ И 2 004.1	Полоса 8х150 ГОСТ 103-76* Вст3пс6-1 ГОСТ 535-79 ℓ= 150	1	1,4 кг
Б Ч		2	2	А-III-8-ГОСТ 5781-82* ℓ= 280	2	0,1 кг

Привязан

Инв №

Взам. инв. №

Подпись и дата

Инв. № подл.

Н. контр.	Семенова		
Инж.	Петропавловская		
Инж.	Цветкова		
Рук. гр.	Гарбуз		
ГИП	Чирков		
Гл. спец.	Козловичер		
Нач. отд.	Альтшуллер		

ТП 902-2-428.87- КЖ.И.2.0.04

Изделие закладное (ЗДИ2)

Стадия	Масса	Масштаб
Р	16	1:10
Лист	Листов 1	

СОЮЗВОДОКАНАЛПРОЕКТ

Копировал Гольденбаум

Формат А4

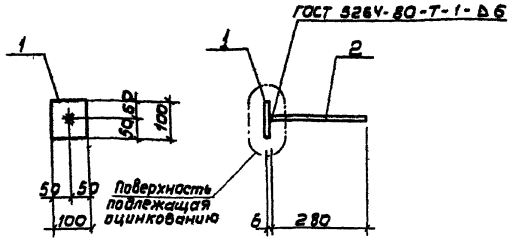

Формат	Зона	Поз.	Обозначение	Наименование	Кол.	Примеч.
				Документация		
А3			ТП 902-2-428.87- КЖ.И. ТТ	Технические требования		
				Детали		
Б4		1	ТП 902-2-428.87- КЖ.И. 2.0.05.1	Полоса 6=100 ГОСТ 103-76* Ст3кп2-1 ГОСТ 535-79 ℓ = 100	1	0,5 кг
Б4		2	.2	А-III-в-ГОСТ 5781-82* ℓ= 280	1	0,1 кг

Привязан

Инв.N

Н.контр.	Семенова		
Инж.	Петропавловская		
Инж.	Цветкова		
Рук. гр.	Гарбуз		
ГИП	Чуркав		
Гл.спец.	Козловичер		
Нач.отд.	Дьятчуллер		

ТП 902-2-428.87-КЖ.И.2.0.05

Изделие закладное (ЗДИ3)

Стадия	Масса	Масштаб
Р	0,6	1:10
Лист	Листов 1	

СОЮЗВОДОКАНАЛПРОЕКТ

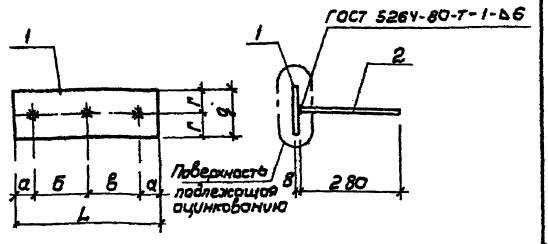

Формат	Зона	Поз.	Обозначение	Наименование	Б-Бо на испол. 2.0.06 —	Б-Бо на испол. 2.0.06 01	Примеч.
				Документация			
А3			ТП 902-2-428.87-КЖ.И. ТТ	Технические требования	X	X	
				Детали			
Б4		1	ТП 902-2-428.87-КЖ.И. 2.0.06.1	Полоса 8=140 ГОСТ 103-76* Ст3 пс 6-1 ГОСТ 535-79 ℓ= 400	1		3,5 кг
Б4			.2	Полоса 8=100 ГОСТ 103-76* Ст3 пс 6-1 ГОСТ 535-79 ℓ= 150		1	1,0 кг
Б4		2	.3	А-III-в-ГОСТ 5781-82* ℓ= 280	3	2	0,1 кг
					ЗДИ4	ЗДИ5	

Обозначение	Размеры в мм L	а	б	в	г	g	Масса ед. кг
ТП 902-2-428.87 КЖ.И 2.0.06	400	50	150	150	70	140	3,8
-01	150	30	90	—	50	100	1,2

Привязан

Инв.N

Инв.N подл. | Подпись и дата | Взам. инв.N

Н.контр.	Семенова		
Инж.	Петропавловская		
Инж.	Цветкова		
Рук. гр.	Гарбуз		
ГИП	Чуркав		
Гл.спец.	Козловичер		
Нач.отд.	Дьятчуллер		

ТП 902-2-428.87-КЖ.И.2.0.06

Изделие закладное (ЗДИ4; ЗДИ5)

Стадия	Масса	Масштаб
Р	См. табл.	
Лист	Листов 1	

СОЮЗВОДОКАНАЛПРОЕКТ

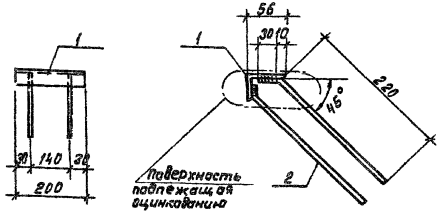

Формат	Зона	Поз.	Обозначение	Наименование	Кол.	Примеч.
				Документация		
А3			ТП 902-2-428.87-КЖ.И.ТТ	Технические требования		
				Детали		
Б4		1	ТП902-2-428.87- КЖ.И.2.0.07.1	Уголок $\frac{56 \times 36 \times 5 \text{ ГОСТ } 8510-72^*}{\text{ВСТ } 3\text{кп}2-1 \text{ ГОСТ } 535-79}$ ℓ = 200	1	0.7кг
Б4		2	.2	А-III-6-ГОСТ 5781-82* ℓ=250	4	0.05кг.

Привязан

Инв. №

Н. контр.	Семенова	
Инж.	Петропавловская	
Инж.	Цветкова	
Рук. гр.	Гарбуз	
Гип	Чирков	
Гл. спец.	Козловичер	
Нач. отд.	Альтшуллер	

ТП902-2-428.87-КЖ.И.2.0.07

Изделие закладное (ЗДИ 6)

Стадия	Масса	Масштаб
Р	0,9	1:10 1:5

Лист - Листов 1

СОЮЗВОДОКАНАЛПРОЕКТ

Формат А4

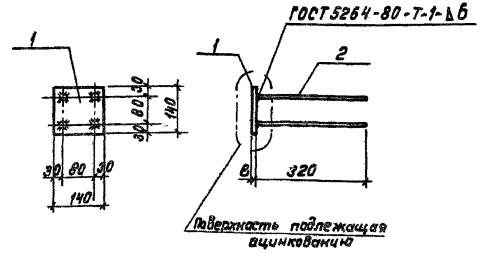

Формат	Зона	Поз.	Обозначение	Наименование	Кол.	Примеч.
				Документация		
А3			ТП902-2-428.87- КЖ.И.ТТ	Технические требования		
				Детали		
Б4		1	ТП902-2-428.87- КЖ.И.2.0.08.1	Полоса $\frac{8 \times 140 \text{ ГОСТ } 103-76^*}{\text{ВСТ } 3\text{кп}2-1 \text{ ГОСТ } 535-79}$ ℓ = 140	1	1,2кг
Б4		2	.2	А-III-10-ГОСТ 5781-82* ℓ=320	4	0,2кг

Привязан

Инв. №

Н. контр.	Семенова	
Инж.	Петропавловская	
Инж.	Цветкова	
Рук. гр.	Гарбуз	
Гип	Чирков	
Гл. спец.	Козловичер	
Нач. отд.	Альтшуллер	

ТП902-2-428.87-КЖ.И.2.0.08

Изделие закладное (ЗДИ 7)

Стадия	Масса	Масштаб
Р	2.0	1:10

Лист Листов 1

СОЮЗВОДОКАНАЛПРОЕКТ

Инв. № подл. | Подпись и дата | Взам. инв. №

Коп Доценко

Формат А4

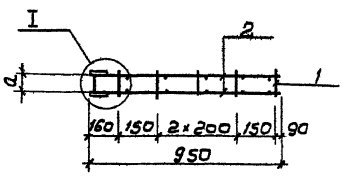

3-3

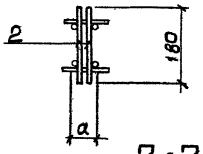

1-1

2-2

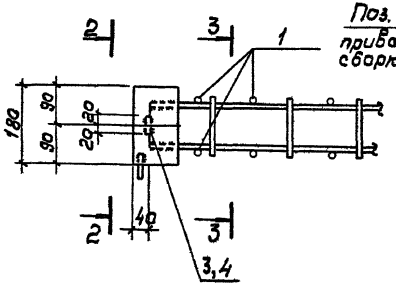

Поз. 3,4
приварить при сборке швом h = 5 мм

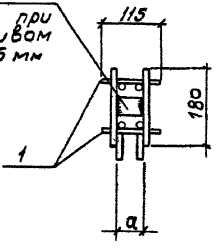

Формат	Зона	Поз.	Обозначение	Наименование	К-во на изд. 2 009 —	К-во на изд. 2 009 01	Примеч.
				Документация			
А3			ТП 902-2-428.87- КЖИ ТТ	Технические требования	X	X	
				Сборочные единицы			
А4		2	ТП 902-2-428.87- КЖЧ.2 0 11	Каркас плоский Кр1	2	2	2,6 кг
				Детали			
		1		ф5 Вр I ГОСТ 6727-80 ℓ=115	10	10	0,02 кг
		3		Полоса 5×40 ГОСТ 103-76* / Вст3кп2 ГОСТ 535-79 ℓ=60	1		0,1 кг
		4		Полоса 5×40 ГОСТ 103-76* / Вст3кп2 ГОСТ 535-79 ℓ=72		1	0,1 кг
					3ДИ8	3ДИ9	

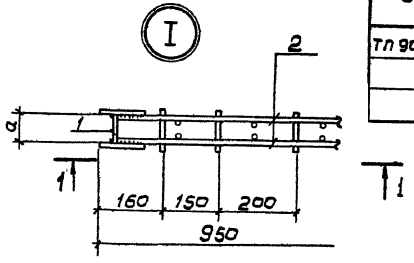

Обозначение	Размеры мм a		Масса ед кг
ТП 902- КЖИ 20.09	60		5,5
-01	72		5,5

Привязан

Инв №

Н контр	Семенова	
Инж	Петропавловская	
Инж	Цветкова	
Рук гр	Гарбуз	
Гип	Чирков	
Гл спец	Козловичер	
Нач отд	Альтшуллер	

ТП 902- КЖ.И.2.0.09

Изделие закладное (3ДИ8; 3ДИ9)

Стадия	Масса	Масштаб
Р	См. табл	1:20 / 1:10
Лист	Листов 1	

СОЮЗВОДОКАНАЛПРОЕКТ

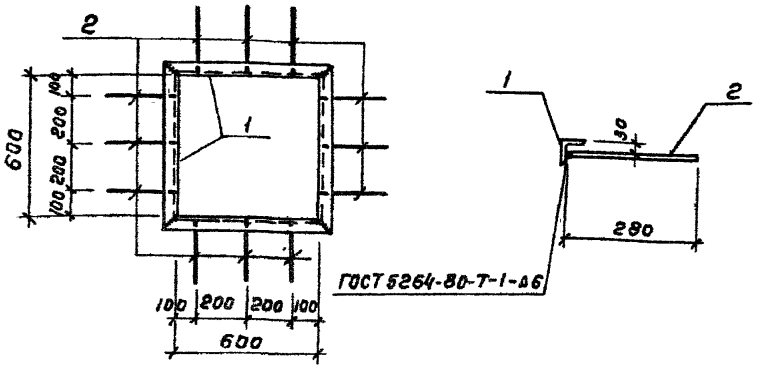

Формат	Зона	Поз	Обозначение	Наименование	Кол.	Примеч.
				Документация		
А3			ТП902-2-428.87 -КЖ.И.ТТ	Технические требования		
				Детали		
Б Ч		1	ТП902-2-428.87-КЖ.И.2.0.10.1	Уголок 50×5 ГОСТ 8509-72* Вст3кп2-1 ГОСТ 535-79 ℓ = 700	4	2.6кг
Б Ч		2	.2	А-III-8-ГОСТ5781-82* ℓ=280	12	0,1кг

Привязан

Инв. №

Н. контр	Семенова		
Инж	Петроловская		
Инж	Цветкова		
Рук гр	Гарбуз		
ГИП	Чирков		
Гл спец	Козловичер		
Нач отд	Альтшуллер		

ТП902-2-428.87-КЖ.И.2.0.10

Изделие закладное (ЗДИ 10)

Стадия	Масса	Масштаб
Р	11.6	1:20 1:10
Лист	Листов 1	

СОЮЗВОДОКАНАЛПРОЕКТ

Формат А4

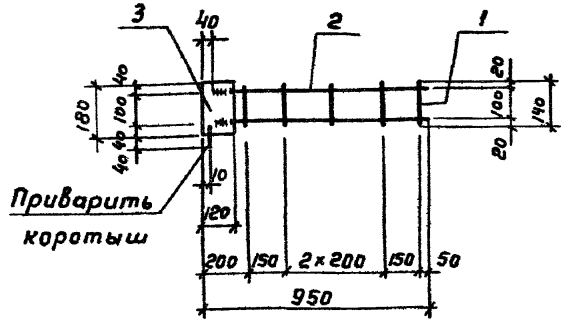

Формат	Зона	Поз	Обозначение	Наименование	Кол.	Примеч.
				Документация		
А3			ТП902-2-428.87- КЖ.И.ТТ	Технические требования		
				Детали		
Б Ч		1	ТП902-2-428.87- КЖ.И.2.0.11.1	ф58рI ГОСТ6727-80 ℓ=140	5	0,02 кг
Б Ч		2	.2	А-III-12-ГОСТ5781-82* ℓ= 910	2	0,8кг
Б Ч		3	.3	Полоса 5×120 ГОСТ 103-76* Вст3пс6-1 ГОСТ 535-79	1	0,9кг

Привязан

Инв. №

Подпись и дата | Взам. инв. №

Инв. № подл.

Н. контр	Семенова		
Инж	Петроловская		
Инж	Цветкова		
Рук гр	Гарбуз		
ГИП	Чирков		
Гл спец	Козловичер		
Нач отд	Альтшуллер		

ТП902-2-428.87-КЖ.И.2.0.11

Каркас плоский (КР1)

Стадия	Масса	Масштаб
Р	2.6	1:20
Лист	Листов 1	

СОЮЗВОДОКАНАЛПРОЕКТ

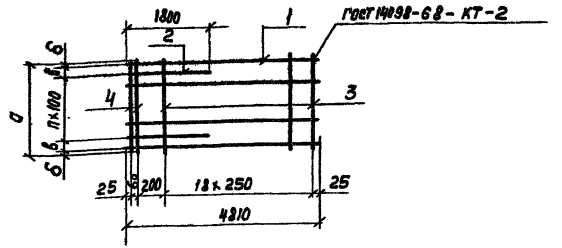

Формат	Зона	Поз.	Обозначение	Наименование	К-во на цеп. 3.0.01		Примеч.
					—	01	
				Документация			
А3			ТП902-2-428.87-КЖ.И.ТТ	Технические требования			
				Детали			
Б4		1	ТП902-2-428.87-КЖ.И.3.0.01.1	А-III-16-ГОСТ5781-82* ℓ=4810	16	8	7,6 кг
Б4		2	.2	А-III-20-ГОСТ5781-82* ℓ=1800	15	7	4,4 кг
Б4		3	.3	А-I-6-ГОСТ5781-82* ℓ=2940	19		0,7 кг
Б4			.3	А-I-6-ГОСТ5781-82* ℓ=1450		19	0,6 кг
Б4		4	.4	А-III-12-ГОСТ5781-82* ℓ=2940	2		2,6 кг
Б4			.4	А-III-12-ГОСТ5781-82* ℓ=1450		2	1,3 кг
					С9	С10	

Обозначение	Размеры мм			П шт	Масса ед.кг	Примеч.
	а	б	в			
ТП902-2-428.87-КЖ.И.3.0.01	2940	20	50	28	206.1	
-01	1450	25	100	12	105.6	

Привязан

Инв. N

ТП902-2-428.87-КЖ.И.3.0.01

Н. Контр.	Семенова	
Инж.	Петропавловская	
Инж.	Цветкова	
Рук. гр.	Семенова	
ГИП	Чирков	
Гл. спец.	Козловичер	
Нач. отд.	Альтшуллер	

Сетка арматурная (С9; С10)

Стадия	Масса	Масштаб
Р	См. табл.	б/м
Лист	Листов 1	

СОЮЗВОДОКАНАЛПРОЕКТ

Формат А4

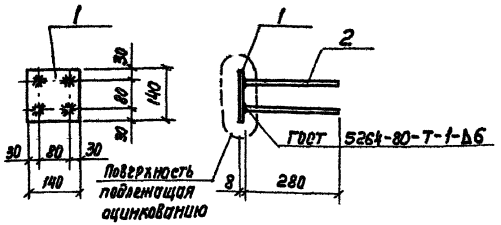

Формат	Зона	Поз.	Обозначение	Наименование	Кол.	Примеч.
				Документация		
А3			ТП902-2-428.87-КЖ.И.ТТ	Технические требования		
				Детали		
Б4		1	ТП902-2-428.87-КЖ.И.3.0.06.1	Полоса $\frac{8\times140\ ГОСТ\ 103-76^*}{Вст3пс6-1\ ГОСТ\ 535-79}$ ℓ=140	1	1,2 кг
Б4		2	.2	А-III-8-ГОСТ5781-82* ℓ=280	4	0,1 кг

Привязан

Инв. N

Взам. инв. N | Подпись и дата | Инв. N подл.

ТП902-2-428.87-КЖ.И.3.0.06

Н. Контр.	Семенова	
Инж.	Петропавловская	
Инж.	Цветкова	
Рук. гр.	Гарбуз	
ГИП	Чирков	
Гл. спец.	Козловичер	
Нач. отд.	Альтшуллер	

Изделие закладное (М7)

Стадия	Масса	Масштаб
Р	1.6	1:10
Лист	Листов 1	

СОЮЗВОДОКАНАЛПРОЕКТ

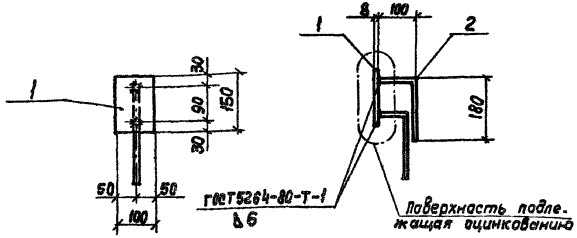

Формат	Зона	Поз.	Обозначение	Наименование	Кол.	Примеч.
				Документация		
А3			ТП902-2-428.87 КЖ.И.ТТ	Технические требования		
				Детали		
Б4		1	ТП902-2-428.87- КЖ.И.3.0.02.1	Полоса $\frac{8\times100\ ГОСТ\ 103-76^*}{Вст3пс6-1\ ГОСТ\ 535-79}$ e=150	1	1,0кг
Б4		2	.2	А-III-8-ГОСТ5781-82* e=280	2	0,1кг

Привязан

Инв. №

Н. Контр.	Семенова		
Инж.	Петропавловская		
Инж.	Цветкова		
Рук. гр.	Гарбуз		
ГИП	Чирков		
Гл. спец.	Козловичер		
Нач. отд.	Альтшуллер		

ТП 902-2-428.87-КЖ.И. 3.0.02

Изделие закладное (М1)

Стадия	Масса	Масштаб
Р	1.2	1:10
Лист	Листов 1	

СОЮЗВОДОКАНАЛПРОЕКТ

Формат А4

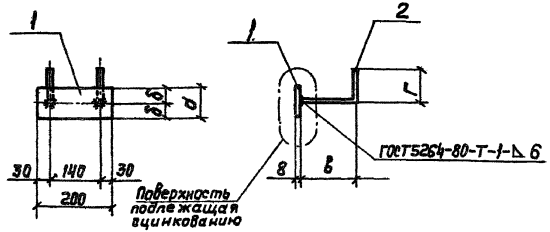

Формат	Зона	Поз.	Обозначение	Наименование	К-во на исп.3.0.03 —	К-во на исп.3.0.03 01	Примеч.
				Документация			
А3			ТП902-2-428.87-КЖ.И.ТТ	Технические требования			
				Детали			
Б4		1	ТП902-2-428.87-КЖ.И.3.0.03.1	Полоса $\frac{8\times140\ ГОСТ\ 103-76^*}{Вст3пс6-1\ ГОСТ\ 535-79}$ e=200	1		1,8кг
Б4		1	.2	Полоса $\frac{8\times80\ ГОСТ\ 103-76^*}{Вст3пс6-1\ ГОСТ\ 535-79}$ e=200		1	1,0кг
Б4		2	.3	А-III-8-ГОСТ5781-82* e=260	2		0,1кг
Б4		2	.4	А-III-8-ГОСТ5781-82* e=250		2	0,1кг
					М2	М4	

Обозначение	Размеры в мм а	б	в	г		Масса ед. кг
ТП902-2-428.87-КЖ.И.3.0.03	140	70	180	80		2.0
-01	80	40	150	100		1.2

Привязан

Инв. №

Взам. инв. №

Подпись и дата

Инв. № подл.

Н. Контр.	Семенова		
Инж.	Петропавловская		
Инж.	Цветкова		
Рук. гр.	Гарбуз		
ГИП	Чирков		
Гл. спец.	Козловичер		
Нач. отд.	Альтшуллер		

ТП902-2-428.87-КЖ.И.3.0.03

Изделие закладное (М2; М4)

Стадия	Масса	Масштаб
Р	См. табл.	1:10
Лист	Листов 1	

СОЮЗВОДОКАНАЛПРОЕКТ

Копир. Лаврухина 21943-04 33 Формат А4

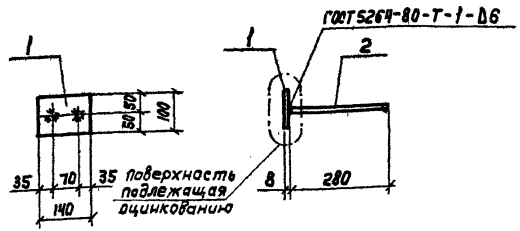

Формат	Зона	Поз.	Обозначение	Наименование	Кол.	Примеч.
				Документация		
А3			ТП 902-2-428.87- КЖ.И.ТТ	Технические требования		
				Детали		
Б4		1	ТП 902-2-428.87-КЖ.И.3.0.04.1	Полоса 8×100 ГОСТ 103-76* / Вст3пс6-1 ГОСТ 535-79	1	1,4кг
Б4		2	.2	А-III-в-ГОСТ 5781-82* ℓ=280	2	0,1кг

Привязан

Инв.№

Н. Контр.	Семенова		
Инж.	Петропавловская		
Инж.	Цветкова		
Рук. гр.	Гарбуз		
ГИП	Чирков		
Гл. спец.	Козловичер		
Нач. отд.	Альтшуллер		

ТП 902-2-428.87- КЖ.И.3.0.04

Изделие закладное (М3)

Стадия	Масса	Масштаб
Р	1.6	1:10
Лист	Листов 1	

СОЮЗВОДОКАНАЛПРОЕКТ

Формат А4

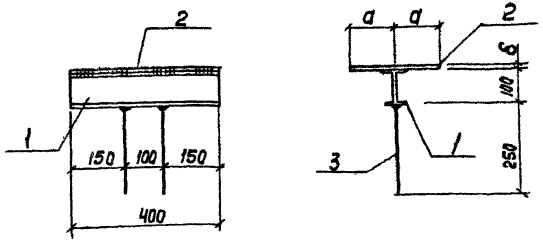

Формат	Зона	Поз.	Обозначение	Наименование	К-во на исп. 3.0.05 —	К-во на исп. 3.0.05 01	Примеч.
				Документация			
А3			ТП 902-2-428.87-КЖ.И.ТТ	Технические требования	X	X	
				Детали			
Б4		1	ТП 902-2-428.87-КЖ.И.3.0.05.1	Двутавр 10 ГОСТ 8239-72* / Вст3кп2 ГОСТ 535-79	1	1	3.8кг
Б4		2	.2	Полоса 10×400 ГОСТ 103-76* / Вст3пс6-1 ГОСТ 535-79 ℓ=550	1		17.2кг
Б4			.3	Полоса 5×250 ГОСТ 103-76* / Вст3кп2 ГОСТ 535-79 ℓ=400		1	3.9кг
Б4		3	.4	А-III-в-ГОСТ 5781-82* ℓ=250	2	2	0.1кг
					М5	М6	

Обозначение	Размеры в мм а	Размеры в мм б		Масса ед. кг
ТП 902-2-428.87-КЖИ.3.0.05	275	10		21.2
-01	125	5		7.9

Привязан

Инв.№

Взам. инв.№

Подпись и дата

Инв.№ подл.

Н. Контр.	Семенова		
Инж.	Петропавловская		
Инж.	Цветкова		
Рук. гр.	Гарбуз		
ГИП	Чирков		
Гл. спец.	Козловичер		
Нач. отд.	Альтшуллер		

ТП 902-2-428.87-КЖ.И.3.0.05

Изделие закладное (М5, М6)

Стадия	Масса	Масштаб
Р	см. табл	1:20
Лист	Листов 1	

СОЮЗВОДОКАНАЛПРОЕКТ

Копир Лаврухина

Формат А4

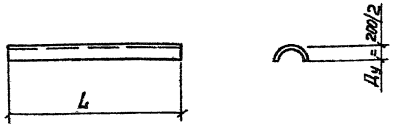

Обозначение	Марка элемента	Размеры в мм L		Масса ед. кг
ТП902-2-428.87- КЖИ.3.0.07	МН1	1220		17.7
-01	МН2	2040		29.6
-02	МН5	1150		16.7
-03	МН6	2450		35.7

Привязан

Инв. №

Н. контр.	Семенова		
Инж.	Петропавловская		
Инж.	Цветкова		
Рук. гр.	Гарбуз		
ГИП	Чирков		
Гл. спец.	Козловичер		
Нач. отд.	Альтшуллер		

ТП902-2-428.87-КЖИ.3.0.07

Изделие закладное (МН1; МН2; МН5; МН6)

Стадия	Масса	Масштаб
Р	См. табл.	
Лист	Листов 1	

Труба Ду-200/2 ГОСТ 8731-74 ВСт3кп 2-1 ГОСТ 535-79

СОЮЗВОДОКАНАЛПРОЕКТ

Формат А4

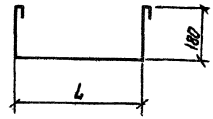

Обозначение	Марка элемента	Размеры в мм L		Масса ед. кг
ТП902-2-428.87- КЖИ.3.0.08	МН7	650		0.7
-01	МН8	550		0.6

Привязан

Инв. №

Н. контр.	Семенова		
Инж.	Петропавловская		
Инж.	Цветкова		
Рук. гр.	Гарбуз		
ГИП	Чирков		
Гл. спец.	Козловичер		
Нач. отд.	Альтшуллер		

ТП902-2-428.87-КЖИ.3.0.08

Изделие закладное (МН7; МН8)

Стадия	Масса	Масштаб
Р	См. табл.	
Лист	Листов 1	

А-1-10-ГОСТ 5781-82*

СОЮЗВОДОКАНАЛПРОЕКТ

Инв. № подл. | Подпись и дата | Взам. инв. №

Копир Лобрекина

Формат А4



Привязан

Инв.№

Н.контр.	Семенова		
Инж.	Петрапавловская		
Инж.	Цветкова		
Рук. гр.	Гарбуз		
ГИП	Чурков		
Гл.спец.	Козловичер		
Нач.отд.	Альтшуллер		

ТП 902-2-428.87-КЖ.И.3.0.09

Изделие закладное (МН3)

Стадия	Масса	Масштаб
Р	0,7	
Лист	Листов 1	

А-I-10-ГОСТ 5781-82*
ℓ = 1160

СОЮЗВОДОКАНАЛПРОЕКТ

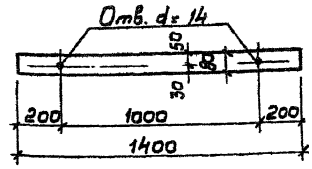

Привязан

Инв.№

Инв.№подл. | Подпись и дата | Взам.инв.№

Н.контр.	Семенова		
Инж.	Петрапавловская		
Инж.	Цветкова		
Рук. гр.	Гарбуз		
ГИП	Чурков		
Гл.спец.	Козловичер		
Нач.отд.	Альтшуллер		

ТП 902-2-428.87-КЖ.И.3.010

Изделие накладное (МН4)

Стадия	Масса	Масштаб
Р	3,5	
Лист	Листов 1	

Полоса 4×80 ГОСТ 103-76*
Ст3кп2-1 ГОСТ 535-79

СОЮЗВОДОКАНАЛПРОЕКТ

Формат	Зона	Поз.	Обозначение	Наименование	К-во на исполнение 4.1.00						Примеч.
					–	01	02	03	04	05	
				Документация							
		1	3.900-3 в.8 ч.1	Лоток ЛТ1-9-6							Совсеми закладными изделиями
				Сборочные единицы							
А4		2	ТП902-2-428.87-КЖИ.4.0.01	Изделие закладное ЗДИ1	4	4	4	2	2	2	0,5 кг
А4		3	4.0.02	То же ЗДИ2	12	10	8				1,1 кг
А4		4	4.0.03	" ЗДИ3	2	2	2				1,0 кг
А4		5	4.0.04	" ЗДИ4		4	2				0,7 кг
А4		6	4.0.06	" ЗДИ6		2	1				13,0 кг
А4		7	4.0.07	" ЗДИ7			1				6,4 кг
				Детали							
Б4		8	ТП902-2-428.87-КЖИ.4.1.00.1	А-III-8-ГОСТ 5781-82* е=1700		16	8				0,7 кг
Б4		9	.2	А-III-8-ГОСТ 5781-82* е=2750		16	8				1,1 кг
Б4		10	.3	Труба 20 ГОСТ 3262-75* / Вст3кп2 ГОСТ 535-79 е=60				20	20	20	0,1 кг
Б4		11	.4	А-III-10-ГОСТ 5781-81* е=780				8	8	8	0,5 кг
Б4		12	.5	А-III-10-ГОСТ 5781-82* е=2700				2	2	2	1,7 кг

Бетон класса В15, F ☐, W4

Ведомость расхода стали на дополнительные элементы, кг

Марка элемента	Изделия закладные											Общий расход
	Арматура класса А-III				Прокат Вст3кп2							
	ГОСТ 5781-82*				ГОСТ 103-76*		ГОСТ 8509-72*	ГОСТ 3262-75*			Итого	
	8	10		Итого	-δ=8	-δ=10	L50×5	Труба 20				
ЛТ1-9-6а	2.0			2,0	13,6	1,6					15,2	17,2
ЛТ1-9-6б	4.6			4,6	11,6	1,6	26,0				39,2	43,8
ЛТ1-9-6в	3.8			3,8	9,6	1,6	18,6				29,8	33,6
ЛТ1-9-6г	0,2	7,4		7,6	0,8			2,0			2,8	10,4
ЛТ1-9-6д	0,2	7,4		7,6	0,8			2,0			2,8	10,4
ЛТ1-9-6е	0,2	7,4		7,6	0,8			2,0			2,8	10,4

Рис. 1

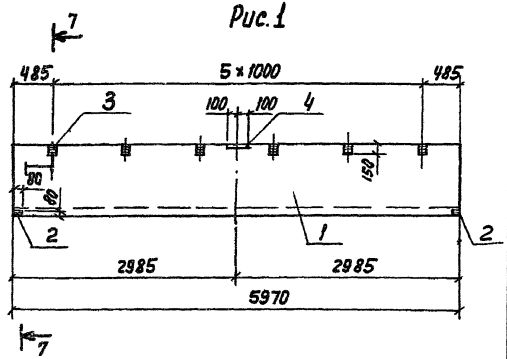

Обозначение	Марка эл-та	Рис.	Масса, ед. кг
ТП902-2-428.87-КЖИ.4.1.00	ЛТ1-9-6а	1	3700
-01	ЛТ1-9-6б	2	3700
-02	ЛТ1-9-6в	3	3700
-03	ЛТ1-9-6г	4	3570
-04	ЛТ1-9-6д	5	3680
-05	ЛТ1-9-6е	6	3570

Привязан

Инв. N

Н. Контр.	Семенова	
Инж.	Петропавловская	
Инж.	Цветкова	
Рук. гр.	Гарбуз	
ГИП	Цирков	
Гл. спец.	Козловичер	
Нач. отд.	Альтшуллер	

ТП 902-2-428.87-КЖИ.4.1.00

Лоток (ЛТ-1-9-6а; ЛТ1-9-6б; ЛТ1-9-6в; ЛТ1-9-6г; ЛТ1-9-6д; ЛТ1-9-6е)

Стадия	Масса	Масштаб
Р	См. табл.	1:100
Лист	Листов 3	

СОЮЗВОДОКАНАЛПРОЕКТ

Копир. Лаврухина

21943-04 37

Формат А3

Рис. 2

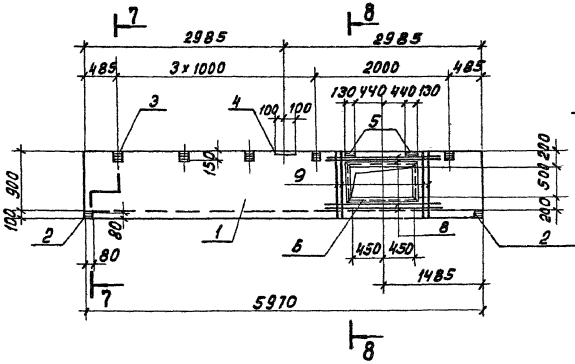

7–7

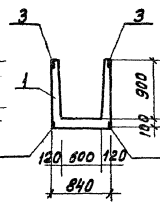

Рис. 3

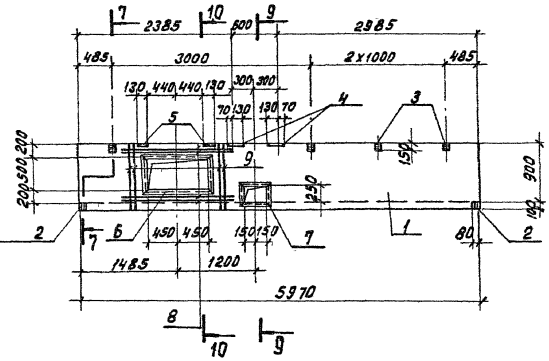

10 - 10

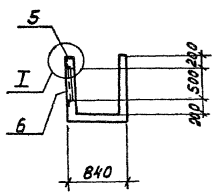

9 - 9

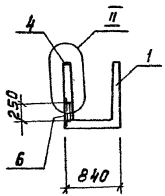

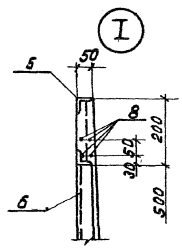

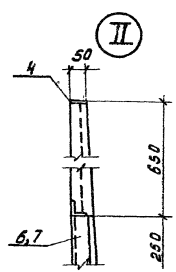

В местах отверстий арматуру стандартных сеток обрезать по месту.

8 – 8

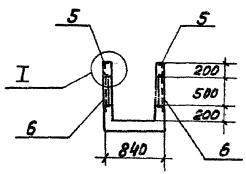

Позиция „9"



Привязан			
Инв. №			

ТП 902-2-428.87-КЖИ.4.1.00

Лист 2

Коп Доценко

21943-04 38

Формат А3

Рис.5

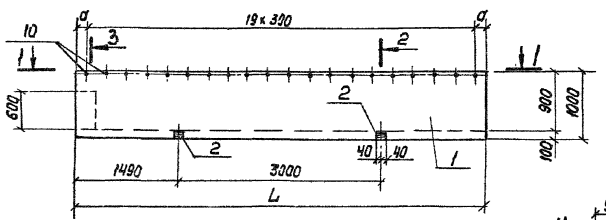

Рис. 4

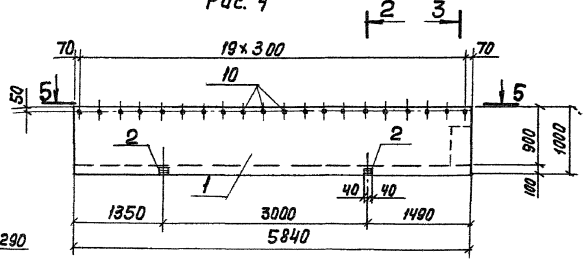

2-2 3-3 4-4

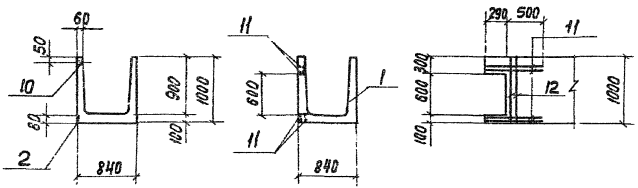

В месте выреза и по длине лотка стандартные сетки обрезать по месту.

Марка эл-то	Размеры в мм L	a		Рис.
ЛТ1-9-6г	—	—		4
ЛТ1-9-6в	5940	120		5
ЛТ1-9-6е	5840	70		5

Привязан

Инв. №

ТП 902-2-428.87-КЖИ. Ч.1.00

Лист 3

Копир. Лаврухина 21943-04 39 Формат А3

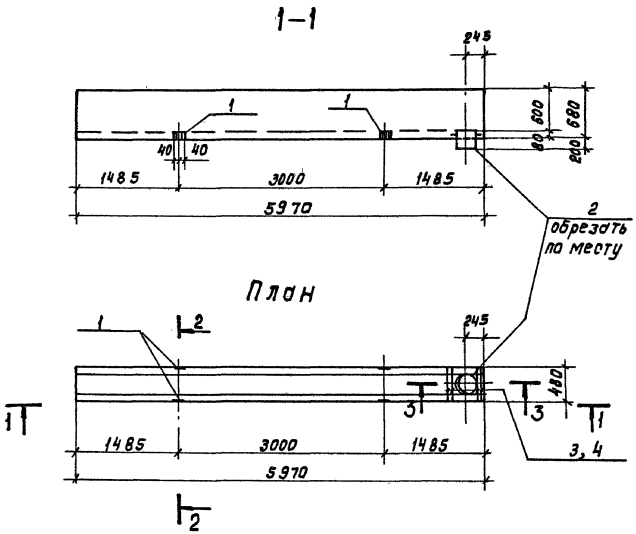

Формат	Зона	Поз.	Обозначение	Наименование	К-во на исполн. 4.2.00 —	01	Примечание
				Документация			
		5	3.900-3 в. 8 ч.1	Лоток ЛТ1-6-3			собсеми закладными изд.
				Сборочные единицы			
А4		1	ТП902-2-428.87-КЖ.И.4.0.01	Изделие закладное ЗДН1	4	4	0,5кг
		2	3.901-6	Ребристый патрубок Ду300 $\ell_к$=500	1	—	33,0кг
				Детали			
Б4		3	ТП902-2-428.87-КЖ.И.4.2.00.3	А-III-8-ГОСТ 5781-82* ℓ=1730	4	—	0,7кг
Б4		4	.4	А-III-8-ГОСТ 5781-82* ℓ=750	4	—	0,3кг
					ЛТ1-6-3а	ЛТ1-6-3б	

Бетон класса В15, F ▭, W4

Ведомость расхода стали на дополнительные элементы, кг

Марка элемента	Изделия закладные					Общий расход
	Ар-ра класса			Прокат		
	А-III			ВСТ3КП2-1		
	ГОСТ 5781-82*			ГОСТ 103-76*		
	8		Итого	8=8	Итого	
ЛТ1-6-3а	4.4		4.4	1.6	1.6	6.0
ЛТ1-6-3б	—		—	1.6	1.6	1.6

Ведомость деталей.

Поз.	Эскиз
3	640 450 640
4	150 450 150

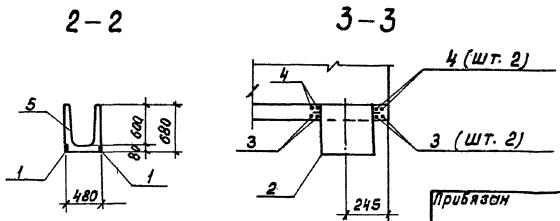

Н.контр.	Семенова		
Инж.	Петропавловская		
Инж.	Цветкова		
Рук.гр.	Гарбуз		
ГИП	Чирков		
Гл.спец.	Козловичер		
Нач.отд.	Альтшуллер		

Привязан

Инв. №

ТП902-2-428.87-КЖ.И.4.2.00

Лоток (ЛТ1-6-3а; ЛТ1-6-3б)

Стадия	Масса	Масштаб
Р	1850	1:50 1:20
Лист	Листов 1	

СОЮЗВОДОКАНАЛПРОЕКТ

Копировал: Доценко. Дз 21943-04 40 Формат А3

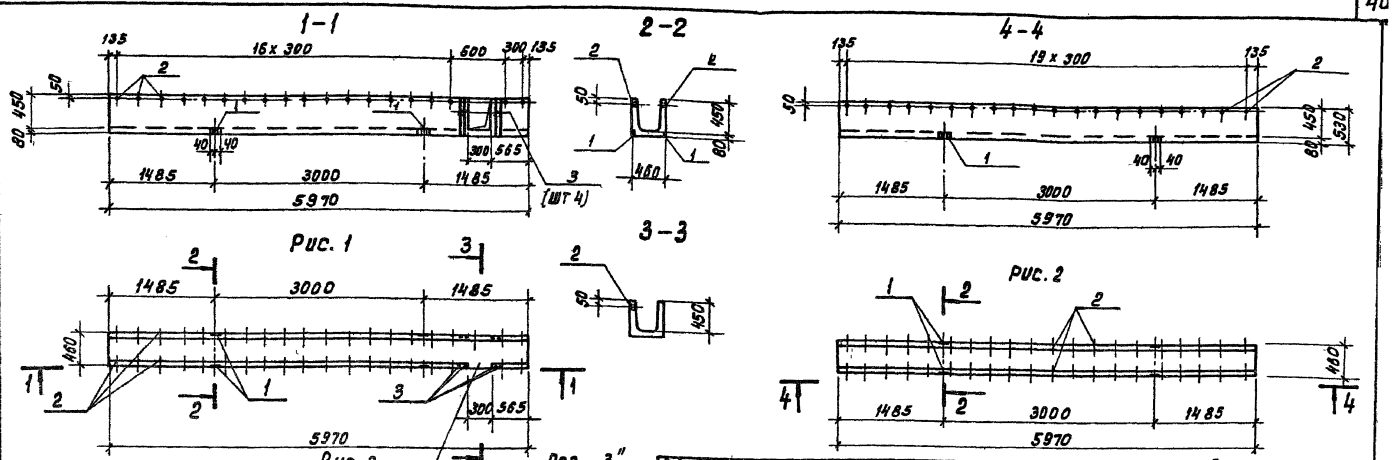

Ведомость расхода стали на дополнительные элементы, кг

Формат	Зона	Поз.	Обозначение	Наименование	к-во на исполн. 4.3.00 —	01	02	Примеч.
				Документация				
			3.900-3 в.8 ч.1	Лоток ЛТ1-4.5-3				совсеми закладн. изд.
				Сборочные единицы				
А4		1	ТП902-2-428 87- КЖ.И.4.0.01	Изделие закладное ЗДИ1	4	4	4	0,5 кг
				Детали				
Б4		2	ТП902-2-428 87- КЖ.И.4 3.00.2	Труба 20 ГОСТ 32 62-75* / Вст 3кп2 ГОСТ 535-79 Р=50	39	40	39	0,1 кг
Б4		3	.3	А-III-10-ГОСТ 5781-82* Е=1410	4		4	0,8 кг

Бетон класса В 15, F ▭, W4

Марка элемента	Изделия закладные: Арматура класса А-III, ГОСТ 5781-82* 8	10		Итого	Прокат Вст 3 кп 2, ГОСТ 103-76 δ=8	ГОСТ 32 62-75 Тр. 20		Итого	Общий расход
ЛТ1-4.5-3а	0.4	3.2		3.6	1.6	3.9		5.5	9.1
ЛТ1-4.5-3б	0.4			0.4	1.6	4.0		5.6	6.0
ЛТ1-4.5-3г	0.4	3.2		3.6	1.6	3.9		5.5	9.1

Обозначение	Марка эл-та	Рис.
ТП902-2-428.87-КЖИ.4.3.00	ЛТ1-4.5-3а	1
-01	ЛТ1-4.5-3б	2
-02	ЛТ1-4.5-3г	3

Привязан

Инв. №

Н.контр.	Семенова	
Инж.	Петропавловская	
Инж.	Цветкова	
Рук.ер.	Гарбуз	
Гип	Чирков	
Гл.спец.	Козловичер	
Нач.отд.	Мытищулер	

ТП902-2-428.87-КЖ.И.4.3.00

Лоток (ЛТ1-4.5-3а; ЛТ1-4.5-3б; ЛТ1-4.5-3г)

Стадия	Масса	Мастаб
Р	1420	1:50

Лист | Листов 1

СОЮЗВОДОКАНАЛПРОЕКТ

Коп. Доценко

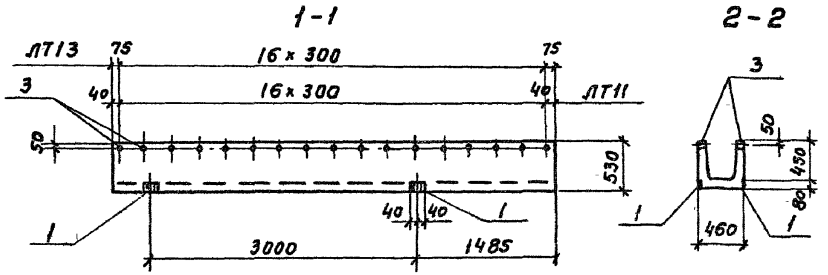

Рис. 1

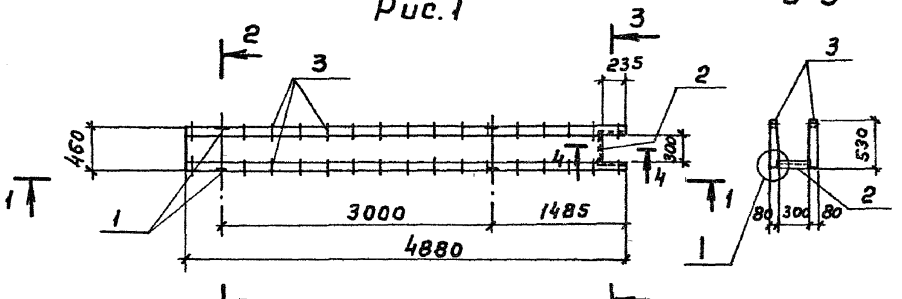

Рис. 2

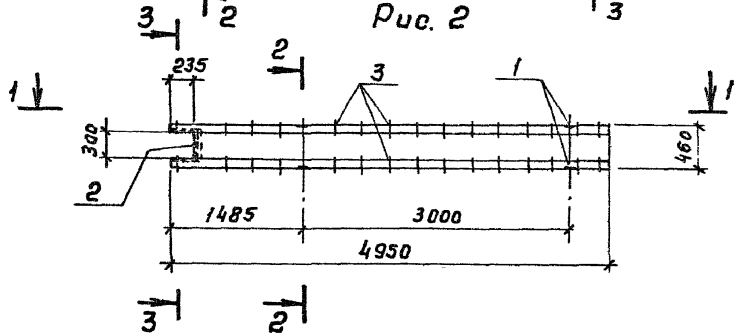

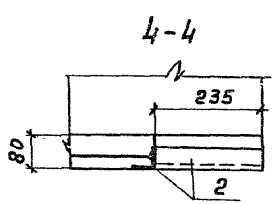

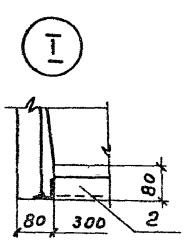

Формат	Зона	Поз	Обозначение	Наименование	Кол.	Примечание
				Документация		
			3.900-3 В. 8 ч. 1	Лоток ЛТ 1-4. 5-3		
				Сборочные единицы		
А4		1	ТП 902-2-428.87- КЖИ- 4.0.01	Изделие закладное ЗДИ1	4	0,5кг
А4		2	4.0.05	Тоже ЗДИ5	1	4.3кг
				Детали		
Б4		3	ТП 902-2-428.87- КЖИ.4.4.00.3	Труба 20 ГОСТ 3262-75* Вст3кпс ГОСТ 535-79 е=50	34	0,1кг

Бетон класса В15, F ☐, W4.

Ведомость расхода стали на дополнительные элементы, кг

Марка элемента	Изделия закладные							Общий расход
	Ар-ра класса			Прокат				
	А-III			Вст 3				
	ГОСТ 5781-82*			ГОСТ 103-76*	ГОСТ 8509-72*	ГОСТ 8240-72*		
	8		Итого	8-8	150×5	Тр. 20	Итого	
ЛТ1-4.5-3а	1.0		1.0	1.6	3.7	3.4	8.7	9.7
ЛТ1-4.5-3в	1.0		1.0	1.6	3.7	3.4	8.7	9.7

Обозначение	Марка эл-та	Рис	Масса ед. кг
ТП902-2-428.87-КЖИ-4.4.00	ЛТ1-4.5-3б	1	1160
-01	ЛТ1-4.5-3в	2	1175

Привязан			
Инв. №			
Н. контр.	Семенова		
Инж	Петропавловский		
Инж.	Цветкова		
Рук гр.	Гарбуз		
ГИП	Чирков		
Гл спец	Козловичер		
Нач отд	Альтшуллер		

ТП 902-2-428.87- КЖИ.4.4.00

Лоток (ЛТ1-4.5-3в; ЛТ1-4.5-3в)

Стадия	Масса	Масштаб
Р	см.	1:50
	табл.	1:10
Лист	Листов 1	

СОЮЗВОДОКАНАЛПРОЕКТ

Копировал Гольденбаум

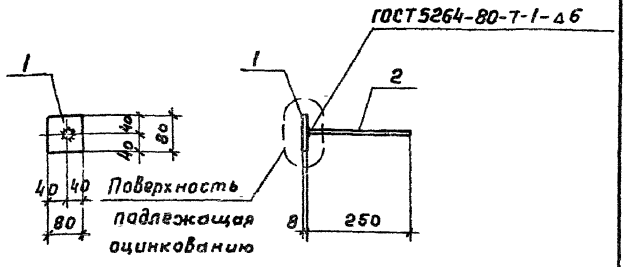

Формат	Зона	Поз	Обозначение	Наименование	Кол.	Примеч.
				Документация		
А3			ТП 902-2-428.87-КЖ.И.ТТ	Технические требования		
				Детали		
БЧ		1	ТП 902-2-428.87-КЖ.И.4.0.01.1	Полоса 8×80 ГОСТ 103-76* Вст3пс6-1 ГОСТ 535-79 ℓ=80	1	0,4 кг
БЧ		2	.2	А-III-8-ГОСТ 5781-82* ℓ=250	1	0,1 кг

Привязан

Инв. №

Н.контр	Семенова		
Инж.	Петропавловская		
Инж.	Цветкова		
Рук.гр.	Гарбуз		
ГИП	Чиркав		
Гл.спец.	Козловичер		
Нач.отд.	Альтшуллер		

ТП 902-2-428.87-КЖ.И.4.0.01

Изделие закладное (ЗДИ1)

Стадия	Масса	Масштаб
Р	0,5	1:10
Лист	Листов 1	

СОЮЗВОДОКАНАЛПРОЕКТ

Копировал Гольденбаум Формат А4

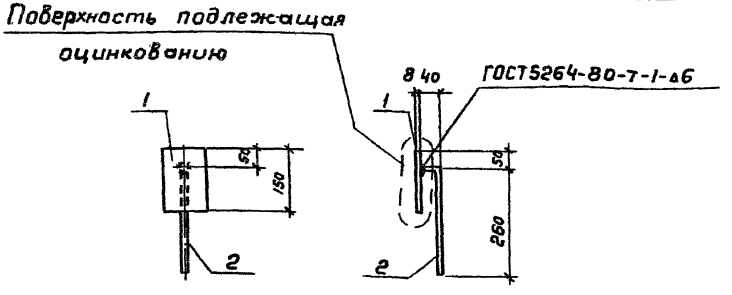

Формат	Зона	Поз	Обозначение	Наименование	Кол.	Примеч.
				Документация		
А3			ТП 902-2-428.87-КЖ.И.ТТ	Технические требования		
				Детали		
БЧ		1	ТП 902-2-428.87-КЖ.И.4.0.02.1	Полоса 8×100 ГОСТ 103-76* Вст3пс6-1 ГОСТ 535-79 ℓ=150	1	1,0 кг
БЧ		2	.2	А-III-8-ГОСТ 5781-82* ℓ=300	1	0,1 кг

Привязан

Инв. №

Инв. № подл. | Подпись и дата | Взам. инв. №

Н.контр	Семенова		
Инж.	Петропавловская		
Инж.	Цветкова		
Рук.гр.	Гарбуз		
ГИП	Чиркав		
Гл.спец.	Козловичер		
Нач.отд.	Альтшуллер		

ТП 902-2-428.87-КЖ.И.4.0.02

Изделие закладное (ЗДИ2)

Стадия	Масса	Масштаб
Р	1,1	1:10
Лист	Листов 1	

СОЮЗВОДОКАНАЛПРОЕКТ

Копировал Гольденбаум

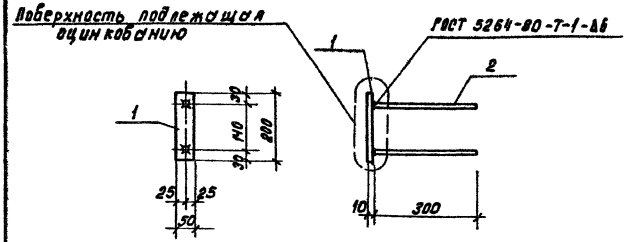

Формат	Зона	Поз.	Обозначение	Наименование	Кол.	Примеч.
				Документация		
А3			ТП902-2-428.87- КЖ.И.ТТ	Технические требования		
				Детали		
Б4		1	ТП902-2-428.87- КЖ.И.4.0.03.1	Полоса 10х50 ГОСТ 103-76* / Вст3пс6-1 ГОСТ 535-79 / ℓ=200	1	0.8 кг
Б4		2	.2	А-III-8-ГОСТ 5781-82* ℓ=300	2	0.1 кг

Привязан

Инв.№

Н.контр.	Семенова		
Инж.	Петропавловская		
Инж.	Цветкова		
Рук.гр.	Горбуз		
Нип	Чиркова		
Гл.спец.	Козлобичер		
Нач.отд.	Альтшуллер		

ТП902-2-428.87-КЖИ.4.0.03

Изделие закладное (ЗДИ3)

Стадия	Масса	Масштаб
Р	1.0	1:10
Лист	Листов 1	

СОЮЗВОДОКАНАЛПРОЕКТ

Формат А4

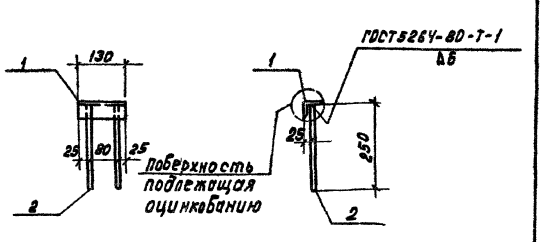

Формат	Зона	Поз.	Обозначение	Наименование	Кол.	Примеч.
				Документация		
А3			ТП902-2-428.87- КЖ.И.ТТ	Технические требования		
				Детали		
Б4		1	ТП902-2-428.87- КЖ.И.4.0.04.1	Уголок 50х5 ГОСТ 8509-72* / Вст3кп2 ГОСТ 535-79 / ℓ=130	1	0.5кг
Б4		2	.2	А-III-8-ГОСТ 5781-82* ℓ=250	2	0.1 кг

Привязан

Инв.№

Н.контр.	Семенова		
Инж.	Петропавловская		
Инженер	Цветкова		
Рук.гр.	Горбуз		
Нип	Чиркова		
Гл.спец.	Козлобичер		
Нач.отд.	Альтшуллер		

ТП902-2-428.87-КЖИ.4.0.04

Изделие закладное (ЗДИ4)

Стадия	Масса	Масштаб
Р	0,7	1:10
Лист	Листов 1	

СОЮЗВОДОКАНАЛПРОЕКТ

Инв.№ подл. | Подпись и дата | Взам. инв.№

Коп. Доценко. 21943-04 44 Формат А4

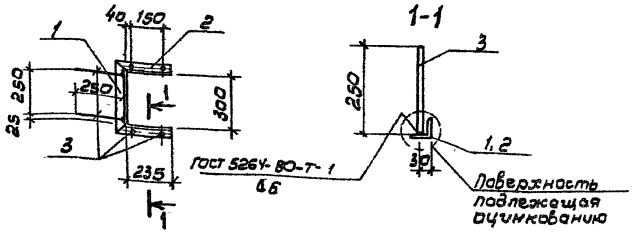

Формат	Зона	Поз.	Обозначение	Наименование	Кол.	Примеч.
				Документация		
А3			ТП 902-2-428.87- КЖС.И. ТТ	Технические требования		
				Детали		
БЧ		1	ТП 902-2-428.87- КЖС.И.Ч.0.05. 1	Уголок 50×5 ГОСТ 8509-72* Ст3кп2 ГОСТ 535-79 ℓ=400	1	1,5 кг
БЧ		2	.2	Уголок 50×5 ГОСТ 8509-72* Ст3кп2 ГОСТ 535-79 ℓ=285	2	1,1 кг
БЧ		3	.3	А-III-в-ГОСТ 5781-82* ℓ=250	6	0,1 кг

Привязан

Инв.№

Н.контр.	Семенова	
Инж.	Петропавловская	
Инж.	Цветкова	
Рук. гр.	Горбуз	
ГИП	Чурков	
Гл.спец.	Козловичер	
Нач.отд.	Сальников	

ТП 902-2-428.87- КЖ.И. Ч.0.05

Изделие закладное (ЗДИ5)

Стадия	Масса	Масштаб
Р	4,3	
Лист	Листов 1	

СОЮЗВОДОКАНАЛПРОЕКТ

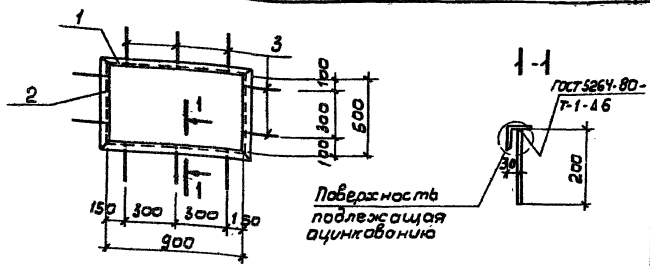

Формат	Зона	Поз.	Обозначение	Наименование	Кол.	Примеч.
				Документация		
А3			ТП 902-2-428.87- КЖС.И. ТТ	Технические требования		
				Детали		
БЧ		1	ТП 902-2-428.87- КЖС.И.Ч.0.06. 1	Уголок 60×5 ГОСТ 8509-72* Ст3кп2 ГОСТ 535-79 ℓ=1000	2	3,8 кг
БЧ		2	.2	Уголок 50×5 ГОСТ 8509-72* Ст3кп2 ГОСТ 535-79 ℓ=600	2	2,2 кг
БЧ		3	.3	А-III-в-ГОСТ 5781-82* ℓ=200	10	0,1 кг

Привязан

Инв.№

Инв.№ подл. | Подпись и дата | Взам.инв.№

Н.контр.	Семенова	
Инж.	Петропавловская	
Инж.	Цветкова	
Рук. гр.	Горбуз	
ГИП	Чурков	
Гл.спец.	Козловичер	
Нач.отд.	Альшичалер	

ТП 902-2-428.87- КЖ.И. Ч.0.06

Изделие закладное (ЗДИ6)

Стадия	Масса	Масштаб
Р	13,0	
Лист	Листов 1	

СОЮЗВОДОКАНАЛПРОЕКТ

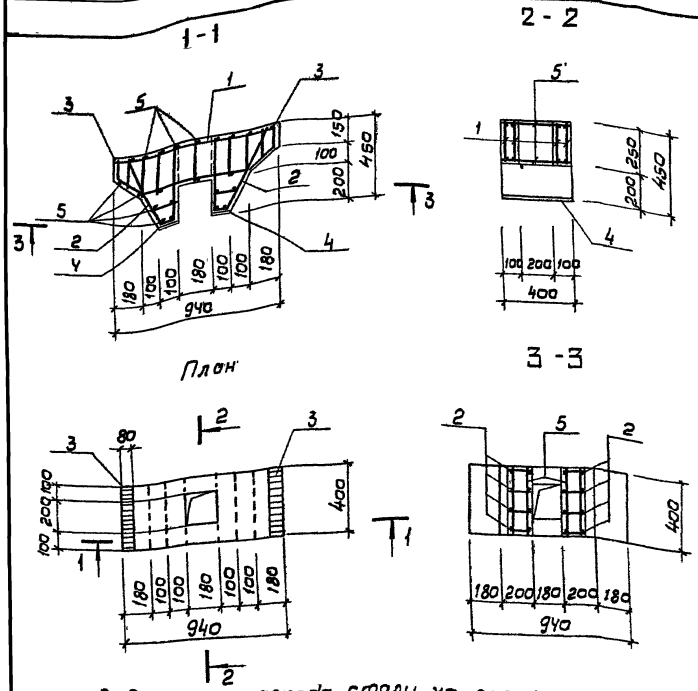

Формат	Зона	Поз.	Обозначение	Наименование	Кол.	Примеч.
				Документация		
А3			ТП 902-2-428.87-КЖ.И.ТТ	Технические требования		
				Сборочные единицы		
А4		1	ТП 902-2-428.87-КЖ.И.5.0.01	Каркас плоский Кр1	4	
А4		2	-5.0.02	То же Кр2	8	
А4		3	-5.0.03	Изделие закладное ЗД и 1	2	
А4		4	-5.0.04	То же ЗД и 2	2	
Б4		5	-5.1.00.5	А-1-6-ГОСТ 5781-82* l_0 = 380	28	0,1кг
				Материалы	$м^3$	
				Бетон класса В15, F▭, W4	0,10	

Защитный слой бетона - 20 мм

Ведомость расхода стали на элемент, кг

Марка элемента	Изделия арматурные								Изделия закладные				Всего	Общий расход
	Арматура класса							Всего	Прокат марки					
	А-I			А-III					Вст 3 кп2					
	ГОСТ 5781-82*								ГОСТ 103-76*					
	6	10	Итого	8	12		Итого		∠8×80	8×100		Итого		
Б1	8,0	5,6	13,6	1,2	6,4	-	7,6	21,2	4,0	5,0		9,0	9,0	30,2

Н. контр.	Семенова	[signature]
Инж.	Петропавловская	[signature]
Инж.	Цветкова	[signature]
Рук. гр.	Гарбуз	[signature]
Гип	Чирков	[signature]
Гл. спец.	Козловичев	[signature]
Нач. отд.	Аль ш плер	[signature]

Привязан

Инв. №

ТП 902-2-428.87-КЖ.И. 5.1.00

Балка (Б-1)

Стадия	Масса	Масштаб
Р	250	1:20

Лист | Листов 1

СОЮЗВОДОКАНАЛПРОЕКТ

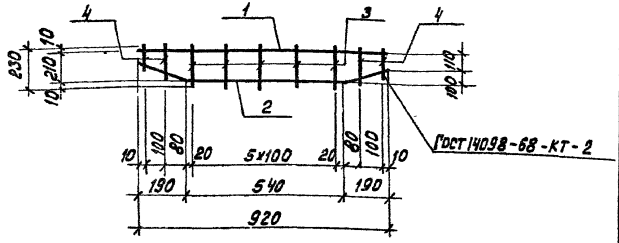

Формат	Зона	Поз.	Обозначение	Наименование	Кол.	Примеч.
				Документация		
А3			ТП902-2-428.87- КЖ.И.ТТ	Технические требования		
				Детали		
БЧ		1	ТП902-2-428.87-КЖ.И.5.0.01.1	А-III-12-ГОСТ 5781-82* ℓ=920	1	0,8кг
БЧ		2	.2	А-I-10-ГОСТ 5781-82* ℓ=950	1	0,6кг
БЧ		3	.3	А-I-6-ГОСТ 5781-82* ℓ=230	6	0,1 кг
БЧ		4	.4	А-I-6-ГОСТ 5781-82* ℓ=130÷180	4	0,1кг
				ℓср =155		

Привязан:

Инв. №

Н.контр.	Семенчёв	
Инж.	Петропавловская	
Инж.	Цветкова	
Рук. гр.	Горбуз	
ГИП	Чурков	
Гл. спец.	Козловичер	
Нач. отд.	Альтшуллер	

ТП 902-2-428.87-КЖ.И. 5.0.01

Каркас плоский (КР 1)

Стадия	Масса	Масштаб
Р	2.4	б/м
Лист	Листов 1	

СОЮЗВОДОКАНАЛПРОЕКТ

Формат А4

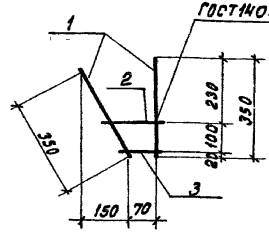

Формат	Зона	Поз.	Обозначение	Наименование	Кол.	Примеч.
				Документация		
А3			ТП902-2-428.87- КЖ.И.ТТ	Технические требования		
				Детали		
БЧ		1	ТП902-2-428.87-КЖ.И.5.0.02.1	А-I-10-ГОСТ 5781-82* ℓ=350	2	0,2кг
БЧ		2	.2	А-I-6-ГОСТ 5781-82* ℓ=150	1	0,1кг
БЧ		3	.3	А-I-6-ГОСТ 5781-82* ℓ=100	1	0,1кг

Привязан:

Инв. №

Инв. № подл. | Подпись и дата | Взам. инв. №

Н.контр.	Семенчёв	
Инж.	Петропавловская	
Инженер	Цветкова	
Рук. гр.	Горбуз	
ГИП	Чурков	
Гл. спец.	Козловичер	
Нач. отд.	Альтшуллер	

ТП 902-2-428.87-КЖ.И.5.0.02

Каркас плоский (КР 2)

Стадия	Масса	Масштаб
Р	0.6	б/м
Лист	Листов 1	

СОЮЗВОДОКАНАЛПРОЕКТ

Кол. Доценко

Формат А4

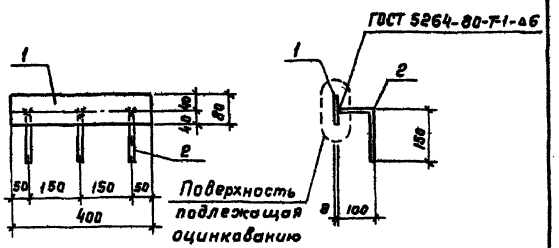

Формат	Зона	Поз	Обозначение	Наименование	Кол.	Примеч.
				Документация		
А3			ТП 902-2-428.87- КЖ.И.77	Технические требования		
				Детали		
Б4		1	ТП 902-2-428.87- КЖ.И.5.0.03.1	Полоса 8×80 ГОСТ 103-76* Вст3кп2 ГОСТ 535-79 ℓ=400	1	2.0 кг
Б4		2		2 А-III-8-ГОСТ 5781-82* ℓ=250	3	0,1 кг

Привязан

Инв. №

Нормконт.	Семенова		
Инжен.	Петропавловская		
Инжен.	Цветкова		
Рук.гр.	Гарбуз		
ГИП	Чирков		
Гл.спец.	Козловичер		
Нач.отд.	Ильтшуллер		

ТП 902-2-428.87- КЖ.И.5.0.03

Изделие закладное (ЗДИ1)

Стадия	Масса	Масштаб
Р	2.3	1:10
Лист	Листов 1	

СОЮЗВОДОКАНАЛПРОЕКТ

Копировал Гольденбаум Формат А4

Альбом IV

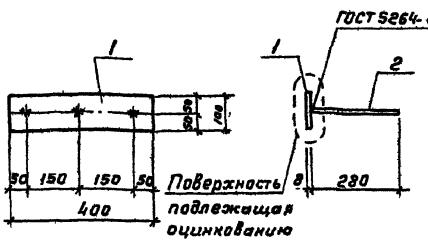

Формат	Зона	Поз	Обозначение	Наименование	Кол.	Примеч.
				Документация		
А3			ТП 902-2-428.87- КЖ.И.77	Технические требования		
				Детали		
Б4		1	ТП 902-2-428.87-КЖ.И.5.0.04.1	Полоса 8×100 ГОСТ 103-76* Вст3кп2 ГОСТ 535-79 ℓ=400	1	2.5 кг
Б4		2		2 А-III-8-ГОСТ 5781-82* ℓ=280	3	0,1 кг

Привязан

Инв. №

Взам.инв.№ | Подпись и дата | Инв.№ подл.

Нормконт.	Семенова		
Инжен.	Петропавловская		
Инжен.	Цветкова		
Рук.гр.	Гарбуз		
ГИП	Чирков		
Гл.спец.	Козловичер		
Нач.отд.	Ильтшуллер		

ТП 902-2-428.87- КЖ.И.5.0.04

Изделие закладное (ЗДИ2)

Стадия	Масса	Масштаб
Р	2,8	1:10
Лист	Листов 1	

СОЮЗВОДОКАНАЛПРОЕКТ

21943-04 48

Копировал Гольденбаум Формат А4

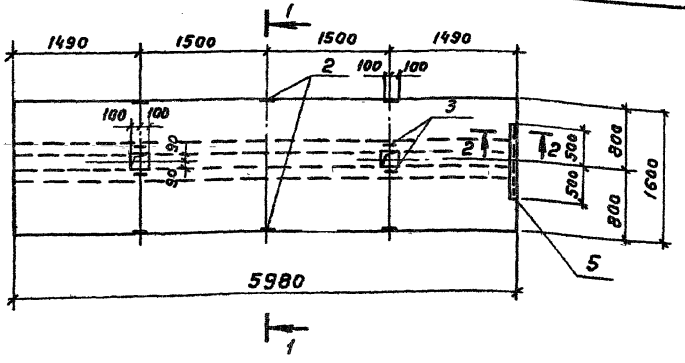

1-1

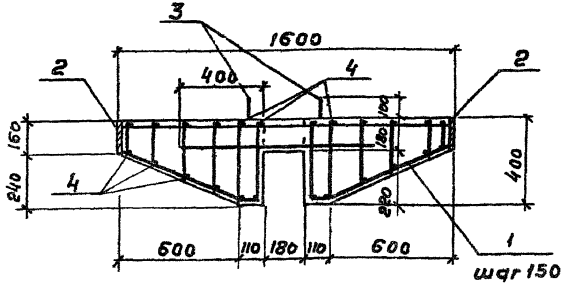

2-2

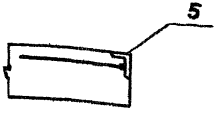

Формат	Зона	Поз	Обозначение	Наименование	К-во на исп. 6.2.00 —	К-во на исп. 6.2.00 01	Примечание
				Документация			
А3			ТП 902-2-428.87-КЖ.И.ТТ	Технические требования			
				Сборочные единицы			
Д4		1	ТП 902-2-428.87-КЖ.И.6.2.01	Каркас плоский КР1	41	41	3.9 кг
Д4		2	-6.2.02	Изделие закладное ЗДИ1	6	6	2,2 кг
Д4		5	-6.2.03	Тоже ЗДИ2	—	1	6,3 кг
				Детали			
Б4		3	-6.2.00.3	А-I-20-ГОСТ 5781-82* ℓ=1730	4	4	4.2 кг
Б4		4	.4	А-I-6-ГОСТ 5781-82* ℓ=5950	24	24	1.3 кг
				Материалы	м³	м³	
				Бетон класса В15, F□, W4	2.70	2.70	
					П4	П5	

Ведомость расхода стали на элемент, кг

Марка элемента	Изделия арматурные								Изделия закладные				Общий расход
	Арматура класса							Всего	Прокат		Ар-ра	Всего	
	А-I				А-III				Вст3кп2-1		А III		
	ГОСТ 5781-82*								ГОСТ 103-76	ГОСТ 8510-76	ГОСТ 5781-82		
	6	10	20		Итого	12		Итого	-8=10	30*5*	8		
П4	51.7	82.0	16.8		150.6	57.4		57.4	207.9	15.0		1.2	16.2	224.1
П5	51.7	82.0	16.8		150.5	57.4		57.4	207.9	15.0	5.9	1.6	22.6	230.4

Позиция „3"

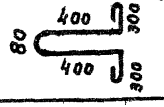

Привязан

Инв. №

Н.контр.	Семенова		
Инж.	Петрашкевич		
Инж.	Цветкова		
Рук. гр.	Гарбуз		
ГИП	Чирков		
Гл. спец.	Козловичер		
Нач. отд.	Альтшуллер		

ТП 902-2-428.87-КЖ.И.6.2.00

Плита (П4; П5)

Стадия	Масса	Масштаб
Р	6750	1:50 1:20
Лист	Листов 1	

СОЮЗВОДОКАНАЛПРОЕКТ

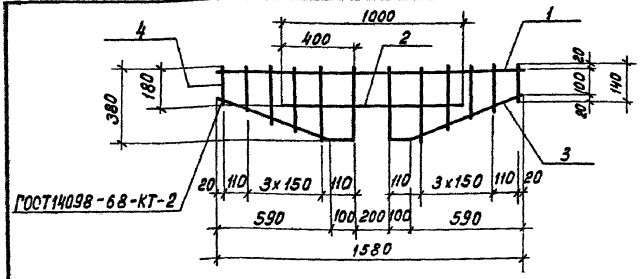

Формат	Зона	Поз.	Обозначение	Наименование	Кол.	Примеч.
				Документация		
А3			ТП902-2-428.87-КЖ.И.ТТ	Технические требования		
				Детали		
Б4		1	ТП902-2-428.87-КЖ.И.6.2.01.1	А-III-12-ГОСТ 5781-82* ℓ=1580	1	1,4 кг
Б4		2	.2	А-I-10-ГОСТ 5781-82* ℓ=1000	1	0,6 кг
Б4		3	.3	А-I-10-ГОСТ 5781-82* ℓ=1110	2	0,7 кг
Б4		4	.4	А-I-6-ГОСТ 5781-82* ℓ ср=280	10	0,05 кг
				ℓ=180 ÷ 380		

Привязан

Инв.№

Н.контр.	Семенова		
Инж.	Петропавловская		
Инж.	Цветкова		
Рук. гр.	Горбуз		
ГИП	Чиркоб		
Гл.спец.	Козлобичер		
Нач. отд	Элитшуллер		

ТП902-2-428.87-КЖ.И.6.2.01

Каркас плоский (КР1)

Стадия	Масса	Масштаб
Р	3.9	1:20
Лист	Листов 1	

СОЮЗВОДОКАНАЛПРОЕКТ

Формат А4

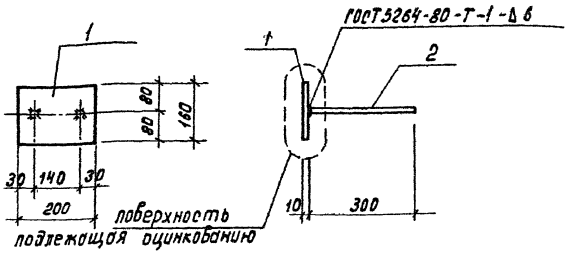

Формат	Зона	Поз.	Обозначение	Наименование	Кол.	Примеч.
				Документация		
А3			ТП902-2-428.87-КЖ.И.ТТ	Технические требования		
				Детали		
Б4		1	ТП902-2-428.87-КЖ.И.6.2.02.1	Полоса 10х160 ГОСТ 103-76* Ст3кп2 ГОСТ 535-79 ℓ=200	1	2,5 кг
Б4		2	.2	А-III-8-ГОСТ 5781-82* ℓ=300	2	0,1 кг

Привязан

Инв.№

Инв.№ подл. | Подпись и дата | Взам. инв.№

Н.Контр	Семенова		
Инж.	Петропавловская		
Инж.	Цветкова		
Рук. гр.	Горбуз		
ГИП	Чиркоб		
Гл.спец.	Козлобичер		
Нач. отд	Элитшуллер		

ТП902-2-428.87-КЖ.И.6.2.02

Изделие закладное (ЗД И1)

Стадия	Масса	Масштаб
Р	2,7	1:10
Лист	Листов 1	

СОЮЗВОДОКАНАЛПРОЕКТ

Коп Доценко

Альбом III

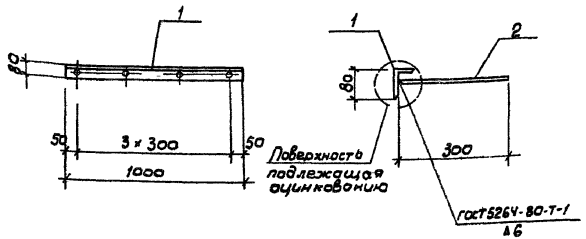

Формат	Зона	Поз.	Обозначение	Наименование	Кол.	Примеч.
				Документация		
А3			ТП 902-2-428.87-КЖ.У.ТТ	Технические требования		
				Детали		
БЧ		1	ТП 902-2-428.87-КЖ.У.6.2.03.1	Уголок 80×50×6 ГОСТ 8510-72* Вст3кп2-1 ГОСТ 535-79 ℓ=1000	1	5,9 кг
БЧ		2	.2	А-III-8-ГОСТ 5781-82* ℓ=300	4	0,1 кг

Привязан

Инв.№

Н.контр.	Семенова		
Инж.	Петропавловская		
Инж.	Цветкова		
Рук. гр.	Гарбуз		
ГИП	Чирков		
Гл.спец.	Козловичер		
Нач.отд.	Альтшулер		

ТП 902-2-428.87-КЖ.И.6.2.03

Изделие закладное (3дИ2)

Стадия	Масса	Масштаб
Р	6,3	1:20
Лист	Листов 1	

СОЮЗВОДОКАНАЛПРОЕКТ

Альбом III

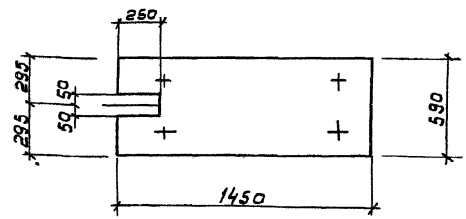

Формат	Зона	Поз.	Обозначение	Наименование	Кол.	Примечание
				Сборочные единицы		
			3.900-3 в.7	Плита ПТ 12-6		

Бетон класса В15, F ☐, W4

В месте выреза арматуру не вырезать.

Привязан

Инв.№

Инв.№ подл. | Подпись и дата | Взам.инв.№

Н.контр.	Семенова		
Инж.	Петропавловская		
Инж.	Цветкова		
Рук. гр.	Гарбуз		
ГИП	Чирков		
Гл.спец.	Козловичер		
Нач.отд.	Альтшулер		

ТП 902-2-428.87-КЖ.И.6.1.00

Плита (ПТ 12-6 а)

Стадия	Масса	Масштаб
Р	170	1:20
Лист	Листов 1	

СОЮЗВОДОКАНАЛПРОЕКТ

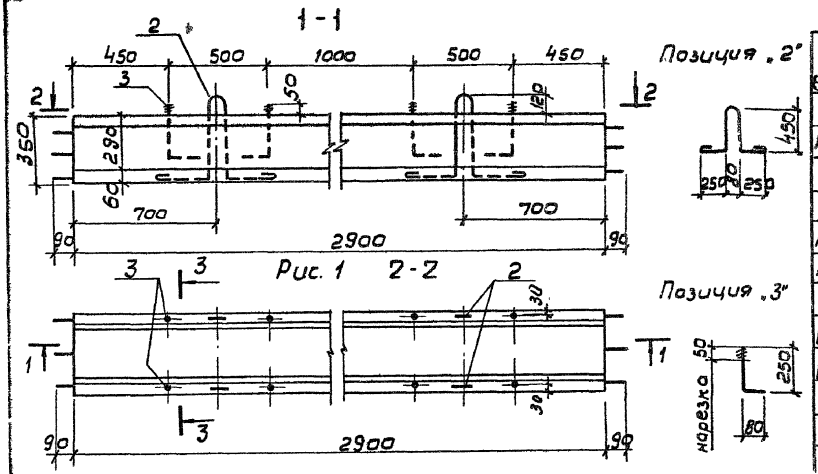

Формат	Зона	Поз.	Обозначение	Наименование	К-во на Испол. —	К-во на 7100 01	Примеч.
				Документация			
А3			ТП 902-2-428.87-КЖ.И.ТТ	Технические требования			
				Сборочные единицы			
А4		1	ТП 902-2-428.87-КЖ.И. 7.1.01	Сетка арматурная С1	1		12,8 кг
А4			-01	То же С2		1	5,2 кг
				Детали			
Б4		2	-7.1.00.1	А-I-10-ГОСТ 5781-82* ℓ=1610	4	4	1,1 кг
Б4		3	.2	А-I-10-ГОСТ 5781-82* ℓ=330	8	8	0,3 кг
				Материалы	м³	м³	
				Бетон класса В15	0,21	0,08	

5 - 5

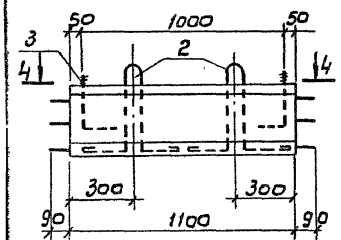

Рис. 2

4 - 4

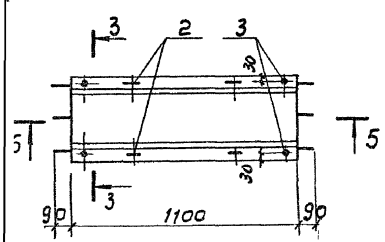

Обозначение	Марка эл-та	Рис.	Масса ед. кг
ТП 902-2-428.87-КЖ.И-7.1.00	Фл1	1	525
-01	Фл2	2	200

3 - 3

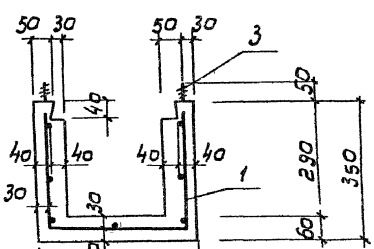

Ведомость расхода стали на элемент, кг

Марка элемента	Изделия арматурные								Общий расход
	Арматура класса								
	A-III ГОСТ 5781-82*				A-I ГОСТ 5781-82*				
	6			Итого	10	12		Итого	
Фл1	12,8			12,8	4,4	2,4		6,8	19,6
Фл2	5,2			5,2	4,4	2,4		6,8	12,0

Н.контр.	Семенова	
Инж.	Петрова-Власова	
Инж.	Цветкова	
Рук.гр.	Горбунь	
ГИП	Чирков	
Гл.спец.	Козловичер	
Нач.отд.	Дальшулер	

Привязан

Инв.№

ТП 902-2-428.87-КЖ.И. 7.1.0006

Фильтрующий лоток (Фл1, Фл2)

Стадия	Масса	Масштаб
Р	См. табл.	1:20 1:10
Лист	Листов 1	

СОЮЗВОДОКАНАЛПРОЕКТ

Альбом IV

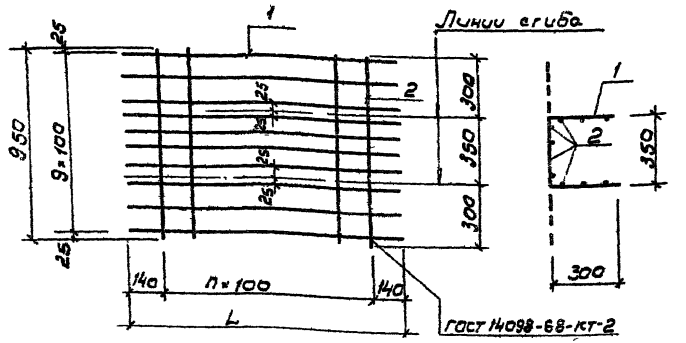

Формат	Зона	Поз	Обозначение	Наименование	К-во на испол. 9.1.01 –	01	Примеч.
				Документация			
А3			ТП 902-2-428.87-КЖИ.ТТ	Технические требования			
				Детали			
БЧ		1	ТП 902-2-428.87-КЖИ.7.1.01.-1	А-III-6-гост 5781-82* ℓ=3080	10		0,7 кг
БЧ			-2	А-III-6-гост 5781-82* ℓ=1280		10	0,3 кг
БЧ		2	-3	А-III-6-гост 5781-82* ℓ=950	28	11	0,2 кг
					С1	С2	

Обозначение	Размеры в мм L		n шт.	Масса ед. кг
ТП902-2-428.87-КЖИ-7.1.01	3080		28	12,8
-01	1280		10	5,2

Привязан

Инв.№

Н.контр.	Семенова		
Инж.	Петропавловская		
Инж.	Цветкова		
Рук.гр.	Горбуз		
Гип	Чурков		
Гл.спец.	Козловичев		
Нач.отд	Альтшуллер		

ТП902-2-428.87-КЖИ 7.1.01

Сетка арматурная (с1; с2)

Стадия	Масса	Масштаб
Р	См. табл.	
Лист	Листов 1	

СОЮЗВОДОКАНАЛПРОЕКТ

Альбом IV

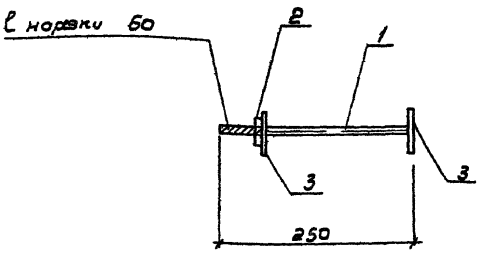

Формат	Зона	Поз	Обозначение	Наименование	Кол.	Примеч.
				Документация		
А3			ТП 902-2-428.87-КЖ.И.ТТ	Технические требования		
				Детали		
БЧ		1	ТП 902-2-428.87-КЖ.И.9.0.07-1	Болт М16×250 гост 7798-70* / Ст3 кп 2-1 гост 535-79	1	0,4 кг
БЧ		2	-2	Гайка М16 гост 5915-70* / Ст3 кп 2.1 гост 535-79	1	0,04 кг
БЧ		3	-3	Шайба 16 гост 11371-68* / Ст3 кп 2-1 гост 535-79	2	0,01 кг

Привязан

Инв.№

Инв.№ подл. | Подпись и дата | Взам. инв.№

Н.контр.	Семенова		
Инж.	Петропавловская		
Инж.	Цветкова		
Рук.гр.	Горбуз		
Гип	Чурков		
Гл.спец.	Козловичев		
Нач.отд	Альтшуллер		

ТП 902-2-428.87-КЖ.И. 9.0.07

Изделие закладное (ЗДИЧ)

Стадия	Масса	Масштаб
Р	0,5	1:5
Лист	Листов 1	

СОЮЗВОДОКАНАЛПРОЕКТ

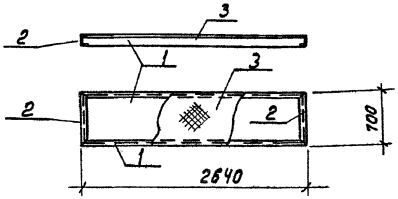

Формат	Зона	Поз.	Обозначение	Наименование	Кол.	Примеч.
				Документация		
А3			ТП902-2-428.87-КЖ.И.ТТ	Технические требования		
				Детали		
Б4		1	ТП902-2-428.87-КЖ.И.8.1.00.1	Швеллер 10 ГОСТ 8240-72* Вст3кп2 ГОСТ 535-79 С=2640	2	22.7кг
Б4		2	.2	Швеллер 10 ГОСТ 8240-72* Вст3кп2 ГОСТ 535-79	2	6,0кг
Б4		3	.3	Рифл. ст. δ=4мм ГОСТ 8568-77 Вст3кп2 ГОСТ 535-79	м² 1,85	1м² 42,3кг

Привязан

Инв.№

Н.контр.	Семенова		
Инж.	Петропавловская		
Инж.	Цветкова		
Рук.гр.	Гарбуз		
ГИП	Чирков		
Гл.спец.	Козловичер		
Нач.отд.	Альтшулер		

ТП902-2-428.87-КЖ.И.8.1.00

Площадка ПМ1

Стадия	Масса	Масштаб
Р	135,5	1:50
Лист	Листов 1	

СОЮЗВОДОКАНАЛПРОЕКТ

Формат А4

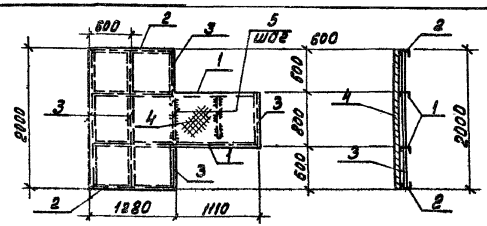

Формат	Зона	Поз.	Обозначение	Наименование	Кол.	Примеч.
				Документация		
А3			ТП902-2-428.87-КЖ.И.ТТ	Технические требования		
				Детали		
Б4		1	ТП902-2-428.87-КЖ.И.8.2.00.1	Швеллер 10 ГОСТ 8240-72* Вст3кп2 ГОСТ 535-79 С=2390	2	20,5кг
Б4		2	.2	Швеллер 10 ГОСТ 8240-72* Вст3кп2 ГОСТ 535-79	2	11,0кг
Б4		3	.3	Уголок 80х50х6 ГОСТ 8510-72* Вст3кп2 ГОСТ 535-79	п.м 6.0	1п.м. 5,92кг
Б4		4	.4	Рифл. ст. δ=4мм ГОСТ 8568-77 Вст3кп2 ГОСТ 535-79	м² 3.45	1м² 42,3кг
Б4		5	.5	Полоса 6х60 ГОСТ 103-76* Вст3кп2 ГОСТ 535-79 С=700	2	2,0кг

Привязан

Инв.№

Взам.инв.№ | Подпись и дата | Инв.№ подл.

Н.контр.	Семенова		
Инж.	Петропавловская		
Инж.	Цветкова		
Рук.гр.	Гарбуз		
ГИП	Чирков		
Гл.спец.	Козловичер		
Нач.отд.	Альтшулер		

ТП902-2-428.87-КЖ.И.8.2.00

Площадка ПМ2

Стадия	Масса	Масштаб
Р	249,0	1:50
Лист	Листов 1	

СОЮЗВОДОКАНАЛПРОЕКТ

Коп. Доценко

Формат А4

Альбом IV

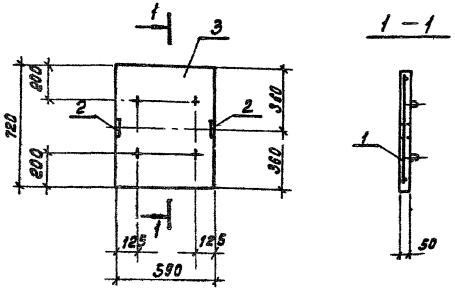

Формат	Зона	Поз.	Обозначение	Наименование	Кол.	Примеч.
				Документация		
		3	3.900-3 в.8 ч.1	Плита покрытия ПТ-6-6		
				Сборочные единицы		
		1	3.900-3 в.8 ч.2	Сетка арматурная С60	1	
А4		2	ТП902-2-428.87-КЖ.И.9.1.01	Изделие закладное ЗДИ1	2	0.6кг.

Бетон класса В15

Привязан

Инв. №

ТП902-2-428.87-КЖ.И.9.1.00

Н.Контр.	Семенова	
Инж.	Петропавловская	
Инж.	Цветкова	
Рук. гр.	Гарбуз	
РИП	Чирков	
Гл.спец.	Козловичер	
Нач.отд.	Альтшуллер	

Плита (ПТ-6-6а)

Стадия	Масса	Масштаб
Р	50	1:20

Лист | Листов 1

СОЮЗВОДОКАНАЛПРОЕКТ

Формат А4

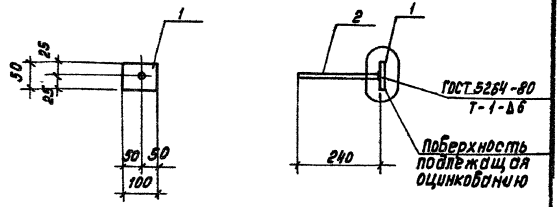

Формат	Зона	Поз.	Обозначение	Наименование	Кол.	Примеч.
				Документация		
А3			ТП902-2-428.87-КЖ.И.ТТ	Технические требования		
				Детали		
Б4		1	ТП902-2-428.87-КЖИ.9.1.01.1	Полоса 8×50 ГОСТ 103-76* Вст3пс6-1 ГОСТ 535-79 ℓ=100	1	0.5кг
Б4		2	.2	А-III-8-ГОСТ 5781-82* ℓ=240	1	0.1кг

Привязан

Инв. №

ТП902-2-428.87-КЖИ.9.1.01

Н.Контр.	Семенова	
Инж.	Петропавловская	
Инж.	Цветкова	
Рук. гр.	Гарбуз	
РИП	Чирков	
Гл.спец.	Козловичер	
Нач.отд.	Альтшуллер	

Изделие закладное (ЗДИ1)

Стадия	Масса	Масштаб
Р	0,6	1:10

Лист | Листов 1

СОЮЗВОДОКАНАЛПРОЕКТ

Инв. № подл. | Подпись и дата | Взам. инв. №

Коп. Доценко. 21943-04 55

Формат А4

Обозначение	Размеры в мм						К-во		Масса
	L	a	б	в	г	д	п	т	ед. кг
ТП902-2-428.87 КЖ.И-9.0.01	3970	1320	2220	20	60	100	10	6	11.9
-01	2070	1320	320	20	60	–	1	6	6.1
-02	2000	2420	250	50	110	100	—	11	10.3

Формат	Зона	Поз.	Обозначение	Наименование	К-во на исполн. 9.0.01			Примеч
					–	01	02	
				Документация				
А3			ТП 902-2-428.87- КЖ И. ТТ	Технические требования				
				Детали				
Б4		1	ТП 902-2-428.87- КЖ И. 9.0.01 1	А-III-6-ГОСТ 3781-82* ℓ=3970	7			0,8 кг
Б4			.2	А-III-6-ГОСТ 5781-82* ℓ=2070		7		0,4 кг
Б4			.3	А-III-6-ГОСТ 5781-82* ℓ=2070			12	0,4 кг
Б4		2	.4	А-III-6-ГОСТ 5781-82* ℓ=1320	21	11		0,3 кг
Б4			.5	А-III-6-ГОСТ 5781-82* ℓ=2420			11	0,5 кг
					С1	С3	С5	

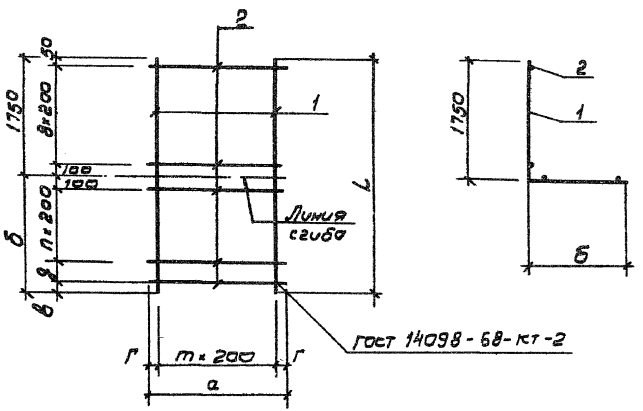

Н.контр	Семенова		ТП 902-2-428.87- КЖ.И.9.0.01		
Инж.	Петропавловская		Сетка арматурная (С1; С3; С5)	Стадия	Масса	Масштаб
Инж.	Цветкова			Р	см. табл.	
Рук гр	Гарбуз			Лист	Листов 1	
Гип	Чирков			СОЮЗВОДОКАНАЛПРОЕКТ		
Гл. спец.	Козлович					
Нач. отд.	Ялтикулл					

Привязан

Инв. N

Обозначение	Размеры в мм L	а	б	в	г		К-во n	m	Примеч.
ТП902-2-428.87-КЖ.ч.9.0.02	1830	1320	1730	100	60		8	6	5.5
-01	1830	1320	1730	100	60		8	6	4.8
-02	1830	2420	1730	180	110		8	11	9.3
-03	950	1320	850	200	60		3	6	2.6

Формат	Зона	Поз	Обозначение	Наименование	К-во на исполнение 9.0.02 —	01	02	03		Примеч.
				Документация						
А3			ТП 902-2-428.87- КЖ.И. ТТ	Технические требования	X	X	X	X		
				Детали						
Бч		1	ТП 902-2-428.87- КЖ.К. 9.0.02.1	А-III-6-ГОСТ 5781-82* ℓ=1830	7	12	7			0,3 кг
Бч			.2	А-III-6-ГОСТ 5781-82* ℓ= 950				7		0,2кг
Бч		2	.3	А-III-6-ГОСТ 5781-82* ℓ=1320	9	9		4		0,3кг
Бч			.4	А-III-6-ГОСТ 5781-82* ℓ=2420			9			0,5кг
					С2	С4	С6	С8		

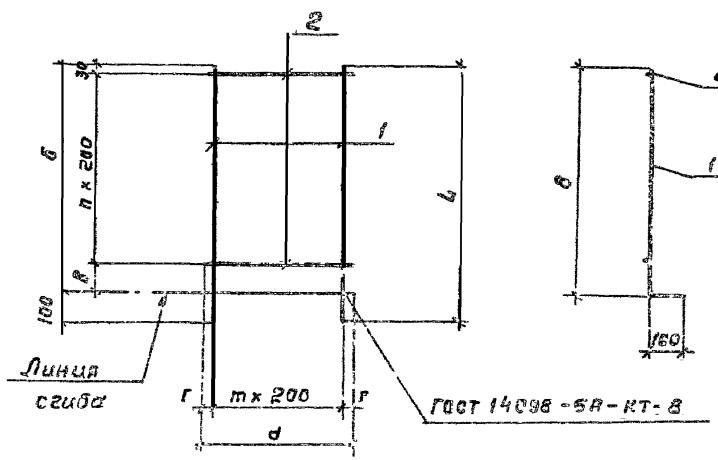

ТП 902-2-428.87-КЖ.И.9.0.02

Сетка арматурная (С2; С4; С6; С8)

Стадия	Масса	Масштаб
Р	сп. маш.	
Лист	Листов 1	

Союзводоканалпроект

Инженер	Овчинников	
Инж.	Петрова-Рыбчик	
Инж.	Цветкова	
Рук. гр.	Горбуш	
ГИП	Чижов	
Гл. спец.	Колесников	
Нач. отд.	Кашкаров	

Привязан

Инв. №

Копировал Гольдинская

Формат А3

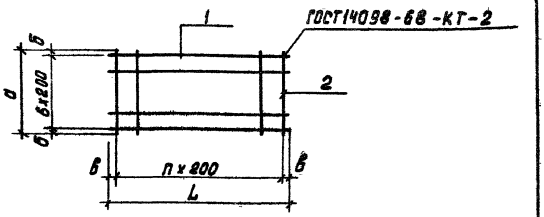

Формат	Зона	Поз.	Обозначение	Наименование	К-во исп. 9.0.03 —	К-во исп. 9.0.03 01	Примеч.
				Документация			
А3			ТП902-2-428.87-КЖ.И.ТТ	Технические требования			
				Детали			
Б4		1	ТП902-2-428.87-КЖИ.9.0.03.1	А-III-6-ГОСТ 5781-82* ℓ=1300	7		0,3кг
Б4			.2	А-III-6-ГОСТ 5781-82* ℓ=3200		7	0,7кг
Б4		2	.3	А-III-6-ГОСТ 5781-82* ℓ=1330	7		0,3кг
Б4			.4	А-III-6-ГОСТ 5781-82* ℓ=1320		16	0,3кг
					С7	С11	

Обозначение	Размеры в мм L	а	б	в	n шт.	Масса ед, кг.
ТП902-2-428.87-КЖ.И.9.0.03	1300	1330	65	50	6	4.2
-01	3200	1320	60	100	15	9.7

Привязан

Инв. №

ТП 902-2-428.87-КЖ.И.9.0.03

Сетка арматурная (С7; С11)

			Стадия	Масса	Масштаб
Н. контр.	Семенова		Р	см. табл.	
Инж.	Петропавловская		Лист	Листов 1	
Инж.	Цветкова				
Рук. гр.	Гарбуз		СОЮЗВОДОКАНАЛПРОЕКТ		
ГИП	Чурков				
Гл. спец.	Козлович				
Нач. отд.	Альтшуллер				

Формат А4

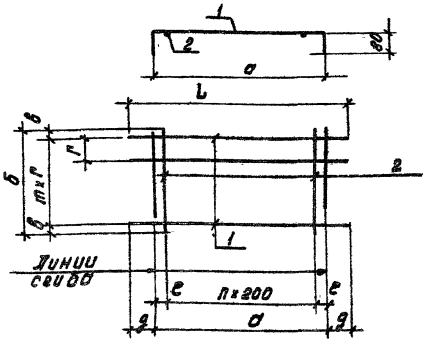

Формат	Зона	Поз.	Обозначение	Наименование	К-во исп. 9.0.04 —	К-во исп. 9.0.04 01	Примеч.
				Документация			
А3			ТП902-2-428.87-КЖ.И.ТТ	Технические требования			
				Детали			
Б4		1	ТП902-2-428.87-КЖ.И.9.0.04.1	А-III-6-ГОСТ 5781-82* ℓ=1830	4		0,4кг
Б4			.2	А-III-6-ГОСТ 5781-82* ℓ=1700		3	0,4кг
Б4		2	.3	А-III-6-ГОСТ 5781-82* ℓ=600	7		0,1кг
Б4			.4	А-III-6-ГОСТ 5781-82* ℓ=440		7	0,1кг
					С9	С10	

Обозначение	Размеры в мм L	а	б	в	г	д	е	к-во n	к-во m	Масса ед, кг
ТП902-2-428.87-КЖ.И.9.0.04	1830	1470	600	75	150	180	135	6	3	2.3
-01	1700	1500	440	20	200	100	150	6	2	1.9

Привязан

Инв. №

Инв. № подл. | Подпись и дата | Взам. инв. №

ТП 902-2-428.87-КЖ.И.9.0.04

Сетка арматурная (С9; С10)

			Стадия	Масса	Масштаб
Н. контр.	Семенова		Р	см. табл.	
Инж.	Петропавловская		Лист	Листов 1	
Инж.	Цветкова				
Рук. гр.	Гарбуз		СОЮЗВОДОКАНАЛПРОЕКТ		
ГИП	Чурков				
Гл. спец.	Козлович				
Нач. отд.	Альтшуллер				

Кон. Д'яченко

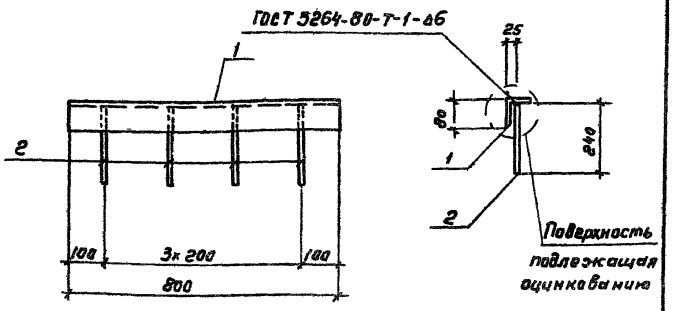

Формат	Зона	Поз	Обозначение	Наименование	Кол	Примеч.
				Документация		
А3			ТП 902-2-428.87 КЖ.И.ТТ	Технические требования		
				Детали		
Б Ч		1	ТП 902-2-428.87-КЖ.И.9.0.05	Уголок 80х50х6 ГОСТ 8510-72* Вст3кп2-1 ГОСТ 535-79 ℓ= 800	1	4,4 кг
Б Ч		2	2	А-III-В-ГОСТ 5781-82* ℓ= 200	4	0,1 кг

Привязан

Инв. №

Н. контр.	Семенова		
Рук. гр.	Гарбуз		
ГИП	Чирков		
Гл. спец.	Козлавичев		
Нач. отд.	Альтшуллер		

ТП902-2-428.87-КЖИ.9.0.05

Изделие закладное (ЗДИ1)

Стадия	Масса	Масштаб
Р	4,8	1:10
Лист	Листов 1	

СОЮЗВОДОКАНАЛПРОЕКТ

Формат А4

gost.e-ecolog.ru

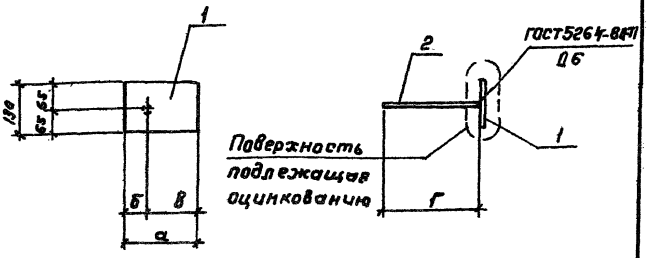

Формат	Зона	Поз	Обозначение	Наименование	К-во на исп. 9.0.06 —	К-во на исп. 9.0.06 01	Примеч.
				Документация			
А3			ТП 902-2-428.87-КЖ.И.ТТ	Технические требования			
				Детали			
Б Ч		1	ТП 902-2-428.87-КЖ.И.9.0.06.1	Полоса 10х130 ГОСТ 103-76* Вст3пс6-1-ГОСТ 535-79 ℓ= 200	1		2,0 кг
Б Ч		-2		Полоса 8х80 ГОСТ 103-76* Вст3пс6-1 ГОСТ 535-79 ℓ= 100		1	0,5 кг
Б Ч		-3		А-III-В-ГОСТ 5781-82* ℓ= 240	1		0,1 кг
Б Ч	2	-4		А-III-В-ГОСТ 5781-82* ℓ= 150		1	0,1 кг
					ЗДИ2	ЗДИ3	

Обозначение	Размеры в мм а	б	в	г	Масса ед. кг
ТП902-2-428.87-КЖИ. 9.0.06	200	60	140	240	2,1
-01	80	40	40	150	0,6

Привязан

Инв. №

Н. контр.	Семенова		
Инжен.	Петропавловс.		
Инжен.	Цветкова		
Рук. гр.	Гарбуз		
ГИП	Чирков		
Гл. спец.	Козлавичев		
Нач. отд.	Альтшуллер		

ТП902-2-428.87-КЖИ.9.0.06

Изделие закладное (ЗДИ2; ЗДИ3)

Стадия	Масса	Масштаб
Р	см. табл.	
Лист	Листов 1	

СОЮЗВОДОКАНАЛПРОЕКТ

Инв. № подл. | Подпись и дата | Взам. инв. №

Копировал Гольденбаум 5143-04 (59) Формат А4