ТИПОВОЙ ПРОЕКТ

902-2-428.87

БЛОКИ

АЭРОТЕНКОВ-ОТСТОЙНИКОВ

ВТОРИЧНЫХ ГОРИЗОНТАЛЬНЫХ

Альбом V

21943-05

ЦЕНА 3-65

gost.e-ecolog.ru

ЦЕНТРАЛЬНЫЙ ИНСТИТУТ ТИПОВОГО ПРОЕКТИРОВАНИЯ
ГОССТРОЯ СССР

Москва. А-445. Смольная ул., 22

Сдано в печать VII 198Х года

Заказ № 6199 Тираж 480 экз.

ТИПОВОЙ ПРОЕКТ
902-2-428.87

БЛОКИ АЭРОТЕНКОВ-ОТСТОЙНИКОВ ВТОРИЧНЫХ ГОРИЗОНТАЛЬНЫХ

АЛЬБОМ V

СОСТАВ ПРОЕКТА

АЛЬБОМ I ПОЯСНИТЕЛЬНАЯ ЗАПИСКА
АЛЬБОМ II ТЕХНОЛОГИЧЕСКАЯ И ЭЛЕКТРИЧЕСКАЯ ЧАСТИ
АЛЬБОМ III КОНСТРУКЦИИ ЖЕЛЕЗОБЕТОННЫЕ
АЛЬБОМ IV ИЗДЕЛИЯ
АЛЬБОМ V НЕСТАНДАРТИЗИРОВАННОЕ ОБОРУДОВАНИЕ
АЛЬБОМ VI ЗАКАЗНЫЕ СПЕЦИФИКАЦИИ
АЛЬБОМ VII СМЕТЫ
АЛЬБОМ VIII ВЕДОМОСТИ ПОТРЕБНОСТИ В МАТЕРИАЛАХ

ПРИМЕНЕННЫЕ ТИПОВЫЕ ПРОЕКТЫ

Серия 3.901-12 Выпуск II Затвор плоский глубинный 500×600 с ручным приводом
Серия 3.901-12 Выпуск I Затвор плоский глубинный 400×500 с ручным приводом

РАЗРАБОТАН
ИНСТИТУТОМ СОЮЗВОДОКАНАЛПРОЕКТ
ГЛАВНЫЙ ИНЖЕНЕР ИНСТИТУТА А.Н.Михайлов
ГЛАВНЫЙ ИНЖЕНЕР ПРОЕКТА В.А Цветков

УТВЕРЖДЕН ГОССТРОЕМ СССР
ПРОТОКОЛ №А4-42 от 18 июля 1986 г
И ВВЕДЕН В ДЕЙСТВИЕ
В/О СОЮЗВОДОКАНАЛНИИПРОЕКТ
ПРИКАЗ №339 от 29 12 1986 г

СОДЕРЖАНИЕ АЛЬБОМА

№№ п/п	Наименование	Обозначение чертежа	№№ стр
1	Титульный лист		1
2	Содержание альбома		2
3	Нестандартизированное оборудование	ТМ 99.00.00,	
	Пояснительная записка	100.01...04 ПЗ	3-5
4	Иловос вторичных горизонтальных отстойни		
	ков 12×24м Ведомость технического проекта	ТМ 99.00.00 ТП	5
5	Иловос вторичных горизонтальных отстойни-		
	ков 12×24м Ведомость покупных изделий	ТМ 99.00.00 ВП	6
6	Иловос вторичных горизонтальных отстойников		
	12×24м Схема запасовки канатной системы	ТМ 99.00.00 СХ	7
7	Иловос вторичных горизонтальных отстойников		
	12×24м Чертеж общего вида	ТМ 99.00.00 ВО	8÷11.35
8	Мост Чертеж общего вида	ТМ 99.01.00 ВО	12,36
9	Балка Чертеж общего вида	ТМ 99.01.01 ВО	13.36
10	Привод Чертеж общего вида	ТМ 99.02.00 ВО	14÷16 36,37
11	Рама Чертеж общего вида	ТМ 99.02.01 ВО	17,38
12	Корпус Чертеж общего вида	ТМ 99.02.02 ВО	18,38
13	Тележка правая Чертеж общего вида	ТМ 99.03.00 ВО	19.39
14	Скребок Чертеж общего вида	ТМ 99.03.01 ВО	20,39
15	Скребок Чертеж общего вида	ТМ 99.03.02 ВО	20,40
16	Тележка левая Чертеж общего вида	ТМ 99.04.00 ВО	21,40,41
17	Динамометр Чертеж общего вида	ТМ 99.05.00 ВО	22,41
18	Труба иловсборная Чертеж общего вида	ТМ 99.06.00 ВО	23,42
19	Воздуховод Чертеж общего вида	ТМ 99.07.00 ВО	24,42
20	Эрлифт Чертеж общего вида	ТМ 99.08.00 ВО	25,26,43
21	Эрлифт Чертеж общего вида	ТМ 99.09.00 ВО	27,28,44
22	Ролик Чертеж общего вида	ТМ 99.11.00 ВО	29,45
23	Стойка Чертеж общего вида	ТМ 99.12.00 ВО	29,45
24	Затвор - водослив 900×500		
	Ведомость технического проекта	ТМ 100.01.00.00 ТП	30
25	Затвор щитовой 300×250		
	Ведомость технического проекта	ТМ 100.02.00.00 ТП	30
26	Установка трубки Пито Ду 350		
	Ведомость технического проекта	ТМ 100.03.00. ТП	30
27	Эрлифт		
	Ведомость технического проекта	ТМ 100.04.00 ТП	30
28	Затвор- водослив 900×500		
	Чертеж общего вида	ТМ 100.01.00.00 ВО	31,46
29	Затвор щитовой 300×250		
	Чертеж общего вида	ТМ 100.02.00.00 ВО	32,46
30	Установка трубки Пито Ду 350		
	Чертеж общего вида	ТМ 100.03.00 ВО	33
31	Эрлифт		
	Чертеж общего вида	ТМ 100.04.00 ВО	34

Типовой проект 902-2-428.87 Альбом V

НЕСТАНДАРТИЗИРОВАННОЕ ОБОРУДОВАНИЕ

Пояснительная записка

ТМ 99 00.00, 100 01 .04 ПЗ

Инв № подл | Подпись и дата | Взам инв № | Инв № дубл | Подпись и дата

1 Введение

1.1 Нестандартизированное оборудование типового проекта блока аэротенков-отстойников вторичных горизонтальных разработано институтом Союзводоканалпроект в соответствии с планом типового проектирования на 1984 год, утвержденным Госстроем СССР от 18 ноября 1983 года № 303, раздел VIII „Санитарно технические системы и сооружения", п VIII 1 3 2

2 Назначение и область применения

2.1 Нестандартизированное оборудование настоящего проекта включает в себя следующее
- затвор водослив 900×500.
- установка трубки Пито Ду 350
- затвор щитовой 300×250
- эрлифт
- илосос вторичных горизонтальных отстойников 12×24м.

2.2 Затвор-водослив 900×500 предназначен для регулировки количества осветленной воды, поступающей в аэротенк

2.3 Установка трубки Пито Ду 350 предназначена для измерения расхода воздуха, поступающего в

Изм	Лист	№ докум	Подпись	Дата	ТМ 99 00.00 100 01..04 ПЗ			
Разраб		Солдатова			Нестандартизированное оборудование Пояснительная записка	Лит	Лист	Листов
Пров		Воинштейн				Т	2	10
Т контр		Смирнов				СОЮЗВОДОКАНАЛПРОЕКТ		
Гл инж пр		Блоков						
Утв		Авдеев						

Инв № подл | Подпись и дата | Взам инв № | Инв № дубл | Подпись и дата

аэротенк

2.4 Затвор щитовой 300×250 предназначен для опорожнения лотка сточной воды

2.5 Эрлифт предназначен для удаления ила из камеры распределения

2.6 Илосос предназначен для удаления ила из вторичных горизонтальных отстойников

3 Техническая характеристика илососа вторичных горизонтальных отстойников 12×24м

3.1 Тип отстойника - прямоугольный односекционный

3.2 Габариты отстойника, мм

длина – 24000

ширина – 12000

глубина – 5850

3.3 Скорость передвижения илососа, м/мин – 1,8

3.4 Количество откачиваемого активного ила, м³/ч – 310

3.5 Привод

3.5.1 Электродвигатель 4А80А6СХЛ1

мощность, кВт – 0,75

частота вращения об/мин – 1000

3.5.2 Редукторы типа – Ц2У-160, i=16

Ц2У-125, i=8

3.6 Масса илососа, кг – 6500

3.7 Режим работы – постоянный

Изм	Лист	№ докум	Подпись	Дата	ТМ 99.00.00. 100.01.. 04ПЗ	Лист 3

Формат А4

Инв № подл | Подпись и дата | Взам инв № | Инв № дубл | Подпись и дата

4 Описание и обоснование выбранной конструкции илососа вторичных горизонтальных отстойников 12×24м

4.1 Илосос состоит из моста, соединенного с ходовыми тележками, к которым также крепится илосборная труба с воздуховодом и четырьмя эрлифтами и привода с канатно-тяговым устройством

С помощью эрлифтов осадок собирается с днища отстойника и сливается в илосборную трубу, откуда попадает в лотки, установленные на бортах отстойника

Отсос осадка происходит при движении илососа как в прямом, так и в обратном направлениях

4.2 Мост представляет собой балку, выполненную из трубы 630×8 Сверху балки имеется настил из просечного стального листа и ограждение Мост опирается на две тележки и жестко соединен с ними Тележки состоят из сварной рамы и двух обрезиненных катков диаметром 630мм К раме тележки крепятся ограничительные ролики, которые ограничивают смещение илососа относительно бортов отстойника Для очистки бетонного борта (беговых дорожек) от посторонних предметов и снега тележки снабжены специальными скребками

Изм	Лист	№ докум	Подпись	Дата	ТМ 99 00 00 100 01 04ПЗ	Лист 4

Копировал В Филиппова Формат А4

21943-05 4

4.3 Эрлифт состоит из камеры смешения ила с воздухом, сосуна, скребка илового стояка Конфигурация сосунов выбрана такой чтобы предотвратить залеживание ила на их поверхностях Воздуховод соединен с гибким шлангом, по которому поступает воздух от воздуходувной станции

4.4 Возвратно-поступательное движение илососа осуществляется при помощи привода установленного на борту отстойника Привод состоит из электродвигателя, двух редукторов, зубчатой передачи и фрикционных барабанов

Техническое обслуживание или ревизия привода осуществляется без его демонтажа с площадки, что исключает долговременную остановку механизма Запасовка канатов производится через систему блоков с креплением одной из ветвей каната через динамометр, а другой непосредственно к балке моста (см схему ТМ 99 00 00 СХ) Схема запасовки каната с натяжными устройствами и отводящими блоками обеспечивает перпендикулярность балки механизма к направлению движения в любой точке отстойника

Натяжные лебедки, установленные на

противоположной стороне отстойника относительно привода, сблокированы с двумя динамометрами, по одному на ветвь каната С помощью этих динамометров устанавливается и контролируется усилие предварительного натяжения в канатах (100 кгс)

В крайних положениях хода илососа устанавливаются конечные выключатели, с помощью которых осуществляется реверсирование движения механизма

5 Указания по монтажу

5.1 Монтаж нестандартизированного оборудования следует производить в соответствии со СНиП III-31-78

5.2 До начала работ по монтажу илососа следует удостовериться в том, что строительная конструкция отстойника соответствует проекту во всех элементах, связанных с установкой илососа

5.3 При наличии отклонений от проекта в размерах или отметках отстойника, влияющих на монтаж илососа, необходимо поставить об этом в известность заказчика

До получения от заказчика указаний относительно мероприятий по устранению обнаруженных дефектов к монтажу илососа не приступать

5.4 На все стальные конструкции и узлы, поступающие на монтаж, должны быть получены с завода-изготовителя соответствующие документы, подтверждающие качество их изготовления

5.5 Поступающие конструкции и узлы должны быть проверены по отправочной ведомости и осмотрены для обнаружения дефектов, появившихся при транспортировке или необнаруженных при заводской приемке На все замеченные дефекты составляется акт

5.6 Все дефекты, отмеченные в акте, должны быть устранены, при этом стержни, погнутость которых ставит под сомнение их прочность следует заменить новыми того же профиля

5.7 Подаваемые на монтаж оборудование и элементы конструкции должны быть очищены от грязи, песка, снега, льда, должна быть смыта защитная смазка

Особо тщательно должны быть очищены стыки

5.8 Укрепительную сборку механизма разрешается начинать при наличии следующей технической документации

- полного комплекта рабочих чертежей монтируемых конструкций,
- актов заводских приемок со всеми обязательными положениями

5.9 При монтаже илососа рекомендуется следующий порядок сборки (см черт ТМ 99 00 00 80)

1 сборка моста поз 1 с тележками поз 3 и установка собранной конструкции на борту отстойника;

2 соединение илосборной трубы поз 5 с воздуховодом поз 6 и установка этой конструкции на тележки поз 3,

3 подвеска эрлифтов поз 7 8 к илосборной трубе поз 5,

4 установка ограничительных роликов поз 9 на тележки поз 3,

5 установка червячных лебедок поз 5 7 на стойки поз 10,

6 запасовка ветвей каната поз 49 согласно схеме ТМ 99 00 00 СХ

7 натяжение ветвей каната с помощью лебедок поз 57.

5.10 Для нормальной работы илососа большое значение имеет точность установки привода, стоек, а так же равномерность натяжения ветвей каната канатной сис-

темы

5.10.1 Привод должен быть установлен так, чтобы оси барабанов были параллельны продольной оси отстойника и располагались в одной горизонтальной плоскости.

Допускаемое отклонение от параллельности ± 8 мм.

5.10.2 Стойки поз. 10, 11 должны быть установлены так, чтобы при натяжении канатной системы, канаты, идущие вдоль отстойника, находились в плоскостях параллельных продольной оси отстойника и перпендикулярных горизонтальной плоскости, а канаты, расположенные в торцевой части отстойника со стороны установки натяжных лебедок - в плоскостях, перпендикулярных продольной оси отстойника Отклонение от параллельности и перпендикулярности не более ± 10 мм.

5.11 Монтаж и установку затворов - водосливов 900×500, щитовых затворов 300×250, трубки Пито Ду 350 и эрлифта следует производить по чертежам ТМ 100. 01. 00 00 80, ТМ 100. 02. 00. 00 80, ТМ 100. 03. 00. 80. ТМ 100 04. 00. 80

Изм	Лист	№ докум	Подпись	Дата	ТМ.99.00.00,100.01...04 ПЗ	Лист 9

Формат А4

6 Указания по технике безопасности.

6.1 При монтажных и ремонтных работах необходимо строго выполнять „Строительные нормы и правила" часть III, глава 4, разделы 2,12 техника безопасности в строительстве СНиП III-4-80 г

6.2. Монтаж и эксплуатация электрооборудования должны производиться в соответствии с „Правилами технической эксплуатации электроустановок потребителей", утвержденными начальником Госэнергонадзора 12 апреля 1969 г.

Изм	Лист	№ докум.	Подпись	Дата	ТМ.99.00.00,100.01...04 ПЗ	Лист 10

Коп Доценко

Формат А4

№ строки	Формат	Обозначение	Наименование	Кол. листов	№ экз	Прим.
1						
2			Документация общая			
3			Вновь разработанная			
4	А4	ТМ.99.00.00,100 01...04ПЗ	Пояснительная записка	10		
5	А3	ТМ.99.00.00ВП	Ведомость покупных			
6			изделий	2		
7						
8	А2	ТМ.99.00.00СХ	Схема запасовки			
9			канатной системы	1		
10	*)	ТМ 99.00.00.80	Илосос вторичных			
11			горизонтальных			
12			отстойников 12×24 м			*) А2, А2, А2, А2, А4, А4, А4 А4
13			Чертеж общего вида	8		
14						
15			Документация по			
16			сборочным единицам.			
17			Вновь разработанная			
18	*)	ТМ. 99.01.00 80	Мост			
19			Чертеж общего вида	3		*) А2, А4, А4
20	*)	ТМ.99.01 01.80	Балка			
21			Чертеж общего вида	2		*) А2, А4,
22	*)	ТМ.99.02.00 80	Привод			А2, А2, А2, А4
23			Чертеж общего вида	8		*) А4, А4, А4, А4
24	*)	ТМ.99.02.01 80	Рама			
			Чертеж общего вида	3		*) А2, А4 А4

Изм	Лист	№ докум	Подп	Дата	ТМ.99.00.00 ТП			
Разраб		Солдатова			Илосос вторичных, горизонтальных отстойников 12×24 м	Лит	Лист	Листов
Пров		Вайнштейн				Т	1	2
Т Контр.		Смирнов						
Н контр		Корсакова			Ведомость технического проекта	СОЮЗВОДОКАНАЛПРОЕКТ		
Утв.		Авдеев						

Формат 4

№ строки	Формат	Обозначение	Наименование	Кол. листов	№ экз.	Прим
1	*)	ТМ.99 02 02 80	Корпус			
2			Чертеж общего вида	3		*) А2, А4 А4
3	*)	ТМ.99.03.00 80	Тележка правая			
4			Чертеж общего вида	4		*) А2, А4 А4, А4
5	*)	ТМ.99.03.01.80	Скребок			
6			Чертеж общего вида	4		*) А2, А4, А4, А4
7	*)	ТМ.99.03.02.80	Скребок			
8			Чертеж общего вида	4		*) А2, А4, А4, А4
9	*)	ТМ.99.04.00.80	Тележка левая			
10			Чертеж общего вида	4		*) А2, А4, А4, А4
11	*)	ТМ. 99.05.00.80	Динамометр			
12			Чертеж общего вида	3		*) А2, А4 А4
13	*)	ТМ.99.06.00.80	Труба илосборная			
14			Чертеж общего вида	3		*) А2, А4, А4
15	*)	ТМ.99 07.00.80	Воздуховод			
16			Чертеж общего вида	3		*) А2, А4, А4
17	*)	ТМ.99.08.00.80	Эрлифт			
18			Чертеж общего вида	6		*) А2, А2, А4, А4, А4, А4
19	*)	ТМ.99.09.00.80	Эрлифт			
20			Чертеж общего вида	6		*) А2, А2, А4 А4, А4, А4
21		-0180	Эрлифт			
22			Чертеж общего вида			
23	*)	ТМ. 99.11.00.80	Ролик			
24			Чертеж общего вида	4		*) А3, А4, А4, А4
25	*)	ТМ.99.12.00.80	Стойка			
26			Чертеж общего			
27			вида	2		*) А3, А4
28						

Изм	Лист	№ докум	Подп	Дата	ТМ.99.00.00 ТП	Лист 2

Коп Доценко

Формат А4

Инв. № подл. | Подп и дата | Взам инв. № | Инв. № дубл. | Подпись и дата

21943-05 6

№ строки	Наименование	Код ОКП	Обозначение документа на поставку	Поставщик	Куда входит (обозначение)	Количество: на изделие	в комплекты	на регулиров	Всего	Примечание
1	Выключатель конеч-									
2	ный ВП16 Е 23Б 231-									
3	55 У2,3		ТУ16-526.486-81		ТМ 99.00.00 ВО	1			1	
4	Выключатель путевой									
5	ВП15 Б21-111-54 У2		ТУ 16-526.486-81		ТМ 99.00.00 ВО	2			2	
6	Вентиль 15ч14бр Ру1,6 Ду80				ТМ 99.00.00 ВО	4			4	
7	Лебедка червячная									
8	ручная тип Л4Р-0,5				ТМ 99.00.00 ВО	2			2	
9	Редуктор типа									
10	Ц2У-160-16-12-У2-1				ТМ 99.02.00 ВО	1			1	
11	Редуктор типа									
12	Ц2У-125-8-21-У2-1				ТМ 99.02.00 ВО	1			1	
13	Электродвигатель									
14	4А80А6 СХЛ1									
15	N=0,75 квт									
16	n=1000 об/мин				ТМ 99.02.00 ВО	1			1	
17	Шина массивная									
18	резиновая									
19	250×125×168		ГОСТ 5883-76 Е		ТМ 99.12.00 ВО	1			1	
20										

Изм	Лист	№ докум	Подп.	Дата
Разраб		Милешина		
Пров		Солдатова		
Т контр		Смирнов		
Н контр		Корсакова		
Утв		Авдеев		

ТМ99.00.00 ВП

Плосос вторичных горизонтальных отстойников 12×24м
Ведомость покупных изделий

Лит	Лист	Листов
Т	1	2

СОЮЗВОДОКАНАЛПРОЕКТ

Формат А3

№ строки	Наименование	Код ОКП	Обозначение документа на поставку	Поставщик	Куда входит (обозначение)	Количество: на изделие	в комплекты	на регулир	Всего	Примечание
1	Блок подвесной 16		ГОСТ 13688-76		ТМ 99.02.00 ВО	14			14	
2	Крышка 1-90-61		ГОСТ 11641-73		ТМ 99.02.00 ВО	2			2	
3	Крышка 2-110-71,5		ГОСТ 11641-73		ТМ 99.11.00 ВО	1			1	
4	Крышка 32-110		ГОСТ 18511-73		ТМ 99 11.00 ВО	1			1	
5	Кольцо СП76-59-6		ГОСТ 6308-71		ТМ 99.02 00 ВО	8			8	
6	Кольцо СП65-49-6		ГОСТ 6308-71		ТМ 99.09.00 ВО	4			4	
7	Кольцо СП66-49-6		ГОСТ 6308-71		ТМ 99 03.00 ВО	4			4	
8	Кольцо СП88-69-7		ГОСТ 6308-71		ТМ 99.11 00 ВО	1			1	
9	Конат 6.9-Г-200		ГОСТ 2688-80		ТМ 99.00.00 ВО					
10	Кауш 30		ГОСТ 2224-72		ТМ 99.00.00 ВО	6			6	
11	Масленка 1.1.Ц6		ГОСТ 19853-74		ТМ 99.03.00 ВО	2			2	
12	Муфта кулачково-									
13	дисковая 630-50-11		ГОСТ 20720-81		ТМ 99.02.00 ВО	1			1	
14	Муфта упругая									
15	втулочно-пальцевая									
16	125-30-II.1-25-II.1		ГОСТ 21424-75		ТМ 99.02.00 ВО	1			1	
17	Муфта упругая									
18	втулочно-пальцевая									
19	63-20-II.1-22-I.1		ГОСТ 21424-75		ТМ 99.02.00 ВО	1			1	
20	Подшипник 210		ГОСТ 8338-75		ТМ 99.02.00 ВО	6			6	
21	Подшипник 46212		ГОСТ 831-75		ТМ 99.05.00 ВО	4			4	
22	Подшипник 46212		ГОСТ 831-75		ТМ 99.11.00 ВО	2			2	
23									6	
24										

Инв. № подл. | Подп. и дата | Взам. инв. № | Инв. № дубл. | Подп. и дата

Изм	Лист	N докум	Подп	Дата

ТМ99.00.00 ВП

Лист 2

Коп Доценко

Формат А3

21943-05 Т

ТМ.99.00.00 СХ

Альбом V

Типовой проект 902-2-428.87

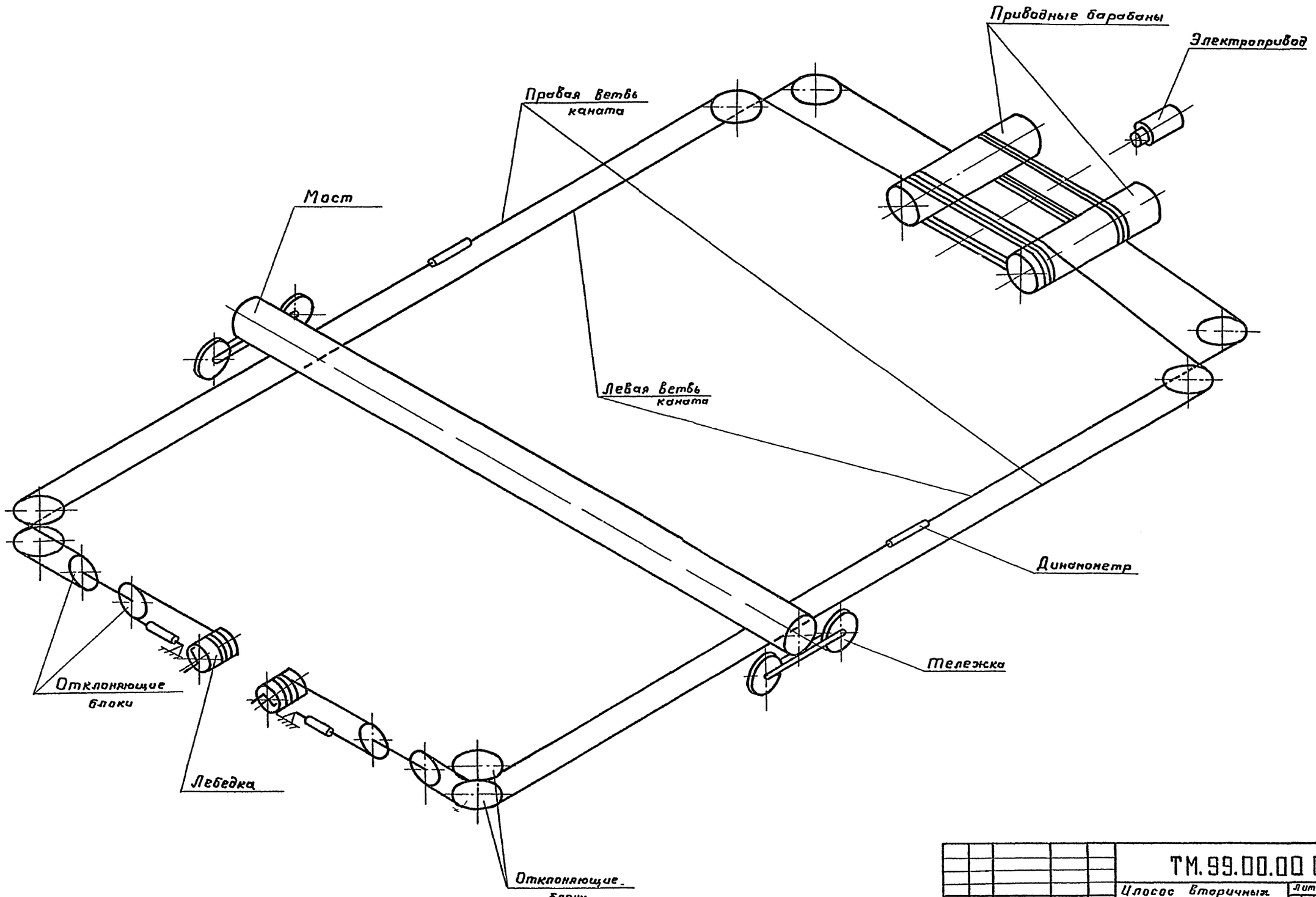

Изм	Лист	№ докум	Подп	Дата
Разраб		Солдатова		
Пров		Вайнштейн		
Т контр		Снирнов		
Гл инж пр		Блохов		
Н контр		Корсакова		
Утв		Авдеев		

ТМ.99.00.00 СХ

Узлосос вторичных горизонтальных отстойников 12 × 24 м
Схема запасовки канатной системы

Лит	Масса	Масштаб
Т	—	—

Лист 1 | Листов 1

Госстрой СССР
СОЮЗВОДОКАНАЛПРОЕКТ
г Москва

Инв № подл | Подп и дата | Взам инв № | Инв № дубл | Подп и дата

ТМ.99.00.00 ВО

Типовой проект 902-2-428.87 Альбом V

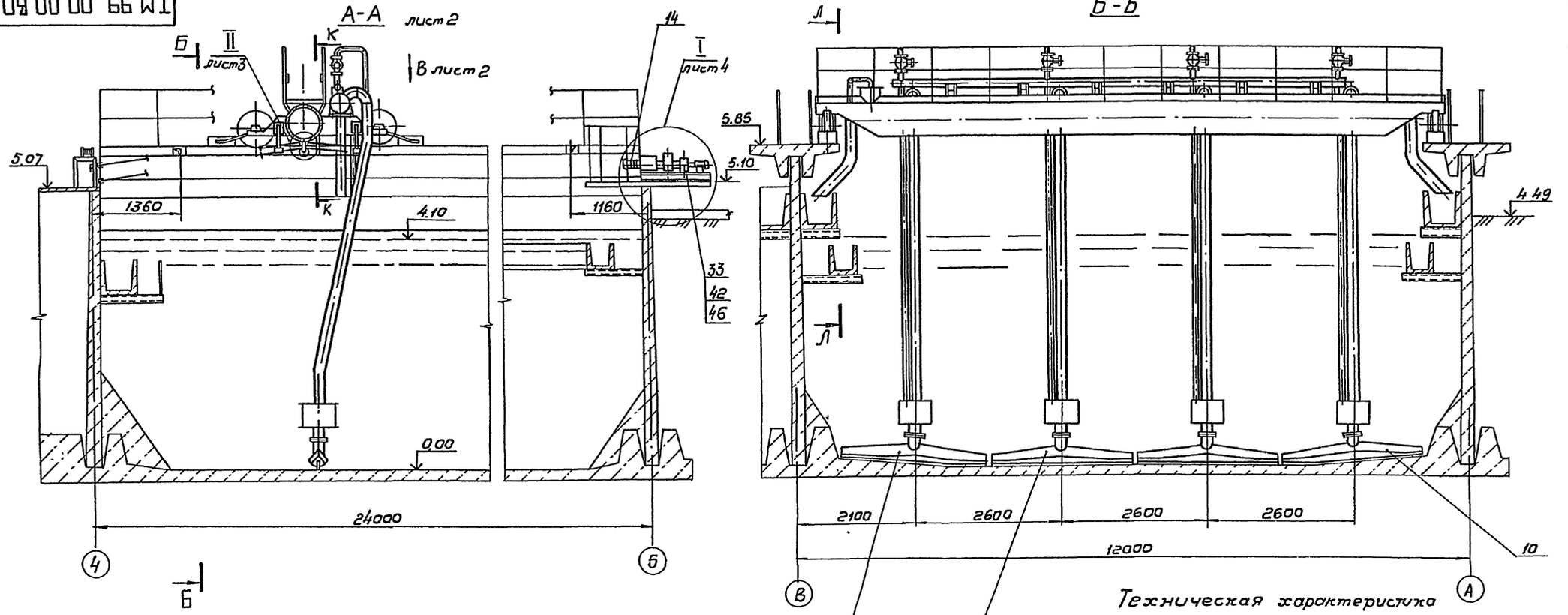

К-К
М1:10

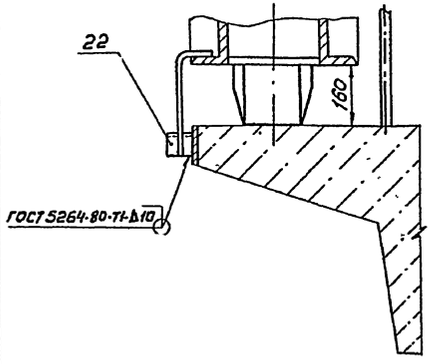

Л-Л
М1:10

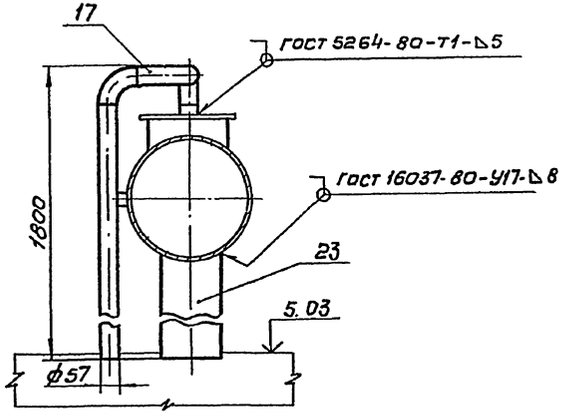

Конечные выключатели поз 58 установить на динамометрах, расположенных около натяжных лебедок.

Техническая характеристика

1 Тип отстойника – прямоугольный, односекционный.

2. Габариты отстойника:
   - длина, мм – 24000
   - ширина, мм – 12000
   - высота, мм – 5850

3 Скорость передвижения илососа, м/мин – 1,8

4. Привод:
   - а) электродвигатель 4А80А6СХЛ1
     - мощность, квт – 0,75
     - частота вращения, об/мин – 1000
   - б) редукторы: Ц2У-160, i = 16
     - Ц2У-125, i = 8

5 Режим работы – постоянный

Изм.	Лист	№ докум.	Подп.	Дата	ТМ.99.00.00 ВО
Разраб.		Солдатова			Илосос вторичных горизонтальных отстойников 12×24 м. Чертеж общего вида
Пров.		Войнштейн			Лит. Т; Масса 6480; Масштаб 1:50
Т.контр.		Смирнов			Лист 1; Листов 8
Гл.инж.пр.		Блоков			Госстрой СССР СОЮЗВОДОКАНАЛПРОЕКТ г. Москва
Н.контр.		Корсакова			
Утв.		Авдеев			

Инв.№ подл. | Подп. и дата | Взам.инв.№ | Инв.№ дубл. | Подп. и дата

ТМ.99.00.00 ВО

Типовой проект 902-2-428.87 Альбом V

Вид В
М1:50
лист 1

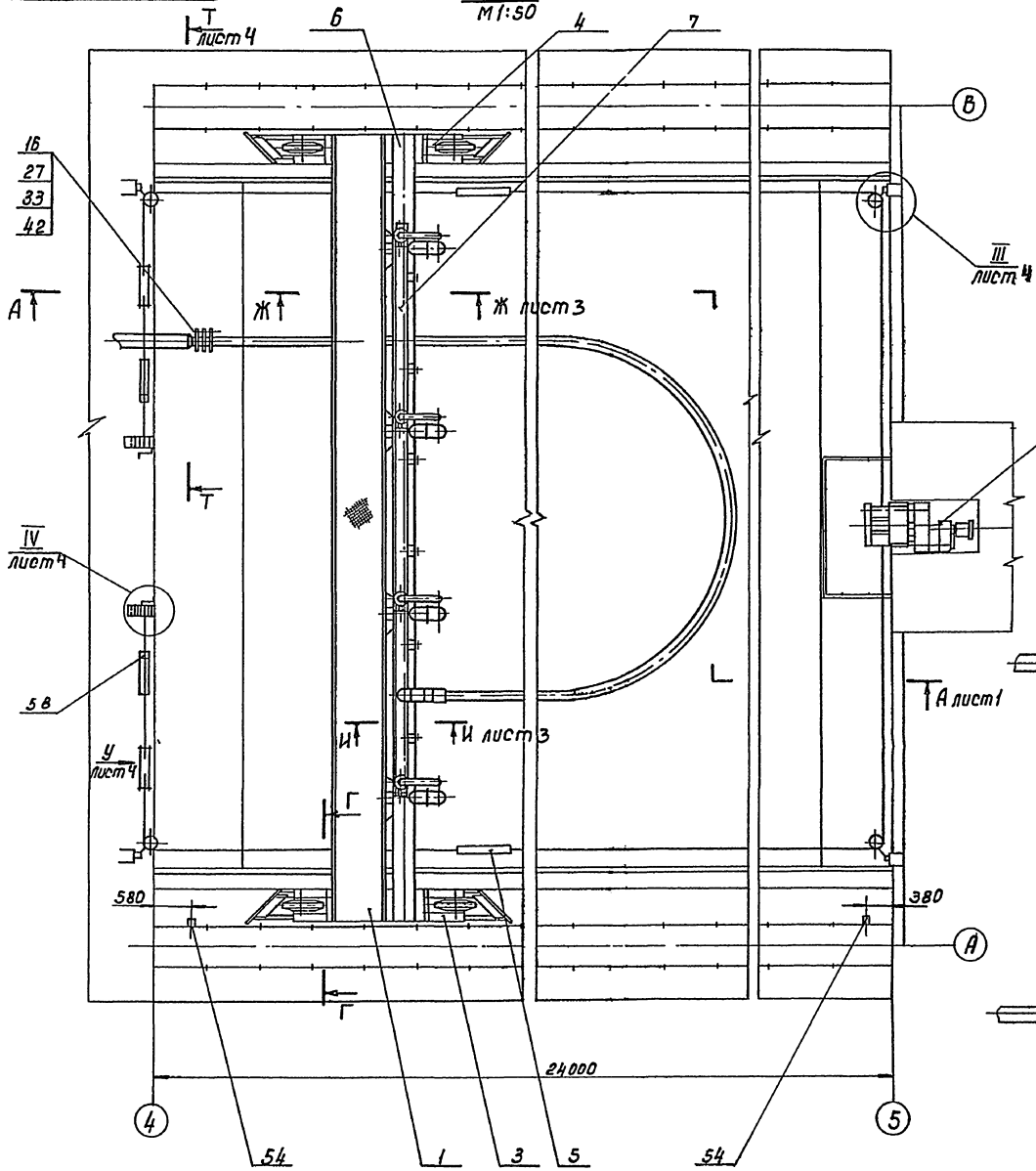

Г-Г
М1:10
повернуто

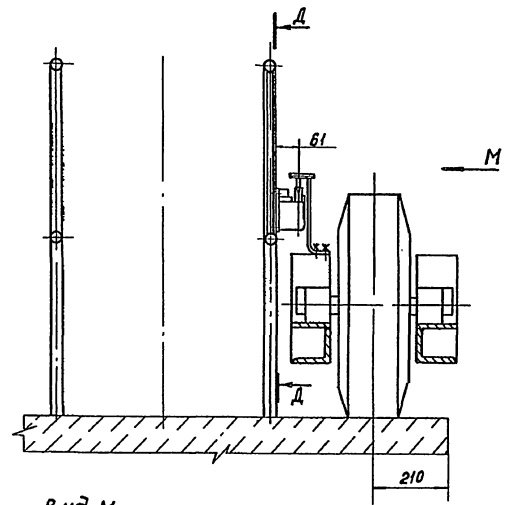

Вид М
М1:5

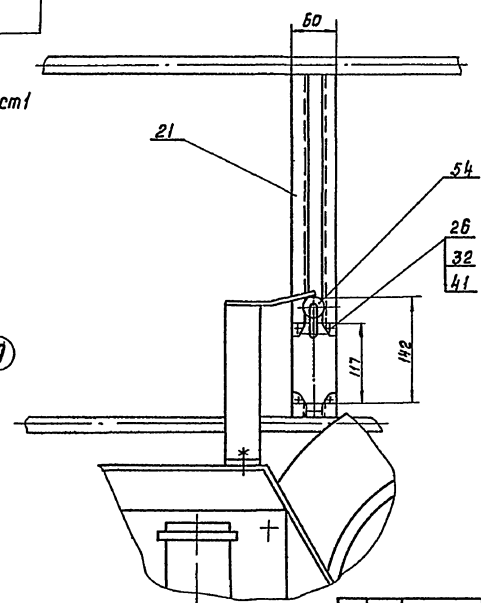

Д-Д
М1:2

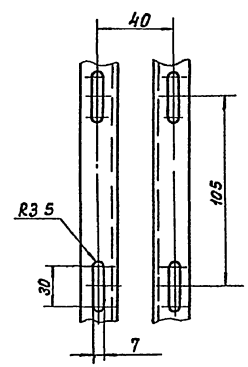

Изм.	Лист	№ докум.	Подп.	Дата
Разраб.		Солдатова		
Пров.		Вайнштейн		
Т. контр.		Смирнов		
Гл. инж. пр.		Блоков		
Н. контр.		Корсакова		
Утв.		Авдеев		

ТМ.99.00.00 ВО

Илосос вторичных горизонтальных отстойников 12 х 24 м
Чертеж общего вида

Лит.	Масса	Масштаб
Т	—	—
Лист 2	Листов	

Госстрой СССР
Союзводоканалпроект
г. Москва

Инв. № подл. | Подп. и дата | Взам. инв. № | Инв. № дубл. | Подп. и дата

ТМ.99.00.00 ВО

Альбом V

Типовой проект 902-2-428.87

Ж - Ж лист 2
М 1:20

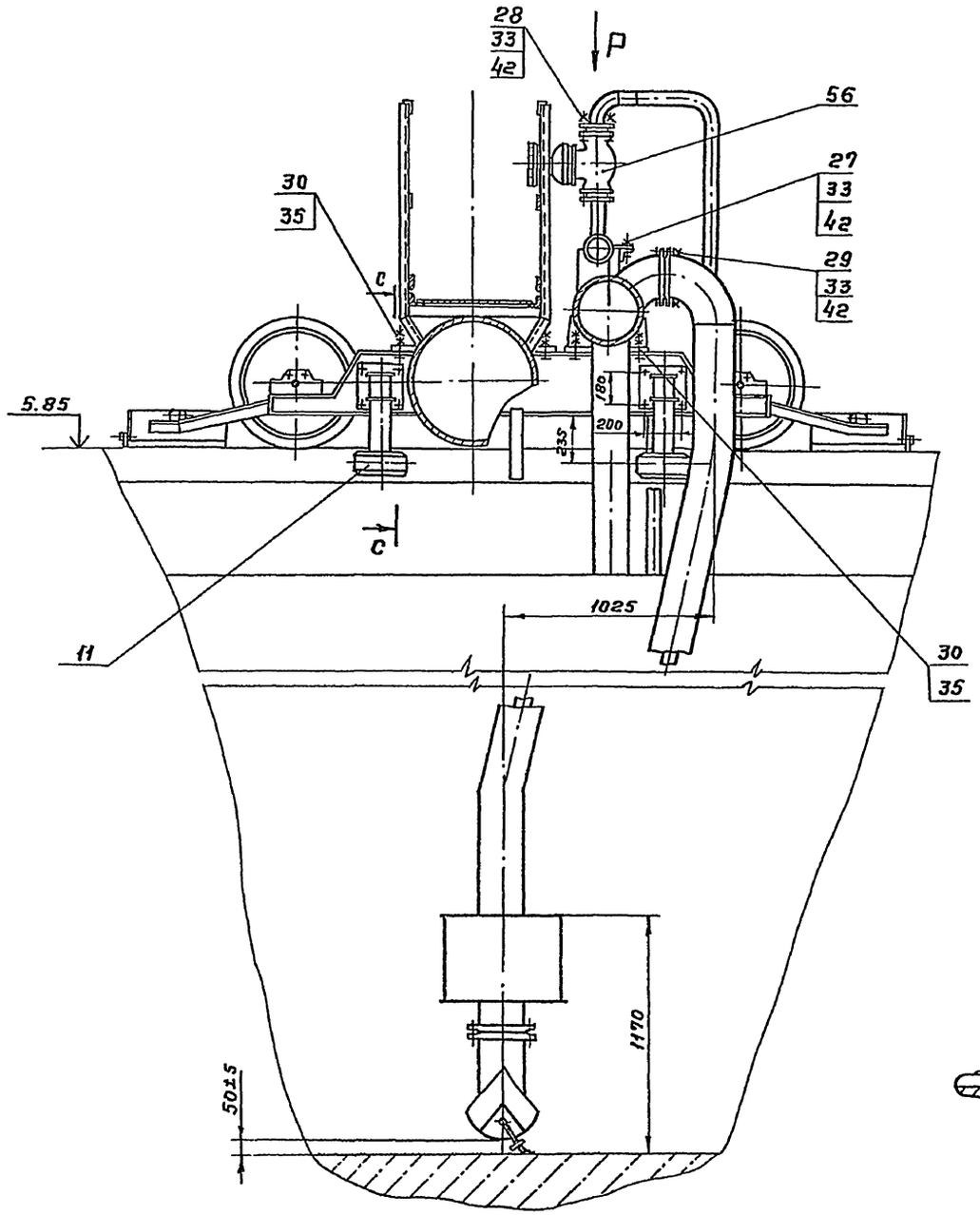

Вид Р
М 1:20

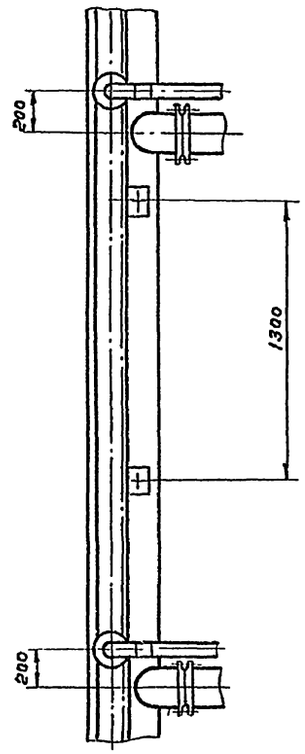

II
М 1:5
Лист 1

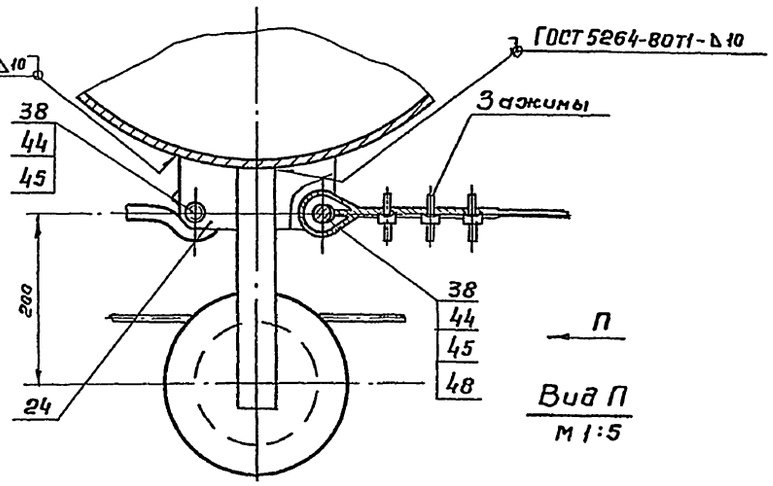

Вид П
М 1:5

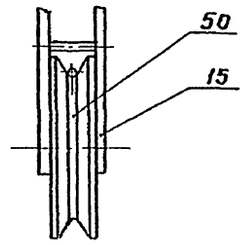

И - И
М 1:20
лист 2

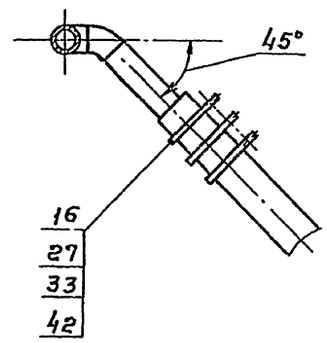

С - С
М 1:5

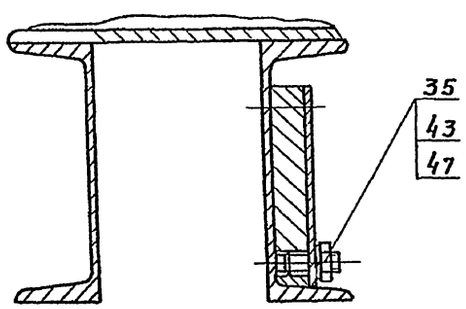

Изм.	Лист	N докум.	Подп.	Дата	ТМ.99.00.00 ВО			
Разраб.		Солдатова			Насос вторичных горизонтальных отстойников 12×24н Чертеж общего вида	Лит.	Масса	Масштаб
Пров.		Вайнштейн				Т	—	—
Т. контр.		Смирнов				Лист 3	Листов	
Гл. инж. пр.		Блоков				Госстрой СССР Союзводоканалпроект г. Москва		
Н. контр.		Корсакович						
Утв.		Авдеев						

Инв. № подл. | Подп. и дата | Взам. инв. № | Инв. № дубл. | Подп. и дата

Типовой проект 902-2-428 87 Альбом V

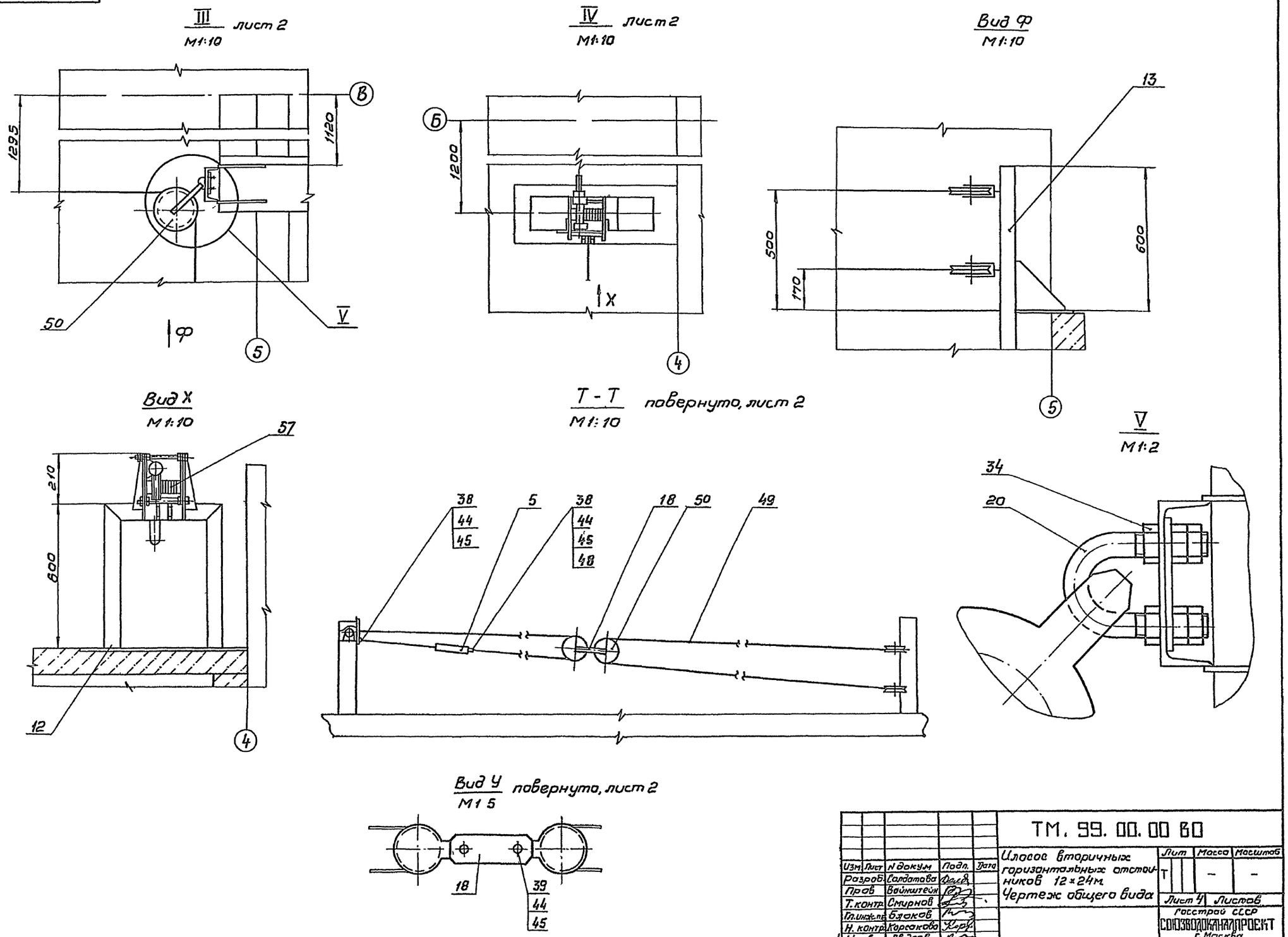

					ТМ. 99. 00. 00 60			
Изм	Лист	N докум	Подп.	Дата	Плоское вторичных горизонтальных отстойников 12×24м. Чертеж общего вида	Лит	Масса	Масштаб
Разраб.		Солдатова				Т	–	–
Пров		Вайнштейн				Лист 4	Листов	
Т. контр.		Смирнов				Госстрой СССР СОЮЗВОДОКАНАЛПРОЕКТ г. Москва		
Гл. инж. пр.		Блоков						
Н. контр.		Корсакова						
Утв.		Авдеев						

Инв. N подл. | Подп. и дата | Взам. инв. N | Инв. N дубл. | Подп. и дата

ТМ.99.01.00 ВО

Типовой проект 902-2-428.87 Альбом V

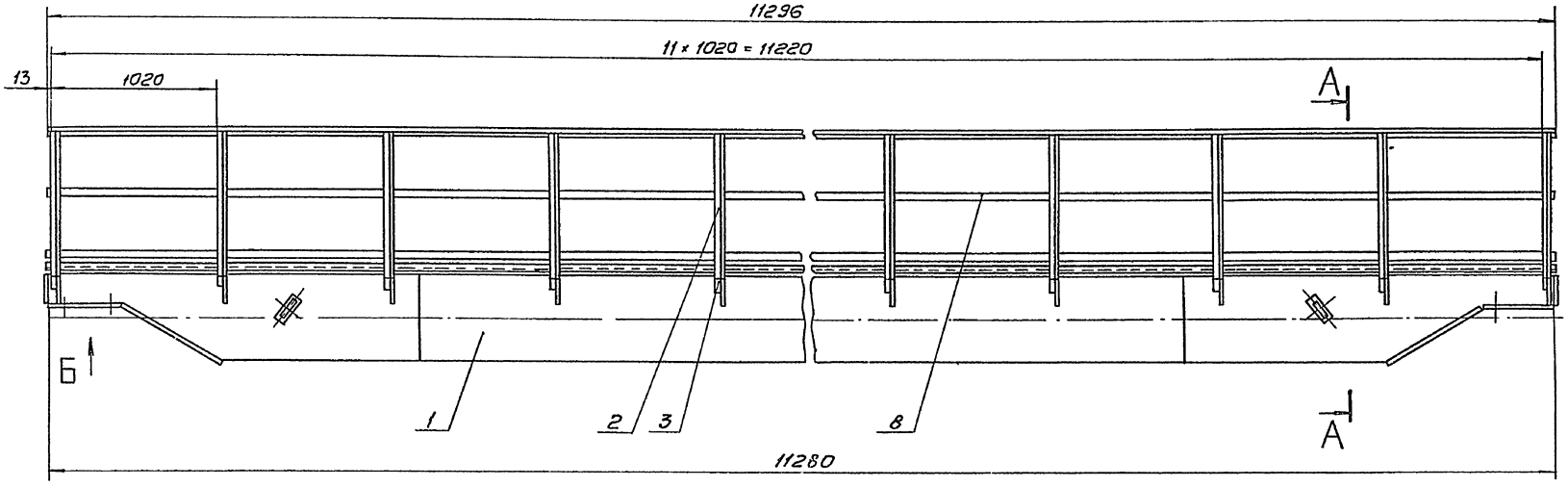

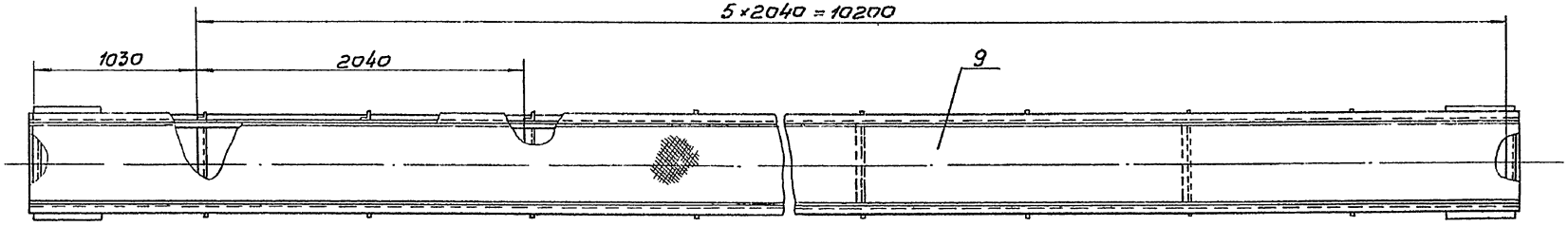

А-А
М1:15

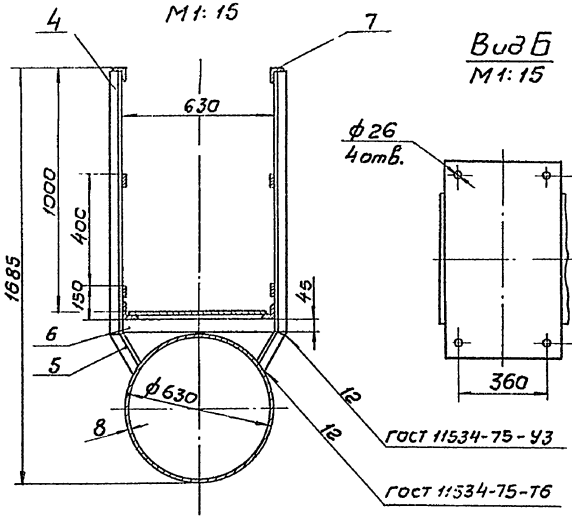

Вид Б
М1:15

Схема строповки

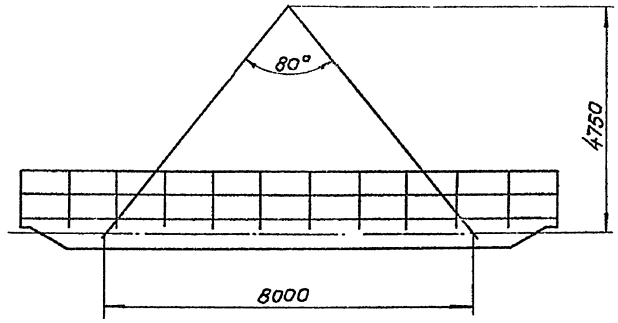

Сварные швы выполнить по ГОСТ 5264-80, кроме мест, указанных на чертеже. Сварку производить по периметру прилегания деталей. Катет шва равен наименьшей толщине свариваемых деталей.

Изм.	Лист	№ докум.	Подп.	Дата
Разраб.		Голдотова		
Пров.		Воинштейн		
Т.контр.		Смирнов		
Гл.инж.пр.		Блохов		
Н.контр.		Корсакова		
Утв.		Лбдеев		

ТМ.99.01.00 ВО

Мост
Чертеж общего вида

Лит.	Масса	Масштаб
Т	1837	1:25

Лист 1 Листов 3

Госстрой СССР
СОЮЗВОДОКАНАЛПРОЕКТ
г. Москва

Инв. № подл. | Подп. и дата | Взам. инв. № | Инв. № дубл. | Подп. и дата

ТМ 88.01.01 80

Типовой проект 902-2-428.87 Альбом V

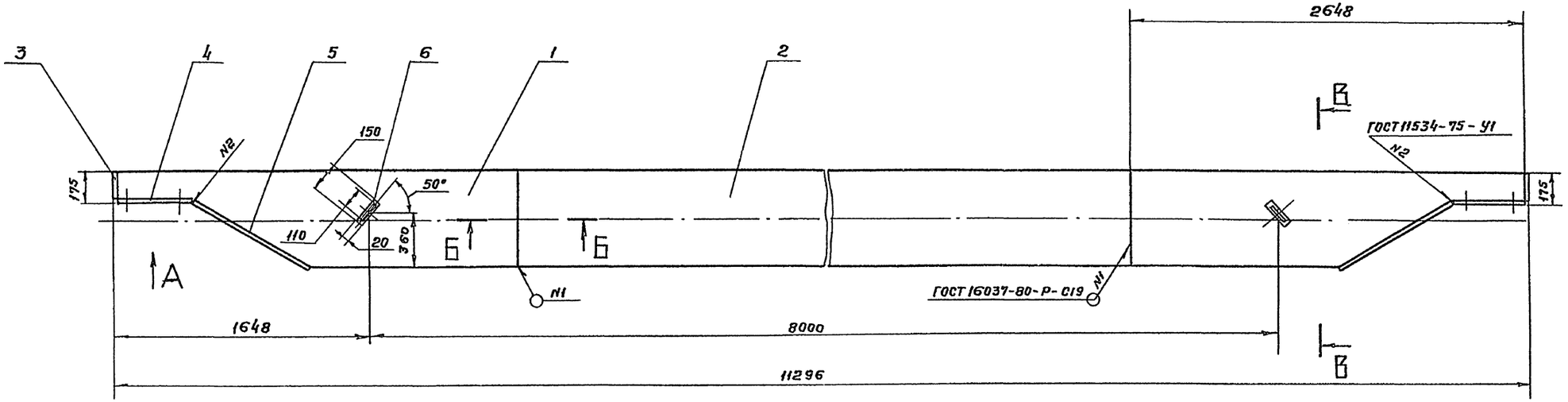

Вид А
м 1:10

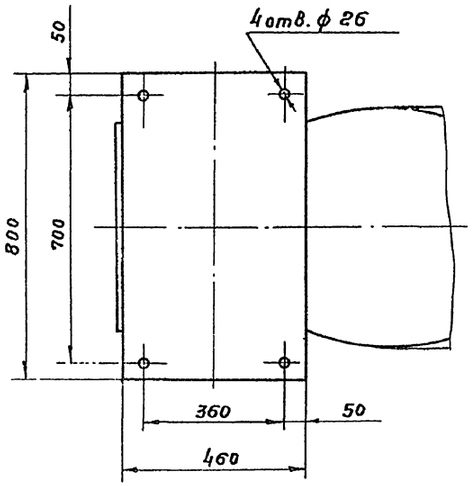

В-В
м 1:10

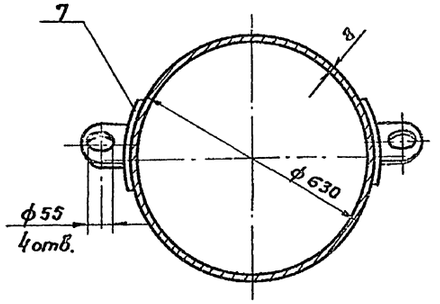

Б-Б
м 1:1

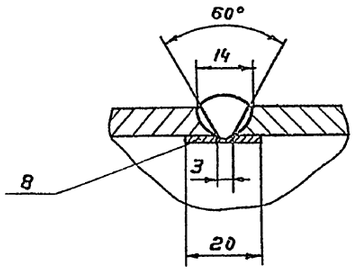

Сварные швы выполнить по ГОСТ 5264-80, кроме мест, указанных на чертеже. Сварку производить по периметру прилегания деталей. Катет шва равен наименьшей толщине свариваемых деталей.

Изм.	Лист	N докум.	Подп	Дата
Разраб.		Солдатова		
Пров.		Вайнштейн		
Т. контр.		Смирнов		
Гл инж. пр		Блаков		
Н контр.		Корсакова		
Утв		Гвдеев		

ТМ.99.01.01 80

Балка
Чертеж общего вида

Лит	Масса	Масштаб
Т	1350	1:20
Лист 1	Листов 2	

Госстрой СССР
СОЮЗВОДОКАНАЛПРОЕКТ
г Москва

Инв. N подл. | Подп. и дата | Взам инв. N | Инв. N дубл. | Подп. и дата

Типовой проект 902-2-428.87 Альбом V

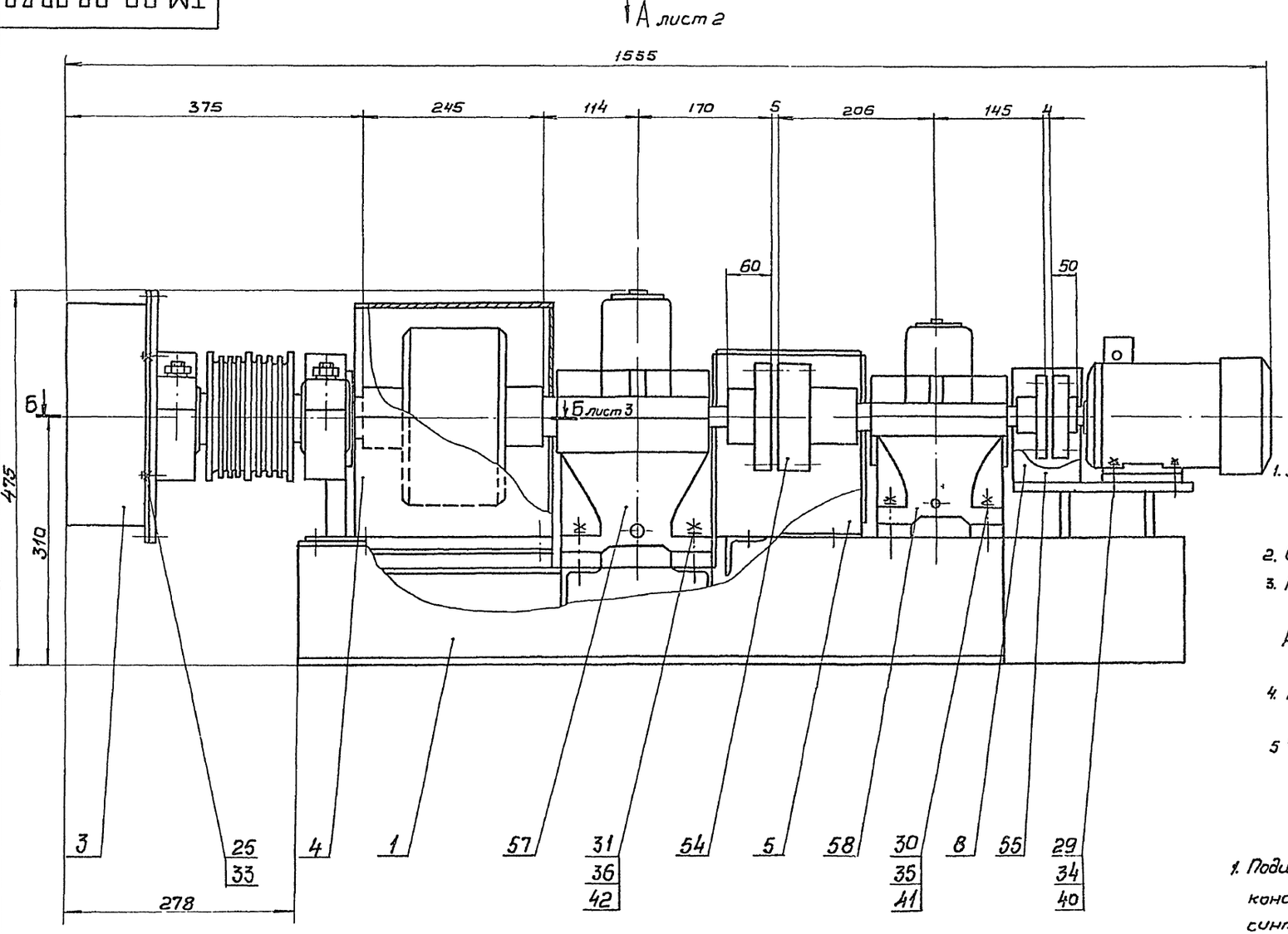

Техническая характеристика

1. Электродвигатель 4А80А6СХЛ1
   Мощность N = 0,75 квт.
   частота вращения n = 1000 об/мин.
2. Общее передаточное число привода i = 224
3. Редуктор типа Ц2У-125
   передаточное число i = 8
   Редуктор типа Ц2У-160
   передаточное число i = 16
4. Передаточное число открытой зубчатой передачи i = 1.72
5. Частота вращения барабана n = 4.2 об/мин.

Технические требования

1. Подшипниковые узлы привода набиваются консистентной универсальной среднеплавковой синтетической смазкой УС$_с$ ГОСТ 4366-76
2. Смазка редукторов поз 57, 58 и эл. двигателя поз. 59 производится по рекомендации завода-изготовителя.

Изм.	Лист	№ докум.	Подп.	Дата	ТМ.99.02.00 80			
Разраб.		Карсакова			Привод	Лит	Масса	Масштаб
Пров.		Вайнштейн			Чертеж общего вида.	Т	450	1:4
Т.контр.		Смирнов				Лист 1	Листов 8	
Гл.инж.		Блакав				Госстрой СССР		
Н.контр.		Солдатова				СОЮЗВОДОКАНАЛПРОЕКТ г. Москва		
Утв.		Авдеев						

Инв.№ подл. | Подп. и дата | Взам. инв.№ | Инв.№ дубл. | Подп. и дата

ТМ.99.02.0080

Типовой проект 902-2-428.87 Альбом V

Вид А лист1

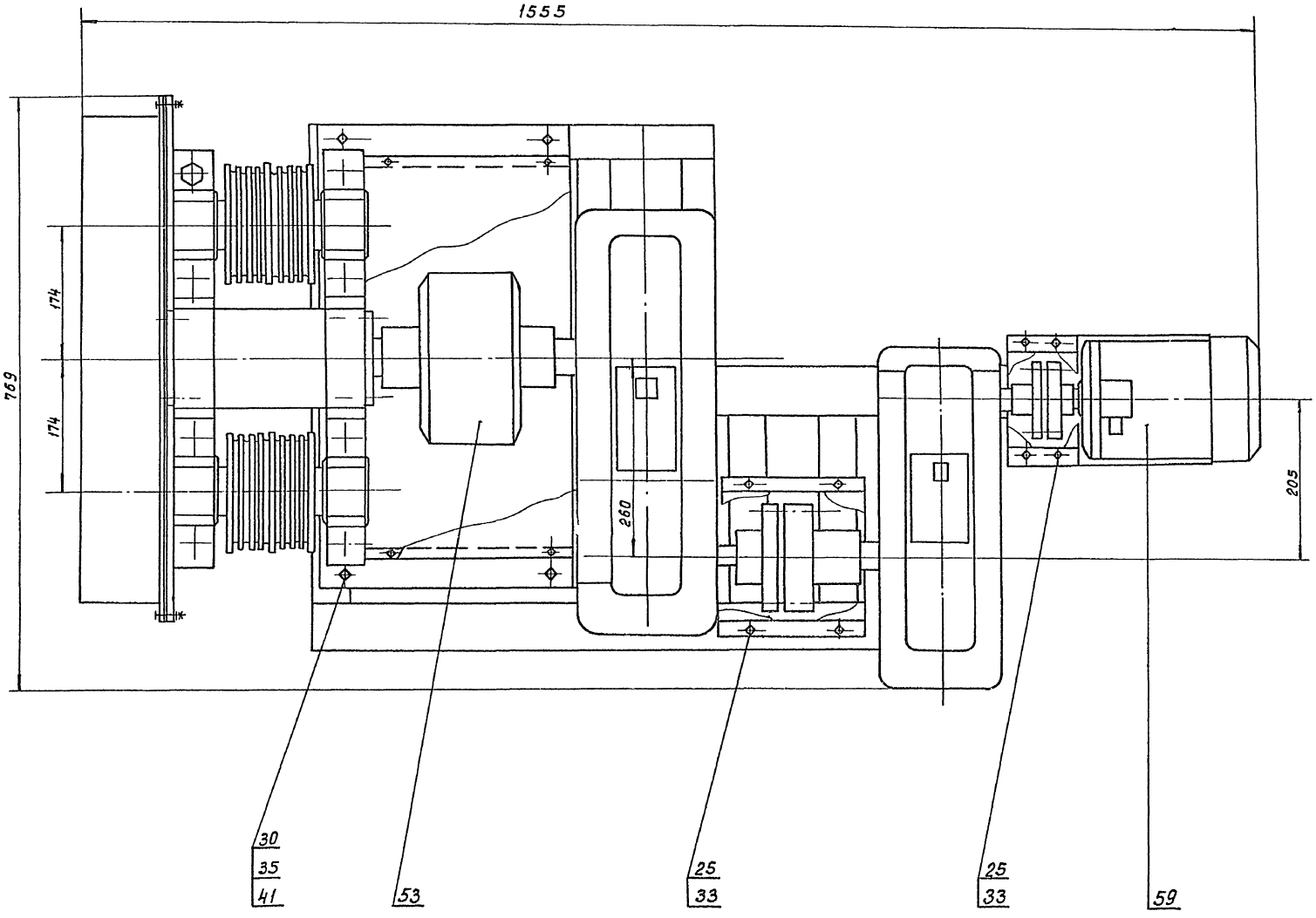

					ТМ.99.02.0080		
Изм.	Лист	№ докум.	Подп.	Дата	Привод Чертеж общего вида	Лит	Масса	Масштаб
Разраб.		Корсакова				Т	—	—
Пров.		Вайнштейн				Лист 2	Листов	
Т. контр.		Смирнов				Госстрой СССР Союзводоканалпроект г. Москва		
Рук. инж.		Блоков						
Н. контр.		Солдатова						
Утв.		Абаев						

Инв. № подл. | Подп. и дата | Взам. инв. № | Инв. № дубл. | Подп. и дата

Типовой проект 902-2-428.87 Альбом V

ТМ.99.02.00 ВО

Б – Б
М 1:2 лист 1

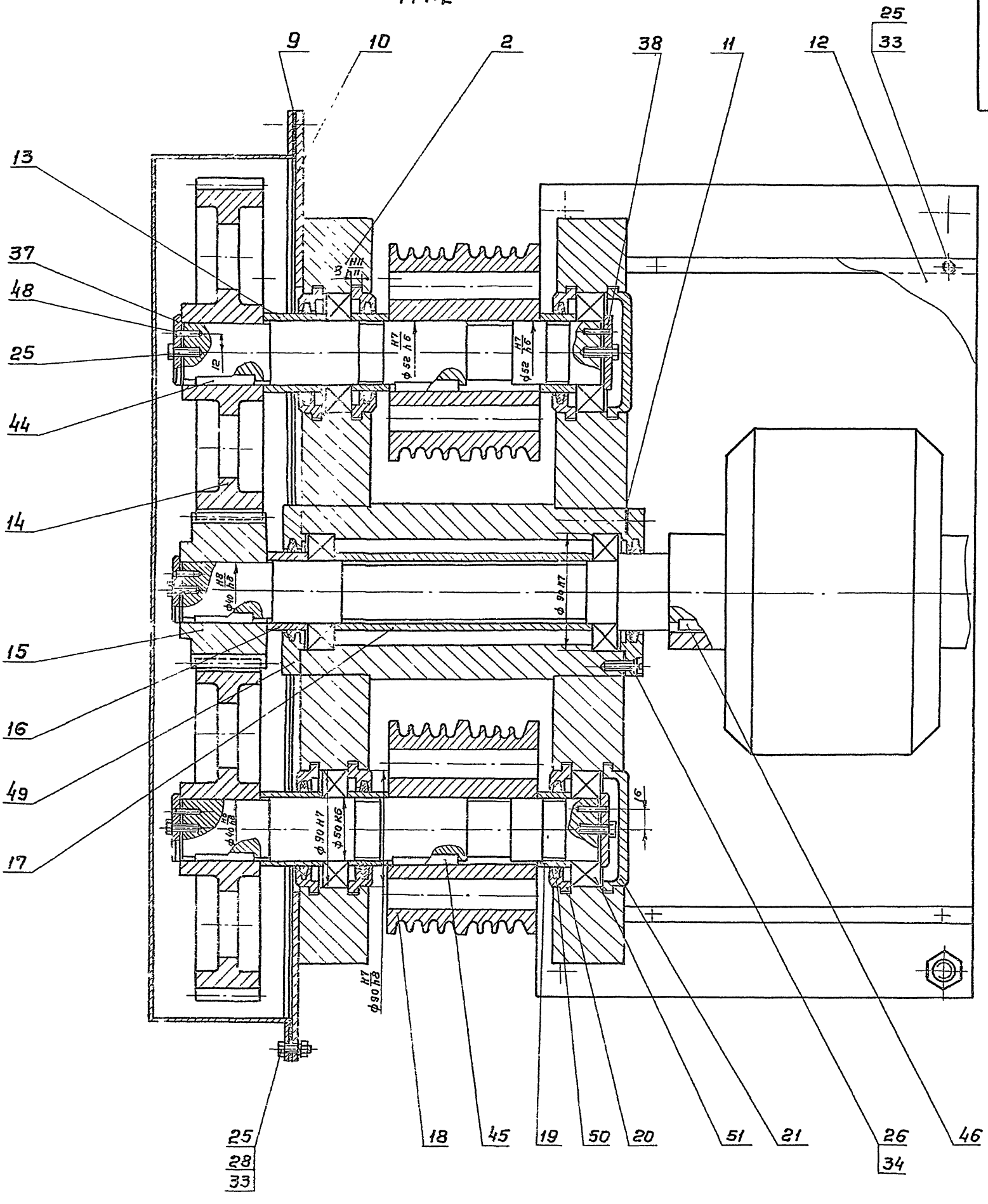

Изм	Лист	N докум.	Подп.	Дата	ТМ.99.02.00 ВО		
Разраб.		Корсакова			Привод Чертеж общего вида	Лит.	Масса	Масштаб
Пров.		Вайнштейн				Т	—	—
Т.контр.		Смирнов				Лист 3	Листов	
Гл.инжнр.		Блоков				Госстрой СССР СОЮЗВОДОКАНАЛПРОЕКТ г. Москва		
Н.контр.		Солдатова						
Утв.		Абдеев						

Инв. N подл. | Подп. и дата | Взам. инв. N | Инв. N дубл. | Подп. и дата

21943-05 17

Формат А2

Типовой проект 902-2-428.87. Альбом V

ТМ99.02.01 ВО

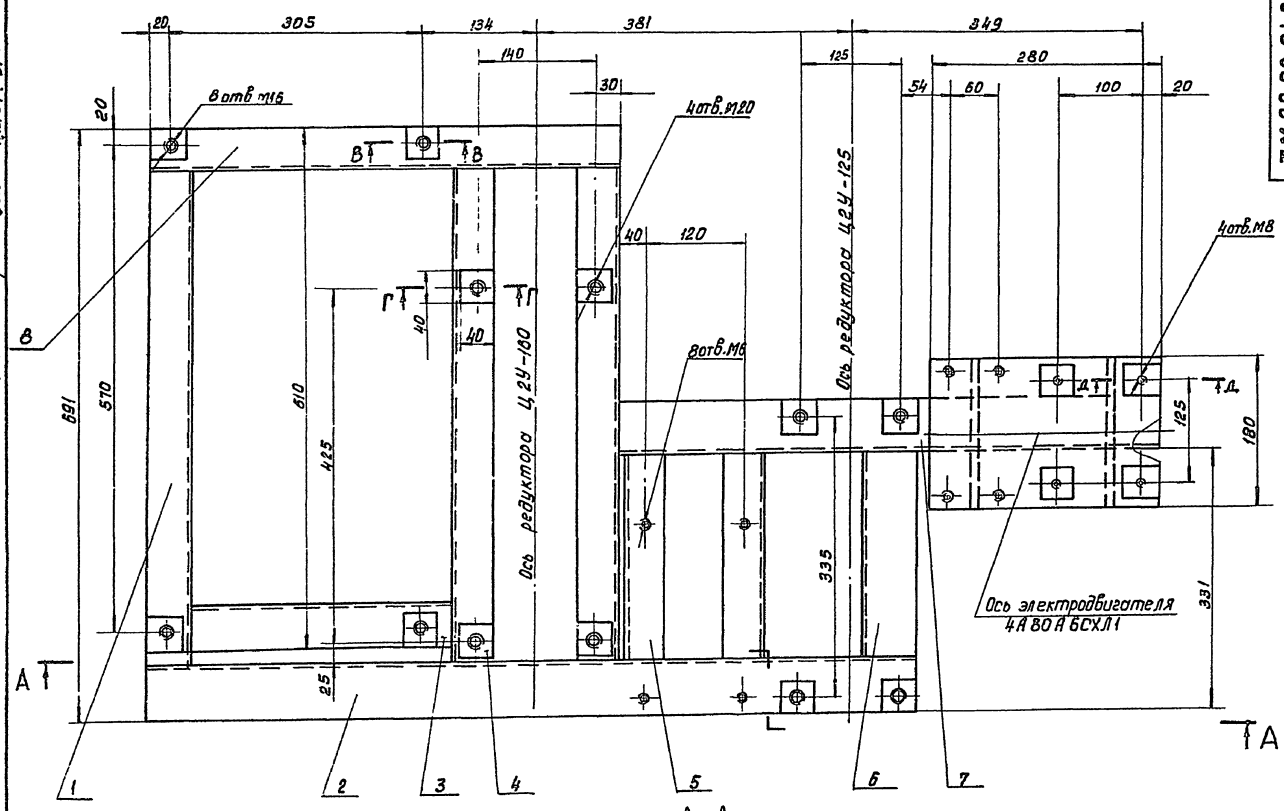

А-А

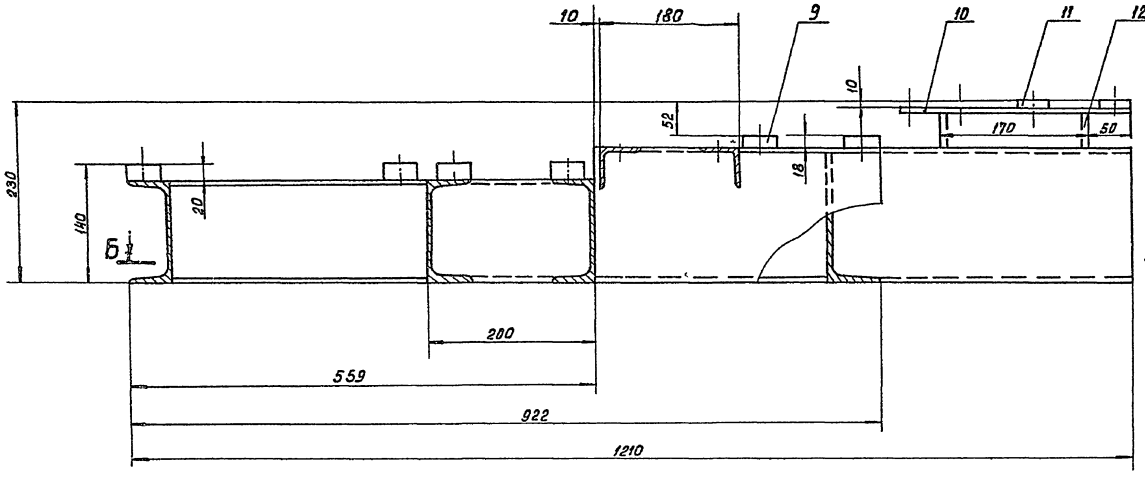

Б-Б
М1:5

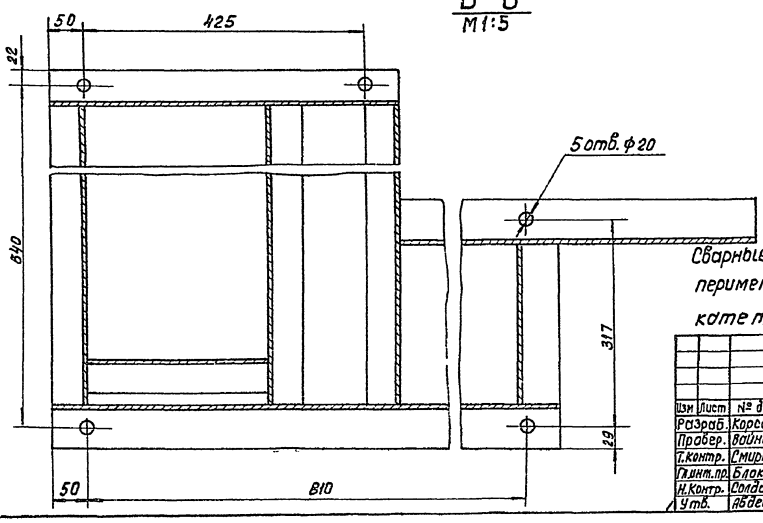

В-В
М1:2

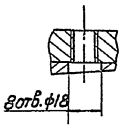

Г-Г
М1:2

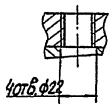

Д-Д
М1:2

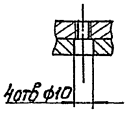

Сварные швы выполнить по ГОСТ 5264-80 по периметру прилегания свариваемых деталей; катет шва равен их наименьшей толщине.

Изм	Лист	№ докум	Подп	Дата
Разраб.		Корсакова		
Провер.		Войнштейн		
Т.контр.		Смирнов		
Гл.инт.пр.		Блоков		
Н.контр.		Солдатова		
Утв.		Авдеев		

ТМ.99.02.01ВО

Рама
Чертеж общего вида.

Лит	Масса	Масштаб
Т	63	1:4

Лист 1 Листов 3

Госстрой СССР
СОЮЗВОДОКАНАЛПРОЕКТ
г. Москва

Формат А2

Инв. № подл. | Подп. и дата | Взам. инв. № | Инв. № дубл. | Подп. и дата

21943-05 18

ТМ.99.02.02 ВО

Типовой проект 902-2-428.87 Альбом V

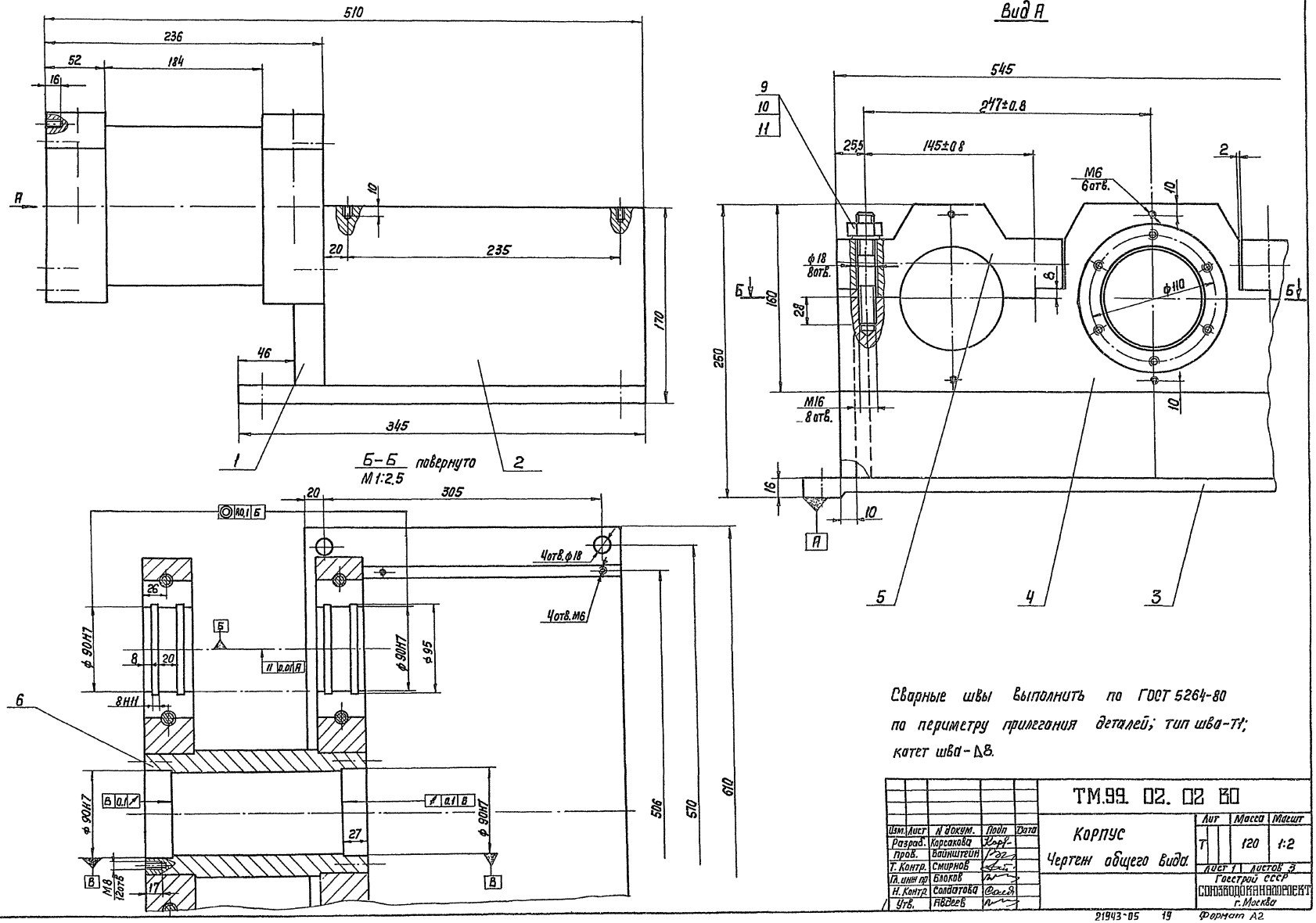

Сварные швы выполнить по ГОСТ 5264-80 по периметру прилегания деталей; тип шва-Т1; катет шва-Δ8.

Изм.	Лист	N докум.	Подп	Дата
Разраб.		Корсакова		
Пров.		Вайнштейн		
Т. Контр.		Смирнов		
Гл. инж. пр.		Блоков		
Н. Контр.		Солдатова		
Утв.		Авдеев		

ТМ.99. 02. 02 ВО

Корпус

Чертеж общего вида.

Лит	Масса	Масшт
Т	120	1:2

Лист 1 Листов 3

Госстрой СССР

СОЮЗВОДОКАНАЛПРОЕКТ

г. Москва

Инв. N подл. | Подп. и дата | Взам. инв. N | Инв. N дубл. | Подп. и дата

21943-05 19 Формат А2

ТМ.99.03.00 80

Типовой проект 902-2-428.87 Альбом V

Инв. № подл. | Подп. и дата | Взам. инв. № | Инв. № дубл. | Подп. и дата

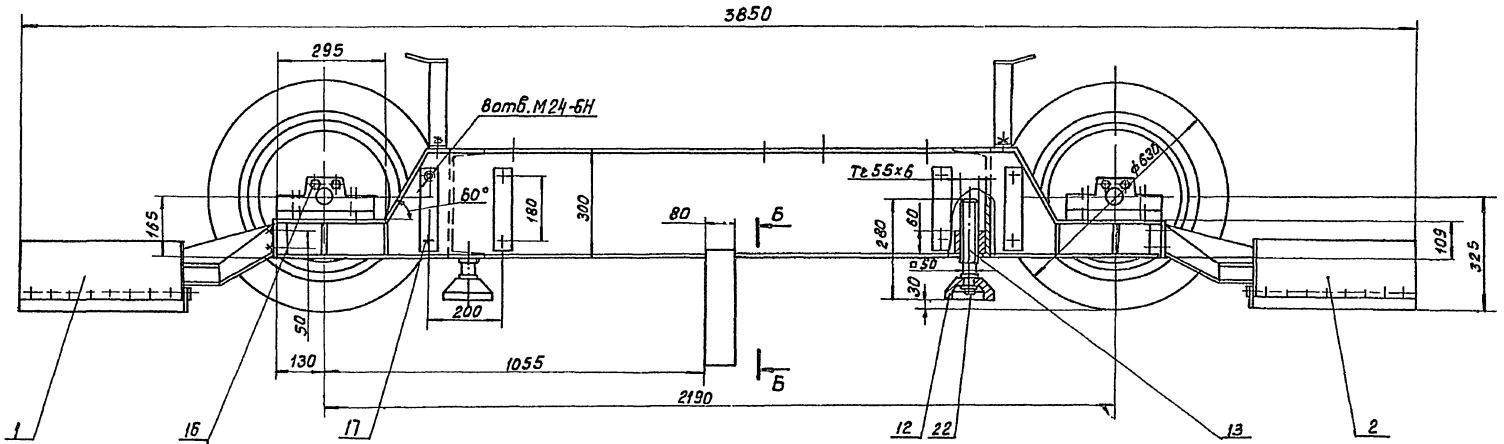

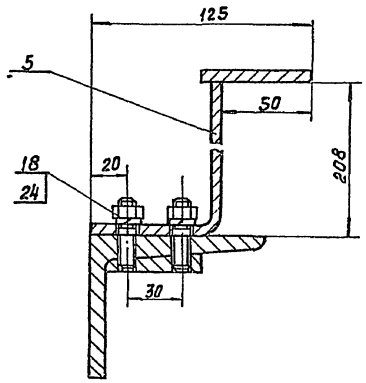

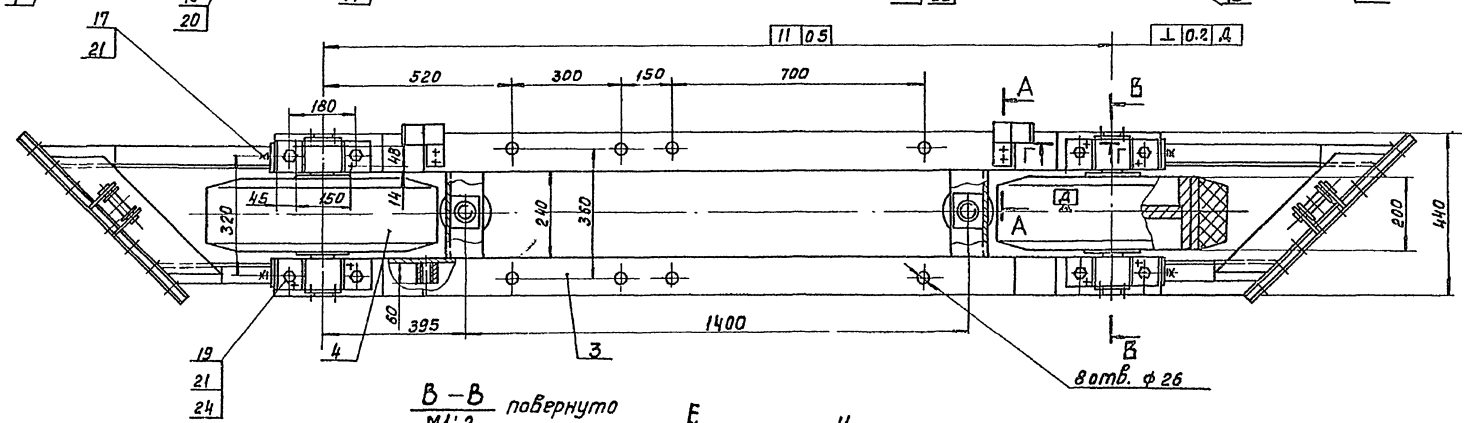

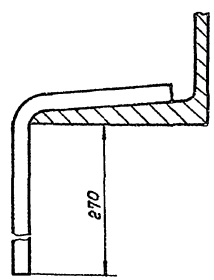

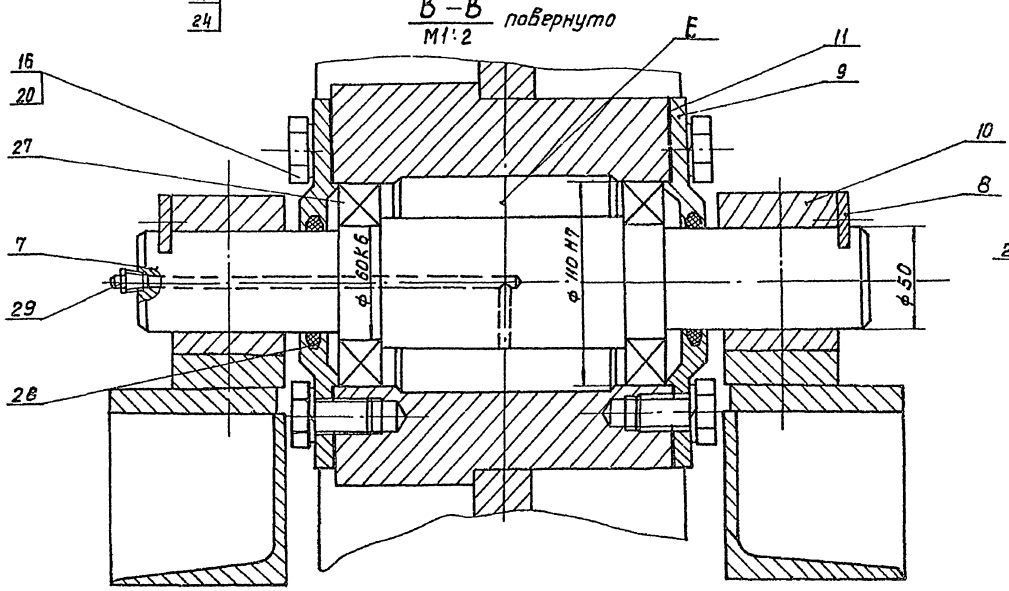

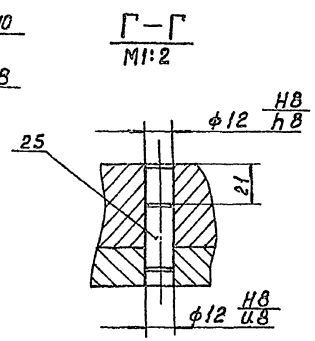

Полость Е заполнить консистентной, универсальной, среднеплавкой, синтетической смазкой УСс ГОСТ 4366-76.

Изм.	Лист	№ докум.	Подп.	Дата	ТМ.99.03.00 80
Разраб.		Солдатова			Тележка правая. Чертеж общего вида
Пров.		Войнштейн			
Т.контр.		Смирнов			
Гл.инж.пр.		Блоков			
Н.контр.		Корсакова			
Утв.		Абдеев			

Лит	Масса	Масштаб
Т	730	1:10

Лист 1 Листов 4

Росстрой СССР СОЮЗГОРОКАНАЛПРОЕКТ г. Москва

Копировал: Доценко 21943-05 2П Формат А2

ТМ 99.03.01 80

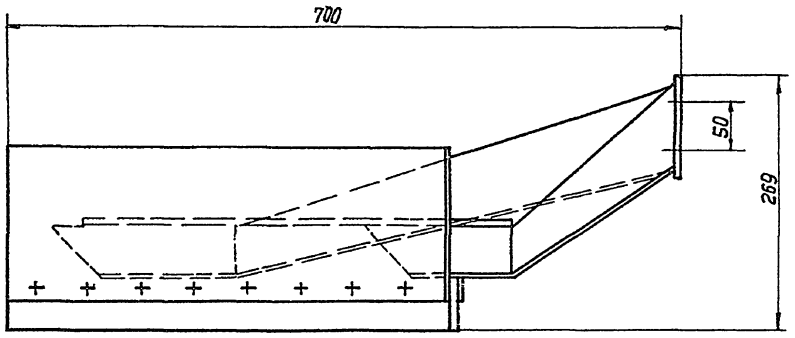

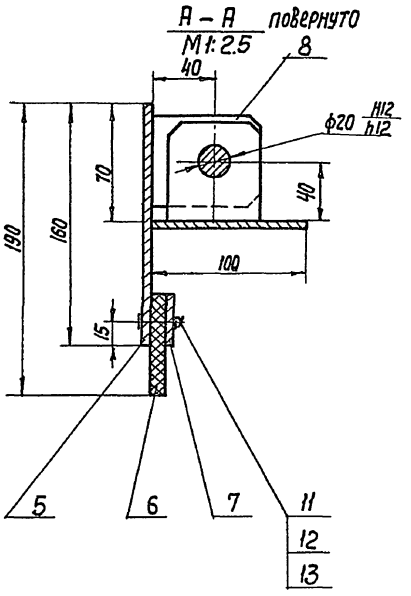

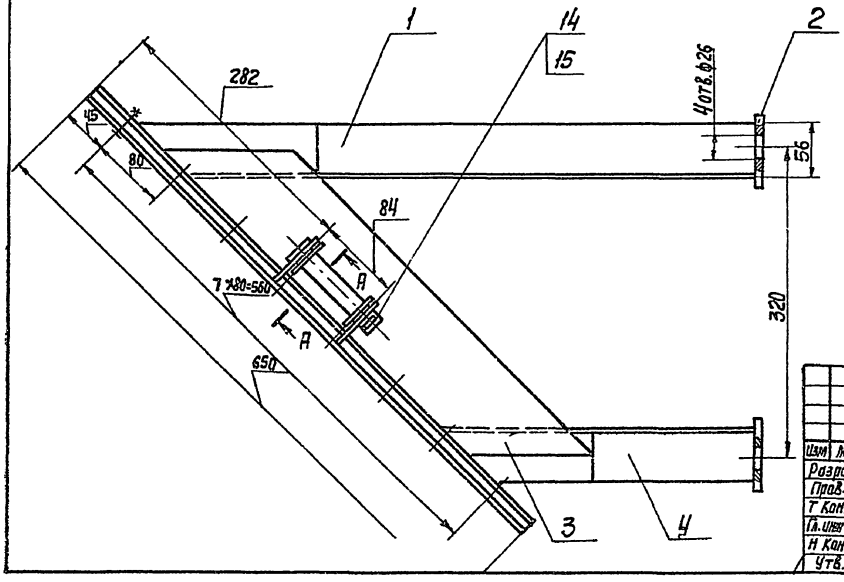

Сварные швы выполнить по ГОСТ 5264-80 по периметру прилегания свариваемых деталей; Катет шва равен их наименьшей толщине.

					ТМ99. 03. 01 80			
Изм.	Лист	N докум.	Подп.	Дата		Лит.	Масса	Масштаб
Разраб.		Корсакова			Скребок	Т	20	1:4
Пров.		Вайнштейн			Чертеж общего вида	Лист 1	Листов 3	
Т. Контр.		Смирнов				Госстрой СССР		
Гл. инж. пр.		Блохов				СОЮЗВОДОКАНАЛПРОЕКТ г. Москва		
Н. Контр.		Солдатова						
Утв.		Авдеев						

Формат А3

ТМ 99.03.02 80

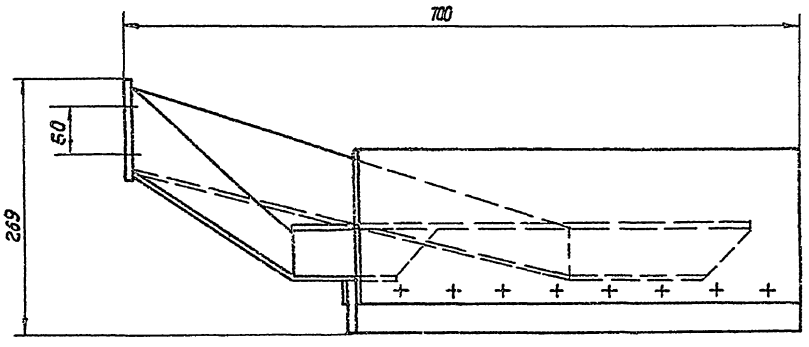

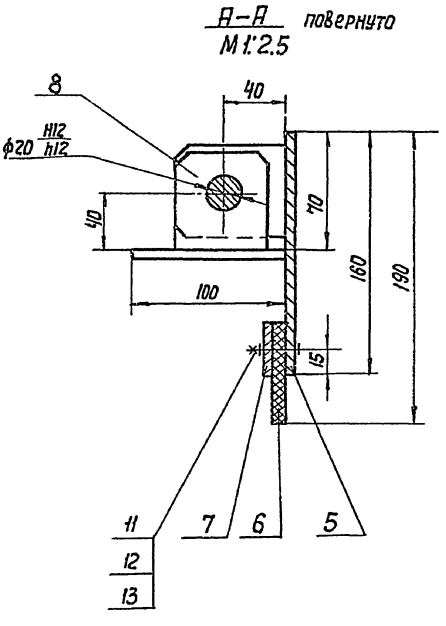

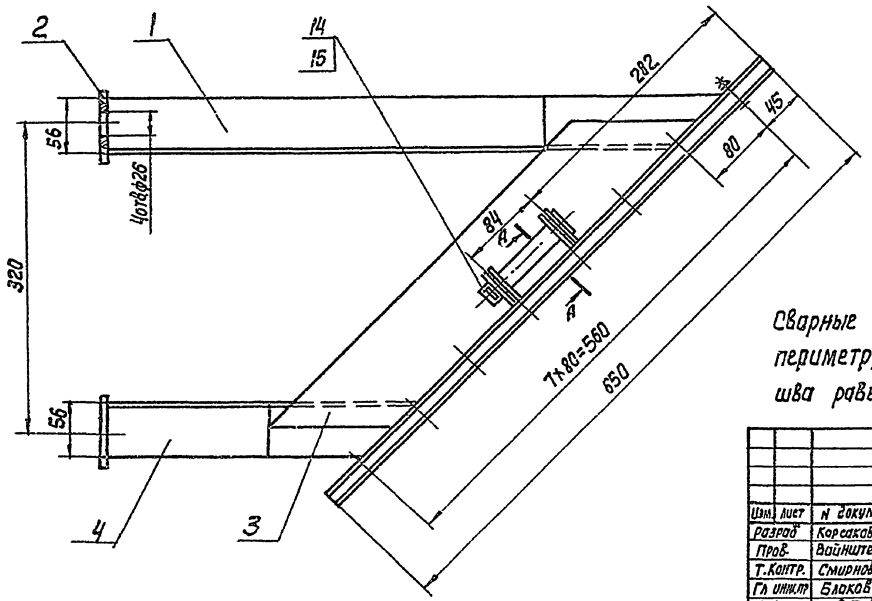

Сварные швы выполнить по ГОСТ 5264-80 по периметру прилегания свариваемых деталей. Катет шва равен их наименьшей толщине

					ТМ99. 03. 02 80			
Изм.	Лист	N докум.	Подп.	Дата		Лит.	Масса	Масштаб
Разраб.		Корсакова			Скребок	Т	20	1:4
Пров.		Вайнштейн			Чертеж общего вида	Лист 1	Листов 3	
Т. Контр.		Смирнов				Госстрой СССР		
Гл. инж. пр.		Блохов				СОЮЗВОДОКАНАЛПРОЕКТ г. Москва		
Н. Контр.		Солдатова						
Утв.		Авдеев						

Формат А3

Инв. № подл. | Подп. и дата | Взам. инв. № | Инв. № дубл. | Подп. и дата

12 21913-05

ТМ 99. 04. 00 60

Альбом V

Типовой проект 902-2-428.87

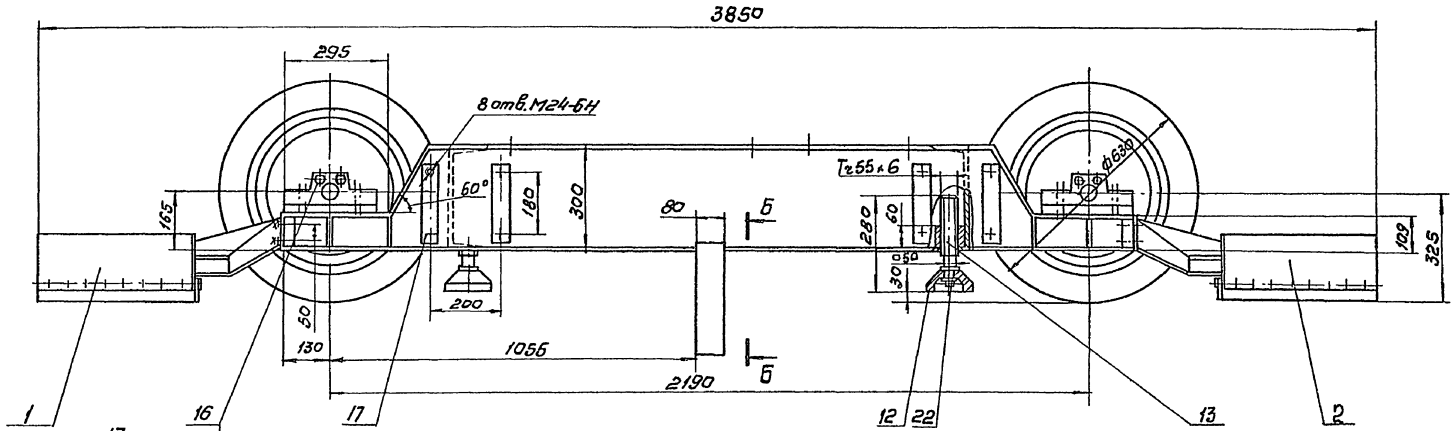

Б - Б
М 1:2

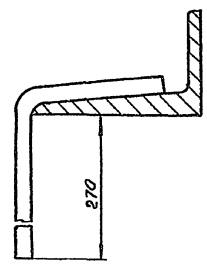

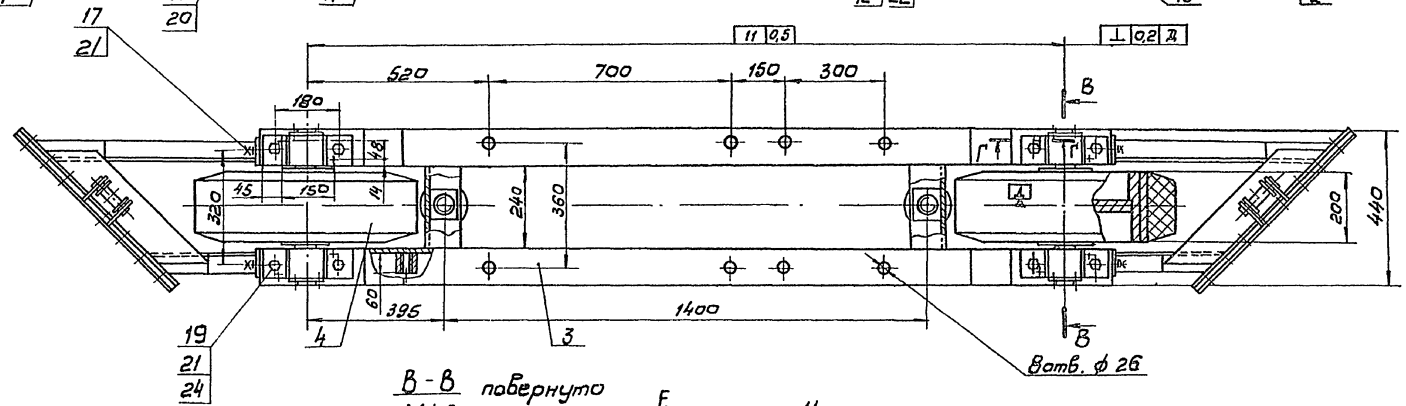

В - В повернуто
М 1:2

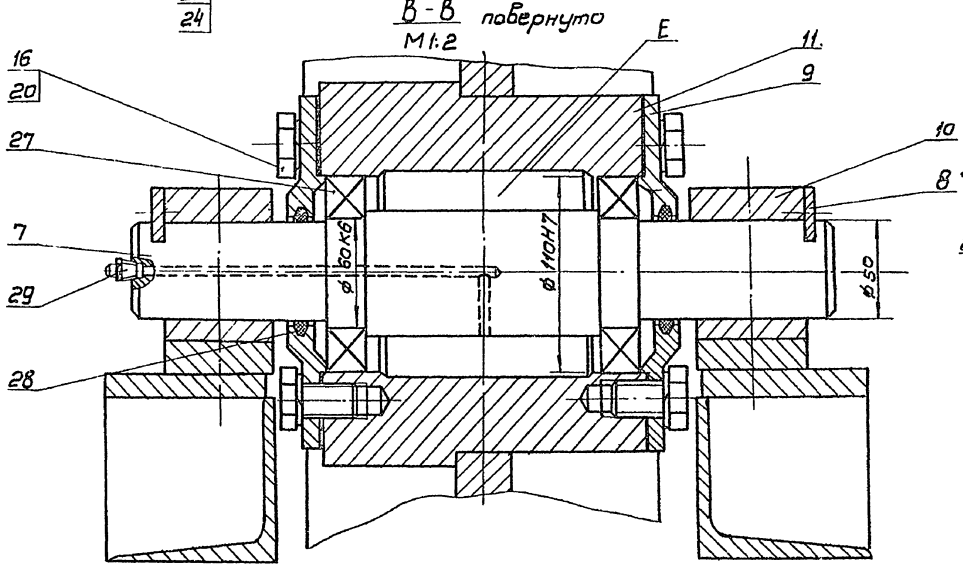

Г - Г
М 1:2

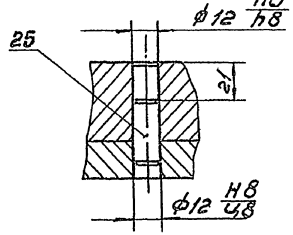

Полость Е заполнить консистентной, универсальной, среднеплавкой, синтетической смазкой УСс ГОСТ 4366-76.

Изм.	Лист	N докум.	Подп.	Дата
Разраб.		Солдатова		
Пров.		Войнштейн		
Т. контр.		Смирнов		
Гл. инж. пр.		Блоков		
Н. контр.		Корсакова		
Утв.		Авдеев		

ТМ 99. 04. 00 60

Тележка левая
Чертеж общего вида

Лит	Масса	Масшт
Т	730	1:10

Лист 1 Листов 4

Госстрой СССР
СОЮЗВОДОКАНАЛПРОЕКТ
г. Москва

Инв. № подл. | Подп. и дата | Взам. инв. № | Инв. № дубл. | Подп. и дата

21943-05 22 Формат А2

ТМ.99.05.00 60

Типовой проект 902-2-428.87 Альбом V

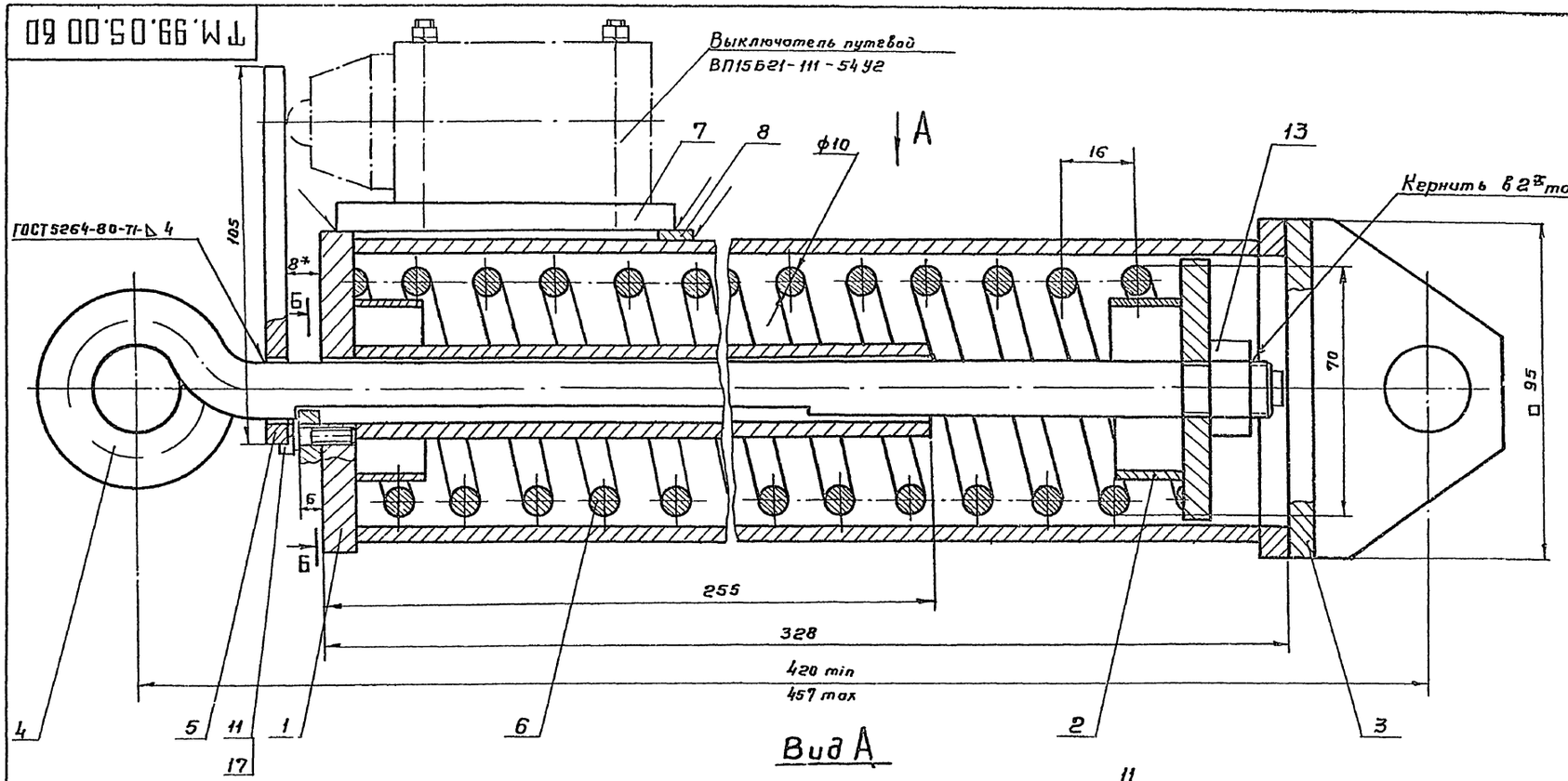

Вид В

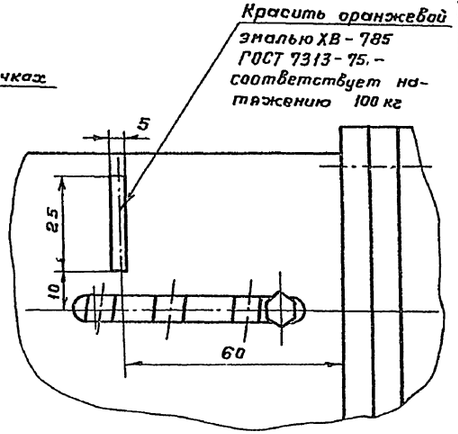

Б-Б

Вид А

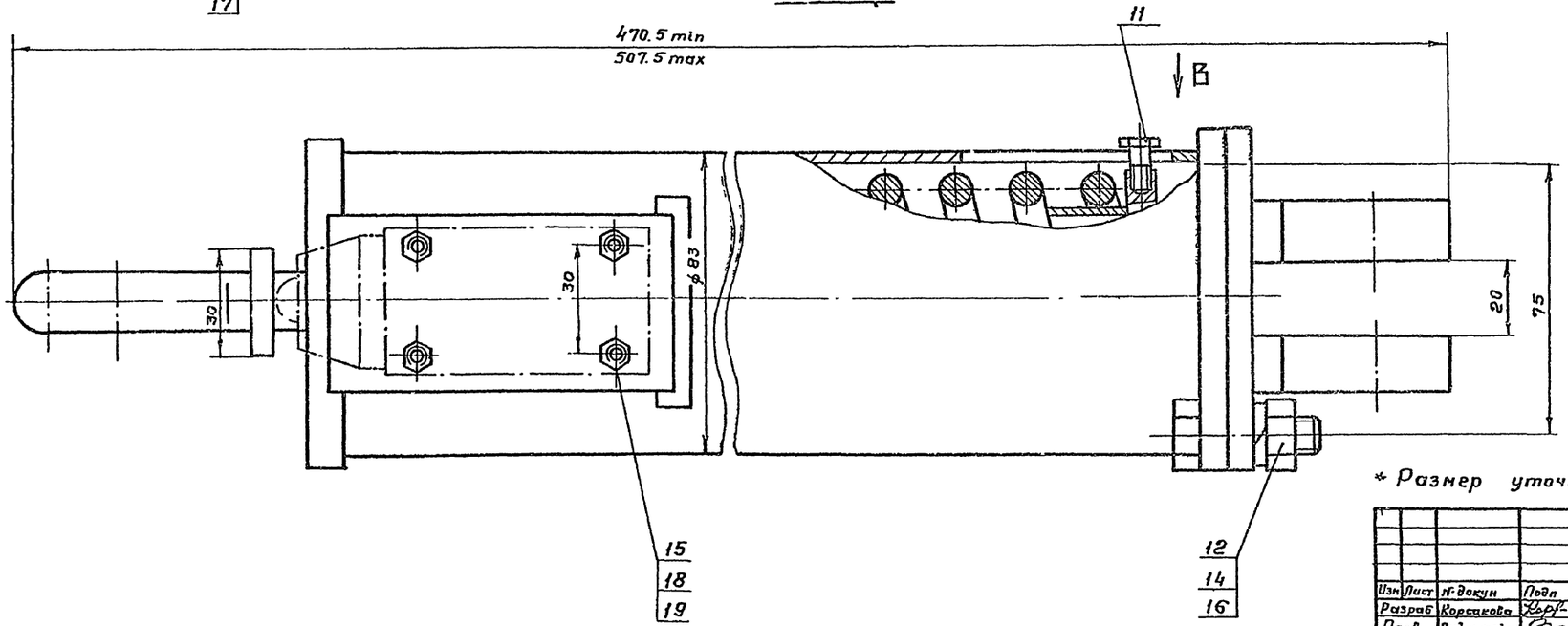

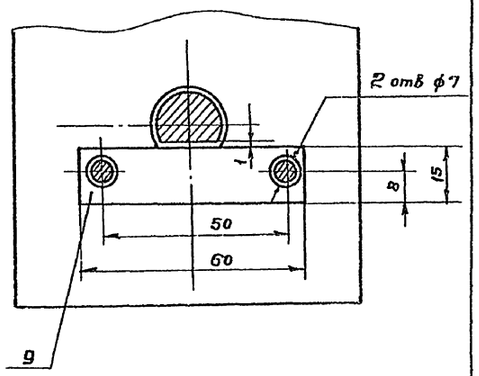

* Размер уточнить при сборке.

Изм.	Лист	№ докум.	Подп.	Дата	ТМ.99.05.00 60		
Разраб.		Корсакова			Динамометр	Лит.	Масса 8,0	Масштаб 1:1
Пров.		Вайнштейн			Чертеж общего вида	Т		
Т.контр.		Смирнов				Лист 1	Листов 3	
Гл.инж.пр.		Блоков				Госстрой СССР Союзводоканалпроект г. Москва		
Н.контр.		Солдатова						
Утв.		Явдеев						

Инв.№ подл. | Подп. и дата | Взам. инв.№ | Инв.№ дубл. | Подп. и дата

Альбом V

Типовой проект 902-2-428.87

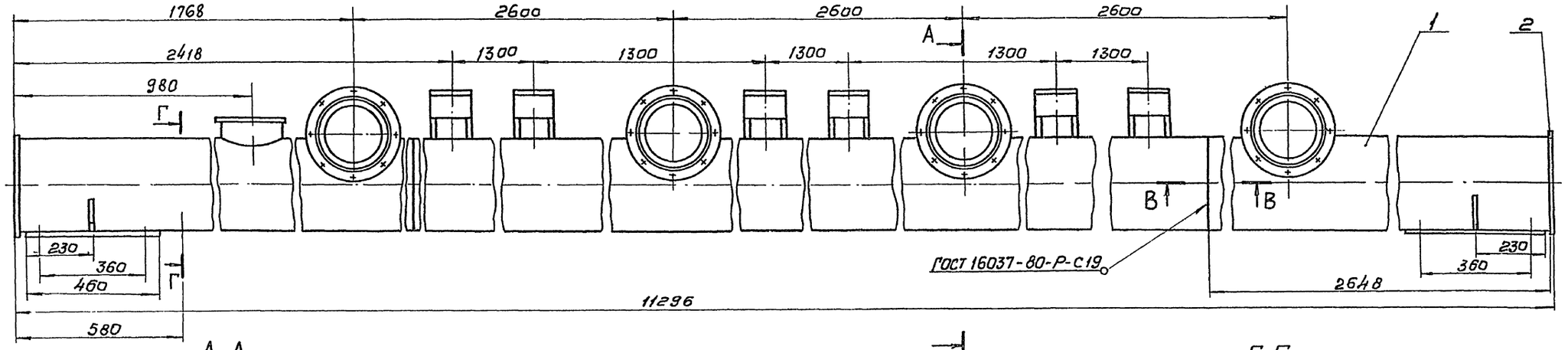

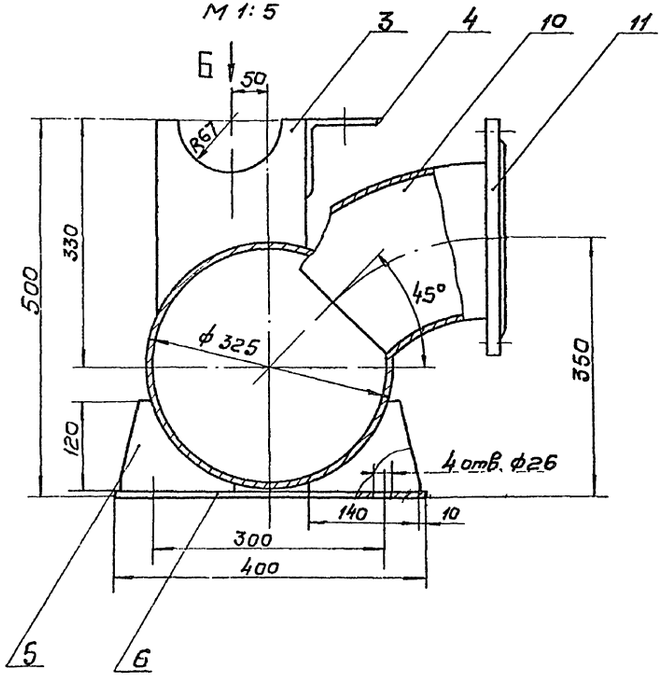

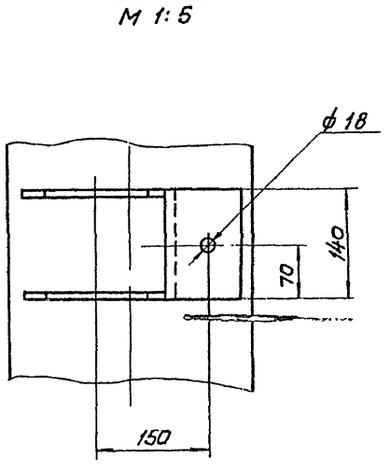

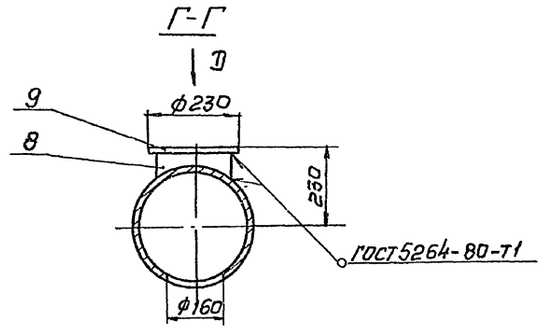

Сварные швы выполнить по ГОСТ 5264-80 кроме мест, указанных на чертеже. Сварку производить по периметру прилегания деталей. Катет шва равен наименьшей толщине свариваемых деталей.

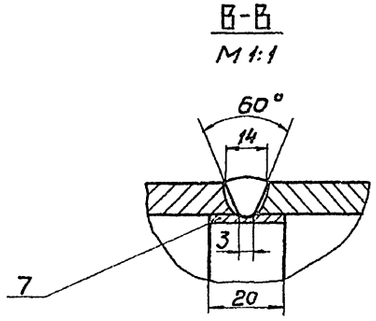

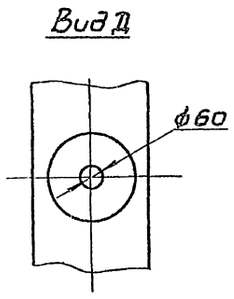

					ТМ.99.06.00 80		
Изм.	Лист	№ докум.	Подпись	Дата			
Разраб.		Еремина			Труба илосборная	Лит	Масса / Масшт
Пров.		Солдатова				Т	835 / 1:10
Т.контр.		Смирнов			Чертеж общего вида	Лист 1	Листов 3
Гл.инж.пр.		Блохов				Госстрой СССР	
Н.контр.		Корсакова				Союзводоканалпроект г. Москва	
Утв.		Авдеев					

Инв.№ подл. | Подп. и дата | Взам.инв.№ | Инв.№ дубл. | Подп. и дата

ТМ.99.07.00 60

Типовой проект 902-2-428 87 Альбом V

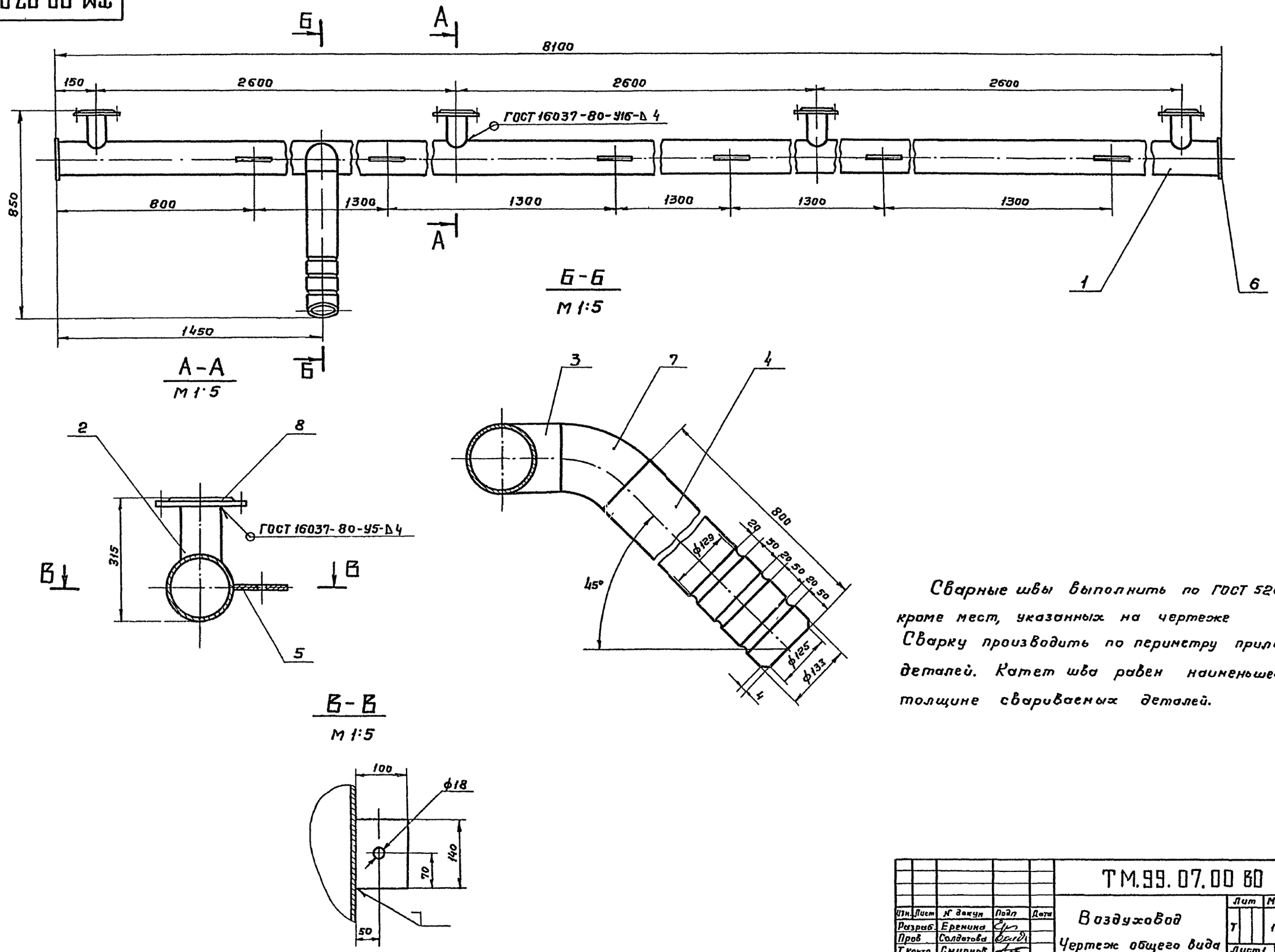

Сварные швы выполнить по ГОСТ 5264-80 кроме мест, указанных на чертеже
Сварку производить по периметру прилегания деталей. Катет шва равен наименьшей толщине свариваемых деталей.

Изм.	Лист	№ докум.	Подп.	Дата	ТМ.99.07.00 60			
Разраб.		Еремина			Воздуховод	Лит	Масса	Масштаб
Пров.		Солдатова			Чертеж общего вида	Т	126	1 10
Т.контр.		Смирнов				Лист 1	Листов 3	
Гл.инж.пр.		Блаков				Госстрой СССР СОЮЗВОДОКАНАЛПРОЕКТ г. Москва		
Н.контр.		Корсакова						
Утв.		Авдеев						

Инв. № подл. | Подп. и дата | Взам. инв. № | Инв. № дубл. | Подп. и дата

21943-05 25 Формат А2

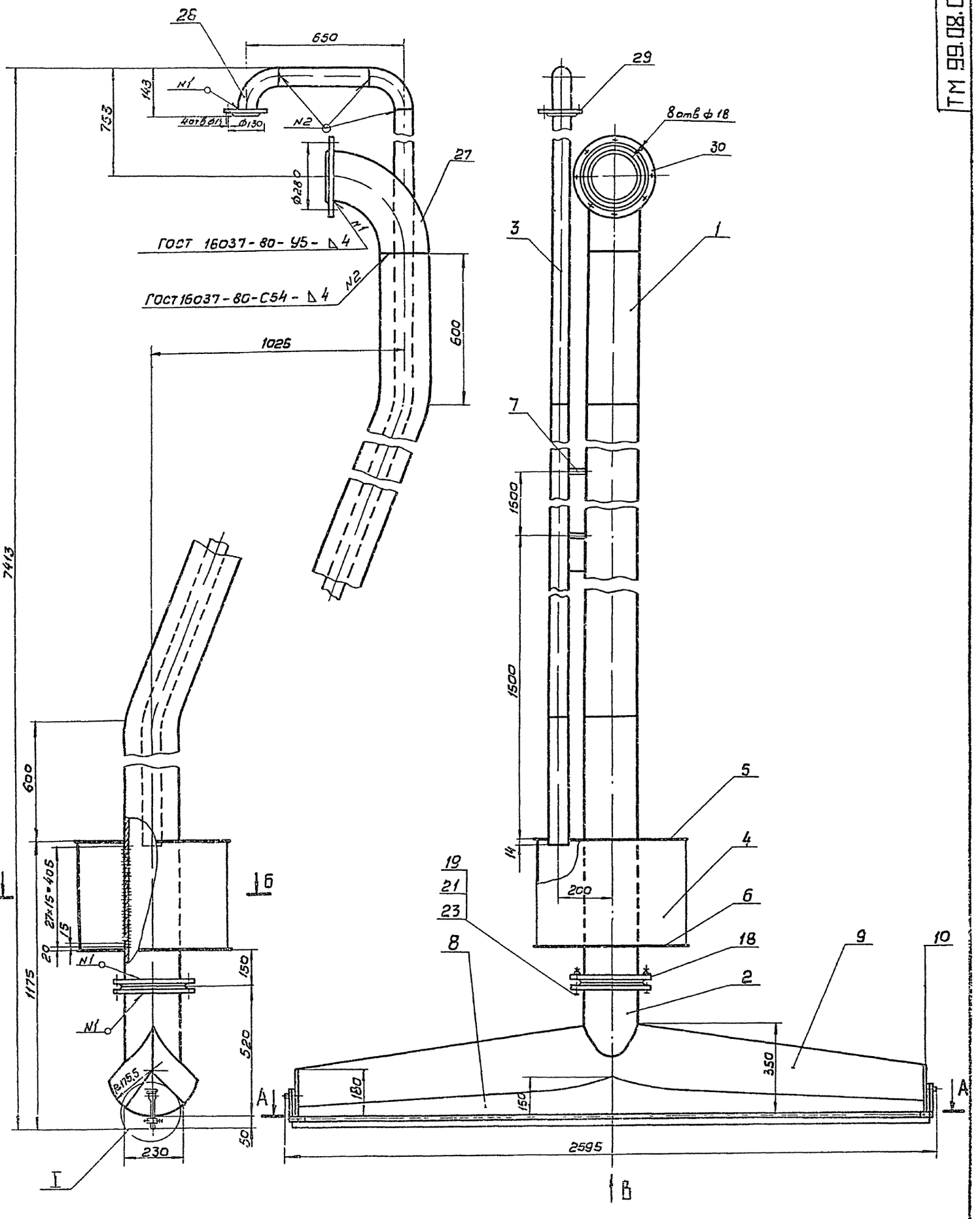

Изм	Лист	N докум	Подп	Дата	ТМ.99.08.00 ВО			
Разраб		Еремина			Эрлифт Чертеж общего вида	Лит	Масса	Масштаб
Пров		Вайнштейн				Т	530	1:10
Т контр		Смирнов				Лист 1	Листов 6	
Гл инж пр		Блоков				Госстрой СССР СОЮЗВОДОКАНАЛПРОЕКТ г. Москва		
Н контр		Солдатова						
Утв		Авдеев						

Формат А2

Инв N подл | Подпись, дата | Взам инв N | Инв N док | Подпись, дата

21513-05 26

ТМ.99.08.0080

Альбом V

Типовой проект 902-2-428.87

Инв. № подл. | Подп. и дата | Взам. инв. № | Инв. № дубл. | Подп. и дата

А-А
М1:2

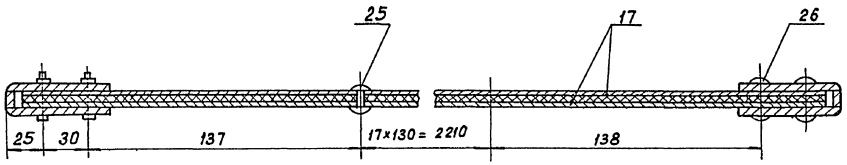

Вид В (скребок условно не показан)
М1:10

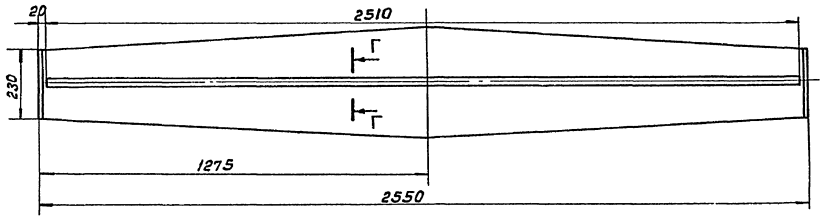

Б-Б
М1:5

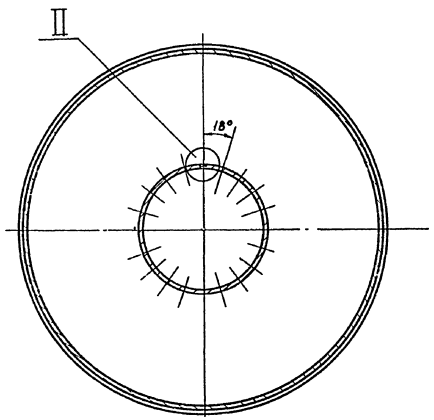

I
М1:1

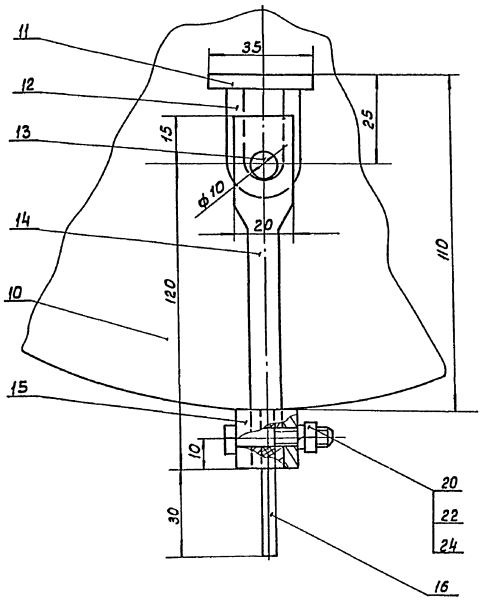

II
М2:1

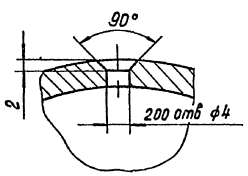

Г-Г
М1:1

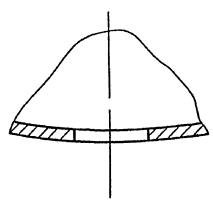

Сварные швы выполнить по ГОСТ 5264-80, кроме мест, указанных на чертеже.
Сварку производить по периметру прилегания деталей. Катет шва равен наименьшей толщине свариваемых деталей

Изм.	Лист	№ докум.	Подп.	Дата	ТМ99.08.0060			
Разраб.		Еременко			Эрлифт. Чертеж общего вида	Лит.	Масса	Масштаб
Провер.		Войнилейм				Т	—	—
Т.контр.		Смирнов				Лист 21	Листов	
Н.контр.		Блоков				Госстрой СССР СОЮЗВОДОКАНАЛПРОЕКТ г. Москва		
Утв.		Авдеев						

21943-05 27 Формат А2

Рис.1

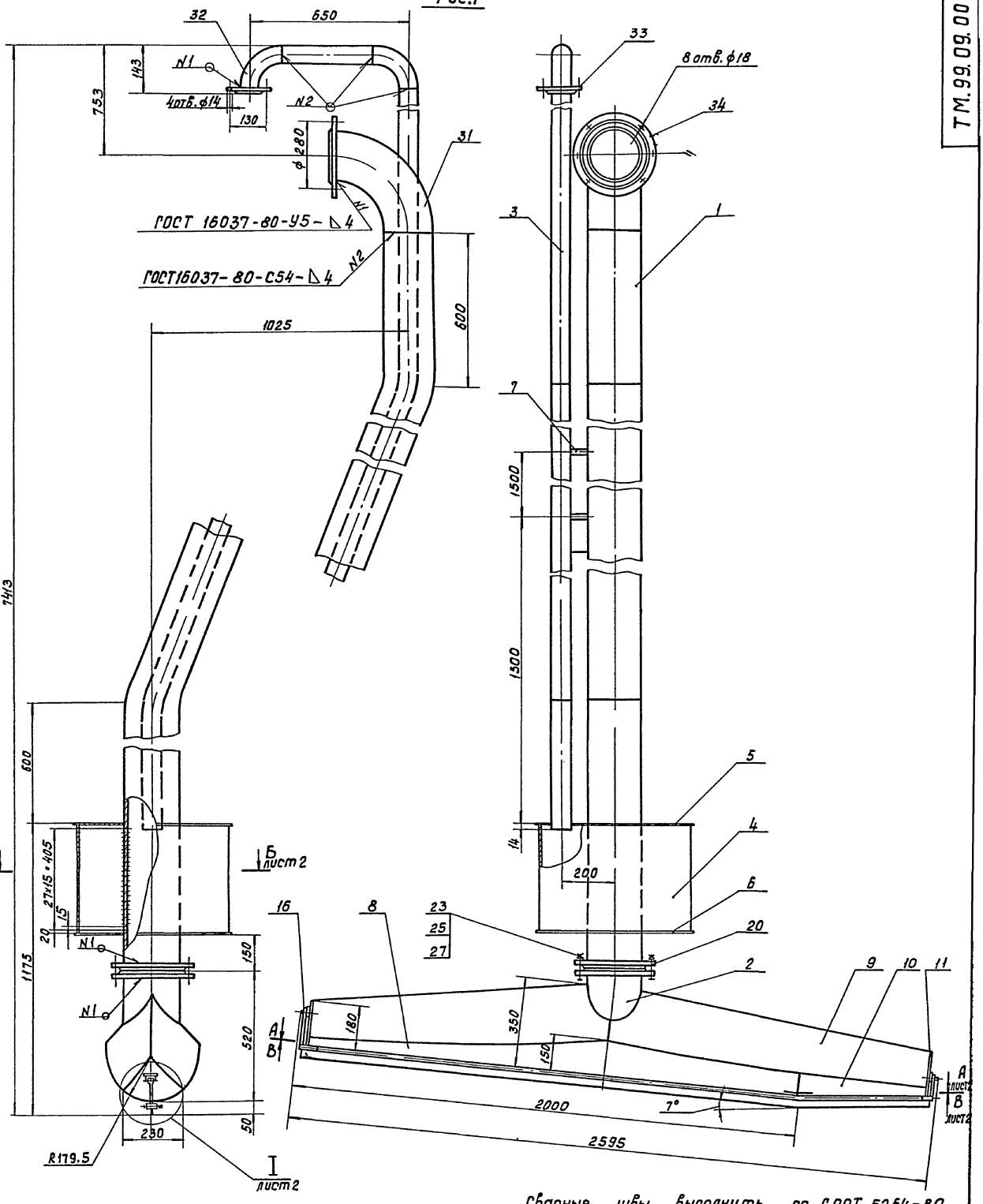

Обозначение	Рис.
ТМ.99.09.00 ВО	1
-01	2

Сварные швы выполнить по ГОСТ 5264-80, кроме мест указанных на чертеже. Сварку производить по периметру прилегания деталей, катет шва равен наименьшей толщине свариваемых дет.

						ТМ.99.09.00 ВО		
Изм	Лист	№ докум	Подп	Дата	Эрлифт Чертеж общего вида	Лит	Масса	Масштаб
Разраб		Солдатова				Т	517	1:10
Пров		Вайнштейн				Лист 1	Листов 6	
Т контр		Смирнов				Госстрой СССР СОЮЗВОДОКАНАЛПРОЕКТ г. Москва		
Н контр		Корсакова						
Утв		Авдеев						

Формат А2

Типовой проект 902-2-428.87 Альбом V

Инв.№ подл. | Подпись и дата | Взам. инв.№ | Инв.№ дубл. | Подпись и дата

21913-05 28

Типовой проект 902-2-428.87 Альбом V

Рис 2

Остальное - см рис 1, лист 1

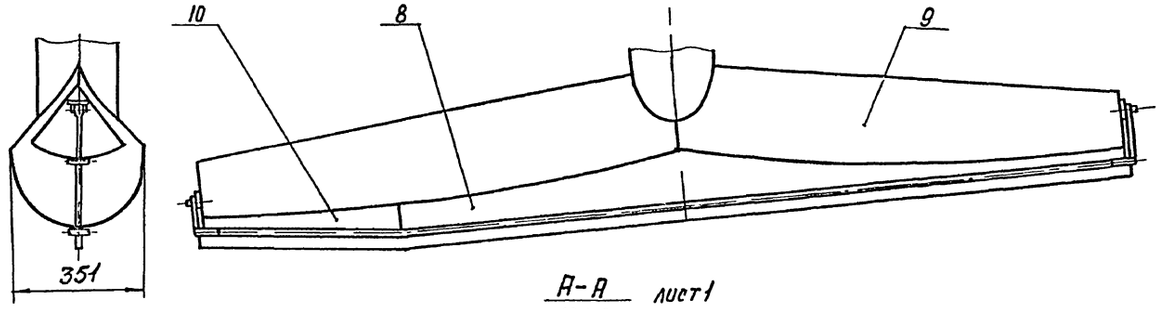

А-А лист 1
М 1:2

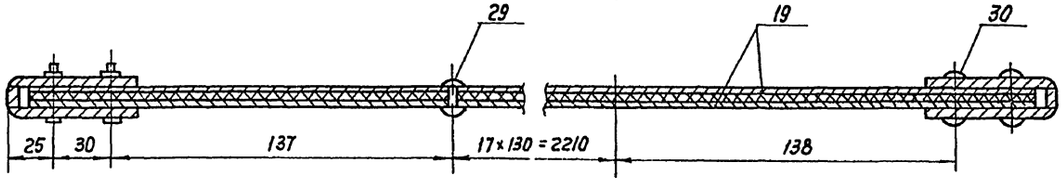

Б-Б лист 1
М 1:5

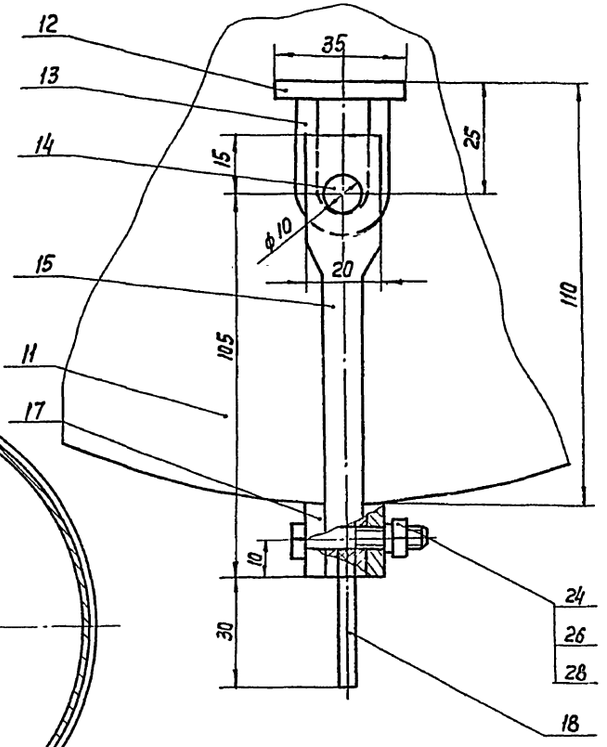

В-В лист 1
М 1:10

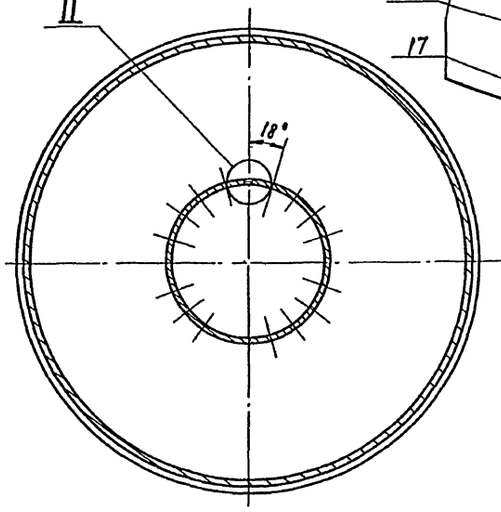

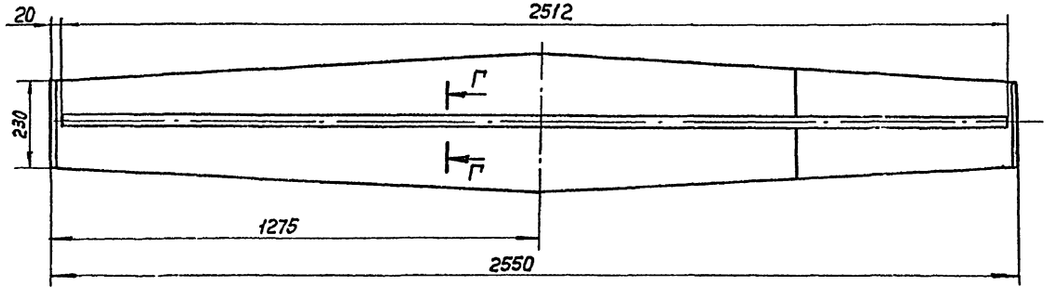

II
М 2:1

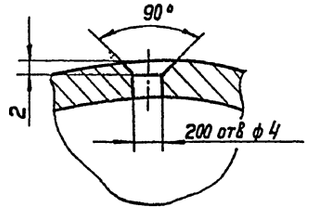

Г-Г повернуто
М 1:1

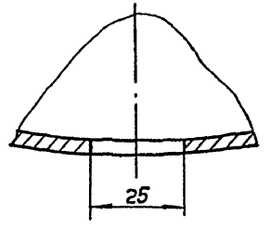

Изм	Лист	N докум	Подп	Дата	ТМ.99.09.00.80		
Разраб		Солдатова			Эрлифт. Чертеж общего вида	Лит	Масса	Масштаб
Пров		Вайнштейн				Т	—	1:10
Т.контр		Смирнов				Лист 2	Листов	
Гл.инж.пр		Блохов				Госстрой СССР		
Н.контр		Корсакова				Союзводоканалпроект г. Пенза		
Чтё		Авдеев						

Инв. N подл. | Подпись и дата | Взам. инв. N | Инв. N дубл. | Подпись и дата

ТМ.99.11.00.80

Типовой проект 902-2-428.87 Альбом V

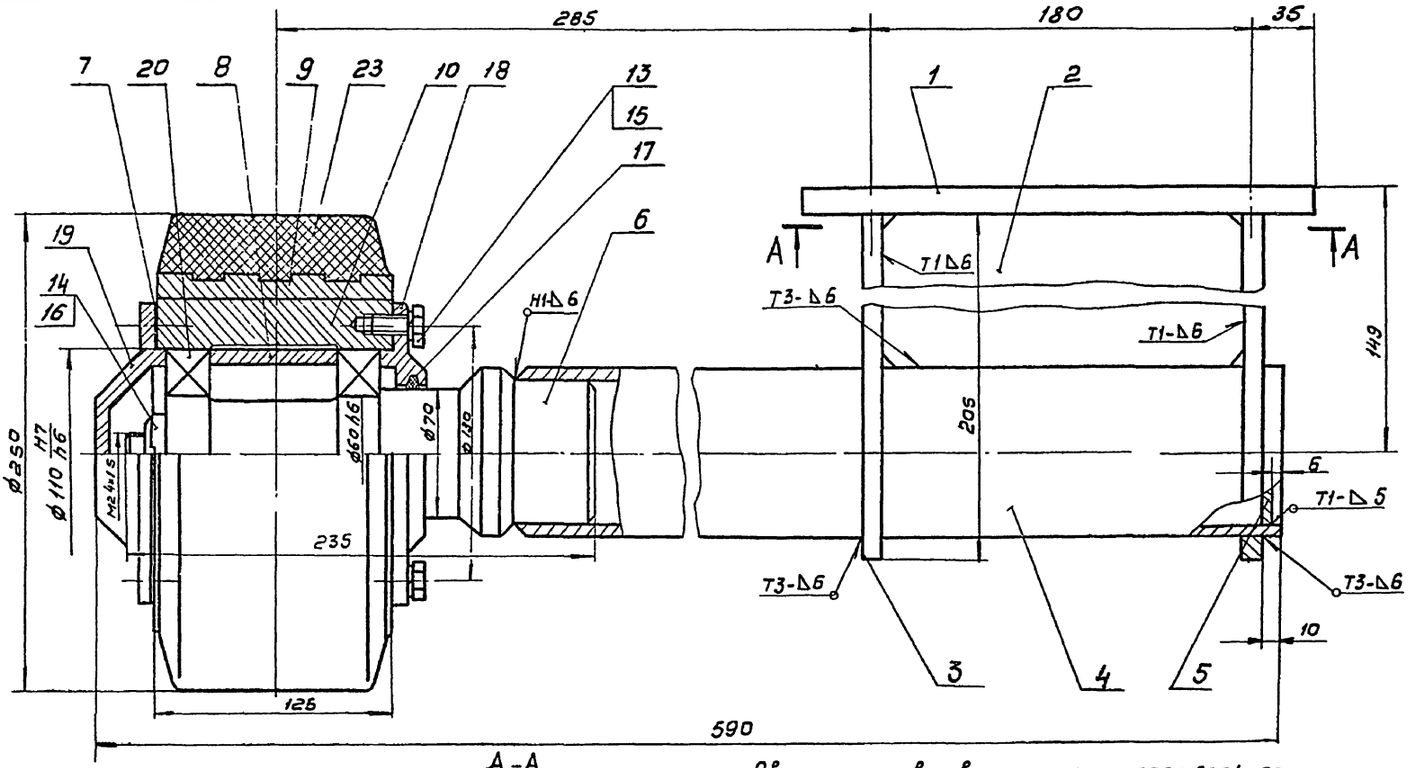

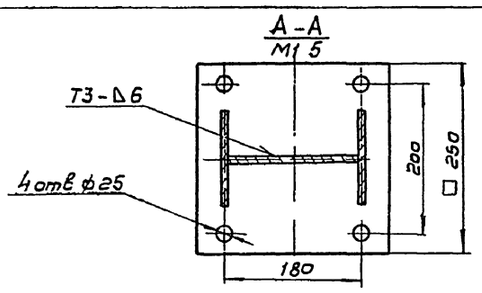

Сварные швы выполнить по ГОСТ 5264-80

Изм.	Лист	№ докум.	Подп.	Дата
Разраб.		Корсакова		
Пров.		Вайнштейн		
Т. контр.		Смирнов		
Гл. инж. пр.		Блоков		
Н. контр.		Солдатова		
Утв.		Авдеев		

ТМ.99.11.00.80

Ролик

Чертеж общего вида.

Лит	Масса	Масштаб
Т	50	1:2

Лист 1 Листов 4

Госстрой СССР
СОЮЗВОДОКАНАЛПРОЕКТ
г. Москва

Формат А3

Инв. № подл. | Подп. и дата | Взам. инв. № | Инв. № дубл. | Подп. и дата

ТМ.99.12.00.80

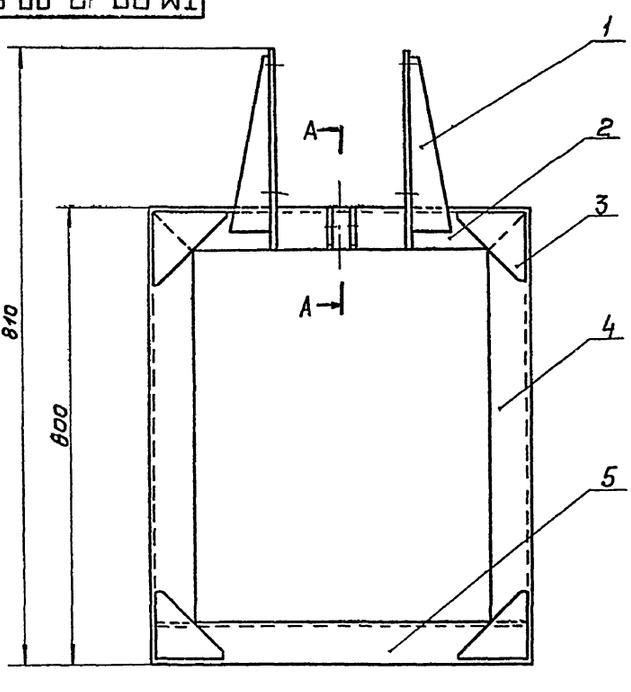

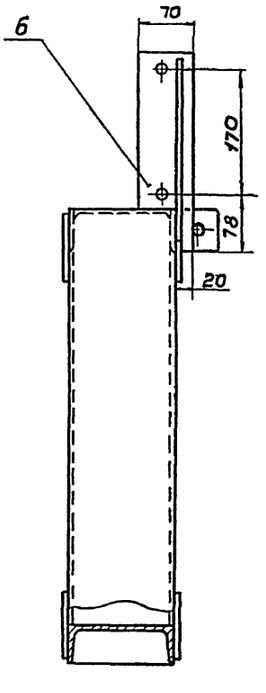

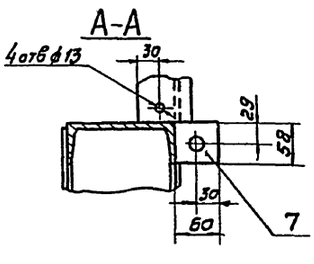

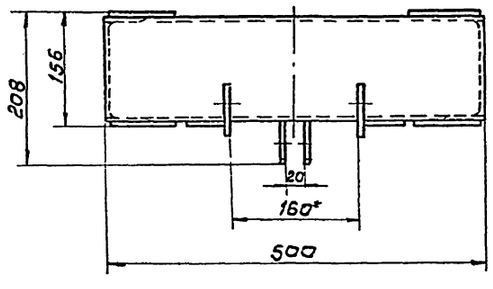

1 Сварные швы выполнить по ГОСТ 5264-80 по периметру прилегания деталей; катет шва равен их наименьшей толщине.

2* Размер уточнить при установке лебедки.

Изм.	Лист	№ докум.	Подп.	Дата
Разраб.		Корсакова		
Пров.		Вайнштейн		
Т. контр.		Смирнов		
Гл. инж. пр.		Блоков		
Н. контр.		Солдатова		
Утв.		Авдеев		

ТМ.99.12.00.80

Стойка

Чертеж общего вида

Лит	Масса	Масштаб
Т	320	1:5

Лист 1 Листов 2

Госстрой СССР
СОЮЗВОДОКАНАЛПРОЕКТ
г. Москва

Формат А3

Инв. № подл. | Подп. и дата | Взам. инв. № | Инв. № дубл. | Подп. и дата

21913-05 30

Типовой проект 902-2-42.87 Альбом I

№строки	Формат	Обозначение	Наименование	Кол листов	№экз	Прим
1						
2			Документация общая			
3						
4			Вновь разработанная			
5						
6	*)	ТМ100 01.00.00 ВО	Затвор - водослив			
7			900 х 500			
8			Чертеж общего вида	3		*) А2,А4,А4
9						
10						
11						
12						
13						
14						
15						
16						
17						
18						
19						
20						
21						
22						
23						
24						

Инв.№подл. | Подп. и дата | Взам.инв.№ | Инв.№дубл. | Подп. и дата

Изм	Лист	№ докум	Подп	Дата
Разраб		Корсакова		
Пробер		Войнштейн		
Т.контр		Смирнов		
Н.контр		Солдатова		
Нач.отд		Абдеев		

ТМ.100. 01. 00. ООТП

Затвор - водослив 900 х 500
Ведомость технического проекта

Лит	Лист	Листов
Т		1

Госстрой СССР
СОЮЗВОДОКАНАЛПРОЕКТ
г Москва

Формат А4

№строки	Формат	Обозначение	Наименование	Кол листов	№экз	Прим.
1						
2			Документация общая			
3						
4			Вновь разработанная			
5						
6	*)	ТМ100 02.00.00ВО	Затвор щитовой			
7			300 х 250			
8			Чертеж общего вида	3		*) А2,А4,А4
9						
10						
11						
12						
13						
14						
15						
16						
17						
18						
19						
20						
21						
22						
23						
24						

Инв.№подл. | Подп. и дата | Взам.инв.№ | Инв.№дубл. | Подп. и дата

Изм	Лист	№ докум	Подп	Дата
Разраб		Корсакова		
Проб		Войнштейн		
Т.контр		Смирнов		
Н.контр		Солдатова		
Нач.отд		Абдеев		

ТМ.100. 02.00 ООТП

Затвор щитовой 300 х 250
Ведомость технического проекта.

Лит	Лист	Листов
Т		1

Госстрой СССР
Союзводоканалпроект
г Москва

Формат А4

№строки	Формат	Обозначение	Наименование	Кол листов	№экз.	Прим.
1						
2			Документация общая			
3						
4			Вновь разработанная			
5						
6	*)	ТМ100 03 00 ВО	Установка трубки			
7			Лито Ду 350			
8			Чертеж общего вида	2		*) А2,А4
9						
10						
11						
12						
13						
14						
15						
16						
17						
18						
19						
20						
21						
22						
23						
24						

Инв.№подл. | Подп. и дата | Взам.инв.№ | Инв.№дубл. | Подп. и дата

Изм	Лист	№ докум	Подп	Дата
Разраб		Корсакова		
Проб		Войнштейн		
Т.контр		Смирнов		
Н.контр.		Солдатова		
Нач.отд		Абдеев		

ТМ.100. 03. 00 ТП

Установка трубки Лито Ду 350
Ведомость технического проекта

Лит	Лист	Листов
Т		1

Госстрой СССР
СОЮЗВОДОКАНАЛПРОЕКТ
г Москва

Формат А4

№строки	Формат	Обозначение	Наименование	Кол листов	№экз	Прим
1						
2			Документация общая			
3						
4			Вновь разработанная			
5						
6	*)	ТМ100. 04 0080	Эрлифт			
7			Чертеж общего вида	2		*) А3,А4
8						
9						
10						
11						
12						
13						
14						
15						
16						
17						
18						
19						
20						
21						
22						
23						
24						

Инв.№подл. | Подп. и дата | Взам.инв.№ | Инв.№дубл. | Подп. и дата

Изм	Лист	№ докум	Подп	Дата
Разраб		Корсакова		
Пробер		Войнштейн		
Т.контр		Смирнов		
Н.контр		Солдатова		
Нач.отд		Абдеев		

ТМ.100. 04.00 ТП

Эрлифт
Ведомость технического проекта.

Лит	Лист	Листов
Т		1

Госстрой СССР
СОЮЗВОДОКАНАЛПРОЕКТ
г Москва

Формат А4

Типовой проект 902-2-428.87 Альбом V

ТМ100.01.00.0060

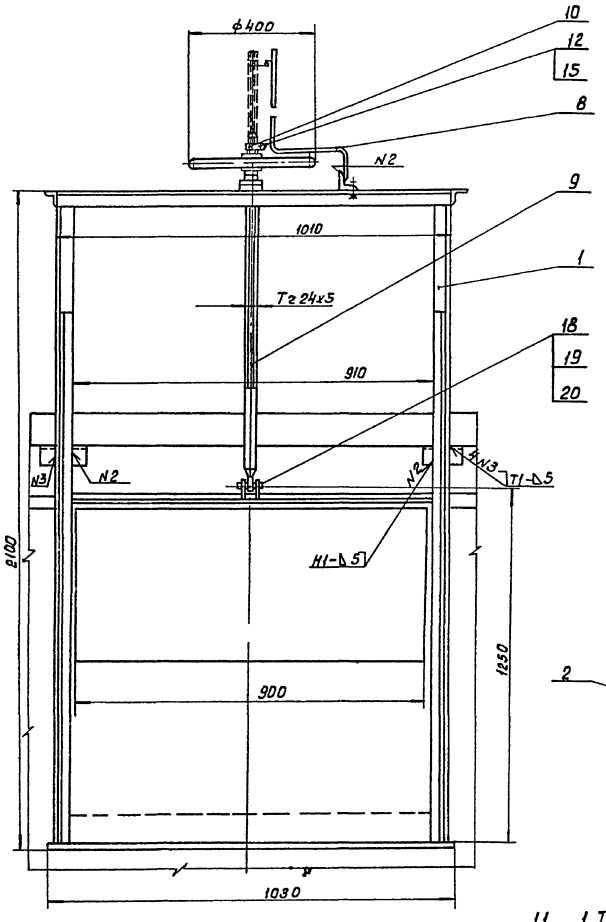

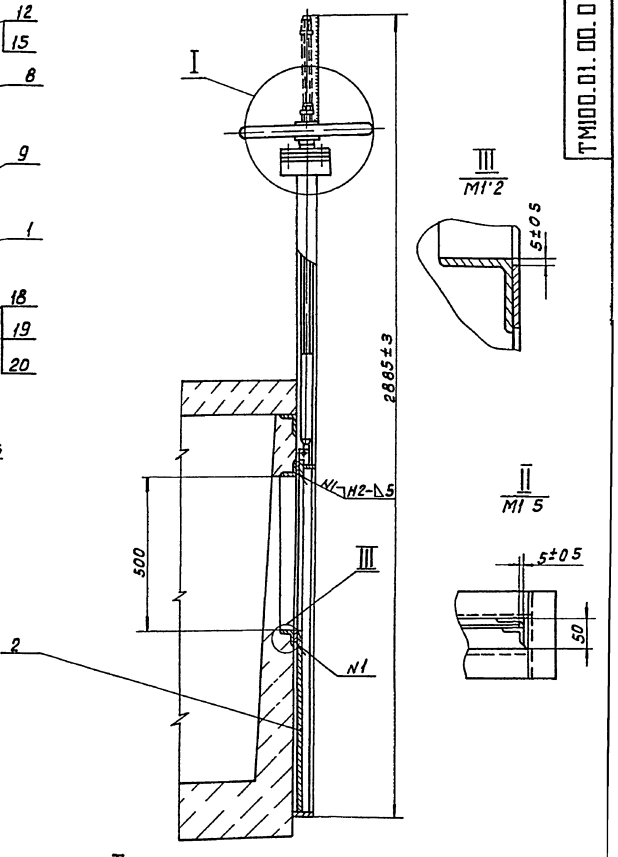

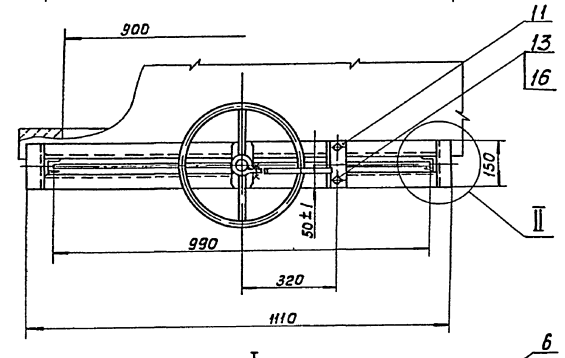

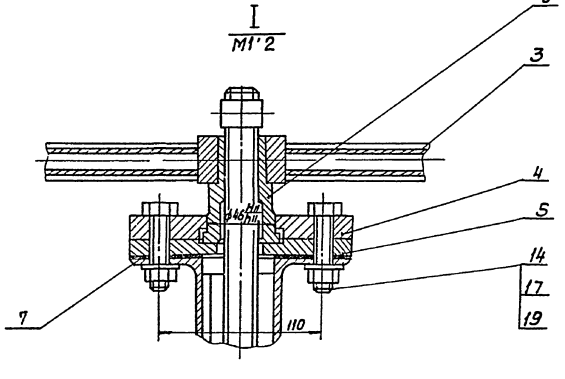

Техническая характеристика

1 Тип затвора — плоский скользящий, без уплотнения
2 Ширина отверстия, мм — 900
3 Высота отверстия, мм — 500
4 Направление гидростатического давления — одностороннее
5 Тип привода — ручной винтовой
6 Время необходимое для полного подъема или опускания щита затвора, мин — 10
7 Масса подвижных частей затвора, кг — 38

Технические требования

1 Конструкция должна быть выполнена в соответствии со СНиП III-18-75, „Металлические конструкции Правила производства и приемки работ"
2 Количество регулировочных прокладок поз 7 определить по месту при монтаже затвора
3 Сварные швы по ГОСТ 5264-80
4 После сборки и проверки работы затвор покрыть тремя слоями эмали ХС-710 и тремя слоями лака ХС-76 по двум слоям грунта ХС-010 ГОСТ 9355-81 Фланец верхний поз 4, фланец нижний поз 3, гайку подъемную поз. 6, маховик поз 3 окрасить эмалевой краской ПФ-115 ГОСТ 6465-76 в серый цвет Посадочные и трущиеся поверхности окраске не подлежат
5 Все неокрашенные рабочие поверхности покрыть пластичной смазкой СКа²/82 (солидол) ГОСТ 19537-83

Изм	Лист	N докум	Подп	Дата	ТМ100.01.00.0060			
Разраб		Корсакова			Затвор — водослив 900×500 Чертеж общего вида	Лит	Масса	Масштаб
Провер		Вайнштейн				Т	87	1:10
Т контр		Смирнов				Лист 1	Листов 3	
Гл инжпр		Блоков				Госстрой СССР СОЮЗВОДОКАНАЛПРОЕКТ г Москва		
Н контр		Солдатова						
Утв		Абдеев						

Формат А2

Инв N подл | Подп и дата | Взам. инв N | Инв N дубл | Подпись и дата

21943-05 32

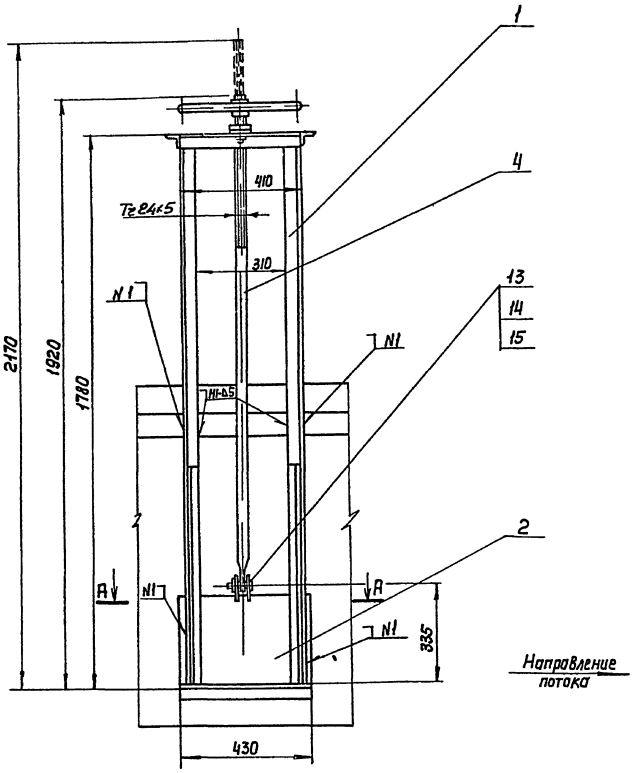

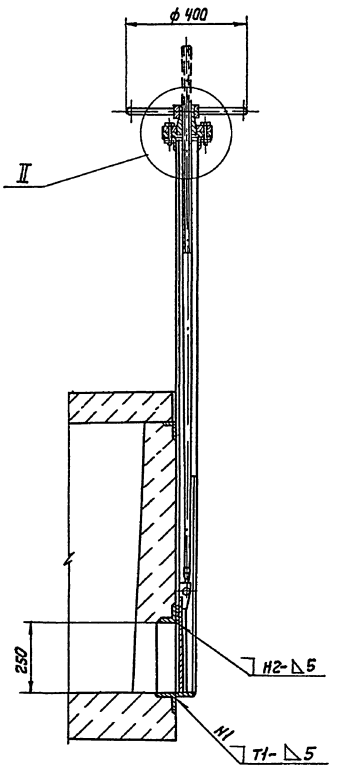

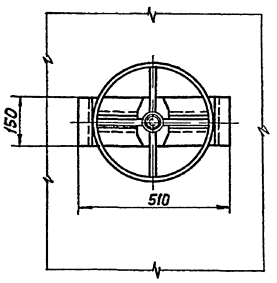

Техническая характеристика

1 Тип затвора- плоский, скользящий, без уплотнения
2 Ширина отверстия, мм-300
3 Высота отверстия, мм-250
4 Направление гидростатического давления- одностороннее
5 Тип привода- ручной, винтовой
6 Время, необходимое для полного подъема или опускания щита затвора, мин-4 5
7 Масса подвижных частей затвора, кг-11,5

Технические требования

1 Конструкция должна быть выполнена в соответствии со СНиП III-18-75 „Металлические конструкции Правила производства и приемки работ"
2 Количество регулировочных прокладок поз 8 определить по месту при монтаже затвора
3 Сварка по ГОСТ 5264-80
4 После сборки и проверки работы затвор покрыть тремя слоями эмали ХС-710 и тремя слоями лака ХС-76 по двум слоям грунта ХС-010 ГОСТ 9355-81 Фланец верхний поз 5, фланец нижний поз 6, гайку подъемную поз 7, маховик поз 3 окрасить эмалевой краской ПФ-115 ГОСТ 6465-76 в серый цвет
Посадочные и трущиеся поверхности окраске не подлежат
5 Все неокрашенные рабочие поверхности покрыть пластичной смазкой СКа 2/8-2 (солидол) ГОСТ 19537-83

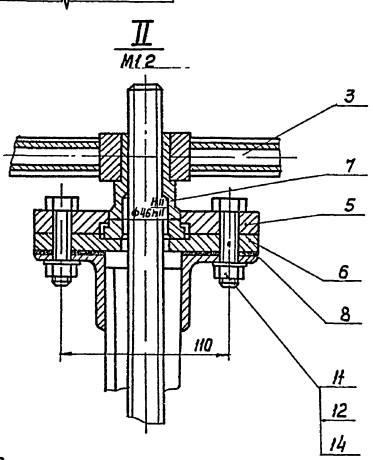

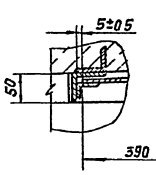

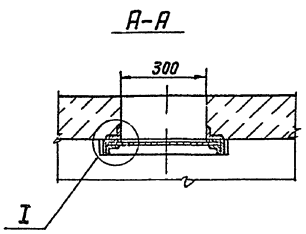

Изм	Лист	N докум.	Подпись	Дата
Разраб		Корсакова		
Провер		Ваинштейн		
Т Контр		Смирнов		
Гл инж пр.		Блоков		
Н Контр		Солдатова		
Утв		Авдеев		

ТМ100.02.00.00 80

Затвор щитовой 300×250
Чертеж общего вида

Литер	Масса	Масшт
Т	41	1 10

Лист 1 | Листов 3

Госстрой СССР
СОЮЗВОДОКАНАЛПРОЕКТ
г Москва

Формат А2

Копия Лавражина

Инв N подл | Подпись и дата | Взам инв N | Инв N дубл | Подпись и дата

21943-05 33

Типовой проект 902-2-428.87 Альбом V

ТМ.100.03.00 ВО

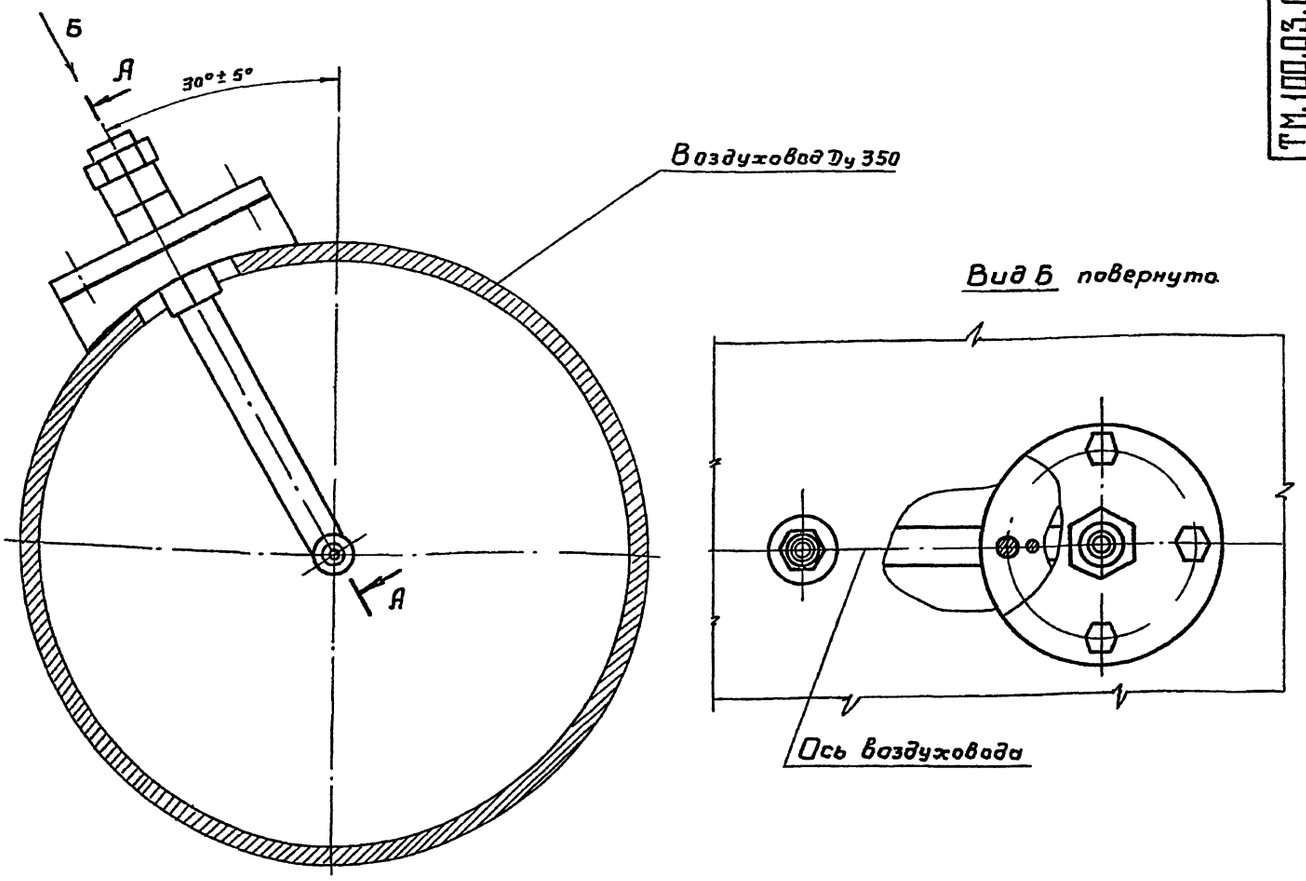

А – А повернуто

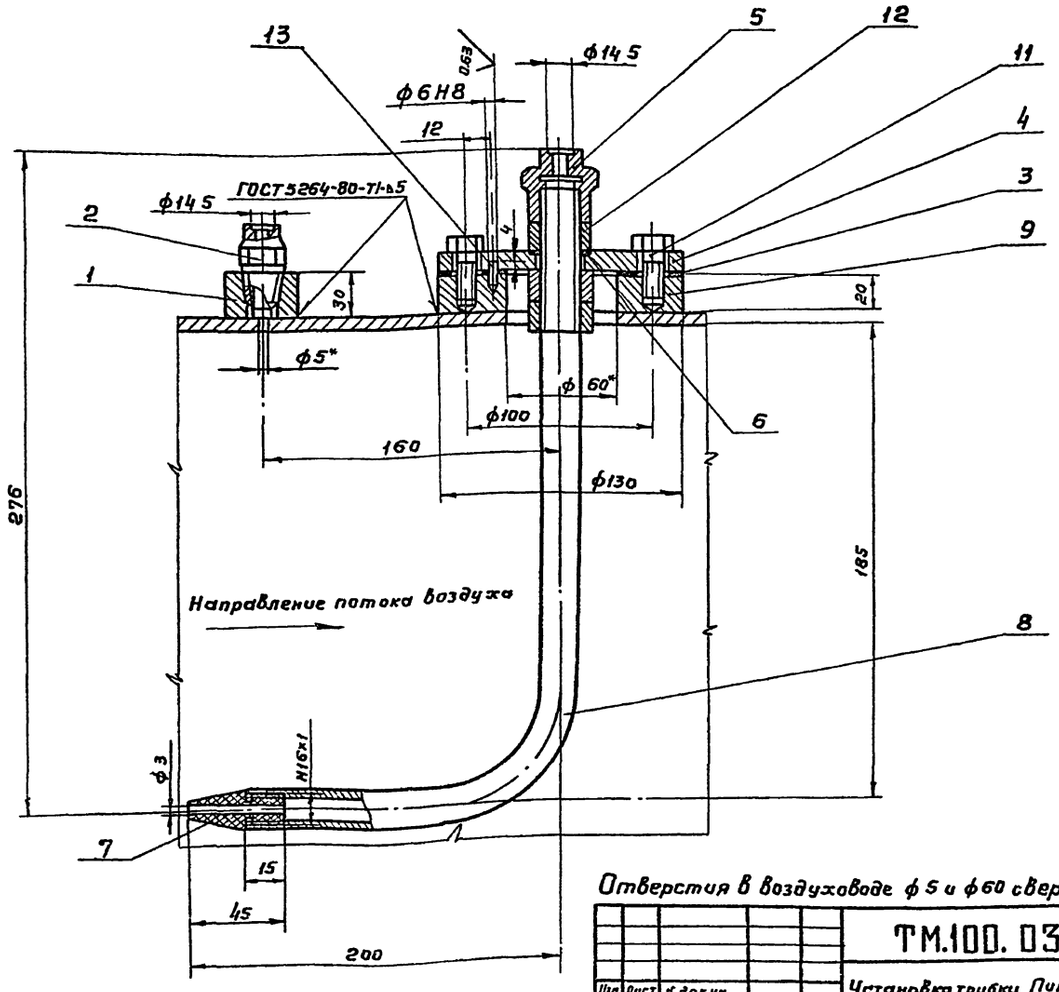

Отверстия в воздуховоде ф 5 и ф 60 сверлить при монтаже.

					ТМ.100. 03.00 ВО			
Изм	Лист	N докум			Установка трубки Пито Ду 350	Лит	Масса	Масштаб
Разраб		Корсакова				Т	50	1 2
Провер		Ваинштейн			Чертеж общего вида	Лист 1	Листов 3	
Т контр		Смирнов				Госстрой СССР		
Гл инж пр		Блоков				СОЮЗВОДОКАНАЛПРОЕКТ г Москва		
Н контр.		Солдатова						
Утв		Авдеев						

Копировал Гольденбаум

Формат А2

Инв N подл | Подпись и дата | Взам инв N | Инв N дубл | Подпись и дата

21943-05 34

ТМ100 04 00 80

Типовой проект 902-2-428.87 Альбом V

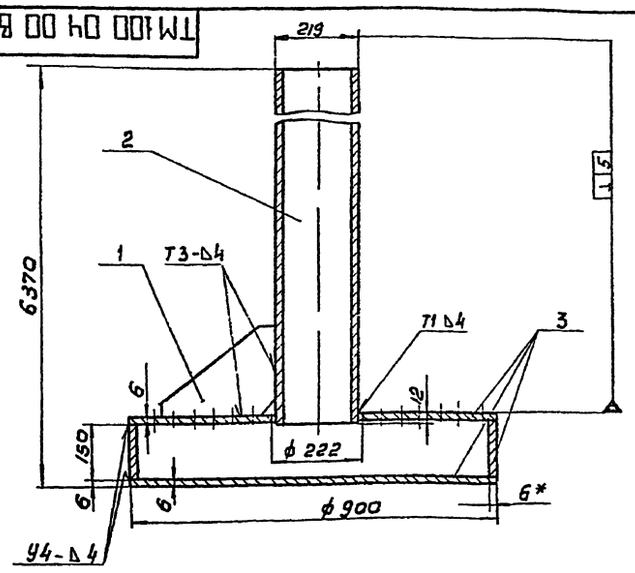

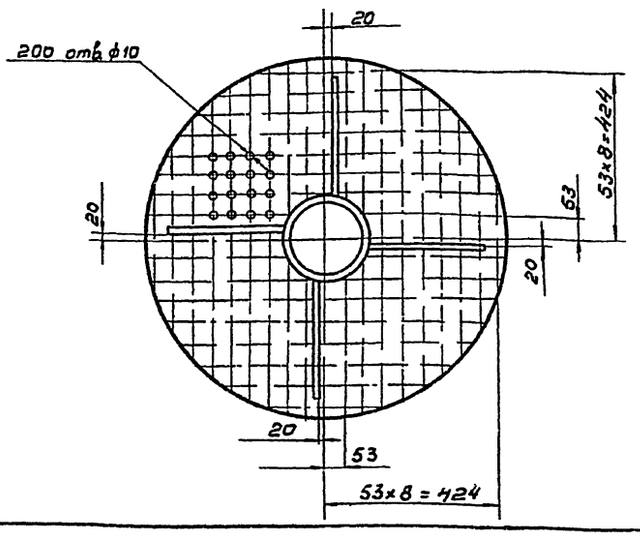

1 Сварные швы выполнить по ГОСТ 5264-80

2 После сборки эрлифт покрыть тремя слоями эмали ХС-710 и тремя слоями лака ХС-76 по двум слоям грунта ХС-010 ГОСТ 9355-81

Формат	Зона	Поз	Обозначение	Наименование	Кол	Примечан
				Детали		
		1		Ребро		
				Лист Б-6 ГОСТ 19903-74 Ст 3 ГОСТ 14637-79	4	0,7 кг
				Материалы		
		2		Труба 219х4 ГОСТ 10704-76 / ГОСТ 10706-76		
				L = 6220		132 кг
		3		Лист Б-6 ГОСТ 19903-74 Ст 3 ГОСТ 14637-79		75 кг

ТМ 100 04 0060

Изм	Лист	N докум	Подп	Дата
Разраб		Корсакова		
Пров		Вайнштейн		
Т контр		Смирнов		
Гл инж пр		Блоков		
Н контр		Солдатова		
Утв		Авдеев		

Эрлифт
Чертеж общего вида

Лит	Масса	Масштаб
Т	210	1:10
Лист 1	Листов 1	

Госстрой СССР
СОЮЗВОДОКАНАЛПРОЕКТ
г Москва

Формат А3

Формат	Зона	Поз	Обозначение	Наименование	Кол	Примечания
				Детали		
		1		Бобышка		
				Круг В4а ГОСТ 2590-71 Ст 3 ГОСТ 535-79	1	0,18 кг
		2		Штуцер		
				Шестигранник 22 ГОСТ 8560-78 Зов ГОСТ 1051-73	1	0,1 кг
		3		Прокладка		
				Пластина I, лист ТМКЦ-С-3 ГОСТ 7338-77	1	0,04 кг
		4		Фланец		
				Лист Б-10 ГОСТ 19903-74 Ст 3 ГОСТ 14637-79	1	0,94 кг
		5		Штуцер		
				Шестигранник 30 ГОСТ 8560-78 Зов ГОСТ 1051-73	1	0,3 кг
		6		Прокладка		
				Пластина I, лист ТМКЦ-С-3 ГОСТ 7338-77		
				Dнар = 32, Dвн = 23	1	0,01 кг
		7		Наконечник		
				Винипласт ф 22		
				ТУ6-05-1573-77	1	0,02 кг

ТМ 100 03.00 80

Изм	Лист	N докум	Подпись
Разраб		Корсакова	
Пров		Вайнштейн	
Т контр		Смирнов	
Н контр		Солдатова	
Утв		Авдеев	

Установка трубки Пито Ду 350
Чертеж общего вида

Лит	Лист	Листов
Т	2	

Госстрой СССР
СОЮЗВОДОКАНАЛПРОЕКТ
г Москва

Формат А4

Формат	Зона	Поз	Обозначение	Наименование	Кол	Примеч
		8		Трубка		
				Труба Ц-15х3 2		
				ГОСТ 3262-75		
				L разв = 396	1	0,54 кг
		9		Бобышка		
				Круг В130 ГОСТ 2590-71 Ст 3 ГОСТ 535-79	1	2,6 кг
				Стандартные изделия		
		11		Болт М10х20 58 0115		
				ГОСТ 7798-70	4	
		12		Гайка М20х1,5 5 0115		
				ГОСТ 5915-70	3	
		13		Штифт 6 т 6х10		
				ГОСТ 3128-70	1	

ТМ 100. 03. 00 80

Лист 3

Формат А4

Инв. N подл. | Подпись и дата | Взам. инв. N | Инв. N дубл. | Подпись и дата

21943-05 35

Типовой проект 902-2-428.87 Альбом V

Формат	Зона	Поз	Обозначение	Наименование	Кол	Примечание
				Чертежи общего вида		
*)		1	ТМ.99.01.00.80	Мост	1	*) А2, А4, А4
*)		2	ТМ.99.02.00.80	Привод	1	*) А2 А2 А2 А4, А4, А4, А4, А4
*)		3	ТМ.99.03.00.80	Тележка правая	1	*) А2 А4, А4, А4
*)		4	ТМ.99.04.00.80	Тележка левая	1	*) А2 А4, А4, А4
*)		5	ТМ.99.05.00.80	Динамометр	4	*) А2, А4 А4
*)		6	ТМ.99.06.00.80	Труба илосборная	1	*) А2 А4 А4
*)		7	ТМ.99.07.00.80	Воздуховод	1	*) А2, А4, А4
*)		8	ТМ.99.08.00.80	Эрлифт	2	*) А2, А2, А4, А4, А4, А4
*)		9	ТМ.99.09.00.80	Эрлифт	1	*) А2 А2, А4, А4, А4, А4
		10	ТМ.99.09.00-01.80	Эрлифт	1	
*)		11	ТМ.99.11.00.80	Ролик	4	*) А3, А4 А4 А4
*)		12	ТМ.99.12.00.80	Стойка	2	*) А3 А4
		13		Стойка	4	10 кг
		14		Кожух	1	2.4 кг
		15		Кронштейн	2	2 кг
		16		Хомут	6	1.3 кг
		17		Отбой	1	12 кг
		18		Щека	2	2 кг
				Детали		
		19		Платик		
				Лист Б-16 ГОСТ 19903-74		
				Ст 3 ГОСТ 14637-79	5	0.3 кг

Инв. № подл. | Подпись и дата | Взам. инв. № | Инв. № дубл. | Подпись и дата

Изм.	Лист	№ докум.	Подпись	Дата
Разраб.		Салватова		
Пров.		Вайнштейн		
Н.контр.		Смирнов		
Н.контр.		Харсакова		
Утв.		Авдеев		

ТМ.99 00 00 80

Илосос вторичных горизонтальных отстойников 12-24 м
Чертеж общего вида

Лит	Лист	Листов
	6	

Госстрой СССР
СОЮЗВОДОКАНАЛПРОЕКТ
г Москва

Копировал Доценко Формат А4

Формат	Зона	Поз	Обозначение	Наименование	Кол	Примечание
		20		Серьга		
				Круг В 20 ГОСТ 2590-71		
				Ст 3 ГОСТ 535-79	4	0.7 кг
		21		Связка		
				Уголок Б-20х20х4 ГОСТ 8509-72		
				Ст 3 ГОСТ 535-79	4	0.56 кг
		22		Упор		
				Уголок Б 63х63х5 ГОСТ 8509-72		
				Ст 3 ГОСТ 535-79		
				L = 70	4	0,34 кг
		23		Патрубок		
				Труба 159х6 ГОСТ 10704-76		
				Д ГОСТ 10705-80		
				L = 1680	2	38 кг
		24		Ушко		
				Лист Б-10 ГОСТ 19903-74		
				Ст 3 ГОСТ 14637-79	2	1.07 кг
				Стандартные изделия		
				Болты по ГОСТ 7798-70		
		26		М5х16.58.0115	8	
		27		М16х45.58.0115	12	
		28		М16х50.58.0115	16	
		29		М16х60.58.0115	32	
		30		М24х45,58 0115	16	
				Гайки по ГОСТ 5915-70		
		32		М5.4.0115	8	
		33		М16.4.0115	65	

Инв. № подл. | Подпись и дата | Взам. инв. № | Инв. № дубл. | Подпись и дата

Изм.	Лист	№ докум.	Подпись	Дата

ТМ.99.00.00.80 Лист 7

Формат А4

Формат	Зона	Поз	Обозначение	Наименование	Кол	Примечание
		34		М20.4 0115	24	
		35		М.24.4 0115	48	
				Оси по ГОСТ 9650-80		
		38		22-20В12х50-0115	14	
		39		22-20В12х100-0115	4	
				Шайбы по ГОСТ 6402-70		
		41		5 65Г.0115	8	
		42		16 65Г.0115	65	
		43		24 65Г.0115	16	
		44		Шайба 1-20.0115		
				ГОСТ 9649-78	16	
		45		Шплинт 4х32		
				ГОСТ 397-79	16	
				Шпильки по ГОСТ 22033-76		
		46		М16-6g х70 58.0115	5	
		47		М24-6g х75.58 0115	16	
		48		Коуш 30		
				ГОСТ 2224-72	6	
		49		Канат 6.9-Г-200		
				ГОСТ 2688-80		
				L = 14400		
		50		Блок подвесной		
				16 ГОСТ 13688-76	14	

Инв. № подл. | Подпись и дата | Взам. инв. № | Инв. № дубл. | Подпись и дата

Изм.	Лист	№ докум.	Подпись	Дата

ТМ 99.00.00.80 Лист 8

Копировал Доценко Формат А4

Формат	Зона	Поз	Обозначение	Наименование	Кол	Примечание
				Прочие изделия		
		54		Выключатель конечный.		Харьковский элек.
				ВПБЕ 23 Б 231-55 У2,3		тро аппа
				ТУ16-526.486-81	2	ратный завод
		56		Вентиль 15ч 14бр.		
				Ру 1,6 Д у 80	4	
		57		Лебедка червячная		
				ручная тип ЛЧР-0.5	2	
		58		Выключатель путевой ВП 15 Б21-111-		Харьковский элек.
				-54У2 ТУ16-526.470-80	2	тро-аппаратный з-д

Инв. № подл. | Подпись и дата | Взам. инв. № | Инв. № дубл. | Подпись и дата

Изм.	Лист	№ докум.	Подпись	Дата

ТМ 99.00.00.80 Лист 9

Копировал Доценко Формат А4

Типовой проект 902-2-428 87 Альбом V

Формат	Зона	Поз	Обозначение	Наименование	Кол	Примечание
				Чертежи общего вида		
*)		1	ТМ.99.01.01 ВО	Балка	1	*) А2, А4
				Детали		
		2		Стойка		
				Уголок Б-50×50×5 ГОСТ 8509-72 / Ст.3 ГОСТ 535-79	12	4,2 кг
		3		Проставка		
				Уголок Б 50×50×5 ГОСТ 8509-72 / Ст.3 ГОСТ 535-79	12	0685 кг
		4		Стойка		
				Уголок Б-50×50×5 ГОСТ 8509-72 / Ст.3 ГОСТ 535-79	12	4.2 кг
		5		Проставка		
				Уголок Б 50×50×5 ГОСТ 8509-72 / Ст.3 ГОСТ 535-79	12	0,685 кг
		6		Паперечина		
				Уголок Б-50×50×5 ГОСТ 8509-72 / Ст.3 ГОСТ 535-79	6	2,38 кг
				Балка		
				Уголок Б-80×50×5 ГОСТ 8509-72 / Ст.3 ГОСТ 535-79	4	42.6 кг

Инв.№ подл. | Подпись и дата | Взам. инв.№ | Инв.№ дубл. | Подпись и дата

ТМ 99.01.00 ВО

Изм.	Лист	N докум.	Подпись	Дата
Разраб.		Солдатова		
Пров.		Вайнштейн		
Т. контр.		Смирнов		
Н. контр.		Горсакова		
Утв.		Авдеев		

Мост
Чертеж общего вида

Лит	Лист	Листов
Т	2	

Госстрой СССР
СОЮЗВОДОКАНАЛПРОЕКТ
г. Москва

Формат А4

Формат	Зона	Поз	Обозначение	Наименование	Кол
		8		Полоса	
				Полоса Б 2-5×50 ГОСТ 103-76 / Ст.3 ГОСТ 535-79	
				L = 11320	4 22.3 кг
		9		Настил	
				Лист ПВ 606 × 600	
				ГОСТ 8706-78	
				L = 11280	1 115 кг

Инв.№ подл. | Подпись и дата | Взам. инв.№ | Инв.№ дубл. | Подпись и дата

ТМ 99.01.00 ВО

Изм. | Лист | N докум. | Подпись | Дата

Лист 3

Формат А4

Формат	Зона	Поз	Обозначение	Наименование	Кол	Примечания
				Детали		
		1		Труба		
				Труба 630×8 ГОСТ 10704-76 / Д ГОСТ 10706-76	2	230 кг
		2		Труба		
				Труба 630×8 ГОСТ 10704-76 / Д ГОСТ 10706-76		
				L = 6000	1	735 кг
		3		Заглушка		
				Лист Б 8 ГОСТ 19903-74 / Ст.3 ГОСТ 14637-79	2	3,9 кг
		4		Плита		
				Лист Б-16 ГОСТ 19903-74 / Ст.3 ГОСТ 14637-79	2	48 кг
		5		Накладка		
				Лист Б-8 а ГОСТ 19903-74 / Ст. 3 ГОСТ 14637-79	2	23,5 кг
		6		Серьга		
				Лист Б-8 а ГОСТ 19903-74 / Ст. 3 ГОСТ 14637-79	4	0.6 кг
		7		Накладка		
				Лист Б 8 а ГОСТ 19903-74 / Ст. 3 ГОСТ 14637-79	4	0.8 кг
		8		Кольцо		
				Лист В-3 а ГОСТ 19903-74 / Ст. 3 ГОСТ 16523-70	2	0.5 кг

Инв.№ подл. | Подпись и дата | Взам. инв.№ | Инв.№ дубл. | Подпись и дата

21913-05 ЭТ

ТМ 99.01.01.ВО

Изм.	Лист	N докум.	Подпись	Дата
Разраб.		Солдатова		
Пров.		Вайнштейн		
Т. контр.		Смирнов		
Н. контр.		Горсакова		
Утв.		Авдеев		

Балка
Чертеж общего вида

Лит	Лист	Листов
Т	2	

Госстрой СССР
СОЮЗВОДОКАНАЛПРОЕКТ
г. Москва

Формат А4

Формат	Зона	Поз	Обозначение	Наименование	Кол	Примечание
				Чертежи общего вида		
*)		1	ТМ 99 02 01 ВО	Рама	1	*) А2, А2 А4, А4
*)		2	ТМ 99 02 02 ВО	Корпус	1	*) А2, А2 А4, А4
		3		Кожух		
				Лист Б 2 а ГОСТ 19903-74 / Ст 3 ГОСТ 16523-70	1	50 кг
		4		Кожух		
				Лист Б-2 а ГОСТ 19903-74 / Ст 3 ГОСТ 16523-70	1	58 кг
		5		Кожух		
				Лист Б 2 а ГОСТ 19903-74 / Ст 3 ГОСТ 16523-70	1	4,0 кг
				Детали		
		8		Кожух		
				Лист Б-2 а ГОСТ 19903-74 / Ст 3 ГОСТ 16523 70	1	06 кг
		9		Прокладка		
				Картон прокладочный		
				1-А ГОСТ 9347-74	1	0,02 кг

Инв.№ подл. | Подпись и дата | Взам. инв.№ | Инв.№ дубл. | Подпись и дата

ТМ 99.02.00 ВО

Изм.	Лист	N докум.	Подпись	Дата
Разраб.		Горсакова		
Пров.		Вайнштейн		
Рук. гр.		Смирнов		
Н. контр.		Солдатова		
Утв.		Авдеев		

Привод
Чертеж общего вида

Лит	Лист	Листов
Т	4	

Госстрой СССР
СОЮЗВОДОКАНАЛПРОЕКТ
г. Москва

Формат А4

Типовой проект 902-2-42.87 Альбом V

Формат	Зона	Поз	Обозначение	Наименование	Кол	Примечание
		10		Щека		
				Лист Б-4.0 ГОСТ 19903-74		
				Ст.3 ГОСТ 1653-70	1	6.0кг
		11		Прокладка		
				Картон прокладочный		
				1-А ГОСТ 9347-74		
				ф130/ф90	2	0,005кг
		12		Кожух		
				Лист Б-20 ГОСТ 19903-74		
				Ст 3 ГОСТ 16523-70	1	2.5кг
		13		Втулка		
				Ст 3 ГОСТ 380-71		
				ф60Н8/ф52h7; L=45	2	0,25кг
		14		Колесо зубчатое		
				m=4, Z=55		
				Сталь45 ГОСТ 1050-74	2	7.0кг
		15		Шестерня		
				m=4, Z=32		
				Сталь40хнг ГОСТ 4543-71	1	4.0кг
		16		Втулка		
				Ст 3 ГОСТ 380-71		
				ф50Н8/ф52h7; L=30	1	0.17кг
		17		Втулка		
				Ст 3 ГОСТ 380-71		
				ф60Н8/ф52h7; L=182	1	1,0кг
		18		Барабан		
				Ст 3 ГОСТ 380-71	2	14,1кг
		19		Втулка		
				Ст.3 ГОСТ 380-71		
				ф60Н8/ф52h7; L=26	4	0,14кг

Инв.№ подл. | Подпись и дата | Взам. инв.№ | Инв.№ дубл. | Подпись и дата

Изм. Лист № докум. Подпись Дата

ТМ.99.02.0080

Лист 5

Формат А4

Формат	Зона	Поз	Обозначение	Наименование	Кол	Примечание
		20		Стакан		
				Ст.3 ГОСТ 380-71	6	0.52кг
		21		Стакан пружинный		
				Ст.3 ГОСТ 380-71	2	0.51кг
				Стандартные изделия		
		25		Болт М6х20.58.0115		
				ГОСТ 7798-70	29	
		26		Винт М8х16.58.0115		
				ГОСТ 1491-72	12	
				Гайки ГОСТ 5915-70		
		28		М6.5.0115	6	
		29		М8.5.0115	4	
		30		М16.5.0115	8	
		31		М20.5.0115	4	
				Шайбы ГОСТ 6402-70		
		33		6.65Г.0115	24	
		34		8.65Г.0115	16	
		35		16.65Г.0115	8	
		36		20.65Г.0115	4	

Инв.№ подл. | Подпись и дата | Взам. инв.№ | Инв.№ дубл. | Подпись и дата

Изм. Лист № докум. Подпись Дата

ТМ.99 02.0080

Лист 6

Формат А4

Формат	Зона	Поз	Обозначение	Наименование	Кол	Примечание
				Шайбы ГОСТ 14734-69		
		37		7019-0.629	3	
		38		7019-0.631	2	
				Шпильки ГОСТ 22036-76		
		40		М8-6g х 25.58.0115	4	
		41		М16-6g х 45.58.0115	8	
		42		М20-6g х 45.58.0115	4	
				Шпонки ГОСТ 23360-78		
		44		12х8х50	3	
		45		16х10х50	2	
		46		16х10х60	1	
		48		Штифт 4и8х12		
				ГОСТ 3128-70	5	
		49		Крышка 1-90-61		
				ГОСТ 11641-73	2	
		50		Кольцо СП76-59-6		
				ГОСТ 6308-71	8	
		51		Подшипник 210		
				ГОСТ 8338-75	6	
		53		Муфта кулачково-		
				дисковая 630-50-1.1		
				ГОСТ 20720-81	1	

Инв.№ подл. | Подпись и дата | Взам. инв.№ | Инв.№ дубл. | Подпись и дата

Изм. Лист № докум. Подпись Дата

ТМ.99.02.0080

Лист 7

Формат А4

Формат	Зона	Поз	Обозначение	Наименование	Кол	Примеч
		54		Муфта упругая		
				втулочно-пальцевая		
				125-30-II.1-25-I.1		
				ГОСТ 21424-75	1	
		55		Муфта упругая		
				втулочно-пальцевая		
				63-20-II.1-22-I.1		
				ГОСТ 21424-75	1	
				Прочие изделия		
		57		Редуктор типа		
				ЦУ-160-16-12-У2	1	
		58		Редуктор типа		
				ЦУ-125-8-21-У2	1	
		59		Электродвигатель		Ереванский электротехнический завод
				4А80А6СХЛ1		
				N=0.75кВт, n=1000об/мин.	1	

Инв.№ подл. | Подпись и дата | Взам. инв.№ | Инв.№ дубл. | Подпись и дата

Изм. Лист № докум. Подпись Дата

ТМ.99.02.0080

Лист 8

Формат А4

Типовой проект 902-2-428 альбом II

Формат	Зона	Поз	Обозначение	Наименование	Кол.	Примечание
				Детали		
		1		Поперечина		
				Швеллер 12 ГОСТ 8240-72 / Ст.3 ГОСТ 535-79		
				L=575	3	6,0кг
		2		Боковина		
				Швеллер 16 ГОСТ 8240-72 / Ст.3 ГОСТ 535-79		
				L=922	1	13,0кг
		3		Стяжка		
				Швеллер 12 ГОСТ 8240-72 / Ст.3 ГОСТ 535-79		
				L=310	1	3,2кг
		4		Плотик 20х40х40		
				Ст. 3 ГОСТ 380-71	8	0,21кг
		5		Стяжка		
				Уголок Б-50х50х5 ГОСТ 8509-72 / Ст.3 ГОСТ 535-79		
				L=267	2	1,0кг
		6		Стяжка		
				Швеллер 16 ГОСТ 8240-72 / Ст. 3 ГОСТ 535-79		
				L=267	1	3,7кг

Инв.№ подл. | Подпись и дата | Взам. инв.№ | Инв.№ дубл. | Подпись и дата

Изм.	Лист	N докум.	Подпись	Дата
Разраб		Корсакова		
Пров		Ваинштейн		
Рук. гр		Смирнов		
Н. контр		Солдатова		
Утв		Авдеев		

ТМ 99. 02. 01 ВО

Рама
Чертеж общего вида

Лит	Лист	Листов
Т	3	

Госстрой СССР
Союзводоканалпроект
г. Москва

Формат А4

Формат	Зона	Поз	Обозначение	Наименование	Кол.	Примечание
		7		Боковина		
				Швеллер 16 ГОСТ 8240-72 / Ст. 3 ГОСТ 535-79		
				L=648	1	9,2кг
		8		Поперечина		
				Швеллер 12 ГОСТ 8240-72 / Ст.3 ГОСТ 535-79		
				L=559	1	5,8кг
		9		Плотик 18х40х40		
				Ст. 3 ГОСТ 380-71	4	0,2кг
		10		Плита		
				Лист Б-10 ГОСТ 19903-74 / Ст.3 ГОСТ 14637-79		
				280х180	1	3,9кг
		11		Плотик 10х40х40		
				Ст.3 ГОСТ 380-71	4	0,1кг
		12		Ребро		
				Лист Б-10 ГОСТ 19903-74 / Ст.3 ГОСТ 14637-79		
				50х180	2	0,7кг

Инв.№ подл. | Подпись и дата | Взам. инв.№ | Инв.№ дубл. | Подпись и дата

Изм.	Лист	N докум.	Подпись	Дата

ТМ 99. 02. 01 ВО

Лист 4

Формат А4

Формат	Зона	Поз	Обозначение	Наименование	Кол.	Примечание
				Детали		
		1		Стойка		
				Лист Б-250 ГОСТ 19903-74 / Ст.3 ГОСТ 14637-79		
				74х545	1	7,9кг
		2		Ребро		
				Лист Б-12 ГОСТ 19903-74 / Ст 3 ГОСТ 14637-79		
				154 х 274	2	3,95кг
		3		Основание		
				Лист Б 16,0 ГОСТ 19903-74 / Ст 3 ГОСТ 14637-79	1	21,5кг
		4		Панель		
				Лист Б-520 ГОСТ 19903-74 / Ст 3 ГОСТ 14637-79	2	22,6кг
		5		Крышка		
				Лист Б-52 0 ГОСТ 19903-74 / Ст.3 ГОСТ 14637-79	4	5 кг
		6		Втулка		
				Ст.3 ГОСТ 380-71	1	15 кг

Инв.№ подл. | Подпись и дата | Взам. инв.№ | Инв.№ дубл. | Подпись и дата

Изм.	Лист	N докум.	Подпись	Дата
Разраб		Колсакова		
Пров		Ваймштейн		
Рук. гр		Смирнов		
Н. контр		Солдатова		
Утв		Авдеев		

ТМ 99. 02. 02 ВО

Корпус
Чертеж общего вида

Лит	Лист	Листов
Т	3	

Госстрой СССР
Союзводоканалпроект
г. Москва

Формат А4

Формат	Зона	Поз	Обозначение	Наименование	Кол.	Примечание
				Стандартные изделия		
		9		Гайка М16 5		
				ГОСТ 5915-70	8	
		10		Шайба 16 65Г		
				ГОСТ 6402-70	8	
		11		Шпилька М16-6g х 2058		
				ГОСТ 22036-76	8	

Инв.№ подл. | Подпись и дата | Взам. инв.№ | Инв.№ дубл. | Подпись и дата

Изм.	Лист	N докум.	Подпись	Дата

ТМ 99. 02. 02 ВО

Лист 4

Формат А4

21943-05 39

Типовой проект 902-2-428.87 Альбом II

Формат	Зона	Поз	Обозначение	Наименование	кол	Примечание
				Чертежи общего вида		
		1	ТМ.99.03.01 ВО	Скребок	1	*) А3 А4, А4
		2	ТМ.99.03.02 ВО	Скребок	1	*) А3, А4, А4
		3		Рама	1	193 кг
		4		Каток	2	220 кг
		5		Кронштейн нажимной	2	1 кг
				Детали		
		7		Вал		
				Круг В70 ГОСТ 2590-71 / Ст 3 ГОСТ 535-79	2	7,0 кг
		8		Оседержатель		
				Лист Б-10 ГОСТ 19903-74 / Ст 3 ГОСТ 14637-79	4	0,2 кг
		9		Крышка		
				Сталь 35 ГОСТ 1050-74	4	2,3 кг
		10		Корпус		
				Ст 3 ГОСТ 380-71	4	7,7 кг
		11		Прокладка ф200/ф95		
				Картон прокладочный		
				5-05 ГОСТ 9347-74	4	0,12 кг
		12		Пята		
				Ст 3 ГОСТ 380-71	2	3 кг

Инв. № подл. | Подпись и дата | Взам. инв. № | Инв. № дубл. | Подпись, дата

Изм.	Лист	№ докум.	Подпись	Дата
Разраб.		Солдатова		
Пров.		Ваинштейн		
Т. контр.		Смирнов		
Н. контр.		Корсакова		
Утв.		Авдеев		

ТМ.99.03.00 ВО

Тележка правая
Чертеж общего вида

Лит	Лист	Листов
	2	

Госстрой СССР
СОЮЗВОДОКАНАЛПРОЕКТ
г. Москва

Формат А4

Формат	Зона	Поз	Обозначение	Наименование	кол	Примечание
		13		Винт		
				Ст. 3 ГОСТ 380-71	2	6 кг
				Стандартные изделия		
				Болты по ГОСТ 7798-70		
		16		М20×35.58.0115	32	
		17		М24×40.58.0115	8	
				Гайки по ГОСТ 5915-70		
		18		М10 5.0115	4	
		19		М24 5.0115	8	
				Шайбы по ГОСТ 6402-70		
		20		20 65Г.0115	32	
		21		24 65Г.0115	16	
		22		Шайба 24×4.02 0115		
				ГОСТ 11371-78	2	
				Шпильки по ГОСТ 22032-76		
		23		М10-6g×25.58.0115	4	
		24		М24-6g×75.58.0115	8	
		25		Штифт 12 п6×60		
				ГОСТ 3128-70	8	
		27		Подшипник 46212		
				ГОСТ 831-75	4	

Инв. № подл. | Подпись и дата | Взам. инв. № | Инв. № дубл. | Подпись, дата

Изм.	Лист	№ докум.	Подпись	Дата

ТМ.99.03.00 ВО

Лист 3

Формат А4

Формат	Зона	Поз	Обозначение	Наименование	кол	Примечание
		28		Кольцо СП 66-49-6		
				ГОСТ 6308-71	4	
		29		Масленка 11 46		
				ГОСТ 19853-74	2	

Инв. № подл. | Подпись и дата | Взам. инв. № | Инв. № дубл. | Подпись, дата

Изм.	Лист	№ докум.	Подпись	Дата

ТМ 99 03.00 ВО

Лист 4

Формат А4

Формат	Зона	Поз	Обозначение	Наименование	кол	Примечание
				Детали		
		1		Основание L = 650		
				Уголок 6-90×56×5,5 ГОСТ 8510-72 / Ст 3 ГОСТ 535-79	1	4,0 кг
		2		Накладка		
				Лист Б-6 ГОСТ 19903-74 / Ст 3 ГОСТ 14637-79		
				109 × 65	2	0,3 кг
		3		Ребро		
				Лист Б-6,0 ГОСТ 19903-74 / Ст 3 ГОСТ 14637-79	1	2,0 кг
		4		Основание L = 350		
				Уголок 6-90×56×5,5 ГОСТ 8510-72 / Ст 3 ГОСТ 535-79	1	2,16 кг
		5		Накладка		
				Лист Б 6,0 ГОСТ 19903-74 / Ст 3 ГОСТ 14637-79	1	4,9 кг
		6		Скребок		
				Пластина I, лист		
				ТМКЩ-С-16 ГОСТ 7338-77		
				60 × 650	1	1,0 кг
		7		Накладка		
				Лист Б-6 ГОСТ 19903-74 / Ст 3 ГОСТ 14637-79		
				650 × 30	1	0,9 кг

Инв. № подл. | Подпись и дата | Взам. инв. № | Инв. № дубл. | Подпись, дата

Изм.	Лист	№ докум.	Подпись	Дата
Разраб.		Корсакова		
Пров.		Ваинштейн		
Рук. гр.		Смирнов		
Н. контр.		Солдатова		
Утв.		Авдеев		

ТМ.99 03.01 ВО

Скребок
Чертеж общего вида

Лит	Лист	Листов
	2	

Госстрой СССР
СОЮЗВОДОКАНАЛПРОЕКТ
г. Москва

Формат А4

Оп. 50-2193

Типовой проект 902-2-428 87 Альбом V

Формат	Зона	Поз	Обозначение	Наименование	Кол.	Примечание
		8		Ушко		
				Лист Б-6,0 ГОСТ 19903-74		
				Ст.3 ГОСТ 14637-79	4	0,18 кг
				Стандартные изделия		
		11		Болт М10×40.58.0115		
				ГОСТ 7798-70	8	
		12		Гайка М10.5 0115		
				ГОСТ 5915-70	8	
		13		Шайба 10.65Г 0115		
				ГОСТ 6402-70	8	
		14		Шплинт 6,3×40		
				ГОСТ 397-79	1	
		15		Ось 22-20h12×105		
				Ст 3 ГОСТ 9650-71	1	

Инв. № подл. | Подпись и дата | Взам. инв. № | Инв. № дубл. | Подпись и дата

Изм.	Лист	№ докум.	Подпись	Дата

ТМ.99.03 01 80

Лист 3

Копировал Доценко Формат А4

Формат	Зона	Поз	Обозначение	Наименование	Кол.	Примечание
				Детали		
		1		Основание L=650		
				Уголок Б-90×56×5 ГОСТ 8510-72		
				Ст 3 ГОСТ 535-79	1	4,0 кг
		2		Накладка		
				Лист Б-6 ГОСТ 19903-74		
				Ст 3 ГОСТ 14637-79		
				109×65	2	0,3 кг
		3		Ребро		
				Лист Б-6 ГОСТ 19903-74		
				Ст 3 ГОСТ 14637-79	1	2,0 кг
		4		Основание L=350		
				Уголок Б-90×56×5 ГОСТ 8510-72		
				Ст 3 ГОСТ 535-79	1	2,16 кг
		5		Накладка		
				Лист Б-6 ГОСТ 19903-74		
				Ст 3 ГОСТ 14637-79	1	4,9 кг
		6		Скребок		
				Пластина I, лист		
				ТМКЩ-С-16 ГОСТ 7338-77		
				60×650	1	1,0 кг
		7		Накладка		
				Лист Б-6 ГОСТ 19903-74		
				Ст.3 ГОСТ 14637-79		
				650×30	1	0,9 кг

Инв. № подл. | Подпись и дата | Взам. инв. № | Инв. № дубл. | Подпись и дата

Изм.	Лист	№ докум.	Подпись	Дата
Разраб		Карсакова		
Провер		Вайнштейн		
Рук. гр		Смирнов		
Н. контр		Солдатова		
Утв		Абдеев		

ТМ 99.03.02.80

Скребок
Чертеж общего вида

Лит	Лист	Листов
Т	1	2

Росстрой СССР
Союзводоканалпроект
г Москва

Копировал Доценко Формат А4

Формат	Зона	Поз	Обозначение	Наименование	Кол.	Примечание
		8		Ушко		
				Лист Б-6,0 ГОСТ 19903-74		
				Ст.3 ГОСТ 14637-79	4	0,18 кг
				Стандартные изделия		
		11		Болт М10×40.58.0115		
				ГОСТ 7798-70	8	
		12		Гайка М10.5.0115		
				ГОСТ 5915-70	8	
		13		Шайба 10.65Г.0115		
				ГОСТ 6402-70	8	
		14		Шплинт 6.3×40		
				ГОСТ 397-79	1	
		15		Ось 22-20h12×105		
				Ст 3 ГОСТ 9650-71	1	

Инв. № подл. | Подпись и дата | Взам. инв. № | Инв. № дубл. | Подпись и дата

Изм.	Лист	№ докум.	Подпись	Дата

ТМ.99.03.02 80

Лист 3

Копировал Доценко Формат А4

Формат	Зона	Поз	Обозначение	Наименование	Кол.	Примечание
				Чертежи общего вида		
а)		1	ТМ.99.03.01 80	Скребок	1	*) А3, А4, А4
а)		2	ТМ.99.03.02 80	Скребок	1	*) А3, А4, А4
		3		Рама	1	193 кг
		4		Каток	2	220 кг
				Детали		
		7		Вал		
				Круг В70 ГОСТ 2590-71		
				Ст 3 ГОСТ 535-79	2	7,0 кг
		8		Оседержатель		
				Лист Б-10 ГОСТ 19903-74		
				Ст 3 ГОСТ 14637-79	4	0,2 кг
		9		Крышка		
				Сталь 35 ГОСТ 1050-74	4	2,3 кг
		10		Корпус		
				Ст 3 ГОСТ 380-71	4	7,7 кг
		11		Прокладка ф200 ф95		
				Картон прокладочный		
				S=05 ГОСТ 9347-74	4	0,12 кг
		12		Лята		
				Ст 3 ГОСТ 380-71	2	3 кг

Инв. № подл. | Подпись и дата | Взам. инв. № | Инв. № дубл. | Подпись и дата

Изм.	Лист	№ докум.	Подпись	Дата
Разраб		Солдатова		
Пров		Вайнштейн		
Т. контр		Смирнов		
Н. контр		Карсакова		
Утв.		Абдеев		

ТМ.99.04.00 80

Тележка левая
Чертеж общего вида

Лит	Лист	Листов
Т	2	

Росстрой СССР
Союзводоканалпроект
г Москва

Копировал Доценко Формат А4

14 50-6913

Типовой проект 902-2-428.87 Альбом V

Формат	Зона	Поз	Обозначение	Наименование	Кол	Примечание
		13		Винт		
				Ст.3 ГОСТ 380-71	2	6 кг
				Стандартные изделия		
				Болты по ГОСТ 7798-70		
		16		М20х35.58.0115	32	
		17		М24х40.58.0115	8	
				Гайки по ГОСТ 5915-70		
		18		М10.5.0115		
		19		М24.5.0115		
				Шайбы по ГОСТ 6402-70		
		20		20.65Г.0115	32	
		21		24.65Г.0115	16	
		22		Шайба 24х4.02.0115		
				ГОСТ 11371-78	2	
				Шпильки по ГОСТ 22032-76		
		23		М10-6gх25.58.0115	4	
		24		М24-6gх75.58.0115	8	
		25		Штифт 12п6х60		
				ГОСТ 3128-70	8	
		27		Подшипник 46212		
				ГОСТ 831-75	4	

Инв.№ подл. | Подпись и дата | Взам. инв.№ | Инв.№ дубл. | Подпись и дата

Изм. Лист № докум. Подпись Дата

ТМ.99.04.00 80

Лист 3

Копировал Доценко Формат А4

Формат	Зона	Поз	Обозначение	Наименование	Кол	Примечание
		28		Кольцо СП 66-49-6		
				ГОСТ 6308-71	4	
		29		Масленка 1.1 Ц6		
				ГОСТ 19853-74	2	

Инв.№ подл. | Подпись и дата | Взам. инв.№ | Инв.№ дубл. | Подпись и дата

Изм. Лист № докум. Подпись Дата

ТМ.99.04.00 80

Лист 4

Копировал Доценко Формат А4

Формат	Зона	Поз	Обозначение	Наименование	Кол	Примечание
				Чертежи общего вида		
		1		Корпус	1	4,0 кг
		2		Направляющая	1	0,34кг
		3		Кронштейн	1	0.47кг
				Детали		
		4		Шток		
				Круг В16 ГОСТ 2590-71		
				Ст3 ГОСТ 535-79	1	0,7кг
		5		Планка		
				Лист Б-8 ГОСТ 19903-74		
				Ст3 ГОСТ 14637-79	1	0,07кг
		6		Пружина		
				Пружина-198		
				ГОСТ 13768-68 4=28,3	1	2,2 кг
		7		Плита		
				Лист Б-8 ГОСТ 19903-74		
				Ст.3 ГОСТ 14637-79		
				95х50	1	0,3кг
		8		Прокладка		
				Лист Б-6 ГОСТ 19903-74		
				Ст.3 ГОСТ 14637-79		
				60х10	1	0,03кг

Инв.№ подл. | Подпись и дата | Взам. инв.№ | Инв.№ дубл. | Подпись и дата

Изм	Лист	№ докум	Подпись	Дата
Разраб		Корсакова		
Пров		Вайнштейн		
Рук. бр		Смирнов		
Н.контр.		Долгатова		
Утв		Авдеев		

ТМ 99.05.00 80

Динамометр
Чертеж общего вида

Лит	Лист	Листов
И	2	

Госстрои СССР
Союзводоканалпроект
г. Москва

Копировал Доценко Формат А4

Формат	Зона	Поз	Обозначение	Наименование	Кол	Примечание
		9		Планка		
				Лист Б-6.0 ГОСТ 19903-74		
				Ст.3 ГОСТ 14637-79	1	0.03кг
				Стандартные изделия		
				Болты ГОСТ 7798-70		
		11		М6х16 58	3	
		12		М10х35 58	4	
				Гайки ГОСТ 5915-70		
		13		М16 5	1	
		14		М10 5	4	
		15		М5 5	4	
				Шайбы ГОСТ 6402-70		
		16		10 65Г	4	
		17		6 65Г	3	
		18		5 65Г	4	
		19		Шпилька М5-6gх55.58		
				ГОСТ 22034-76	4	

Инв.№ подл. | Подпись и дата | Взам. инв.№ | Инв.№ дубл. | Подпись и дата

Изм. Лист № докум. Подпись Дата

ТМ99.05.00 80

Лист 3

Копировал: Доценко Формат А4

Типовой проект 902-2-428.87 Альбом V

Формат	Зона	Поз	Обозначение	Наименование	Кол	Примечание
				Детали		
		1		Труба		
				Труба 325×8 ГОСТ 10704-76 / Д ГОСТ 10705-76		
				L = 11324	1	710 кг
		2		Заглушка		
				Лист Б-6,0 ГОСТ 19903-74 / Ст3 ГОСТ 14637-79		
				ф345	2	4,4 кг
		3		Ребро		
				Лист Б-6,0 ГОСТ 19903-74 / Ст3 ГОСТ 14637-79	6	1,5 кг
		4		Опора		
				Уголок Б-100×100×6,5 ГОСТ 8509-72 / Ст3 ГОСТ 535-79		
				L = 140	3	1,4 кг
		5		Ребро		
				Лист Б-6 ГОСТ 10704-76 / Ст3 ГОСТ 14637-79	4	1,5 кг
		6		Плита		
				Лист Б-6,0 ГОСТ 10704-76 / Ст3 ГОСТ 14637-79		
				400 × 460	2	8,7 кг

Подпись и дата | Инв. № дубл. | Взам. инв. № | Подпись и дата | Инв. № подл.

Изм	Лист	№ докум.	Подп.	Дата
Разраб.		Еремина		
Пров.		Вайнштейн		
Рук. гр.		Смирнов		
Н. контр.		Корсакова		
Утв.		Авдеев		

ТМ.99.06.00 ВО

Труба илосборная

Чертеж общего вида

Лит	Лист	Листов
Т	2	

Госстрой СССР
СОЮЗВОДОКАНАЛПРОЕКТ
г. Москва

Формат А4

Формат	Зона	Поз	Обозначение	Наименование	Кол	Примечание
		7		Кольцо		
				Лист Б-4,0 ГОСТ 19903-74 / Ст3 ГОСТ 16523-70	2	6,1 кг
		8		Патрубок		
				Труба 159×6 ГОСТ 10704-76 / Д ГОСТ 10705-80		
				L = 80	1	1,8 кг
		9		Крышка		
				Лист Б-6,0 ГОСТ 19903-74 / Ст.3 ГОСТ 14637-79		
				ф 230	1	1,8 кг
				Стандартные изделия		
		10		Отвод 45° 219×6		
				ГОСТ 17375-77	4	
		11		Фланец 1-200-2,5 Ст3		
				ГОСТ 12820-80	4	

Подпись и дата | Инв. № дубл. | Взам. инв. № | Подпись и дата | Инв. № подл.

Изм	Лист	№ докум.	Подпись	Дата

ТМ. 99.06.00 ВО

Лист 3

Формат А4

Формат	Зона	Поз.	Обозначение	Наименование	Кол	Примечание
				Детали		
		1		Труба		
				Труба 133×4 ГОСТ 8732-78 / Д ГОСТ 10705-80		
				L = 8100	1	103,1 кг
		2		Патрубок		
				Труба 76×4 ГОСТ 10704-76 / Д ГОСТ 10705-80		
				L = 190	4	0,7 кг
		3		Патрубок		
				Труба 133×4 ГОСТ 8732-78 / Д ГОСТ 10705-80		
				L = 125	1	1,5 кг
		4		Насадка		
				Труба 133×4 ГОСТ 8732-78 / Д ГОСТ 10705-80		
				L = 800	1	10,1 кг
		5		Плита		
				Лист Б-10,0 ГОСТ 19903-74 / Ст3 ГОСТ 14637-79		
				100 × 140	6	1,1 кг
		6		Заглушка		
				Лист Б-4 ГОСТ 19903-74 / Ст3 ГОСТ 16523-70		
				ф 145	2	0,5 кг

Подпись и дата | Инв. № дубл. | Взам. инв. № | Подпись и дата | Инв. № подл.

Изм	Лист	№ докум.	Подпись	Дата
Разраб.		Еремина		
Пров.		Вайнштейн		
Рук. гр.		Смирнов		
Н. контр.		Корсакова		
Утв.		Авдеев		

ТМ.99.07.00 ВО

Воздуховод

Чертеж общего вида

Лит	Лист	Листов
Т	2	

Госстрой СССР
СОЮЗВОДОКАНАЛПРОЕКТ
г. Москва

Формат А4

Формат	Зона	Поз	Обозначение	Наименование	Кол	Примечание
				Стандартные изделия		
		7		Отвод 45° 133×4	1	
				ГОСТ 17375-77		
		8		Фланец		
				1-65-2,5 Ст.3		
				ГОСТ 12820-80	4	

Подпись и дата | Инв. № дубл. | Взам. инв. № | Подпись и дата | Инв. № подл.

Изм	Лист	№ докум.	Подпись	Дата

ТМ. 99.07.00 ВО

Лист 3

Формат А4

Альбом V

Типовой проект 902-2-428.87

Формат	Зона	Поз	Обозначение	Наименование	Кол.	Примечание
				Детали		
		1		Труба		
				Труба 219х6 ГОСТ 10704-76 / Д ГОСТ 10705-80		
				L=5900	1	204кг
		2		Патрубок		
				Труба 219х6 ГОСТ 10704-76 / Д ГОСТ 10705-80		
				L=290	1	9,2кг
		3		Воздуховод		
				Труба 76х4 ГОСТ 10704-76 / Д ГОСТ 10705-80		
				L=6037	1	43кг
		4		Корпус		
				Труба 620х7 ГОСТ 10704-76 / Д ГОСТ 10705-80		
				L=450	1	49кг
		5		Крышка		
				Лист Б-6.0 ГОСТ 19903-74 / Ст 3 ГОСТ 14636-79		
				ф 640	1	13,1кг
		6		Дно		
				Лист Б-6.0 ГОСТ 19903-74 / Ст 3 ГОСТ 14637-79		
				ф 640	1	13,3кг

Подпись и дата | Инв. № подл. | Взам. инв. № | Инв. № дубл. | Подпись и дата

Изм.	Лист	N докум.	Подпись	Дата
Разраб.		Еремина		
Пров.		Ваинштейн		
Рук. гр.		Смирнов		
Н. контр.		Корсакова		
ГИП		Авдеев		

ТМ99.08.00.60

Эрлифт
Чертеж общего вида

Лит	Лист	Листов
Т	3	

Госстрой СССР
Союзводоканалпроект
г. Москва

Формат А4

Формат	Зона	Поз	Обозначение	Наименование	Кол.	Примечание
		7		Упор 10х58		
				Лист Б-6.0 ГОСТ 19903-74 / Ст.3 ГОСТ 14637-79		
				10х58	2	0.03кг
		8		Днище		
				Труба 351х8 ГОСТ 18732-78 / Д ГОСТ 8731-74		
				L=2595	1	45.3кг
		9		Стенка		
				Лист Б-6.0 ГОСТ 19903-74 / Ст.3 ГОСТ 14637-79	4	26.5кг
		10		Боковина		
				Лист Б-6.0 ГОСТ 19903-74 / Ст.3 ГОСТ 14637-79	2	1кг
		11		Планка		
				Ст.3 ГОСТ 380-71	2	0,016кг
		12		Скоба		
				Ст.3 ГОСТ 380-71	2	0.03кг
		13		Ось		
				Круг В10 ГОСТ 2590-71 / Ст3 ГОСТ 535-79		
				L=20	2	0,01кг
		14		Подвеска		
				Лист Б-6.0 ГОСТ 19903-74 / Ст.3 ГОСТ 14637-79		
				L=160	2	0,1кг
		15		Планка		
				Лист Б-6.0 ГОСТ 19903-74 / Ст. 3 ГОСТ 14637-79	4	0,06кг

Подпись и дата | Инв. № подл. | Взам. инв. № | Инв. № дубл. | Подпись и дата

Изм.	Лист	N докум.	Подпись	Дата

ТМ99.08.00.60

Лист 4

Формат А4

Формат	Зона	Поз	Обозначение	Наименование	Кол.	
		16		Скребок		
				Пластина I, лист		
				ТМКЩ-С-5х50х2560-		
				-1,3 ГОСТ 7338-77	1	1кг
		17		Планка		
				Лист Б-3.0 ГОСТ 19903-74 / Ст 3 ГОСТ 16523-70		
				20х2560	2	4кг
		18		Прокладка		
				Пластина I, лист		
				ТМКЩ-С-3 л 260х260-		
				-1 3 ГОСТ 7338-77	1	0,18кг
				Стандартные изделия		
		19		Болты по ГОСТ 7798-70		
				М16х60 58 0115	8	
		20		М6х35 58 0115	2	
				Гайки по ГОСТ 5915-70		
		21		М16 5 0115	8	
		22		М6 5 0115	2	
		23		Шайба 16 02 0115		
				ГОСТ 11371-78	8	
		24		Шайба 6 65Г 0115		
				ГОСТ 6402-70	2	

4-4 50-5161.2

Подпись и дата | Инв. № подл. | Взам. инв. № | Инв. № дубл. | Подпись и дата

Изм.	Лист	N докум.	Подпись	Дата

ТМ99.08.00.60

Лист 5

Формат А4

Формат	Зона	Поз.	Обозначение	Наименование	Кол.	Примечание
				Заклепки по ГОСТ 10299-80		
		25		4х18.02	18	
		26		4х28.02	2	
				Отводы по ГОСТ 17375-77		
		27		90° 219х6	1	
		28		90°76х3.5	2	
				Фланцы по ГОСТ 12820-80		
		29		1-65-25 Ст. 3	1	
		30		1-200-25 Ст.3	3	

Подпись и дата | Инв. № подл. | Взам. инв. № | Инв. № дубл. | Подпись и дата

Изм.	Лист	N докум.	Подпись	Дата

ТМ99.08.00.60

Лист 6

Формат А4

Типовой проект 903-2-428.84 Альбом V

Формат	Зона	Поз.	Обозначение	Наименование	Кол.	Примечание
				Детали		
		1		Труба		
				Труба 219×6 ГОСТ 10704-76 / Д ГОСТ 10705-76		
				L = 5900	1	204 кг
		2		Патрубок		
				Труба 219×6 ГОСТ 10704-76 / Д ГОСТ 10705-76		
				L = 190	1	6кг
		3		Воздуховод		
				Труба 76×4 ГОСТ 10704-76 / Д ГОСТ 10705-76		
				L = 6037	1	43кг
		4		Корпус		
				Труба 630×7 ГОСТ 10704-75 / Д ГОСТ 10705-76		
				L = 450	1	49кг
		5		Крышка		
				Лист Б-6.0 ГОСТ 19903-74 / Ст.3 ГОСТ 14637-79		
				ф 640	1	13.1кг
		6		Дно		
				Лист Б-6.0 ГОСТ 19903-74 / Ст. 3 ГОСТ 14637-79		
				ф 640	1	13.3 кг

Изм. Лист N докум. Подпись Дата

Разраб. Солдатова

Пров. Вайнштейн

Т. Контр. Смирнов

Н. Контр Корсакова

Утв. Авдеев

ТМ.99.09.00 60

Эрлифт
Чертеж общего вида

Лит. Т | Лист 3 | Листов

Госстрой СССР
Союзводоканалпроект
г. Москва

Подпись и дата | Инв. № подл. | Взам. инв. № | Инв. № дубл. | Подпись и дата

Формат А4

Формат	Зона	Поз.	Обозначение	Наименование	Кол.	Кол.
		7		Упор		
				Лист Б-6.0 ГОСТ 19903-74 / Ст.3 ГОСТ 14637-79		
				10×58	2	0.03кг
		8		Днище		
				Труба 351×8 ГОСТ 8732-78 / Д ГОСТ 8731-74		
				L = 2540	1	36.3кг
		9		Стенка		
				Лист Б-6.0 ГОСТ 19903-74 / Ст 3 ГОСТ 14637-79	4	26.5кг
		10		Днище		
				Труба 351×8 ГОСТ 8732-78 / Д ГОСТ 8731-74		
				L = 568	1	8кг
		11		Боковина		
				Лист Б-6.0 ГОСТ 19903-74 / Ст.3 ГОСТ 14637-79	2	1кг
		12		Планка		
				Ст.3 ГОСТ 535-79	2	0.018кг
		13		Скоба		
				Ст. 3 ГОСТ 535-79	2	0.03кг
		14		Ось		
				Круг 810 ГОСТ 2590-71 / Ст.3 ГОСТ 535-79		
				L=20	2	0.01кг
		15		Подвеска		
				Лист Б-6.0 ГОСТ 19903-74 / Ст 3 ГОСТ 14637-79	1	0.07кг

Изм. Лист N докум. Подпись Дата

ТМ.99.09.00 60

Лист 4

Подпись и дата | Инв. № подл. | Взам. инв. № | Инв. № дубл. | Подпись и дата

Формат А4

Формат	Зона	Поз.	Обозначение	Наименование	Кол.	Примечание
		16		Подвеска		
				Лист Б-6.0 ГОСТ 19903-74 / Ст.3 ГОСТ 14637-79		
				L =190	1	0.11кг
		17		Планка		
				Лист Б-6.0 ГОСТ 19903-74 / Ст. 3 ГОСТ 14637-79	4	0.06кг
		18		Скребок		
				Пластина I, лист		
				ТМКЩ-С-5×50×2560-		
				-1, 3 ГОСТ 7338-77	1	1кг
		19		Планка		
				Лист Б-3.0 ГОСТ 19903-74 / Ст.3 ГОСТ 16523-70		
				20×2560	2	4кг
		20		Прокладка		
				Пластина I, лист		
				ТМКЩ-С-3×260×260-		
				-1.3 ГОСТ 7338-77	1	0.16кг
				Стандартные изделия		
				Болты по ГОСТ 7798-70		
		23		М16×60.58.0115	8	
		24		М6×35.58.0115	2	
		25		Гайки по ГОСТ 5915-70 М16.5.0115	8	
		26		М6.5.0115	2	

Изм. Лист N докум. Подпись Дата

ТМ.99.09.00 60

Лист 5

Подпись и дата | Инв. № подл. | Взам. инв. № | Инв. № дубл. | Подпись и дата

50-Еп16

Формат А4

Формат	Зона	Поз.	Обозначение	Наименование	Кол.	Примечание
		27		Шайба 16 02.0115		
				ГОСТ 11371-78	8	
		28		Шайба 6.65 Г. 0115		
				ГОСТ 6402-70	2	
				Заклепки по ГОСТ 10299-80		
		29		4×18.02	18	
		30		4×28.02	2	
				Отводы по ГОСТ 17375-77		
		31		90° 219×6	1	
		32		90°76×3.5	2	
				Фланцы по ГОСТ 12820-80		
		33		1-65-2.5 Ст.3	1	
		34		1-200-2.5 Ст.3	3	

Изм. Лист N докум. Подпись Дата

ТМ.99.09.00 60

Лист 6

Подпись и дата | Инв. № подл. | Взам. инв. № | Инв. № дубл. | Подпись и дата

Формат А4

Типовой проект 902-2-428.87 Альбом V

Формат	Зона	Поз.	Обозначение	Наименование	Кол.	Примечание
				Детали		
		1		Плита		
				Лист Б-10.0 ГОСТ 19903-74		
				Ст 3 ГОСТ 14637-79		
				250×250	1	6,1 кг
		2		Ребро		
				Лист Б-6,0 ГОСТ 19903-74		
				Ст. 3 ГОСТ 14637-79		
				94×170	1	0,73 кг
		3		Ушко 205×140		
				Лист Б-10.0 ГОСТ 19903-74		
				Ст. 3 ГОСТ 14637-79	2	2,1 кг
		4		Штанга		
				Труба 89×6 ГОСТ 8732-78		
				Д ГОСТ 8731-74		
				l = 385	1	5,0 кг
		5		Заглушка		
				Лист Б-6.0 ГОСТ 19903-74		
				Ст. 3 ГОСТ 14637-79		
				ф 76	1	0,21 кг
		6		Вал		
				Круг В90 ГОСТ 2590-71		
				Ст. 3 ГОСТ 535-79	1	6,0 кг
		7		Прокладка		
				Картон прокладочный		

Инв. № подл. | Подпись и дата | Взам. инв. № | Инв. № дубл. | Подпись и дата

Изм.	Лист	№ докум.	Подпись	Дата
Разраб.		Корсакова		
Пров.		Вайнштейн		
Рук. бр.		Смирнов		
Н. контр.		Солдатова		
Утв.		Авдеев		

ТМ 99.11.00 ВО

Ролик. Чертеж общего вида

Лит	Лист	Листов
Т	2	

Госстрой СССР СОЮЗВОДОКАНАЛПРОЕКТ г. Москва

Формат А4

Формат	Зона	Поз.	Обозначение	Наименование	Кол.	Примечание
				S = 1,5 ГОСТ 9347-74		
				ф 165 / ф 110	2	0,03 кг
		8		Втулка		
				Ст. 3 ГОСТ 380-71		
				ф 110 / ф 98,4 с 70	1	1,0 кг
		9		Бандаж шины		
				Ст. 3 ГОСТ 380-71		
				ф 188 h 11 / ф 168 H8	1	4,9 кг
		10		Втулка		
				Ст. 3 ГОСТ 380-71		
				ф 168 S8 / ф 110 H7	1	12,4 кг
				Стандартные изделия		
		13		Болт М10×20.58.09		
				ГОСТ 7798-70	12	
		14		Гайка М24×1,5.09		
				ГОСТ 11871-80	1	
		15		Шайба 10.65Г.09		
				ГОСТ 6402-70	12	
		16		Шайба 24.09		
				ГОСТ 11872-80	1	
		17		Кольцо СП88-69-7		
				ГОСТ 6308-71	1	
		18		Крышка 2-110×71.5		
				ГОСТ 11641-73	1	
		19		Крышка 32-110		
				ГОСТ 18511-73	1	

Инв. № подл. | Подпись и дата | Взам. инв. № | Инв. № дубл. | Подпись и дата

Изм.	Лист	№ докум.	Подпись	Дата

ТМ 99.11.00 ВО

Лист 3

Формат А4

Формат	Зона	Поз.	Обозначение	Наименование	Кол.	Примечание
		20		Подшипник 46212		
				ГОСТ 831-75	2	
				Прочие изделия		
		23		Шина массивная		
				резиновая		
				250×125×168		
				ГОСТ 5883-76Е	1	3,85 кг

Инв. № подл. | Подпись и дата | Взам. инв. № | Инв. № дубл. | Подпись и дата

Изм.	Лист	№ докум.	Подпись	Дата

ТМ 99.11.00 ВО

Лист 4

Формат А4

Формат	Зона	Поз.	Обозначение	Наименование	Кол.	Примечание
				Детали		
		1		Ребро		
				Лист Б-8,0 ГОСТ 19903-74		
				Ст. 3 ГОСТ 14637-79	2	0,4 кг
		2		Опора		
				Швеллер 14 ГОСТ 8240-72		
				Ст. 3 ГОСТ 535-79	1	5,1 кг
		3		Косынка		
				Лист Б-8,0 ГОСТ 19903-74		
				Ст. 3 ГОСТ 14637-79	8	0,25 кг
		4		Стойка		
				Швеллер 14 ГОСТ 8240-72		
				Ст. 3 ГОСТ 535-79	2	6,75 кг
		5		Стяжка		
				Швеллер 14 ГОСТ 8240-72		
				Ст. 3 ГОСТ 535-79	1	5,3 кг
		6		Кронштейн		
				Лист Б-8,0 ГОСТ 19903-74		
				Ст. 3 ГОСТ 14637-79	2	1,1 кг
		7		Ушко		
				Лист Б-8,0 ГОСТ 19903-74		
				Ст. 3 ГОСТ 14637-79	2	0,25 кг

Инв. № подл. | Подпись и дата | Взам. инв. № | Инв. № дубл. | Подпись и дата

Изм.	Лист	№ докум.	Подпись	Дата
Разраб.		Корсакова		
Пров.		Вайнштейн		
Рук. бр.		Смирнов		
Н. контр.		Солдатова		
Утв.		Авдеев		

ТМ 99.12.00 ВО

Стойка. Чертеж общего вида.

Лит	Лист	Листов
Т	2	

Госстрой СССР СОЮЗВОДОКАНАЛПРОЕКТ г. Москва

Формат А4

21943-05 46

Типовой проект 902-2-428.87 Альбом V

Поз.	Обозначение	Наименование	Кол.	Примечание
		Чертежи общего вида		
1		Рама	1	37 кг
2		Щит	1	33,5 кг
3		Маховик	1	3,8 кг
		Детали		
4		Фланец верхний		
		Лист Б-16,0 ГОСТ 19903-74 Ст.3 ГОСТ 14637-79	1	1,2 кг
5		Фланец нижний		
		Лист Б-12,0 ГОСТ 19903-74 Ст.3 ГОСТ 14637-79	1	0,9 кг
6		Гайка подъемная		
		Бр АЖ9-4 ГОСТ 493-79	1	0,6 кг
7		Прокладка регулировочная		
		Лист Б-0,5 ГОСТ 19903-74 Ст.3 ГОСТ 16523-76	20	0,01 кг
8		Линейка		
		Лист Б-4,0 ГОСТ 19903-74 Ст.3 ГОСТ 14637-79		
		8 30×40	1	1,0 кг

Изм.	Лист	№ докум.	Подпись	Дата
Разраб.		Корсакова		
Пров.		Вайнштейн		
Т.контр.		Смирнов		
Н.контр.		Солдатова		
Утв.		Авдеев		

ТМ.100.01.00.00 ВО

Затвор водослив 900×500

Чертеж общего вида.

Лит	Лист	Листов
Т	2	

Госстрой СССР
СОЮЗВОДОКАНАЛПРОЕКТ
г. Москва

Формат А4

Поз.	Обозначение	Наименование	Кол.	Примечание
9		Штанга		
		Сталь 45 ГОСТ 1050-74		
		L = 1050	1	3,3 кг
10		Стрелка		
		Лист Б-20 ГОСТ 19903-74 Ст 3 ГОСТ 16523-70		
		L = 140×20	1	0,003 кг
11		Уголок		
		Уголок Б-50×50×5 ГОСТ 8509-72 Ст.3 ГОСТ 535-79		
		L = 150	1	0,6 кг
		Стандартные изделия		
		Болты ГОСТ 7798-70		
12		М8×16.58.0115	1	
13		М10×25.58.0115	2	
14		М12×45.58.0115	2	
		Гайки ГОСТ 5915-70		
15		М8.5.0115	1	
16		М10.5.0115	2	
17		М12.5.0115	2	
18		Ось 2-12h11×50 Ст.3 сп ГОСТ 9650-80	1	
19		Шайба 12.02.0115 ГОСТ 11371-78	3	
20		Шплинт 3,2×25.0.0115 ГОСТ 397-79	1	

ТМ.100.01.00.00 ВО

Лист 3

Формат А4

Поз.	Обозначение	Наименование	Кол.	Примечание
		Чертежи общего вида		
1		Рама	1	22,5 кг
2		Щит	1	5,1 кг
3		Маховик	1	3,8 кг
		Детали		
4		Штанга L=1600		
		Сталь 45 ГОСТ 1050-74	1	6,0 кг
5		Фланец верхний		
		Лист Б-16,0 ГОСТ 19903-74 Ст 3 ГОСТ 14637-79	1	1,2 кг
6		Фланец нижний		
		Лист Б-12,0 ГОСТ 19903-74 Ст 3 ГОСТ 14637-79	1	0,9 кг
7		Гайка подъемная		
		Бр АЖ9-4 ГОСТ 493-79	1	0,6 кг
8		Прокладка регулировочная		
		Лист Б-0,5 ГОСТ 19903-74 Ст 3 ГОСТ 16523-70	20	0,01 кг

Изм.	Лист	№ докум.	Подпись	Дата
Разраб.		Корсакова		
Пров.		Зайнштейн		
Т.контр.		Смирнов		
Н.контр.		Солдатова		
Утв.		Авдеев		

ТМ.100.02.00.00 ВО

Затвор щитовой 300×250

Чертеж общего вида

Лит	Лист	Листов
Т	2	

Госстрой СССР
СОЮЗВОДОКАНАЛПРОЕКТ
г. Москва

Формат А4

Поз.	Обозначение	Наименование	Кол.	Примечание
		Стандартные изделия		
11		Болт М12×45.58.0115 ГОСТ 7798-70	2	
12		Гайка М12.5.0115 ГОСТ 5915-70	2	
13		Ось 2-12h11×5 ОСТ 3 сп Ц15 ГОСТ 9650-80	1	
14		Шайба 12.02.0115 ГОСТ 11371-78		
15		Шплинт 3,2×25 0.0115	1	

ТМ.100.02.00.00.00 ВО

Лист 3

Формат А4

gost.e-ecolog.ru