УДК

Группа Г18

РУКОВОДЯЩИЙ ТЕХНИЧЕСКИЙ МАТЕРИАЛ

ФЛАНЦЫ С СОЕДИНИТЕЛЬНЫМ ВЫСТУПОМ СТАЛЬНЫЕ ПЛОСКИЕ ПРИВАРНЫЕ НА Ру 0,25;0,6;I,0;I,6, МПа (2,5;6;I0;I6 кгс/см^2)

РТМ 26-04-160-82

Взамен ОСТ 26-04-80-70

Конструкция и размеры (ограничение ГОСТ I2820-80)

Приказом МХиНМ ВПО "Союзкриогенмаш"

от 1 февраля I983г № 7 срок введения установлен с 01.07 I983г.

I. Настоящий стандарт распространяется на стальные плоские приварные фланцы с соединительным выступом для арматуры, соединительных частей, машин, приборов, аппаратов, резервуаров и трубопроводов на условное давление Ру 0,25;0,6;I,0;I,6 МПа (2,5;6;I0;I6 кгс/см^2) и температуру от 243 К (минус 30°С) до 573 К (300°С), применяемых для криогенной и автогенной техники и предназначенные для эксплуатации в средах: воды, водяного пара, масла, воздуха и газообразных продуктов его разделения.

Выбор фланцев для среды с температурой выше 473 К (200°С) осуществляется по рабочему давлению Ру, соответствующему Ру по ГОСТ 356-80 (СТ СЭВ 253-73).

Фланцы рассчитаны на применение в соединениях мягких или металлических с мягкой набивкой прокладок.

Инв. № подл. | Подпись и дата | Взам. инв. № | Инв. № дубл. | Подпись и дата

gost.e-ecolog.ru

Официальное Перепечатка воспрещена

2. Конструкция и размеры фланцев должны соответствовать указанным на черт. 1-2 и в табл. 1-4

Для Ру 0,25; 0,6 и 1,0 МПа (2,5; 6,0 и 10 кгс/см²) Для Ру 1,6 МПа (16 кгс/см²) $\overset{125}{\nabla}$ (∇)

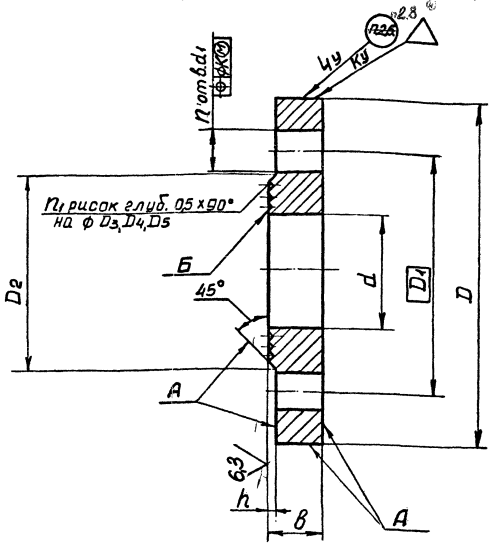

Черт. 1

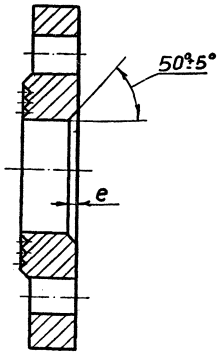

Черт. 2

Остальное см. черт. 1

На поверхностях А допускается шероховатость ∇

Инв. № дубл. | Подп. и дата | Взам. инв. № | Инв. № подл. | Подп. и дата
7555 | 4.1.83

P_y 0,1 и 0,25 МПа (1,0 и 2,5 кгс/см²)

размеры в мм. Таблица 1

Обозначение	Применяемость	Проход условный D_y	Наружный диаметр трубы	D Номин.	D Пред. откл.*	D_1	D_2 Номин.	D_2 Пред. откл.	D_3 Номин.	D_3 Пред. откл.	D_4 Номин.	D_4 Пред. откл.	D_5 Номин.	D_5 Пред. откл.	d Номин.	d Пред. откл.	d_1 Номин.	d_1 Пред. откл.	K	b Номин.	b Пред. откл.	h Номин.	h Пред. откл.	n	n_1	Масса, кг, не более
2604 403342 5006 00 1		10	14	75	−0,74	50	38	−0,62	27	±0,5	21	±0,5	—		15	+0,43										0,25
014	+	15	18	80		55	43		32		26		—		19	+0,52	11		0,5	10						0,29
027	+	20	25	90		65	53		42		34		—		26							2				0,45
030	+	25	32	100	−0,87	75	63	−0,74	50		42		—		33					12						0,55
2604 403342 5111 00 0		32	38	120		90	75		62	±0,8	54		—		39	+0,62										0,79
013		40	45	130		100	85		71		63	±0,8	—		46		14			13						0,95
026	+	50	57	140	−1,00	110	95	−0,87	81		73		—		59	+0,74		+0,43			±0,5		±0,2	4	2	1,04
2604 403342 5209 00 8	+	65	76	160		130	115		98		88		—		78					14		3				1,39
011	+	80	89	185		150	131	−1,00	115		105		—		91	+0,87										1,84
2604 403342 5305 00 3	+	100	108	205	−1,15	170	151		137		128		119	±0,8	110		18		1,0							2,14
016		125	133	235		200	181	−1,15	165	±1,2	157		149		135	+1,00				16				8		2,60
2604 403342 5405 00 6	+	150	159	260	−1,30	225	206		190		182	±1,2	174	±1,2	161										3	3,43
2604 403342 5506 00 6		200	219	315		280	261	−1,30	245		237		230		222**	+1,15				18						4,73
019	+	250	273	370	−1,40	335	316	−1,40	302		294		286		273**	+1,30				21	±0,8			12		6,95
2604 403342 5606 00 9	+	300	325	435	−1,55	395	372		355	±2,0	347	±2,0	339	±2,0	325**	+1,40	22	+0,52		22		4				9,33

* См. п. ~~2.3~~ 2.5

** См. п. ~~2.5~~ 2.7

Пример условного обозначения стального плоского приварного фланца с соединительным выступом с условным проходом 50 мм на P_y 0,1 и 0,25 МПа (1 и 2,5 кгс/см²), из стали 20, исполнения 1:

Фланец 1-50-2,5 Ст 20 ГОСТ 12820-80

Инв. № подл. | Подп. и дата | Взам. инв. № | Инв. № дубл. | Подп. и дата

Ру 0,6 МПа (6 кг/см²)

Размеры в мм

Таблица 2

Обозначение	Применяемость	Проход условный Dу	Наружный диаметр трубы	D Номин.	D Пред. откл.*	D1	D2 Номин.	D2 Пред. откл.	D3 Номин.	D3 Пред. откл.	D4 Номин.	D4 Пред. откл.	D5 Номин.	D5 Пред. откл.	d Номин.	d Пред. откл.	d1 Номин.	d1 Пред. откл.	K	b Номин.	b Пред. откл.	h Номин.	h Пред. откл.	n	n1	Масса кг не более
2604 403342 5007 00 8		10	14	75	-0,74	50	38	-0,62	27	±0,5	21	±0,5	—		15	+0,43	11	+0,43	0,5	12		2		4	2	0,31
011	+	15	18	80		55	43		32		26		—		19	+0,52										0,33
024	+	20	25	90		65	53		42		34		—		26					14						0,53
037	+	25	32	100	-0,87	75	63	-0,74	50		42		—		33											0,64
2604 403342 5112 00 7	+	32	38	120		90	75		62	±0,8	54	±0,8	—		39	+0,62	14		1,0	15						1,01
010	+	40	45	130		100	85		71		63		—		46											1,21
023	+	50	57	140	-1,00	110	95	-0,87	81		73		—		59	+0,74		+0,43		16		3	±0,2			1,33
2604 403342 5210 00 6	+	65	76	160		130	115		98		88		—		78											1,63
019	+	80	89	185	-1,15	150	131	-1,00	115		105		—		91	+0,87	18			18	±0,5					2,44
2604 403342 5306 00 0	+	100	108	205		170	151		135	±1,2	127	±1,2	119	±0,8	110										3	2,85
2604 403342 5406 00 3	+	150	159	260	-1,30	225	206	-1,15	190		182		174	±1,2	161	+1,00	18			20				8		4,39
2604 403342 5507 00 3	+	200	219	315		280	261	-1,30	247		239		231		222**	+1,15				22						5,89
016	+	250	273	370	-1,40	335	316	-1,40	300		292		284		275**	+1,30				23						7,67
2604 403342 5607 00 6	+	300	325	435	-1,55	395	372		353	±2,0	345	±2,0	337	±2,0	325**	+1,40	22	+0,52		24		4		12		10,28
2604 403342 5704 00 8	+	400	426	535	-1,75	495	472	-1,55	453		445		437		426**	+1,55				28				16		15,20
2604 403342 5807 00 2	+	500	530	640 ⑦ 610	-2,00	600	577	-1,75	558		550		542		530**	+1,75				29						19,72
015	+	600	630	755		705	678	-2,00	657		649		641		630**		26			30				20		26,24
2604 403342 5903 00 7	+	800	820	975	-2,30	920	889	-2,30	869		859		849		820**	+2,30	30		1,6	32	±0,8	5		24		46,14
010	+	1000	1020	1175	-2,60	1120	1089	-2,60	1069	±3,0	1059	±3,0	1049	±3,0	1020**	+2,60				36				28		64,36

* См. п. ~~2.3~~ 2.5 ⑦

** См. п. ~~2.5~~ 2.7

Пример условного обозначения стального плоского приварного фланца с соединительным выступом с условным проходом 50мм на Ру 0,6 МПа (6 кгс/см²) из стали 20, исполнения 1:

Фланец 1-50-6 Ст 20 ГОСТ 12820-80

Инв. № подл. | Подп. и дата | Взам. инв. № | Инв. № дубл. | Подп. и дата

7.55 | У. т. 8.3.3д

Ру 1,0 МПа (10 кгс/см²)

Размеры в мм Таблица 3

Обозначение	Применяемость	Проход условный D_y	Наружный диаметр трубы D Номин.	D Пред. откл.*	D_1	D_2 Номин.	D_2 Пред. откл.	D_3 Номин.	D_3 Пред. откл.	D_4 Номин.	D_4 Пред. откл.	D_5 Номин.	D_5 Пред. откл.	d Номин.	d Пред. откл.	d_1 Номин.	d_1 Пред. откл.	K	b Номин.	b Пред. откл.	h Номин.	h Пред. откл.	n	n_1	Масса кг не более
2604 403342 5113 004	+	25	32	115	-0,87	85	70	-0,74	58		50		—		33		14		14		2		2		0,89
017	+	32	38	135		100	81		69		61		—		39	+0,62			16						1,40
020	+	40	45	145	-1,00	110	91	-0,87	77	±0,8	69	±0,8	—		46				18		3		4		1,71
2604 403342 5211 003	+	50	57	160		125	106		92		84		—		59	+0,74	18	+0,43							2,06
016	+	65	76	180		145	126	-1,00	112		102		92	±0,8	78				20	±0,5				3	2,80
029	+	80	89	195	-1,15	160	141		127		117		107		91	+0,87									3,19
2604 403342 5307 007	+	100	108	215		180	161		147		137		127		110				22						3,96
2604 403342 5407 000	+	150	159	280	-1,30	240	217	-1,15	200	±1,2	190	±1,2	180	±1,2	161	+1,00							8		6,62
2604 403342 5508 000	+	200	219	335	-1,40	295	272	-1,30	257		247		237		222**	+1,15	22		24						8,05
2604 403342 5608 003	+	250	273	390		350	327	-1,40	312		302		292		273**	+1,35			26				12		10,65
2604 403342 5808 009	+	400	426	565	-1,75	515	488	-1,55	470		460		450		426**	+1,55			30		4		16		21,56
012	+	500	530	670	-2,00	620	593	-1,75	574	±2,0	564	±2,0	554	±2,0	530**	+1,75	26	+0,52	32	±0,8			20		27,70
025	+	600	630	780		725	694	-2,00	674		664		654		630**		30		36		5				39,40
2604 403342 5608 016	+	300	325	440	-1,55	400	376	-1,40	360		350		340		325	+1,40	22	+0,52	1,0	24 28	±0,5	4	±0,2	12	3	12,9

1,6

* См. п. ~~2.3~~ 2.5

** См. п. ~~2.5~~ 2.7

Пример условного обозначения стального плоского приварного фланца с соединительным выступом с условным проходом 50 мм на Ру 1,0 МПа (10 кгс/см²) из стали 20 исполнения 1:

Фланец 1-50-10 Ст 20 ГОСТ 12820-80

Инв. № подл. | Подп. и дата | Взам. инв. № | Инв. № дубл. | Подп. и дата
7555 | V. V. 8.3.22

Ру 1,6 МПа (16 кгс/см²)

Размеры в мм Таблица 4

Обозначение	Применяемость	Проход условный Ду	Наружный диаметр трубы	D Номин.	D Пред. откл.*	D_1	D_2 Номин.	D_2 Пред. откл.	D_3 Номин.	D_3 Пред. откл.	D_4 Номин.	D_4 Пред. откл.	D_5 Номин.	D_5 Пред. откл.	d Номин.	d Пред. откл.	d_1 Номин.	d_1 Пред. откл.	K	b Номин.	b Пред. откл.	h Номин.	h Пред. откл.	n	n_1	e	Масса кг не более
2604 403342 5009 00 2	+	10	14	90	−0,87	60	45	−0,62	33	±0,8	25	±0,5	–		15	+0,43	14	+0,43	1,0	14	±0,5	2	±0,2	4	2	1,5	0,54
2604 403342 5115 00 8	+	25	32	115		85	70	−0,74	58		50	±0,8	–		33	+0,62				18						2,0	1,17
01 1	+	40	45	145	−1,00	110	91	−0,87	77		69		–		46		18			20		3					1,96
2604 403342 5212 00 0	+	50	57	160		125	106		92		84		–		59	+0,74				22							2,58
01 3	+	80	89	195	−1,15	160	141	−1,00	127	±1,2	117		107	±0,8	91	+0,87				24					3	2,5	3,71
2604 403342 5308 00 4	+	100	108	215		180	161		147		137	±1,2	127	±1,2	110					26				8			4,73
2604 403342 5408 00 7	+	150	159	280	−1,30	240	216	−1,15	200		190		180		161	+1,00	22	+0,52		28							7,81
2604 403342 5705 00 5	+	300	325	460	−1,55	410	382	−1,40	364	±2,0	354	±2,0	344	±2,0	325**	+1,40	26			32	±0,8	4		12		5,5	17,78

* См. п. ~~23~~ 2.5 (4)

** См. п. ~~2.5~~ 2.7

Пример условного обозначения стального плоского приварного фланца с соединительным выступом с условным проходом 50 мм на Ру 1,6 МПа (16 кгс/см²) из стали 20 исполнения 1:

Фланец 1-50-16 Ст 20 ГОСТ 12820-80

Инв. № подл.	Подп. и дата	Взам. инв. №	Инв. № дубл.	Подп. и дата
755	4.V.83			

2.1 Материал - сталь марки 20 по ГОСТ1050.

2.2 При изготовлении фланцев горячей объемной штамповкой предельные отклонения на размеры, припуски на механическую обработку, кузнечные напуски и радиусы закруглений поковок - по классу точности Т4 ГОСТ7505.

2.3 Поковки должны отвечать требованиям, предъявляемым к поковкам IУ группы, категории прочности КП195 по ГОСТ8479.

2.4 Допускается изготовление фланцев D_y600 и 1000мм методом гибки из полосового проката с последующей сваркой стыка по ГОСТ5264 С25.

2.5 При изготовлении фланцев из круга без обработки по наружной поверхности предельные отклонения диаметра D не должны превышать допустимых предельных отклонений на круг обычной точности ГОСТ2590.

2.6 Предельные значения торцевого биения поверхности Б - по 12 степени точности ГОСТ24643.

2.7 Допускается для фланцев с $D_y \geqslant 200$мм расточка внутреннего диаметра фланца по фактическому наружному диаметру трубы с зазором на сторону не более 2,5мм.

2.8 Маркировать условное обозначение фланцев без слова "Фланец" Чу шрифтом 5 - Пр3 ГОСТ26.008.

2.9 Покрытие, кроме поверхности Б - грунт ФЛ-03К ГОСТ9109 - 1 слой.

2.10 Поверхность Б покрыть пушечной смазкой ГОСТ19537.

2.11 Остальные требования по ОСТ26-04-1222.

gost.e-ecolog.ru

Зам4