ТИПОВОЙ ПРОЕКТ

416-1-201.87

СЛУЖЕБНО-БЫТОВОЙ КОРПУС ДЛЯ НЕФТЕБАЗ

АЛЬБОМ I

АРХИТЕКТУРНО-СТРОИТЕЛЬНЫЕ ЧЕРТЕЖИ
ЧЕРТЕЖИ САНИТАРНО-ТЕХНИЧЕСКИХ СИСТЕМ И УСТРОЙСТВ

gost.e-ecolog.ru

ТИПОВОЙ ПРОЕКТ

416-1-201.87

СЛУЖЕБНО-БЫТОВОЙ КОРПУС ДЛЯ НЕФТЕБАЗ

АЛЬБОМ I

СОСТАВ ПРОЕКТА

АЛЬБОМ I — АРХИТЕКТУРНО-СТРОИТЕЛЬНЫЕ ЧЕРТЕЖИ. ЧЕРТЕЖИ САНИТАРНО-ТЕХНИЧЕСКИХ СИСТЕМ И УСТРОЙСТВ. ТЕХНОЛОГИЧЕСКИЕ ЧЕРТЕЖИ БУФЕТА

АЛЬБОМ II — СТРОИТЕЛЬНЫЕ ИЗДЕЛИЯ

АЛЬБОМ III — ТЕХНОЛОГИЧЕСКИЕ ЧЕРТЕЖИ ЛАБОРАТОРИИ. ЭЛЕКТРО-ТЕХНИЧЕСКИЕ ЧЕРТЕЖИ. ЧЕРТЕЖИ ПО СВЯЗИ И СИГНАЛИЗАЦИИ.

АЛЬБОМ IV — СПЕЦИФИКАЦИЯ ОБОРУДОВАНИЯ.

АЛЬБОМ V — СМЕТЫ. КН. 1. И КН. 2.

АЛЬБОМ VI — ВЕДОМОСТЬ МАТЕРИАЛОВ.

РАЗРАБОТАН

ГТПИ-Б

ГЛАВНЫЙ ИНЖЕНЕР — В.Г. ПЕРЕДБОГОВ

ГЛАВНЫЙ ИНЖЕНЕР ПРОЕКТА — М.Е. ВИНОКУРОВ

ГИПРОТОРГ

ГЛАВНЫЙ ИНЖЕНЕР — Л.Н. СОКОЛОВ

ГЛАВНЫЙ ИНЖЕНЕР ПРОЕКТА — Л.И. ЭМЕЛЬДЕШ

ЦНИИПРОМЗДАНИЙ

ЗАМЕСТИТЕЛЬ ДИРЕКТОРА ПО НАУЧНОЙ РАБОТЕ — Н.Н. КИМ

ЗАВЕДУЮЩИЙ ОТДЕЛОМ АРХИТЕКТУРНО-ВСПОМОГАТЕЛЬНЫХ ЗДАНИЙ — Л.А. СКРОБ

УТВЕРЖДЕН И ВВЕДЕН В ДЕЙСТВИЕ С 28 09 1966 Г. ПРИКАЗОМ № 193

Альбом I

Типовой проект 416-1-201.87

СОДЕРЖАНИЕ АЛЬБОМА

обозначение	Наименование	Страницы
1	2	3
	Титульный лист	1
	Содержание альбома	2
	Схема генерального плана	3
	Пояснительная записка	4÷6
	Архитектурные решения АР	
Лист 1	Общие данные /начало/	7
2	Общие данные /окончание/	8
3	План на отм. -3.000 и 0.000	9
4	План на отм. 3.000	10
5	Разрезы 1-1; 2-2; 3-3	11
6	Фасады 1-6; 6-1; А-В; В-А /Двухрядная разрезка панелей/	12
7	Фасады 1-6; 6-1; А-В; В-А /Однорядная разрезка панелей/	13
8	Фрагмент фасада по ряду 5 по оси А для расчетной наружной t°воздуха-40°	14
9	Фрагмент фасада по ряду 6 по оси Б для расчетной наружной t°воздуха-40°	15
10	Фрагмент 1; Фрагмент 2; Узел "Л"	16
11	Фрагменты 3,4,5	17
12	Схема расположения гипсобетонных перегородок и отверстий на отм. -3.000 и 0.000	18
13	Схема расположения гипсобетонных перегородок и отверстий на отм. 3.000	19
14	Планы полов на отм. -0.300, 0.000; 3.000	20
15	Схема установки жалюзийных решеток в каналах венткоробов на 1 и 2 этажах	21
16	План кровли	22
17	Окно О-1	23
18	Окно О-2	24
19	Окно О-3	25
20	Узлы II - VII	26
21	Фрагмент 6. Узлы VIII, IX	27
	Конструкции железобетонные К.Ж.	
1	Общие данные (начало)	28
1а	Общие данные (окончание)	29
2	Схема расположения фундаментов и цокольных панелей	30
	Развертка ленточного фундамента по оси 1	
3	Развертки ленточных фундаментов по осям 2..6	31
4	Схемы расположения лотков каналов приямков и кирпичных вставок	32
5	Схема расположения плит перекрытия каналов, сечения	33
6	Приямки ПР-1; ПР-2	34
7	Схема расположения плит покрытия (Двухрядная разрезка панелей)	35
8	Схема расположения плит покрытия (Однорядная разрезка панелей)	36
9	Схема расположения плит перекрытия (Двухрядная разрезка панелей)	37
10	Схема расположения плит перекрытия (Однорядная разрезка панелей)	38
11	Схемы расположения панелей наружных стен (двухрядная разрезка)	39
12	Схемы расположения панелей наружных стен. (Однорядная разрезка)	40
13	Схемы расположения панелей внутренних стен. (Двухрядная разрезка)	41
14	Схемы расположения панелей внутренних стен (Однорядная разрезка)	42
15	Схемы разверток внутренних стен	43
16	Схема расположения фризовых камней	44
17	Схема расположения вентиляционных коробов, стаканов и фундаментов на кровле	45
18	Фундамент ФОМ-1. Разрезы. Узел 1	46
19	Схемы расположения лестниц Л1, Л2. Разрезы	47
20	Схемы расположения плит покрытия и балок под плиты покрытия тамбуров	48
21	Схема расположения плит и стоек козырьков	49
22	Монолитные участки УМ-1. УМ-2	50
23	Узлы 1... 4	51
24	Узлы 5... 10	52
25	Монолитные балки БМ-1, БМ-2	53
	Конструкции металлические КМ	
1	Общие данные	54
2	Техническая спецификация металла	55
3	Лестница Л3	56
4	Стойки козырька СГ2	57
	Отопление и вентиляция ОВ	
1	Общие данные (начало)	58
2	Общие данные (продолжение)	59
3	Общие данные (продолжение)	60
4	Общие данные (продолжение)	61
5	Общие данные (окончание)	62
6	Отопление и теплоснабжение План на отм. -0.300, 0.000. Фундамент 1,2	63
7	Отопление и теплоснабжение План на отм. 3.000	64
8	Схема системы отопления. Узлы 1...3	65
9	Схема системы теплоснабжения установок П1, П2	66
10	Узел управления. План на отм. 0.000 Разрез 1-1	67
11	Вентиляция. План на отм -0.300, 0.000 Схемы систем ВЕ А, ВЕ5, ВЕ7, ВЕ9 Разрез 1-1	68
12	Вентиляция. План на отм. 3.000 Схемы систем ВЕ1÷ВЕ3; ВЕ6; ВЕ8; ВЕ10, ВЕН	69
13	Вентиляция. План кровли.	70
14	Вентблоки. План 1-го этажа План перекрытия на отм. 3.000	71
15	Вентблоки. План 2-го этажа. План кровли	72
16	Схемы систем П1, П2, В1, В2	73
17	Установки систем П1, П2	74
18	Установка системы В1	75
	Водопровод и канализация ВК	
1	Общие данные	76
2	План на отм. -0.300, 0.000, 3.000 План кровли. Схема системы К2	77
3	Схемы систем В1, Т3, К1	78
	Отопление и вентиляция ОВН	
1	Лючок для замера параметров воздуха	79
	Технологические чертежи буфета ТХ	
1	Буфет на 16 п.м. Фрагмент плана на отм. 0.000 в осях Б-В, в рядах 1-3 Расстановка и привязка монтажного оборудования	80

Инв.№подл. | Подпись и дата | Взам.инв.№

Привязан

Инв.№

ГИП	Винокуров		
Н.контр.	Илларионова		
Нач.отд.	Шохалов		
Гл.арх.	Ширяев		
Гл.спец.	Миронов		
Рук.гр.	Духовский		
Рук.гр.	Мельникова		

ТП 416-1-201.87

содержание альбома

стад.	лист	листов
Р		

ГПИ-6 МОСКВА

Формат А-2

Альбом I

Типовой проект 416-1-201-87

Схема генерального плана

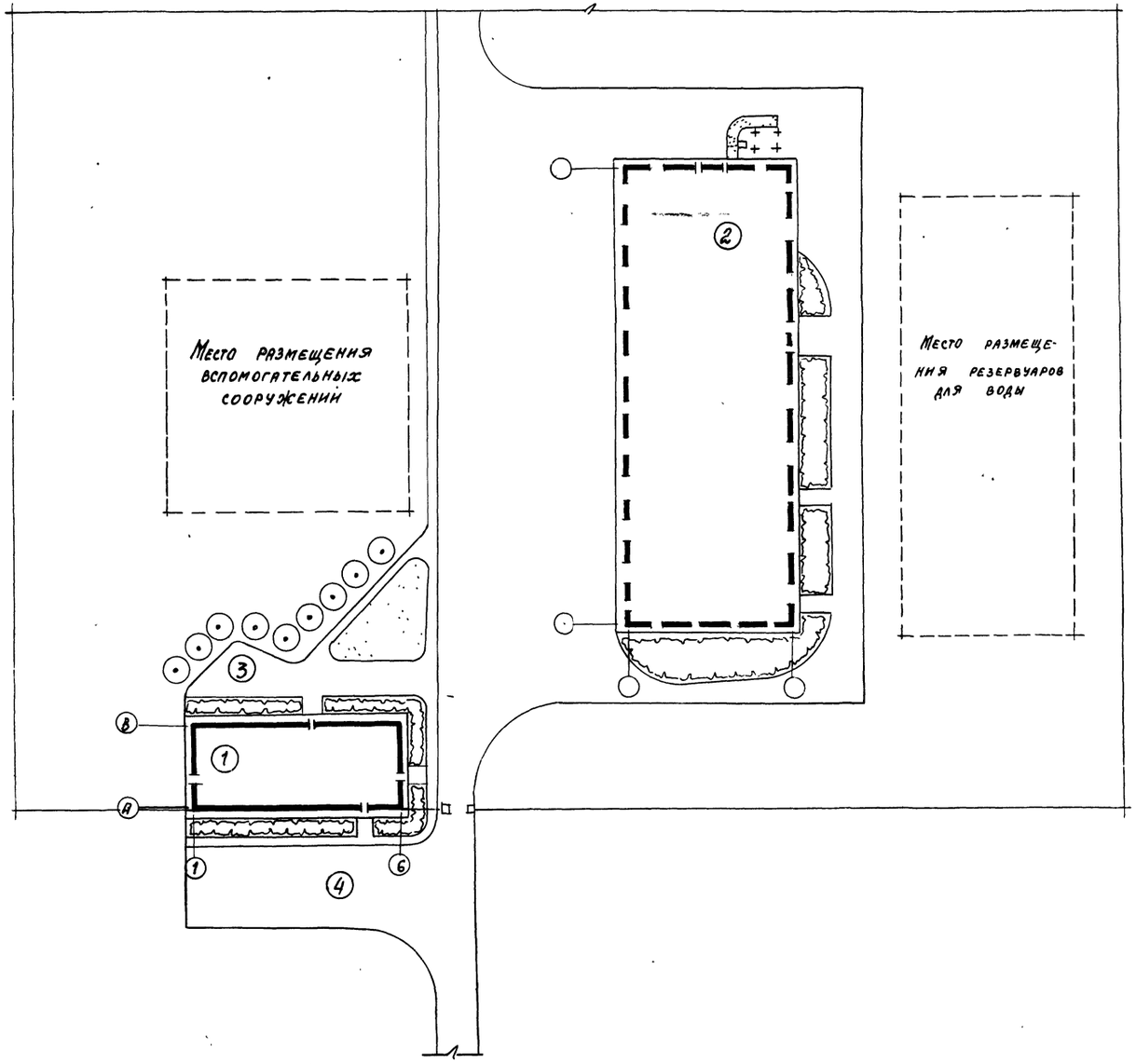

Экспликация зданий и сооружений

№ по ген. плану	Наименование здания /сооружения/	Координаты угла квадрата стр сетки	Примечание
1	Служебно-бытовой корпус		
2	Хозяйственно-технический корпус		
3	Площадка для отдыха		
4	Предвъездная площадка		

Данную схему следует рассматривать как пример одного из возможных вариантов размещения служебно-бытового корпуса на нефтебазах.

В зависимости от местных условий (типа базы, количества хранилищ, прохода и примыкания железнодорожных путей, автомобильных дорог, рельефа и т.п.) размещение служебно-бытового корпуса может быть изменено и приведено в соответствие с общим решением генерального плана базы.

Гл.арх.инж.	Белицкая		
Н.контр.	Илларионова		
ГИП	Винокуров		12.12.86
Нач.отд.	Шохолов		
Гл.арх.	Ширяев		
Гл.спец.	Миронов		
Рук.гр.	Духовский		
Рук.гр.	Мельникова		

ТП 416-1-201.87

Схема генерального плана

Стадия	Лист	Листов
Р		1

ГПИ-6 Москва

Привязан

Инв. №

Инв. № подл. | Подпись и дата | Взамен инв.

Пояснительная записка

I. Общая часть

Типовой проект служебно-бытового корпуса для нефтебаз разработан на основании плана типового проектирования Госстроя СССР на 1984 г и задания на проектирование, утвержденного заместителем руководителя организации п/я А-1442 от 21 апреля 1984 г.

Проект разработан в соответствии с нормами проектирования „Вспомогательные здания и помещения промышленных предприятий" СН и П II-92-76.

Проектом предусматривается строительство здания в районах со следующими природными и климатическими условиями:

а) расчетная температура наружного воздуха – 20°С; -30°С; -40°С;

б) рельеф площадки спокойный, грунтовые воды отсутствуют;

в) грунты непросадочные, непучинистые нескальные с характеристиками, приведенными в разделе IV пояснительной записки;

г) снеговая нагрузка для II-IV географических районов СССР (СН и П-II-6-74);

д) скоростной напор ветра для II-IV географических районов СССР (СН и П II-6-74);

г) расчетная сейсмичность не выше 6 баллов.

Проект разработан для строительства на складских базах ГУГМР в местах где освоено производство изделий по серии 135. Склад инвентаря и оборудования (ПРУ) размещается [illegible] заглубленном здании.

Характеристика стеновых и изоляционных материалов

Таблица I.

№№ п.п.	Материал ограждения	Зона строительства по СН и П II 3-75	Ед. изм.	Расчетная температура наружного воздуха		
				-20-24°С	-25-30°С	-31-40°С
1	Наружные стеновые панели керамзитобетонные γ=1000 кг/м³	Сухая нормальная	мм	300	350	400
2	Кирпичные вставки γ=1650 кг/м³		мм	380	517	640
3	Утеплитель в покрытии - минераловатные плиты повышенной жесткости γ=200 кг/м³		мм	80	100	120

II. Генеральный план

Размещение служебно-бытового корпуса на генеральном плане решается с учетом технологических требований и местных условий, предъявляемых при проектировании складских баз ГУГМР.

Служебно-бытовой корпус, как правило, размещается на территории складской базы в комплексе с хозяйственно-техническим корпусом.

Автодороги на схеме генерального плана показаны условно, их местоположение при конкретном решении генплана может быть изменено.

Служебно-бытовой корпус следует располагать главным фасадом вдоль одной из сторон участка непосредственно при въезде на территорию базы.

На территории базы предполагается размещение отдельно стоящего здания ПРУ.

III. Архитектурно-планировочные решения

Архитектурно-планировочное решение служебно-бытового корпуса определено его функциональным назначением и расположением на генеральном плане складской базы.

Проект выполнен для районов с расчетной зимней температурой наружного воздуха -30°С, с нормативным скоростным напором ветра для II района по СН и П II-6-74 и нагрузками от снегового покрова для III района по СН и П II-5-74.

В проекте предусмотрена возможность применения его для условий, указанных в пунктах д, г и д в разделе I пояснительной записки.

Здание двухэтажное с размерами в плане 30×12 м. Высота этажа – 3м. Класс здания – II.

Степень огнестойкости – II.

В служебно-бытовом корпусе запроектированы административно-технические, лабораторные и бытовые помещения, а также буфет с обеденным залом на 16 посадочных мест.

Лабораторные помещения запроектированы для выполнения операций, связанных с отбором проб.

Альбом I

Типовой проект 416-1-201.87

Инв.№ подл. | Подпись и дата | Взам. инв.№

				Привязан		
				ТП 416-1-201.87		ПЗ
Гл. арх. им.	Величкин					
Н. контр.	Имаринова					
ГИП	Винокуров					
Нач. отд.	Шохолов				Стадия	Лист	Листов
Гл. арх.	Ширяев				Р	1	3
Гл. спец.	Муромов						
Рук. гр.	Яковский						
Рук. гр.	Мельникова			Пояснительная записка	ГПИ-Б Москва		

исследованиями и анализами образцов.

При определении состава помещений и расчёте их оборудования приняты следующие данные:

списочная численность: рабочих - 11 чел.
(в корпусе) ИТР и служащих - 21 чел.
режим работы - односменный.

V Строительная часть

Служебно-бытовой корпус запроектирован с поперечными несущими стенами из сборных железобетонных панелей и самонесущими наружными панелями из керамзитобетона.

Все сборные железобетонные и легкобетонные конструкции корпуса приняты по серии 182-82:

„ Крупнопанельные конструкции для вспомогательных зданий промышленных предприятий с высотой этажа 3.0 м и шагом несущих поперечных стен 6.0 м".

Устойчивость здания в поперечном направлении обеспечивается несущими поперечными стенами.

Устойчивость здания в продольном направлении обеспечивается установкой диафрагм жесткости.

Функцию диафрагм жесткости выполняют внутренние панели, установленные в продольном направлении здания.

Фундаменты под стены ленточные монолитные из бетона марки 200.

При расчёте фундаментов в качестве основания приняты грунты со следующими расчетными характеристиками: $\varphi = 28°$; $C = 2$ кПа; $E = 14.7$ МПа; $\gamma = 1.8$ т/м^3; коэффициент безопасности по грунту $K_т = 1$. При грунтовых условиях, отличных от принятых в проекте, фундаменты должны быть перепроектированы.

При наличии грунтовых вод, в зависимости от отметки их уровня. При привязке должны быть предусмотрены мероприятия по защите приямков и каналов от грунтовых вод.

При грунтовых водах, агрессивных по отношению к бетонам на обычных цементах, должны быть предусмотрены защитные мероприятия соответствующих конструкций.

Внутренние стены запроектированы из сборных железобетонных панелей толщиной 160 мм и вентиляционных блоков шириной 1480 мм и толщиной 380 мм.

Для создания единой пространственной системы внутренние панели соединяются между собой и элементами наружных стен сваркой через закладные элементы и петлевые выпуски.

Наружные стены выполняются из сборных керамзитобетонных панелей с объемным весом 1000 кг/м^3.

Толщину стен принимать по таблице на листе 2 компл. АР.

Швы между панелями наружных стен заполняются цементным раствором и упругими синтетическими прокладками (паронзол, гернит) и герметизирующей тиоколовой мастикой (ТУ 84-246-75), защищающей упругие прокладки от внешних атмосферных воздействий и солнечной радиации.

Крепление наружных панелей осуществляется к панелям внутренних стен с помощью крюков и петлеобразных закладных изделий, размещенных в нишах и пазах панелей наружных стен, с последующим замоноличиванием углов стыков.

Перекрытие и покрытие запроектировано из сборных железобетонных многопустотных панелей высотой 220 мм и ребристых панелей в местах прохода сантехнических трубопроводов и воздуховодов.

Для обеспечения пространственной работы конструкций на вертикальные и горизонтальные усилия панели перекрытий соединяются между собой в единый диск, работающий в горизонтальной плоскости, что обеспечивается сваркой арматурных выпусков, соединяющих между собой отдельные панели, как вдоль, так и поперек рабочего пролета перекрытий.

Продольные грани плит перекрытий имеют рифленую поверхность, что при заделке швов между ними позволяет обеспечить восприятие сдвигающих усилий в плоскости перекрытия.

Лестницы из укрупненных сборных железобетонных маршей шириной 1.35 м.

За условную отметку 0.000 принят уровень чистого пола первого этажа, что соответствует абсолютной отметке ☐.

Горизонтальную гидроизоляцию стен на отм. -0.030 выполнить из цементно-песчаного раствора состава 1:2 толщиной 20 мм.

Перегородки запроектированы из гипсобетонных панелей по серии 1.231 вып. 3с, а в помещениях с относительной влажностью воздуха свыше 75% из керамического полнотелого кирпича М75 (ГОСТ 530-80) на сложном растворе М50.

При кладке кирпичных перегородок в откосы дверных проемов заложить деревянные антисептированные пробки размером 120×120×65мм.

Привязан

Инв. № подл. | Подп. и дата | Взам. инв. №

Инв. №

не менее двух штук с каждой стороны проема.

Проемы в кирпичных перегородках шириной менее 900мм перекрыть 3ФВАI с опиранием арматуры на стену не менее 150мм.

По периметру корпуса устраивается асфальтовая отмостка шириной 0,8м.

Кровля плоская с внутренним водостоком. Защитный слой водоизоляционного ковра выполняется из гравия (ГОСТ 8268-82) на горячей битумной мастике. Морозостойкость гравия не ниже Мрз-100, толщина слоя 10мм.

Водоизоляционный ковер состоит из четырех слоев рубероида марки РэМ-350 (ГОСТ 10923-82) на горячей битумной мастике. Мастика для устройства ковра - битумная, антисептированная марки МБК-Г-55 (ГОСТ 2889-80) в местах примыкания к парапету - МБК-Г-85.

Утеплитель кровли - минераловатные плиты повышенной жесткости $\gamma = 200 кг/м^3$ по ГОСТ 22950-78. При производстве строительно-монтажных работ необходимо руководствоваться следующими нормативными документами — СНиП III-17-78; СНиП III-20-74; СНиП III-21-73; СНиП III-В.14-72.

Проект выполнен из условий производства работ в летнее время. При производстве работ в зимнее время необходимо соблюдать указания и конструктивные требования соответствующих разделов строительных норм и правил.

Отделочные работы

Все кирпичные перегородки, за исключением перегородок душевых, а также приставной тамбур, для расчетной наружной температуры воздуха -40°С, выполнить из керамического полнотелого кирпича (ГОСТ 530-80) с расшивкой швов с двух сторон.

Морозостойкость кирпича кирпичных вставок в наружных стенах и приставного тамбура (на глубину 120мм) Мрз-15.

Кирпичные участки стен штукатурятся и окрашиваются под цвет панелей. Стены окрашиваются кремнеорганической эмалью.

Цвет простенков в проекте принят контрастным по отношению к световому тону стен и конкретно назначается при привязке проекта.

Столярные изделия окрашиваются пентафталевой эмалью ПФ-115 за 2раза.

Указания по внутренней отделке помещений и устройству полов приведены на листах проекта.

Противопожарные мероприятия

Все помещения оборудованы эвакуационными выходами. Категории по пожарной безопасности приведены на планах служебно-бытового корпуса.

Для подъема на кровлю запроектирована металлическая лестница.

Все двери, ведущие к эвакуационным выходам, открываются по пути эвакуации.

В помещениях с категорией „В" запроектированы противопожарные двери с пределами огнестойкости 0,6 часа.

Молниезащита корпуса разработана на листе 16.

Указания по привязке чертежей комплекта АР

В проекте в качестве основного варианта принята двухрядная разрезка наружных стеновых панелей. Однорядная разрезка наружных стеновых панелей дана как вариант без осмечивания и составления ведомости материалов.

Подобрать соответствующие оконные блоки, а так же скорректировать толщину наружных стеновых панелей в зависимости от расчетной температуры наружного воздуха.

При расчетной наружной температуры воздуха -40°С вместо козырьков над входами привязать приставные тамбуры по листам 8 и 9.

В проекте следует предусмотреть мероприятия для защиты стеновых панелей от атмосферных воздействий (см. таблицу 3 серия 182-82 документ 0-1-00ПЗ).

Планы этажей разработаны для фасадов с двухрядной разрезкой панелей наружных стен.

Указания по привязке чертежей комплекта КЖ

При грунтовых условиях, отличных от принятых в проекте, фундаменты необходимо перепроектировать, при этом следует руководствоваться указаниями серии 182-82 вып. 0-1 (см. документ 0-1-00ПЗ раздел II), а также скорректировать их в зависимости от температуры наружного воздуха.

Скорректировать марки наружных стеновых панелей двухрядной или однорядной разрезки, если этот вариант будет принят в качестве основного, в зависимости от температуры наружного воздуха.

Скорректировать листы 2 и 3 в зависимости от толщины наружных стен.

В зависимости от температуры наружного воздуха необходимо скорректировать листы марки АР.

Инв. № подл. | Подпись и дата | Взам. инв. №

Привязан

Инв. №

Альбом 1

Типовой проект 416-1-201-87

Ведомость основных комплектов рабочих чертежей

Обозначение	Наименование	Примечание
АР	Архитектурные решения	
КЖ	Конструкции железобетонные	
КМ	Металлические конструкции	
ОВ	Отопление и вентиляция	
ВК	Внутренние водопроводи канализация	
СС	Связь и сигнализация	
ЭМ	Силовое электрооборудование	
ЭО	Электроосвещение	
АОВ	Автоматизация приточных вентсистем	

Ведомость рабочих чертежей основновного комплекта

Лист	Наименование	
1.	Общие данные (начало)	
2.	Общие данные (окончание)	
3.	План на отм.-0.300 м 0.000	
4.	План на отм. 3.000	
5.	Разрезы 1-1, 2-2, 3-3	
6.	Фасады 1-6, 6-1, А-В, В-А (двухрядная разрезка панелей)	
7.	Фасады 1-6, 6-1, А-В, В-А (однорядная разрезка панелей)	
8.	Фрагмент фасада по ряду 5 по осн. А для расчетной наружной t° воздуха - 40°	
9.	Фрагмент фасада по ряду 6 по оси Б для расчетной наружной t воздуха - 40°	
10.	Фрагменты 1, 2	
11.	Фрагменты 3, 4, 5	
12.	Схема расположения гипсобетонных перегородок и отверстий на отм. -0.300 и 0.000	
13.	Схема расположения гипсобетонных перегородок и отверстий на отм. 3.000	
14.	Планы полов на отм.-0.300; 0.000; 3.000	
15.	Схема установки жалюзийных решеток в каналах венткоробов на 1 и 2 этажах	
16.	План кровли	
17.	Окно 0-1	
18.	Окно 0-2	
19.	Окно 0-3	
20.	Узлы II-VII	
21.	Фрагмент 6 Узлы VIII, IX	

Ведомость ссылочных и прилагаемых документов

Обозначение	Наименование	Примечание
	Ссылочные документы	
ГОСТ 24698-81	Двери деревянные наружные для жилых и общественных зданий	
ГОСТ 6629-74	Двери деревянные внутренние для жилых и общественных зданий	
1.236-5 Вып.1	Противопожарные двери общественных зданий	
ГОСТ 11214-78	Окна и балконные двери деревянные с двойным остеклением для жилых и общественных зданий	
ГОСТ 16289-80	Окна и балконные двери и деревянные с тройным остеклением для жилых и общественных зданий	
1.038,1-1 Вып 1	Перемычки железобетонные для зданий с кирпичными стенами	
ГОСТ 17280.79	Доски подоконные деревянные	
ГОСТ 18124-75	Листы асбестоцементные плоские	
2.230-1 Вып.5,6,10	Детали стен и перегородок общественных зданий	
1.231-1 Вып.3с	Панели перегородок гипсобетонные	
2.260-1 Вып.4	Детали покрытий общественных зданий	
ГОСТ 22414-77	Шкафы металлические для хранения одежды в санитарно бытовых помещениях промышленных предприятий	
1.400 - 15 Вып.1	Унифицированные закладные изделия ж.б. конструкций для крепления технологических коммуникаций и устройств.	
	Прилагаемые документы	
- АР.ВМ	Ведомость потребности в материалах комплекта АР	
- АР.СО	Спецификация оборудования	

Таблица толщин и наружных стен и утеплителя кровли

Расчетная зимняя t° наружного воздуха	Толщина кирпичных стен. мм	Толщина панельных стен, мм		Толщина утеплителя, $\gamma = 200$ кг/м³	Примечание
Однорядная разрезка панелей					
		а	б		
- 20	380	350	300	80	
- 30	510	350	350	100	
- 40	640	400	400	120	
Двухрядная разрезка панелей					
		а	б		
- 20	380	350	300	80	
- 30	510	400	350	100	
- 40	640	400	400	120	

Проект разработан в соответствии с действующими нормами и правилами и предусматривает мероприятия, обеспечивающие пожарную безопасность при эксплуатации здания

Главный инженер проекта И.Е. Винокуров

Согласовано: Отдел ОВ, Отдел ВК, Сектор связи, Отдел ЭТ

Взамен инв. №, Подпись и дата, Инв. № под.

Гл. архит.	Белицкая	
Н. контр.	Илларионова	
Гл. инж. пр.	Винокуров	
Нач. отд.	Шохолов	
Гл. арх. о	Ширяев	
Гл. спец.	Миронов	
Рук. гр. ар.	Духовский	
Рук. гр. к.	Мельников	
Ст. арх.	Вуколова	
Ст. арх.	Ильиничева	

Инв. №

Привязан

Т.П. 416-1-201.87 АР

Служебно-бытовой корпус для нефтебаз	Стадия	Лист	Листов
	Р	1	21

Общие данные (начало)

ГПИ-6 Москва

Ведомость отделки помещений (площадь м²)

Наименование или номер помещения	Потолок		Стены или перегородки		Низ стен или перегородок			Примечания
	Площадь	Вид отделки	Площадь	Вид отделки	площадь	Вид отделки	Высота мм	
1,2,4,5,9.		Затирка швов		Затирка швов				Затирка швов
18,22,25,26		Водоэмуль-		водоэмуль-				цементным
27,28 и лест-	159.6	сионная	474.6	сионная	—	—	—	раствором
ничная клетка		окраска 2слоя		окраска 2слоя				
отм.-0.300,0.000								
3,6,7,10,11		Затирка швов		Затирка швов		Облицовка		Затирка швов
12,13,14	82.5	водоэмуль	116,7	водоэмуль-	141.0	глазурован	1500	цементным
отм.-0.300,0.000		сионная		сионная		ной плиткой		раствором
		окраска 2слоя		окраска 2слоя				
20.21		Затирка швов		Затирка швов				Затирка швов
отм. 0.000	45.0	Силикатная	76.0	Силикатная	—	—	—	цементным
		окраска 2слоя		окраска 2слоя				раствором
15,23,24		Затирка швов		Облицовка				Затирка швов
отм. 0.00	9.5	Масляная	52.4	глазурован-	—	—	—	цементным
		окраска 2слоя		ной плиткой				раствором
1,2,3,4,5,6,7,8		Затирка швов		Затирка швов				Затирка швов
9,10,14,15,16,17,	274.5	Водоэмуль-	763.0	водоэмуль-	—	—	—	цементным
18,19,20 и лест-		сионная ок-		сионная				раствором
кл. отм. 3.000		раска 2слоя		окраска 2слоя				
13		Затирка швов		Затирка швов				Затирка швов
отм. 3.000	24.7	Силикатная	43.3	Силикатная	—	—	—	цементным
		окраска 2слоя		окраска 2слоя				раствором
11.12 отм.3.000	5.3	Затирка швов	20.4	Затирка швов	28.0	Облицовка	1500	Затирка
		водоэмуль-		водоэмуль-		глазурован		швов цемент-
		сионная окра-		сионная ок-		ной плиткой		ным раствором
		ска 2слоя		раска 2слоя				

Оборудование бытовых помещений

Группа производственных процессов	Кол-во работающих списочный состав		Количество единиц оборудования									
			Шкафы в гардеробн.				Душевые сетки		Умывальные краны		Унитазы	
			Ул. дом. од		спец. од.							
	М	Ж	М	Ж	М	Ж	М	Ж	М	Ж	М	Ж
I а	—	3	—	3	—	—	—	—	—	0.4	—	0.2
I б	3	4	3	4	—	—	0.2	0.3	0.3	0.4	0.2	0.2
II 9	1	—	1	—	1		0.2		0.03		0.06	
ИТР	10	11										

Общие указания к проекту см. пояснительную записку.

Инв. № подл. | Подпись и дата | Взам. инв. №

Инв. №		
Гл. арх. инж.	Белицкая	
Н. контр.	Илларионова	
Гл. инж. гр.	Винокуров	
Нач. отд.	Шохолов	
Гл. арх. отд.	Ширяев	
Гл. спец.	Миронов	
Рук. гр. арх.	Цуковский	
Рук. гр. конс.	Мельникова	
Ст. арх.	Вукопова	
Ст. арх.	Илларионов	

Привязан

ТП 416-1-2.01.87 АР

Служебно-бытовой корпус для нефтебаз

стадия	лист	листов
Р	2	

Общие данные (окончание)

ГПИ-Б Москва

План на отм. -0.300 и 0.000

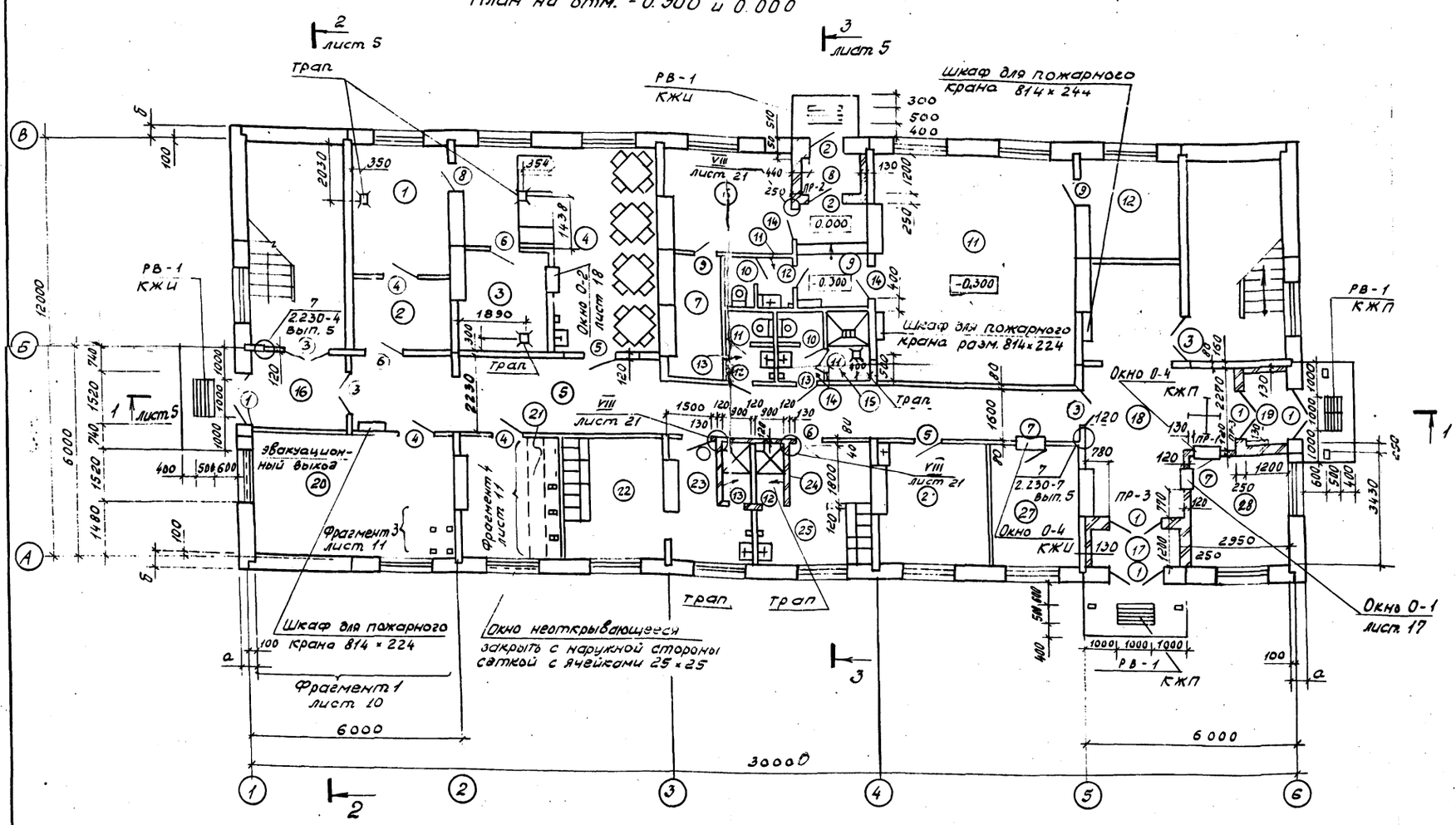

Экспликация помещений

Номер по плану	Наименование	Площадь м²	Категория производства по взрывной, взрывопожарной и пожарной опасности
1	Подсобное помещение	10.85	Д
2	Тамбур буфета	5.68	Д
3	Моечная буфета	1.38	Д
4	Зал с раздаточной на 16 п.м.	27.48	Д
5	Коридор	38.26	Д
6	Моечная лаборатории	10.64	В
7	Кладовая	5.00	В
8	Тамбур	2.12	Д
9	Коридор	5.84	Д
10	Санузел лаборатории	2.66	Д
11	Аналитический зал	37.75	В
12	Весовая	8.24	В
13	Санузел мужской	2.66	Д
14	Санузел женский	2.66	Д
15	Комната личной гигиены женщин	2.38	Д
16	Тамбур	6.26	Д
17	Тамбур	3.24	Д
18	Вестибюль	23.37	Д
19	Тамбур	2.57	Д
20	Приточная венткамера	20.49	Д
21	Щитовая	9.81	Д
22	Женский гардероб уличной, домашней и спец. одежды	17.33	Д
23	Душевая	1.62	Д
24	Душевая	1.62	Д
25	Мужской гардероб уличной, домашней и спец. одежды	7.84	Д
26	Медицинская комната	12.00	Д
27	Гардероб и камера хранения	10.14	Д
28	Помещение охраны	10.12	Д

Спецификация элементов заполнения проемов

Марка поз.	Обозначение	Наименование	Кол.	Масса ед.кг	Примечание
1	ГОСТ 24698-81	Дверной блок ДН21-15АПШР-1	5		
2	ГОСТ 24698-81	Дверной блок ДН21-10 ПЩР-1	2		Доводчик по ЗД-1 ГОСТ 5631-78
3	ГОСТ 6629-74	Дверной блок ДО-21-13	4		
4	ГОСТ 6629-74	Дверной блок ДГ21-10Л	4		
5	ГОСТ 6629-74	Дверной блок ДГ 21-9	3		
6	ГОСТ 6629-74	Дверной блок ДГ 21-9Л	2		
7	КЖИ	Дверной блок ДГ 21-9	2		
8	ГОСТ 6629-74	Дверной блок ДГ 21-8	1		
9	ГОСТ 6629-74	Дверной блок ДГ 21-8	2		Обить кровельной сталью по асбесту
10	ГОСТ 6629-74	Дверной блок ДГ 21-78	2		
11	ГОСТ 6629-74	Дверной блок ДГ 21-78Л	2		
12	ГОСТ 6629-74	Дверной блок ДГ 21-78П	3		
13	ГОСТ 6629-74	Дверной блок ДГ-21-78АП	2		
14	1.236-5 вып. 1	Дверной блок ДП1.17.00.00.00	2		

Ведомость проемов дверей.

Марка, поз.	Размер проема мм
1	1550 × 2100
2	1060 × 2100
3	1310 × 2070
4	1010 × 2070
5	910 × 2070
6	810 × 2070
7	910 × 2070
8	810 × 2070
9	810 × 2070
10	710 × 2070
11	710 × 2070
12	710 × 2070
13	710 × 2070
14	1010 × 2100
15	810 × 2070

1. Крепление окон и дверей к наружным стенам выполнить по серии 2.236-2 вып. 1.
2. Ведомость перемычек дана на листе 5.

Привязан

Инв. №

Гл.арх.инс.	Белицкая	
Н.контр.	Илларионова	
ГИП	Винокуров	
Нач.отд.	Шоколова	
Гл.арх.от.	Ширяев	
Гл.спец.	Миронов	
Рук.гр.ар.	Духовский	
Рук.гр.кон.	Мельникова	
Ст.арх.	Вуколова	

ТП 416-1-201.87 АР

Служебно-бытовой корпус для нефтебаз

Стадия	Лист	Листов
Р	3	

План на отм. -0.300 и 0.000

ГПИ-Б Москва

Инв.№ подл. | Подпись и дата | Взам. инв.№

Типовой проект 416-1-201-87 Альбом 1

План на отм. 3.000

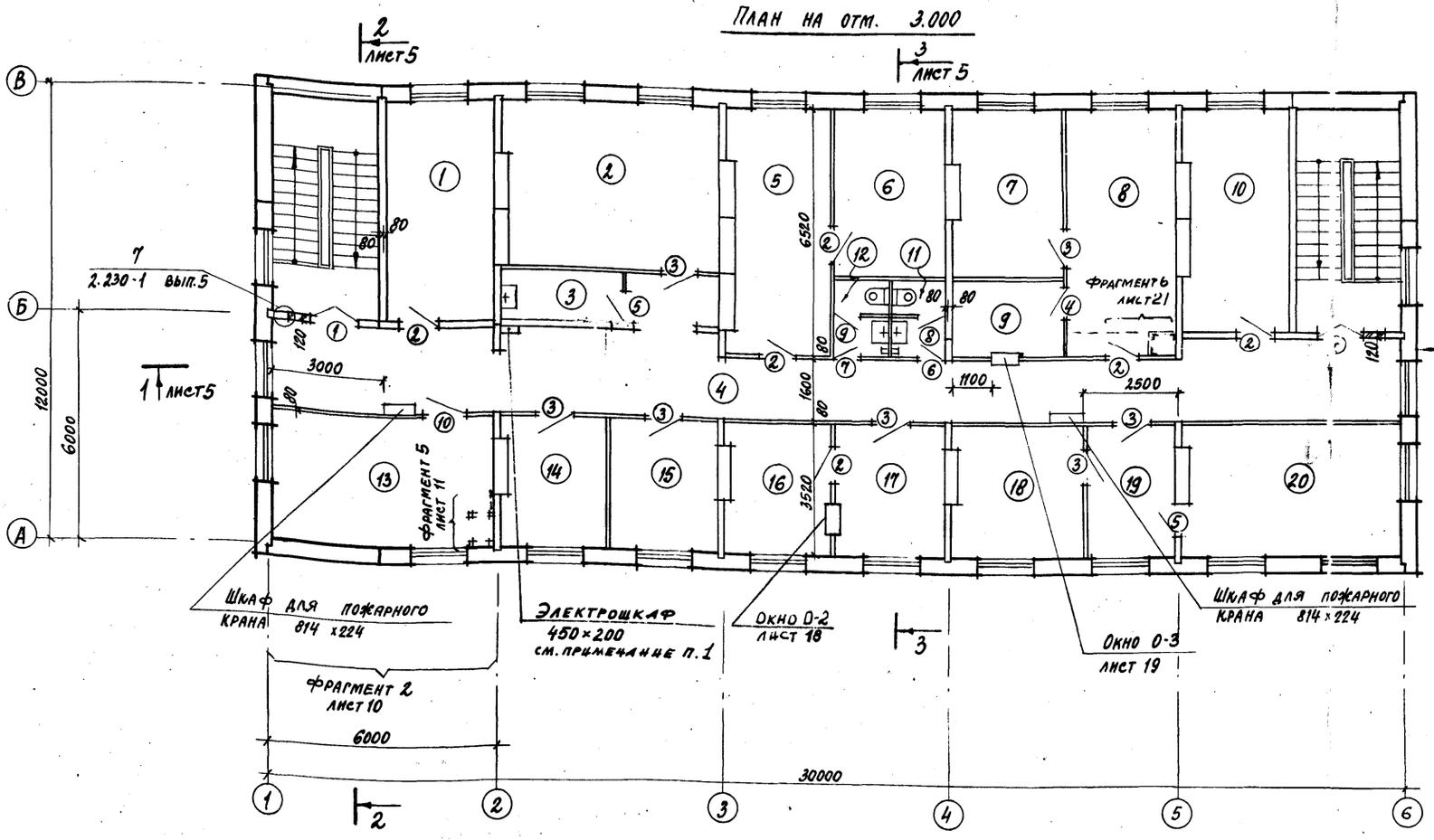

Экспликация помещений

Номер по плану	Наименование	Площадь, м²	Категория производства по взрывной, взрыво-пожарной и пожарной опасности
1	Помещение общественных организаций	16.53	
2	Красный уголок	23.45	
3	Инвентарная кладовая	4.29	
4	Коридор	59.65	
5	Производственный отдел	17.79	
6	Производственный отдел	12.85	
7	Главный бухгалтер Зам. главного бухгалтера	12.79	
8	Бухгалтерия	18.78	
9	Касса	5.76	
10	Кабинет техники-безопасности	16.53	
11	Санузел женский	2.66	
12	Санузел мужской	2.66	
13	Приточная венткамера	20.49	Д
14	Гл. энергетик, гл. механик	9.81	
15	Начальник участка хранения	10.14	
16	Спецчасть	9.81	
17	Отдел кадров	10.14	
18	Главный инженер	12.18	
19	Секретарь	8.10	
20	Директор	20.16	

Спецификация элементов заполнения проемов

Марка поз.	Обозначение	Наименование	Кол.	Масса ед.кг	Примечание
1	ГОСТ 6629-74	Дверной блок ДО 21-13	2		
2	ГОСТ 6629-74	Дверной блок ДГ 21-9л	6		
3	ГОСТ 6629-74	Дверной блок ДГ 21-9	7		
4	ГОСТ 6629-74	Дверной блок ДГ 21-8л	1		
5	ГОСТ 6629-74	Дверной блок ДГ 21-8	2		
6	ГОСТ 6629-74	Дверной блок ДГ 21-7 влп	1		
7	ГОСТ 6629-74	Дверной блок ДГ 21-7вп	1		
8	ГОСТ 6629-74	Дверной блок ДГ 21-7вл	1		
9	ГОСТ 6629-74	Дверной блок ДГ 21-7в	1		
10	ГОСТ 6629-74	Дверной блок ДГ 21-10л	1		

Ведомость проемов дверей

Марка поз.	Размер проема
1	1310 х 2070
2	910 х 2070
3	910 х 2070
4	810 х 2070
5	810 х 2070
6	710 х 2070
7	710 х 2070
8	710 х 2070
9	710 х 2070
10	1010 х 2070

1. Электрошкаф выполнить из древесноволокнистой плиты δ=20 мм, в высоту этажа, с двумя дверцами по вертикали. В перекрытии, в пределах габарита шкафа в плане, установить 2 гильзы из трубы d: 60х3, ℓ=300 мм. по ГОСТ 3262-75*. Заднюю стенку шкафа выполнить из доски δ=25 мм.

Гл. арх. ин.	Белицкая		
Н. контр.	Илларионова		
Р. И. П	Винокуров		12.84
Нач. отд	Шохолов		
Гл. арх. отд	Ширяев		
Гл. спец.	Миронов		
Рук. гр. арх.	Ахховский		
Рук. гр. конс.	Мельникова		
Ст. архит.	Вуколова		

ТП 416-1-201.87 АР

Служебно-бытовой корпус для нефтебаз

Стадия	Лист	Листов
Р	4	

План на отм. 3.000

ГПИ-6 Москва

Привязан

Инв. №

Инв. № подл. | Подпись и дата | Взам. инв. №

Альбом I

Защитный слой гравия фракции 10÷15мм на битумной мастике-15мм
4 слоя рубероида на антисептированной битумной мастике - 10мм
Утеплитель-минераловатные плиты повышенной жесткости γ=200кг/м³
Сборные железобетонные плиты

Разрез 1-1

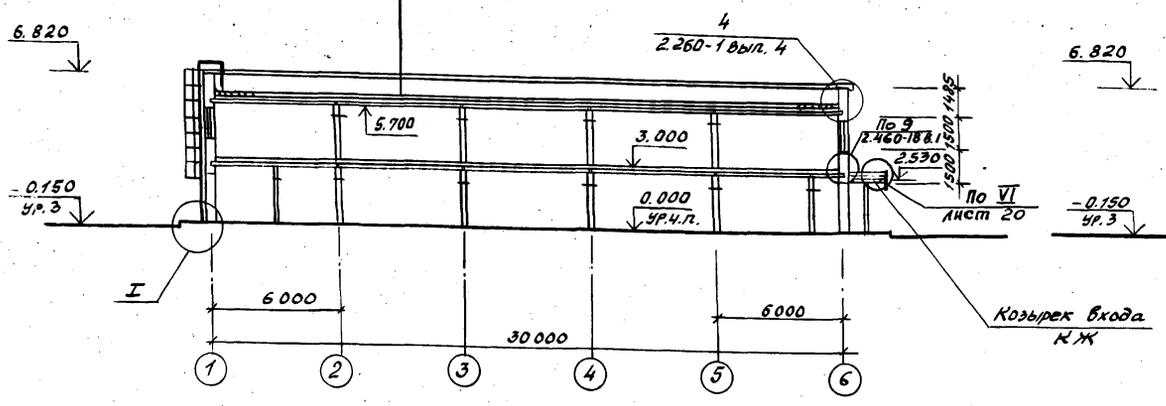

Разрез 2-2

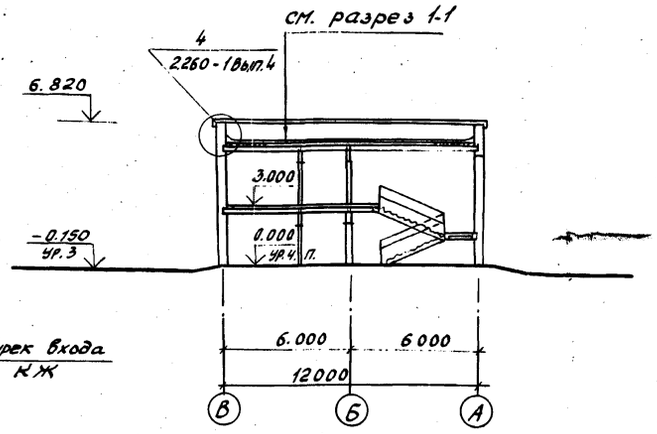

Разрез 3-3

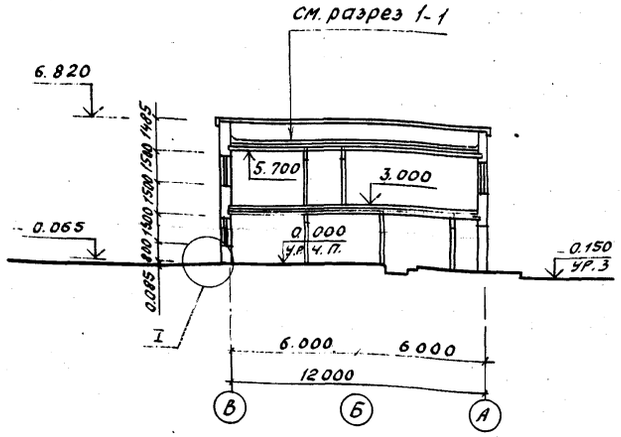

Ведомость перемычек

Марка поз.	Схема сечения
ПР-1	1ПБ 13-1, 2.070
ПР-2	1ПБ 13-1, 2.100
ПР-3	2ПБ 19-3, 2.100
ПР-4	2ПБ 16-2, 2.070

Спецификация перемычек

Марка поз.	Обозначение	Наименование	Кол.	Масса ед. кг	Примечание
ПР-1	1.038.1-1 вып.1	1ПБ 13-1	1	25	
ПР-2	1.038.1-1 вып.1	1ПБ 13-1	2	25	
ПР-3	1.038.1-1 вып.1	2ПБ 19-3	2	81	
ПР-4	1.038.1-1 вып.1	2ПБ 16-2	2	65	

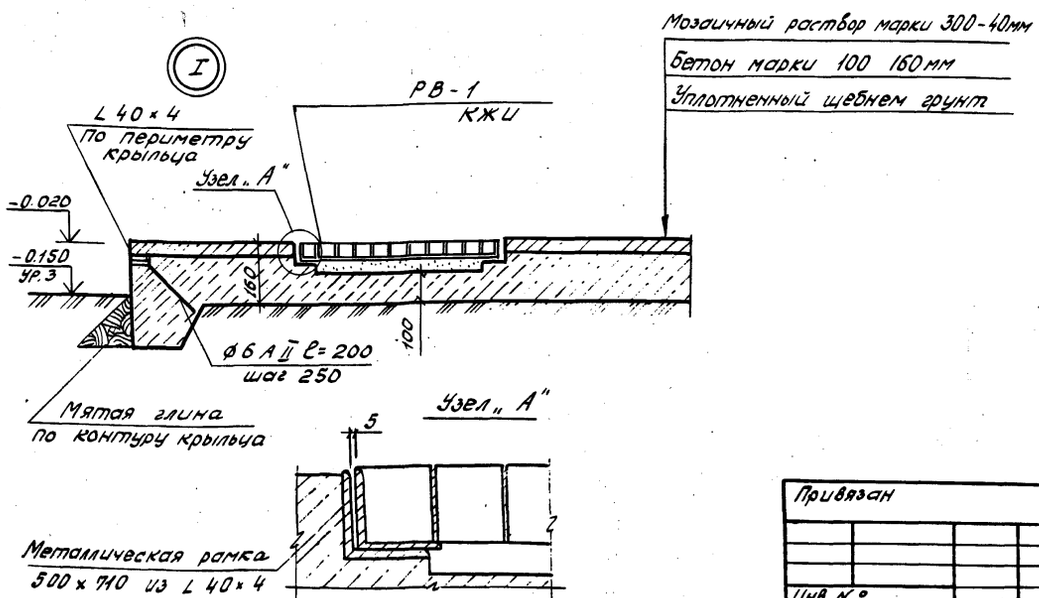

Спецификация изделий к листу 10

Марка поз.	Обозначение	Наименование	Кол.	Масса ед. кг	Примечание
1	ГОСТ 283-75	Гвозди К 3×80	—	05	
2	ГОСТ 22950-78	Минераловатные плиты 1000×500×40	14	—	м³
3	ГОСТ 18124-	Асбестоцементные листы АП-П-3.0×1.2-8	3		
4	ГОСТ 24454-80	Деревянный брусок 75×75	7	—	п.м
5	ГОСТ 1145-80	Шуруп А 4×35	—	2.0	
6	1.1494-27 вып.5	Жалюзийная решетка №1	16	1.0	
7	ГОСТ 8242-75	Наличник, тип 1 54×13	6	—	п.м
8	ГОСТ 19177-81	Прокладка ПРП 40П 30×40	3	—	п.м
9		Деревянный брус 50×94×1470	2	—	
10	ГОСТ 14491-75	Мастика нетвердеющая	—	1.2	
11	ГОСТ 1145-80	Шуруп А 6-30	—	1.2	
Р-4	1.400-15 вып.1	МН 781	2	6.9	
А-1	КЖИ		20		

Привязан

Инв. №

Гл. арх. инс.	Белицкая	
Н. контр.	Илларионова	
ГИП	Винокуров	
Нач. отд.	Шоколов	
Гл. арх. отд.	Ширяев	
Гл. спец.	Миронов	
Рук. гр. арх.	Луковский	
Рук. гр. инж.	Мазинский	
Ст. арх.	Кужелев	

ТП 416-1-20[illegible] АР

Служебно-бытовой корпус для нефтебаз

Стадия	Лист	Листов
Р	5	

Разрезы 1-1; 2-2; 3-3

ГПИ-Б Москва

Инв. № подл. | Подпись и дата | Взам. инв. №

Фасад 1-б

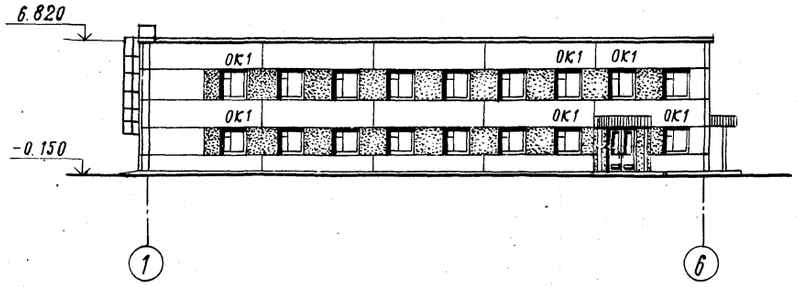

Фасад б-1

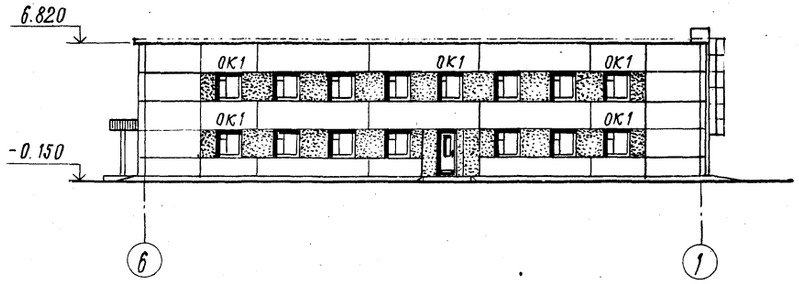

Фасад В-А

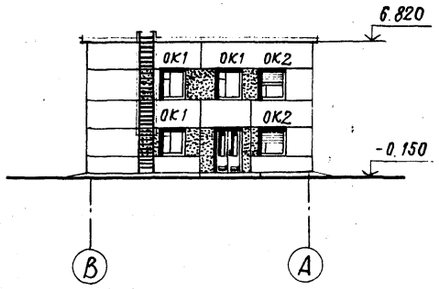

Фасад А-В

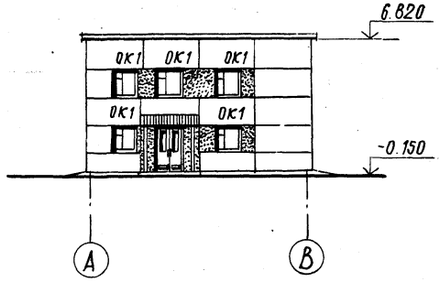

Спецификация элементов заполнения оконных проемов

Марка, поз.	Обозначение	Наименование	Кол.	Масса, ед. кг.	Примечание
		Для t°н.в. -30°С /-20°С/			
ОК-1	ГОСТ 11214-78	Оконный блок ОС 15-15	40		
ПД 16-20	ГОСТ 17280-79	Подоконная доска ПД 16-20	40		
ММ 4	2.236-2, вып.1	Монтажная деталь ММ4	80	1,25	
ММ 6	2.236-2, вып.1	Монтажная деталь ММ 6	80	0,55	
ОК-2	ГОСТ 11214-78	Оконный блок ОС9-12	2		
ПД 16-20	ГОСТ 17280-79	Подоконная доска ПД 13-20	2		
ММ 4	2.236-2, вып.1	Монтажная деталь ММ 4	4	1.25	
ММ 6	2.236-2, вып.1	Монтажная деталь ММ 6	4	0,55	
		Для t°н.в. - -40°С			
ОК-1	ГОСТ 16289-80	Оконный блок ОРС 15-15	40		
ПД 16-20	ГОСТ 17280-79	Подоконная доска ПД 16-20	40		
ММ 4	2.236-2, вып.1	Монтажная деталь ММ 4	80	1.25	
ММ 6	2.236-2, вып.1	Монтажная деталь ММ 6	80	0,55	
ОК-2	ГОСТ 16289-80	Оконный блок ОРС 9-12	2		
ПД 16-20	ГОСТ 17280-79	Подоконная доска ПД 13-20	2		
ММ 4	2.236-2, вып.1	Монтажная деталь ММ 4	4	1.25	
ММ 6	2.236-2, вып.1	Монтажная деталь ММ 6	4	0.55	

1. Для остекления оконных переплётов применено листовое оконное стекло толщиной 4 мм по ГОСТу 111-78.
2. Фрагменты фасадов входа для расчетной наружной температуры -40°С разработаны на листах 8 и 9.

Схемы заполнения оконных проёмов

ОК-1

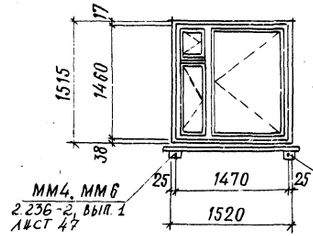

ОК-2

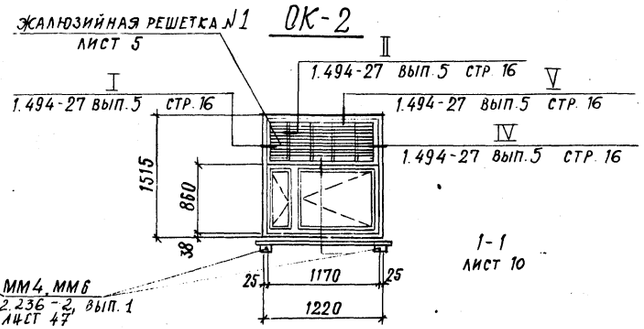

1-1
лист 10

Гл.арх.инж.	Белицкая		
Н.контр.	Илларионова		
ГИП	Винокуров		21.11.88
Нач.отд.	Шоколов		
Гл.арх.от.	Ширяев		
Гл.спец.	Миронов		
Рук.гр.арх.	Духовский		
Рук.гр.кон.	Мельникова		
Ст.архит.	Вуколова		
Ст.техн.	Храмова		

Привязан

Инв. №

ТП 416-1-201.27 АР

Служебно-бытовой корпус для нефтебаз

Стадия	Лист	Листов
Р	6	

Фасады 1-б; б-1; А-В; В-А (двухрядная разрезка панелей)

ГПИ-6 Москва

Инв. № подл. | Подпись и дата | Взам. инв. №

Копировал

Формат А-2

Фасад 1-6

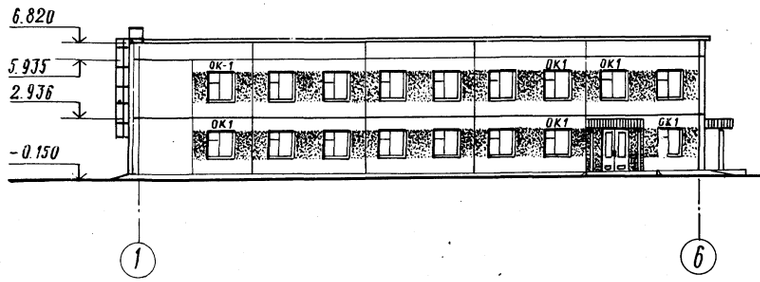

Фасад В-А

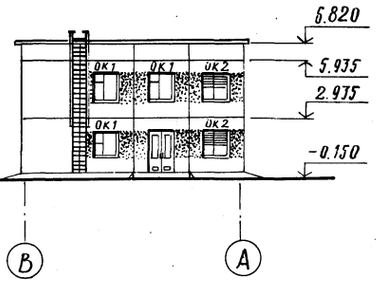

Фасад Б-1

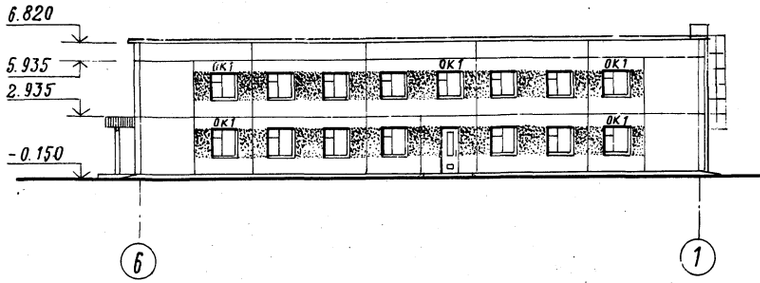

Фасад А-В

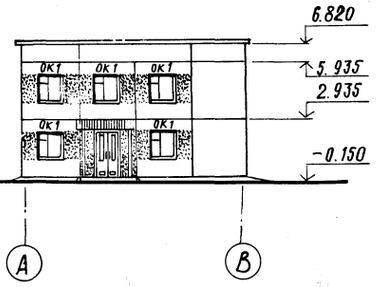

Спецификация элементов заполнения оконных проемов

Марка поз.	Обозначение	Наименование	Кол.	Масса ед. кг.	Примечание
		Для t°н.в. — -30°С [-20°С]			
ОК-1	ГОСТ 11214-78	Оконный блок ОС15-15	40		
ПД16-20	ГОСТ 17280-79	Подоконная доска ПД 16-20	40		
ММ4	2.236-2, вып.1	Монтажная деталь ММ4	80	1.25	
ММ6	2.236-2, вып.1	Монтажная деталь ММ6	80	0.55	
ОК-2	ГОСТ 11214-78	Оконный блок ОС9-15	2		
ПД16-20	ГОСТ 17280-79	Подоконная доска ПД16-20	2		
ММ4	2.236-2, вып.1	Монтажная деталь ММ4	4	1.25	
ММ6	2.236-2, вып.1	Монтажная деталь ММ6	4	0.55	
		Для t°н.в. — -40°С			
ОК-1	ГОСТ 16289-80	Оконный блок ОРС15-15	40		
ПД-16-20	ГОСТ 17280-79	Подоконная доска ПД16-20	40		
ММ4	2.236-2, вып.1	Монтажная деталь ММ4	80	1.25	
ММ6	2.236-2, вып.1	Монтажная деталь ММ6	80	0.55	
ОК-2	ГОСТ 16289-80	Оконный блок ОРС9-15	2		
ПД16-20	ГОСТ 17280-79	Подоконная доска ПД16-20	2		
ММ4	2.236-2, вып.1	Монтажная деталь ММ4	4	1.25	
ММ6	2.236-2, вып.1	Монтажная деталь ММ6	4	0.55	

1. Для остекления оконных переплетов применено листовое оконное стекло толщиной 4мм по ГОСТ 111-78.
2. Фрагменты фасадов входа для расчетной наружной температуры -40°С разработаны на листах 8 и 9.

Схемы заполнения оконных проемов

ОК-1

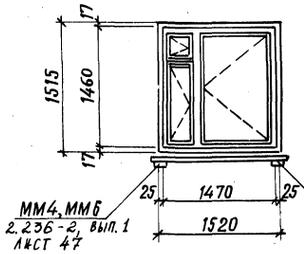

ОК-2

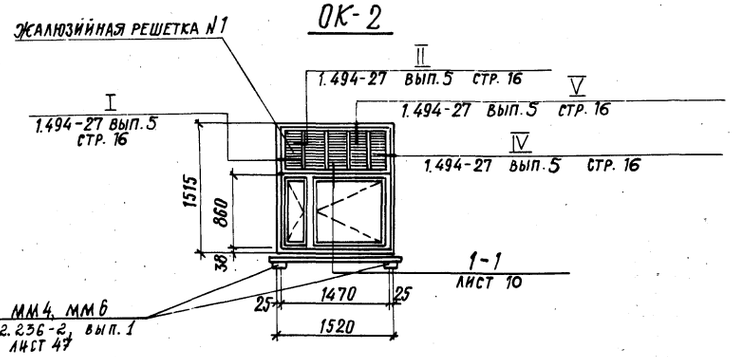

Н. арх. ин.	Белицкая		
Гл. контр.	Илларионова		
ГИП	Винокуров		12.1987
Нач. отд.	Шоколов		
А. арх. от.	Ширяев		
А. спец.	Миронов		
Инж. гр. арх.	Духовский		
Инж. гр. кон.	Мельникова		
Спец. архит.	Вуколова		
Архит.	Россаль		

Привязан

Инв. №

Тг. 416-1-20.87 АР

Служебно-бытовой корпус для нефтебаз

Стадия	Лист	Листов
Р	7	

Фасады 1-6; Б-1; А-В; В-А (однорядная разрезка панелей)

ГПИ-6 Москва

Инв. № подл. | Подпись и дата | Взам. инв. №

Альбом I

Типовой проект 416-1-201-87

Фрагмент фасада

для расчетной наружной t° воздуха -40°С

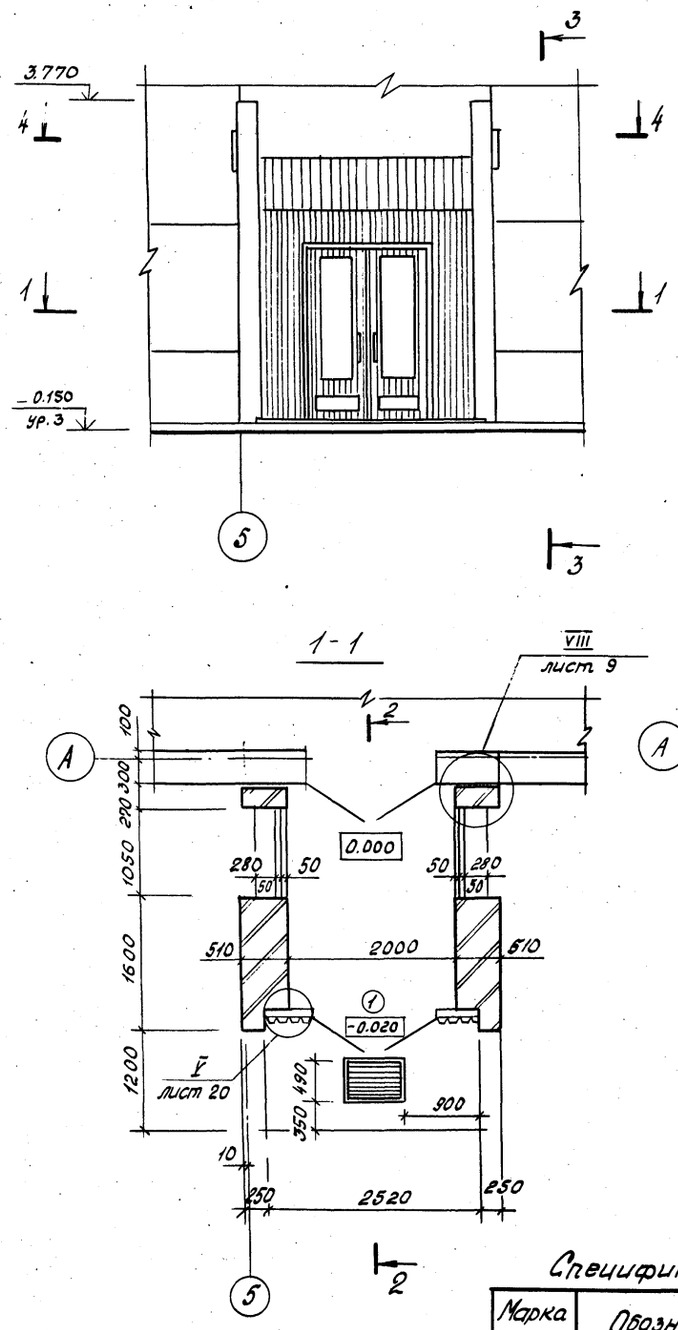

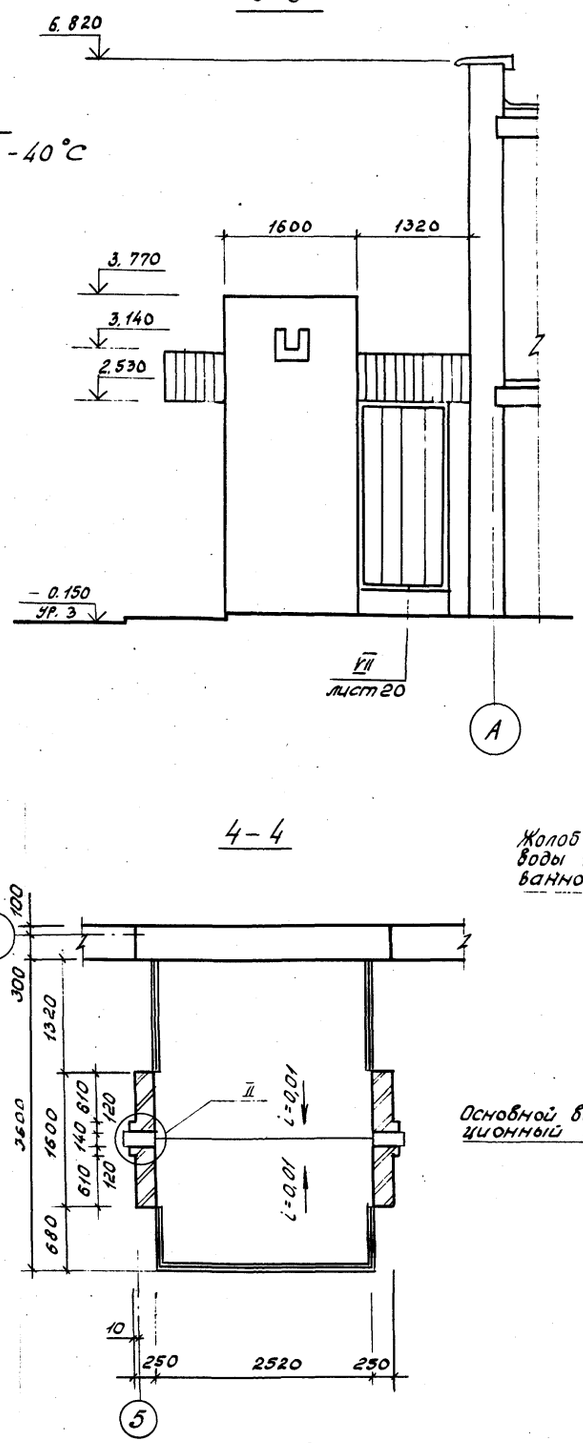

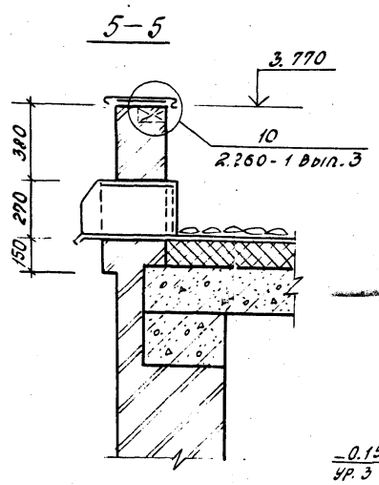

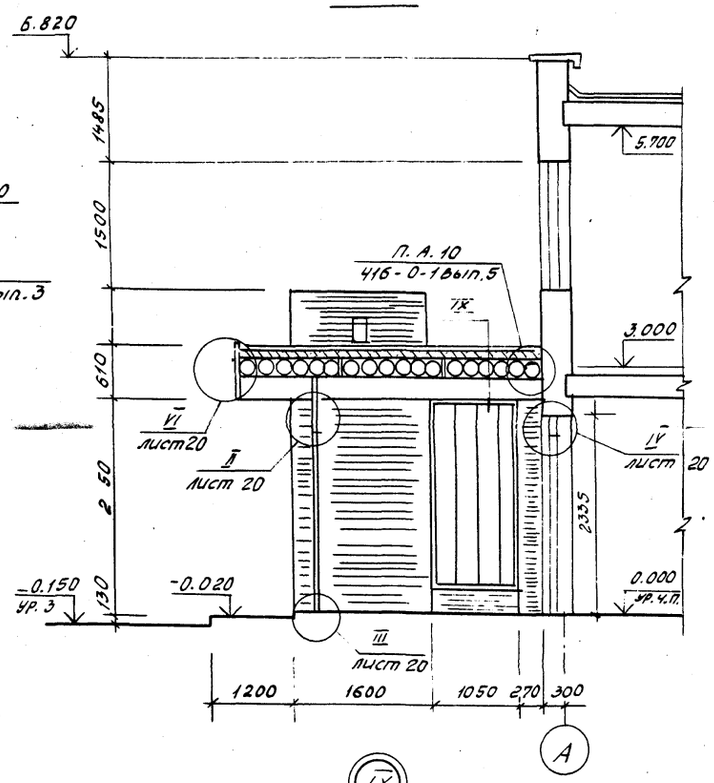

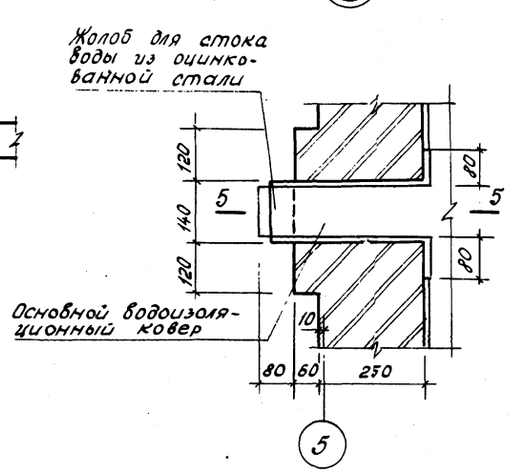

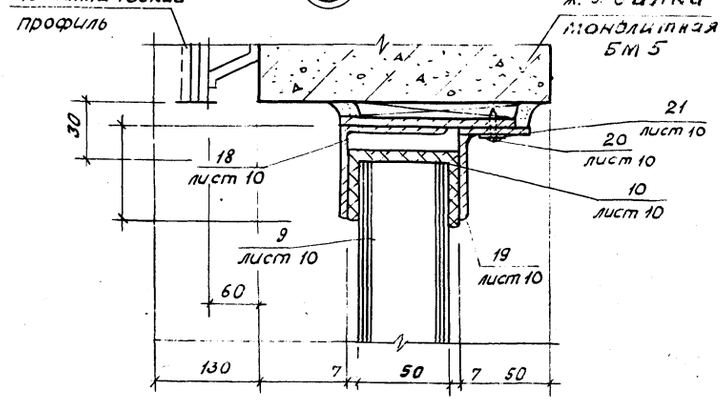

Спецификация заполнения дверного проема

Марка поз.	Обозначение	Наименование	Кол.	Масса кг	Примечание
1	ГОСТ 24698-81	Дверной блок			
		ДН21-15 АПЩР 1	4		

Привязан

Инв. №

Гл. арх. ин.	Белицкая		
Н. контр.	Ипполитова		
ГИП	Винокуров		
Нач. отд.	Шоколов		
Гл. арх. отд.	Ширяев		
Гл. спец.	Муронов		
Рук. гр. ф.	Духовский		
Рук. гр. кон.	Мельникова		
Ст. арх.	Буколова		
Ст. арх.	Ипполитова		

ТП 416-1-201.87 АР

Служебно-бытовой корпус для нефтебаз

Стадия	Лист	Листов
Р	8	

Фрагмент „фасада по ряду 5 по оси „А" для расчетной наружной t° воздуха -40°

ГПИ-Б Москва

Копировал

Формат А-2

Инв. № подл. | Подпись и дата | Взам. инв. №

Фрагмент фасада

для расчетной наружной t° воздуха -40°

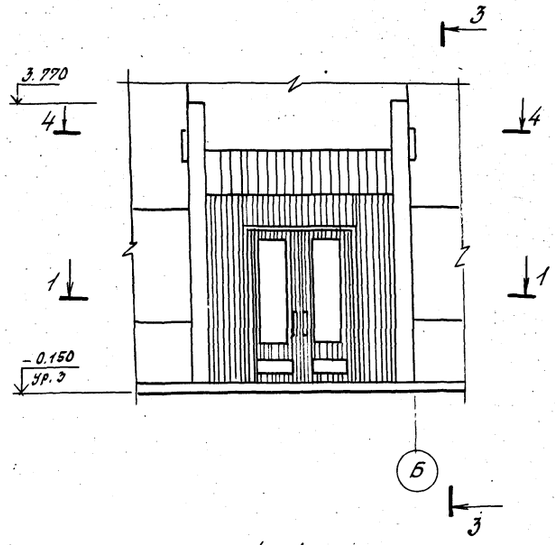

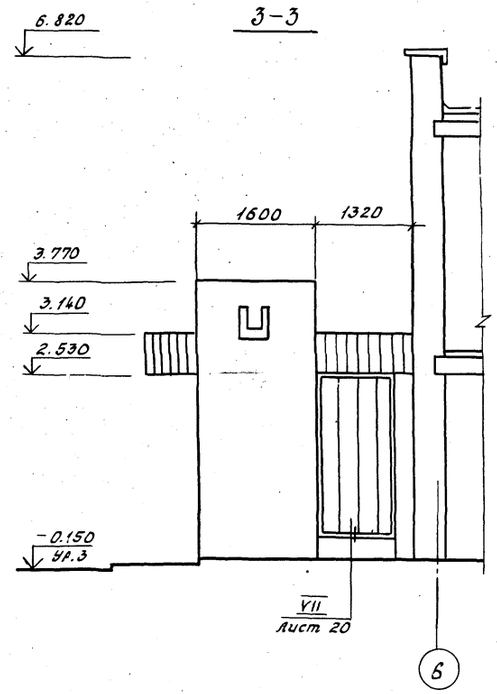

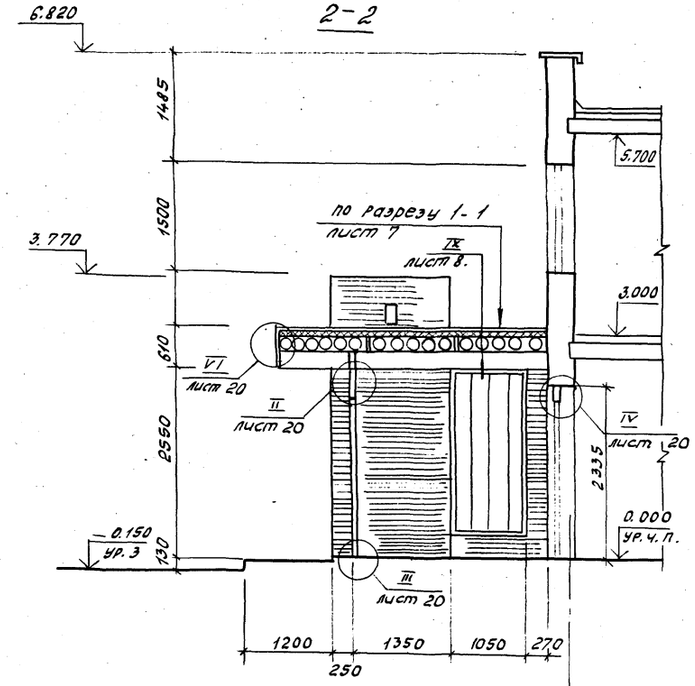

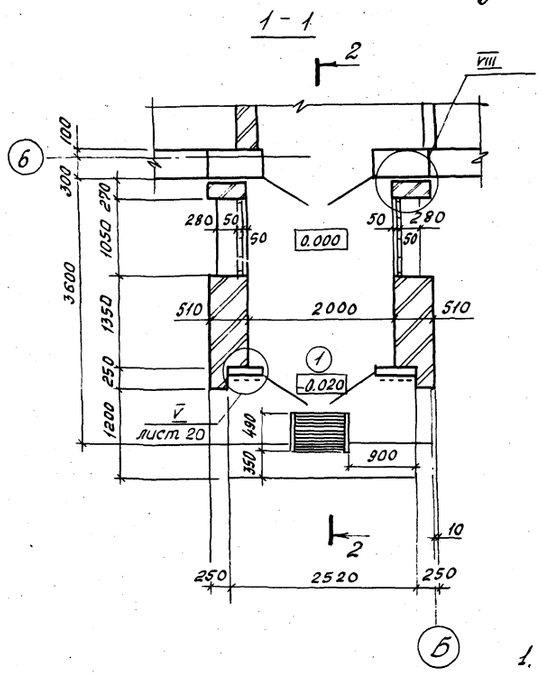

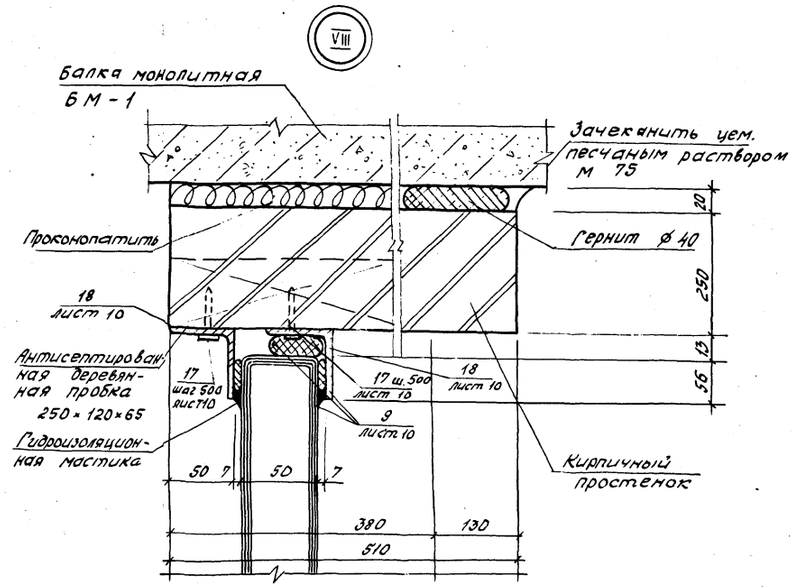

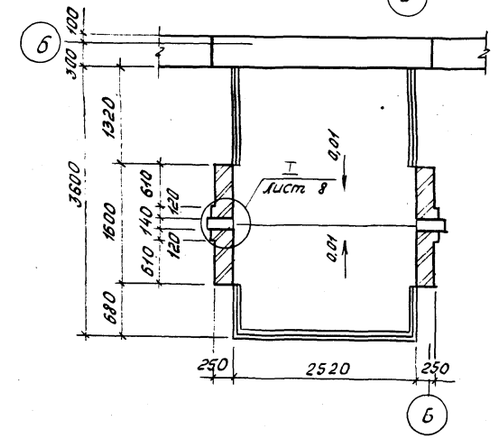

1. Спецификацию заполнения дверных проемов см. на листе АР-8.

Гл. арх. ин.	Бекишкая		ТП 416-1-201.87 АР		
Н. контр.	Илларионова				
ГИП	Винокуров				
Нач. отд.	Шоколов		Служебно-бытовой корпус для нефтебаз	Стадия	Лист	Листов
Гл. арх. от.	Ширяев			Р	9	
Гл. спец.	Миронов					
Рук. гр. пр.	Луковский		Фрагмент фасада по ряду 6 по оси „Б" для расчетной наружной t° воздуха -40°	ГПИ-Д Москва		
Рук. гр. кон.	Мельникова					
Ст. арх.	Быкова					
Ст. арх.	Илларионова					

Привязан

Инв. №

Инв. № подл. | Подпись и дата | Взам. инв. №

Альбом I

Типовой проект 416-1-201-87

Фрагмент 1

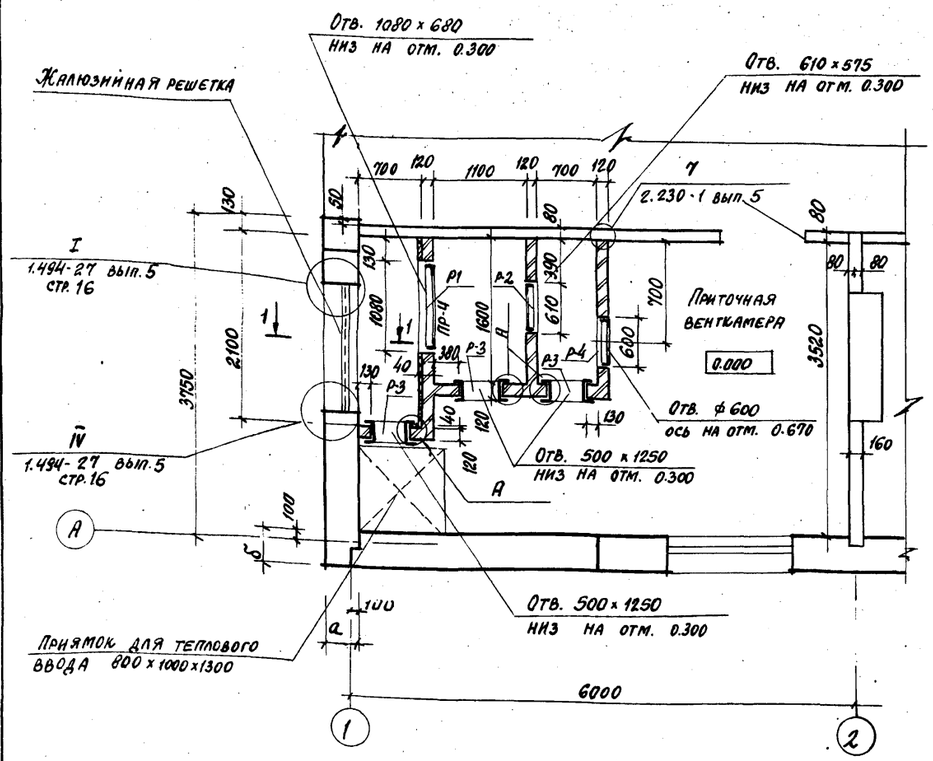

Фрагмент 2

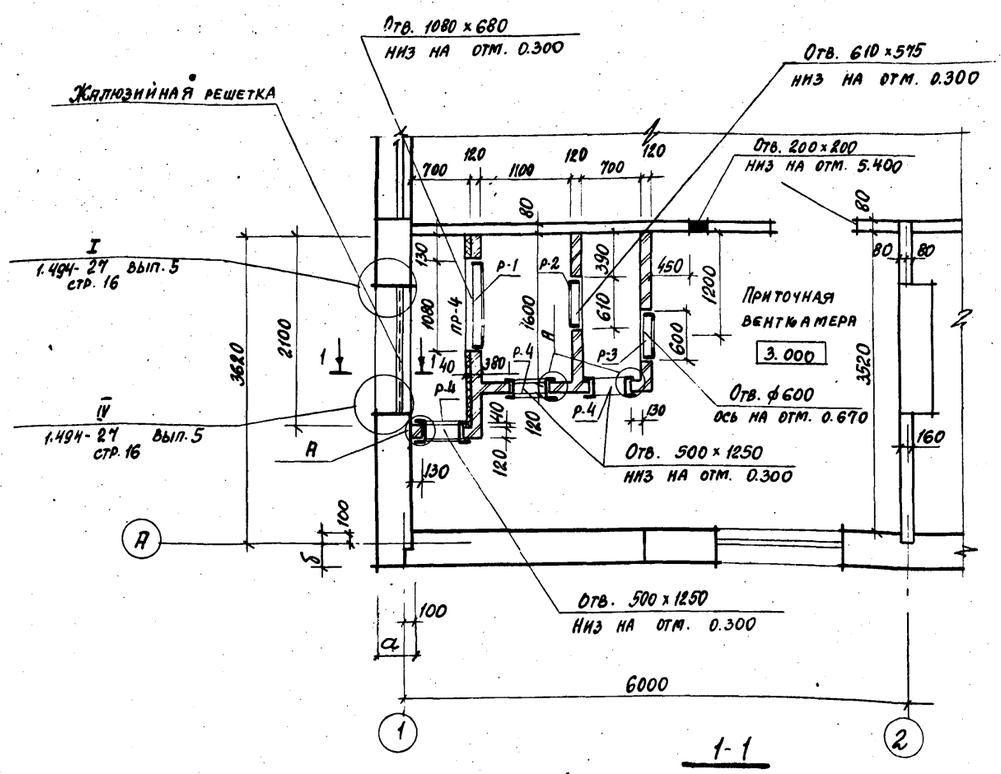

Узел утепления потолка приточной венткамеры на отм. 3.000

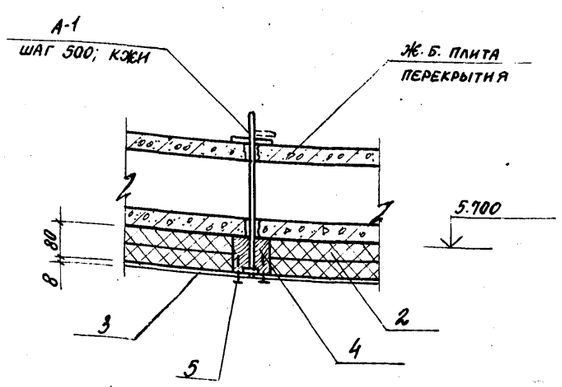

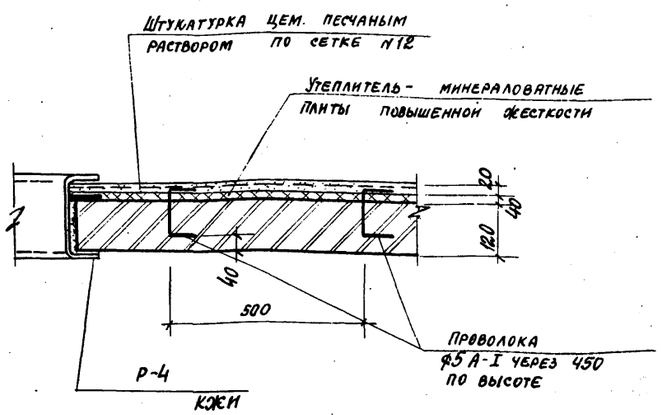

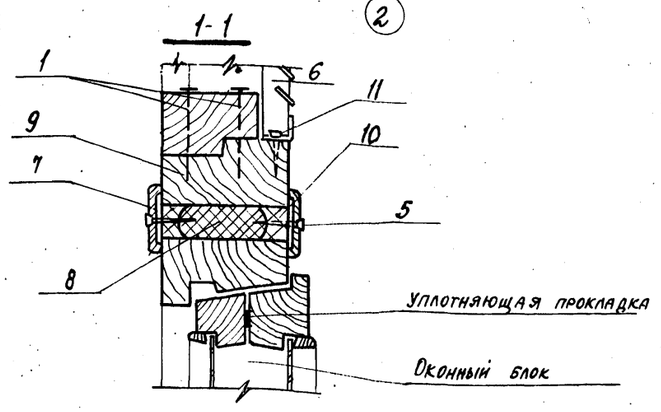

1. Спецификация изделий дана на листе 5.
2. Рамки Р-1 ... Р-3 см. КЖИ.
3. Данный лист см. совместно с листами 3 ... 6.
4. Ведомость перемычек дана на листе 5.

ГИП	Винокуров		
Н.контр.	Илларионова		
Нач.отд.	Шохолов		
Гл.арх.пр.	Ширяев		
Гл.спец.	Миронов		
Рук.пр.арх.	Духовский		
Рук.пр.кон.	Мельникова		
Ст.архит.	Вуколова		

Привязан

Инв. №

ТП 416-1-20..87 АР

Служебно-бытовой корпус для нефтебаз

Стадия	Лист	Листов
Р	10	

Фрагменты 1 и 2

ГПИ-Б Москва

Инв. № подл. | Подпись и дата | Взам. инв. №

Альбом I

Типовой проект 416-1-201-87

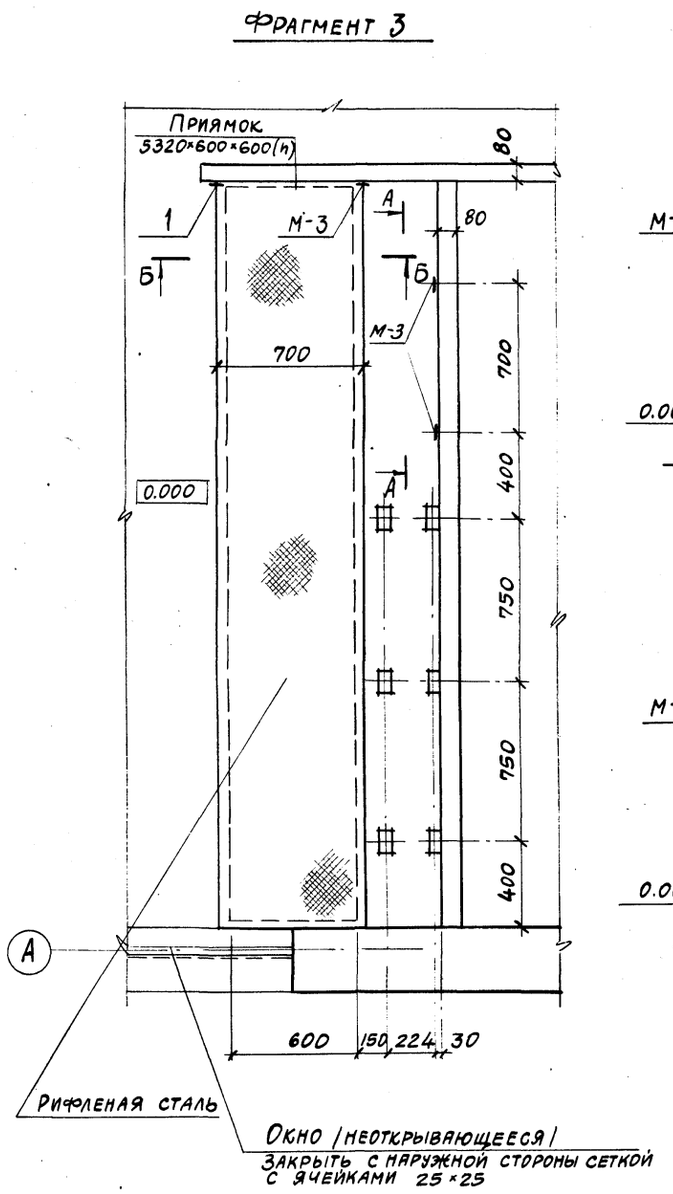

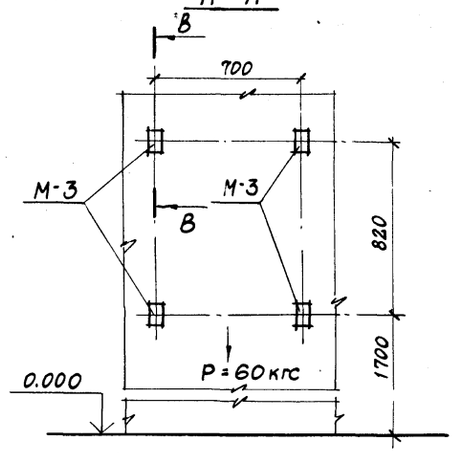

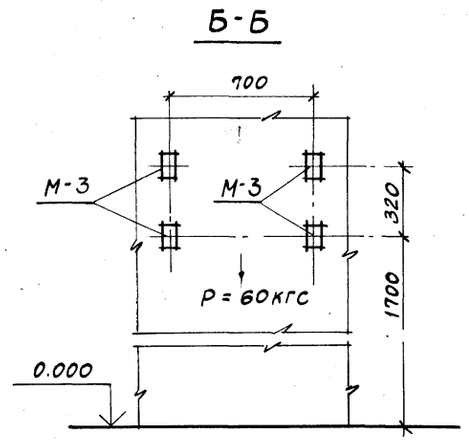

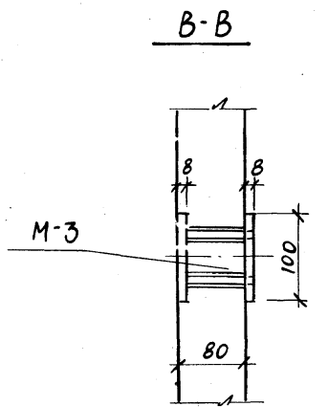

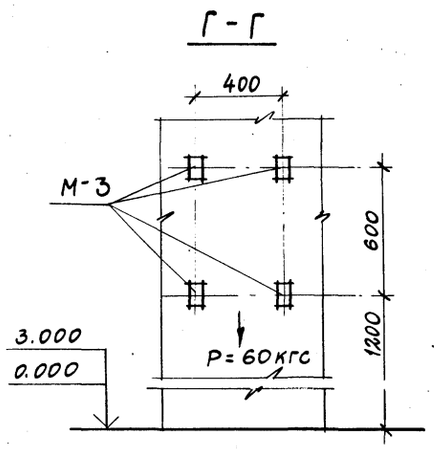

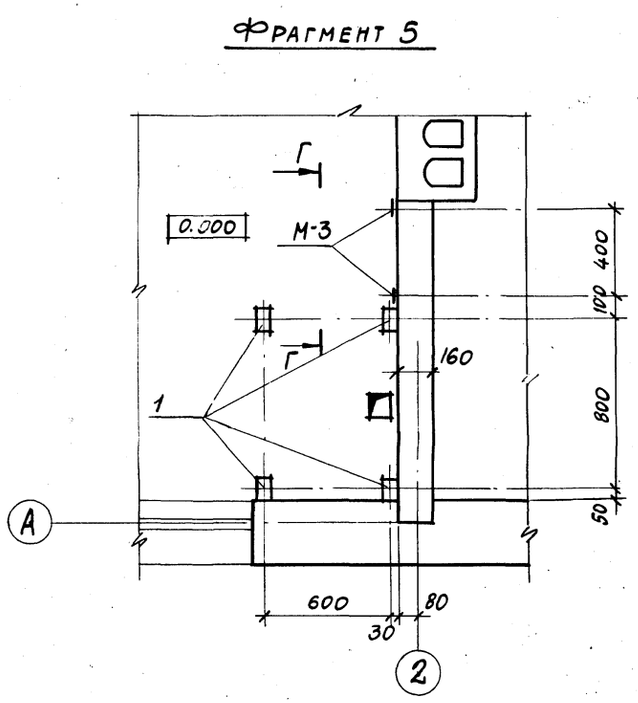

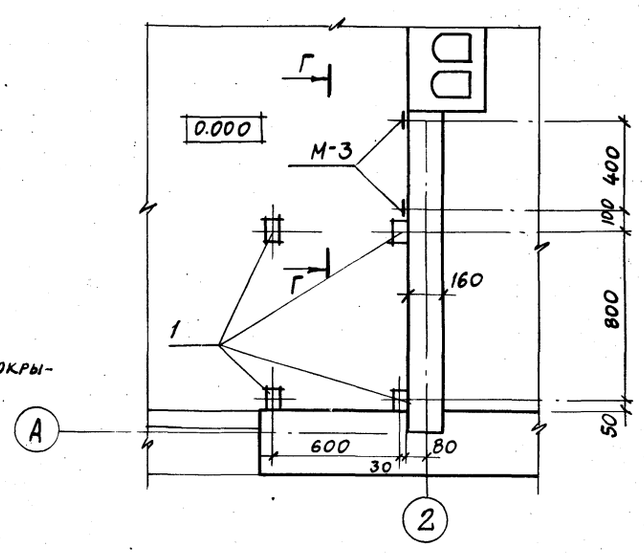

1. Данный лист рассматривать совместно с листами 3 и 4.
2. Установку электрошкафов произвести до монтажа плит покрытия и перекрытия в рядах 1÷2 по осям А÷Б.

Спецификация закладных элементов

Марка поз.	Обозначение	Наименование	Кол.	Масса ед.кг	Примечание
М-3	КЖИ	Закладной элемент	16		
1	1.400-15	МН 101-3	8	0,5	

Нач.отд.	Шохолов		
Н.контр.	Илларионова		
Гл.арх.отд.	Ширяев		
Гл.спец.	Миронов		
Рук.гр.АIX	Духовский		
Ст.архит.	Вуколова		

Привязан

Инв. №

ТП 416-1-201.87 АР

Служебно-бытовой корпус для нефтебаз

Стадир	Лист	Листов
Р	11	

Фрагменты 3,4,5

ГПИ-6 Москва

Нв.№подл. | Подпись и дата | Взам.инв.№

Схема расположения гипсобетонных перегородок и отверстий на отм. -0.300; 0.000

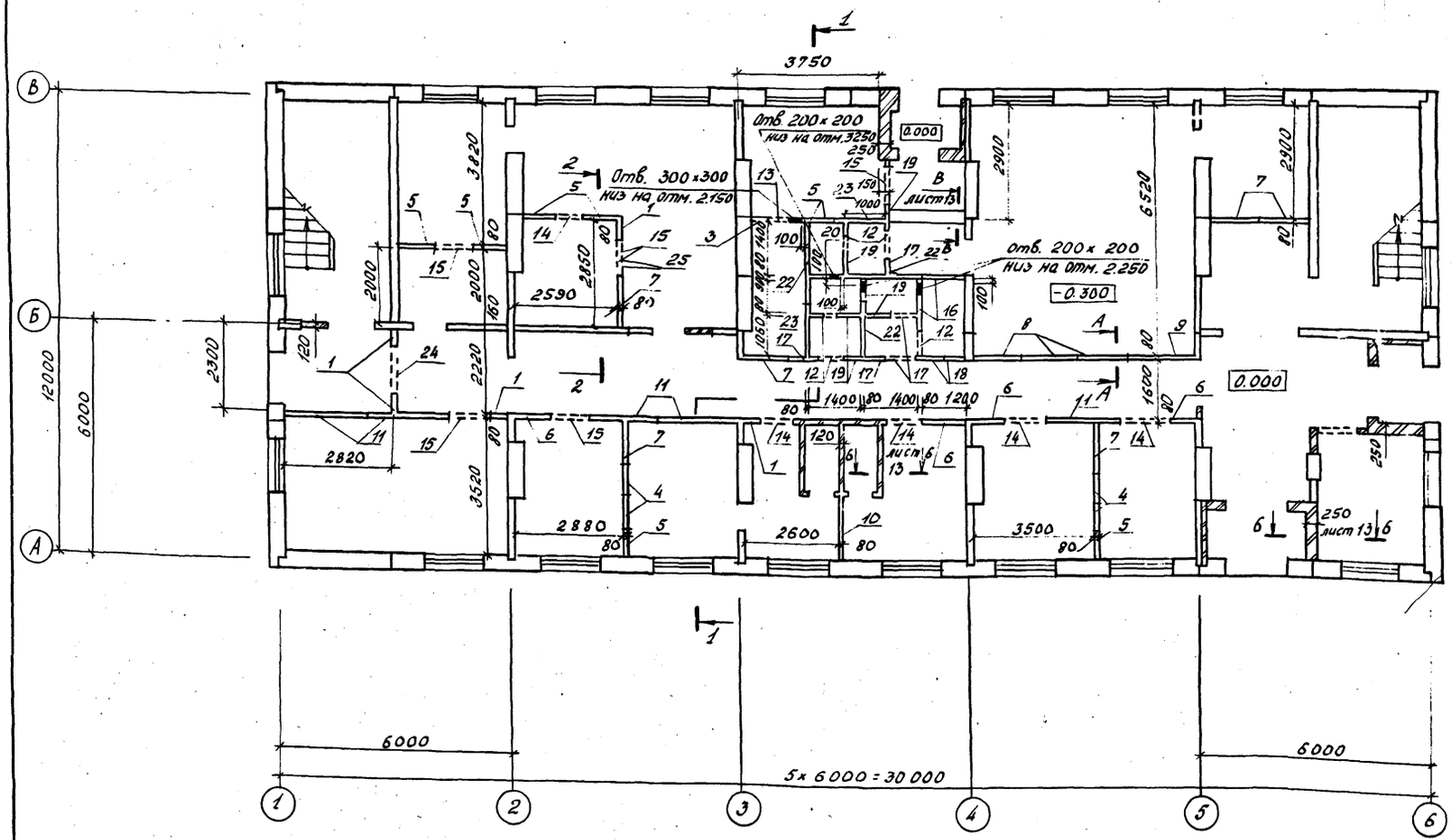

А – А

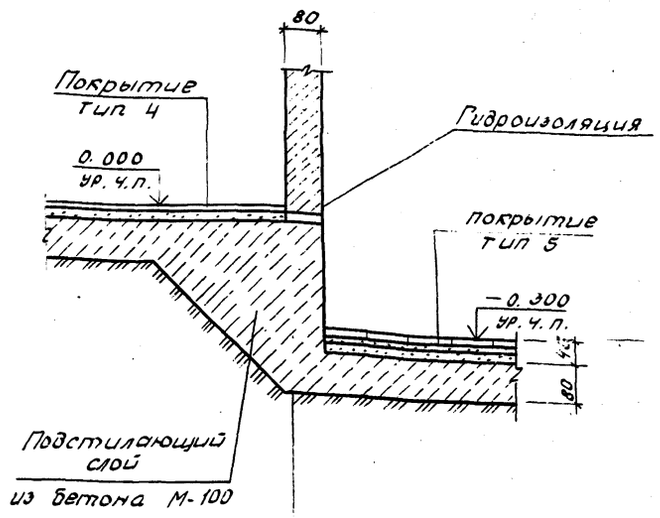

1 – 1

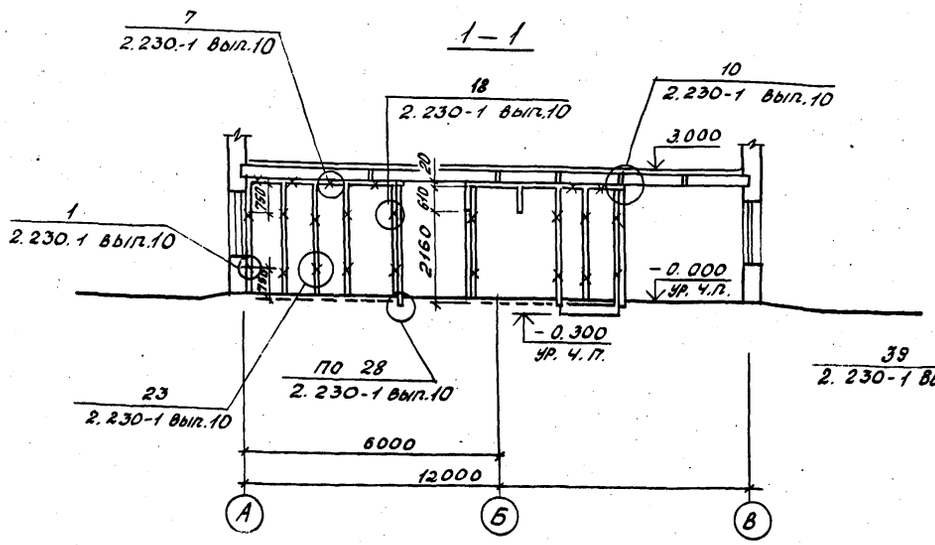

2 – 2

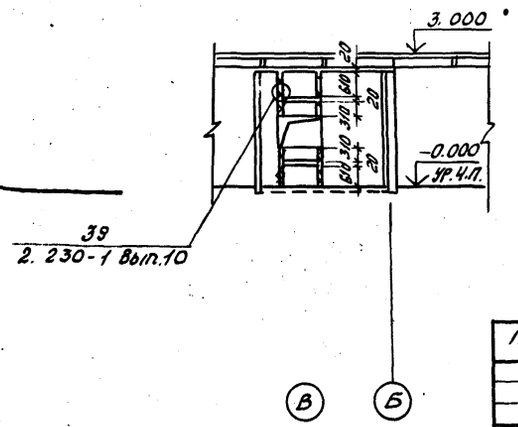

1. Нумерация разрезов только для данного листа.
2. Гипсобетонные перегородки приняты по серии 1.231-1 вып. 3с.
3. Узлы крепления приняты по серии 2.230-1 вып.10
4. Данный лист рассматривать совместно с листами 13 и 14.

Типовой проект 416-1-201-87 Альбом I

Инв. № подл. | Подпись и дата | Взам. инв. №

Привязан

Инв. №

		ТП 416-1-201.87	АР
Нач. отд.	Шаколова		
Н. контр.	Имаринова	Служебно-бытовой корпус для нефтебаз	Стадия: Р; Лист: 12; Листов:
Гл. арх. от.	Ширяев		
Гл. спец.	Миронов		
Рук. гр.	Духовский	Схема расположения гипсобетонных перегородок и отверстий на отм. -0.300 и 0.000	ГПИ-Б Москва
Ст. арх.	Буколова		
Архит.	Павлова		

Копировал

Формат А-2

Типовой проект 416-1-201-87 Альбом I

Схема расположения гипсобетонных перегородок и отверстий на отм. 3.000

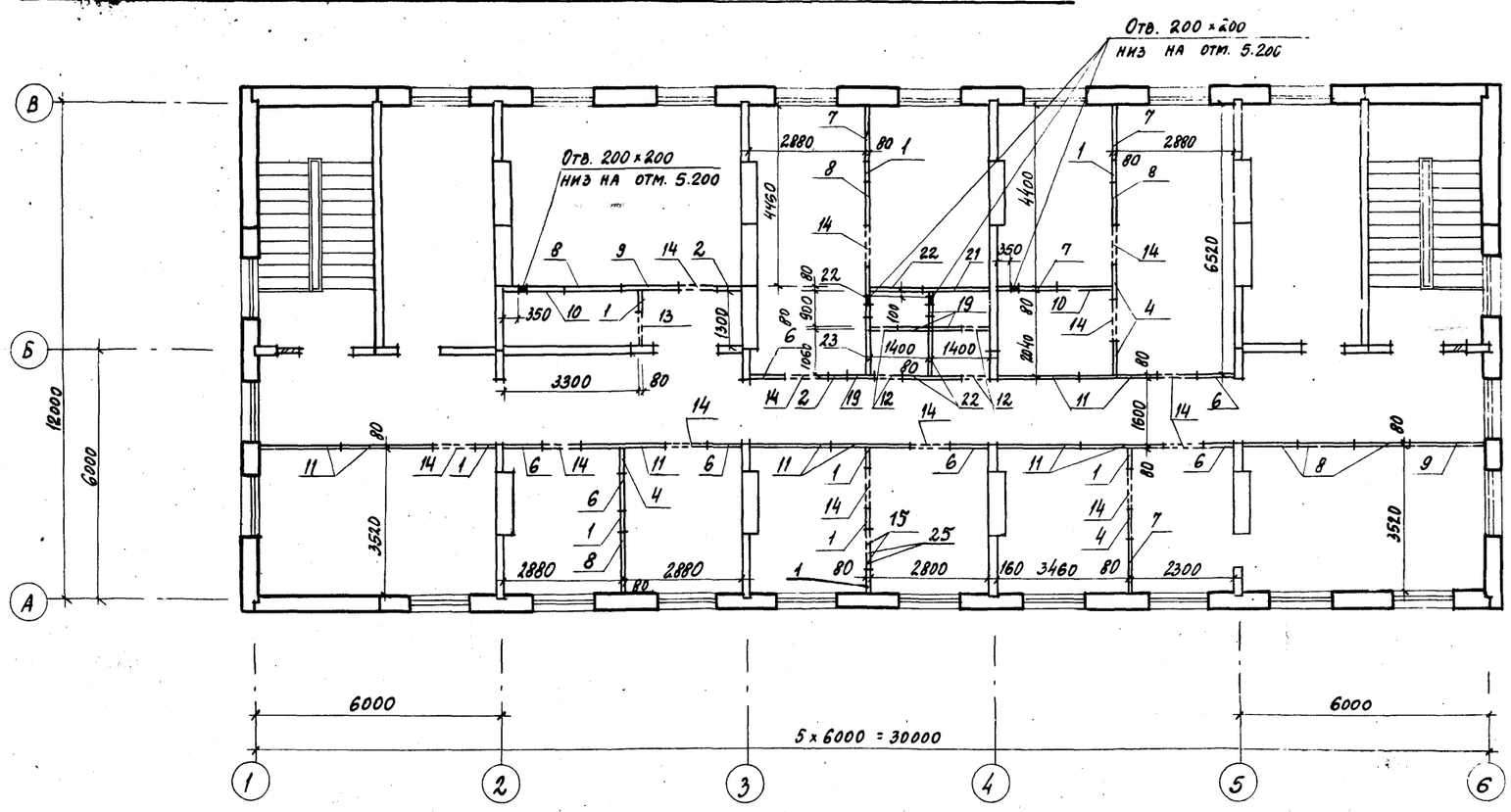

Спецификация элементов сборных перегородок

Марка, поз.	Обозначение	Наименование	Кол.	Масса ед. кг	Примечание
		Сборные перегородки			
1	1.231-1 вып. 3с	пг-30-5	10	135	
2	1.231-1 вып. 3с	пг-30-6	2	160	
3	1.231-1 вып. 3с	пг-30-6.2	1	175	
4	1.231-1 вып. 3с	пг-30-7	8	205	
5	1.231-1 вып. 3с	пг-30-8	8	235	
6	1.231-1 вып. 3с	пг-30-9	11	260	
7	1.231-1 вып. 3с	пг-30-13	11	375	
8	1.231-1 вып. 3с	пг-30-14	10	390	
9	1.231-1 вып. 3с	пг-30-14.2	3	405	
10	1.231-1 вып. 3с	пг-30-15.2	3	430	
11	1.231-1 вып. 3с	пг-30-20.3	14	575	
12	1.231-1 вып. 3с	пг-30-7.6	11	45	
13	1.231-1 вып. 3с	пг-30-8.6	2	50	
14	1.231-1 вып. 3с	пг-30-9.6	18	60	
15	1.231-1 вып. 3с	пг-30-10.6	6	65	
16	1.231-1 вып. 3с	пгс 3.5-30-20.3	2	575	
17	1.231-1 вып. 3с	пгс 3.5-30-5	3	135	
18	1.231-1 вып. 3с	пгс 3.5-30-6	2	160	
19	1.231-1 вып. 3с	пгс 3.5-30-6,2	11	175	
20	1.231-1 вып. 3с	пгс 3.5-30-7	1	205	
21	1.231-1 вып. 3с	пгс 3.5-30-15.2	1	430	
22	1.231-1 вып. 3с	пгс 3.5-30-13	6	375	
23	1.231-1 вып. 3с	пгс 3.5-30-14	3	390	
24	1.231-1 вып. 3с	пг-30-13.6	1	85	
25	1.231-1 вып. 3с	пг-30-10.3	2	35	
		Монтажные марки			
—	2.230-1 вып. 10	мм 40	370	0.35	
—	2.230-1 вып. 10	мм 41	180	0.3	

Данный лист рассматривать совместно с листами 12 и 14.

Б-Б

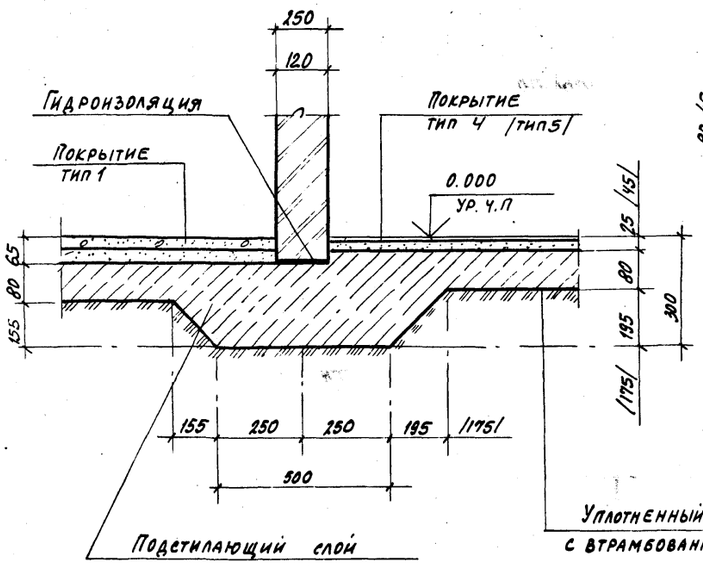

В-В

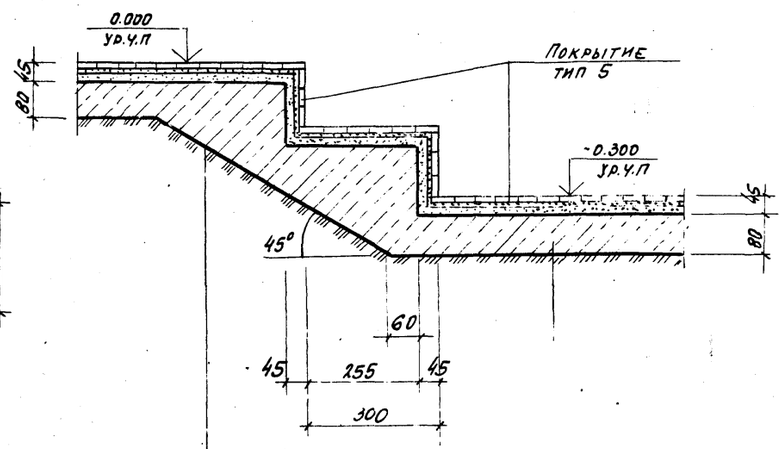

Нач. отд.	Шохолов		
Н. контр.	Илларионова		
Гл. арх.	Шиляев		
Гл. спец.	Миронов		
Рук. гр.	Духовный		
Ст. арх.	Вуколова		

ТП 4..-1-201.87 АР

Служебно-бытовой корпус для нефтебаз

Схема расположения гипсобетонных перегородок и отверстий на отм. 3.000

Стадия	Лист	Листов
Р	13	

ГПИ-Б Москва

Привязан

Инв. №

Подпись и дата

Взам. инв. №

Инв. № подл.

Копировал

Формат

Альбом I

Типовой проект 4/6-1-201-87

План полов на отм. -0.300; -0.000

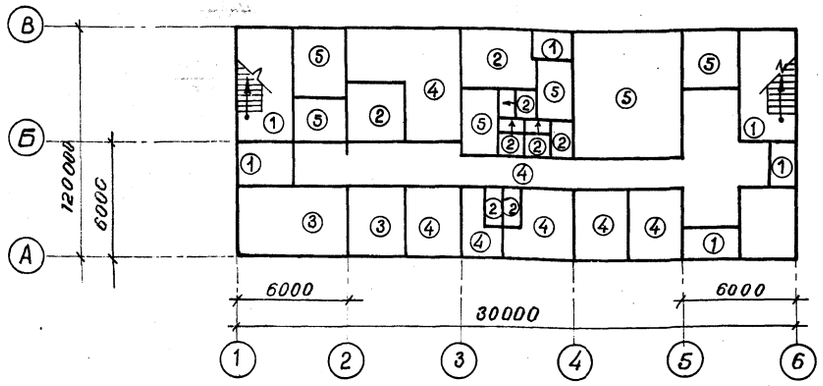

План полов на отм. 3.000

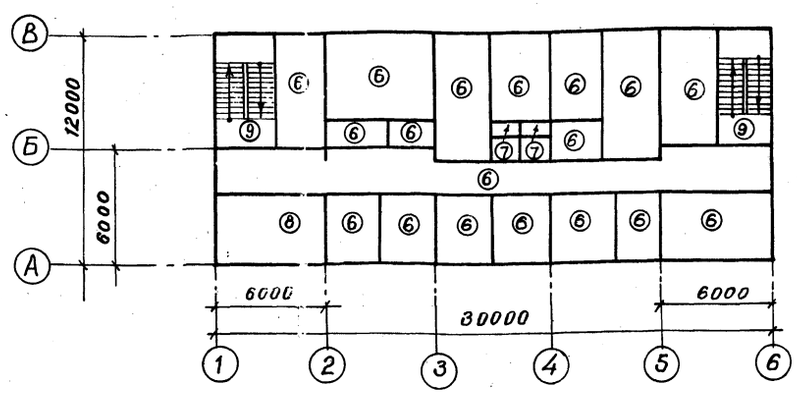

Экспликация полов

Наименование или номер помещения по проекту	Тип пола по проекту	Схема пола или номер узла по серии	Элементы пола и их толщина	Площадь пола м²
1	2	3	4	5
Лестничные клетки тамбуры	1	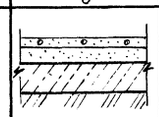	Покрытие - мозаичное (терраццо) М-300, шлифованное -25мм Стяжка-цементно-песчаный раствор М-200 -40мм Подстилающий слой - бетон М-100 - 80мм Основание - уплотненный грунт с втрамбованным щебнем	46,79
Моечные, душевые, санузлы	2		Покрытие - керамические плитки (ГОСТ 6787-80) -13мм Прослойка и заполнение швов - цементно-песчаный раствор М-150 -12мм гидроизоляция - 2 слой гидроизола на прослойке из битумной мастики -10мм подстилающий слой - бетон М-100 80мм Основание - уплотненный грунт с втрамбованным щебнем	27,31
Венткамера Щитовая	3	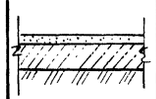	Покрытие - цементно-песчаный раствор М-300 -30мм Подстилающий слой - бетон М-100 - 80мм Основание - уплотненный грунт с втрамбованным щебнем	30,30
Гардеробные камеры хранения, медкомната, мужской и женский гардероб, зал буфета, коридор	4	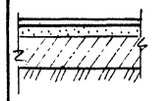	Покрытие - поливинилхлоридный линолеум на теплозвукоизолирующей подоснове (ГОСТ 18108-80) -4мм Прослойка - холодная мастика на водостойких вяжущих -1мм Стяжка - цементно-песчаный раствор М-150 -20мм Подстилающий слой - бетон М-100 - 80мм Основание - уплотненный грунт с втрамбованным щебнем	112,14

Экспликация полов — продолжение

1	2	3	4	5
Аналитический зал, весовая, кладовая лаборатории, подсобное помещение	5	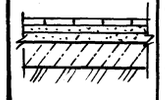	Покрытие - керамические плитки (ГОСТ 6787-80) -13мм Прослойка и заполнение швов из цементно-песчаного раствора М-150 - 12мм Стяжка - цементно-песчаный раствор М-150 - 20мм Подстилающий слой - бетон М-100 - 80мм Основание - уплотненный грунт с втрамбованным щебнем	73.03
Административно-технические помещения, коридор	6	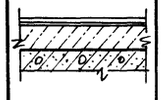	Покрытие - поливинилхлоридный линолеум на теплозвукоизолирующей подоснове (ГОСТ 18108-80) -4мм Прослойка - холодная мастика на водостойких вяжущих - 1мм Стяжка - легкий бетон с объемной массой 1100 кг/м³ М-50 -75мм Сб. ж. б. плиты перекрытия	268.76
Санузлы	7	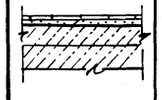	Покрытие керамические плитки (ГОСТ 6787-80) -13мм Прослойка и заполнение швов битумная мастика - 3мм Гидроизоляция - 1 слой гидроизола на прослой из битумной мастики -4мм Стяжка - бетон М100 -80мм Сб. ж. б. плита покрытия	5.32

Экспликация полов — продолжение

1	2	3	4	5
Венткамера	8	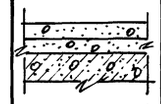	Покрытие-цементно-песчаный раствор М-200 -40мм Стяжка-цементно-песчаный раствор М-150 -40мм Сб. ж. б плита перекрытия	20.49
Лестничные площадки	9	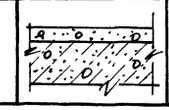	Покрытие - мозаичное (терраццо) шлифованное М-300 - 30мм Сб. ж. б. площадка	14.84

1. Типы полов приняты соответствии с требованиями СНиП II-В в-71.
2. Полы устраиваются после прокладки всех коммуникаций и фундаментов под оборудование.
3. Полы в уборных, душевых и моечных устраиваются на 20мм ниже отметки чистого пола смежных помещений.
4. Подстилающие слои полов рассчитаны на статическую нормативную нагрузку 1 тс/м².
5. По периметру наружных стен предусмотреть утепление пола (под подстилающим слоем) шириной 0,8м и толщиной 0,2м из керамзитового гравия.

Привязан

Инв. №

Взамен инв. №

Подпись и дата

Инв. № подл.

Нач. отд	Шохолов		
Н. контр.	Илларионова		
Гл. арх. пр.	Ширяев		
Гл. спец.	Миронов		
Рук. гр. арх.	Духовская		
Ст. арх.	Вуколова		
Ст. арх.	Илларионова		

Т.п. 4/6-1-201.87 АР

Служебно-бытовой корпус для нефтебаз

стадия	лист	листов
Р	14	

Планы полов на отм. -0.300, 0.000 и 3.000

ГПИ-6 Москва

Схема установки жалюзийных решеток в каналах венткоробов на 1 этаже

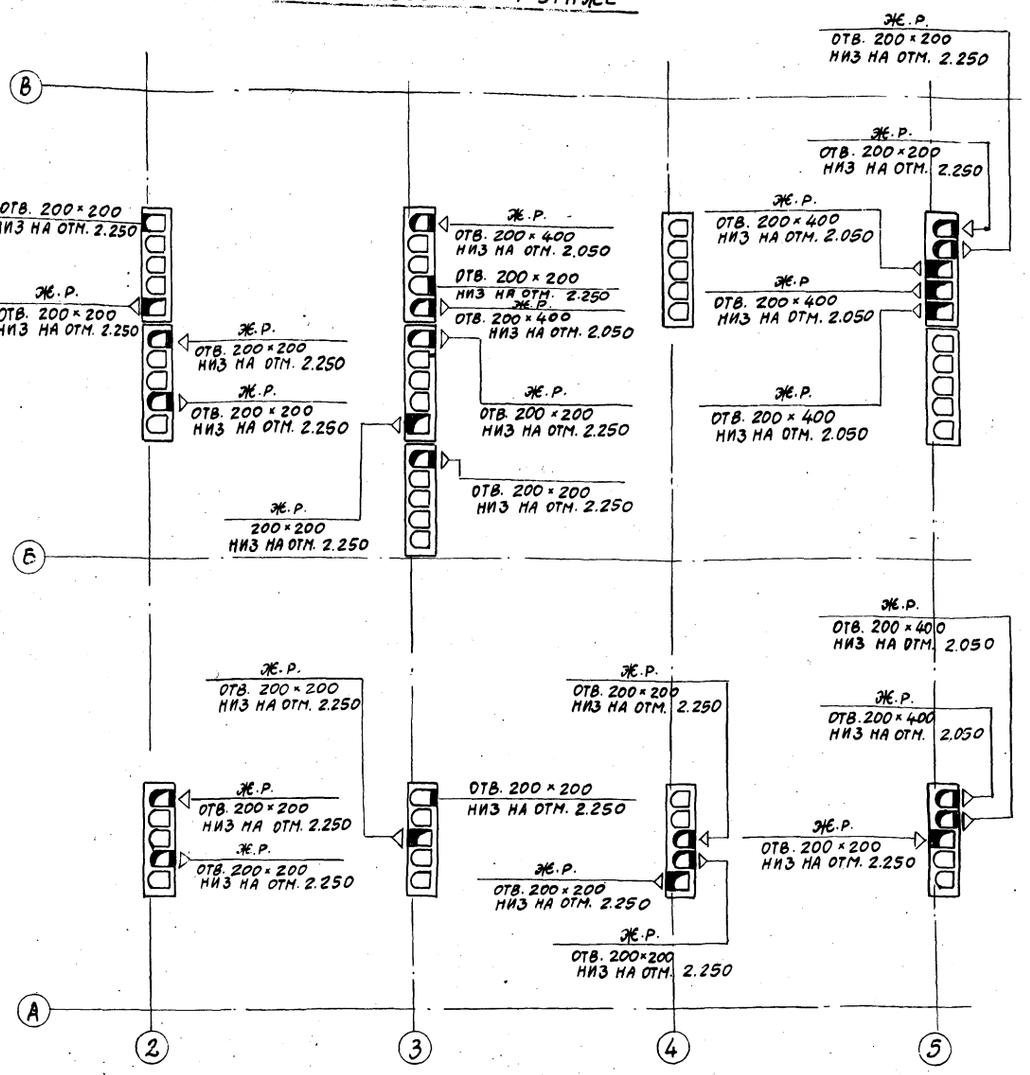

Схема установки жалюзийных решеток в каналах венткоробов на 2 этаже

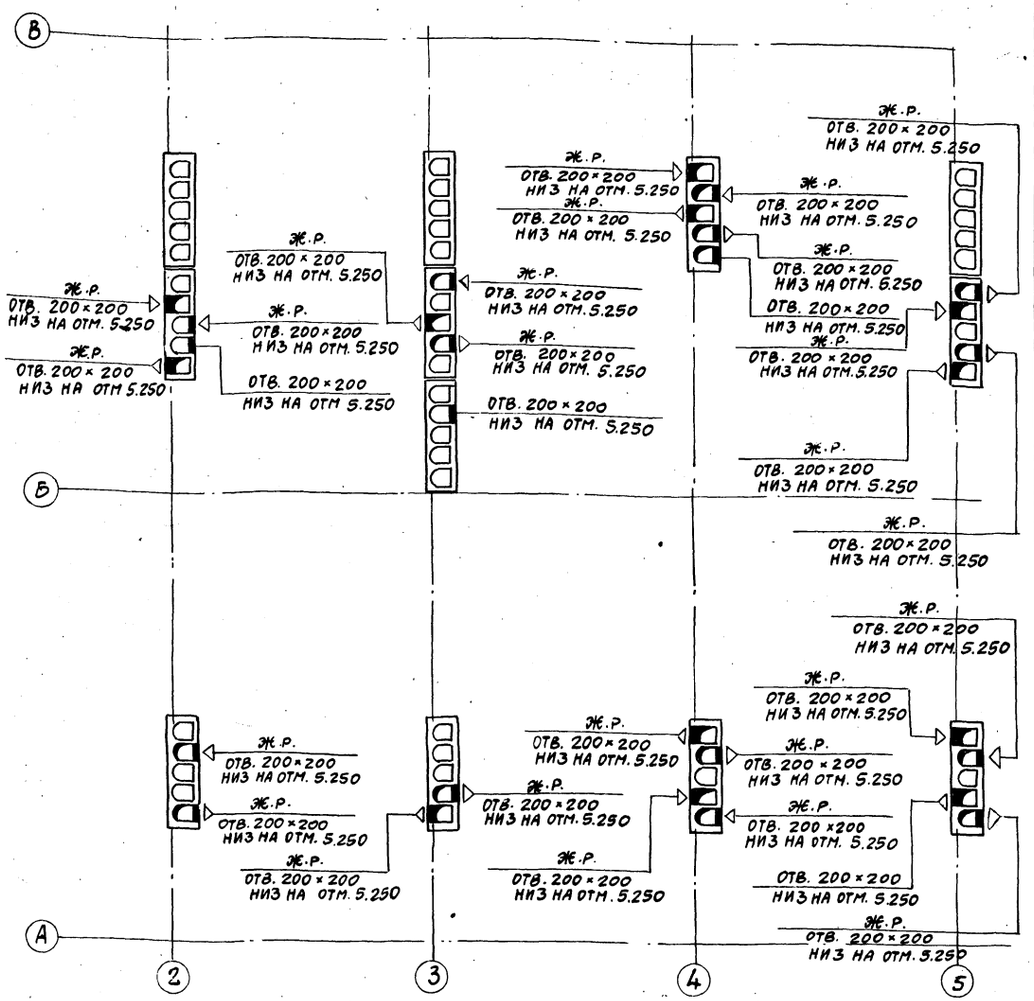

1. Установку, крепление и расход материала на жалюзийные решетки см. комплект ОВ.
2. Отверстия под жалюзийные решетки в вентблоках пробить по месту.
3. Данный лист см. совместно с листами 3 и 4.

Т.п. 416-1-201.87 АР					
Привязан	Нач.отд.	Шоколов		Служебно-бытовой корпус для нефтевяз	Стадия: Р; Лист: 15; Листов:
	Н.контр.	Илларионова			
	Гл.спец.	Миронов			
	Гл.арх.отд.	Ширяев		Схема установки жалюзийных решеток в каналах венткоробов на 1 и 2 этажах	ГПИ-6 Москва
Инв.№	Рук.гр.	Духовский			
	Ст.арх.	Вуколова			

Копировал Формат А-2

Инв.№ подл. | Подпись и дата | Взамен инв.

Альбом I

Типовой проект 416-1-201.87

ПЛАН КРОВЛИ

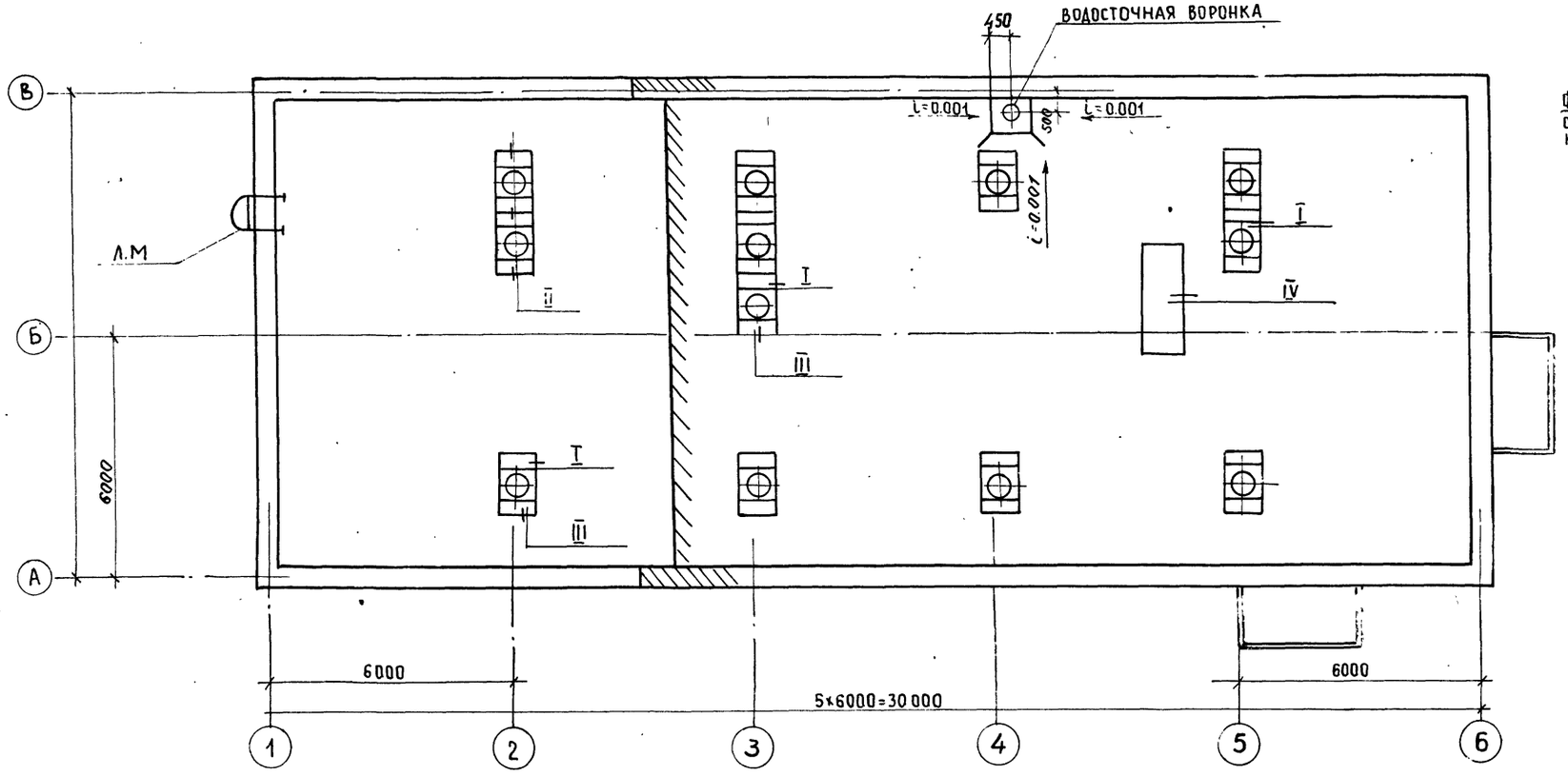

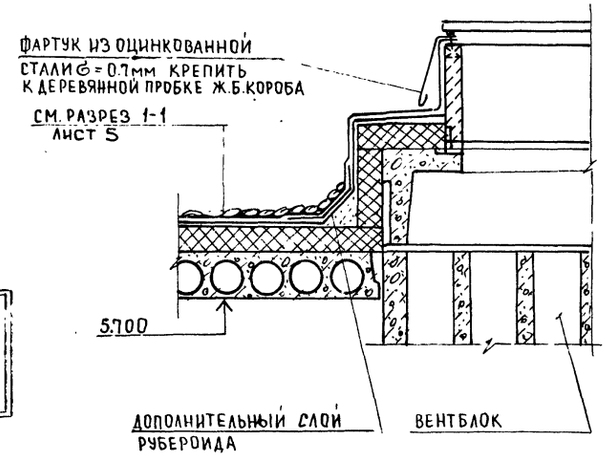

III

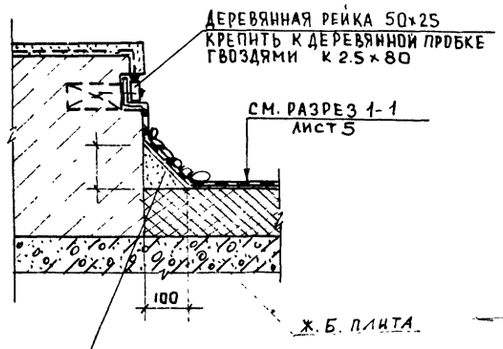

IV

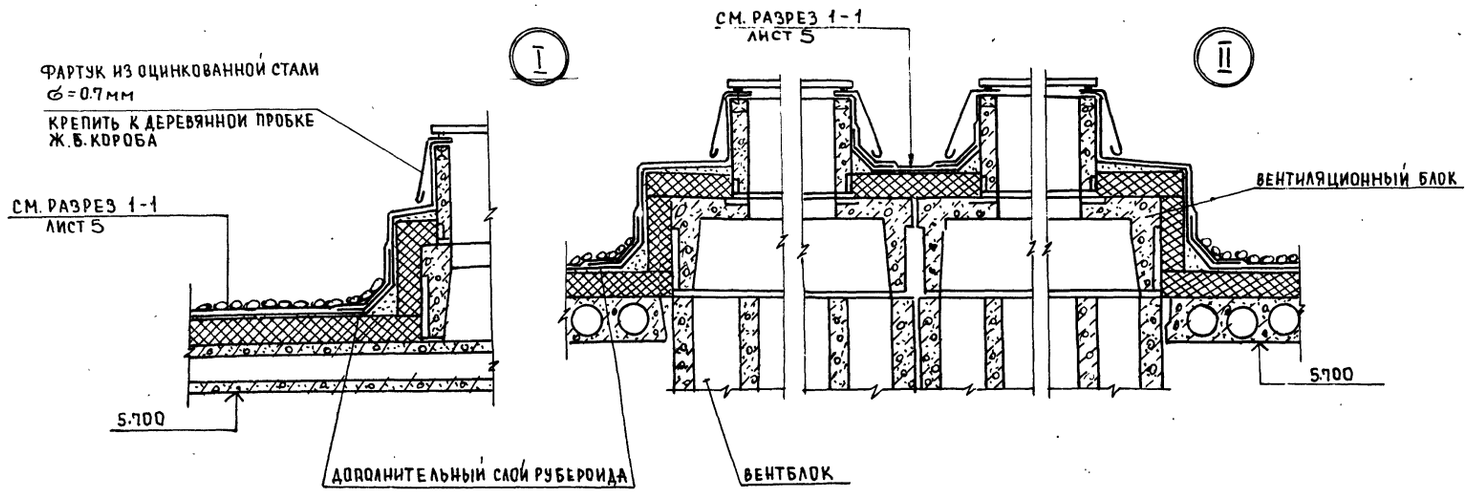

ПРИВЯЗАН

ИНВ. N

Т.II. 416-1-201.87 АР			
Нач.отд.	Шохолов	СЛУЖЕБНО-БЫТОВОЙ КОРПУС ДЛЯ НЕФТЕБАЗ	СТАД. Р / ЛИСТ 16 / ЛИСТОВ
Н.контр.	Илларионова		
Гл.арх.	Ширяева		
Гл.спец.	Миронов		
Рук.гр.арх.	Духовский	План кровли	ГПИ-6 МОСКВА
Рук.гр.конт.	Мельникова		
Ст.арх.	Буколова		

Инв.N подл. | Подпись и дата | Взам.инв.N

Типовой проект 416-1-201-87 Альбом I

ОКНО О-1

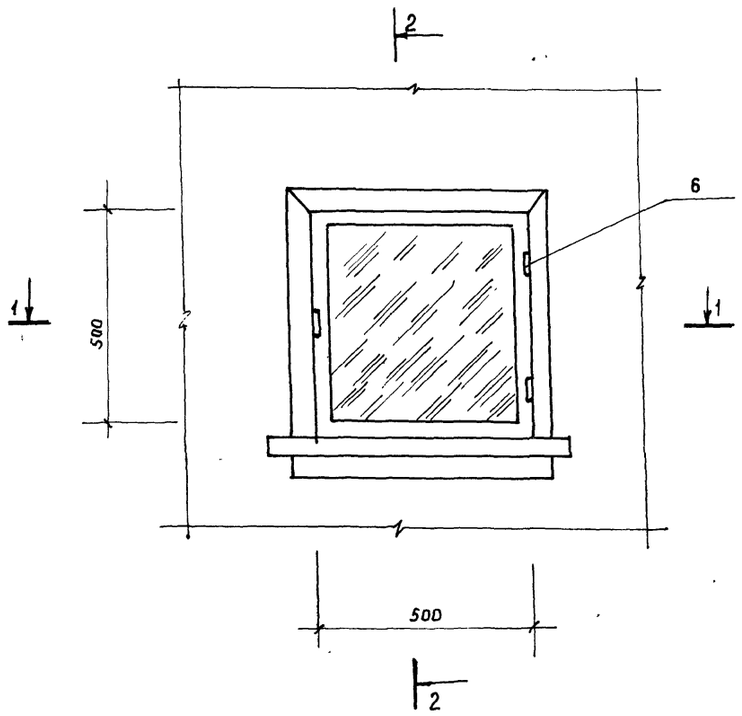

2-2

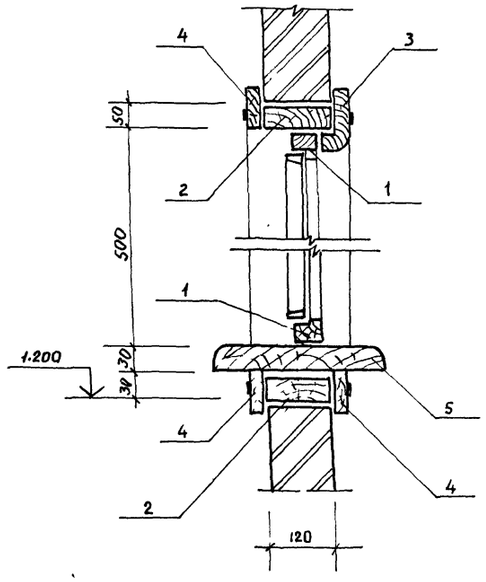

1-1

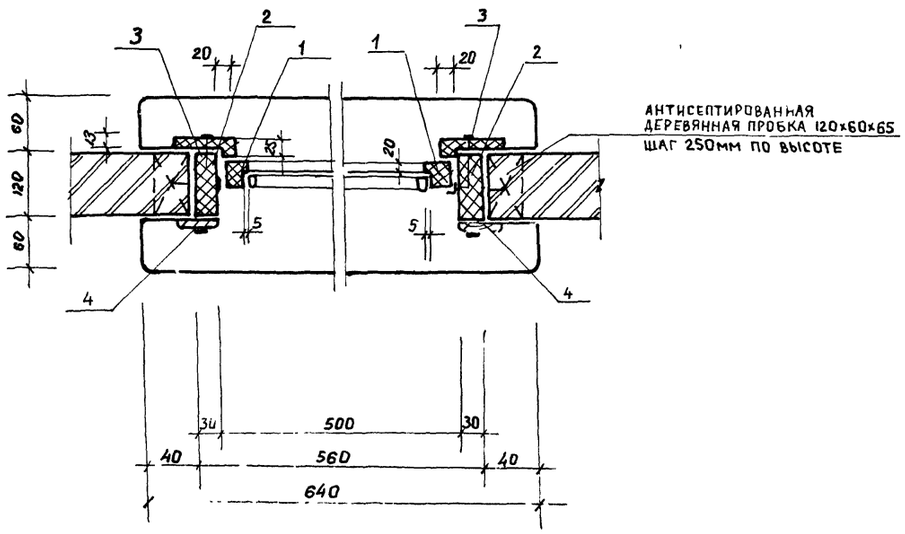

СПЕЦИФИКАЦИЯ МАТЕРИАЛОВ

МАРКА ПОЗ	ОБОЗНАЧЕНИЕ	НАИМЕНОВАНИЕ	КОЛ	МАССА ЕД КГ	ПРИМЕЧАНИЕ
1	ГОСТ 9463-72	ДЕРЕВЯННЫЙ БРУС 30×30	2.0		П.М
2	ГОСТ 9463-72	ДЕРЕВЯННЫЙ БРУС 120×30	2.3		П.М.
3	ГОСТ 8242-75	НАЩЕЛЬНИК 75×25	2.4		П.М.
4	ГОСТ 8242-75	НАЩЕЛЬНИК 55×13	2.4		П М
5	ГОСТ 9463-72	ПОДОКОННАЯ ДОСКА	1		
		200×40; ℓ-640			
6	ГОСТ 5088-78	ПЕТЛИ ОКОННЫЕ	2		

1. ДЕРЕВЯННЫЕ ИЗДЕЛИЯ ДЛЯ ОКНА ВЫДАЧИ ИЗГОТАВЛИВАЮТСЯ ИЗ ДРЕВЕСИНЫ ХВОЙНЫХ ПОРОД
   ВЛАЖНОСТЬ ДРЕВЕСИНЫ ДОЛЖНА БЫТЬ В ПРЕДЕЛАХ ОТ 9% ДО 12%
2. ОКОННОЕ ЛИСТОВОЕ СТЕКЛО ПРИНЯТЬ ПО ГОСТ 111-78 ТОЛЩИНОЙ 4 мм

ПРИВЯЗАН

ИНВ N

Т.П. 416-1-201.87 АР

НАЧ ГТД	ШОХОЛОВ	
Н.КОНТР	НМАРИОНОВА	
ГЛ.АРХ	ШИРЯЕВ	
РУК АРХ.ГР	ДУХОВСКИЙ	
АРХ	КАНАХОВА	

СЛУЖЕБНО-БЫТОВОЙ КОРПУС ДЛЯ НЕФТЕБАЗ

СТАД	ЛИСТ	ЛИСТОВ
Р	17	

ОКНО О-1

ГПИ-6 МОСКВА

Типовой проект 416-1-201-87 Альбом I

Окно 0-2

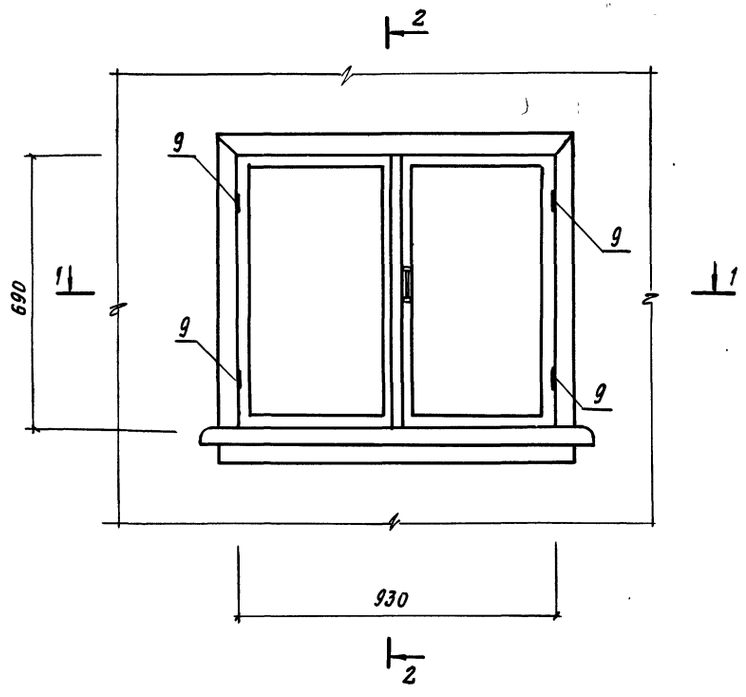

2 — 2

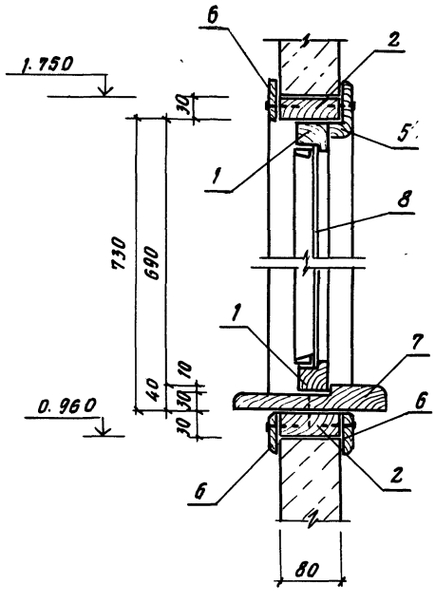

Спецификация материалов

Марка, поз	Обозначение	Наименование	Кол.	Масса ед. кг	Примечание
1	ГОСТ 9463-72	Деревянный брус 40×40	3.3		п. м.
2	ГОСТ 9463-72	Деревянный брус 80×30	3.6		п. м.
3	ГОСТ 9463-72	Деревянный брус 50×40	1.4		п. м.
4	ГОСТ 8242-75	Нащельник 35×13	1.4		п. м.
5	ГОСТ 8242-75	Нащельник 75×25	2.7		п. м.
6	ГОСТ 8242-75	Нащельник 55×13	3.7		п. м
7	ГОСТ 9463-72	Подоконная доска 200×40 ℓ=1070	1		
8	ГОСТ 3916-69	Фанера б= 4 мм	0.5		м²
9	ГОСТ 5088-78	Петли оконные	4		

Деревянные изделия для окна выдачи 0-2 изготовляются из древесины хвойных пород. Влажность древесины должна быть в пределах от 9% до 12%.

1 — 1

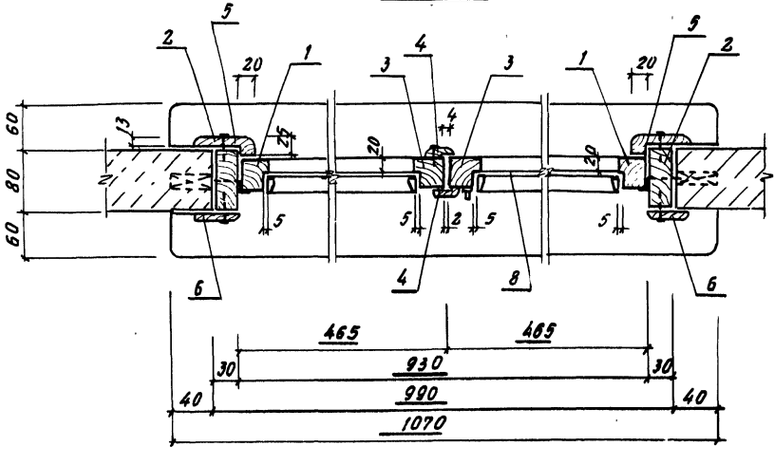

Нач. отд.	Шохолов		
Н. контр.	Илларионова		
Гл. арх. о.	Ширяев		
Рук. гр. ар.	Духовский		
Ст. архит.	Вуколова		
Архит.	Бабошина		
Архит.	Павлова		

Привязан

Инв. №

Т.П. 416-1-201.87 АР

Служебно-бытовой корпус для нефтебаз

Стадия	Лист	Листов
Р	18	

Окно 0-2

ГПИ-6 Москва

Инв. № подл. | Подп. и дата | Взам. инв. №

Окно О-3

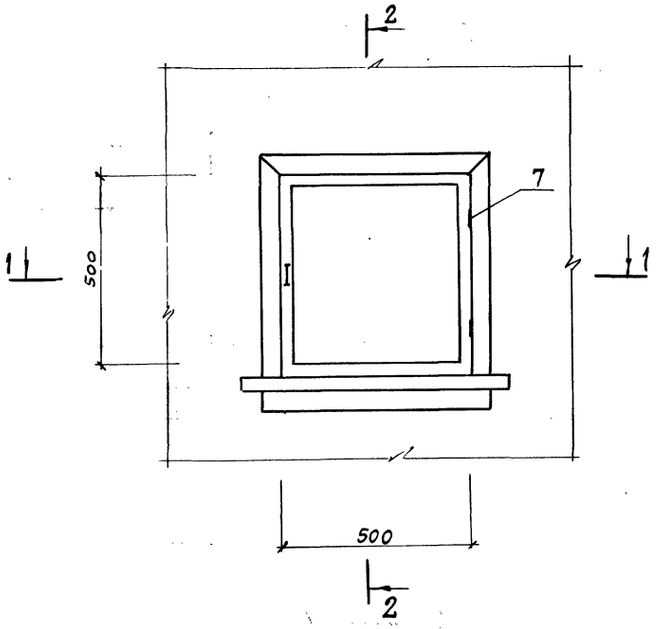

2 - 2

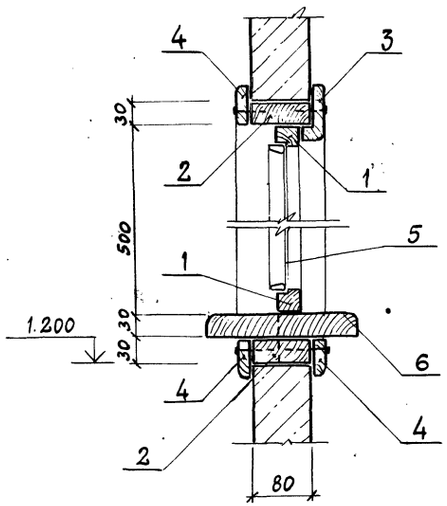

1 - 1

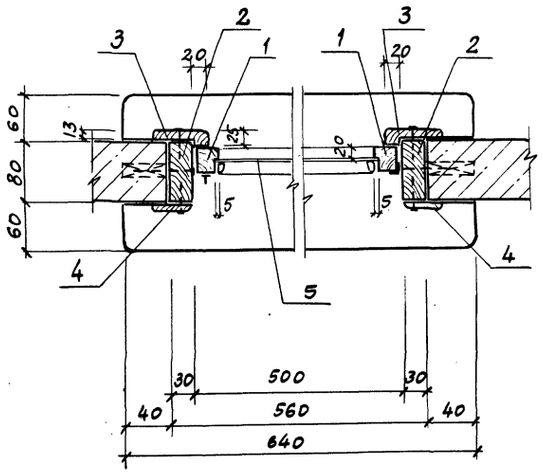

Спецификация материалов

Марка, поз.	Обозначение	Наименование	Кол.	Масса ед., кг	Примечание
1	ГОСТ 9463-72	Деревянный брус 30×30	2,0		п.м.
2	ГОСТ 9463-72	Деревянный брус 80×30	2,3		п.м.
3	ГОСТ 8242-75	Нащельник 75×25	2,4		п.м.
4	ГОСТ 8242-75	Нащельник 55×13	2,4		п.м.
5	ГОСТ 3916-69	Фанера δ=4мм	0,25		м²
6	ГОСТ 9463-72	Подоконная доска 200×40	1		
		c=640			
7	ГОСТ 5088-78	Петли оконные	2		

Деревянные изделия для окна выдачи О-1 изготовляются из древесины хвойных пород. Влажность древесины должна быть в пределах от 9% до 12%.

Нач.отд.	Шоколов		
Н.контр.	Илларионова		
Гл.арх.отд.	Ширяев		
Рук.гр.арх.	Духовский		
Ст.архит.	Вуколова		
Архит.	Бабошина		
Архит.	Павлова		

Привязан

Инв.№

Т.п. 416-1-201.87 АР

Служебно-бытовой корпус для нефтебаз

Серия	Лист	Листов
Р	19	

Окно О-3

ГПИ-6 г. Москва

Инв.№ подл. | Подп. и дата | Взамен инв.№

Альбом I

Типовой проект 416-1-201.87

II

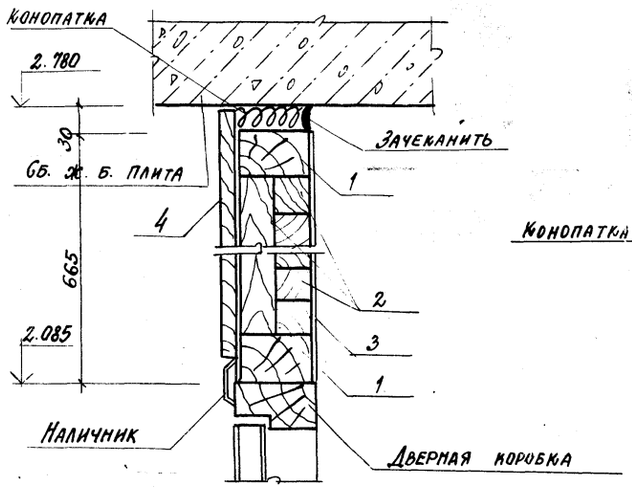

III

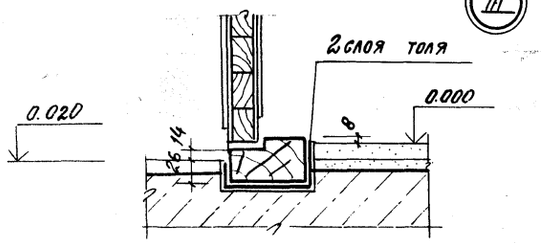

IV

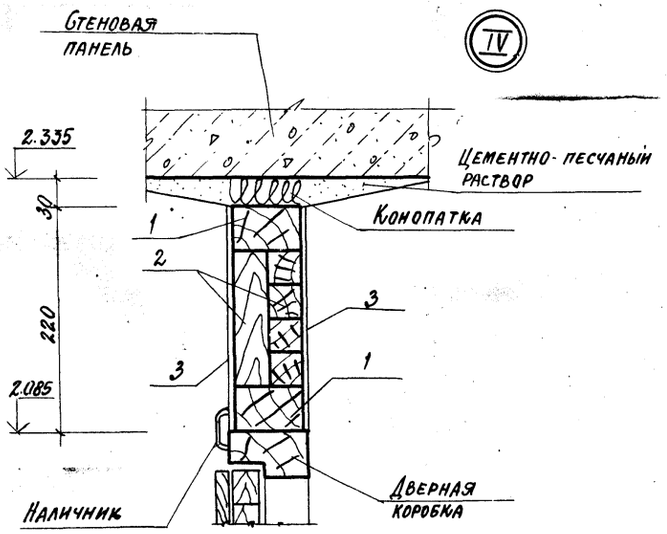

V

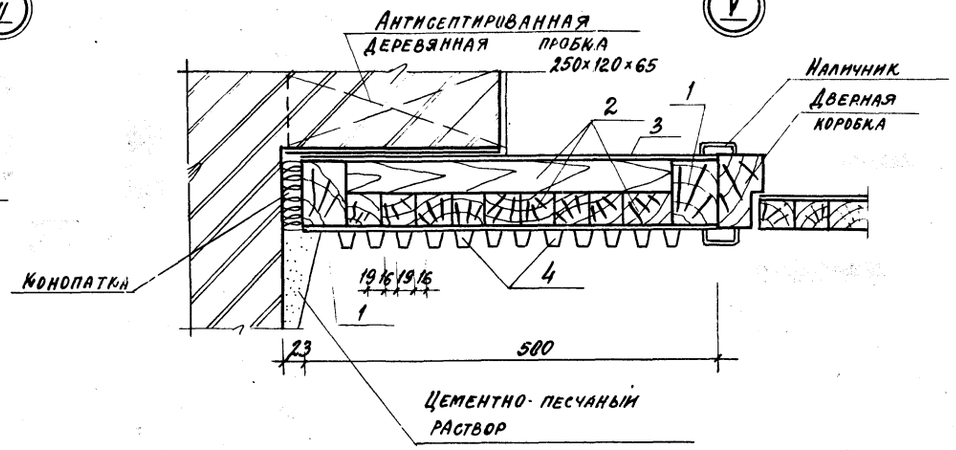

VI

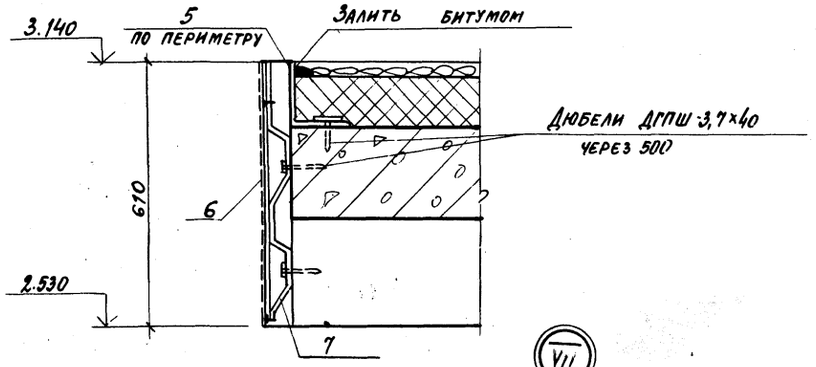

VII

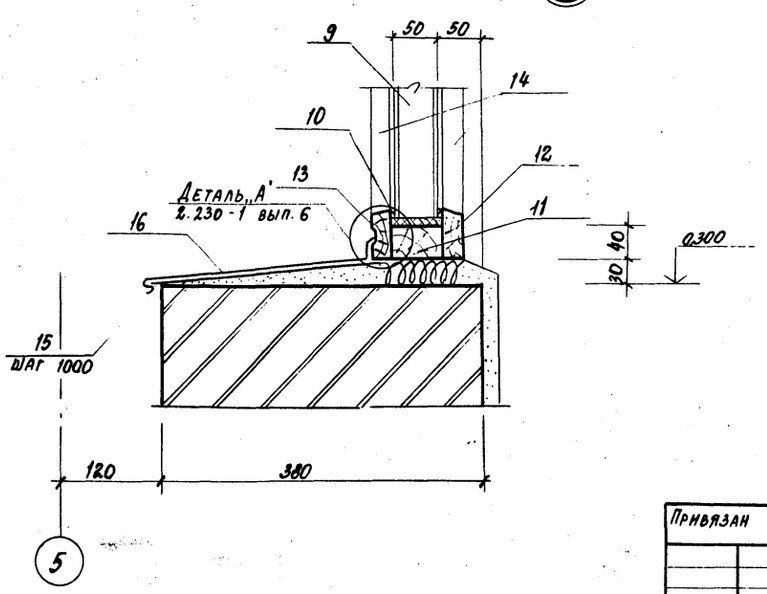

Спецификация изделии к листам 8, 9

Марка поз.	Обозначение	Наименование	Кол.	Масса кг	Примечание
		Зашивка тамбуров			
1		Брус 55×86	0.27		м³
2		Бруски заполнения	0.6		м³
3	ГОСТ 4596-75*	Древесно-волокнистая плита δ=4мм	16.6		м²
4		Рейка 16×19	15.6		п.м
		Отделка козырьков			
5	ГОСТ 19772-74*	∠140×9		271.6	
6	ГОСТ 24045-80	Профиль С10-899-0.8	7.8		п.м
7	ГОСТ 103-76	-50×4, ℓ=650	15		
		Остекление тамбуров			
9	ТУ21-23-21-71 ТУ21-23-26-72	Стекло профильное КП-25У ℓ=2.000	16		
	ТУ38-005-204-71	Герметизирующий элемент тип 1	24.9		п.м
		тип 2	16.6		п.м
10	ТУ38-105-376-72	тип 5	32.0		п.м
11	2.230-1 вып. 6	Обвязка ОД1 δ=40	42		п.м
12		ОД3 ℓ=1100	4		п.м
13		ОД4 ℓ=1100	4		п.м
14		ОД10 ℓ=2000	8		п.м
15	ГОСТ 103-76	Костыль - 20×5, ℓ=300	12	0.24	
16	ГОСТ 14918-80*	Оцинкованная кровельная сталь 380×0.8	7.2	3.14	

Привязан

Инв. №

Нач. отд.	Шохолов	
Н. контр.	Илларионова	
Гл. арх. отд.	Ширяев	
Гл. спец.	Миронов	
Рук. гр. арх.	Духовский	
Ст. арх.	Вуколова	
Ст. техн.	Илларионова	

Т.П. 416-1-201.87 АР

Служебно-бытовой корпус для нефтебаз

Стадия	Лист	Листов
Р	20	

Узлы II ... VII

ГПИ-6 Москва

Взамен инв. | Подпись и дата | Инв. № подл.

Альбом I

Типовой проект 416-1-201-87

VIII

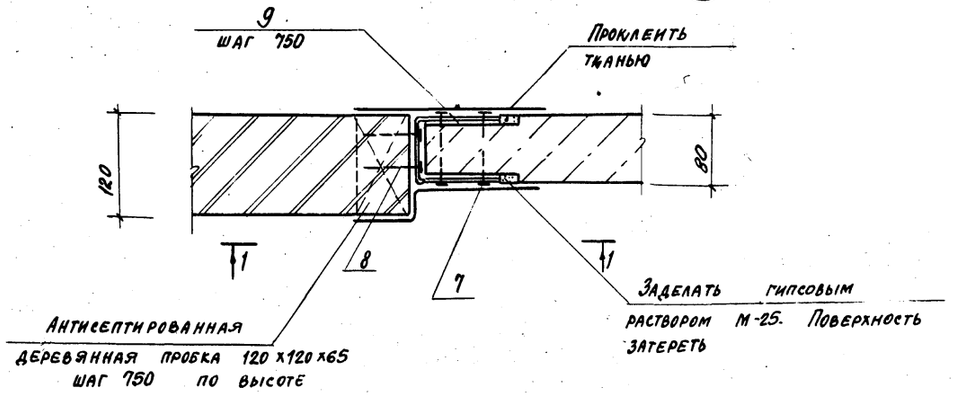

1 - 1

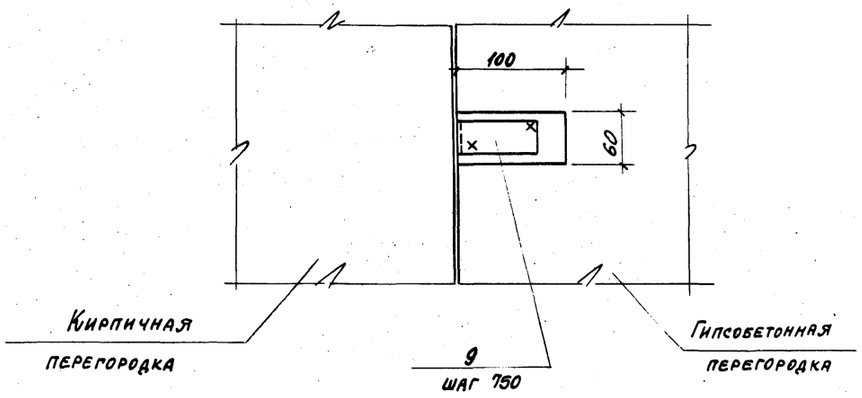

Фрагмент 6

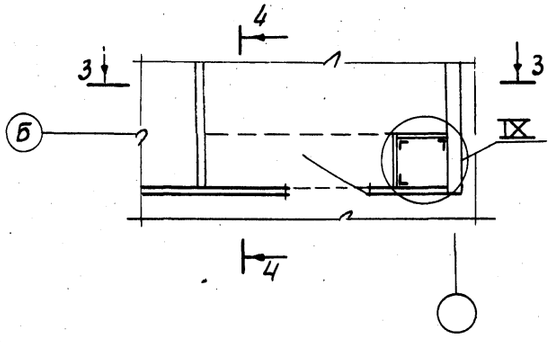

IX

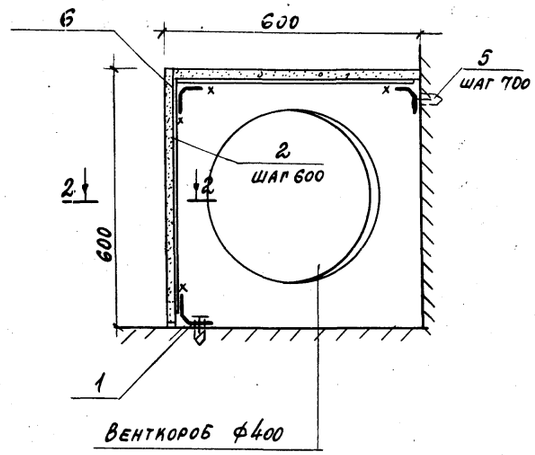

2 - 2

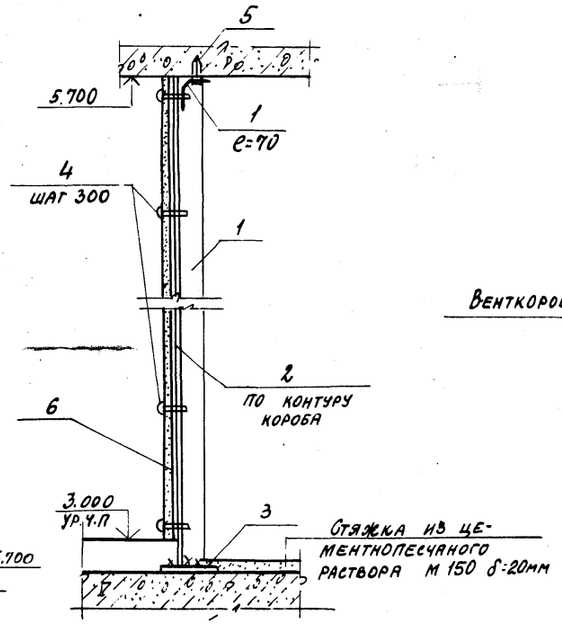

3 - 3

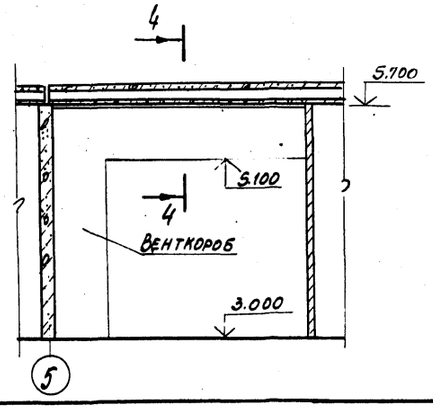

Спецификация изделий

Марка поз.	Обозначение	Наименование	Кол.	Масса ед.кг	Примечание
1	ГОСТ 19771-74*	ГН. ∠56×3	17	42.84	п.м
2		Полоса 4×100 ГОСТ 103-76 / Вст кп2 ГОСТ 380-71*	8	47.1	п.м
3		Полоса 10×100×100 ГОСТ 103-76 / Вст кп2 ГОСТ 380-71*	3	0.8	
4	ТУ 400-28-494-77	саморезающий			
		винт СМ-1-25		1.0	
5	ТУ 36-941-68	Дюбель пластмассовый У656 (Д25-4/6)	50		
6		улучшенная сухая гипсовая штукатурка δ=14мм	6.0		м²
7	ГОСТ 4028-63*	Гвозди К2.5×50			2.0кг
8	ГОСТ 4028-63*	Гвозди К3×80			2.0кг
9	2.230-1 вып. 10	Монтажная деталь ММ39	10	0.24	

4 - 4

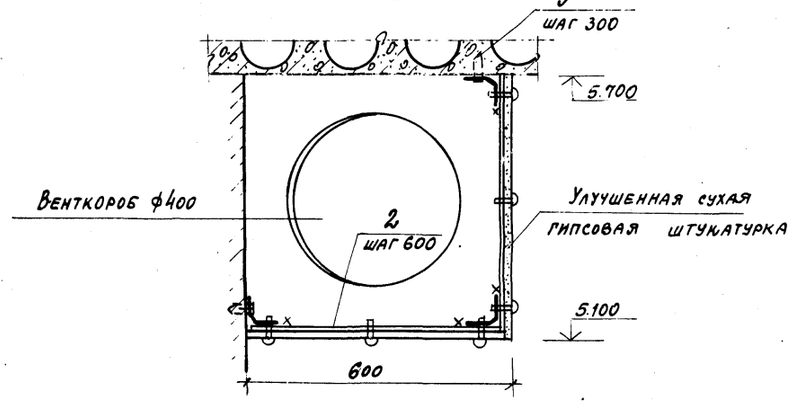

Привязан

Инв. №

Нач. отд.	Шохолов	
Н. контр.	Илларионова	
Гл. арх. отд.	Шняев	
Рл. спец.	Миронов	
Рук. гр. арх.	Духовский	
Ст. архит.	Букалова	
Архит.	Бабошина	

Т.П. 416-1-20.. АР

Служебно-бытовой корпус для нефтебаз

Стадия	Лист	Листов
Р	21	

Фрагмент 6. Узлы VIII, IX

ГПИ-6 Москва

Инв.№ подл. | Подпись и дата | Взамен инв.№

Альбом 1

Типовой проект 416-1-201.87

Ведомость рабочих чертежей основного комплекта (начало)

Лист	Наименование	Примечание
1	Общие данные (начало)	
1а	Общие данные (окончание)	
2	Схема расположения фундаментов и цокольных панелей. Развертка ленточного фундамента по оси 1.	
3	Развертка ленточных фундаментов по осям Узлы 1, 2.	
4	Схемы расположения лотков каналов, приямков и кирпичных вставок.	
5	Схема расположения плит перекрытия каналов, сечения	
6	Приямки ПР-1; ПР-2	
7	Схема расположения плит покрытия (двухрядная разрезка панелей).	
8	Схема расположения плит покрытия (однорядная разрезка панелей)	
9	Схема расположения плит перекрытия (двухрядная разрезка панелей)	
10	Схема расположения плит перекрытия (однорядная разрезка панелей)	
11	Схемы расположения панелей наружных стен (двухрядная разрезка панелей)	
12	Схемы расположения панелей наружных стен (однорядная разрезка панелей)	

Ведомость рабочих чертежей основного комплекта (окончание)

Лист	Наименование	Примечание
13	Схемы расположения внутренних стен (двухрядная разрезка панелей)	
14	Схемы расположения внутренних стен (однорядная разрезка панелей)	
15	Схемы разверток внутренних стен	
16	Схема расположения фризовых камней	
17	Схема расположения вентиляционных коробов стаканов и фундаментов на кровле	
18	Фундамент ФШ4-1. Разрезы. Узел 1.	
19	Схемы расположения лестниц Л-1, Л-2. Разрезы	
20	Схемы расположения плит покрытия и балок под плиты покрытия тамбуров	
21	Схемы расположения плит и стоек козырьков.	
22	Монолитные участки ЭЛ-1-1, ЭЛ-1-2.	
23	Узлы 1... 4	
24	Узлы 5... 10 (однорядная разрезка панелей)	
25	Монолитные балки БМ-1, БМ-2.	

Ведомость ссылочных и прилагаемых документов

Обозначение	Наименование	Примечание
	Ссылочные документы	
182-82 Вып. 0-1; 1-1; 1-2; 2-1; 2-1; 3-1; 3-2; 4-1; 5-1; 6-1	Крупнопанельные конструкции для вспомогательных зданий и промышленных предприятий с высотой этажа 3,0 м и шагом несущих поперечных стен 6,0 м (дополнение к комплексной серии 1.038)	
2.460-14 Вып. 0	Типовые узлы покрытий промышленных зданий в местах пролуска вентиляционных шахт.	
1.494-24 Вып. 1	Стаканы для крепления крышных вентиляторов, дефлекторов и зонтов.	
1.041.1-2 Вып. 5	Сборные жел. бет. многопустотные плиты перекрытий многоэтажных общественных зданий, производственных и вспомогательных зданий промышл. предпр.	
3.006.1-2/82 Вып. 0 1-1; 1-2; 1-3, 1-4; 2-1	Сборные железобетонные каналы и тоннели из лотковых элементов	
1.400.15 Вып. 0.1	Унифицированные закладные изделия железобетонных конструкций для крепления технологических коммуникаций и устройств	
	Прилагаемые документы	
КЖ. ВМ	Ведомость потребности в материалах комплекта КЖ	
КЖИ	Альбом строительных изделий	

Типовой проект разработан в соответствии с действующими нормами и правилами и предусматривает мероприятия, обеспечивающие взрывную взрывопожарную и пожарную безопасность при эксплуатации здания.

Главный инженер проекта /Винокуров/

Инв. № подл. | Подпись и дата | Взам. инв. №

Инв. №

Привязан

Т.П. 416-1-201.87 КЖ

ГИП	Винокуров		
Н. контр.	Ларичева		
Начотд.	Шоколов		
Гл. конст.	Миронов		
Рук. гр.	Мельникова		
Ст. инж.	Ларичева		
Стгех.	Крылова		

Служебно-бытовой корпус для нефтезэк

Стадия	Лист	Листов
Р	1	25

Общие данные (начало)

ГПИ-6 Москва

Типовой проект 416-1-201.87 Альбом I

Ведомость спецификаций /начало/

Лист	Наименование	Примечание
3	Спецификация к схеме расположения фундаментов и цокольных панелей	
4	Спецификация к схемам расположения лотков, плит перекрытия каналов и приямков	
6	Спецификация к приямкам ПР-1, ПР-2	
7	Спецификация к схеме расположения плит покрытия. Двухрядная разрезка панелей	
8	Спецификация к схеме расположения плит покрытия. Однорядная разрезка панелей	
9	Спецификация к схеме расположения плит перекрытия. Двухрядная разрезка панелей	
10	Спецификация к схеме расположения плит перекрытия. Однорядная разрезка панелей	
11	Спецификация к схемам расположения панелей наружных стен. Двухрядная разрезка.	
12	Спецификация к схемам расположения панелей наружных стен. Однорядная разрезка.	
13	Спецификация к схемам расположения панелей внутренних стен. Двухрядная разрезка	
14	Спецификация к схемам расположения панелей внутренних стен. Однорядная разрезка	
16	Спецификация к схеме расположения фризовых камней	
17	Спецификация к схеме расположения вентиляционных коробов, стаканов и фундаментов на кровле	
18	Спецификация к фундаменту ФОМ-1.	
19	Спецификация к схемам расположения лестниц	

Ведомость спецификаций /окончание/

Лист	Наименование	Примечание
20	Спецификация к схемам расположения плит покрытия и балок тамбуров.	
21	Спецификация к схемам расположения плит и стоек козырьков	
22	Спецификация к монолитным участкам УМ-1 УМ-2	
25	Спецификация к монолитным балкам БМ-1, БМ-2	

Ведомость объемов сборных бетонных и железобетонных конструкций по рабочим чертежам основного комплекта марки КН

	Наименование группы элементов конструкций	Код	Кол. м3	Примеч.
1	Панели стеновые наружные	583100	135.18	
2	Панели стеновые внутренние	588200	64.61	
3	Плиты перекрытий	584200	79.84	
4	Конструкции каналов	585800	9.89	
5	Блоки для тоннелей	586500		
6	Элементы лестниц	589100	4,7	
7	Фризовый камень	589400	4,1	
8	Венткороба, стаканы	589600	4,1	

Общие указания

1. Чертежи комплекта КН разработаны на основании чертежей комплекта АР и заданий смежных отделов ГПИ-6.
2. За условную отметку 0.000 принят уровень чистого пола 1 го этажа, что соответствует абсолютной отметке:
3. Климатические условия:
   а) Вес снегового покрова для III района СССР. 180 кгс/м2 (1980 Па).
   б) Скоростной напор ветра для I района СССР. 27 кгс/м2 (265 Па) (Зона А)
   в) Расчетная зимняя температура воздуха -30°
4. Сейсмичность района не более 6 баллов.
5. Временная равномерно-распределенная нагрузка на полы принята:
   а) В коридорах и лестничных клетках - 300 кгс/м2 (2940 Па)
   б) В кабинете по т.б. и красном уголке - 400 кгс/м2 (3920 Па)
   г) В остальных помещениях - 200 кгс/м2 (1960 Па)

Указания по монтажу

1. Монтаж сборных железобетонных конструкций производить в соответствии с требованиями СНиП III-16-80, указаниями соответствующих серий и проекта производства работ, а также указаниями, приведенными к схемам расположения сборных ж/б конструкций.
2. Все виды сварочных монтажных работ вести в соответствии с СН 393-78.

Указания к производству строительно-монтажных работ.

Перед укладкой плит перекрытия и покрытия в осях 1-2, А-Б необходимо в помещения венткамер внести электрошкафы.

ГИП	Винокуров		12.86
Н. контр.	Ларичева		
Нач. отд.	Шоколов		
Гл. конст.	Миронов		
Рук. гр.	Мельникова		
Ст. инж.	Ларичева		
Ст. техн.	Крылова		

Привязан

Инв. №

Т.П. 416-1-201.87 КН

Служебно-бытовой корпус для нефтебаз

Стадия	Лист	Листов
Р	1	

Общие данные /окончание/

ГПИ-6 Москва

Гл. инж. проекта			
Нач. отд. электрик.	Калинин		
Сектор «АВ»	Любанская		
Ст. инж.	Кузнецова		
Отдел ОВ	Ремезкова		12.86
Отдел ВК	Ламскова		12.86
Инв. № подл.	Подп. и дата	Взам. инв. №	

Альбом I

Типовой проект 416-1-201-87

Схема расположения фундаментов и цокольных панелей

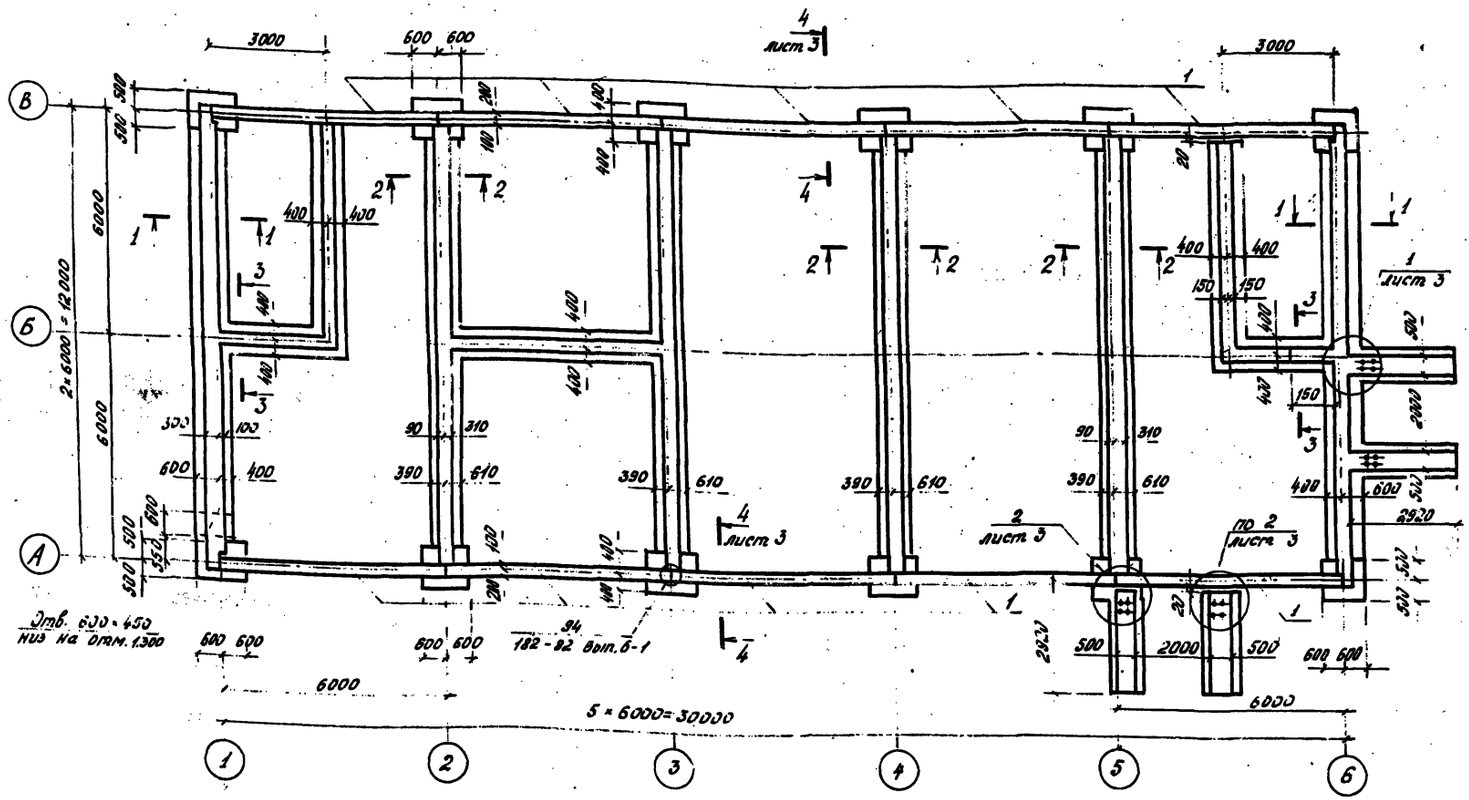

1. За условную отметку 0.000 принят уровень чистого пола 1го этажа, соответствующий абсолютной отметке ▭

2. Основанием фундаментов служат непучинистые непросадочные грунты с условными расчетными характеристиками: $C=2$ КПа; $\varphi=28°$; $\gamma=1.8$ т/м³, $E=14.7$ МПа. Грунтовые воды отсутствуют.

3. Под ленточные фундаменты выполнить подготовку из втрамбованного в грунт щебня толщиной 100 мм.

4. При производстве работ руководствоваться указаниями ОН и П III-15-76.

5. Обратную засыпку котлована производить послойно при оптимальной влажности грунта с доведением плотности грунта до объемного веса скелета грунта $\gamma_{ск}=1.65$ т/м³.

6. Все фундаменты запроектированы на расчетную погонную нагрузку при ширине подошвы 1000 мм - 11,5 тс/м при ширине подошвы 800 мм - 5,8 тс/м.

Развертка ленточного фундамента по оси 1

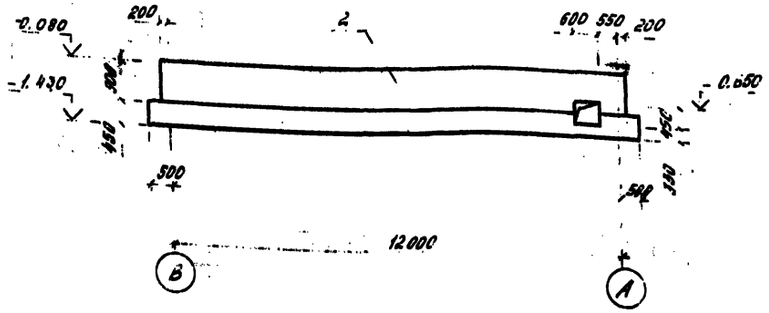

1-1, 2-2

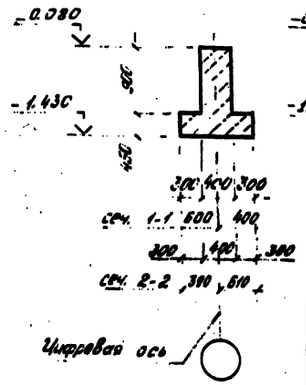

3-3

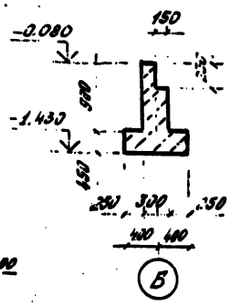

Т.П. 416-1-201.87 КЖ					
ГИП	Винокуров		Служебно-бытовой корпус для нефтебаз	Стадия	Лист	Листов
Н.контр.	Ларичева			Р	2	
Нач.отд.	Шоколов					
Гл.спец.	Миронов					
Рук.гр.	Мельников		Схема расположения фундаментов и цокольных панелей. Развертка ленточного фундамента по оси 1	ГПИ-Б Москва		
Ст.инж.	Ларичева					
Инж.	Федотенкова					

Привязан

Инв. №

Инв. № подл. | Подпись и дата | Взам. инв. №

Альбом I

Типовой проект 416-1-201.87

Развертки ленточных фундаментов

по оси 2

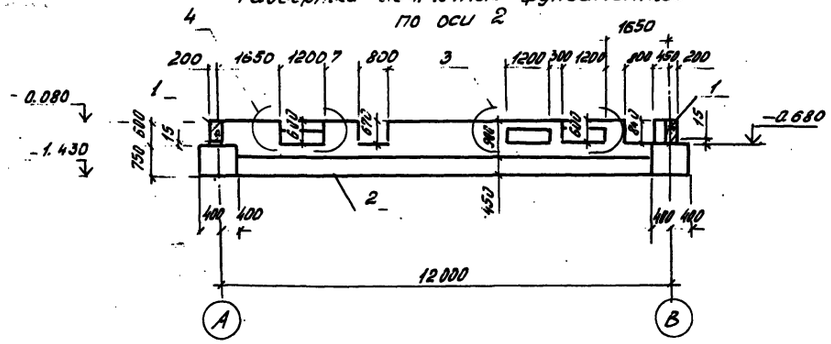

по оси 3

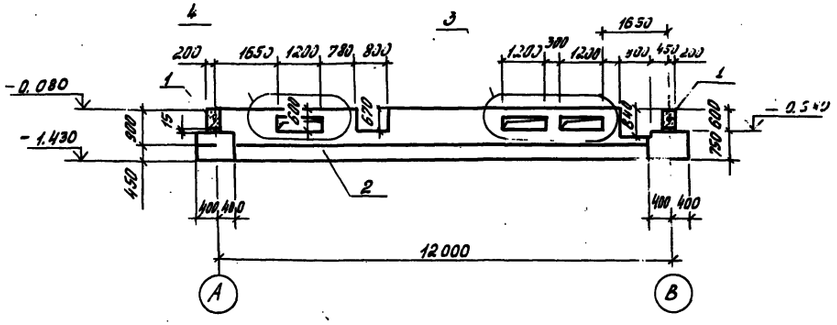

по оси 4

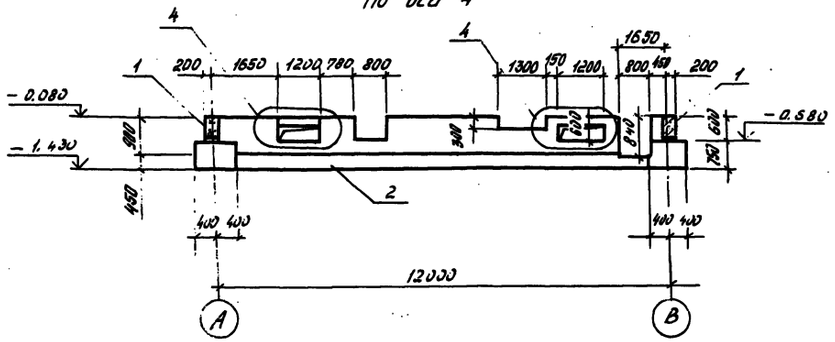

по оси 5

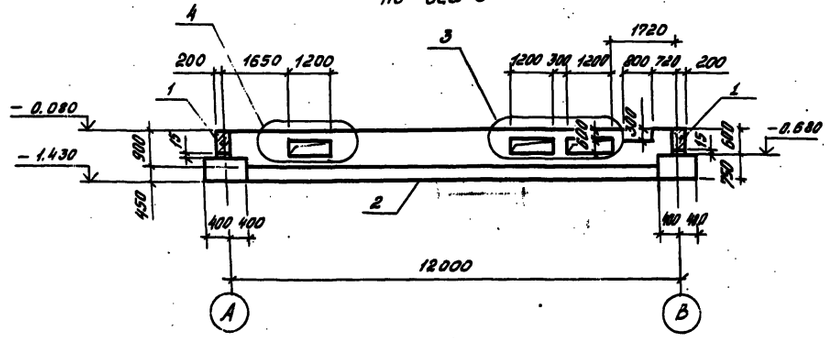

4-4

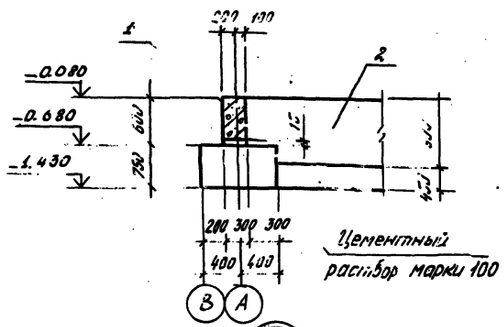

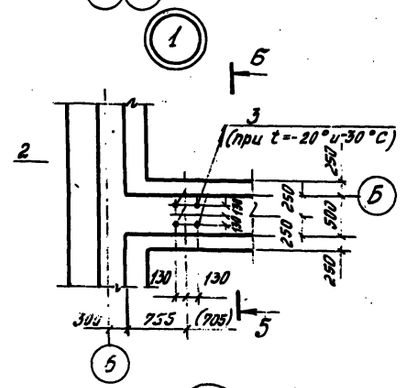

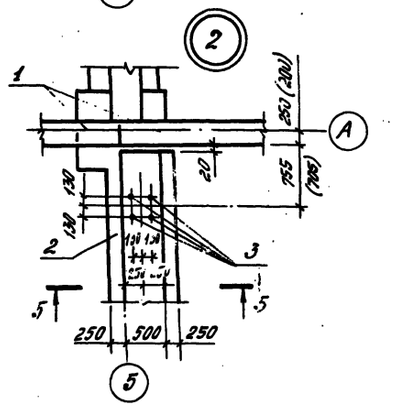

5-5

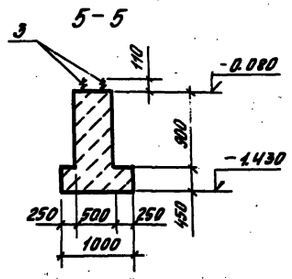

Спецификация к схеме расположения фундаментов и цокольных панелей

Марка поз.	Обозначение	Наименование	Кол.	Масса ед., кг	Примечание
		при t=-20°С t=-30°С			
		Цокольная панель			
1	182-82.1-1-09	Ц 60.6.3	10	1300	
2		Ленточный фундамент			
		бетон марки 200			53,0 м³
		Изделие закладное			
3	ГОСТ 24379.1-80	Болт 1.1 М24х800 Вст3кп2	16		
		Изделие соединительное			
	182-82.7-1-010	МС-1	16	0,45	
Кр3	КЖ.Ц 021	Каркас плоский Кр3	6	13.3	
Кр4	-01	Кр4	10	22.6	
		при t°=-40°			
		Цокольная панель			
1	182-82.1-1-09-01	Ц 60.6.3.5	10		
2		Ленточный фундамент			
		бетон марки 200			53,0 м³
		Изделие соединительное			
	182-82.7-1-010	МС-1	16	0,45	
Кр3	КЖ.Ц 021	Каркас плоский Кр3	6	13.3	
Кр4	-01	Кр4	10	22.6	

1. Данный лист рассматривать совместно с листом 2.
2. Размеры в скобках относятся к температуре наружного воздуха t°=-20°С.
3. Узлы 3 смотри на листе 7, узел 4 на листе 8.

Привязан

Инв. №

Т.П. 416-1-201.87 КЖ

Нач.отд.	Шоколов		
Н.контр.	Ларичева		
Гл.конс.отд.	Миронов		
Рук.гр.	Меланикова		
Ст.инж.	Ларичева		
Инж.	Пилипишина		

Служебно-бытовой корпус для нефтебаз

Развертки ленточных фундаментов по осям 2...5 Узлы 1; 2.

Стадия	Лист	Листов
Р	3	

ГПИ-6 Москва

Инв.№ подл. | Подпись и дата | Взам.инв.№

Альбом I

Типовой проект 416-1-201.87

Схема расположения лотков каналов и приямков

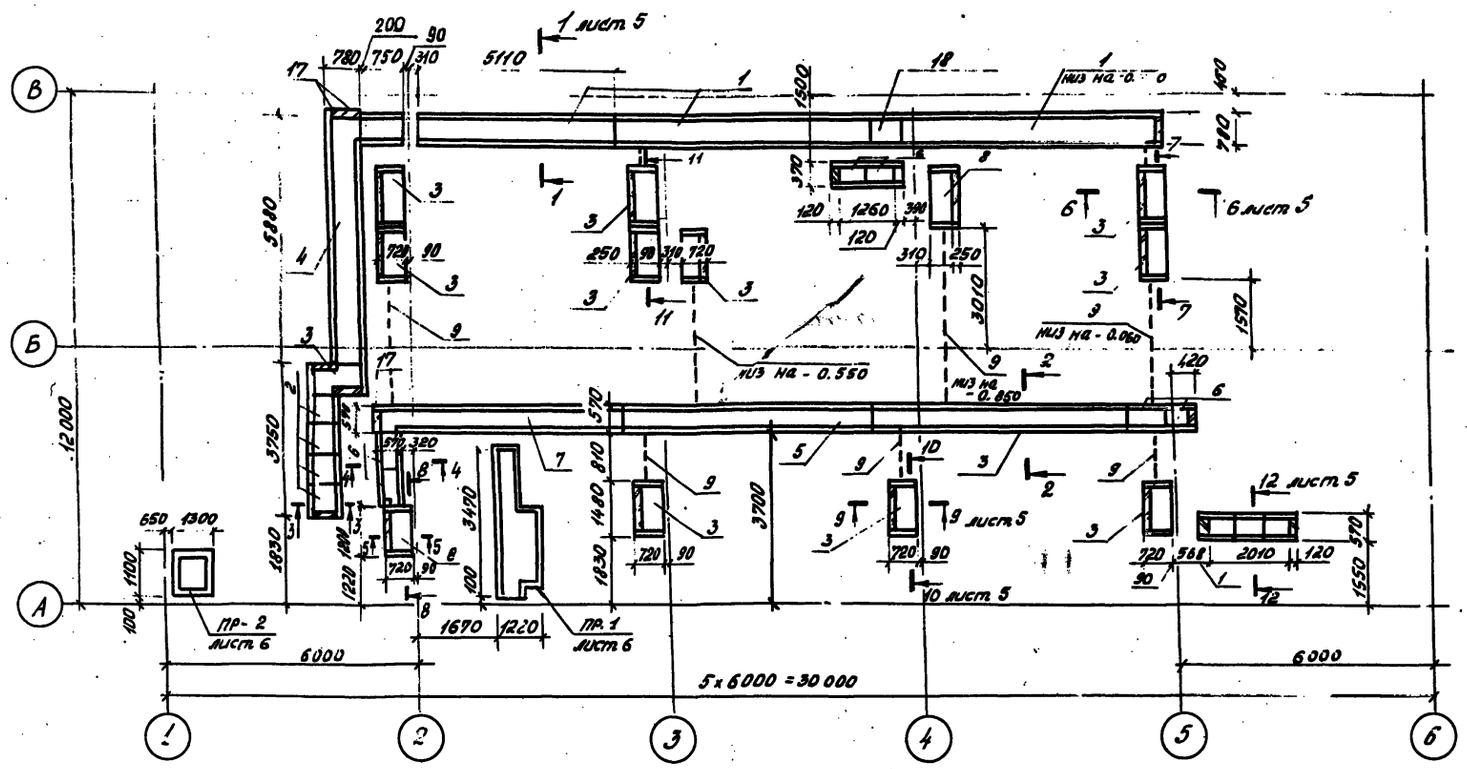

Схема расположения кирпичных вставок

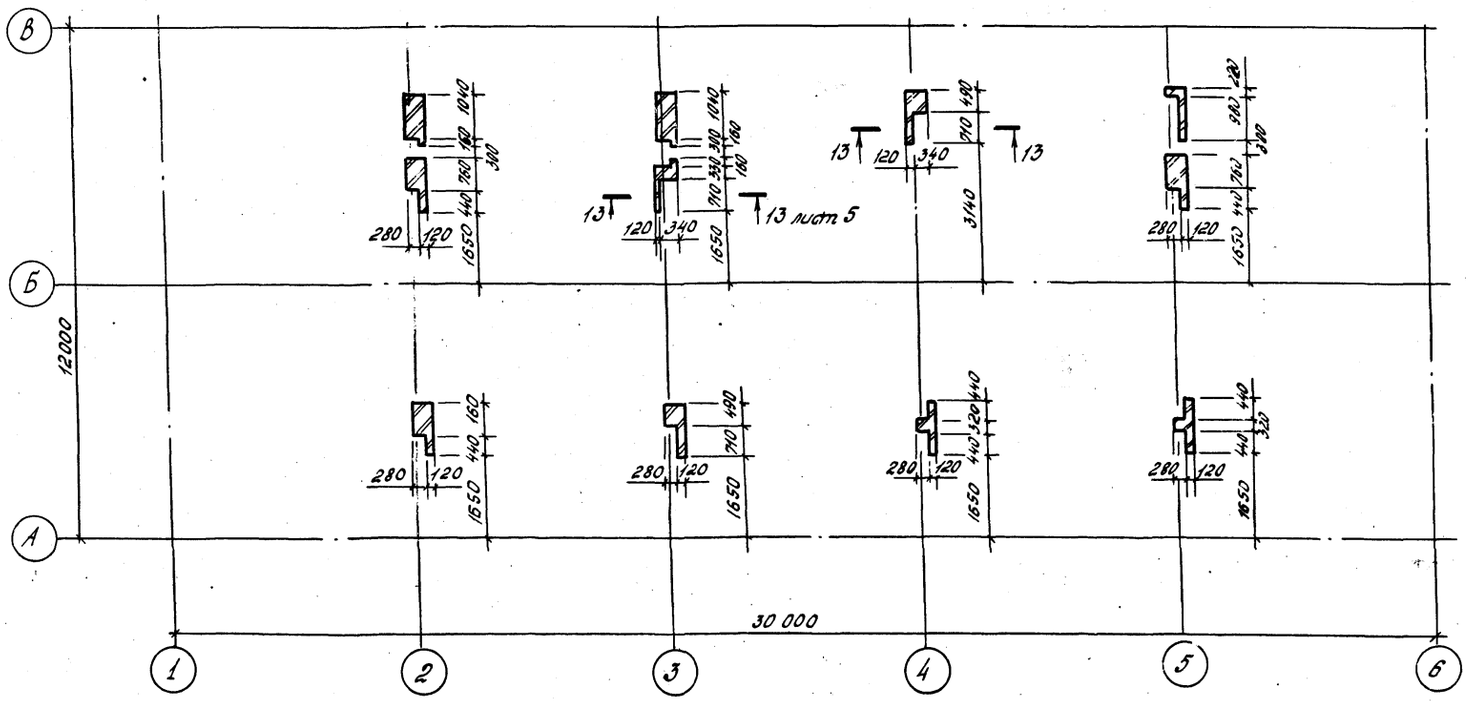

Спецификация к схемам расположения лотков, плит перекрытий каналов и приямков на листе

Марка, поз.	Обозначение	Наименование	Кол.	Масса ед. кг	Примечание
		Лотки			
1	3.006.1-2/82 в 1-1	Л4-8	3	1600	
2	3.006.1-2/82 б 1-1	Л4д-8	4	230	
3	3.006.1-2/82 в.1-1	Л10д-8	12	430	
4	3.006.1-2/82 в.2-2	Лч4-8н	1	1730	
5	3.006.1-2/82 в.1-1	Л2-8	2	300	
6	3.006.1-2/82 в. 1-1	Л2д8	9	110	
7	3.006.1-2/82 в.2-2	Лу2-8	1	920	
8	3.006.1-2/82 в.1-1	Л6д-8	1	280	
18	3.006.1-2/82 в.1-1	Л5д-8	1	280	
		Трубы			
9	ГОСТ 1839-80	Асб.цем. труба ф 200	293пм		п.м.
		Плиты			
10	3.006.1-2/82 в.1-2	П5-8	8	410	
11	3.006.1-2/82 в.1-2	П5д-8	3	100	
13	3.006.1-2/82 в.1-2	П3д-8	30	50	
15	3.006.1-2/82 в1-2	П8д-8	1	240	
16	3.006.1-2/82 в1-2	П11д-8	11	270	
		Монолитные участки			
12	лист 22	УМ-1	1		
14	лист 22	УМ-2	1		
		Изделия закладные			
17	3.006.1-2/82 в 2-3	М14	4	0.52	
		Приямки			
ПР-1	лист 6	ПР-1	1		
ПР-2	лист 6	ПР-2	1		

1. Данный лист смотреть совместно с листом 5.
2. Примечания смотреть на листе 6.

Привязан

Инв. №

Т.П. 416-1-201.87 КЖ			
Гл.инж.пр. Винокуров			
Н.контр. Ларичева	Служебно-бытовой корпус для нефтебаз	Стадия	Лист	Листов
Нач. отд. Шоколов		Р	4	
Гл.кон.от. Миронов	Схемы расположения лотков каналов приямков и кирпичных вставок.	ГПИ-Б Москва		
Рук. гр. Мельникова				
Ст. инж. Ларичева				
Инж. Федоленко				

Инв. № подл. | Подпись и дата | Взам. инв. №

Копировал

Формат А2

Альбом I

Типовой проект 416-1-201.87

Схема расположения плит перекрытия каналов

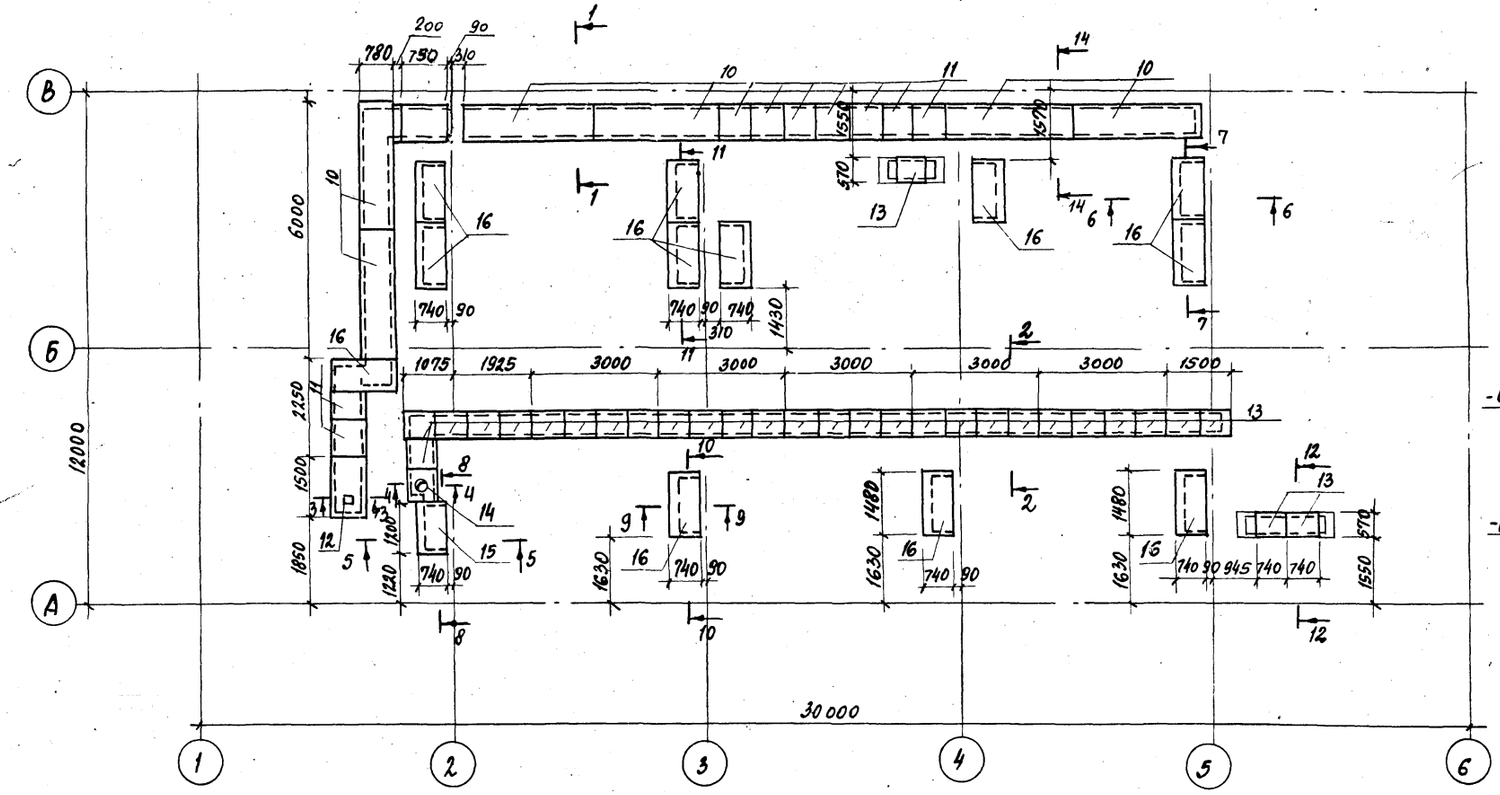

6 - 6 (9-9)

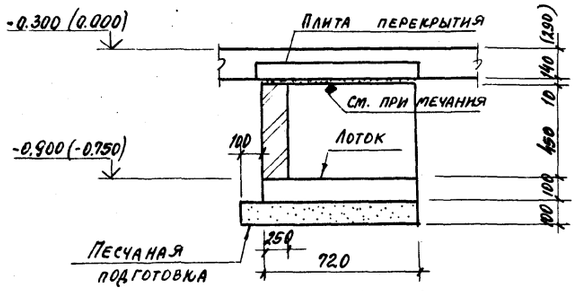

7 - 7 (11-11)

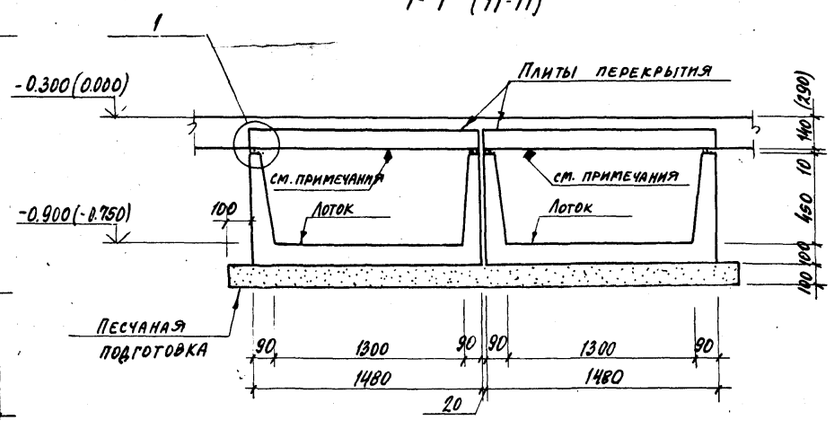

10 - 10 ; 8 - 8

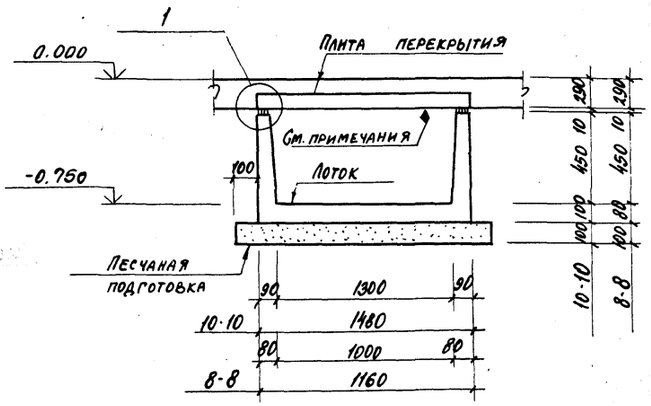

1 - 1 (14-14)

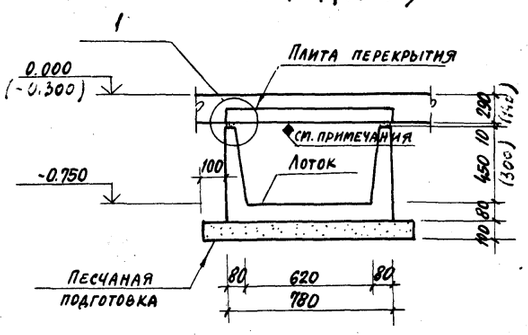

3 - 3

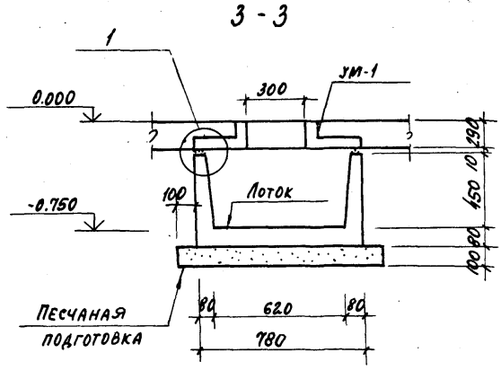

5 - 5

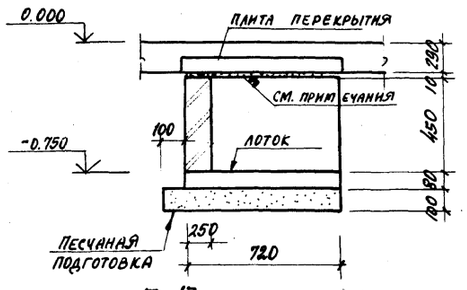

2 - 2 (12-12)

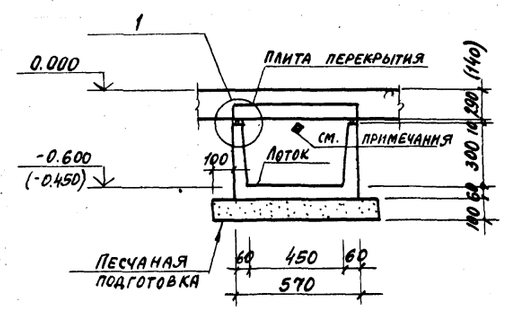

4 - 4

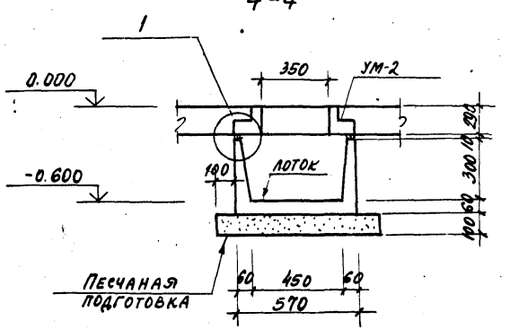

13 - 13

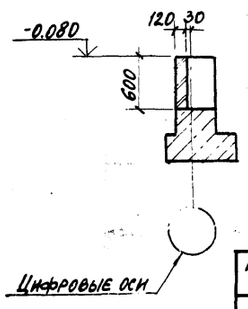

1. Данный лист смотреть совместно с листом 4.
2. Общие примечания смотри на листе 6.
3. Маркировка узлов принята по серии 3.006.1-2/82 вып. 2-1, кроме оговоренных.

Гл. инж. пр.	Винокуров		12.87
Н. контр.	Ларичева		
Нач. отд.	Цхолов		
Гл. кон. от.	Миронов		
Рук. гр.	Мельникова		
Ст. инж.	Ларичева		
Инж.	Федотенков		

Привязан

Инв. №

Т.П. 416-1-201.87 КН

Служебно-бытовой корпус для нефтебаз

Стадия	Лист	Листов
Р	5	

Схема расположения плит перекрытия каналов, сечения

ГПИ-Б Москва

Инв. № подл. | Подпись и дата | Взам. инв. №

Альбом I

Типовой проект 416-1-201.87

ПР-1

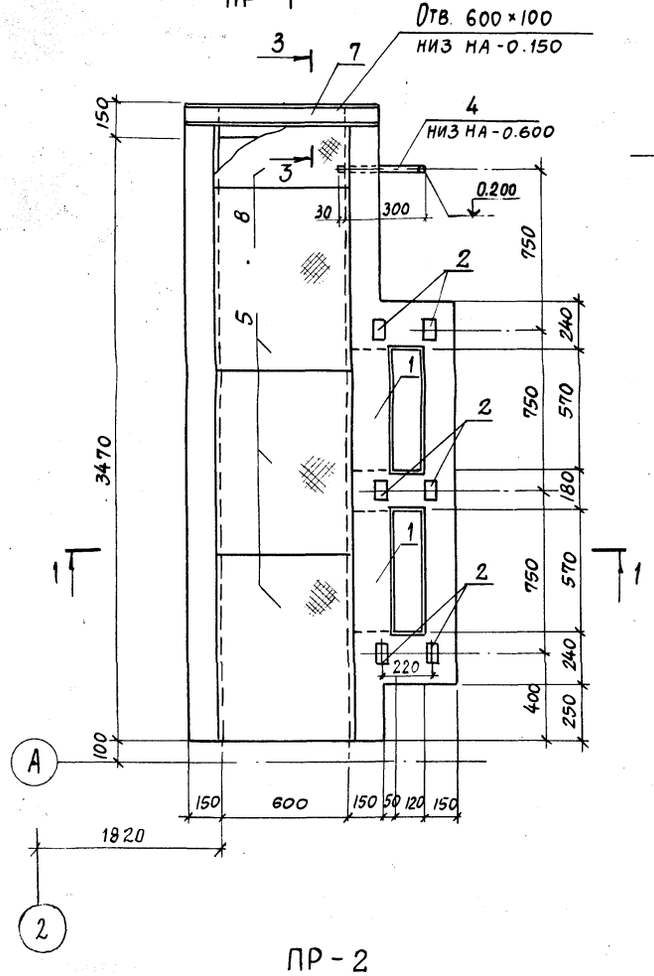

1-1

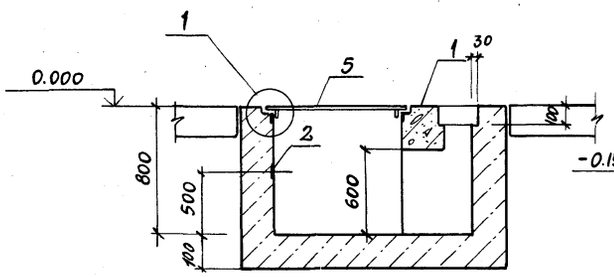

3-3

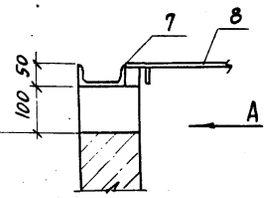

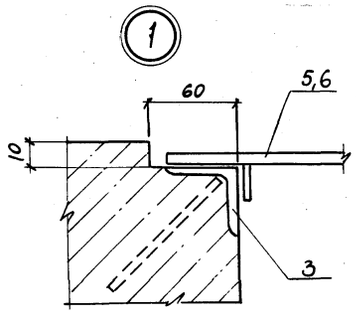

Вид А

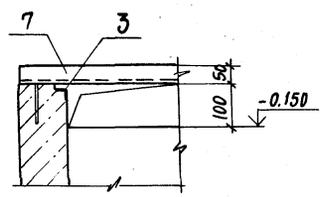

ПР-2

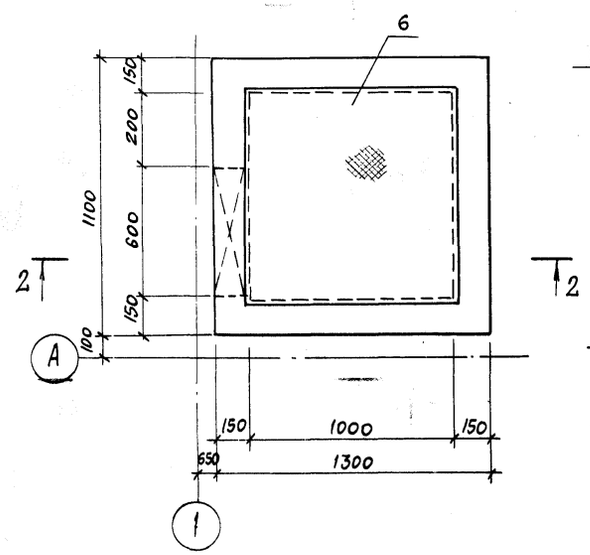

2-2

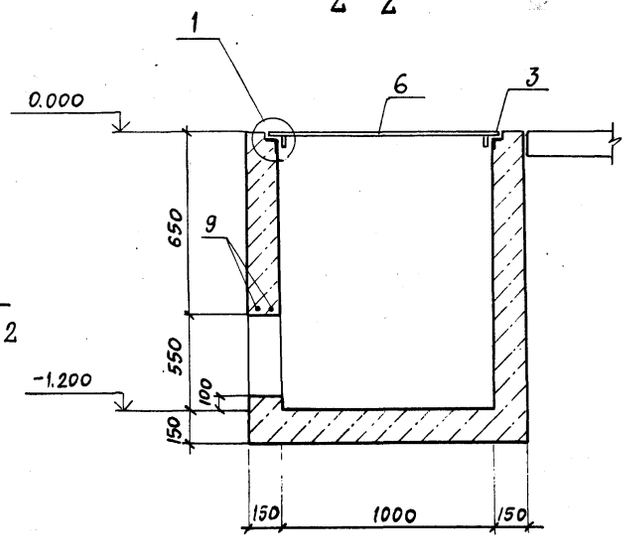

Спецификация к приямкам ПР-1; ПР-2

Формат	Зона	Поз.	Обозначение	Наименование	Кол.	Примечание
				ПР-1		
				Монолитная балка		
		1	Лист 25	Балка БМ-1	1	
				Закладные элементы		
		2	1.400-15 в.1	МН101-3	9	
		3	1.400-15 в.1	МН 553	7,1	п.м
		4	КЖИ-015	М-1	1	
		7	КЖИ-016	М-2	1	
				Металлические щиты		
		5	КЖИ-004	Щит СЩ-1	3	
		8	КЖИ-004-01	СЩ-2	1	
				Материалы		
				Бетон марки 200	1,1	м³
				ПР-2		
				Закладные элементы		
		3	1.400-15 в.1	МН553	3,6	п.м
		9		ф10AI ГОСТ 5781-82 с=0,8	2	
				Металлические щиты		
		6	КЖИ-004-02	Щит СЩ-3	1	
				Материалы		
				Бетон марки 200	0,9	м³

1. При производстве работ руководствоваться требованиями СНиП III-15-76 и серии 3.006.1-2/82.
2. Под днищами каналов выполнить песчаную подготовку толщиной 100мм.
3. Подготовку основания под приямки выполнить из втрамбованного в грунт щебня толщиной 100мм.
4. Швы между лотками тщательно заполнить цементно-песчаным раствором с последующим их железнением по внутренней стороне канала.
5. Стенки каналов и приямков со стороны грунта обмазать горячим битумом за 2 раза.
6. Обратную засыпку производить качественным грунтом оптимальной влажности с послойным уплотнением до объемного веса не менее $\gamma_{ск} = 1{,}65$ т/м³.
7. Кирпичные вставки выполнить из полнотелого кирпича марки 100 на растворе марки 50.
8. Плиты со знаком ♦ должны быть ориентированы так, как показано на чертеже (смотри лист 5).
9. Данный лист смотреть совместно с листами 4,5.

Привязан

Инв. №

Инв. № подл. | Подпись и дата | Взам. инв. №

		т.п. 416-1-201.87	КЖ
Нач. отд.	Шохолов	Служебно-бытовой корпус для нефтебаз	Стадия: Р; Лист: 6; Листов:
Н. контр.	Ларичева		
Гл. кон. от.	Миронов		
Рук. гр.	Мельникова	Приямки ПР-1, ПР-2	ГПИ-Б Москва
Ст. инж.	Ларичева		
Инж.	Федотенкова		

Копировал

Формат А2

Типовой проект 416-1-201-87 Альбом I

Схема расположения плит покрытия

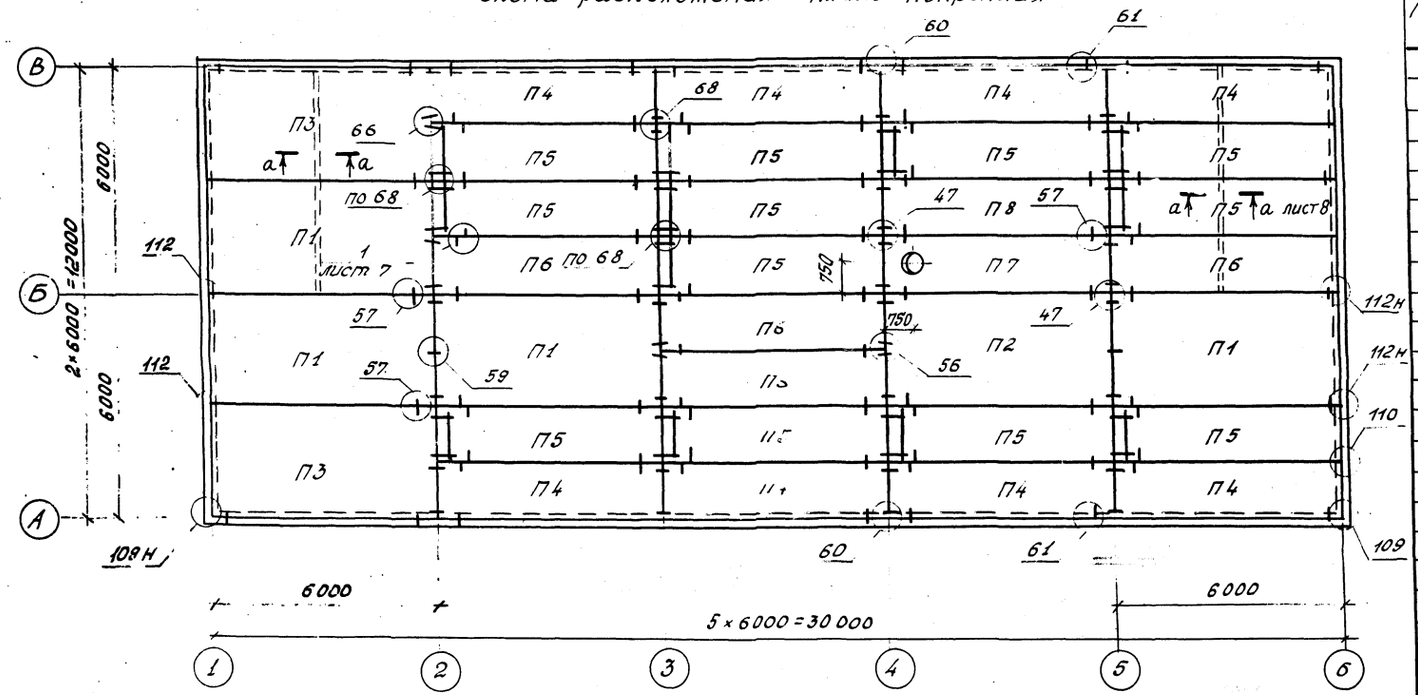

Спецификация к схеме расположения плит покрытия

Марка поз.	Обозначение	Наименование	Кол.	Масса ед.кг	Примечание
		Плиты покрытия			
П1	182-82.4-1-7.0.0.0	ПК 4.5-60.30	4	5500	
П2	-01	ПК6-60.30	1	5500	
П3	-03	1ПК 4.5-60.30	2	5500	
П4	182-82.4-1-4.0.0.0	1ПК 4.5-60.15	8	2750	
П5	182-82.4-1-3.0.00-03	ПК 4.5-57.15	12	2700	
П6	182-82.4-1-3.0.0.0	ПК 4.5-60.15	4	2800	
П7	КЖ.И-003	ПР5-60.15 а	1	2375	
П8	182.82.4-1-3.0.0.0-01	ПК6-60.15	1	2800	
		Изделия соединительные			
	182-82.7-1-010-04	МС-5	3	0.29	
	182-82.7-1-070-04	МС-18	8	0.62	
	182-82.7-1-080-01	МС-21	28	0.20	
	-04	МС-24	27	0.42	
	-05	МС-25	20	0.55	
	182-82.7-1-110	МС-28	4	0.21	
	182-82.7-1-200	МС-39	3	0.22	
	182-82.7-1-210	МС-40	3	0.62	
1	КЖ.И-012	МС-60	16	0.5	
	182-82.7-1-020	МС-6	2	0.29	
	182-82.7-1-190	МС-38	20	0.38	

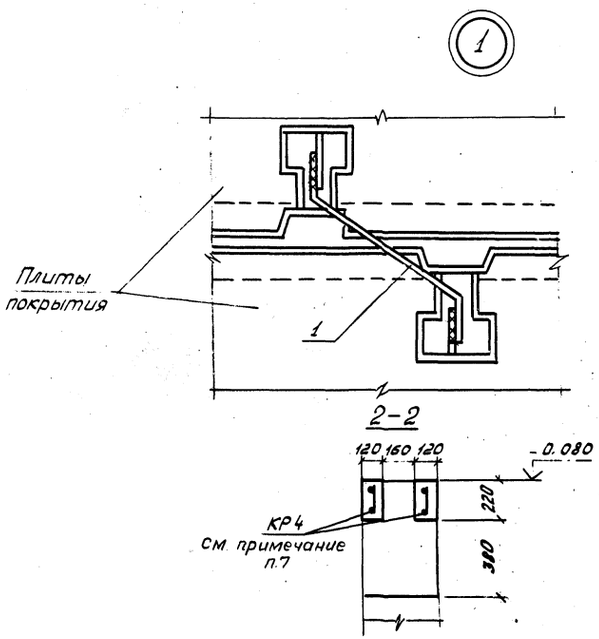

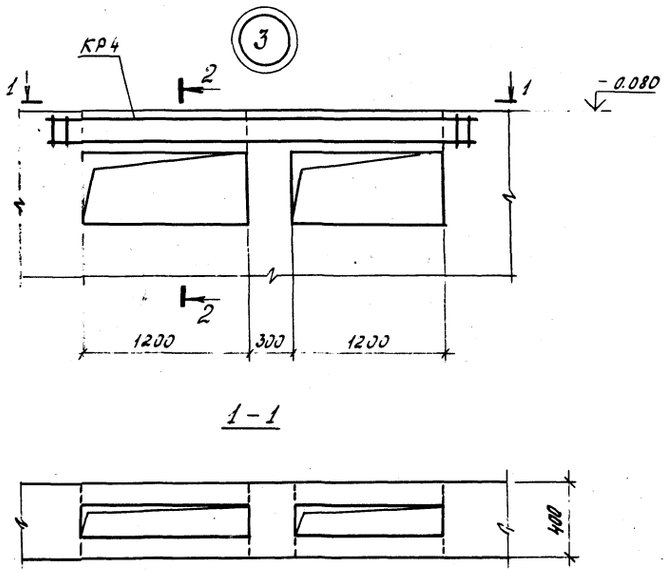

1. Монтаж плит покрытия вести в соответствии с требованиями СНиП III-16-80 и серии 182-82 вып. 6-1.
2. Маркировка узлов, кроме оговоренных, принята по серии 182-82 вып. 6-1.
3. Сварку производить электродами типа Э42.
4. Металлические изделия в узлах огрунтовать грунтом ГФ-021 (2 слоя) и окрасить эмалью ПФ-1126 (3 слоя).
5. Ребристые плиты заполнить керамзитобетоном $\gamma = 500$ кг/м³ на высоту ребер плит.
6. Узел 3 замаркирован на листе 3.
7. Спецификацию смотреть на листе 3.

				Т.П. 416-1-201.87 КЖ			
ГИП	Винокуров						
Н.контр.	Ларичева			Служебно-бытовой корпус для нефтебаз	Стадия	Лист	Листов
Нач.отд.	Шохолов				Р	7	
Гл.кон.	Миронов						
Рук.гр.	Мельникова			Схема расположения плит покрытия (двухрядная разрезка панелей)	ГПИ-Б Москва		
Ст.инж.	Ларичева						
Инжен.	Лукьянчикова						

Инв.№ подл. | Подпись и дата | Взам.инв.№

Копировал Формат А2

Альбом I

Типовой проект 416-1-201-87

Схема расположения плит покрытия

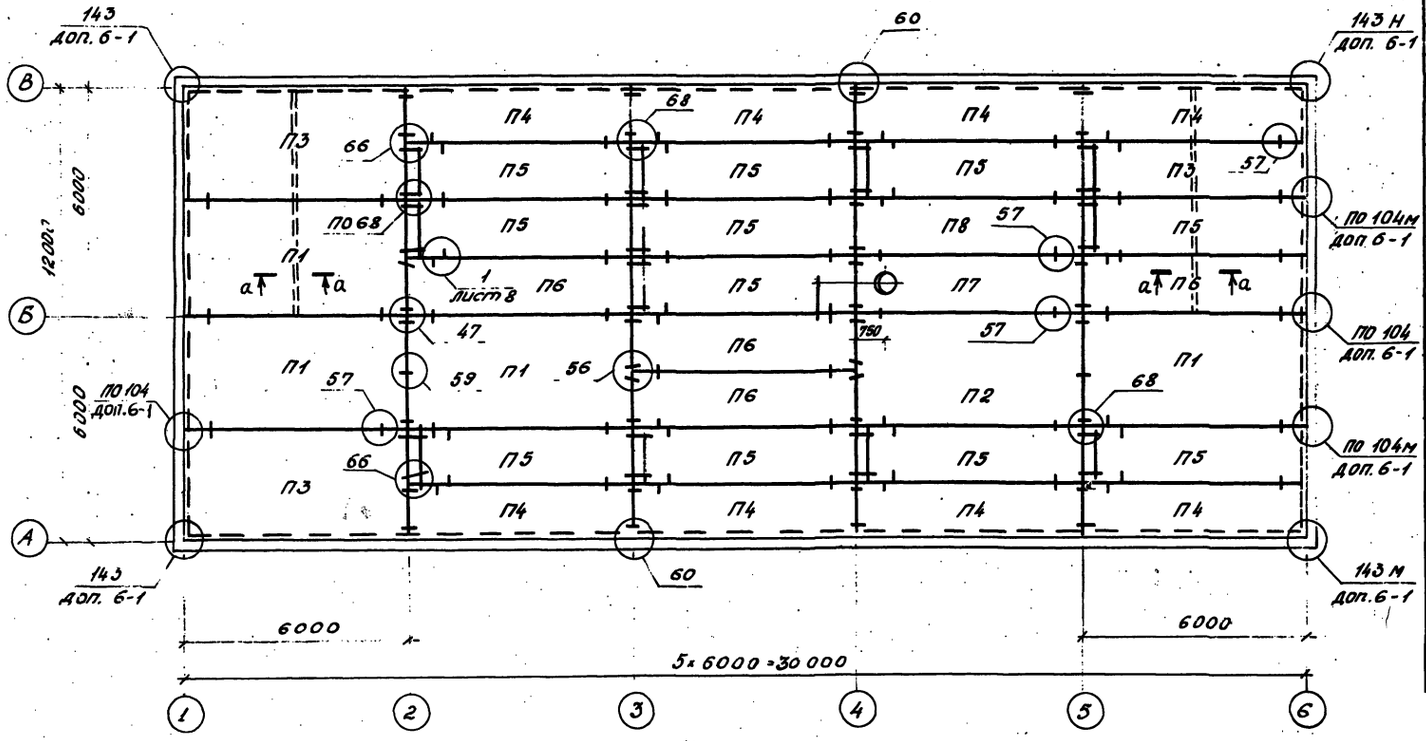

Спецификация к схеме расположения плит покрытия

Марка, поз.	Обозначение	Наименование	Кол.	Масса ед. кг	Примечания
		Плиты покрытия			
П1	182-82.4-1-7.0.0.0	ПК 4.5-60.30	4	5500	
П2	-01	ПК6-60.30	1	5500	
П3	-03	1ПК 4.5-60.30	2	5500	
П4	182-82.4-1-4.000	1ПК4.5-60.15	8	2750	
П5	182-82.4-1-3.0.0.0-03	ПК4,5-57.15	12	2700	
П6	182-82.4-1-3.0.0.0	ПК 4.5-60.15	4	2800	
П7	КЖИ 003	ПР6-60.15	1	2375	
П8	182-82.4-1-3.0.0.0-01	ПК 6-60.15	1	2800	
		Изделия соединительные			
	182-82.7-1-010-04	МС-5	4	0.29	
	182-82.7-1-080-01	МС-21	31	0.20	
	-04	МС-24	36	0.42	
	-05	МС-25	21	0.55	
	182-82.7-1-110	МС-28	4	0.21	
	182-82.7-1-200	МС-39	3	0.22	
	182-82.7-1-210	МС-40	3	0.62	
	182-82.7-1-180	МС-48	6	0.71	
1	КЖИ 012	МС-60	16	0.5	
	182-82.7-1 доп.	МС-65	4		
	182-82.7-1 доп.	МС-68	4		

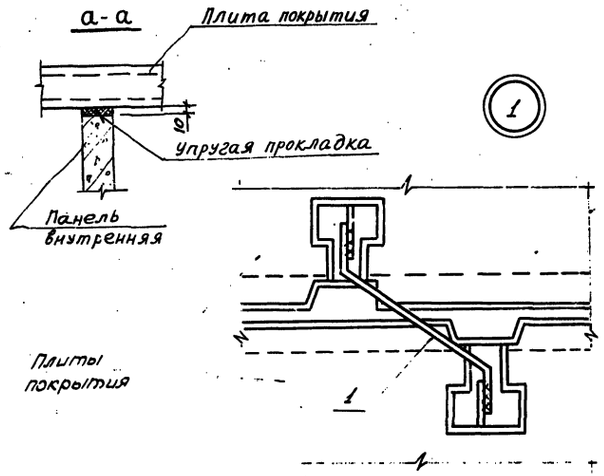

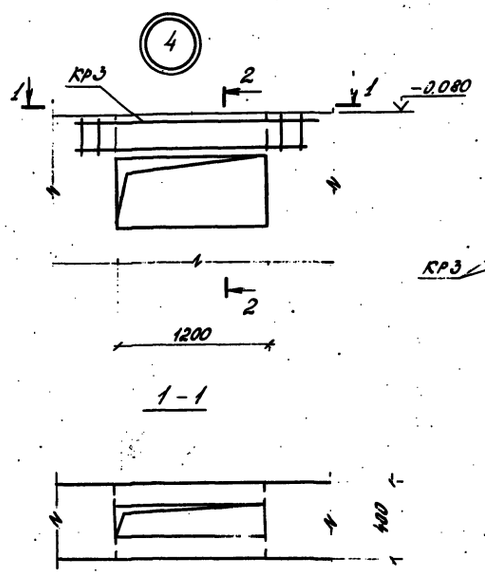

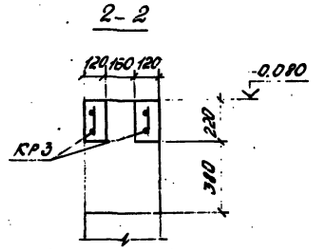

1. Монтаж плит покрытия вести в соответствии с требованиями СНиП III-16-80 и серии 182-82 вып 4-1.
2. Узел 4 замаркирован на листе 3.
3. Спецификацию смотреть на листе 3 (к узлу 4)

Инв. № подл. | Подпись и дата | Взам. инв. №

Привязан

ГИП	Бимакуров		
Н. контр.	Куричева		
Нач. отд.	Шокалов		
Гл. спец.	Миронов		
Рук. гр.	Мельникова		
Ст. инж.	Куричева		
Инжен.	Фомичев		

Т.п. 416-1-201.87 -КЖ

Служебно-бытовой корпус для нефтебаз

Стадия	Лист	Листов
Р	8	

Схема расположения плит покрытия. (Однородная разрезка панелей)

ГПИ-Д Москва

Копировал:

Формат А2.

Альбом I

Типовой проект 416-1-201.87

Схема расположения плит перекрытия

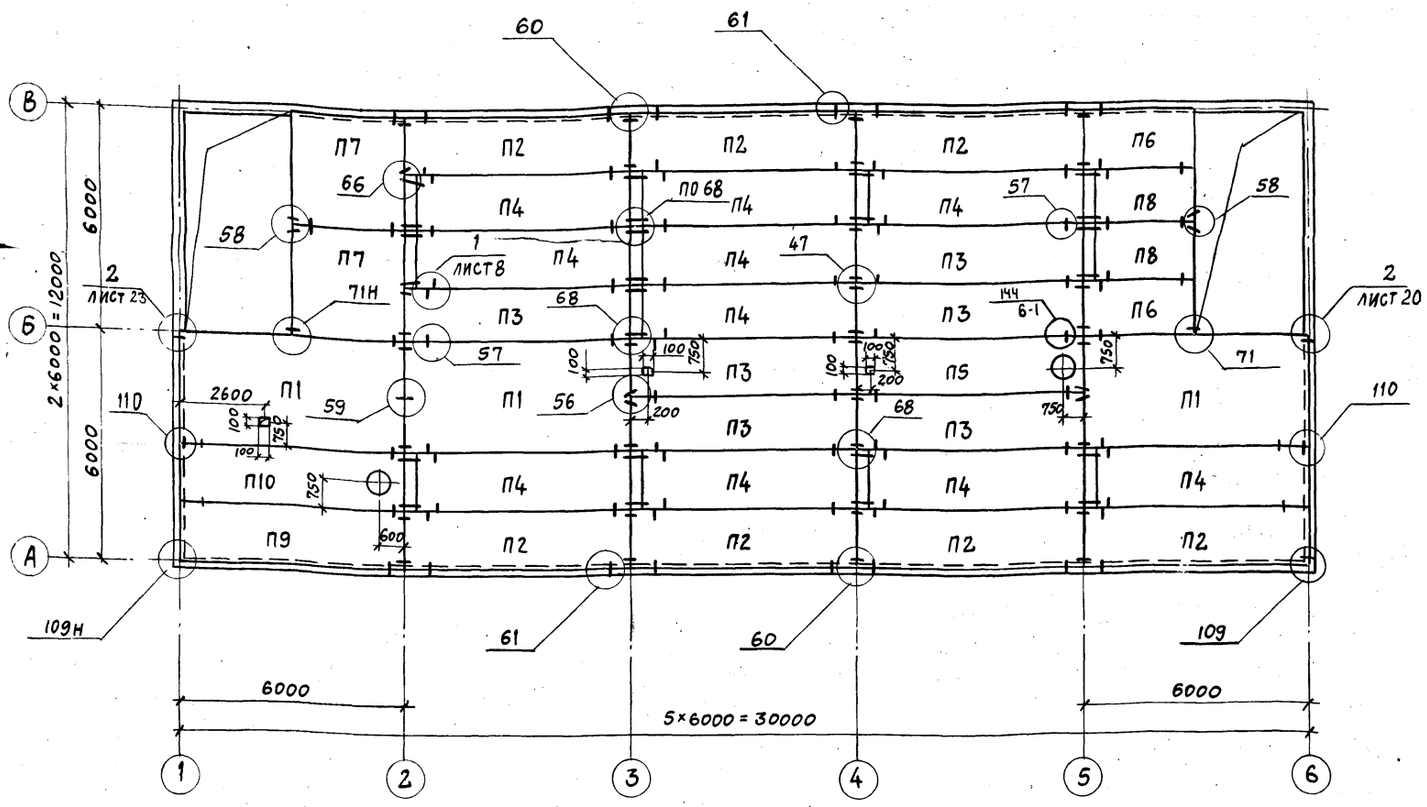

Спецификация к схеме расположения плит перекрытия

Марка, поз.	Обозначение	Наименование	Кол.	Масса ед., кг	Примечание
		Плиты перекрытия			
П1	182-82.4-1-7.0.0.0-01	ПК6-60.30	3	5500	
П2	182-82.4-1-4.0.00-01	1ПК6-60.15	7	2750	
П3	182-82.4-1-3.0.0.0-01	ПК6-60.15	6	2800	
П4	-0.4	ПК6-57.15	10	2700	
П5	КЖИ-003	ПР6-60.15 а	1	2375	
П6	182-82.4-1-1.0.0.0-01	1ПК6-30.15	2	1375	
П7	182-82.4-1-2.0.0.0-01	1ПК6-30.30	2	2750	
П8	182-82.4-1-1.0.0.0-04	ПК6-27.15	2	1300	
П9	182-82.4-1-4.0.0.0-02	1ПК8-60.15	1	2750	
П10	КЖИ 003-01	ПР8-60.15 а	1	2375	
		Изделия соединительные			
	182-82.7-1-010-04	МС-5	5	0,29	
	182-82.7-1-070-04	МС-18	4	0,62	
	182-82.7-1-080-01	МС-21	33	0,20	
	-02	МС-22	4	0,27	
	-04	МС-24	26	0,42	
	-05	МС-25	22	0,55	
	182-82.7-1-110	МС-28	4	0,21	
	182-82.7-1-160	МС-36	4	0,17	
	182-82.7-1-190	МС-38	16	0,38	
	182-82.7-1-200	МС-39	2	0,22	
	182-82.7-1-210	МС-40	2	0,62	
1	КЖИ-012	МС-60	16	0,5	
	182-82.7-1-доп	МС-68	8		

1. Монтаж плит перекрытия вести в соответствии с требованиями серии 182-82 и СН и П III-16-80.

2. Маркировка узлов, кроме оговоренных, принята по серии 182-82 вып. 6-1.

3. Сварку производить электродами типа Э42 ГОСТ 9467-75; $h_ш$ = 8 мм, кроме оговоренных.

4. Отверстия размером 100×100 мм пробить по месту, не нарушая ребер плит.

5. Стальные соединительные изделия МС60; МС-63 после изготовления должны быть огрунтованы грунтом ФЛ-03к (ГОСТ 9109-81) в 2 слоя, затем окрашены красками ХВ-124 (ГОСТ 10144-74*) в 2 слоя. (Окраска конструкций принята по СН и П II-28-73*)

Привязан

Инв. №

ГИП	Винокуров		12.86
Н.контр.	Ларичева		
Нач.отд.	Шохолов		
Гл.спец.	Миронов		
Рук.гр.	Мельников		
Ст.инж.	Ларичева		
Инж.	Лукьянчикова		
Инж.	Анужайтис		

Т.П. 416-1-201.87 КЖ

Служебно-бытовой корпус для нефтебаз

Стадия	Лист	Листов
Р	9	

Схема расположения плит перекрытия (двухрядная разрезка панелей)

ГПИ-6 Москва

Инв.№ подл. | Подпись и дата | Взамен инв.№

Альбом I

Типовой проект 416-1-201.87

Схема расположения плит перекрытия

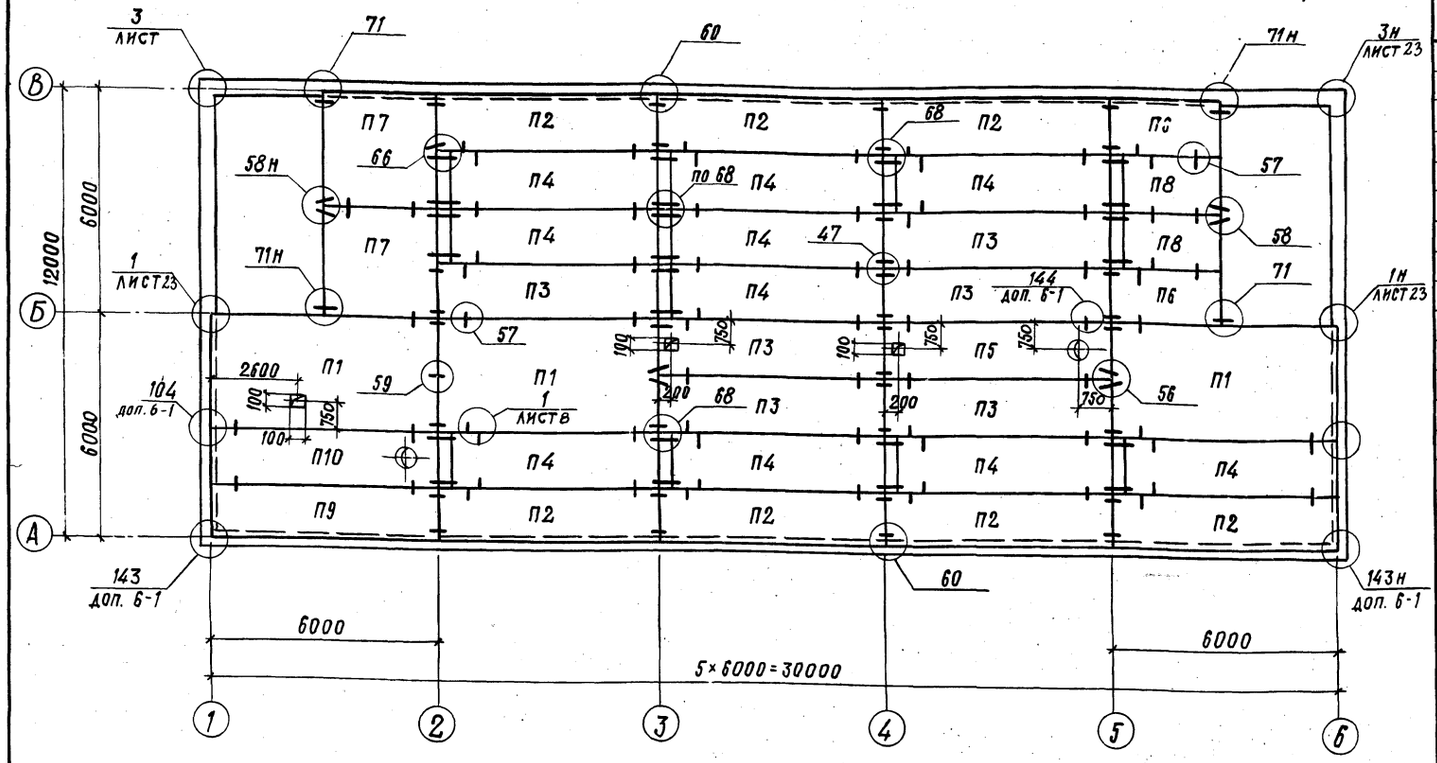

Спецификация к схеме расположения плит перекрытия

Марка поз.	Обозначение	Наименование	Кол.	Масса ед. кг.	Примечания
		Плиты перекрытия			
П1	182-82.4-1-7.0.0.0-01	ПК6-60.30	3	5500	
П2	182-82.4-1-4.0.0.0-01	1ПК6-60.15	7	2750	
П3	182-82.4-1-3.0.0.0-01	ПК6-60.15	6	2800	
П4	-04	ПК6-57.15	10	2700	
П5	КЖИ-003	ПР6-60.15-а	1	2375	
П6	182-82.4-1-1.0.0.0-01	1ПК6-30.15	2	1375	
П7	182-82.4-1-2.0.0.0-01	1ПК6-30.30	2	2750	
П8	182-82.4-1-1.0.0.0-04	ПК6-27.15	2	1300	
П9	182-82.4-1-4.0.0.0-02	1ПК8-60.15	1	2750	
П10	КЖИ-003-01	ПР8-60.15-а	1	2375	
		Изделия соединительные			
	182-82.7-1-010-04	МС-5	5	0.29	
	182-82.7-1-080-01	МС-21	35	0.20	
	-02	МС-22	4	0.27	
	-04	МС-24	34	0.42	
	-05	МС-25	22	0.55	
	182-82.7-1-110	МС-28	4	0.21	
	182-82.7-1-160	МС-36	4	0.17	
	182-82.7-1-200	МС-39	2	0.22	
	182-82.7-1-210	МС-40	2	0.62	
	182-82.7-1-180	МС-48	2	0.71	
1	КЖИ-012	МС-60	14	0.50	
	182-82.7-1	МС-65	2		
	182-82.7-1	МС-68	8		
2	лист 8	МС-63	2	0.50	

1. Монтаж плит перекрытия вести в соответствии с требованиями серии 182-82 и СНиП III-16-80.
2. Маркировка узлов, кроме оговоренных, принята по серии 182-82 вып. 6-1.
3. В покрытии и перекрытии ребристые плиты заполнить керамзитовым гравием $\gamma = 400 кг/м^3$ на высоту ребер.
4. Швы между плитами должны быть тщательно заделаны цементным раствором М100.
5. Монтажную сварку вести электродами Э42 ГОСТ 9467-75; $h_ш = 8мм$.
6. Отверстия размером 100×100мм пробить по месту, не нарушая ребер плит.
7. Стальные соединительные изделия после изготовления должны быть огрунтованы грунтом ФЛ-03к (ГОСТ 9109-81) в 2 слоя, затем окрашены краской ХВ-124 (ГОСТ 10144-74*) в 2 слоя.
(Окраска изделий принята по СНиП II-28-78*).
8. Все узлы на схемах расположения плит покрытия и перекрытия замаркированы по серии 182-82 вып. 6-1, кроме особо оговоренных.

Привязан

Инв. №

ГИП	Винокуров		12.86
Н. контр.	Ларичева		
Нач. отд.	Шохолов		
Гл. спец.	Миронов		
Рук. груп.	Мельникова		
Ст. инж.	Ларичева		
Инж.	Фомичев		12.86

т.п. 416-1-201.87 КЖ

Служебно-бытовой корпус для нефтебаз

Стадия	Лист	Листов
Р	10	

Схема расположения плит перекрытия (однорядная разрезка панелей)

ГПИ-6 Москва

Инв. № подл. | Подпись и дата | Взам. инв. №

Альбом I

Типовой проект 416-1-201.87

Схема расположения панелей наружных стен по оси А
Схема №1

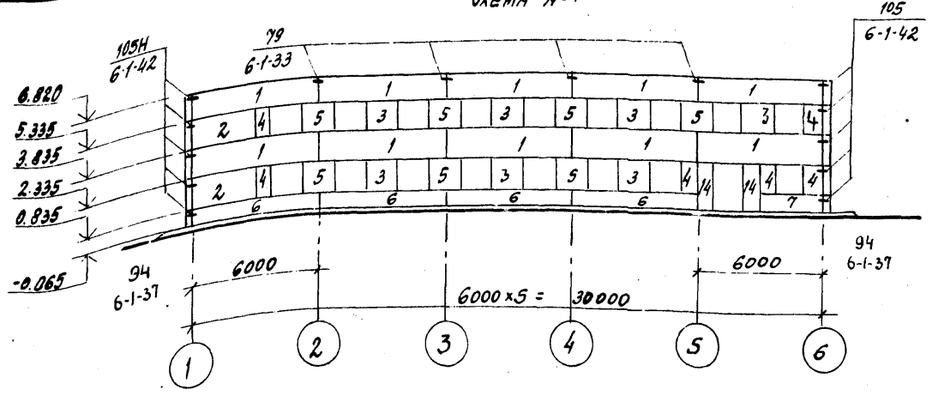

Схема расположения панелей наружных стен по оси В
Схема №2

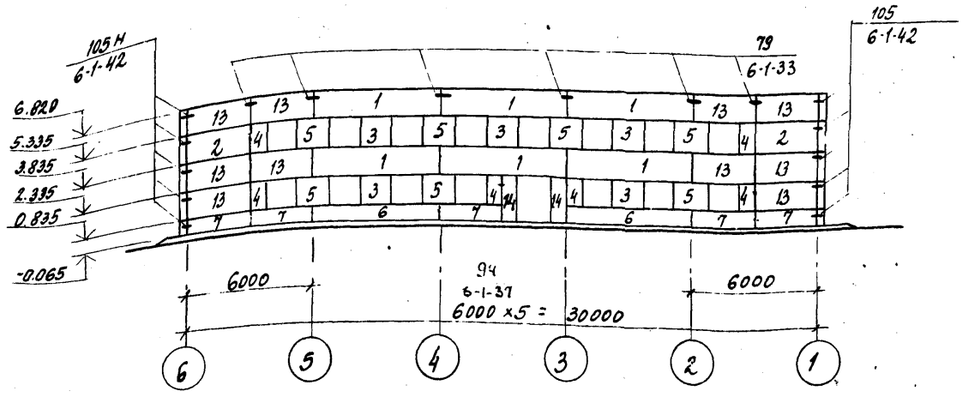

Схема расположения панелей наружных стен по оси 6
Схема №3

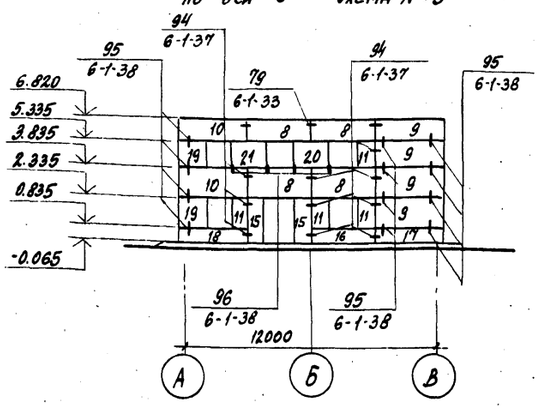

Схема расположения панелей наружных стен по оси 1
Схема №4

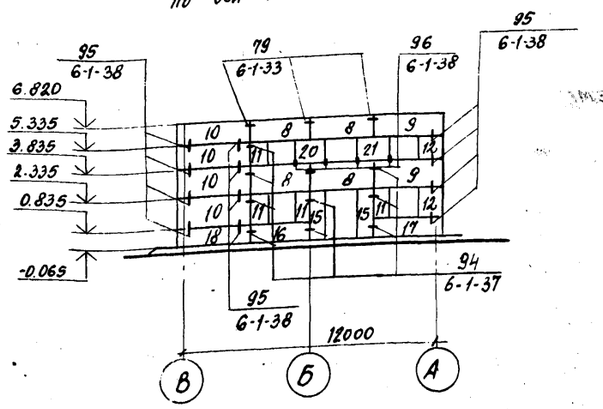

Спецификация к схемам расположения панелей наружных стен

Марка поз.	Обозначение	Наименование	Количество на исполнительную схему 1	2	3	4	Всего	Масса ед. кг	Примечание
		Панели стеновые							
1	182-82.1-1-03-04	1П60.15.3.5	10	6	—	—	16	3500	
2	182-82.1-1-02-04	П30.15.3.5	2	2	—	—	4	1900	
3	182-82.1-1-06-02	4П15.15.3.5	7	5	—	—	12	1000	
4	182-82.1-1-07-04	ПВ.15.3.5	6	6	—	—	12	500	
5	182-82.1-1-06-08	1П15.15.3.5	7	7	—	—	14	1000	
6	182-82.1-1-02-02	П60.9.3.5	4	2	—	—	6	2200	
7	182-82.1-1-02-06	П30.9.3.5	1	5	—	—	6	1100	
8	182-82.1-4-2.0.0.0-05	1ПНТ 30.15.4.0	—	—	4	4	8	1950	
9	182-82.1-4-5.0.0.0-01	2ПНТ 32.15.4-1	—	—	4	2	6	2200	
10	182-82.1-4-6.0.0.0-01	3ПНТ 32.15.4-1	—	—	2	4	6	2200	
11	182-82.1-4-7.0.0.0-05	ПН 8.15.4	—	—	4	4	8	450	
12	КЖИ 001-01	2ПНТ 12.15.4	—	—	—	2	2	800	
13	182-82.1-1-03-08	1П-30.15.3.5	—	10	—	—	10	1600	
14	182-82.1-1-07-06	ПУ.24.3.5	2	2	—	—	4	600	
15	182-82.1-4-7.00.0-07	ПН 7.24.4	—	—	2	2	4	750	
16	182-82.1-4-1.0.0.0-07	ПНТ 30.9.4	—	—	1	1	2	1300	
17	182-82.1-4-3.0.0.0-07	2ПНТ 32.9.4	—	—	1	1	2	1300	
18	182-82.1-4-4.0.0.0-07	3ПНТ 32.9.4	—	—	1	1	2	1300	
19	КЖИ 002-1	3ПНТ 12.15.4	—	—	2	—	2	800	
20	182-82.1-4-7.0.0.0-03	1ПН 15.15.4	—	—	1	1	2	1000	
21	182-82.1-4-7.0.0.0-01	4ПН 15.15.4	—	—	1	1	2	1100	
		Соединительные изделия							
	182-82.6-1-51	МС-1	18	22	36	36	102	450	
	182-82.6-1-51	МС-2	20	20	—	—	40	390	
	182-82.6-1-51	МС-14	—	—	22	22	44	280	

1. Стеновые панели разработаны для температуры наружного воздуха -30°С в нормальной зоне строительства согласно СНиП II-3-79*. Для температур -20°С и -40°С толщину панелей наружных стен принимать по таблице на листе 1 комплекта АР.
2. Панели наружных стен изготовлять из керамзитобетона γ = 1000 кг/м³.
3. Узлы, замаркированные на схеме расположения панелей наружных стен разработаны в серии 182-82 в. 6-1.
4. Монтаж панелей наружных стен вести в соответствии с требованиями СНиП III-16-80 и указаниями серии 182-82. вып. 0-1 (документ 0-1-ООПЗ раздел 7).
5. Узлы сопряжения наружных стеновых панелей с внутренними панелями и перекрытиями условно не показаны. Эти узлы замаркированы на листах 9, 13.
6. Кирпичные вставки условно не показаны, смотреть на чертежах АР.

Т.П. 416-1-201.87 КЖ

Привязан	ГИП	Винокуров	
	Н. конт.	Ларичева	
	Нач. отд.	Шохолов	
	Рук. гр.	Мельникова	
	Ст. инж.	Ларичева	
Инв. №	Ст. техн.	Крылова	

Служебно-бытовой корпус для нефтебаз

Схемы расположения панелей наружных стен (двухрядная разрезка)

Стадия	Лист	Листов
Р	11	

ГПИ-6 Москва

Инв. № подл. | Подпись и дата | Взам. инв. №

Типовой проект 416-1-201-87 Альбом I

Схема расположения панелей наружных стен по оси А

Схема №1

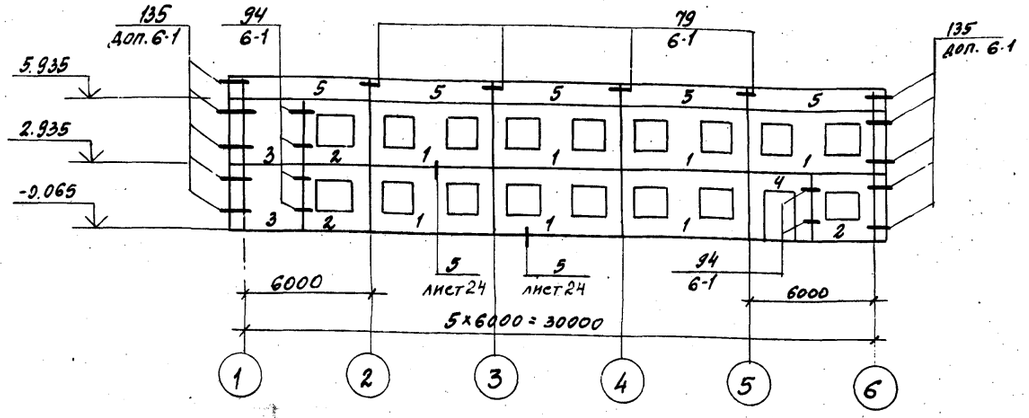

Схема расположения панелей наружных стен по оси В

Схема №2

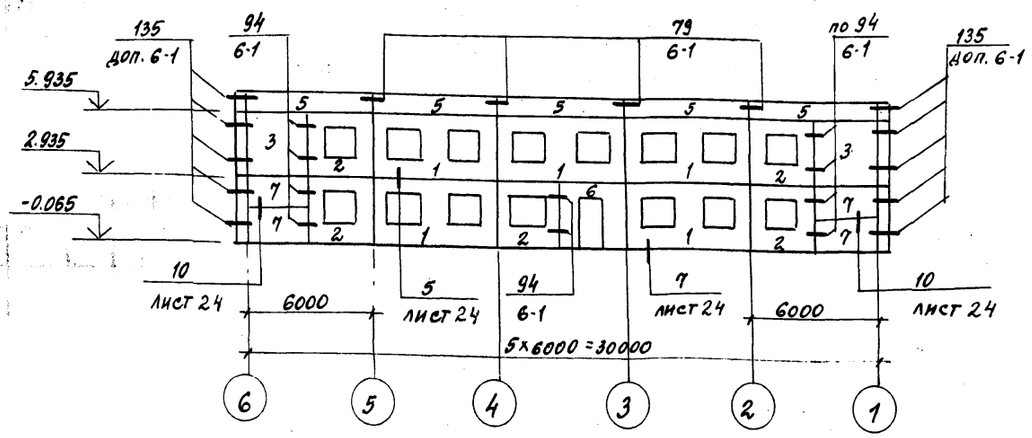

Схема расположения панелей наружных стен по оси 1. Схема №3

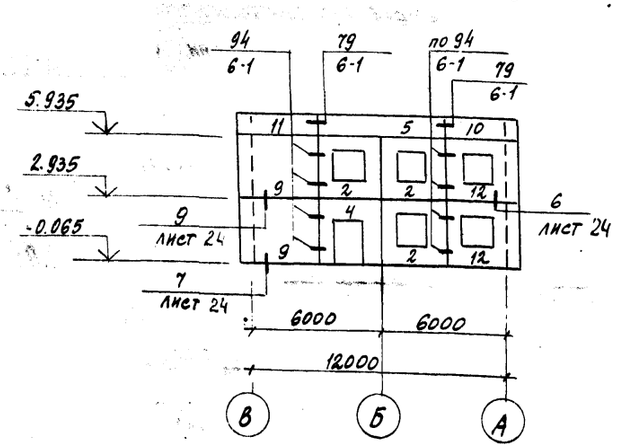

Схема расположения панелей наружных стен по оси 6 Схема №4

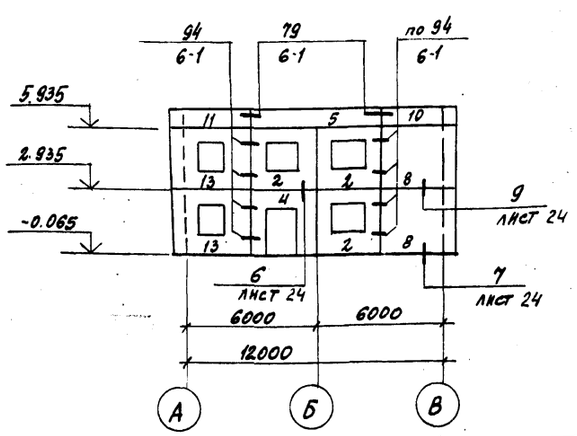

Спецификация к схемам расположения панелей наружных стен

Марка поз.	Обозначение	Наименование	Количество на исполнительную схему 1	2	3	4	Всего	Масса ед.кг	Примечание
		Панели стеновые							
1	182-82 вып. 1-6	ПСО 60.30.3.5-2	7	5	—	—	12	5210	
2	182-82 вып. 1-6	ПСО 30.30.3.5-2	3	5	3	3	14	2620	
3	182-82 вып. 1-6	ПС 30.30.3.5	2	2	—	—	4	3.520	
4	182-82 вып. 1-6	ПСД 30.30.3.5-6	1	—	1	1	3	2170	
5	182-82 вып. 1-6	ПП60.9.30	5	5	1	1	12	1760	
6	182-82 вып. 1-6	ПСД 30.30.3.5-7	—	1	—	—	1	2360	
7	182-82 вып. 1-6	ПС. 30.15.3.5	—	4	—	—	4	1690	
8	182-82 вып. 1-6	2ПС 32.30.3,5	—	—	—	2	2	3.660	
9	182-82 вып. 1-6	3ПС 32.30.3.5	—	—	2	—	2	3660	
10	182-82 вып. 1-6	2ПП32.9.3.0	—	—	1	1	2	880	
11	182-82 вып. 1-6	3ПП32.9.3.0	—	—	1	1	2	880	
12	182-82 вып. 1-6	2ПСО32.30.3.5-2	—	—	2	—	2	2710	
13	182-82 вып. 1-6	3ПСО32.30.3.5-2	—	—	—	2	2	2710	
		Изделия соединительные							
*)	182-82 вып. 7-1	МС-1					88	0.45	*) по узлам 182-82 вып. 6-1 и дополн.
	182-82 вып. 7-1	МС-3					40	0.34	

1. Стеновые панели разработаны для температуры наружного воздуха $t^н=-30°C$. Для температуры наружного воздуха $t^н=-20°C$ и $t^н=-40°C$ толщину панелей наружных стен однорядной разрезки следует принять по таблице на листе 1 комплекта АР
2. Панели наружных стен изготовлять из керамзитобетона $\gamma=1800$ кг/м³.
3. Типовые узлы, замаркированные на схемах расположения панелей, разработаны в серии 182-82 вып. 6-1 и дополнении к вып. 6-1.
4. Высотные расположения узлов: 135 на отм. 0.700; 2.200; 3.700; 5.200; 6.700; узлов 94 на отм. 0.700; 2.200; 3.700; и 5.200; узлов 79 на отм. 6.700.
5. Монтаж панелей наружных стен вести в соответствии с требованиями СНиП III-16-80 и указаниями серии 182-82. вып. 0-1 (документ 0-1-00ПЗ раздел 7) и вып. 6-1 (документ 6-1-00ТО)
6. Узлы сопряжения наружных стеновых панелей с внутренними панелями и перекрытиями условно не показаны, эти узлы замаркированы на листах 8, 10.

В спецификацию к данному листу включены соединительные изделия только на узлы, замаркированные на данном листе.

Инв. № подл. | Подпись и дата | Взам. инв. №

			Т.П. 416-1-..8. КЖ
ГИП	Винокуров		
Н. контр.	Ларичева		Служебно-бытовой корпус для нефтебаз
Нач. отд.	Шохолов		Стадия Р; Лист 12; Листов
Гл. конс.	Миронов		
Рук. гр.	Мельникова		Схемы расположения панелей наружных стен. (Однорядная разрезка)
Ст. инж.	Ларичева		ГПИ-Б Москва
Инж.	Фомичев		

Привязан

Инв. №

Альбом I

Типовой проект 416-1-201.87

Схема расположения панелей внутренних стен 2-ого этажа

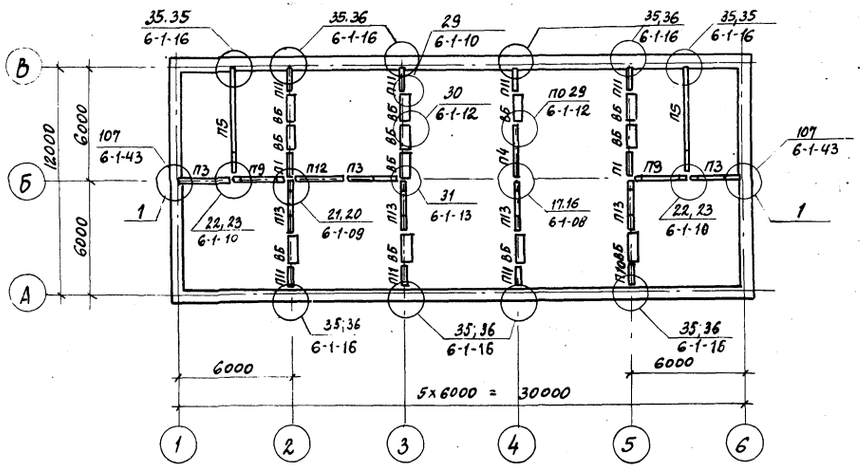

Схема расположения панелей внутренних стен 1-ого этажа

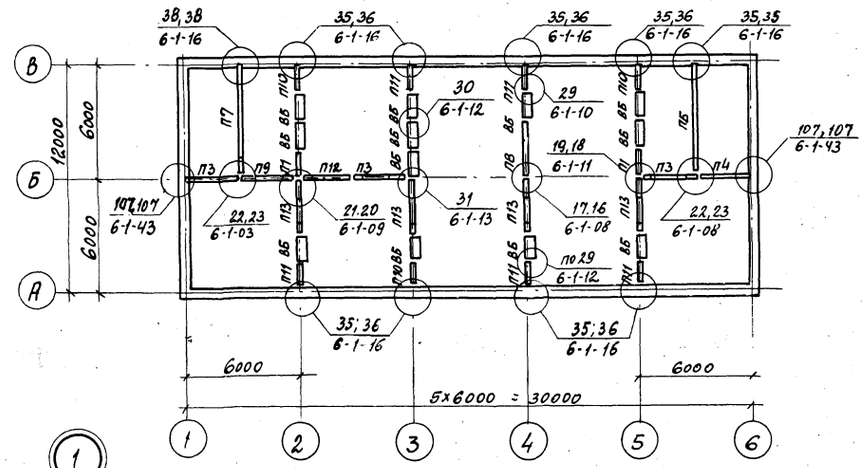

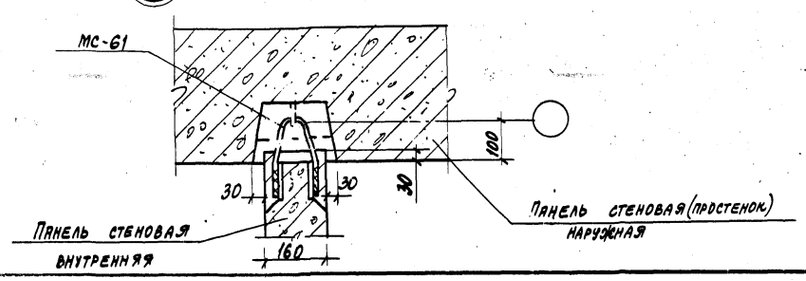

Спецификация к схемам расположения панелей внутренних стен

Марка поз.	Обозначение	Наименование	Колич. на этаж 1эт	2эт	Кол.	Масса ед.кг.	Примечание
		Панель стеновая					
		внутренняя					
П1	182-82.3-1-02.0.0.0	ПВ 15.27	2	2	4	1560	
П2	182-82.3-1-04.0.0.0.-0.2	ПВГ 15.27.8	–	–	–		
П3	182-82.3-1-03.0.0.0.-03	ПВП 28.27.16	3	3	6	1750	
П4	182-82.3-1-02.0.0.0.-01	ПВ 28.27	1	1	2	3080	
П5	182-82.3-1-01.0.0.0-04	ПВ 59.27-1	–	2	2	6490	L=5890
П6	182-82.3-1-07.0.0.0.-01	ЗПВГ 59.30.13-1	1	–	1	5600	
П7	182-82.3-1-06.0.0.0	ПВ 59.30-1	1	–	1	6710	
П8	182-82.3-1-04.0.0.0	ПВГ 30.27.13	1	–	1	2150	
П9	182-82.3-1-03.0.0.0	ПВП 28.27.9	1	2	3	2330	
П10	182-82.3-1-04.0.0.0-03	ПВГ 14.27.8	3	4	4	875	
П11	182-82.3-1-01.0.0.0	ПВ 14.27	5	7	12	1540	
П12	182-82.3-1-02.0.0.0-02	ПВ 30.27	1	1	2	3280	
П13	182-82.3-1-03.0.0.0.-05	ПВП 30.27.21	4	4	8	1540	
		Блок вентиляционный					
ВБ	182-82.3-1-09.0.0.0	БВ 15.30.3.8	12	12	24	2960	
		Изделия соединительные					
	182-82.7-1-010	МС-1	15	14	30	0.45	
	-02	МС-3	16	16	32	0.31	
	182-82.7-1-070-01	МС-15	32	32	64	0.37	
	03	МС-17	32	32	64	0.53	
	-04	МС-18	32	32	64	0.62	
	-05	МС-19	4	4	8	1.12	
	182-82.7-1-080-01	МС-21	14	14	28	0.30	
	03	МС-23	4	4	8	0.36	
	182-82.7-1-140	МС-32	8	8	16	0.34	
	182-82.7-1-150	МС-33 лев	8	8	16	0.37	
	-01	МС-33 пр	8	8	16	0.37	
	КЖИ 01201	МС-61		4	4	0.5	

1. Данный лист смотри совместно с листом 15.
2. Высотное расположение узлов смотри таблицу серии 182-82 документ 0-1-19.

Инв.№ подл. | Подпись и дата | Взам. инв.№

Привязан

Инв. №

ГИП	Виноскуров		12.1.88
Н.контр.	Ларичева		
Нач. отд.	Шохолов		
Гл. конст.	Миронов		
Рук. гр.	Мельникова		
Ст. инж.	Ларичева		
Ст. техн.	Крылова		

Т.П. 416-1-201.87 КЖ

Служебно-бытовой корпус для нефтебаз

Стадия	Лист	Листов
Р	13	

Схемы расположения панелей внутренних стен (двухрядная разрезка)

ГПИ-Б Москва

Копировал

Формат А2

Типовой проект 416-1-201.87 Альбом I

Схема расположения панелей внутренних стен 2 ого этажа

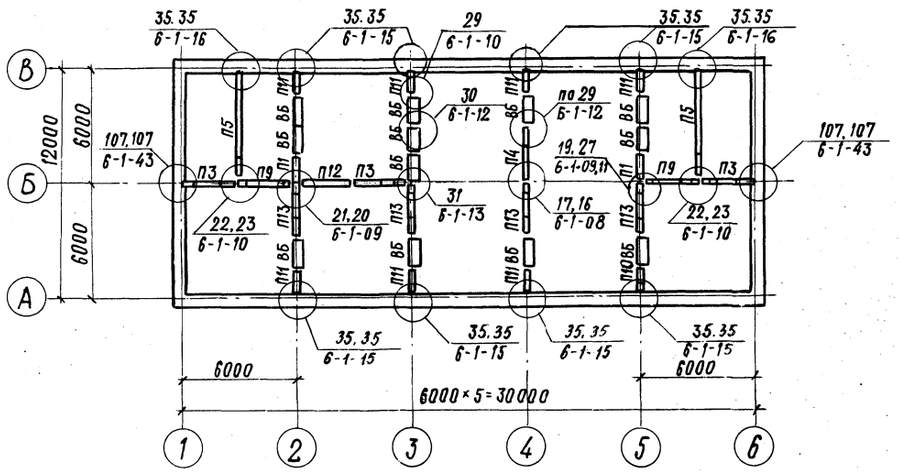

Схема расположения панелей внутренних стен 1 ого этажа

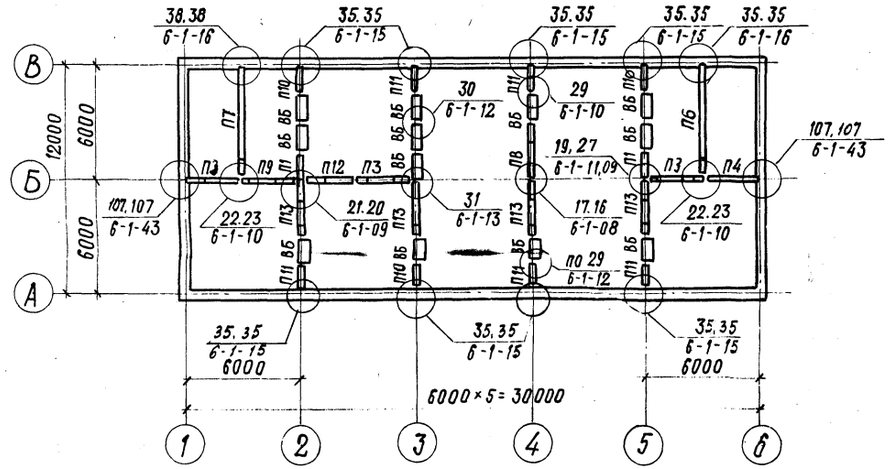

Спецификация к схемам расположения панелей внутренних стен

Марка, поз.	Обозначение	Наименование	Колич. на этаж 1эт.	Колич. на этаж 2эт.	Кол.	Масса ед. кг.	Примечание
		Панель стеновая внутренняя					
П1	182-82.3-1-02.0.0.0	ПВ 15.27	2	2	4	1560	
П2	182-82.3-1-04.000-02	ПВГ 15.27.8	–	–	–	950	
П3	182-82.3-1-03.000-03	ПВП 28.27.16	3	3	6	1750	
П4	182-82.3-1-02.0.0.0-01	ПВ 28.27	1	1	2	3080	
П5	182-82.3-1-06.0.0.0-04	ПВ 59.27-1	–	2	2	6490	L=5890
П6	182-82.3-1-07.0.0.0-01	ЗПВГ 58.30.13-1	1	–	1	5600	
П7	182-82.3-1-06.0.0.0	ПВ 59.30-1	1	–	1	6710	
П8	182-82.3-1-04.0.0.0	ПВГ 30.27.13	1	–	1	2150	
П9	182-82.3-1-03.0.0.0	ПВП 28.27.9	1	2	3	2330	
П10	182-82.3-1-04.0.0.0-03	ПВГ 14.27.8	3	1	4	875	
П11	182-82.3-1-01.0.0.0	ПВ 14.27	5	7	12	1540	
П12	182-82.3-1-02.0.0.0-02	ПВ 30.27	1	1	2	3280	
П13	182-82.3-1-03.0.0.0-05	ПВП 30.27.21	4	4	8	1540	
		Блок вентиляционный					
ВБ	182-82.3-1-09.0.0.0	БВ 15.30.3.8	12	12	24	2960	
		Изделия соединительные					
	182-82.7-1-010	МС-1	24	24	48	0.45	
	182-82.7-1-070-01	МС-15	24	24	48	0.37	
	-03	МС-17	32	32	64	0.53	
	-04	МС-18	28	28	56	0.62	
	182-82.7-1-080-01	МС-21	12	12	24	0.20	
	182-82.7-1-080-03	МС-23	4	4	8	0.36	
	182-82.7-1-150	МС-33 лев.	12	12	24	0.37	
	-01	МС-33 пр.	12	12	24	0.37	
	182-82.7-1-010-02	МС-3	32	32	64	0.34	
	182-82.7-1-070-05	МС-19	4	4	8	1.12	

1. Данный лист смотри совместно с листом 15.
2. Высотное расположение узлов смотри таблицу серии 182-82 документ 0-1-19.

Инв.№ подл. | Подпись и дата | Взам. инв.№

Привязан

Инв.№

ГИП	Винокуров	
Н.контр.	Ларичева	
Нач.отд.	Шохолов	
Гл.кон.от.	Миронов	
Рук.гр.	Мельникова	
Ст.инж.	Ларичева	
Ст.техн.	Крылова	

т.п. 416-1-201.87 КЖ

Служебно-бытовой корпус для нефтебаз

Стадия	Лист	Листов
Р	14	

Схемы расположения панелей внутренних стен (однорядная разрезка)

ГПИ-6 Москва

Альбом I

Типовой проект 416-1-201.87

по оси 2

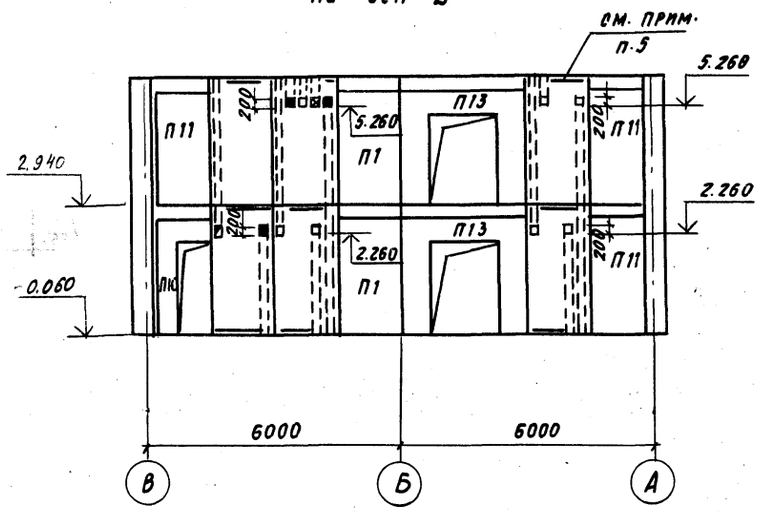

по оси 4

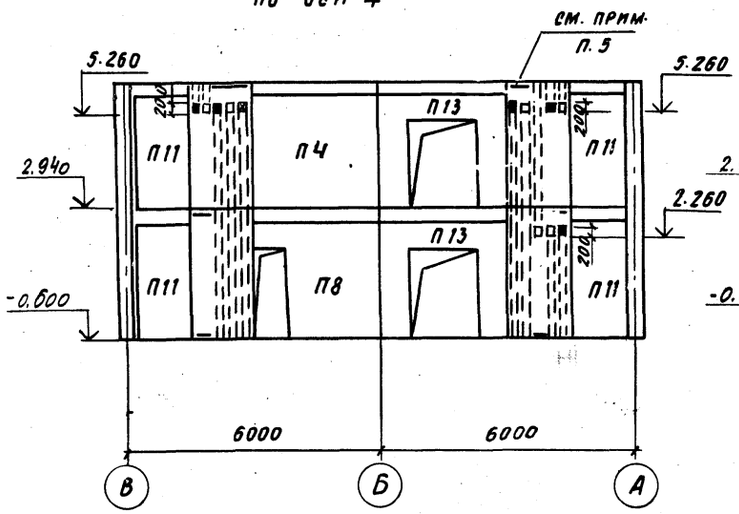

по оси Б

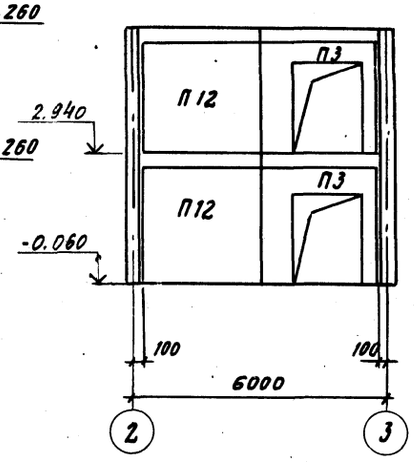

по оси Б

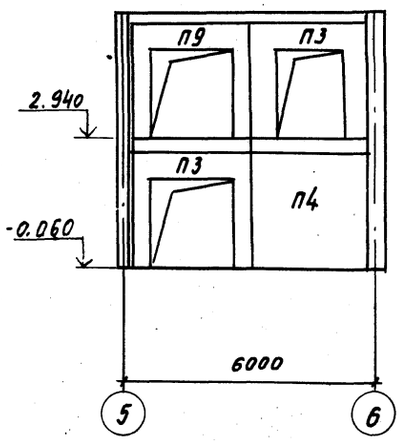

по оси 3

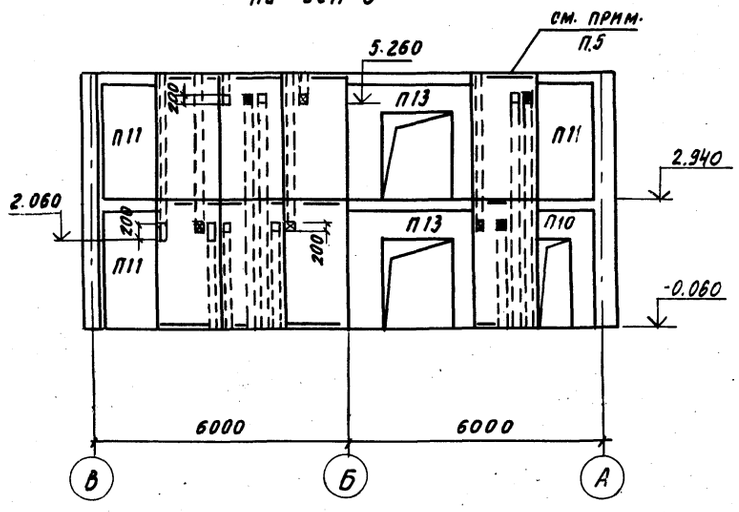

по оси 5

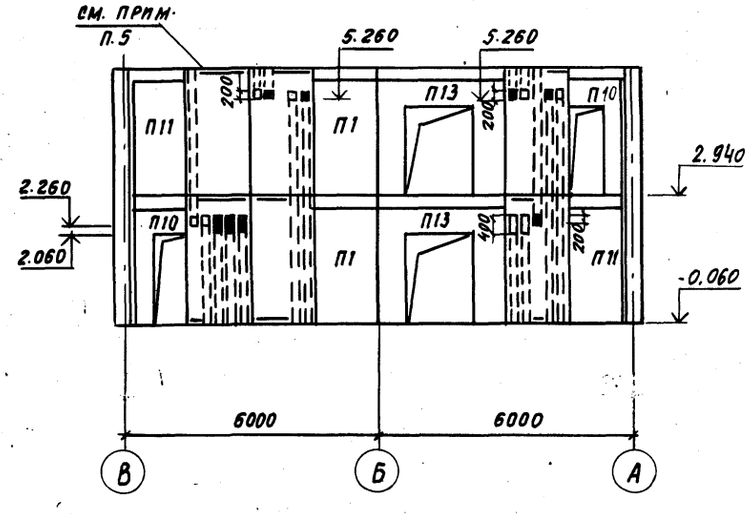

между осями 5-6

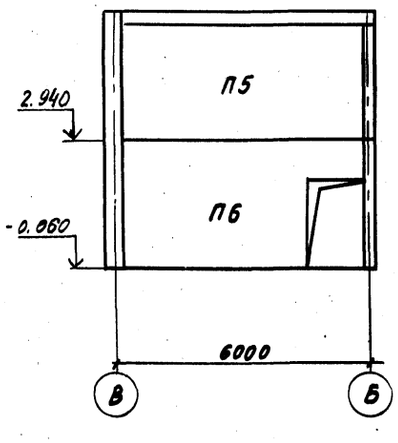

по оси Б

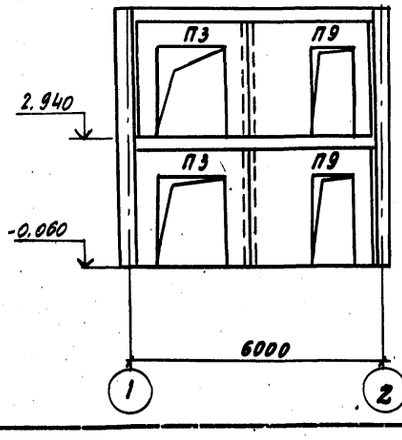

между осями 1-2

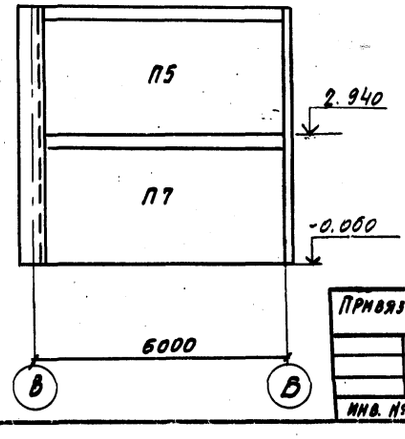

Условные обозначения

- ■ — Пробить отверстие со стороны взгляда на блок
- □ — Пробить отверстие с обратной стороны взгляда на блок
- ▨ — Пробить отверстие со стороны взгляда на блок и установить РМ 1.
- ⊠ — Пробить отверстие с обратной стороны взгляда на блок и установить РМ-1.

1. Данный лист смотри с листом 13 (или 14).
2. Монтаж м.б. конструкций осуществлять в соответствии с требованиями СНиП III-16-80 и серии 182-82.
3. При монтаже, панели ориентировать дополнительными закладными проемами в соответствии с их положением на развертках.
4. Все узлы замаркированы по серии 182-828. 6-1, кроме оговоренных.
5. В обозначенных местах каналы вентиляционных блоков перекрыть оцинкованной сталью - δ= 2 мм
6. Заказ жалюзийных решеток см. лист АР
7. Спецификацию к схемам расположения панелей внутренних стен см. лист 13 (или 14).

Инв. № подл. | Подп. и дата | Взам. инв. №

Привязан

Инв. №

ГИП	Винокуров	
Н. контр.	Ларичева	
Нач. отд.	Шохолов	
Гл. кон. от.	Миронов	
Рук. гр.	Мельникова	
Ст. инж.	Ларичева	
Ст. техн.	Крылова	

Т.П. 416-1-201.87 КЖ

Служебно-бытовой корпус для нефтебаз

Стадия	Лист	Листов
Р	15	

Схемы разверток внутренних стен.

ГПИ-Б Москва

Типовой проект 416-1-201-87 Альбом I

Схема расположения фризовых камней

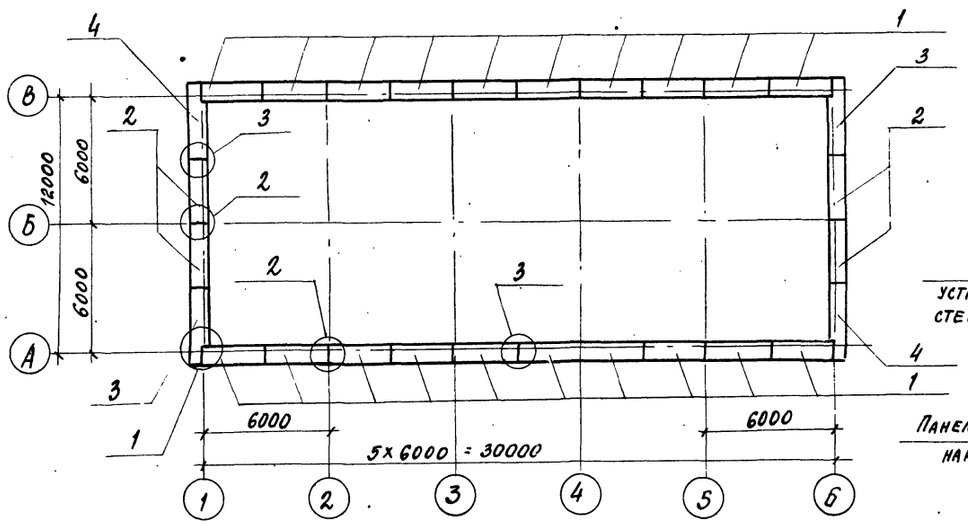

1 - 1

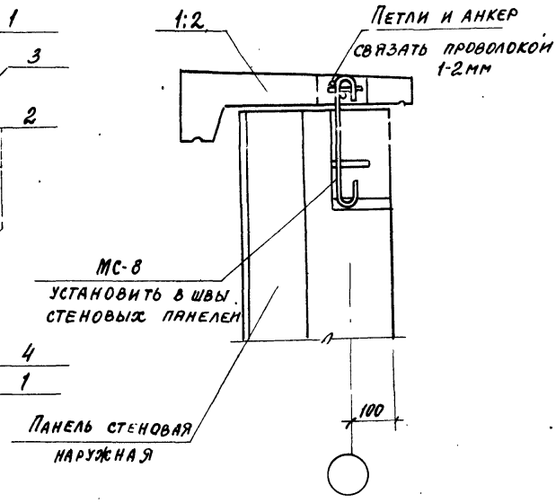

Спецификация к схеме расположения фризовых камней

Марка, поз.	Обозначение	Наименование	Кол.	Масса ед.кг	Примечание
		Камни фризовые			
1	182-82.5-1-2.0.0	КФ30.5.5-0	20	350	
2	182-82.5-1-2.0.0 -01	КФ30.6-0	4	378	
3	182-82.5-1- 2.0.0-03	КФУ30.6-0Л	2	425	
4	182-82.5-1- 2.0.0-05	КФУ30.6-0П	2	425	
		Изделия соединительн.			
	182-82.7-1-020-02	МС-8	20	0,40	

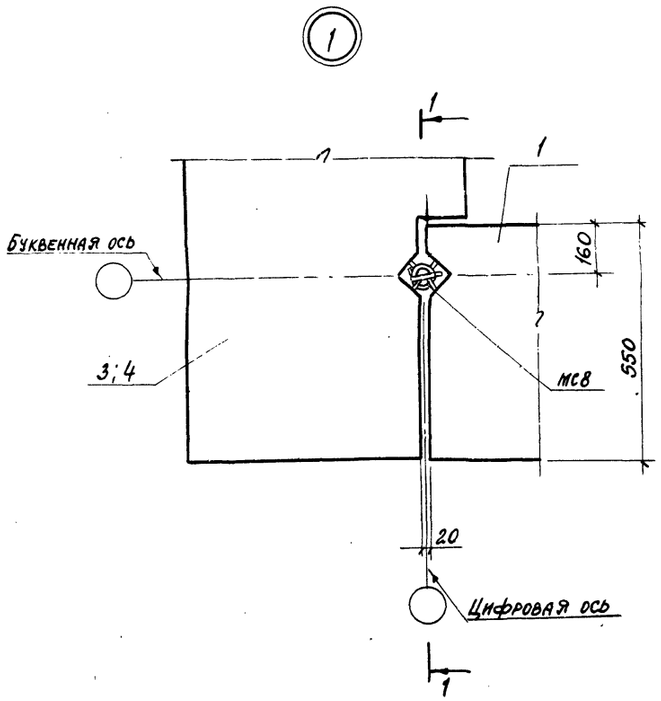

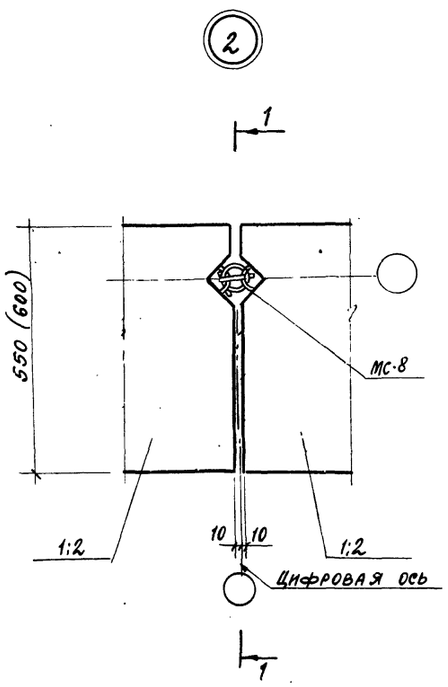

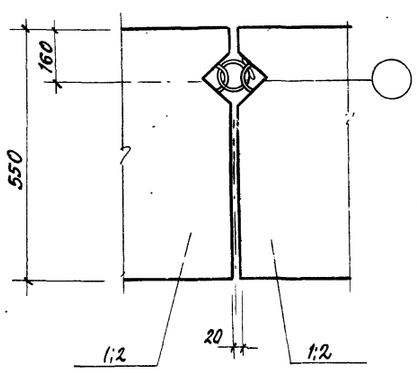

1. Монтаж фризовых камней вести в соответствии с требованиями СН и П III-16-80 и указаниями серии 182-82.

2. Фризовые камни разработаны для температуры наружного воздуха -30°С в нормальной зоне строительства согласно СН и П II-3-79.* Для температур -20°С и -40°С ширина камня должна быть скорректирована.

Инв. № подл. | Подпись и дата | Взам. инв. №

				Т.П. 416-1-201.87	КЖ
ГИП	Винокуров		11.86		
Н. конт.	Ларичева				
Нач. отд.	Шохолов			Служебно-бытовой корпус для нефтебаз	Стадия: Р; Лист: 16; Листов:
Гл. конс.	Миронов				
Рук. гр.	Мельникова			Схема расположения фризовых камней (двухрядная разрезка панелей)	ГПИ-Б Москва
Ст. инж.	Ларичева				
Ст. техн.	Крылова				

Привязан

Инв. №

Альбом I

Типовой проект 416-1-201-87

Схема расположения вентиляционных коробов, стаканов и фундаментов на кровле

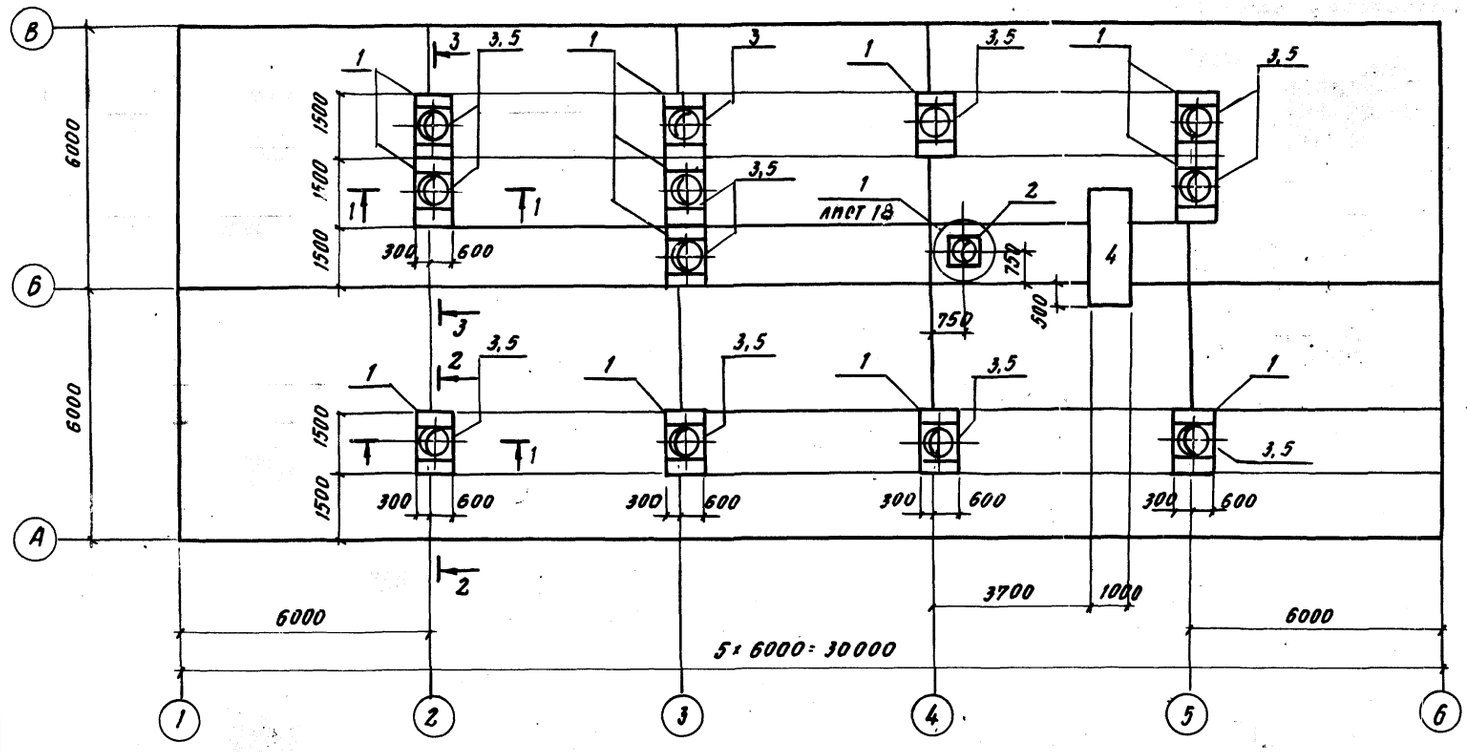

Спецификация к схеме расположения вентиляционных коробов, стаканов и фундаментов на кровле

Марка поз.	Обозначение	Наименование	Кол.	Масса ед. кг	Примечания
		Короб вентиляционный			
1	182-82 вып. 5-1	КВК-15.9.4,5	12	500	
2	1.494-24 вып.1	Стакан СБ4А-1	1	150	
3	1.494-24 вып.1	СБ7А-1	12	310	
4	лист 18	Фундамент ФОМ 1	1		
		Изделия соединительные			
5	КММ 020	Крышка СК 1	11		
МС-1	2.460-14 вып.0	МС-1	60	0,38	

1. Вентиляционные короба установить по слою свежеуложенного цементного раствора М100 толщиной 10 мм
2. Стаканы крепить к коробам и к закладным элементам плиты покрытия по узлу 1 серии 2.460-14 вып. 0 лист 3.
3. Крепление крышек производить после установки фартуков по листам АР.

1-1

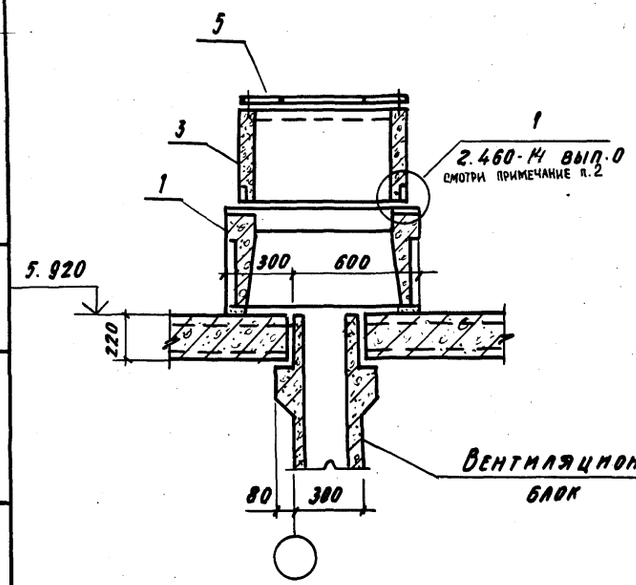

2-2

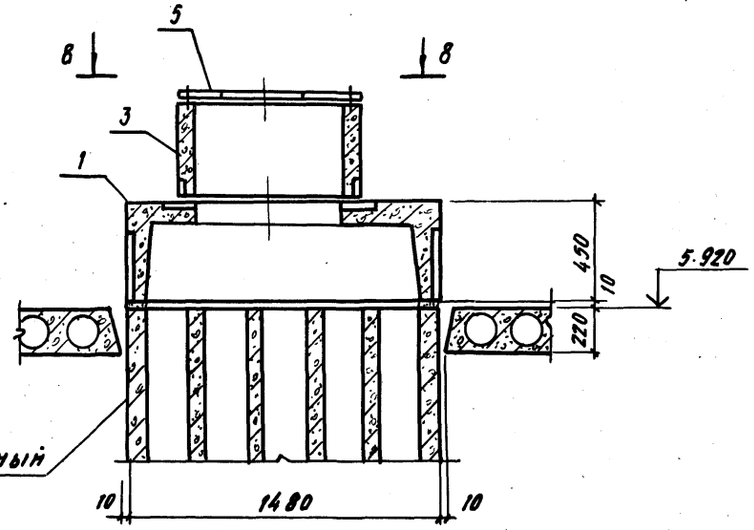

Привязан

Инв. №

т.п. 416-1-201.87 КЖ			
ГИП	Винокуров		12.86
Н. контр.	Ларичева		
Нач. отд.	Шохолов		
Гл. спец.	Миронов		
Рук. груп.	Мельникова		
Ст. инж.	Ларичева		
Инж.	Фомичев		

Служебно-бытовой корпус для нефтебаз

Стадия	Лист	Листов
Р	17	

Схема расположения вентиляционных коробов, стаканов и фундаментов на кровле

ГПИ-Б Москва

Инв. № подл. | Подп. и дата | Взам. инв. №

Альбом I

Типовой проект 416-1-201-87

3-3

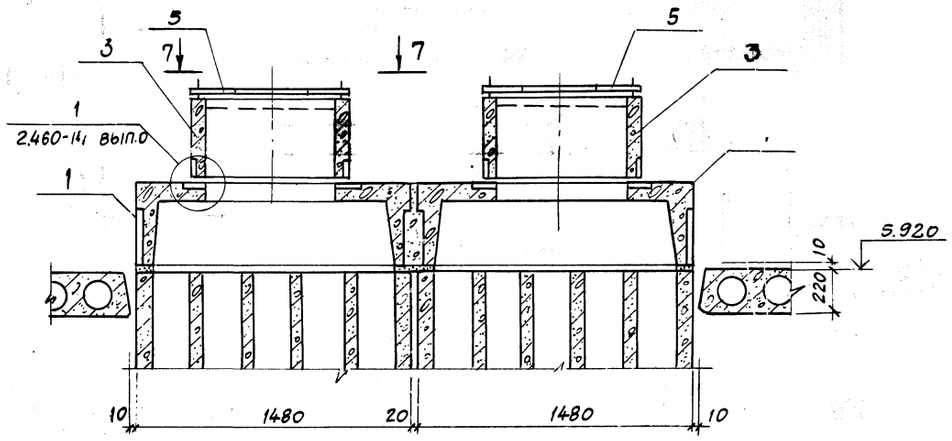

7-7

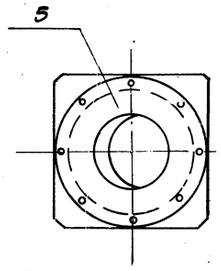

Спецификация к фундаменту ФОм 1

Формат	Зона	Поз.	Обозначение	Наименование	Кол.	Примечания
				Узел 1		
				Сборочные единицы		
		7	1.400-15 вып.1	Изделие закладное МН402-1	4	
				ФОм 1		
				Сборочные единицы		
		8	КЖИ 019	Стойка СТ1	2	
				Материалы		
				Керамзитобетон М75		1.2 м³
				Цементно-песчаный		
				раствор М100		0,1 м³

(1) ФОм 1

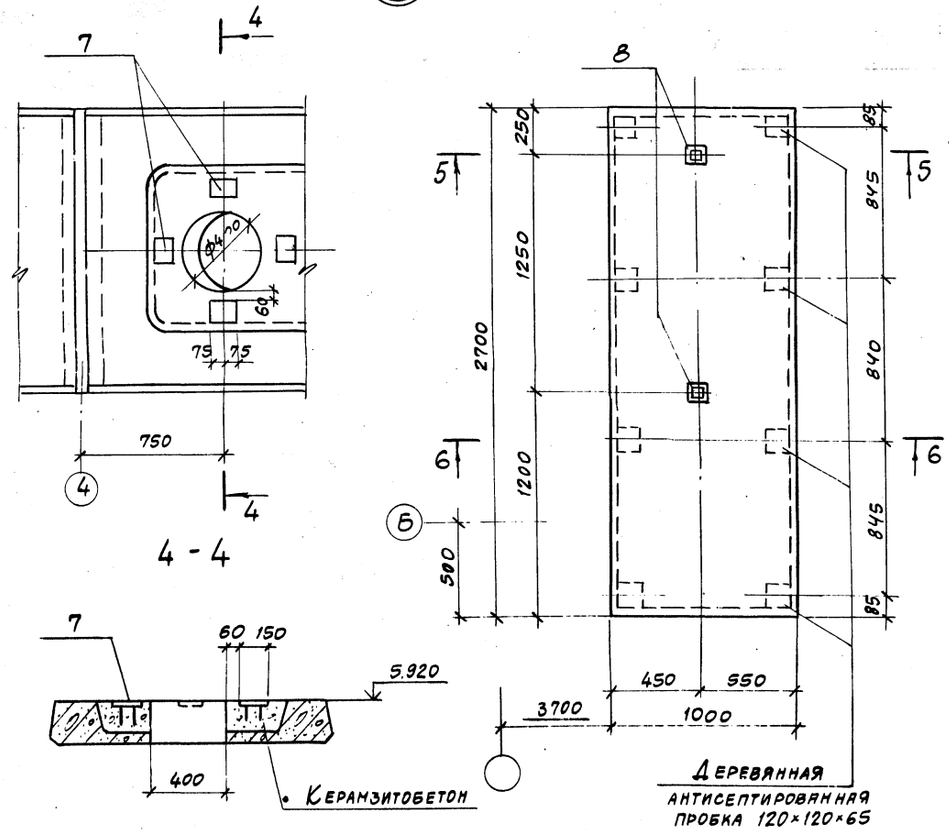

4-4

5-5

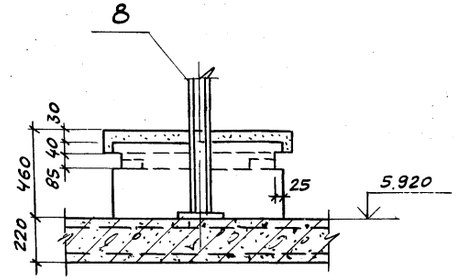

6-6

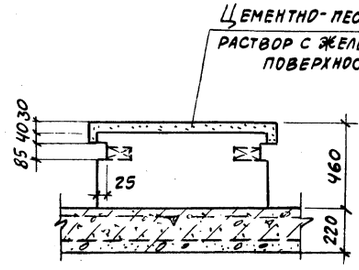

Данный лист смотреть совместно с листом 17.

Привязан

Инв. №

				Т.П. 416-1-20..87	КЖ	
Нач.отд	Шоколов					
Н.контр	Ларичева			Служебно бытовой корпус для нефтебаз	Стадия: Р	Лист: 18	Листов:
Гл.спец	Миронов					
Рук.гр.	Мельникова			Фундамент ФОм 1. Разрезы Узел 1	ГПИ-Д Москва	
Ст.инж.	Ларичева					
Инж.	Фомичев					

Копировал Формат А2

Инв.№ подл. | Подпись и дата | Взам. инв.

Схемы расположения лестниц

Л-1

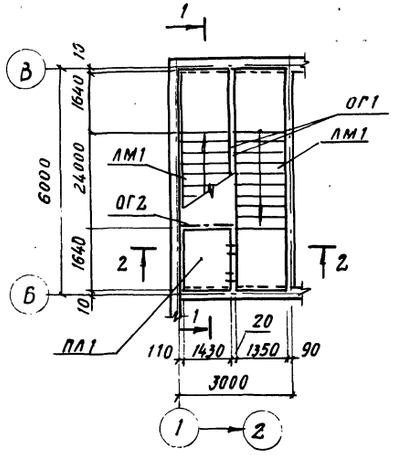

Л-2

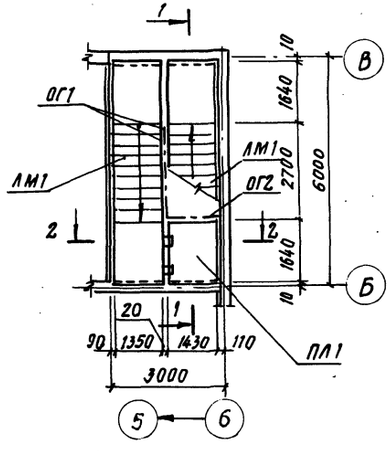

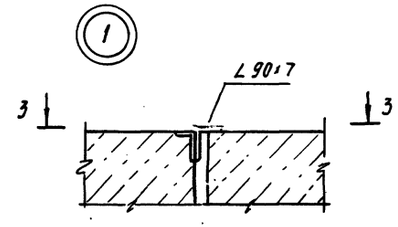

3 – 3

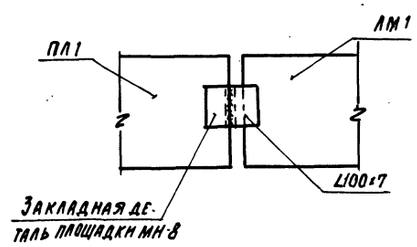

1 – 1

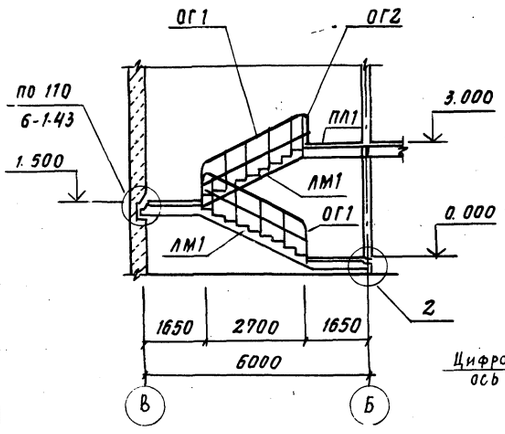

2 – 2

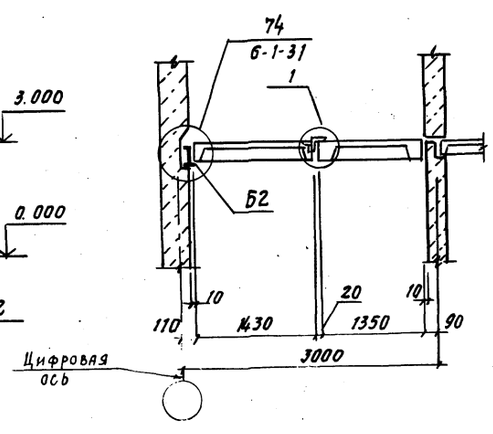

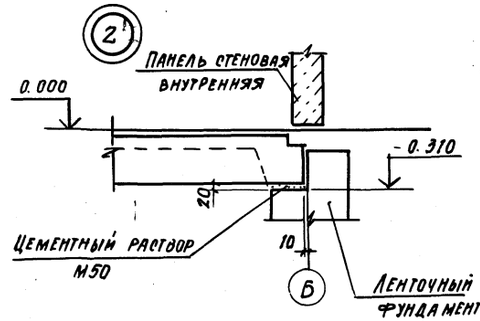

Спецификация к схемам расположения лестниц

Марка, поз.	Обозначение	Наименование	Кол.	Масса ед. кг	Примечание
		Лестница Л-1			
ЛМ1	182-82.5-1-1.0.0.0	ЛМП 60.14.15	2	4200	
ПЛ1	182-82.5-1-3.00.0	ЛПП 16.14.3	1	610	
ОГ1	182-82.7-1-320	ОЛ-1	2	26.4	
ОГ2	182-82.7-1-340	ОП	1	13.2	
Б2	182-82.7-1-300	Балка МБ-2	1	1440	
		Соединительные изделия			
	182-82.7-1-080-01	МС-21	2	0.20	
		∠100×7 ГОСТ 8509-72*			см. прим. пункт 4
		С-100	2	1.0	
		Лестница Л-2			
		смотри выше Л1			

1. Монтаж железобетонных конструкций осуществлять в соответствии с СН и П III-16-80 и указаниями серии 182-82
2. Все узлы замаркированы по серии 182-82 вып. 6-1, кроме оговоренных.
3. Металлические, закладные и соединительные изделия огрунтовать грунтом ФЛ-0.3 к (ГОСТ 9109-81) и окрасить эмалью ХВ-124 (ТУ 14-4-1144-74*) в 2 слоя.
4. Материал прокатного профиля – сталь ВСт3 пс6-1 по ТУ 14-1-3023-80.
5. Сварку производить электродами Э42 ГОСТ 9467-75; толщина сварного шва $h_ш$ = 8 мм.

Привязан

Инв. №

Т.П. 416-1-201.87 КЖ			
ГИП	Винокуров		12.84
Н. контр.	Ларичева		
Нач. отд.	Шоколов		
Гл. конст.	Миронов		
Рук. гр.	Мельников		
Ст. инж.	Ларичева		
Ст. техн.	Крылова		

Служебно-бытовой корпус для нефтебаз

Стадия	Лист	Листов
Р	19	

Схемы расположения лестниц Л1, Л2. Разрезы

ГПИ-Б Москва

Инв. № подл. | Подп. и дата | Взам. инв. №

Типовой проект 416-1-201.87 Альбом I

Схема расположения плит покрытия тамбура по оси А

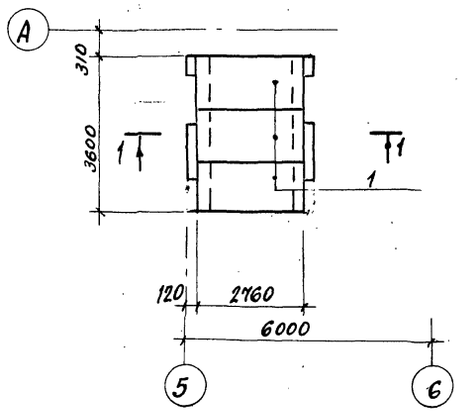

Схема расположения плит покрытия тамбура по оси 6

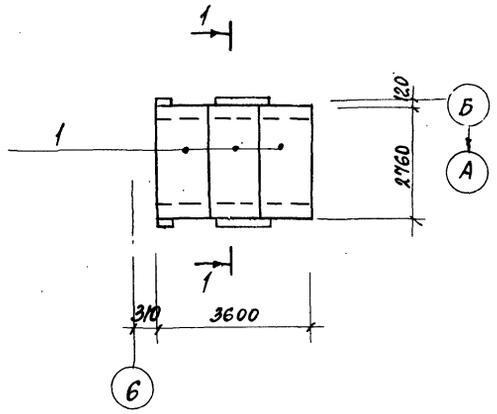

Спецификация к схемам расположения плит покрытия и балок тамбуров

Марка поз.	Обозначение	Наименование	Кол.	Масса ед. кг.	Примечания
		Плиты			
1	1.041.1-2 вып.5	ПК 27.12-8АIIIП	6	1000	
		Балка монолитная			
2	лист 25	Бм2	4		

Схемы расположения балок под плиты покрытия тамбуров

По оси А

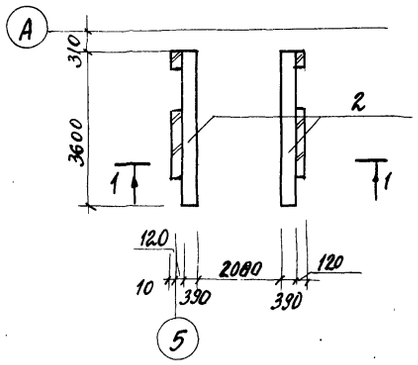

По оси 6

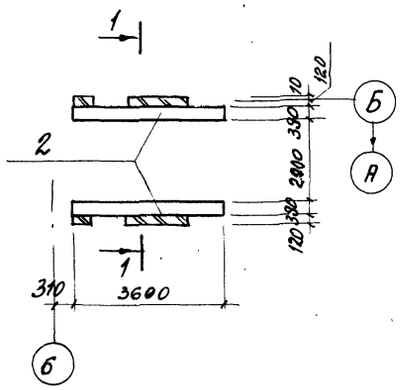

1-1

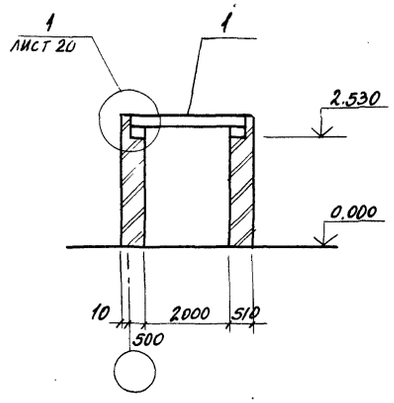

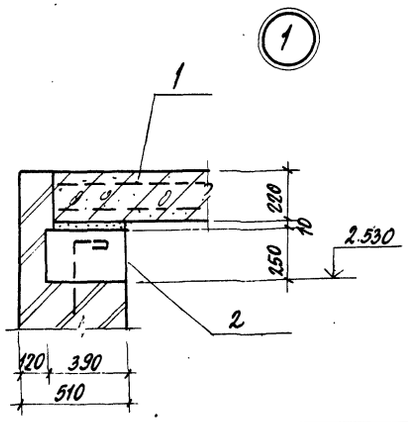

1. Конструкции тамбуров применяются при температуре наружного воздуха $t^{н} = -40°C$.
2. Плиты установить на монолитные железобетонные балки по слою цементного раствора марки 100 толщиной 10мм.
3. Швы между плитами заделать цементным раствором М100.

				Т.П. 416-1-201.87 КЖ	
ГИП	Винокуров		12.86		
Н. контр.	Ларичева			Служебно-бытовой корпус для нефтебаз	Стадия: Р; Лист: 20; Листов:
Нач. отд.	Шохолов				
Гл. спец.	Миронов				
Рук. груп.	Мельникова			Схемы расположения плит покрытия и балок под плиты покрытия тамбуров	ГПИ-6 Москва
Ст. инж.	Ларичева				
Инж.	Фомичев				

Привязан

Инв. №

Инв. № подл. | Подпись и дата | Взамен инв.

Типовой проект 416-1-201-87 Альбом I

Схема расположения плиты козырька по оси А

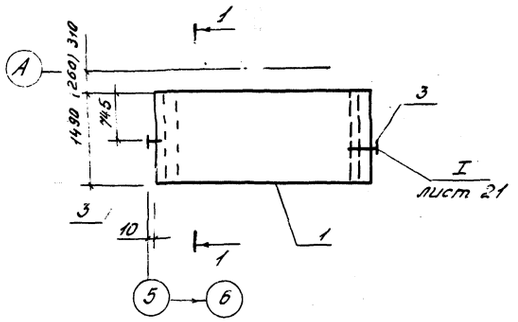

Схема расположения стоек козырька по оси А

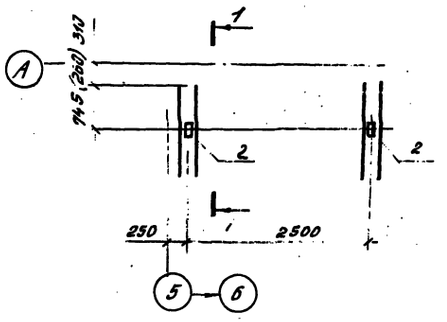

Спецификация к схемам расположения плиты и стоек козырьков

Марка поз.	Обозначение	Наименование	Кол.	Масса ед.кг	Примечания
		Плита			
1	182-82.4-1-1.0.0.0-01	1ПК6-30.15	2	1375	
2	лист 4. КМ	Стойка СТ2	4	87.5	
		Изделие соединительное			
3	К.Ж.И-013	МС-62	4		

Схема расположения плиты козырька по оси Б

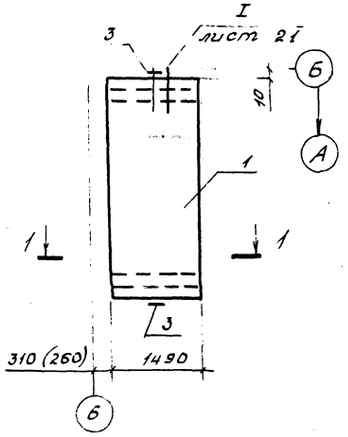

Схема расположения стоек козырька по оси Б

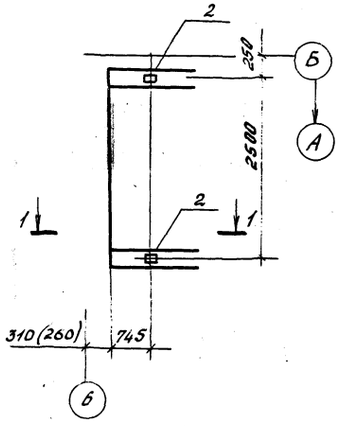

1-1

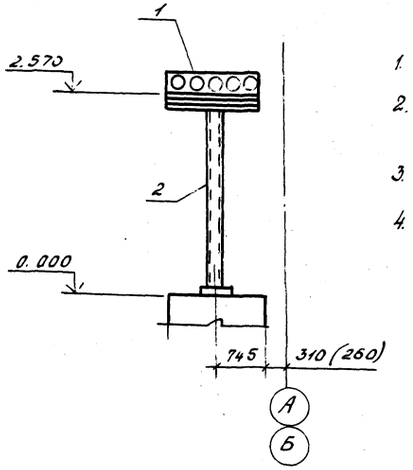

1. Данный лист применяется при температуре наружного воздуха $t^н = -20°C$ и $t^н = -30°C$.
2. Металлические закладные и соединительные изделия огрунтовать грунтом Фл-03к (ГОСТ 9109-81) и окрасить эмалью ХВ-124 (10144-74*).
3. Сварку производить электродами Э42 по ГОСТ 9467-75. толщина сварного шва $h_ш = 6$ мм.
4. Размеры в скобках относятся к температуре наружного воздуха $t^н = -20°C$.

I

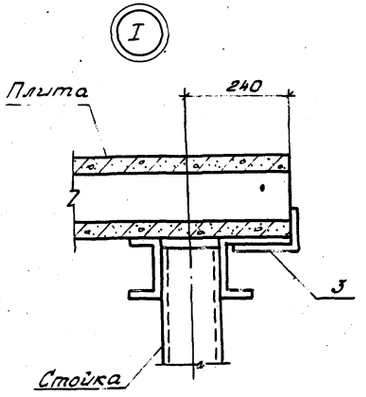

Привязан

Инв. №

			Т.П. 416-1-201.87 КЖ		
ГИП	Бимокуров				
К.констр.	Ларичев		Служебно-бытовой корпус для нефтебаз	Стадия	Лист	Листов
Нач. отд.	Шоколов			Р	21	
Гл. спец.	Миронов					
Рук. гр.	Мельникова		Схема расположения плит и стоек козырьков	ГПИ-Б Москва		
Ст. инж.	Ларичева					
Инжен	Фомичев					

Инв. № подл. | Подпись и дата | Взам. инв. №

Копировал

Формат А2.

Типовой проект 416-1-201.87 Альбом I

УМ-1

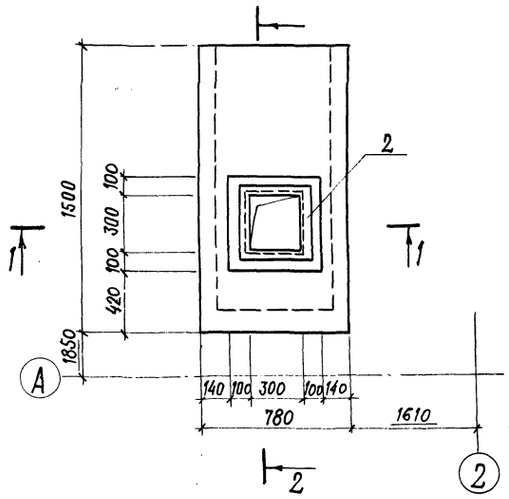

УМ-2

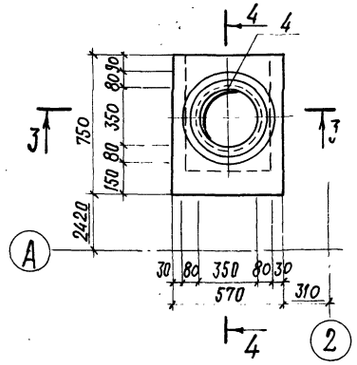

Армирование

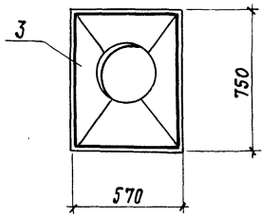

Рис. 1

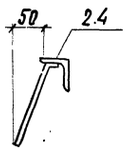

Армирование

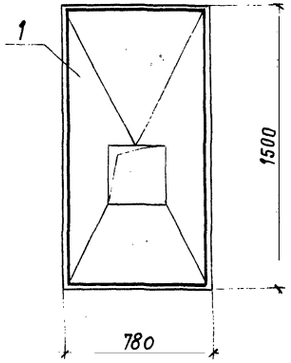

1-1

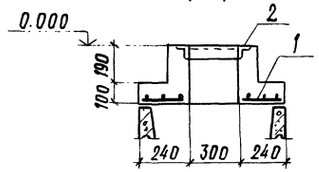

2-2

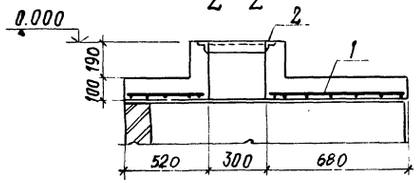

3-3

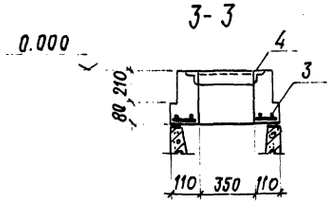

4-4

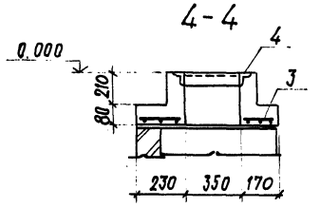

Спецификация к монолитным участкам УМ-1, УМ-2

Формат	Зона	Поз.	Обозначение	Наименование	Кол.	Примечание
				УМ-1		
				Сборочные единицы		
		1	КЖИ 010	Сетка С-1	1	
		2*	1.400-15 в.1	Изделие закладное МН704-1	1	5.1 кг
				Материалы		
				Бетон марки 200	0.15	м³
				УМ-2		
				Сборочные единицы		
		3	КЖИ 010-01	Сетка С-2	1	
		4*	1.400-15 в.1	Изделие закладное МН778	1	5.1 кг
				Материалы		
				Бетон марки 200	0.03	м³

Ведомость расхода стали на элемент, кг

Марка элемента	Изделия арматурные					Изделия закладные			Итого
	Арматура класса AIII ГОСТ 5781-82			Всего		Арматура класса AIII ГОСТ 5781-82	Прокат марки	Всего	
	ф6			Всего		ф8	L50×5		
УМ-1	4.95			4.95	4.95	0.8	5.3	6.1	11.05
УМ-2	1.75			1.75	1.75	0.6	4.5	5.1	6.85

1. Данный лист смотреть совместно с листом 4.
2. * В поз. 2 и 4 стержни должны быть отогнуты по рис. 1 до установки закладной детали.
3. Защитный слой бетона для рабочей арматуры - 35 мм.

Привязан

Инв. №

Инв. № подл. | Подпись и дата | Взам. инв. №

Нач. отд.	Шохолов	Т.П. 416-1-2[illegible].87 КЖ	
Н. контр.	Ларичева	Служебно-бытовой корпус для нефтебаз	Стадия Р; Лист 22; Листов
Гл. кон. от.	Миронов	Монолитные участки УМ-1, УМ-2	ГПИ-6 Москва
Рук. гр.	Мельникова		
Ст. инж.	Ларичева		
Инж.	Федотенкова		

Альбом I

Типовой проект 416-1-201.87

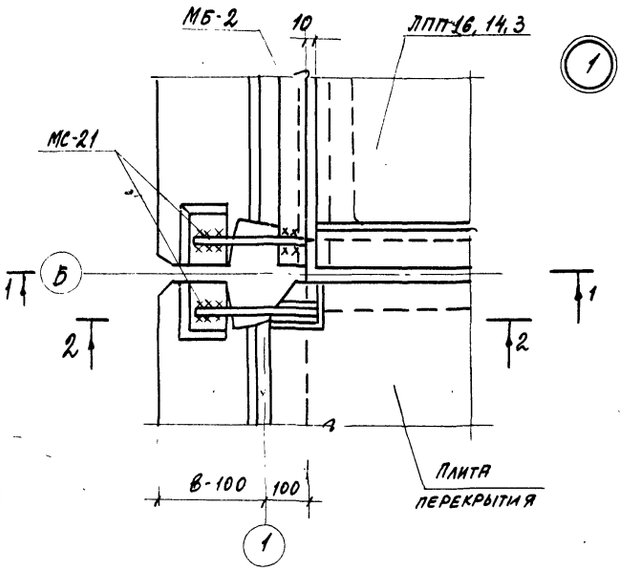

1-1

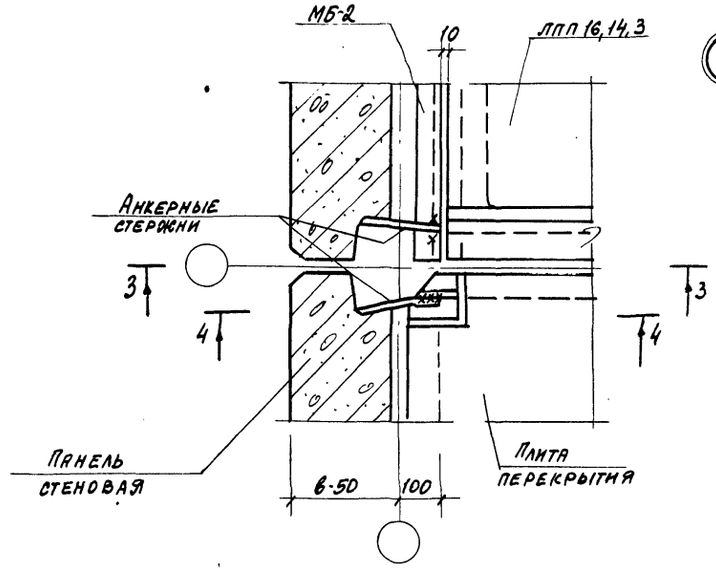

3-3

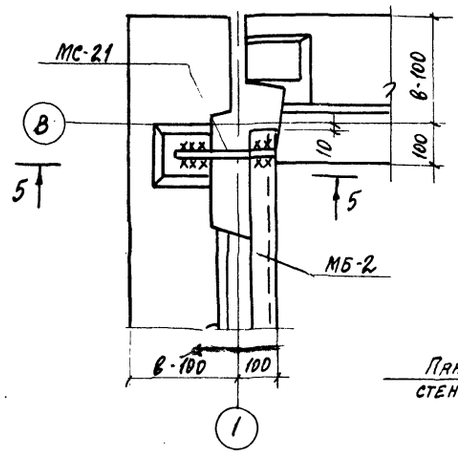

5-5

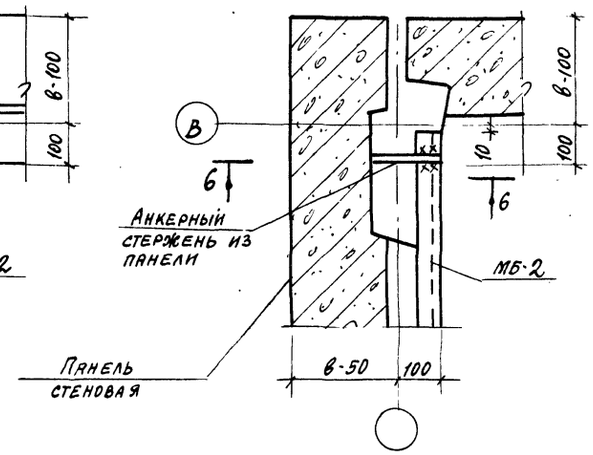

6-6

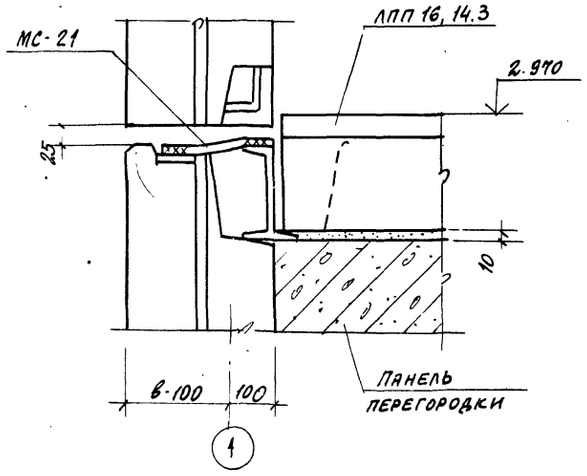

2-2

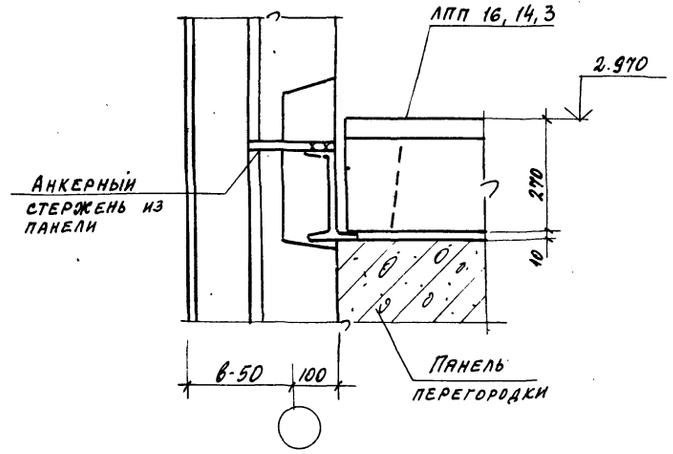

4-4

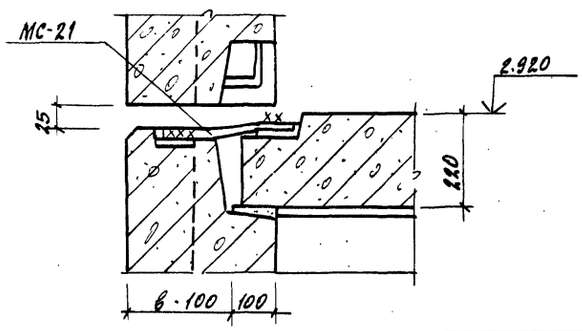

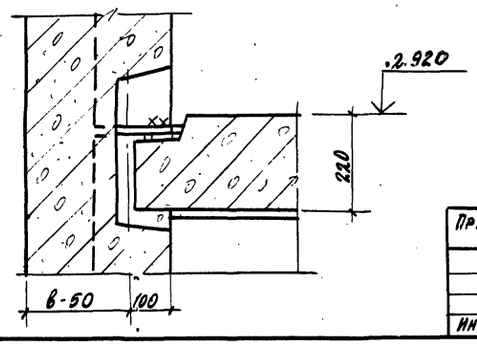

Верхние панели условно не показаны

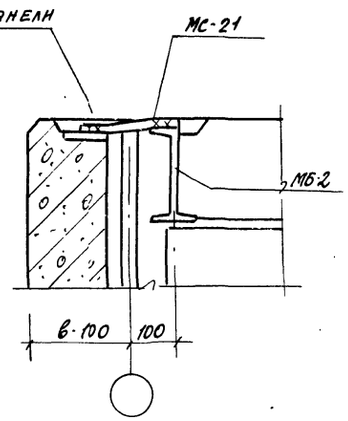

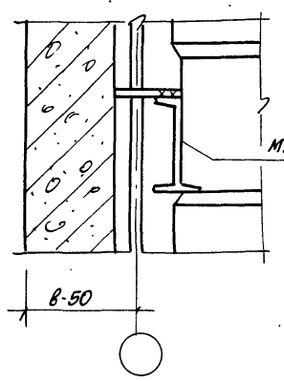

Заполнение швов, пазов и герметизация стыков наружных стеновых панелей условно не показаны, смотри серию 182-82 вып. 6-1.

Инв. № подл. | Подпись и дата | Взамен инв. №

Привязан			
Инв. №			
Нач. отд.	Шохолов		
Н. контр.	Ларичева		
Гл. спец.	Миронов		
Рук. груп.	Мельникова		
Ст. инж.	Ларичева		
Инж.	Фомичев		

Т.П. 416-1-201.87 КЖ

Служебно-бытовой корпус для нефтебаз

Стадия	Лист	Листов
Р	23	

Узлы 1.... 4

ГПИ-Б Москва

Копировал

Формат А2

Типовой проект 416-1-201.87 Альбом I

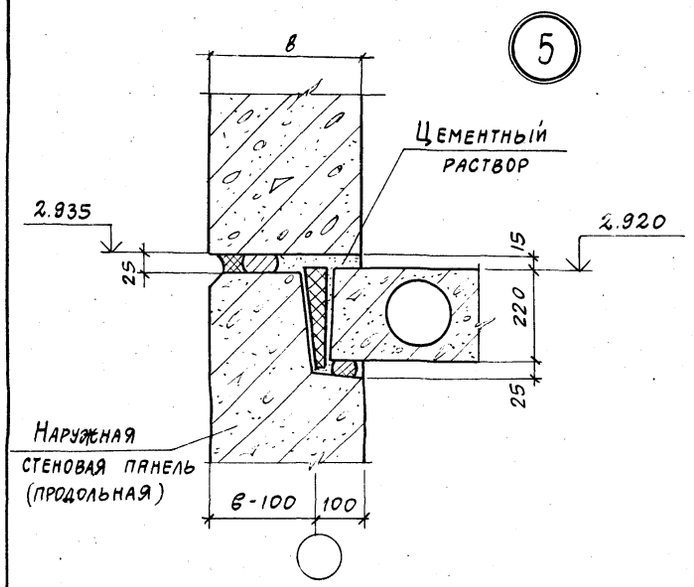

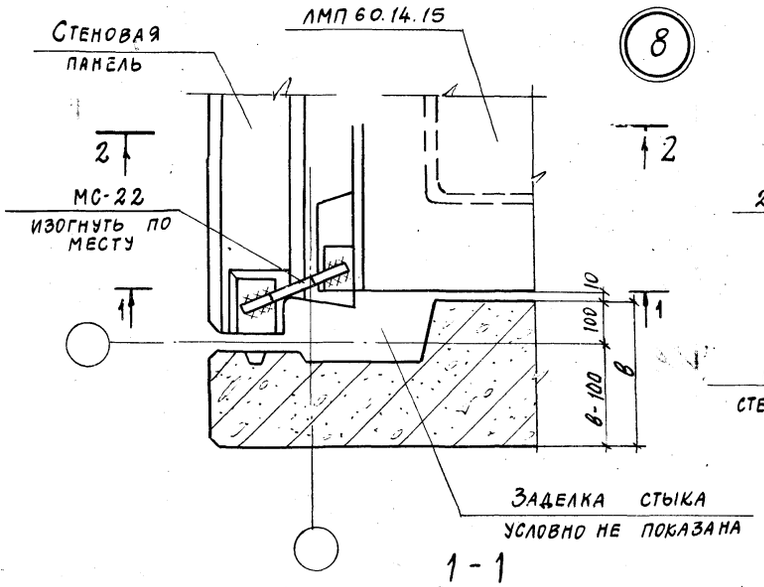

1-1

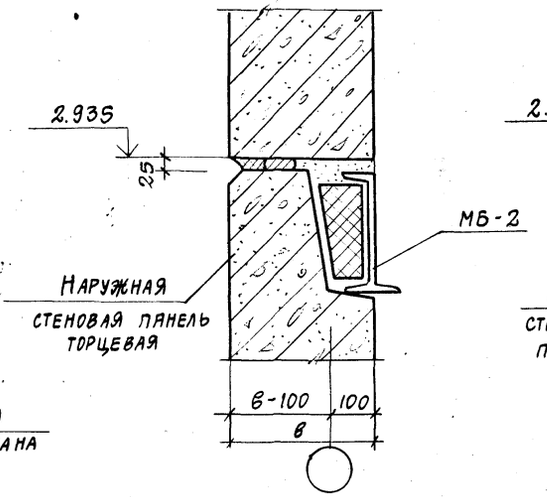

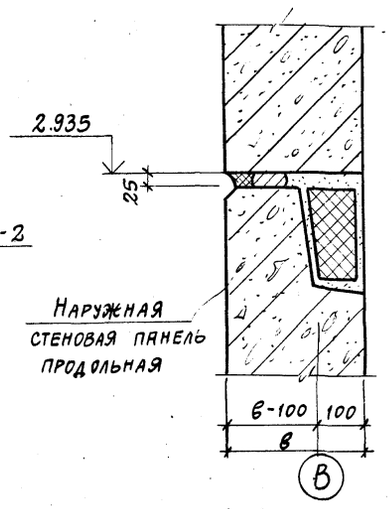

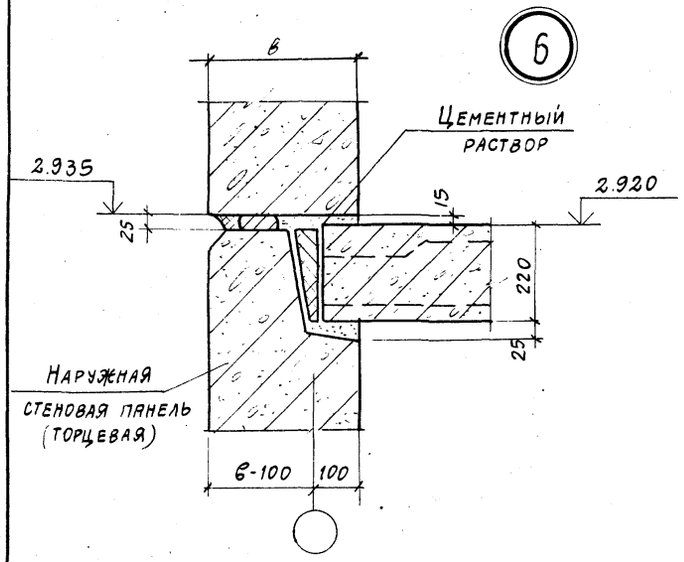

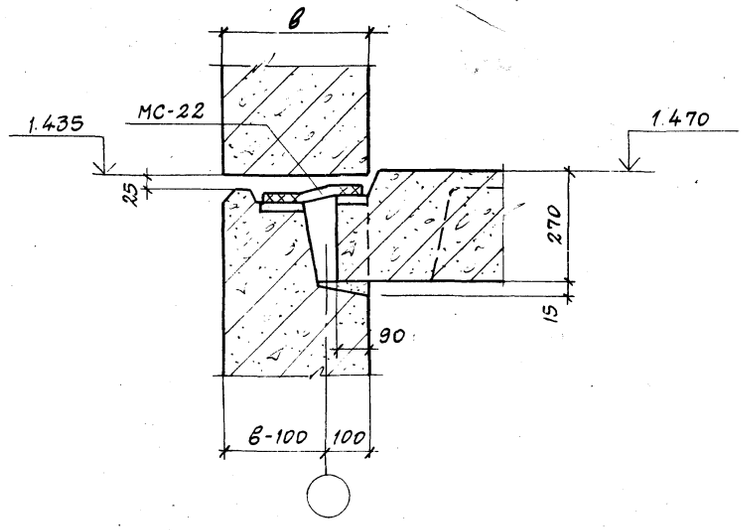

2-2

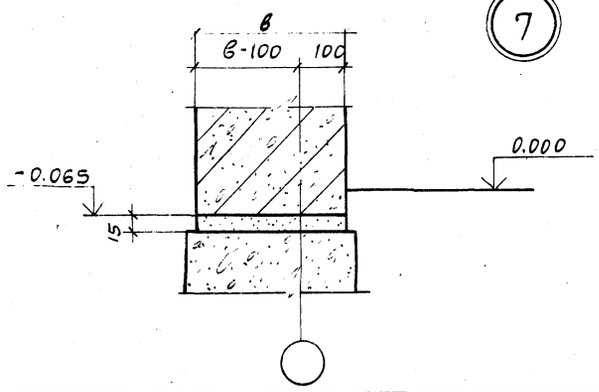

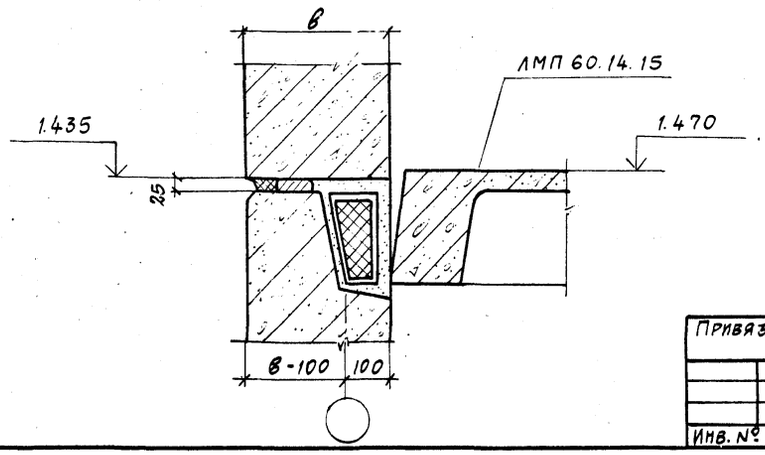

Заделку и герметизацию стыков наружных стеновых панелей смотри документ 182-82.6-1-49; 182-82.6-1-50.

Привязан				Т.П. 416-1-201.87 КЖ		
	Нач.отд.	Шохолов		Служебно-бытовой корпус для нефтебаз	Стадия	Лист	Листов
	Н.контр.	Ларичева			Р	24	
	Гл.конст.	Миронов		Узлы 5... 10	ГПИ-Б Москва		
	Рук.гр.	Мельникова					
	Ст.инж.	Ларичева					
Инв.№	Инж.	Фомичев					

Копировал

Формат А2

Инв.№ подл. | Подпись и дата | Взамен инв.№

Типовой проект 416-1-201.87 Альбом I

Спецификация к монолитным балкам БМ-1, БМ-2

Формат	Зона	Поз.	Обозначение	Наименование	Кол.	Примечание
				БМ1		
				Сборочные единицы		
		1	КЖМ 010	Каркас плоский КР1	2	
		2	1.400-15 в.1	Изделие закладное МН553	1.8	п м
				Детали		
		3		ф6АI ГОСТ 5781-82 ℓ=150	20	0.03кг
				Материалы		
				Бетон марки 200	0.07	м3
				БМ-2		
				Сборочные единицы		
		4	КЖМ 010-01	Каркас плоский КР2	3	
				Детали		
		5		ф6АI ГОСТ 5781-82 ℓ=370	16	0.08кг
		6		ф12АIII ГОСТ 5781-82 ℓ=990	4	0.9 кг
				Материалы		
				Бетон марки 200	0.35	м3

БМ-1

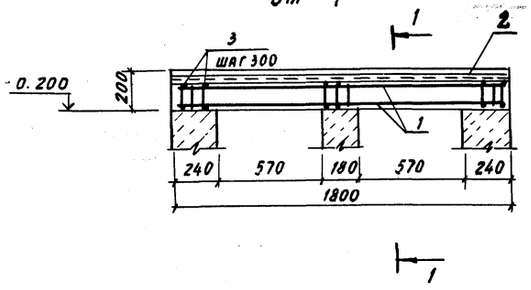

Ведомость деталей

Поз.	Эскиз
6	200, 600, 100

1-1

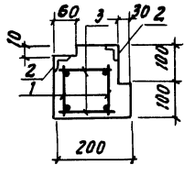

Расчетные схемы

БМ-1

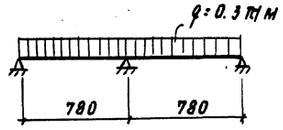

БМ-2

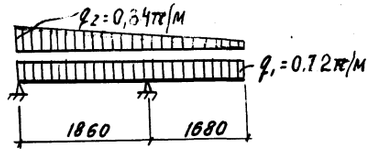

БМ-2

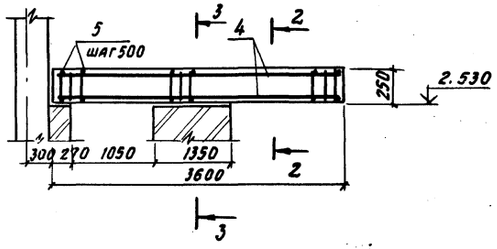

2-2

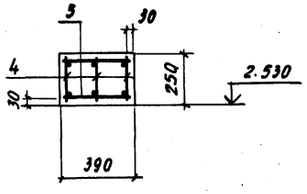

3-3

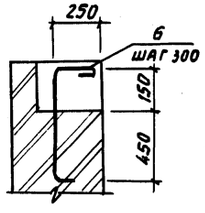

Ведомость расхода стали на элемент, кг

Марка элемента	Изделия арматурные												Изделия закладные			
	Арматура класса											Всего	Арм-ра класса	прокат марки	Всего	Итого
	AI			AII			AIII						AIII			
	ГОСТ 5781-82												ГОСТ 5781-82			
	ф6	ф8		Всего	ф10	ф16		Всего	ф12	ф16		Всего	ф8	L50×5		
БМ-1	0.6	0.84		1.44	1.10	2.82		3.92					5.36	0.54	6.84	7.38	12.74
БМ-2	2.03			2.03					3.6	11.4		15.0	17.03				17.03

Данный лист смотреть совместно с листами 20 и 6.

Т.П. 416-1-201.87 КЖ

Привязан	Нач. отд.	Шохолов	
	Н. контр.	Ларичева	
	Гл. инж. пр.	Мпронов	
	Гл. гр.	Мельникова	
	Ст. инж.	Ларичева	
Инв. №	Инж.	Федотенкова	

Служебно-бытовой корпус для нефтевиз

Стадия	Лист	Листов
Р	25	

Монолитные балки БМ-1, БМ-2

ГПИ-6 Москва

Инв. № подл. | Подп. и дата | Взам. инв. №

Альбом I

Типовой проект 416-1-201.87

Общие указания

1. Чертежи стальных конструкций комплекта КМ разработаны на основании чертежей комплекта АР
2. Конструкции сварные. Сварка стальных конструкций должна производиться электродами типа Э42 по ГОСТ 9467-75. Толщина сварных швов $h_ш$ =4 мм, кроме оговоренных особо.
3. Монтажные соединения приняты на болтах (смотрета примечания пункт 4) М12, кроме оговоренных, и монтажной электросварке. В постоянных соединениях гайки болтов должны быть плотно затянуты, а нарезка расчеканена или гайки болтов приварены к конструкции.
4. Болты в монтажных соединениях класса 4,6 грубой точности по ГОСТ 15589-70* или ГОСТ 15591-70* нормальной точности по ГОСТ 7798-70* или 7796-70* Не допускается применение кипящей или автоматной стали.
5. Марка металла в технической спецификации дана для $t^н$=-30°с.
6. Все стальные конструкции после изготовления должны быть загрунтованы грунтом ФЛ-03К (ГОСТ 9109-81) в 2 слоя (один на заводе, другой на монтаже), затем окрашены красками ХВ-124 (ГОСТ 10144-74*) в два слоя.
7. Указания по изготовлению и монтажу стальных конструкций смотреть СН и П III-18-75.
8. Материал конструкций указан в технической спецификации металла.

Ведомость рабочих чертежей основного комплекта

Лист	Наименование	Примечание
1	Общие данные	
2	Техническая спецификация металла	
3	Лестница Л3	
4	Стойка козырька СТ2	

Ведомость ссылочных и прилагаемых документов

Обозначение	Наименование	Примечание
	Прилагаемые документы	
КМ ВМ	Ведомость потребности в материалах комплекта КМ	

Ведомость металлоконструкций по видам профилей

Наименование конструкций по номенклатуре прейскуранта № 01-09	Позиции по прейскуранту №01-09	№ п.п.	Код конструкций	Масса конструкций, т.														Количество шт.	Серия типовых конструкций
				Всего стали повышенной и высокой прочности	По видам профилей стали												Всего		
					балки, швеллеры	широкополочные двутавры	крупносортная сталь	среднесортная сталь	мелкосортная сталь	толстолистовая сталь	универсальная сталь	тонколистовая сталь	гнутые замкнутые профили	трубы	прочие			
1	2	3	4	5	6	7	8	9	10	11	12	13	14	15	16	17	18	19
Лестница			526242				0.15		0.05	0.05						0.25		
Стойки козырька			526240		0.14					0.11			0.1			0.35		
Контрольные суммы					0.14		0.15		0.05	0.16			0.1			0.60		
С учетом наплавленного металла 1% и 3% на КМД					0.15		0.16		0.05	0.17			0.1			0.63		

Типовой проект разработан в соответствии с действующими нормами и правилами и предусматривает мероприятия, обеспечивающие взрывную взрывопожарную и пожарную безопасность при эксплуатации здания

Гл. инж. проекта /Винокуров/

Инв. № подл. | Подпись и дата | Взам. инв. №

Привязан

Инв. №

Т.П. 416-1-201.87 КМ

ГИП	Винокуров		
Н. контр	Нижегородова		
Нач. отд	Смирнов		
Гл. спец	Миронов		
Рук. гр.	Мельникова		
Вед. инж	Ухорская		

Служебно-бытовой корпус для нефтебаз	стадия	Лист	Листов
	Р	1	4
Общие данные	ГПИ-Б Москва		

Альбом I

Типовой проект 416-1-201.87

Вид профиля и ГОСТ, ТУ	Марка металла и ГОСТ	Обозначение и размер профиля, мм	№ п.п.	Код: Марки металла	Код: вида профиля	Код: размера профиля	Количество, шт	Длина, мм	Масса металла по элементам конструкций, т: Лестница (Код элемента конструкции 526242)	Масса металла по элементам конструкций, т: Стойки козырька (Код элемента конструкции 526240)	Общая масса, т	Масса потребности в металле по кварталам (заполняется изготовителем), т: I	II	III	IV	Площадь грунтовки, подлежащая окраске, м²
1	2	3	4	5	6	7	8	9	526242	526240						
Сталь угловая равнополочная ГОСТ 8509-72*	ВСт3кп2 ГОСТ380-71*	∠63×6							0.11		0.11					
		∠100×8							0.03		0.03					
	ВСт3пс6-1 ТУ14-1-3023-80	∠150×10							0.005		0.005					
		∠100×8							0.03		0.03					
	Итого			11240					0.15		0.15					
Всего профиля					21113				0.15		0.15					
Сталь листовая горячекатаная ГОСТ19903-74*	ВСт3кп2 ГОСТ380-71*	S4							0.04		0.04					
		S6							0.002	0.01	0.012					
		S8							0.007	0.05	0.057					
		S16								0.05	0.05					
	Итого			11240					0.05	0.11	0.16					
Всего профиля									0.05	0.11	0.16					
Швеллеры ГОСТ 8240-72*	ВСт3кп2 ГОСТ380-71*	[14				2616				0.14	0.14					
	Итого			11240						0.14	0.14					
Всего профиля										0.14	0.14					
Профили замкнутые сварные квадратные ТУ36-2287-80	ВСт3сп2 ГОСТ380-71*	Гн.140×140×4								0.1	0.1					
	Итого			14435						0.1	0.1					
Всего профиля										0.1	0.1					
Сталь круглая ГОСТ 2590-71*	ВСт3 кп2 ГОСТ380-71*	Ф18							0.05		0.05					
	Итого			11240					0.05		0.05					
Всего профиля									0.05		0.05					
Всего на здание									0.25	0.35	0.60					
Масса поставки элементов по кварталам, т (заполняется заказчиком)	I															
	II															
	III															
	IV															

Инв.№ подл. | Подпись и дата | Взам. инв.№

Привязан

Инв.№

ГИП	Винокуров	
Н.контр.	Нижегородова	
Нач.отд.	Смирнов	
Гл.сп.	Миронов	
Рук.гр.	Мельников	
Ведущ.инж.	Ухорская	

Т.П. 416-1-201.87 КМ

Служебно-бытовой корпус для нефтебаз

стадия	лист	листов
Р	2	

Техническая спецификация металла

ГПИ-6 Москва

Типовой проект 416-1-201.87 Альбом I

Лестница Л3

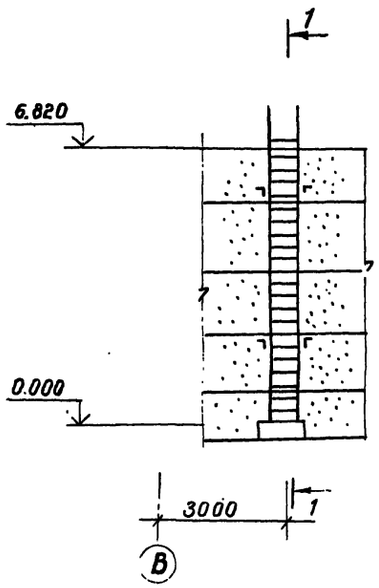

1-1

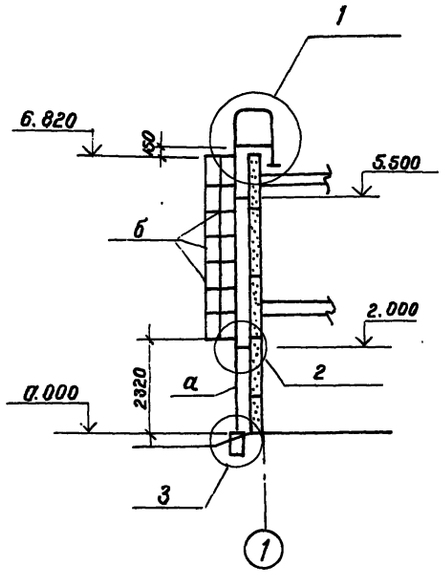

2

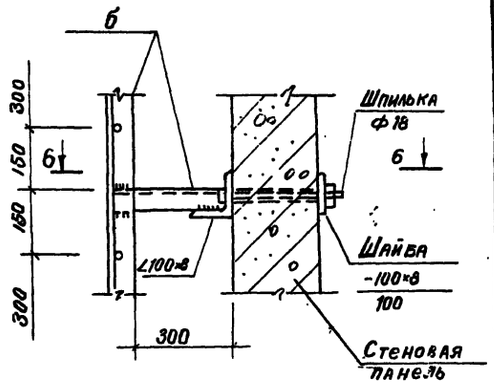

6-6

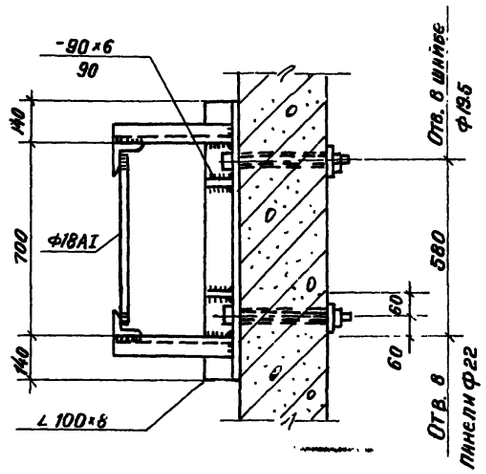

5-5

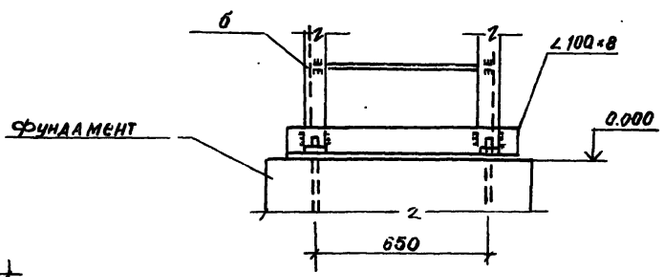

3

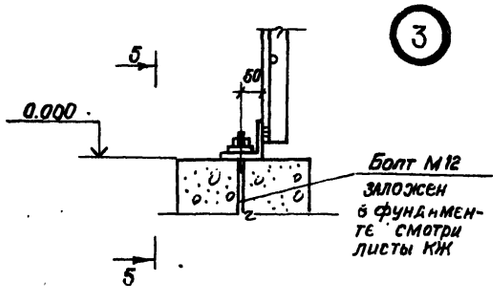

1

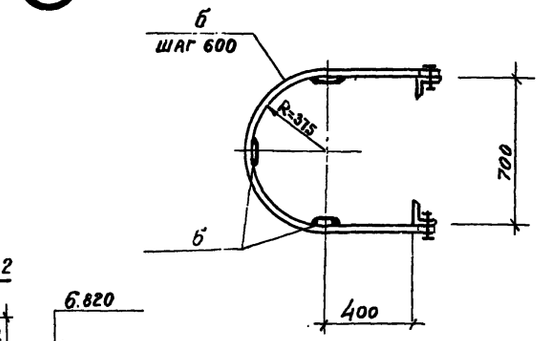

3-3

2-2

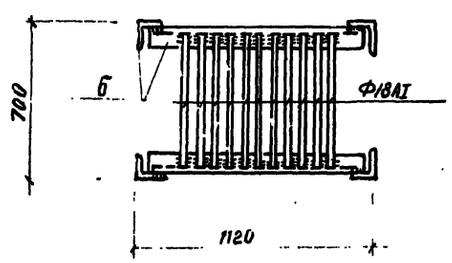

4-4

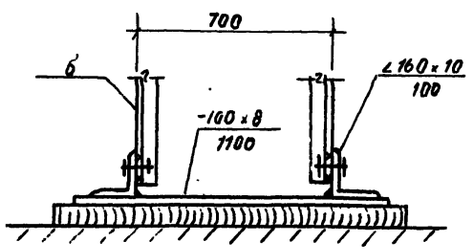

Ведомость элементов

Марка	Сечение: Эскиз	Сечение: поз.	Сечение: состав	Расчетные усилия: M тсм	Расчетные усилия: N тс	Расчетные усилия: Q тс	Группа констр.	Марка металла	Примечания
а	∠		∠63×6	—	—	—		ВСт3кп2	
б	—		-40×4	—	—	—		ВСт3кп2	

1. Общие указания смотреть лист 1
2. Техническую спецификацию металла смотреть лист 2
3. Сварку производить электродами типа Э42 по ГОСТ 9467-75. Для приварки ступеней лестницы ф18 принять высоту и ширину сварного шва соответственно равными $h_ш$=4мм, $в_ш$=8мм; толщина остальных сварных швов $h_ш$=4мм.

Привязан

Инв. №

Т.П. 416-1-201.87 КМ

ГИП	Винокуров		
Н.контр.	Ларичева		
Нач.отд.	Шохалов		
Гл.кон.	Миронов		
Рук.гр.	Мельникова		
Ст.инж.	Ларичева		
Инж.	Фомичев		

Служебно-бытовой корпус для нефтевах

Стадия	Лист	Листов
Р	3	

Лестница Л3

ГПИ-Б Москва

Копировал

Формат А2

Инв.№подл. | Подпись и дата | Взамен инв.№

Типовой проект 416-1-201.87 Альбом I

СТ 2

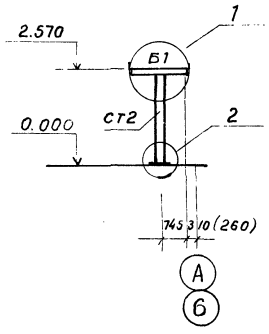

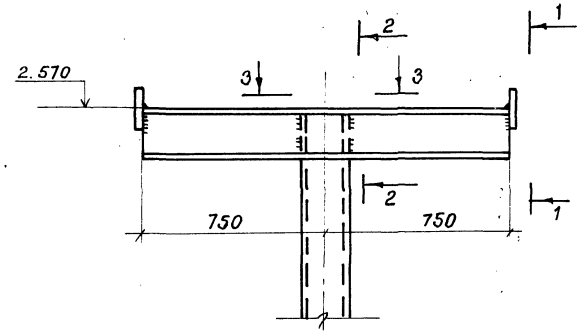

Ведомость элементов

Марка	Сечение			Расчетные усилия			Группа констр.	Марка металла	Примечание
	Эскиз	Поз	Состав	M тс.м	N тс	Q тс			
Б1	[		[14				4	ВСт3кп2 ГОСТ380-71*	
СТ2	□		Гн.140×140×4					ВСт3сп2 ГОСТ8731*	

1-1

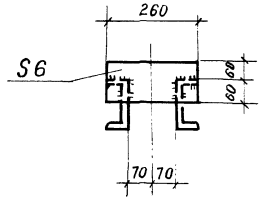

2-2

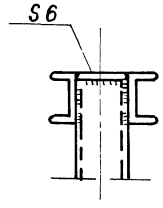

3 - 3

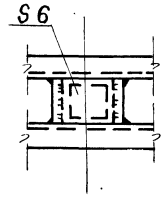

1. Общие указания смотреть на листе 1
2. Техническую спецификацию металла на листе 2
3. Схему расположения стоек СТ2 смотреть на листе 21 комплекта КЖ
4. Размеры в скобках относятся к температуре наружного воздуха $t^н$=-20°С.
5. Данный лист применяется при температуре наружного воздуха $t^н$=-20°С и $t^н$=-30°С

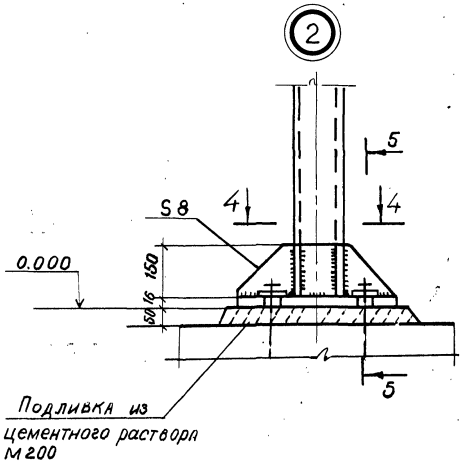

4-4

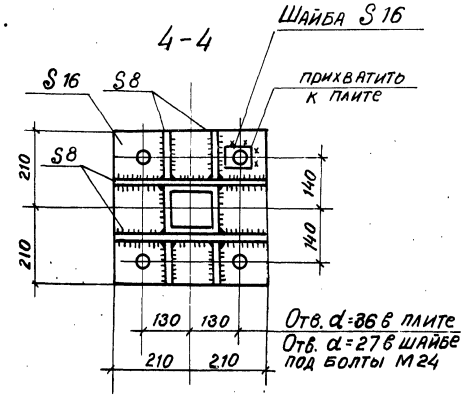

5-5

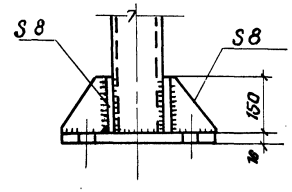

Привязан

Инв. №

Инв.№ подл. | Подпись и дата | Взамен инв.

ГИП	Винокуров	
Н. контр.	Нижегородов	
Нач. отд.	Смирнов	
Гл. спец.	Миронов	
Рук. гр.	Мельников	
Вед. инж.	Укорская	

т.п. 416-1-201.87 КМ

Служебно-бытовой корпус для нефтебаз

Стадия	Лист	Листов
Р	4	

Стойка козырька СТ2

ГПИ-Б Москва

Типовой проект 416-1-291.87 Альбом I.

Ведомость рабочих чертежей основного комплекта

Лист	Наименование	Примечание
1	Общие данные (начало)	
2	Общие данные (продолжение)	
3	Общие данные (продолжение)	
4	Общие данные (продолжение)	
5	Общие данные (окончание)	
6	Отопление и теплоснабжение. План на отм. -0.300, 0.000. Фрагменты 1, 2	
7	Отопление и теплоснабжение. План на отм. 3.000.	
8	Схема системы отопления. Узлы 1 ... 3	
9	Схема системы теплоснабжения установок П1, П2.	
10	Узел управления. План на отм. 0.000. Разрез 1-1.	
11	Вентиляция. План на отм. -0.300, 0.000. Схемы систем ВЕ4, ВЕ5, ВЕ7, ВЕ9. Разрез 1-1.	
12.	Вентиляция. План на отм. 3.000. Схемы систем ВЕ1 ... ВЕ3, ВЕ6, ВЕ8, ВЕ10, ВЕ11	
13	Вентиляция. План кровли.	
14.	Вентблоки. План 1 го этажа. План перекрытия на отм. 3.000.	
15.	Вентблоки. План 2 го этажа. План кровли	
16	Схемы систем П1, П2, В1, В2.	
17	Установки систем П1, П2	
18	Установка системы В1.	

Типовой проект разработан в соответствии с действующими нормами и правилами и предусматривает мероприятия обеспечивающие взрывную взрывопожарную и пожарную безопасность при эксплуатации здания и сооружения.

Главный инженер проекта Винокуров

Ведомость ссылочных и прилагаемых документов

Обозначение	Наименование	Примечание
1	2	3
	Ссылочные документы	
4.904-69	Детали крепления санитарно-технических приборов и трубопроводов	
5.903-2 выпуски 0, 1	воздухосборники для систем отопления и теплоснабжения вентиляционных установок	
1.494-10	Решетки щелевые регулирующие тип Р.	
1.494-32	Зонты и дефлекторы вентиляционных систем	
1.494-21	Крепление решеток воздухоприточных типа „РР" и щелевых регулирующих типа „Р" к воздуховодам и строительным конструкциям	
5.904-1 выпуски 01 часть 1,2	Детали крепления воздуховодов	
3.903.12	Индустриальные конструкции для промышленной тепловой изоляции	
5.904-38	Гибкие вставки к центробежным вентиляторам	
5.904-4	Двери и люки для вентиляционных камер	
5.903-1	Узлы обвязки регулирующих клапанов на трубопроводах теплоснабжения калориферных установок	
4.903-10 выпуск 8	Изделия и детали трубопроводов для тепловых сетей Грязевики	
3.904-18 выпуски 0, 1	Клапаны и заслонки для вентиляционных систем взрывоопасных производств	
5.904-17 выпуски 0, 1-1	Глушители шума вентиляционных установок	

Продолжение

1	2	3
1.469-7 выпуски 2,3	Покрытия зданий с крышными вентиляторами для бесфонарных зданий и зданий с зенитными фонарями	
903-04-13 альбомы I, II	Автоматизированные индивидуальные тепловые пункты (ИТП) зданий жилищно-гражданского и производственного назначения	
7.903.9-2	Тепловая изоляция трубопроводов с положительными температурами	
	Прилагаемые документы	
-ОВ. Н1	Лючок для измерения параметров воздуха	
-ОВ. СО	Спецификация оборудования комплекта ОВ	
-ОВ. ВМ	Ведомость потребности в материалах комплекта ОВ	

Согласовано:

Нач. отд. ТСО	Бутакова	
Нач. отд. ЭСО	Шохина	
Нач. отд. ВК	Семенюк	

Согласовано:

Нач. отд. ГПИ	Ильина	
Нач. отд. ЭО	Клочкин	
Нач. отд. ОВ	Лисицкий	

Инв. № подл. | Подпись и дата | Взам. инв. №

ГИП	Винокуров	
Н. контр.	Алесковский	
Начотд.	Лопачков	
Гл. спец.	Алесковский	
Рук. гр.	Кожукова	
Ст. инж.	Кузнецова	
Инженер	Гаврилова	

Т.П. 416-1-291.87 -ОВ

Служебно-бытовой корпус для нефтебаз

Стадия	Лист	Листов
Р	1	18

Общие данные (начало)

ГПИ-Д Москва

Типовой проект 416-1-201.87 Альбом I

Ведомость спецификаций

Лист	Наименование	Примечание
17	Спецификация отопительно-вентиляционной установки П1	
18	Спецификация отопительно-вентиляционных установок П2, В1.	

Основные показатели по чертежам отопления и вентиляции

Наименование здания (сооружения), помещения	Объем, м³	Периоды года при $t_н$ °С	Расход тепла, Вт(ккал/час) На отопление	На вентиляцию	На горячее водоснабжение	Общий	Расход холода, Вт(ккал/ч)	Установленная мощность электродвигателей, квт
Служебно-			48780	76675	162170	287630	—	
бытовой	3300	-20	(42060)	(66090)	(139800)	(247950)	—	9,35*
корпус								
для			56830	98780	162170	317780	—	
нефтебаз		-30	(48990)	(85150)	(139800)	(273940)	—	9,35*
			55360	120460	162170	337990	—	
		-40	(47720)	(103840)	(139800)	(291360)	—	9,35*
* В том числе		3,2квт	на нагрев		заслонок			

Характеристика отопительно-вентиляционных систем

Обозначение системы	Кол. систем	Наименование обслуживаемого помещения (технологического оборудования)	Тип установки	Вентилятор: Тип, исполнение по взрывозащите	№	Схема исполнения	Положение	L, м³/час	P, Па (кгс/м²)	n, об/мин.	Электродвигатель: Тип, исполнение по взрывозащите	N, квт	n, об/мин	Воздухонагреватель: Тип	№	Кол.	Т-ра нагрева, °С от	до	Расход тепла, Вт(ккал/ч)	ΔP, Па (кгс/м²)	Примечание
П1	1	Административно-	Е5095-2	В-Ц4-75	5	1	Пр0°	2580	680 (68)	1415	4А80В4	1,5	1415	КВСБА-П	6	1	-9,5	18	23730	50	$t_н$=-20°С
		бытовые поме-																	(20450)	(5)	
		щения												КВСБА-П	6	1	-19	18	31900	70	$t_н$=-30°С
																			(27500)	(7)	
														КВББА-П	6	2	-28	18	3[illegible]650	100	$t_н$=-40°С
																			(34180)	(10)	
П2	1	Лаборатория	Е5105-2а	В-Ц4-70	5	1	Пр180°	4170	650 (65)	1425	4А90LА4	2,2	1425	КВББА-П	6	1	-20	18	52945	90	$t_н$=-20°С
		(категория „В")																	(45640)	(9)	
														КВСБА-П	6	2	-30	18	66880	130	$t_н$=-30°С
																			(57650)	(13)	
														КВСБА-П	6	2	-40	18	80810	130	$t_н$=-40°С
																			(69660)	(13)	
В1	1	Лаборатория	—	В-Ц4-70	4	1	Пр0°	3900	550 (55)	1400	В80А4 / 2ExdIIAT2	1,1	1400								$t_н$=-20,-30,
		(местный отсос		Д=1,05Дн																	-40°С
		поз. 2,4)																			
	1			В-Ц4-70	4	1	Пр0°				В80А4 / 2ExdIIAT2	1,1	1400								Резервный
В2	1	Хозлаборатория	Крышный	ВКР.400	4	—	—	190	200 (20)	890	4АВ3В6У2	0,25	890								$t_н$=-20,-30,
		(категория „В")		25.6																	-40°С
ВЕ1	1	Главный механик	Дефлектор			СТД	210	000 ⌀	280												$t_н$=-20,-30,
		(2 этаж)						90													-40°С
		Щитовая (1этаж)																			
ВЕ2	1	Моечная (1 этаж)	Дефлектор		СТД	210	00	000 ⌀	280												$t_н$=-20,-30,
		Красный уголок,						400													-40°С
		Помещение обществен-																			
		ных организаций (II эт.)																			

Продолжение характеристики отопительно-вентиляционных систем смотри лист 3.

Инв. № подл.	Подпись и дата	Взам. инв. №

Привязан

Инв. №

ГИП	Винокуров	
Н. контр.	Алесковский	
Нач. отд.	Ламсков	
Гл. спец.	Алесковский	
Рук. гр.	Кожухова	
Ст. инж.	Кузнецова	
Инженер	Гаврилова	

416-1-2[illegible].87 -ОВ

Служебно-бытовой корпус для нефтебаз

Стадия	Лист	Листов
Р	2	

Общие данные (продолжение)

ГПИ-Б Москва

Типовой проект 416-1-201.87 Альбом I

Характеристика отопительно-вентиляционных систем

Продолжение

Обозначение системы	Кол. систем	Наименование обслуживаемого помещения (технологического оборудования)	Тип установки	Вентилятор: Тип, исполнение по взрывозащите	Вентилятор: №	Вентилятор: Схема исполнения	Вентилятор: Положение	Вентилятор: L, м³/час	Вентилятор: P, Па / кгс/м²	Вентилятор: n, об/мин	Электродвигатель: Тип, исполнение по взрывозащите	Электродвигатель: N, кВт	Электродвигатель: n, об/мин	Воздухонагреватель: Тип	Воздухонагреватель: №	Воздухонагреватель: Кол.	Воздухонагреватель: Т-ра нагрева, °С: от	Воздухонагреватель: Т-ра нагрева, °С: до	Воздухонагреватель: Расход тепла, Вт (ккал/ч)	Воздухонагреватель: ΔP, Па / (кгс/м²)	Примечание
ВЕ3	1	Подсобное помещение (I этаж). Местный отсос поз. 1	Дефлектор	СТД			210	00.000 / 250		ø280											$t_н$=-20, -30, -40°С
ВЕ4	1	сан. узлы (I этаж)	Дефлектор	СТД			210	00.000 / 150		ø280											$t_н$=-20, -30, -40°С
ВЕ5	1	сан. узлы (II этаж)	Дефлектор	СТД			210	00.000 / 395		ø280											$t_н$=-20, -30, -40°С
ВЕ6	1	Производственный отдел (II этаж)	Дефлектор	СТД			210	00.000 / 90		ø280											$t_н$=-20, -30, -40°С
ВЕ7	1	Мед. комната (I этаж) Отдел кадров, гл. инженер (II этаж)	Дефлектор	СТД			210	00.000 / 240		ø280											$t_н$=-20, -30, -40°С
ВЕ8	1	Производственный отдел, главный бухгалтер (II этаж)	Дефлектор	СТД			210	00.000 / 120		ø280											$t_н$=-20, -30, -40°С
ВЕ9	1	Гардероб и камера хранения (I этаж) Секретарь, директор (II этаж)	Дефлектор	СТД			210	00.000 / 170		ø280											$t_н$=-20, -30, -40°
ВЕ10	1	Бухгалтерия, кабинет техники безопасности (II этаж)	Дефлектор	СТД			210	00.000 / 180		ø280											$t_н$=-20, -30, -40°
ВЕ11	1	Весовая (I этаж)	Дефлектор	СТД			210	00.000 / 80		ø280											$t_н$=-20, -30, -40°

Привязан

Инв. №

ГИП	Винокуров		Т.П. 416-1-201.87	-ОВ
Норм. контр.	Алексовский			
Нач. отд.	Ламсков			
Гл. спец.	Алексовский		Служебно-бытовой корпус для нефтебаз	Стадия: Р; Лист: 3; Листов:
Рук. гр.	Кожухова			
Ст. инж.	Кузнецова		Общие данные (Продолжение)	ГПИ-Б Москва
Инженер	Гаврилова			

Инв. № подл. | Подпись и дата | Взам. инв. №

Типовой проект 416-1-201.87. Альбом I

Местные отсосы от технологического оборудования

Технологическое оборудование			Характеристика выделяющихся вредностей	Объем вытяжки,		Характеристика местного отсоса		Обозначение системы	Примечание
Поз.	Наименование	Кол.		на ед. оборуд.	Всего	Обозначение	Применяемые документы		
			Аналитический	зал					
2	Шкаф вытяжной	2	Пары этилированного бензина дизельного топлива толуола минеральных масел	1300	2600	шкафное укрытие с раб. проемом 1,8 × 0,2	$L = V \cdot F \cdot 3600 = 1{,}0 \cdot 0{,}36 \cdot 3600$		
	ШВ-2,3 ГИПРОНИИ								
	размером 1800×800 мм					Fраб. проема = 0,36 м²	$V = 1{,}0\ \frac{м}{с}$ принята по СН 495-77	В1	
4	Мойка лабораторная	2		650	1300	шкафное укрытие с раб. проемом 0,9 × 0,2	$L = V \cdot F \cdot 3600 = 1{,}0 \cdot 0{,}18 \cdot 3600$		
	МВ-1.3 под вытяжкой						$V = 1{,}0\ м/с$ принята		
	ГИПРОНИИ					Fраб. проема = 0,18 м²	по СН 495-77	В1	
	размером 900×800 мм		то же						
			Буфет с доготовочной						
			Подсобное помещение						
1	Плита электрическая	1	Тепло и влага	250	250	вентиляционный отсос МВО-05-01	По заданию технологов	ВЕ3	
	ПЭ = 0,17								

Общие указания.
Отопление и вентиляция.
Исходные данные.

Типовой проект отопления и вентиляции разработан на основании:
архитектурно-строительных чертежей ГПИ-6, технологического задания КО ГПИ-6 и технологического задания института „Гипроторг".

Проект выполнен с учетом требований следующих нормативных документов:

СНиП II-33-75* - Отопление, вентиляция и кондиционирование воздуха.
СНиП II-92-76 - Вспомогательные здания и помещения промышленных предприятий.
СНиП II-3-79** - Строительная теплотехника.
СН, 495-77 - Инструкция по проектированию зданий научно-исследовательских учреждений.

Строительство предусмотрено для районов с температурами:

по параметрам „А":
$t_н = -20°C$
$t_н = -30°C$
$t_н = -40°C$

по параметрам „Б"
$t_н = -9{,}5°C$
$t_н = -19°C$
$t_н = -28°C$

Коэффициенты термических сопротивлений ограждающих конструкций приведены в таблице

Таблица

Расчётные параметры наружного воздуха °С	Условия эксплуатации по СНиП II-3-79*	Наружные стены - керамзитобетонные панели $\gamma = 1000\ кг/м^3$		Утеплитель кровли - минераловатные плиты повышенной жесткости $\gamma = 200\ кг/м^3$; ГОСТ 22950-78	
		Толщина мм	$R\ \frac{м^2 °C/вт}{(м^2 4 °C/ккал)}$	Толщина мм	$R\ \frac{м^2 °C/вт}{(м^2 4 °C/ккал)}$
-20	Б	300	0,85 / (0,98)	80	1.46 / (1.7)
-30	Б	350	0,96 / (1.12)	100	1.63 / (1.9)
-40	Б	400	1.09 / (1.26)	120	1.9 / (2.22)

Требуемое сопротивление теплопередаче ограждающих конструкций $R_o^{тр}$ определено по СНиП II-3-79** с учетом повышающего коэффициента, для стен К=1,1, для кровли К=1.5 в соответствии с письмом Госстроя СССР от 25.08.80 N 89-Д.

Экономически целесообразное сопротивление теплопередаче $R_o^{эк}$ проверяется при привязке проекта с учетом местных условий.

Ввод тепла из наружных тепловых сетей предусмотрен в помещение приточной венткамеры.

В качестве теплоносителя принята вода с температурой Т1=150°С; Т2=70°С

Тепловой узел управления предусмотрен с автоматизацией в соответствии с серией 903-04-13.

Основные показатели по чертежам отопления и вентиляции приведены на листе 2.

Инв. № подл. | Подпись и дата | Взам. инв. №

Привязан

Инв. №

ГИП	Винокуров		12.84
Норм. контр.	Алесковский		
Нач. отд.	Ламаков		
Гл. спец.	Алесковский		
Рук. гр.	Кожухова		
Ст. инж.	Кузнецова		
Инженер	Гаврилова		

Т.П. 416-1-201.87 -ОВ

Служебно-бытовой корпус для нефтебаз

Стадия	Лист	Листов
Р	4	

Общие данные (Продолжение)

ГПИ-6 Москва

Типовой проект 416-1-201.87 Альбом I

Общие указания

Продолжение

Отопление

Отопление корпуса водяное, система отопления - горизонтальная проточная.

Теплоносителем для системы отопления служит вода с температурой T11=105°, T21=70°, получаемая в узле управления после элеватора.

Теплоноситель для системы теплоснабжения калориферов приточных установок - вода с температурой T1=150°C, T2=70°C.

Нагревательные приборы - конвекторы типа „Комфорт."

Потери напора составляют в системе отопления при

$t_н$=-20°C 0,019МПа (1.9 м вод.ст.)
$t_н$=-30°C 0,025МПа (2,5м вод.ст.)
$t_н$=-40°C 0,025МПа (2,5м вод.ст.)

В системе теплоснабжения приточных установок при

$t_н$=-20°C 0,015МПа (1.5м вод.ст)
$t_н$=-30°C 0,019МПа (1,9м вод.ст.)
$t_н$=-40°C 0,022МПа (2,2м вод.ст.)

Разность давлений в подающем и обратном трубопроводах тепловой сети на вводе в здание должна быть при

$t_н$=-20°C 0,12 МПа (12м вод.ст.)
$t_н$=-30°C 0,16 МПа (16 м вод.ст.)
$t_н$=-40°C 0,15 МПа (15м вод.ст.)

Трубопроводы системы отопления, прокладываемые в каналах и трубопроводы системы теплоснабжения калориферов изолируются шнуром из минваты в чулке из стеклоткани, покровным слоем принимается стеклопластик рулонный РСТ-А.

Изоляция трубопроводов предусматривается по антикоррозийному покрытию, состоящему из одного слоя грунта ГФ-021 и 2 слоев краски БТ-177.

Все неизолированные трубопроводы и нагревательные приборы окрасить масляной краской за 2 раза.

Вентиляция

В помещениях лабораторий принята приточно-вытяжная вентиляция с механическим побуждением из расчета компенсации местных отсосов в аналитическом зале и 3-х кратного воздухообмена в остальных помещениях.

В административно-бытовых помещениях - вытяжка естественная, приток с механическим побуждением; кратности воздухообменов определены по СНиП II-92-76.

В строительных конструкциях предусмотрены специальные вентиляционные блоки, которые позволяют производить вытяжку и приток в помещениях без вертикальной разводки воздуховодов.

Приточный воздух от вентилятора к вентиляционным блокам подается подпольными каналами, т.к. горизонтальная разводка воздуховодов затруднительна из-за строительных конструкций.

Воздуховод местного отсоса в системе ВЕ3 в пределах 1-го этажа выполнить из оцинкованной стали толщиной в соответствии со СНиП II-33-75*

Воздуховоды системы В1 выполнить из тонколистовой стали толщиной δ=1.5мм, на сварке без разъемных соединений.

В пределах 2-го этажа воздуховод оштукатурить цементным раствором δ=50мм по металлической сетке.

Монтаж систем вентиляции вести в соответствии со СНиП III-28.75.

Мероприятия по пожаро и взрывобезопасности

Помещения лабораторий, которые относятся к производствам категории „В", обслуживаются самостоятельными приточной и вытяжными установками.

Вытяжная установка В1 (местный отсот от лабораторных шкафов) предусмотрена с резервным вентилятором, автоматически включающимся при остановке основного вентилятора.

Предусмотрена световая сигнализация о работе вентилятора этой системы.

Воздуховод системы В1 в пределах второго этажа выполнен с пределом огнестойкости 0,5 часа.

Мероприятия по борьбе с шумом.

В целях борьбы с шумом приточные установки размещаются в изолированных помещениях со звукоизоляцией ограждающих конструкций этих помещений.

Вентиляторы устанавливаются на виброизолирующих основаниях.

Соединение вентиляторов с воздуховодами осуществляется при помощи эластичных вставок.

Вытяжная установка В1 предусмотрена с шумоглушителем.

В установках П1, П2 и В2 шум гасится в подпольных каналах и каналах железобетонных вентблоков, установка дополнительных шумоглушителей не требуется.

План - схема

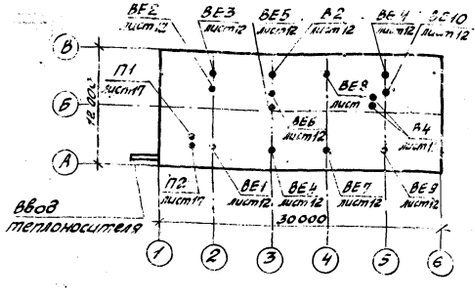

Подпись и дата	Взам. инв. №	Инв. № подл.	

Привязан

Инв. №

				Т.П. 416-1-20.. ?. -ОВ			
ГИП	Винокуров						
Нач. конт.	Лесковский						
Нач. отд.	Лансков			Служебно-бытовой корпус для нефтебаз	Стадия	Лист	Листов
Гл. спец.	Лесковский				Р	5	
Рук. гр.	Кожухова						
Ст. инж.	Кузнецова			Общие данные (Окончание)	ГПИ-6 Москва		
Инженер	Гаврилова						

Типовой проект 416-1-201.87 Альбом I

План на отм. -0.300; 0,000

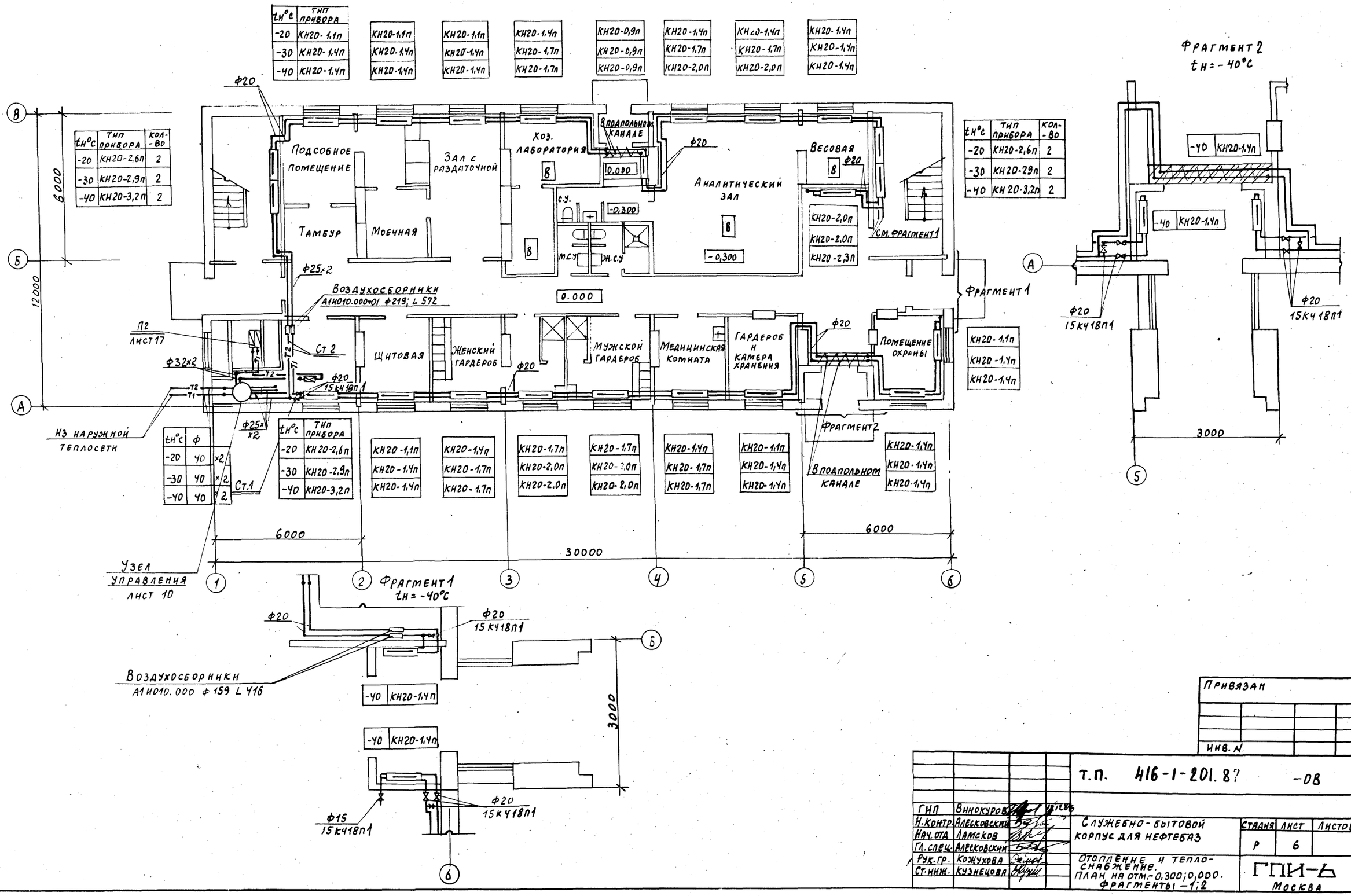

tн°с	тип прибора	кол-во
-20	КН20-2,6п	2
-30	КН20-2,9п	2
-40	КН20-3,2п	2

tн°с	тип прибора	кол-во
-20	КН20-2,6п	2
-30	КН20-29п	2
-40	КН20-3,2п	2

tн°с	тип прибора
-20	КН20-1,1п
-30	КН20-1,4п
-40	КН20-1,4п

tн°с	тип прибора
-20	КН20-2,6п
-30	КН20-2,9п
-40	КН20-3,2п

tн°с	ф	
-20	40	×2
-30	40	×2
-40	40	×2

tн°с	тип прибора
-20	КН20-1,1п
-30	КН20-1,4п
-40	КН20-1,4п

tн°с	тип прибора
-20	КН20-1,1п
-30	КН20-1,4п
-40	КН20-1,4п

tн°с	тип прибора
-20	КН20-1,4п
-30	КН20-1,7п
-40	КН20-1,7п

tн°с	тип прибора
-20	КН20-0,9п
-30	КН20-0,9п
-40	КН20-0,9п

tн°с	тип прибора
-20	КН20-1,4п
-30	КН20-1,7п
-40	КН20-2,0п

tн°с	тип прибора
-20	КН20-1,4п
-30	КН20-1,7п
-40	КН20-2,0п

tн°с	тип прибора
-20	КН20-1,4п
-30	КН20-1,7п
-40	КН20-1,7п

tн°с	тип прибора
-20	КН20-1,4п
-30	КН20-1,7п
-40	КН20-1,7п

tн°с	тип прибора
-20	КН20-1,4п
-30	КН20-1,7п
-40	КН20-1,7п

tн°с	тип прибора
-20	КН20-1,1п
-30	КН20-1,4п
-40	КН20-1,4п

tн°с	тип прибора
-20	КН20-1,4п
-30	КН20-1,4п
-40	КН20-1,4п

tн°с	тип прибора
-20	КН20-2,0п
-30	КН20-2,0п
-40	КН20-2,3п

tн°с	тип прибора
-20	КН20-1,1п
-30	КН20-1,4п
-40	КН20-1,4п

tн°с	тип прибора
-20	КН20-1,4п
-30	КН20-1,4п
-40	КН20-1,4п

Фрагмент 2 tн = -40°С

-40	КН20-1,4п
-40	КН20-1,4п

Привязан

Инв. N

ГИП	Винокуров		12.12.86
Н.контр.	Алесковский		
Нач.отд.	Ламсков		
Гл.спец.	Алесковский		
Рук.гр.	Кожухова		
Ст.инж.	Кузнецова		

т.п. 416-1-201.87 -ОВ

Служебно-бытовой корпус для нефтебаз

Отопление и теплоснабжение. План на отм. -0,300; 0,000. Фрагменты -1; 2

Стадия	Лист	Листов
Р	6	

ГПИ-6 Москва

Инв. N подл. | Подпись и дата | Вз. инв. N

Типовой проект 416-1-201.87 Альбом I

План на отм. 3.000

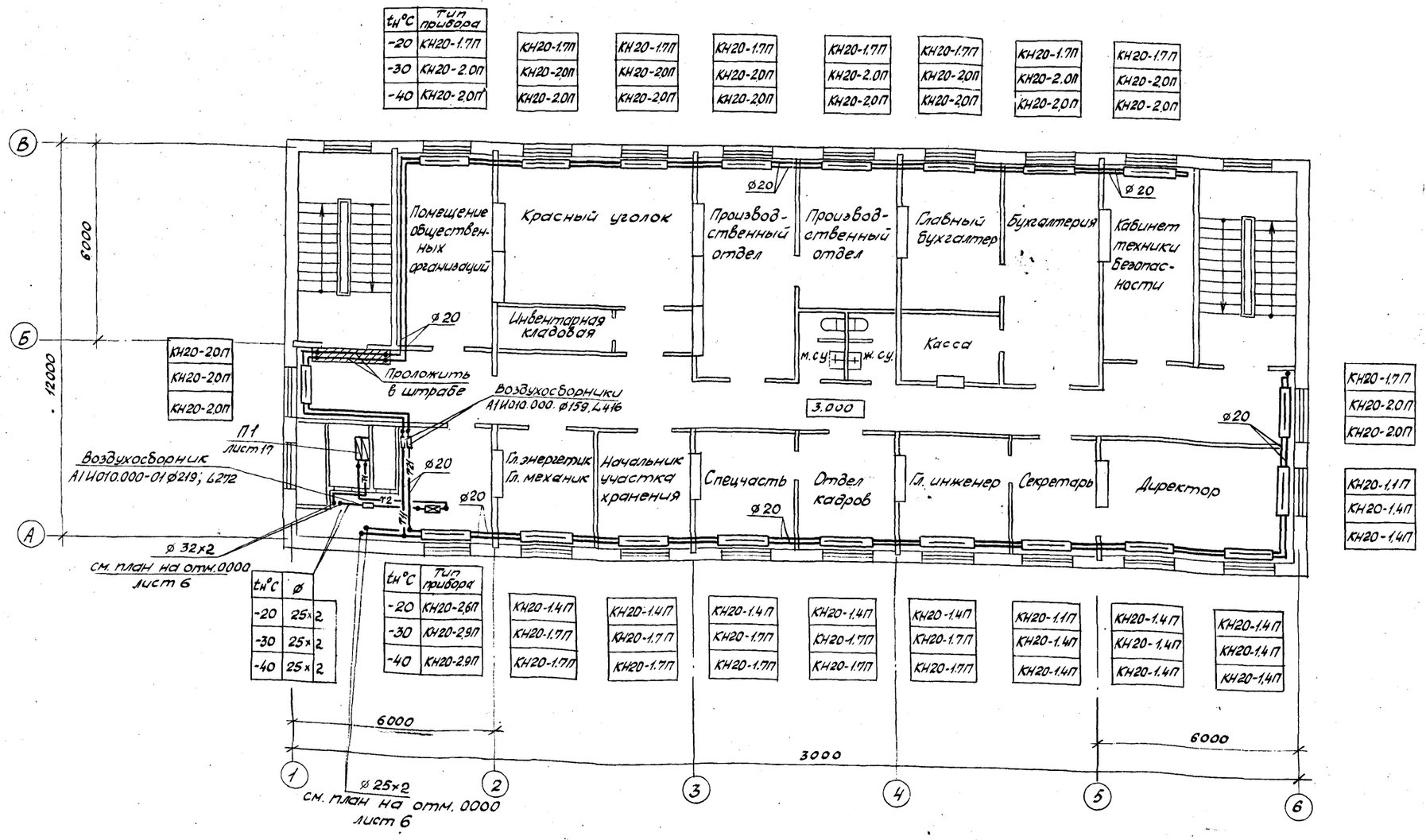

Привязан			
Инв. №			

				Т.П. 416-1-20.. -ОВ			
ГИП	Винокуров						
Н.контр.	Алесковский			Служебно-бытовой корпус для нефтебаз	Стадия	Лист	Листов
Нач.отд.	Ламсков				Р	7	
Гл.спец.	Алесковский						
Рук. гр.	Кожухова			Отопление и теплоснабжение План на отм. 3000	ГПИ-6		
Ст.инж.	Кузнецова						

Инв.№ подл. | Подпись и дата | Взам.инв.№

Альбом I

Типовой проект 416-1-201.87

$t_н$°C	Тип прибора
-20	КН20-1,7П
-30	КН20-2,0П
-40	КН20-2,0П

КН20-1,7П
КН20-2,0П
КН20-2,0П

КН20-1,7П
КН20-2,0П
КН20-2,0П

КН20-1,7П
КН20-2,0П
КН20-2,0П

КН20-1,7П
КН20-2,0П
КН20-2,0П

КН20-1,7П
КН20-2,0П
КН20-2,0П

КН20-1,7П
КН20-2,0П
КН20-2,0П

КН20-1,7П
КН20-2,0П
КН20-2,0П

Воздухосборники
А1Н010.000 ф159 L 416
5.903-2

5.600

0.003 ПН1 П21

Ø20

Проложить в штрабе

Ø15
15Кч18П1

3.200

Ø20

Ø15
15Кч18П1

Ø20

КН20-2,0П
КН20-2,0П
КН20-2,0П

Ст. 4

Ø20

Ø20
15Кч18П1

Ø20

Ø25×2

Ø20

ПН
П21

Ст 3

„а"

КН20-1,1П
КН20-1,4П
КН20-1,4П

КН20-1,7П
КН20-2,0П
КН20-2,0П

3.200

$t_н$°C	Тип прибора
-20	КН20-2,6П
-30	КН20-2,9П
-40	КН20-2,9П

КН20-1,4П
КН20-1,7П
КН20-1,7П

КН20-1,4П
КН20-1,7П
КН20-1,7П

КН20-1,4П
КН20-1,7П
КН20-1,7П

КН20-1,4П
КН20-1,7П
КН20-1,7П

КН20-1,4П
КН20-1,7П
КН20-1,7П

КН20-1,1П
КН20-1,4П
КН20-1,4П

КН20-1,4П
КН20-1,4П
КН20-1,4П

КН20-1,4П
КН20-1,4П
КН20-1,4П

$t_н$°C	Тип прибора
-20	КН20-1,1П
-30	КН20-1,4П
-40	КН20-1,4П

КН20-1,1П
КН20-1,4П
КН20-1,4П

КН20-1,1П
КН20-1,4П
КН20-1,4П

КН20-1,4П
КН20-1,7П
КН20-1,7П

В подпольном канале

КН20-1,4П
КН20-1,7П
КН20-2,0П

КН20-1,4П
КН20-1,7П
КН20-2,0П

КН20-1,4П
КН20-1,4П
КН20-1,4П

$t_н$°C	Тип прибора	Кол-во
-20	КН20-2,6П	2
-30	КН20-2,9П	2
-40	КН20-3,2П	2

Ø20

Ø20

0.003

Ø20

КН20-0,9П
КН20-0,9П
КН20-0,9П

Воздухосборники
А1Н010.000-01 ф219; L 572

2.600

0.003

Ø15
15Кч18П1

Ø25×2

$t_н$°C	Ø
-20	38×2
-30	38×2
-40	38×2

Ст. 2

Ø25
15Кч18П

Ø25

Ø20
15Кч18П1

Ø20

Ø20

ПН
П21

Ø20

Ø15
15Кч18П1

КН20-2,0П
КН20-2,0П
КН20-2,3П

1

2

Ø20

0.003

0.003

Ø20

Ø15
15Кч18П1

3

0.200

-1.000

Ст. 1

Из наружной теплосети

Узел управления лист 10

В подпольном канале

КН20-1,1П
КН20-1,4П
КН20-1,4П

КН20-1,1П
КН20-1,4П
КН20-1,4П

$t_н$°C	Тип прибора
-20	КН20-2,6П
-30	КН20-2,9П
-40	КН20-3,2П

КН20-1,1П
КН20-1,4П
КН20-1,4П

КН20-1,4П
КН20-1,7П
КН20-1,7П

КН20-1,4П
КН20-1,7П
КН20-1,7П

КН20-1,7П
КН20-2,0П
КН20-2,0П

КН20-1,7П
КН20-2,0П
КН20-2,0П

КН20-1,4П
КН20-1,7П
КН20-1,7П

КН20-1,1П
КН20-1,4П
КН20-1,4П

КН20-1,1П
КН20-1,4П
КН20-1,4П

КН20-1,4П
КН20-1,7П
КН20-1,7П

КН20-1,4П
КН20-1,7П
КН20-1,7П

КН20-1,4П
КН20-1,7П
КН20-1,7П

КН20-1,4П
КН20-1,7П
КН20-1,7

Система теплоснабжения установок П1, П2

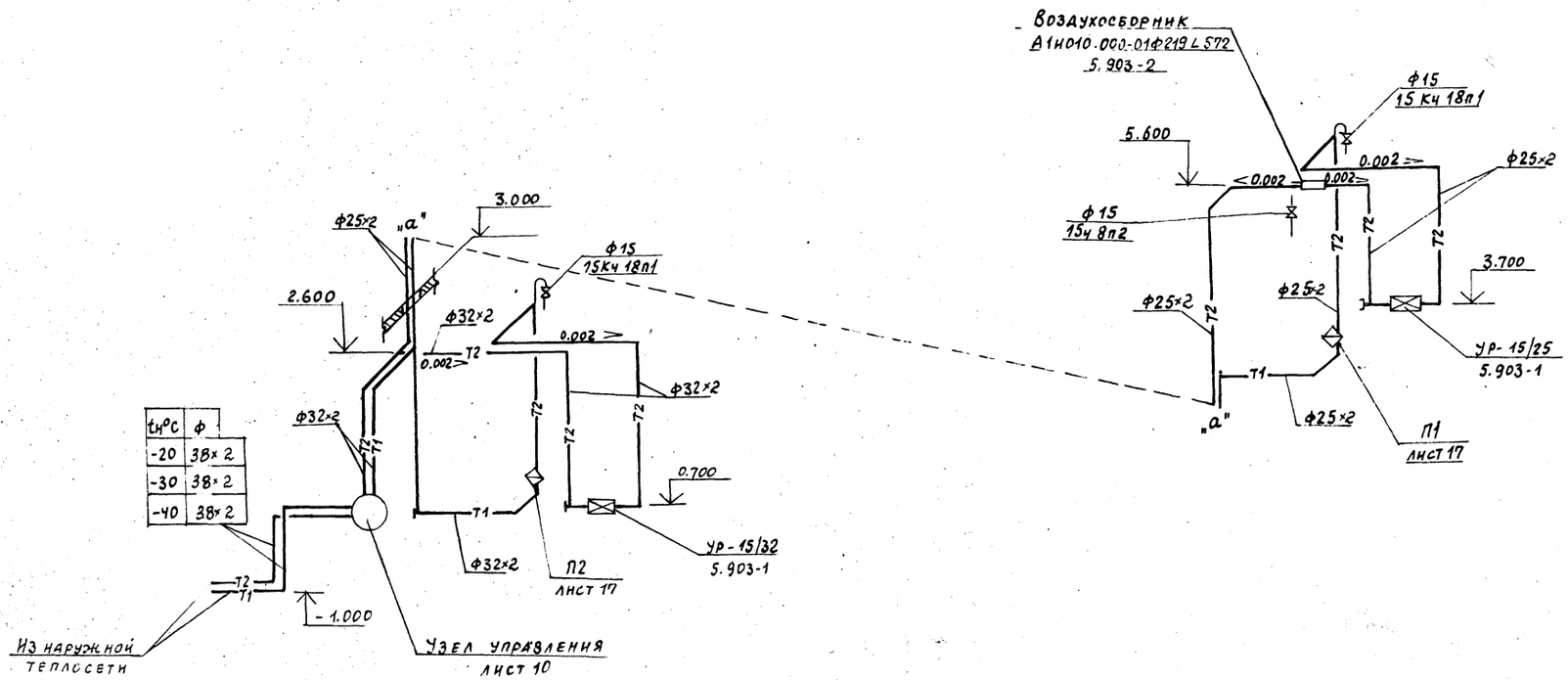

Изоляция трубопроводов условно не показана.

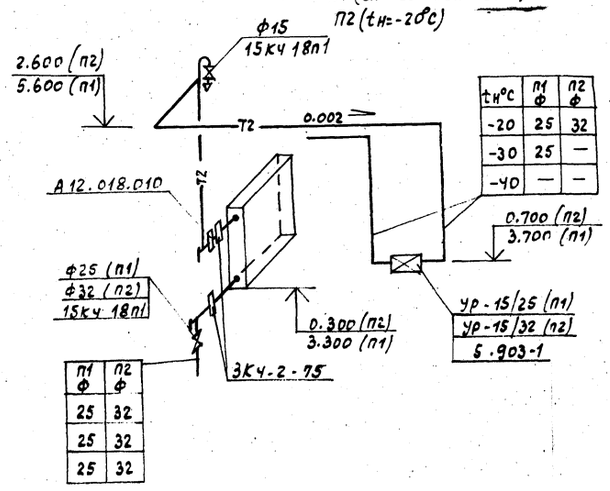

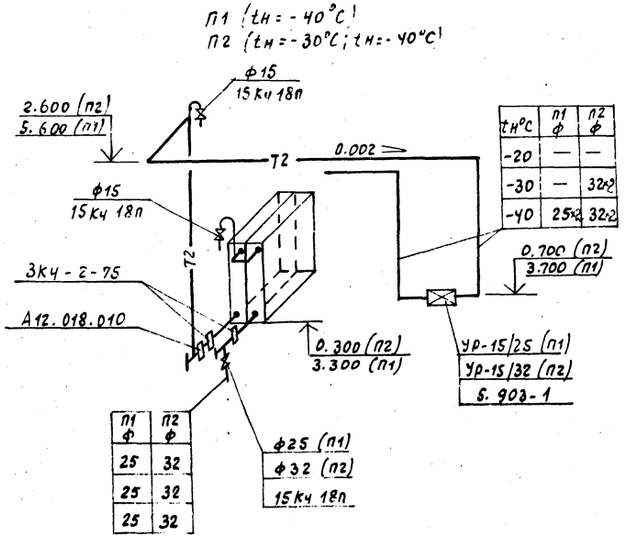

Привязан

Инв. №

Т.П. 416-1-201.87 -08

Нач.отд.	Ламсков		
Н.контр.	Алесковский		
Гл.спец.	Алесковский		
Рук.гр.	Кожухова		
Ст.инж.	Кузнецова		

Служебно-бытовой корпус для нефтебаз

Стадия	Лист	Листов
Р	9	

Схема системы теплоснабжения установок П1, П2

ГПИ-6 Москва

Копировал

Формат А2

Инв.№ подл. | Подпись и дата | Взам.инв.№

Альбом I

Типовой проект 416-1-201.87

Разрез 1-1

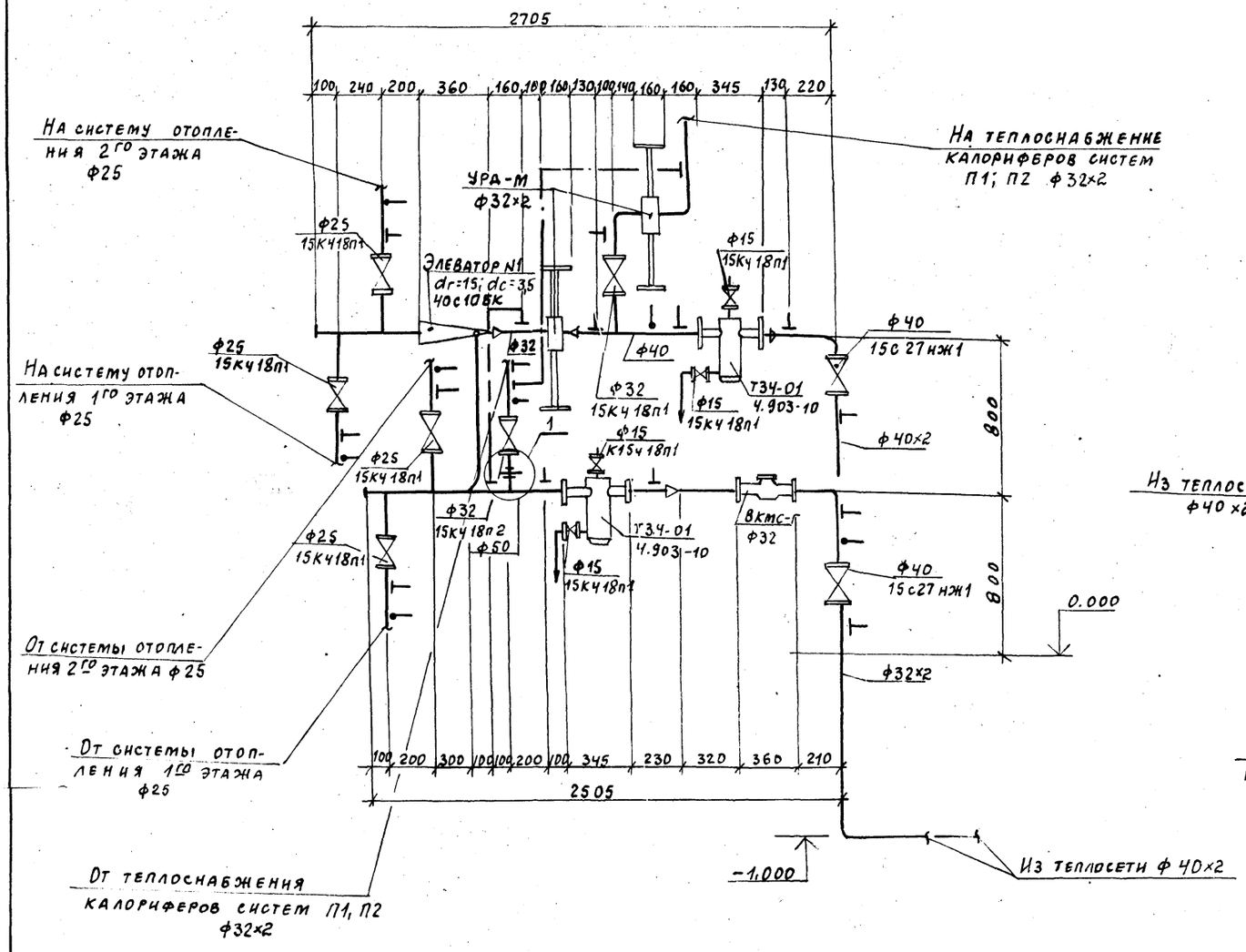

План на отм. 0.000

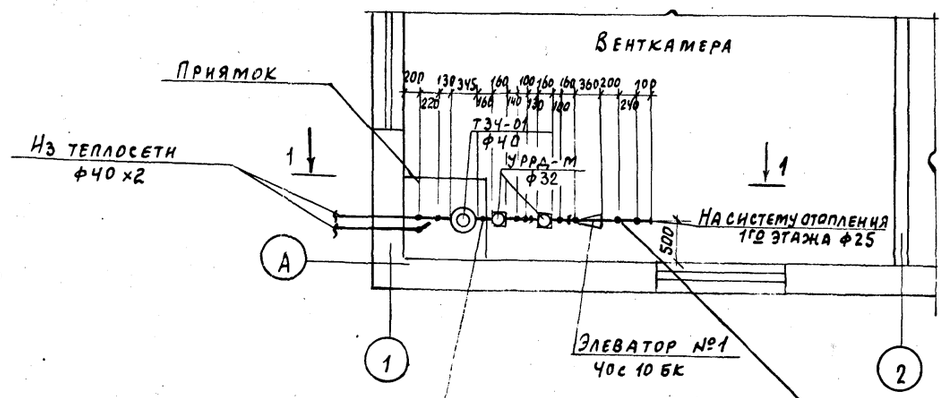

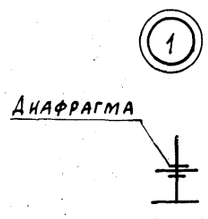

tнрс	ф
-20	5,5
-30	6,2
-40	6,8

Привязан

Инв.№

Т.П. 416-1-201.87 -ОВ

Нач.отд.	Ламсков	Служебно-бытовой корпус для нефтебаз	
Н.контр.	Алексовский		
Гл.спец.	Алексовский		
Рук.гр.	Кожухова	Узел управления	
Ст.инж.	Кузнецова	План на отм. 0.000 Разрез 1-1	

Стадия	Лист	Листов
Р	10	

ГПИ-6 Москва

Инв.№ подл. | Подпись и дата | Взам.инв.№

Типовой проект 416-1-201.87 Альбом I

Инв.№ подл. | Подпись и дата | Взам.инв.№

План на отм. -0.300; 0.000

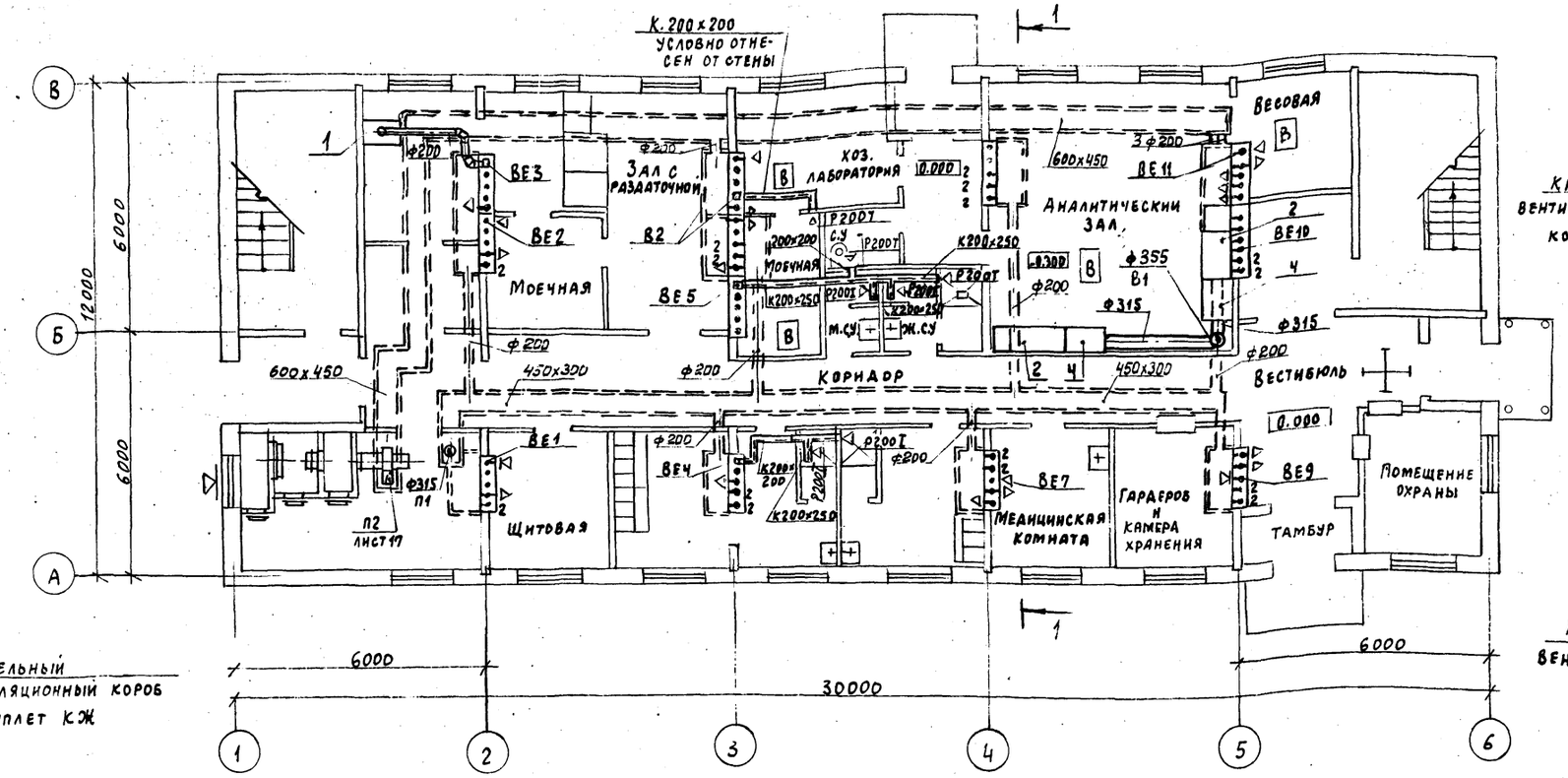

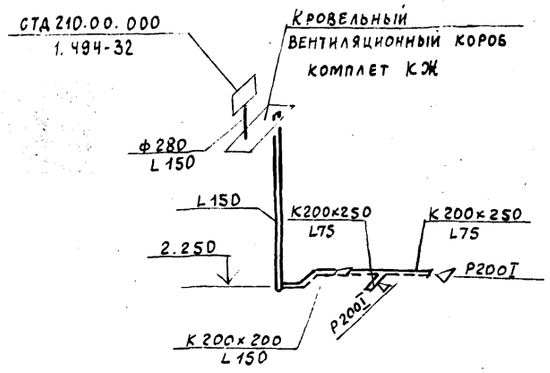

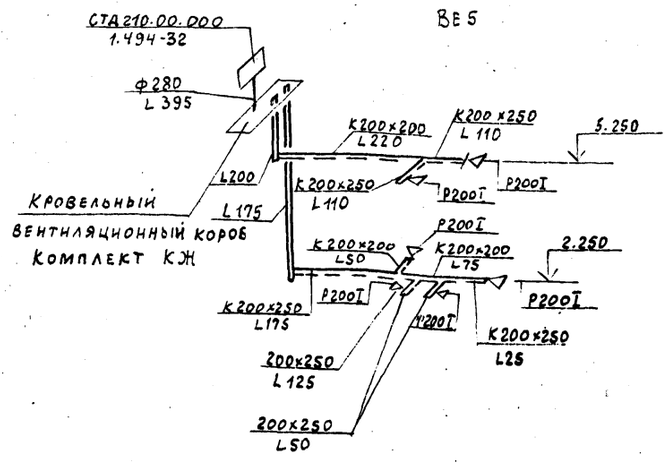

Разрез 1-1

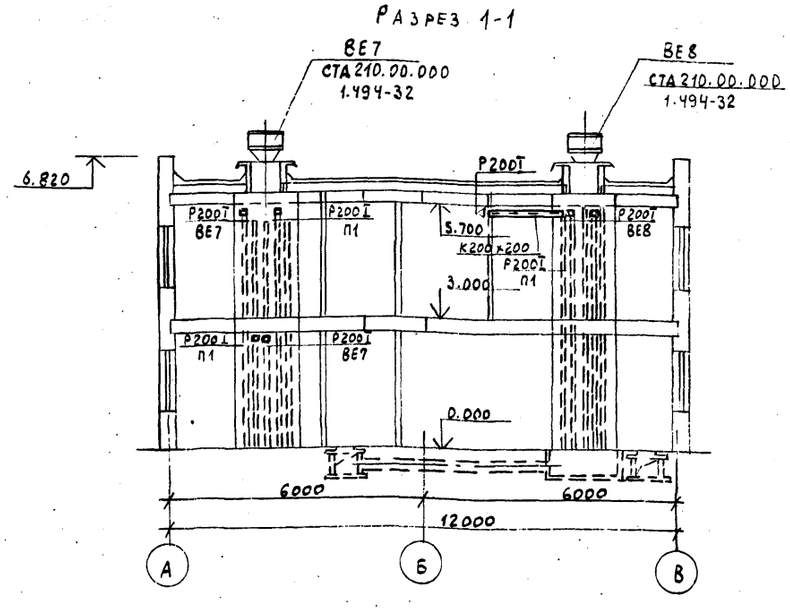

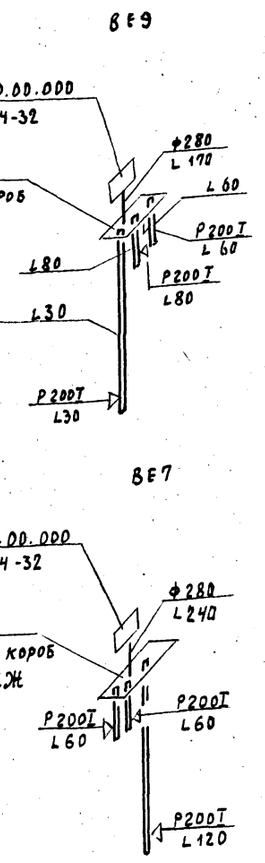

Условные обозначения

Вентблоки в плане

Короба из асбестоцементных плит в плане

К200х250

1. Размер каналов в вентблоке смотреть листы 14,15

Привязан

Инв.№

Т.п. 416-1-201.87					-08	
Гип	Винокуров					
Н.контр.	Алесковский		Служебно-бытовой корпус для нефтебаз	стадия	лист	листов
Нач.отд.	Ламсков			Р	11	
Гл.спец.	Алесковский		Вентиляция. План на отм. -0.300; 0.000. Схемы систем ВЕ-4; ВЕ-5; ВЕ-7; ВЕ-9. Разрез 1-1	ГПИ-6 Москва		
Рук.гр.	Кожухова					
Ст.инж.	Кузнецова					
Инж.	Гаврилова					

Типовой проект 416-1-20.87 Альбом I

План на отм. 3.000

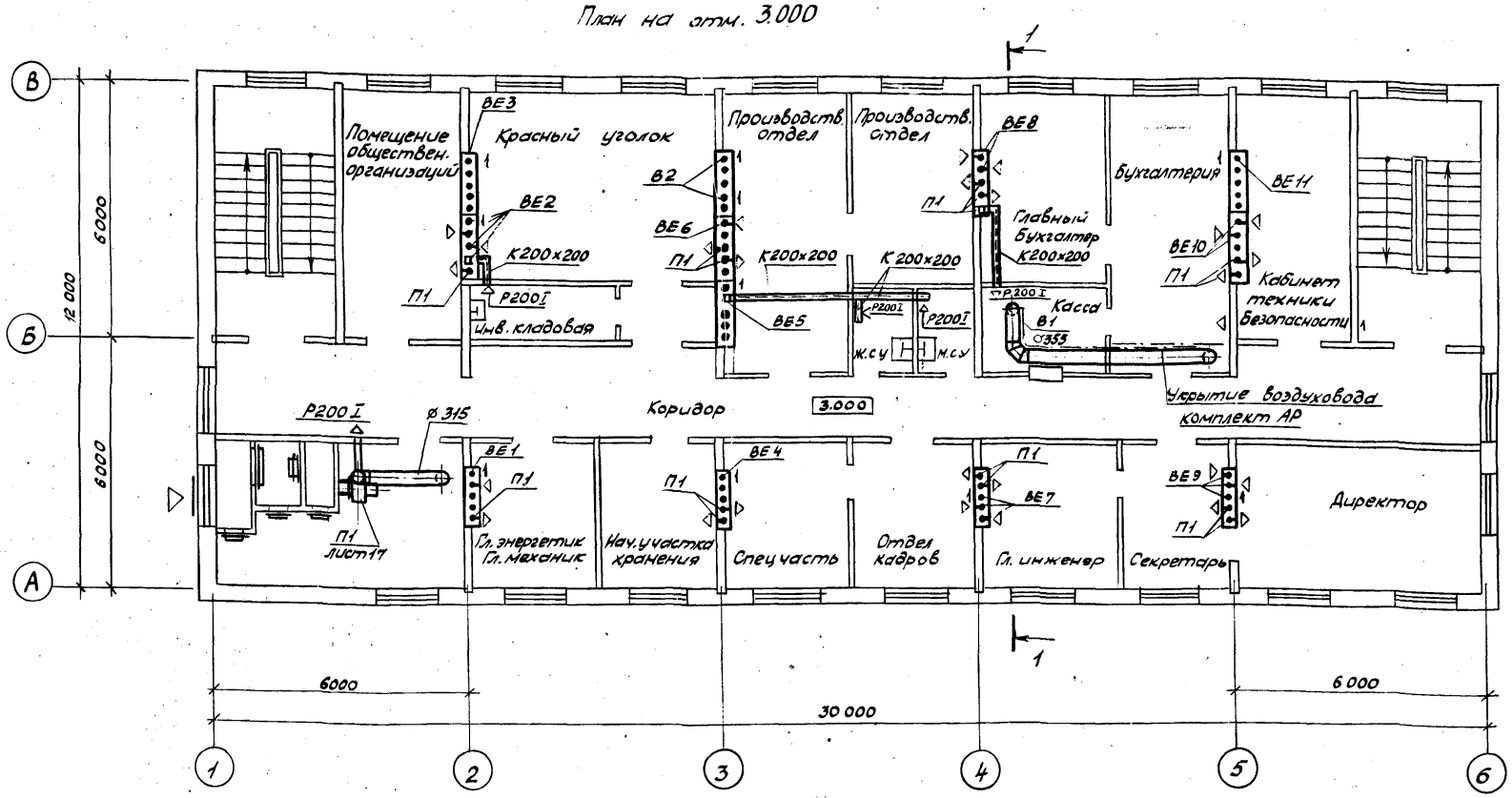

ВЕ 6

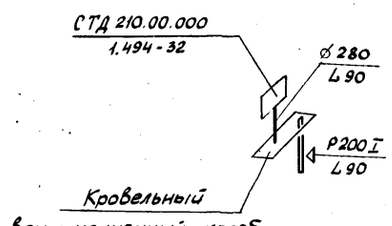

ВЕ 1

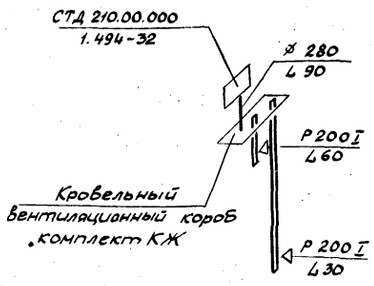

ВЕ 2

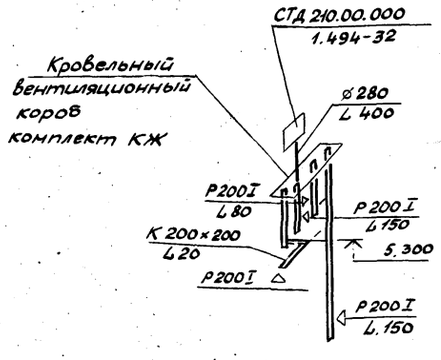

ВЕ3

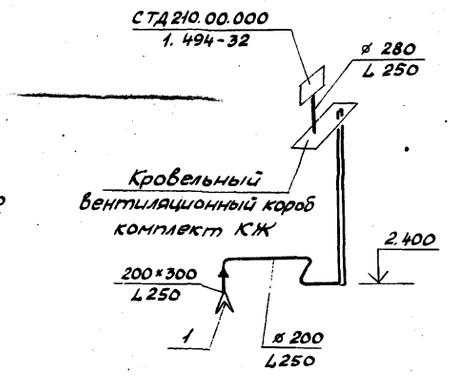

ВЕ8

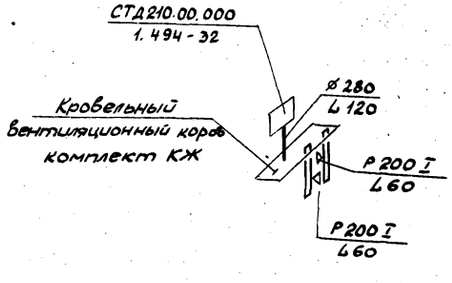

ВЕ10

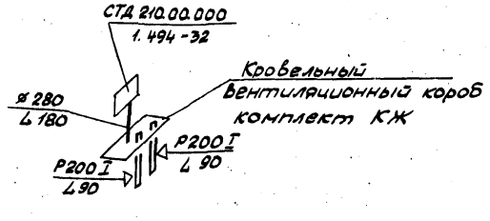

ВЕ11

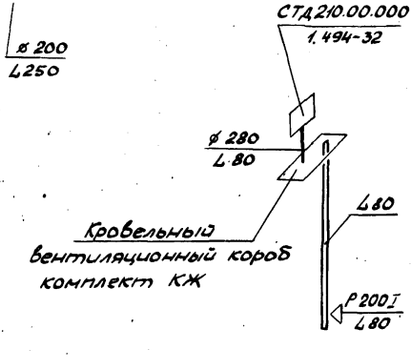

1. Тип и размер жалюзийных решеток, устанавливаемых в вентблоках, смотреть на листах 14, 15

Условное обозначение

К200х200 — Короба из асбестоцементных плит в плане

Привязан

Инв. № подл. | Подпись и дата | Взам. инв. №

Нач. отд.	Ламсков		
Н. контр.	Алексовский		
Гл. спец.	Алексовский		
Рук. гр.	Комлюкова		
Ст. инж.	Кузнецова		
Инженер	Гаврилова		

т.п. 416-1-20.. —ОВ

Служебно-бытовой корпус для нефтебаз

Стадия	Лист	Листов
Р	12	

Вентиляция. План на отм. 3.000. Схемы систем ВЕ1... ВЕ3, ВЕ6, ВЕ8, ВЕ10, ВЕ11.

ГПИ-Б Москва

Типовой проект 416-1-201.87 Альбом I

План кровли

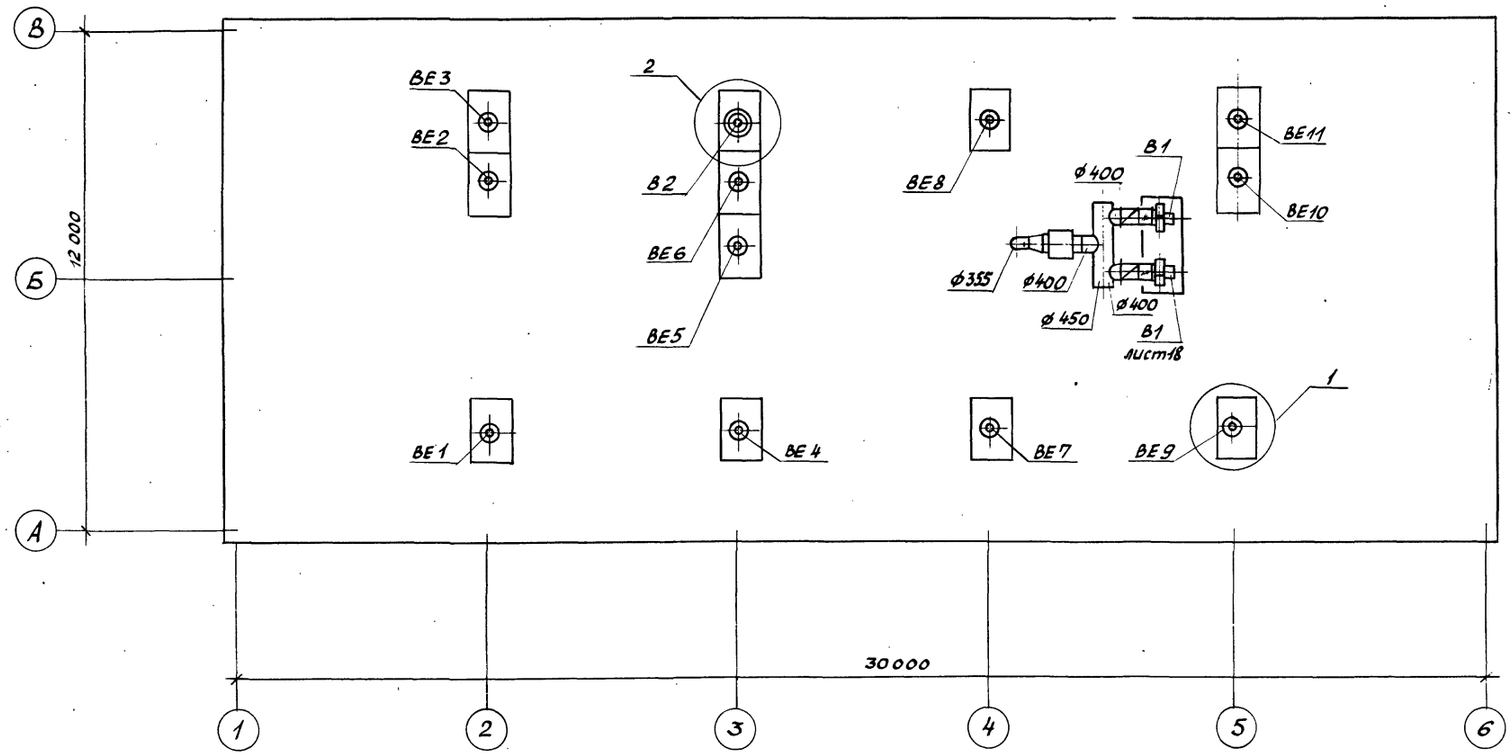

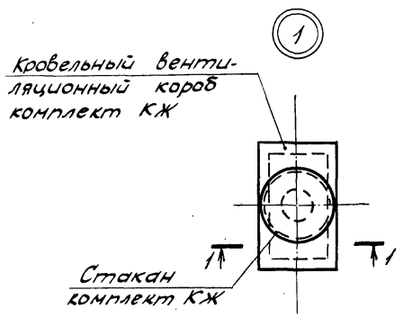

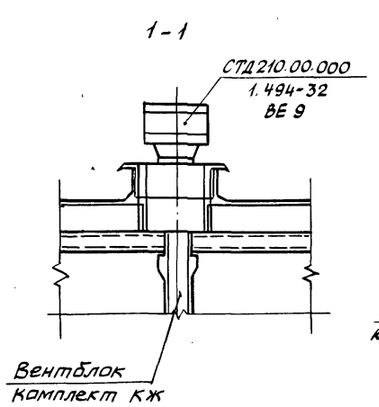

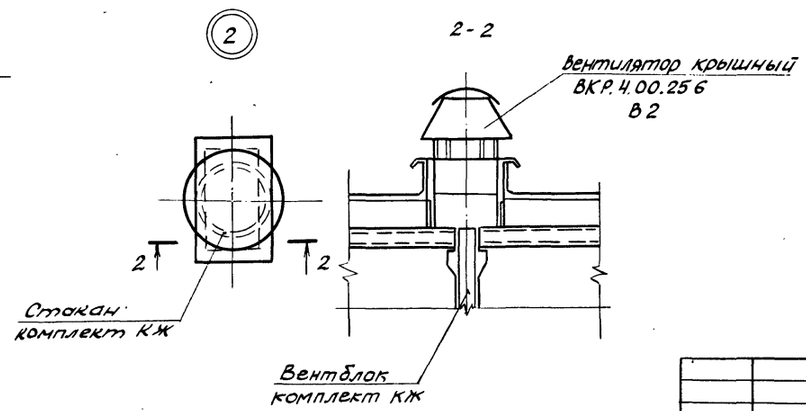

Привязан

Инв. №

				Т.П. 416-1-201.8.	ОВ
ГИП	Винокурова				
Н.контр.	Лесковский				
Нач.отд.	Ломсков				
Гл.спец.	Лесковский			Служебно-бытовой корпус для нефтебаз	Стадия: Р; Лист: 13; Листов:
Рук.гр.	Кожухова				
Ст.инж.	Кузнецова			вентиляция. План кровли	ГПИ-Б Москва
Инженер	Гаврилова				

Инв.№ подл. | Подпись и дата | Взам. инв.№

Типовой проект 416-1-201.87 Альбом I

Вентблоки. План 1го этажа

Вентблоки. План перекрытия на отм. 3.000

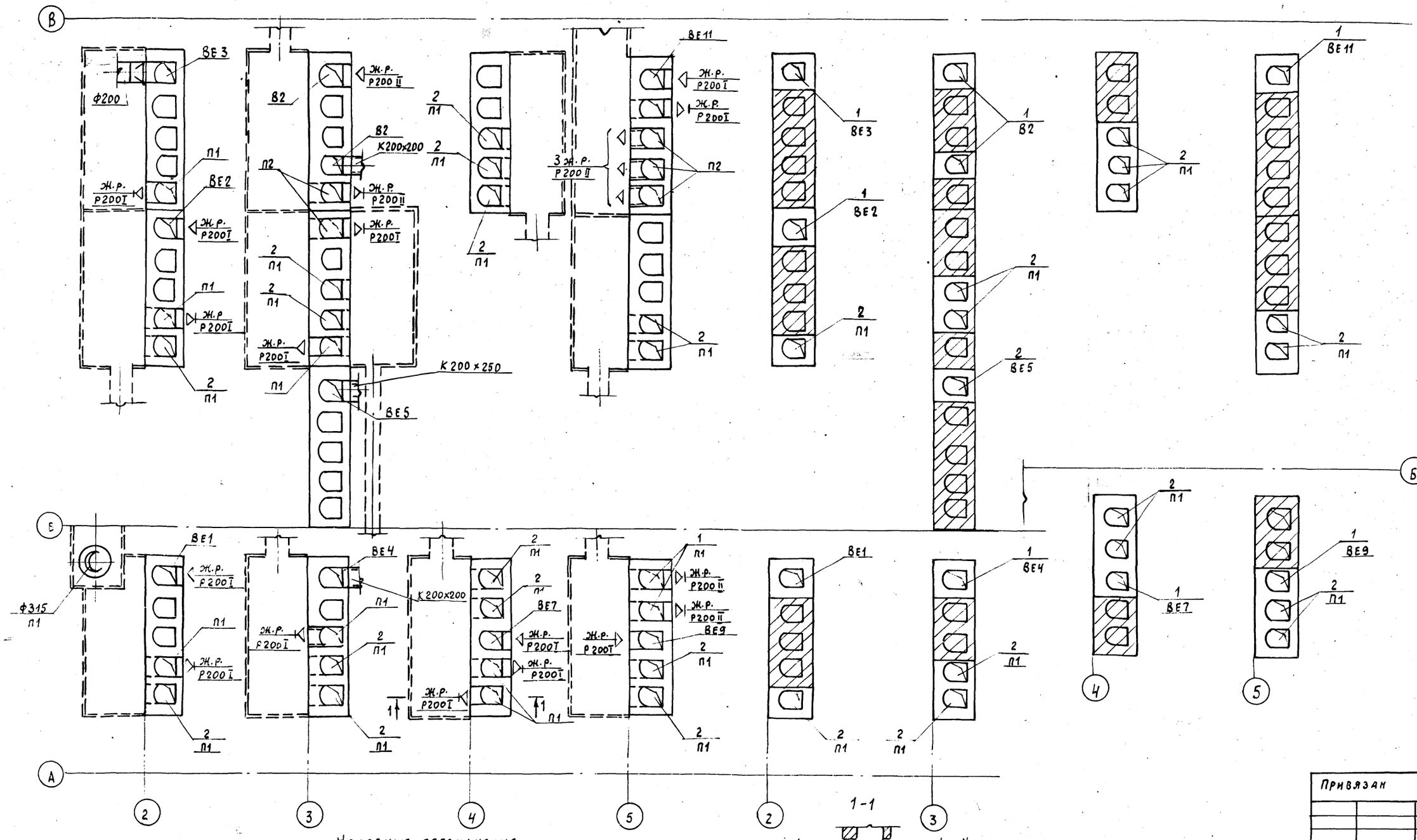

Условные обозначения

- Канал вентблока по которому идет вентиляционный воздух
- Нерабочий канал вентблока
- 1 / ВЕ4 — Этаж, с которого забирается воздух; № вентсистемы
- 2 / П1 — Этаж, на который подается воздух; № вентсистемы

1. Условные обозначения смотреть лист 15

Привязан

Инв. №

Взам. инв. № | Подпись и дата | Инв. № подл.

т.п. 416-1-201.87 – 08

Нач. отд.	Ламсков		
Нор. конт.	Алесковский		
Гл. спец.	Алесковский		
Рук. гр.	Кружкова		
Ст. инж.	Кузнецова		
Инж.	Гаврилова		

Служебно-бытовой корпус для нефтебаз

Стадия	Лист	Листов
Р	14	

Вентблоки. План 1го этажа. План перекрытия на отм. 3.000

ГПИ-6 Москва

Типовой проект 416-1-201.87 Альбом I

Вентблоки. План 2-го этажа

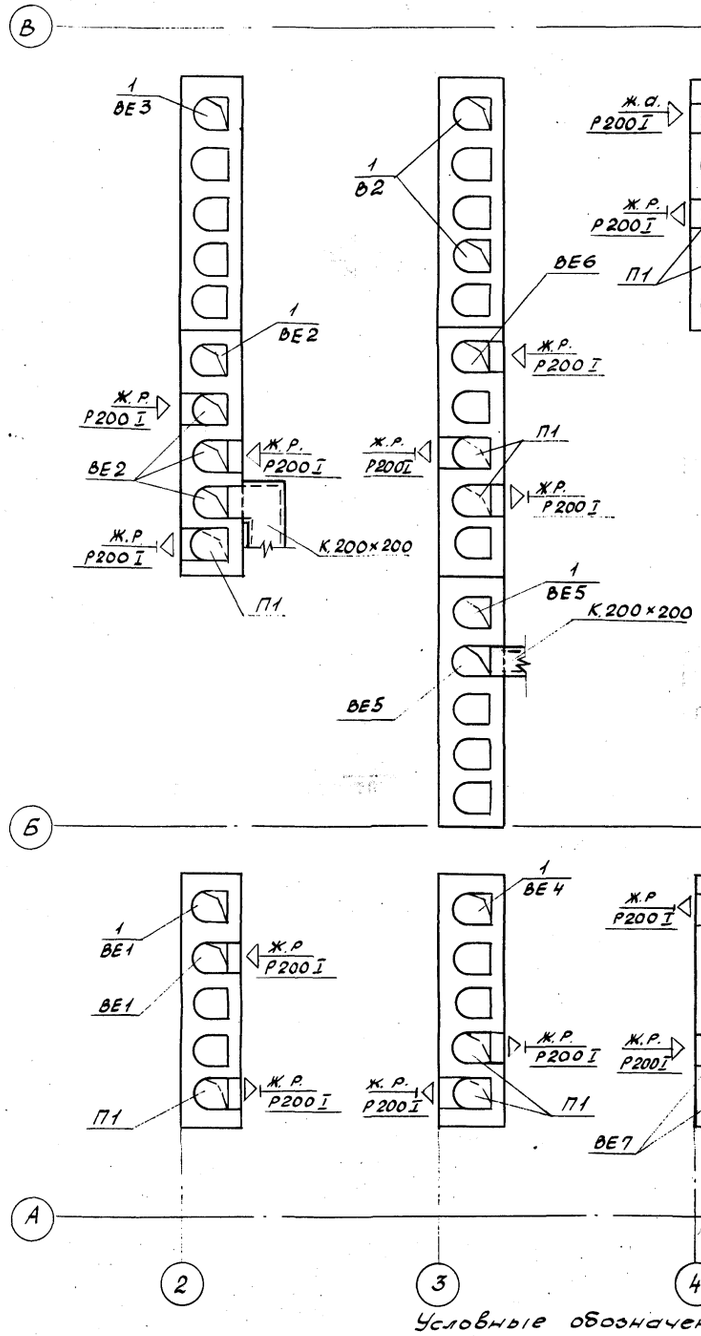

Вентблоки. План кровли

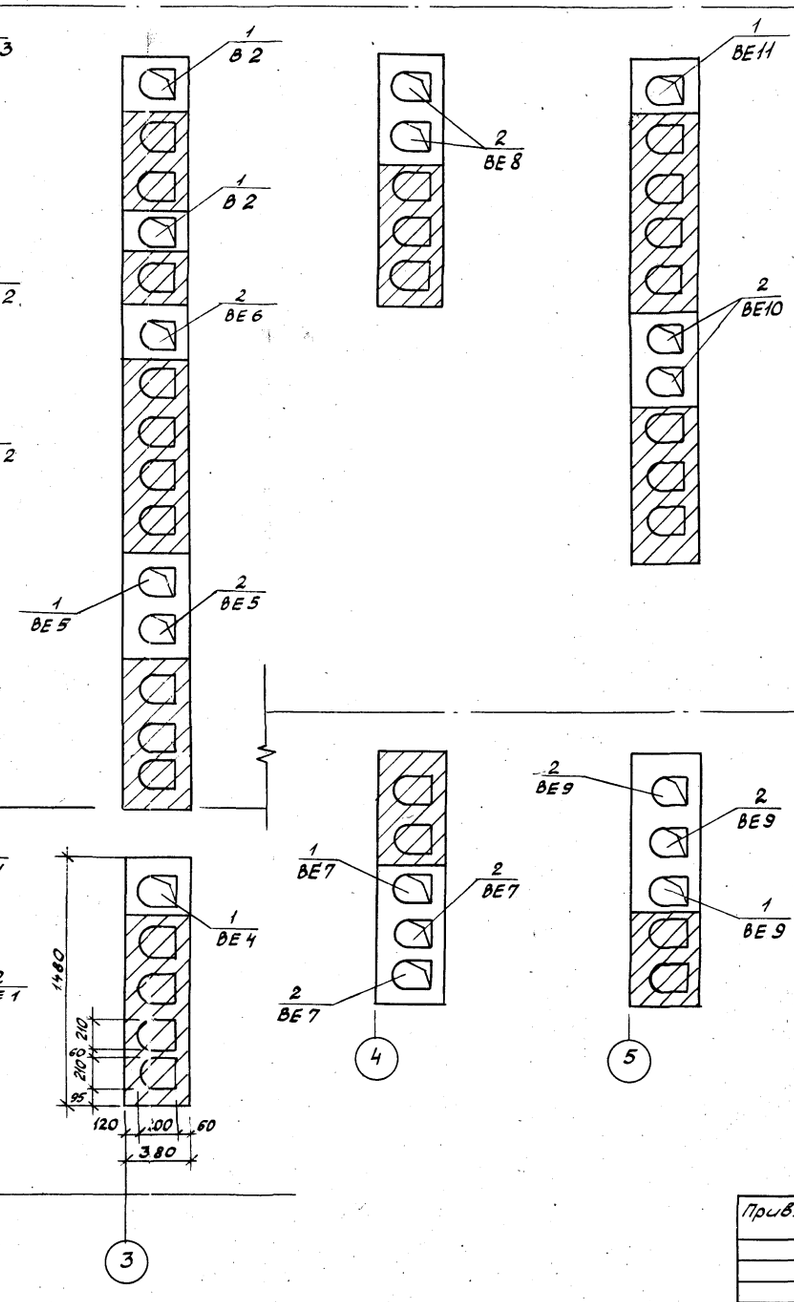

Условные обозначения

Каналы вентблока перекрыты. Смотреть комплект КЖ.

1. Условные обозначения смотреть лист 14.

Привязан

Инв. №

Т.П. 416-1-201.87 -ОВ					
Нач.отд.	Ламсков		Служебно-бытовой корпус для нефтебаз	Стадия	Лист	Листов
Н.контр.	Алексовский			Р	15	
Гл.спец.	Алексовский		Вентблоки. План 2-го этажа. План кровли.	ГПИ-Б Москва		
Рук.гр.	Кожухова					
Ст.инж.	Кузнецова					
Инженер	Гаврилова					

Инв.№ подл. | Подпись и дата | Взам.инв.№

Типовой проект 416-1-201.87 Альбом I

П1

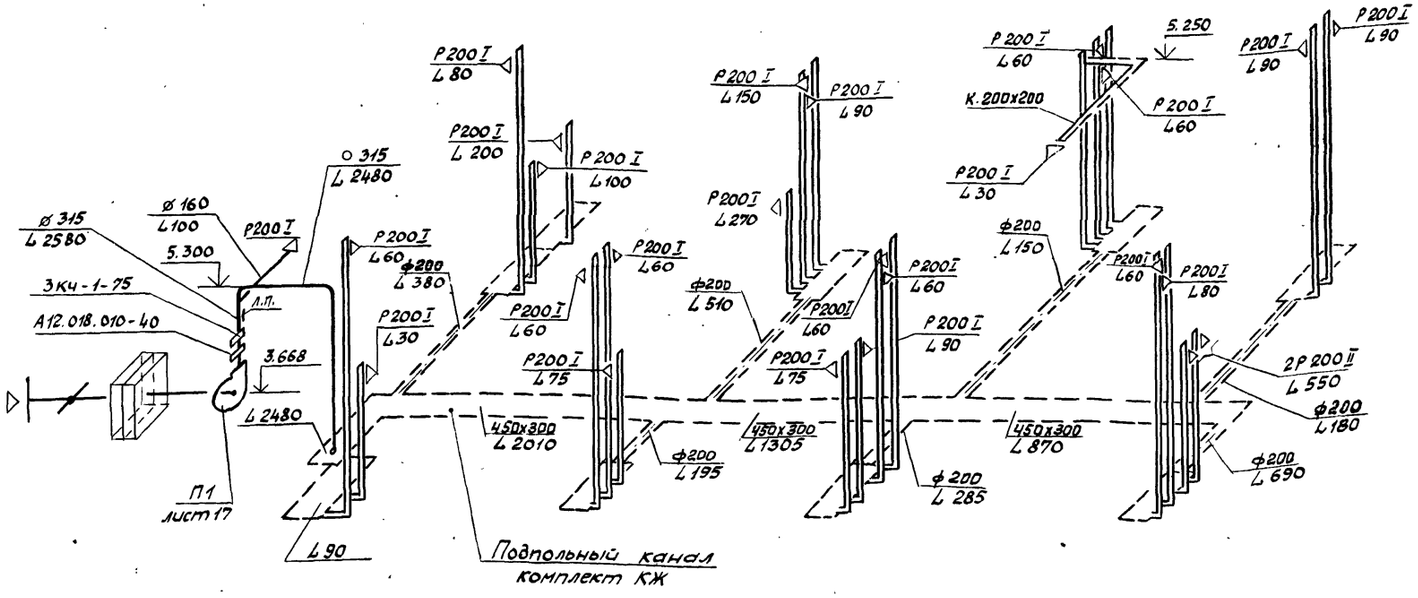

П2

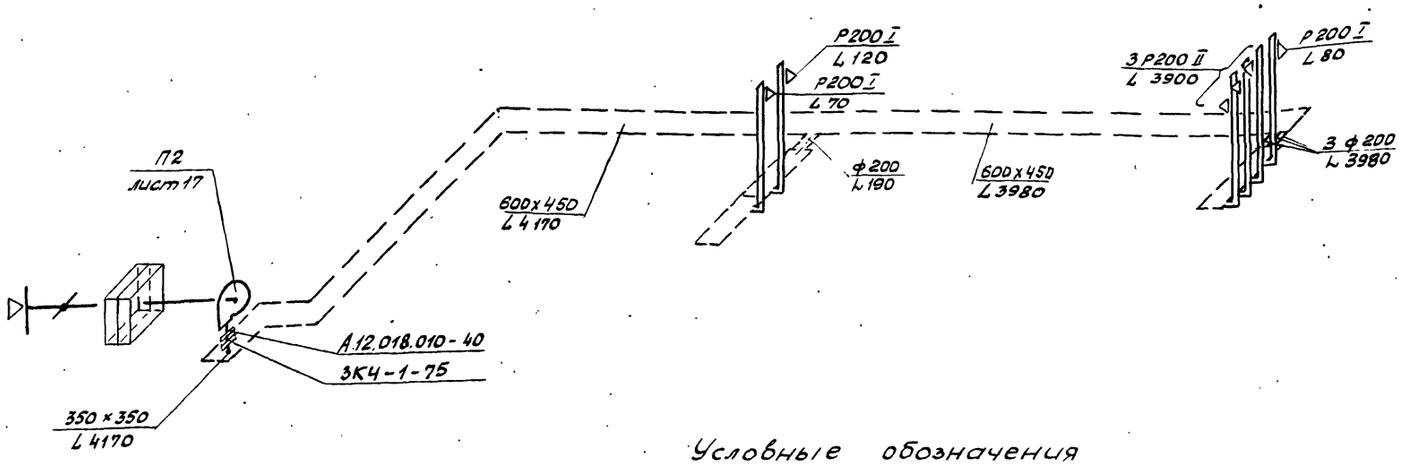

В1

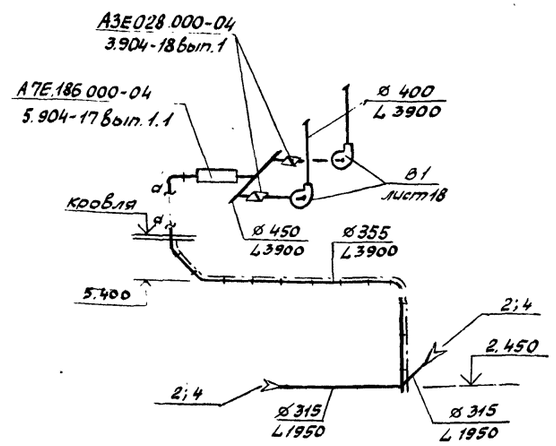

В2

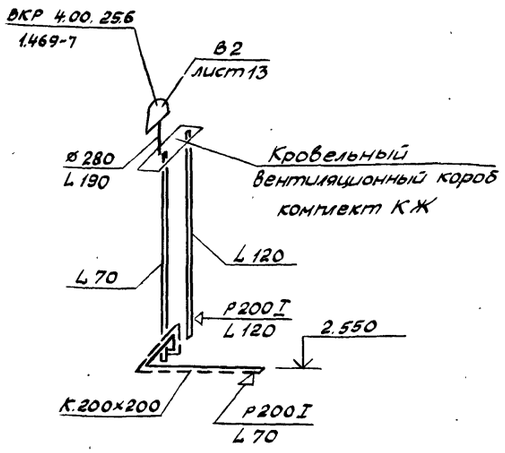

Условные обозначения

- Канал вентблока в схеме
- Короба из асбестоцементных плит в схеме.
- Подпольные каналы
- Воздуховод на сварке без разъемных соединений с штукатуркой цементным раствором δ=50мм по металлической сетке.

Привязан

Инв. №

Нач. отд.	Ломсков		
Н. контр.	Алесковский		
Гл. спец.	Алесковский		
Рук. гр.	Кожухова		
Ст. инж.	Кузнецова		
Инженер	Гаврилова		

Т.П. 416-1-201.87 -ОВ

Служебно-бытовой корпус для нефтебаз

Стадия	Лист	Листов
Р	16	

Схемы систем П1, П2, В1, В2

ГПИ-6 Москва

Инв. № подл. | Подпись и дата | Взам. инв. №

Типовой проект 416-1.201.87 Альбом I

Разрез 1-1

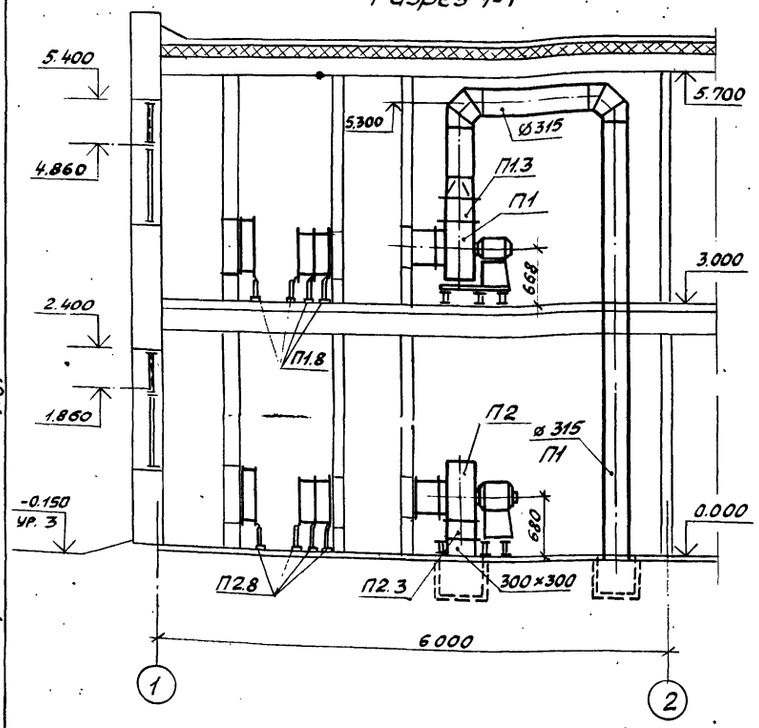

Спецификация отопительно-вентиляционной установки П1

Марка поз.	Обозначение	Наименование	Кол.	Масса ед., кг	Примечание
		П1			
П1.1	Учреждение УЮ-400/4	Агрегат вентиляторный Е5095-2 компл.:	1	95,0	
		а. Вентилятор центробежный ВЦ4-75N5 исполнение 1, положение Пр 0°	1	—	
		б. Электродвигатель 4А8084 N=1,5 квт n=1405 об/мин	1	—	
П1.2	5.904-5	Вставка гибкая В.00.00-09	1	1.71	
П1.3	5.904-5	Вставка гибкая Н.00.00-11	1	1.64	
П1.4	Вентиляционный завод	Заслонка воздушная утепленная КВУ 1000×600 с электроприводом и с электроподогревом	1	79,3	
П1.5	Костромской калориферный завод	Калорифер КВСББ-П -20°	1	56,2	
П1.6		Калорифер КВБ6Б-П -30°	1	72.7	
П1.7		Калорифер КВС6Б-П -40°	2	56,9	
П1.8	4.904-25	Подставки под калориферы h=300мм	8	1.49	
П1.9	5.904-4	Дверь герметическая утепленная Дук 1.25×0,5	1	33.6	
П1.10	5.904-4	Дверь герметическая неутепленная Дс 1.25×0,5	2	24.0	
П1.11	Чертежи АР	жалюзийные решетки	—	—	

Продолжение

План на отм. 0.000

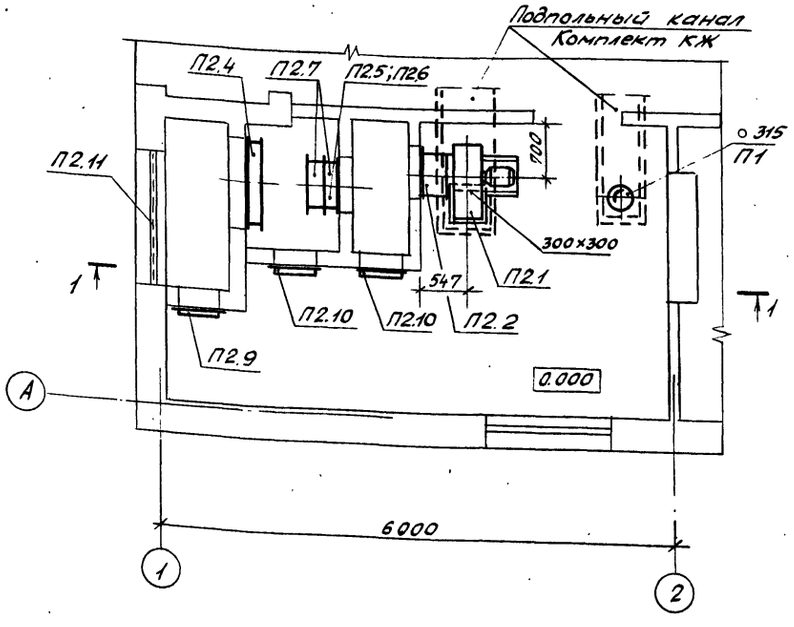

План на отм. 3.000

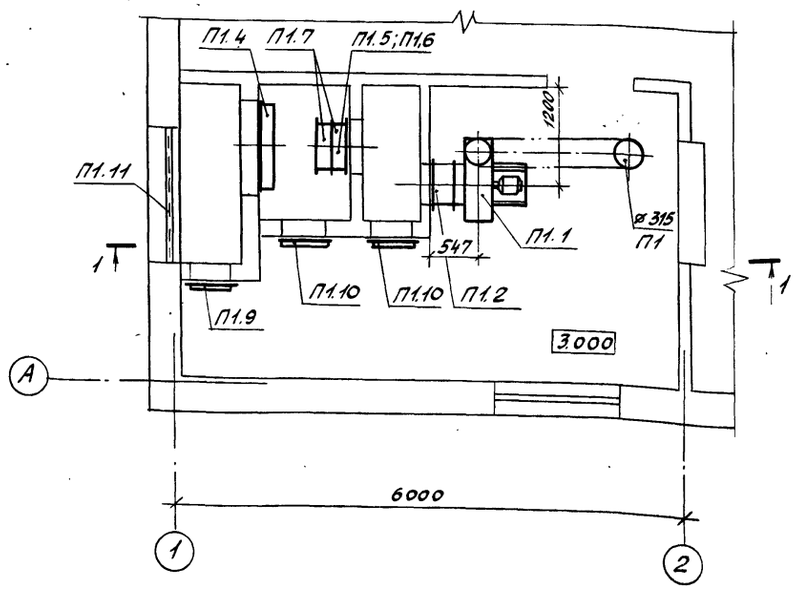

Спецификацию установки системы П2 смотреть на листе 18

Привязан

Инв. №

Нач. отд.	Лансков		
Н. контр.	Алесковский		
Гл. спец.	Алесковский		
Рук. гр.	Кожухова		
Ст. инж.	Кузнецова		
Инженер	Гаврилова		

Т.П. 416-1.201.8. ОВ

Служебно-бытовой корпус для нефтебаз

Стадия	Лист	Листов
Р	17	

Установки систем П1, П2.

ГПИ-Б Москва

Инв. № подл. | Подпись и дата | Взам. инв. №

Типовой проект 416-1-201.87 Альбом I

Спецификация отопительно-вентиляционных установок П2, В1.

Разрез 1-1

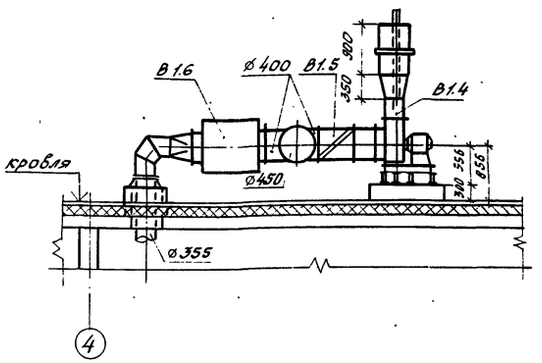

План

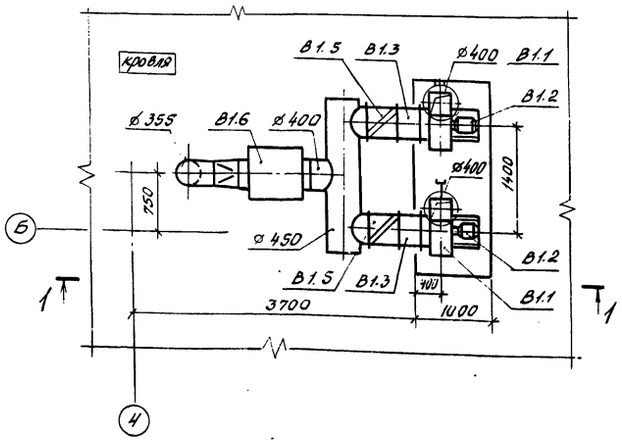

Марка поз.	Обозначение	Наименование	Кол.	Масса ед. кг	Примечание
		П2			
П2.1	Учреждение	Агрегат вентиляторный			
	УЮ-400/4	А 5095-2а, Комплект	1	103,3	
		а. вентилятор			
		центробежный			
		В-Ц4-75 N5 исполне-			
		ние 1, положение Пр180°	1	—	
		б. Электродвигатель			
		4А90LА4 N=2,2 квт			
		n=1425 об/мин	1	—	
П2.2	5.904-5	Вставка гибкая			
		В00 00-09	1	1,71	
П2.3	5.904-5	Вставка гибкая			
		Н-00.00-11	1	1,64	
П2.4	Вентспилсский	Заслонка воздушная			
	вентиляторный	утепленная			
	завод	КВУ. 1000 × 600			
		с электроприводом			
		и электроподогревом	1	79.3	
П2.5	Костромской	Калорифер			
	калориферный	КВББ-ПN6 -20°	1	72,7	
П2.6	завод	Калорифер			
		КВСБ-ПN6 -30°	2	56.2	
П2.7		Калорифер			
		КВСБ-ПN6 -40°	2	56.2	
П2.8	4.904-25	Подставки под кало-			
		риферы h=300 мм	8	1.49	
П2.9	5.904-4	Дверь герметическая			
		утепленная Дус 1.25×0.5	1	33.6	
П2.10	5.904-4	Дверь герметическая			
		неутепленная Дс 1.25×0.5	2	24.0	

Продолжение

Марка поз.	Обозначение	Наименование	Кол.	Масса ед. кг	Примечание
		В1			
В1.1	Учреждение	Вентилятор центро-			
	УЮ-400/4	бежный В-Ц4-70N4			
		исполнение Ш1,			
		положение Пр0			
		с повышенной защи-			
		той от искрообра-			
		зования	2	70,5	
В1.2		Электродвигатель			
		$\frac{В80\ А4}{2Exd\ IIAT2}$ N=1,1 квт			
		n=1400 об/мин	2	—	
В1.3	5.904-5	Вставка гибкая			
		В00.00-08	2	1.59	
В1.4	5.904-5	Вставка гибкая			
		Н.00.00-08	2	1.34	
В1.5	5.904-18	Клапан обратный			
	Выпуск 0;1	круглого сечения			
		во взрывобезопас-			
		ном исполнении			
		АЗЕ 028.000-04	2	14.5	
В1.6	5.904-17 Вып. 1-1	Глушитель трубча-			
		тый А7Е.186.000-04			
		ø400 ГТК1-5	1	31.3	

Установку системы П2 смотреть на листе 17.

Привязан

Инв. №

Нач.отд.	Ламсков	
Н.контр.	Алесковский	
Гл.спец.	Алесковский	
Рук.гр.	Кожукова	
Ст.инж.	Кузнецова	
Инженер	Гаврилова	

Т.П. 416-1-201.8. -08

Служебно-бытовой корпус для нефтебаз

Стадия	Лист	Листов
Р	18	

Установка системы В1.

ГПИ-Б Москва

Инв. № подл. | Подпись и дата | Взам. инв. №

Альбом I

Типовой проект 416-1-201.87

Ведомость рабочих чертежей основного комплекта

Лист	Наименование	Примечание
1	Общие данные	
2	План на отм. -0.300; 0.000; 3.000	
	План кровли. Схема системы К2	
3	Схемы систем В1, Т3, К1	

Данные по производственному водопотреблению и водоотведению

№ потребителя по плану	Наименование потребителя	Количество потребителей	Количество часов работы в сутки	Водопотребление: Требования к качеству воды	Потребный напор у потребителя, м	Режим водопотребления	Расход воды на одного потребителя м³/ч	Из водопровода хоз-питьевого противопожарного м³/сут	м³/ч	л/с	Водоотведение: Характеристика сточных вод	В бытовую канализацию м³/сут	м³/ч	л/с	Концентрация загрязнений сточных вод после локальных очистных сооружений мг/л	Примечание
	Лаборатория															
2	Шкаф вытяжной ШВ-23	2	4	питьев	2	перем	0.30	2.40	0.60	0.67	близкие к бытовым	2.40	0.60	0.67		
4	Мойка лабораторная															
	МВ-1.3	2	4	-"-	-"-	-"-	0.18	1.50	0.36	0.40	-"-	1.50	0.36	0.60		
5	Мойка лабораторная															
	МЛ-1	1	4	-"-	-"-	-"-	0.18	0.70	0.18*	0.30*	-"-	0.70	0.18*	0.30*		
9	Стол лабораторный															
	СТХ-4	1	4	-"-	-"-	-"-	0.32	1.40	0.32	0.37		1.40	0.32	0.37		
	Всего							6.00	1.28	1.44		6.00	1.28	1.64		

Цифры, отмеченные знаком * в расчетный расход не включены

Ведомость ссылочных и прилагаемых документов

Обозначение	Наименование	Примечание
	Ссылочные документы	
Серия Сантехпроекта "ЛВ-5	Опоры и средства крепления	
серия 4.900-9	Узлы и изделия трубопроводов из	
	пластмассовых труб для систем во-	
	доснабжения и канализации	
	Прилагаемые документы	
ВК.ВМ	Ведомость потребности	
	в материалах	
ВК.СО	Спецификация оборудова-	
	ния	

Основные показатели по чертежам водопровода и канализации

Наименование системы	Потребный напор на вводе, м	Расчетный расход м³/сут	м³/ч	л/с	при пожаре л/с	Установленная мощность электродвигателей кВт	Примечание
Водопровод							
хоз-питьевой							
противопожар							
ный	20	9.20	4.03	2.35	7.29		
Горячее							
водоснабжение	12		2.33	0.94			
Бытовая							
канализация		9.20	6.08	3.29			
Внутренние							
водостоки				2.90			q_{20}=80 л/с

Магистральные трубопроводы системы горячего водоснабжения изолируются от теплопотерь следующим образом:
1. Антикоррозийная защита - грунт ГФ-020 - 1слой, краска ВТ-177 - 2 слоя.
2. Теплоизоляционный слой - пухшнур изминваты в оплетке из хлопчато-бумажной ткани δ=35мм.
3. Покровный слой - лакостеклоткань по рубероиду.

Графа режима водоотведения не приведена в данных по производственному водопотреблению и водоотведению, так как режимы водопотребления и водоотведения совпадают.

Проект разработан на основании следующих материалов:
- плана типового проектирования 1981-1985 г.г.;
- технологического задания;
- СНиП 2.04.01-85, 2.04.02-84, 2.04.03-85.

Строительный объём корпуса 2302,65 м³ в том числе: лаборатория с категорией производства по пожарной опасности - 206,0 м³ остальные помещения - с категорией „Д".

Внутреннее пожаротушение предусматривается из расчета 2 струи по 2.6 л/с каждая в лаборатории и в остальной части корпуса - 1 струя 2.6 л/с. Наружное пожаротушение с расходом 10 л/с обеспечивается наружной сетью водопровода.

Типовой проект разработан в соответствии с действующими нормами и правилами и предусматривает мероприятия, обеспечивающие взрывную, взрыво-пожарную и пожарную безопасность при эксплуатации здания.

Главный инженер проекта (Винокуров)

Инв.№ подл. | Подпись и дата | Взам.инв.№

привязан

Инв.№

Т.П. 416-1-201.87 ВК

ГИП	Винокуров		
Н.контр.	Кугелова		
Нач.отд.	Ременяк		
Гл.спец.	Архиреева		
Рук.гр.	Кугелова		
Инж.	Зайцева		

Служебно-бытовой корпус для нефтебаз

стадия	лист	листов
Р	1	3

Общие данные

ГПИ-6 Москва

Типовой проект 416-1-201-87 Альбом I

План на отм. 3.000

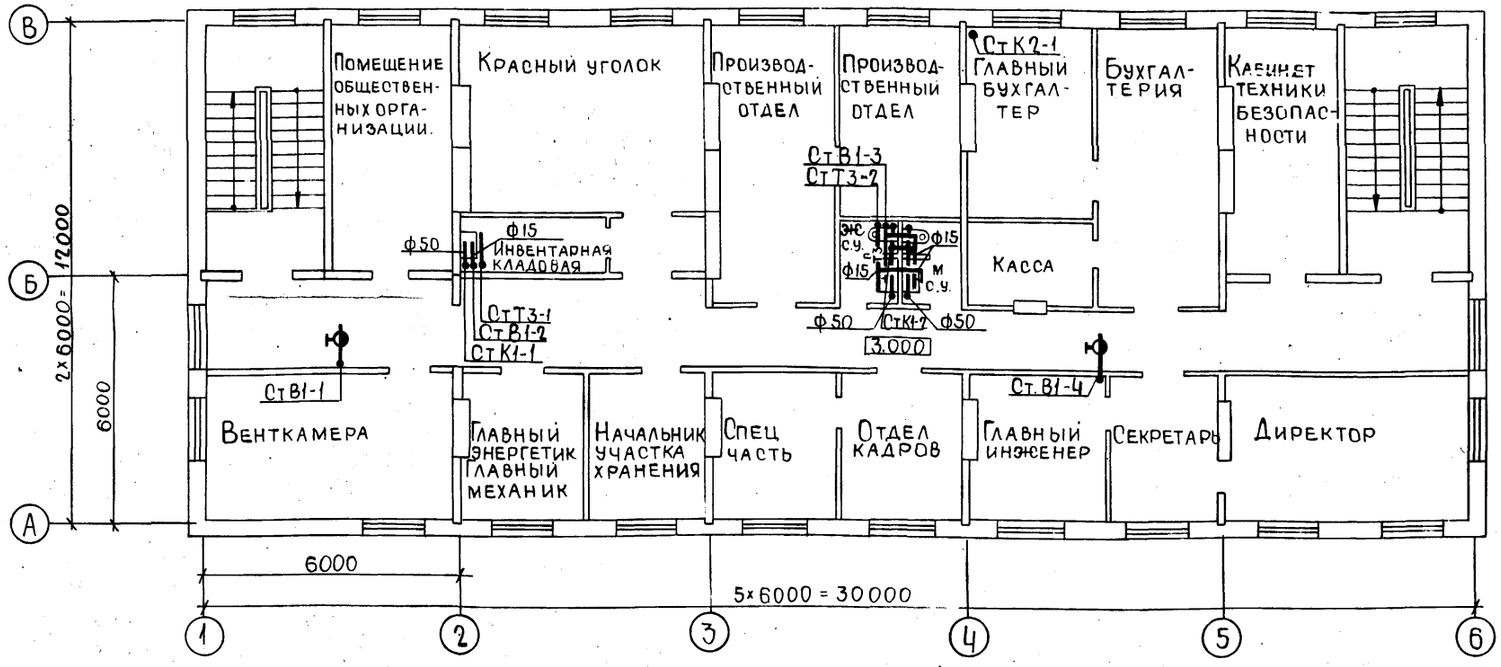

План кровли

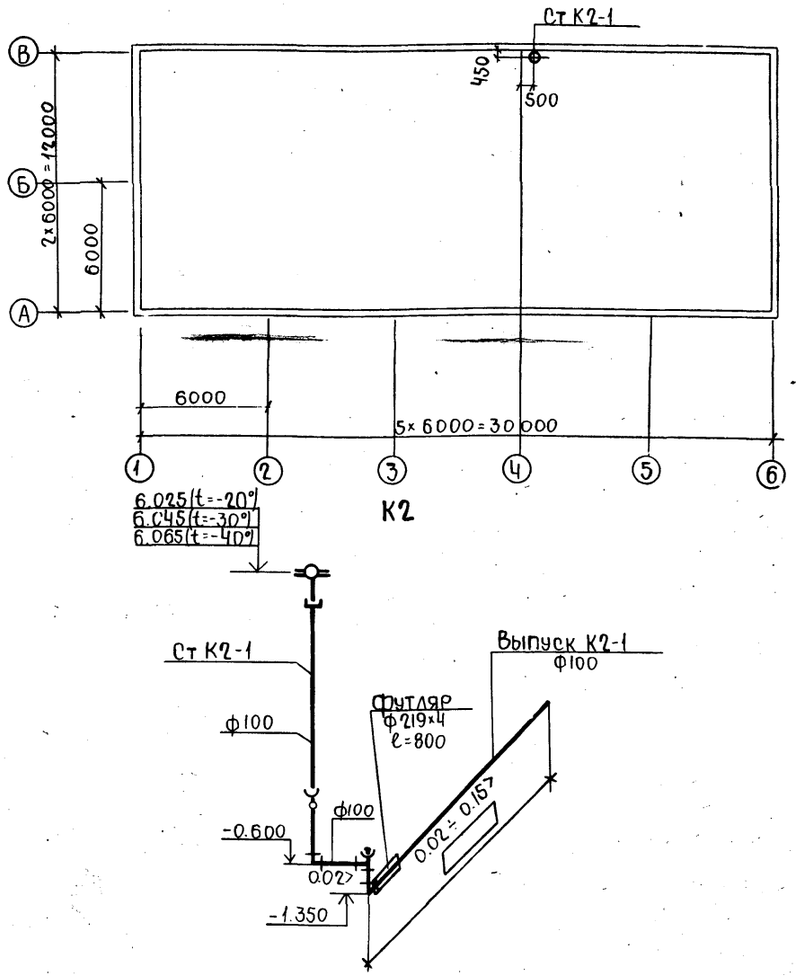

План на отм. -0.300; 0.000

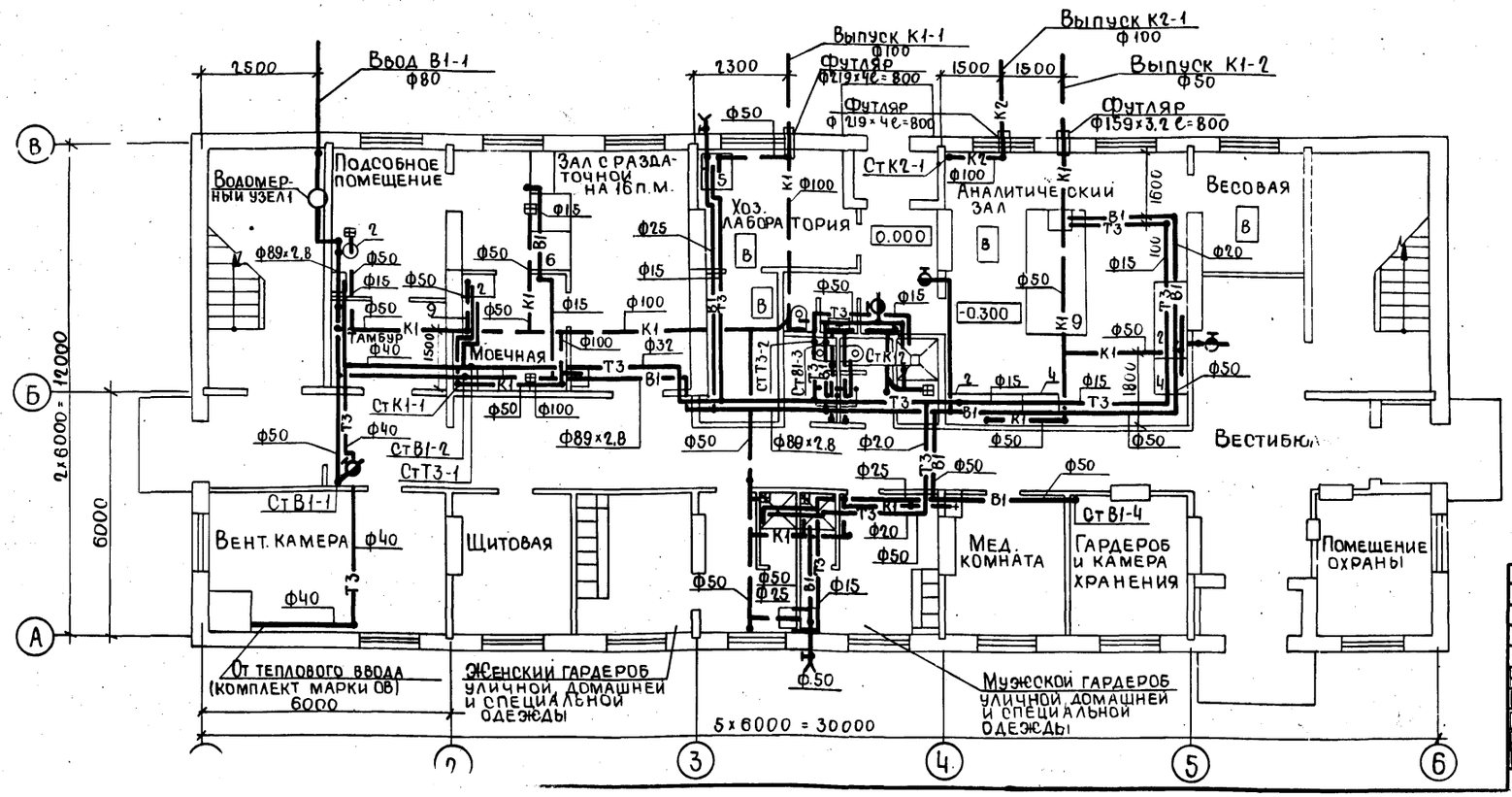

Привязан

Инв. №

Т.П. 416-1-201.87 ВК

Нач. отд.	Ременяк		12.84	Служебно-бытовой корпус для нефтебаз	Стадия	Лист	Листов
Н. контр.	Кутепова		12.84		Р	2	
Гл. спец.	Архиреева		12.84				
Рук. гр.	Кутепова		12.84	План на отм. -0.300, 0.000 и 3.000. План кровли. Схема системы К2	ГПИ-6 Москва		
Инж.	Зайцева		12.84				

Инв. № подл. | Подпись и дата | Взам. инв. №

Типовой проект 416-1-201.87 Альбом I

Инв.N подл. | Подпись и дата | Взам.инв.N

В1

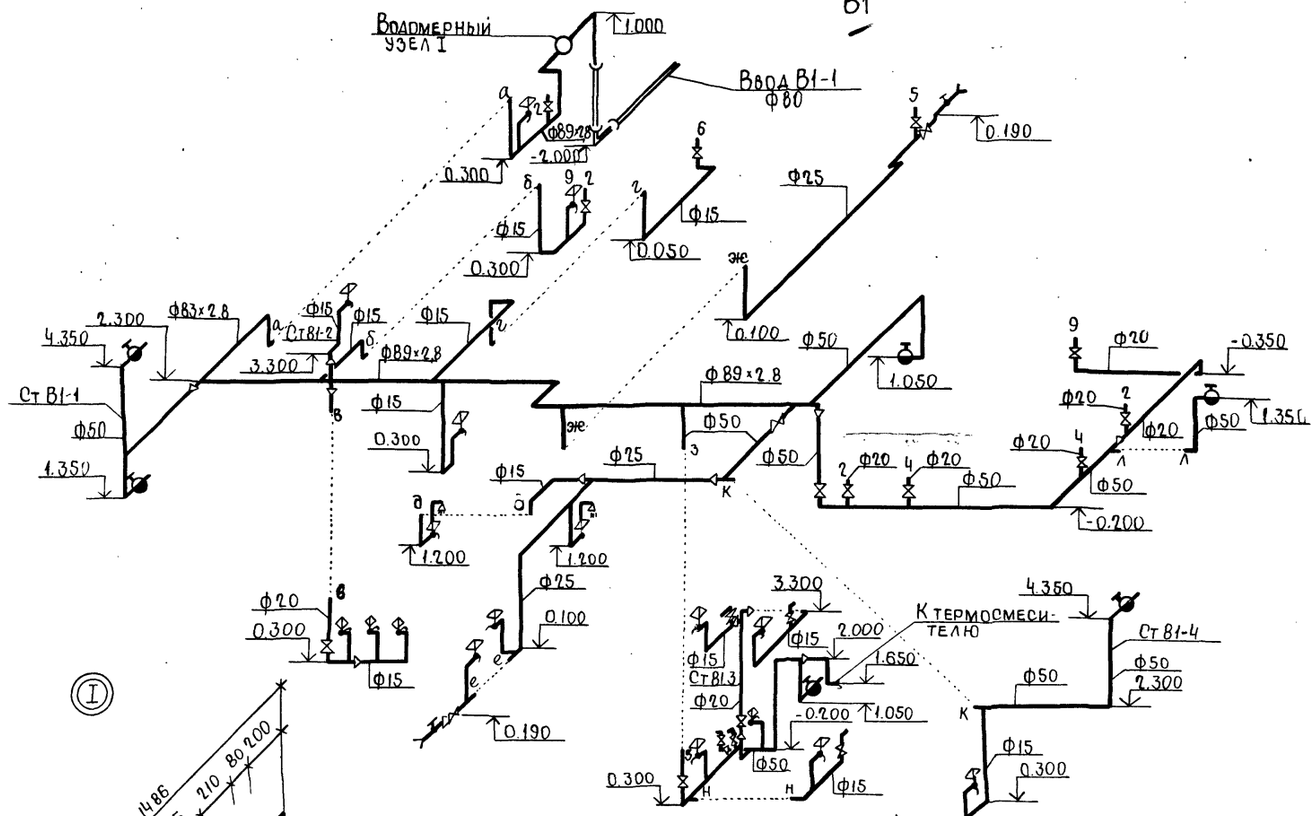

К1

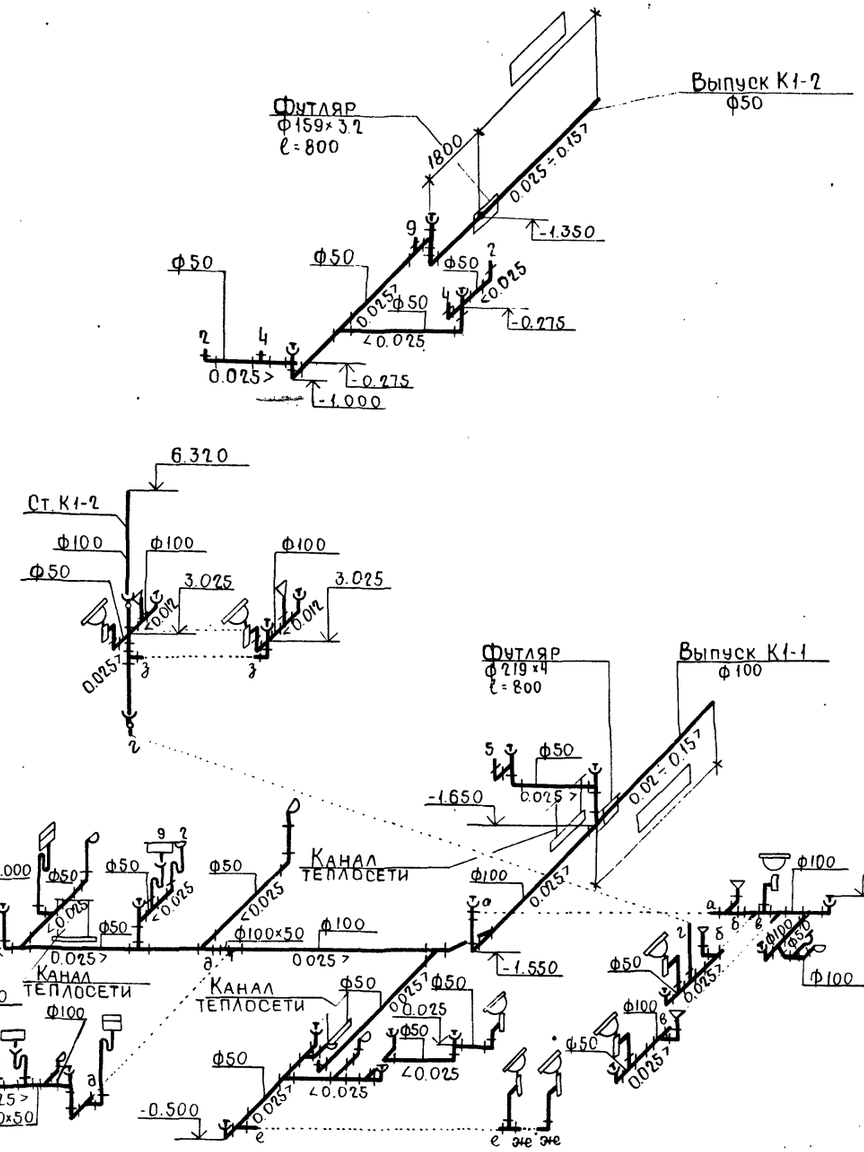

Т3

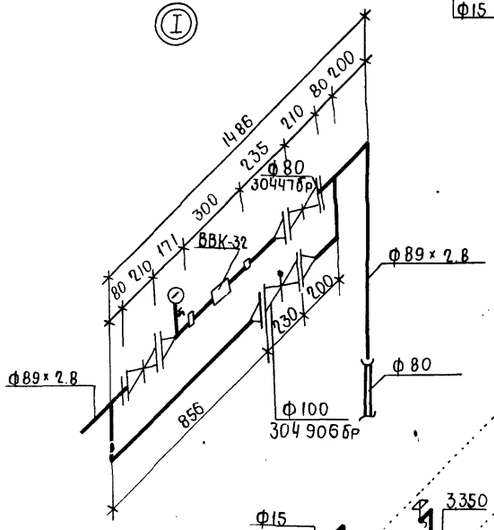

					Т.П. 416-1-201.6;	ВК
Привязан						
		Начота	Ременяк		12.84	Служебно-бытовой корпус для нефтебаз
		Н.контр.	Кутепова		12.84	
		Гл.спец.	Архиреева		12.84	
		Рук.гр.	Кутепова		12.84	Схемы систем В1, Т3, К1
Инв.N		Инж.	Зайцева		12.84	

Стадия	Лист	Листов
Р	3	

ГПИ-6 Москва

Альбом I

Типовой проект 416-1-201-87

ТИПОВОЙ ПРОЕКТ

СЛУЖЕБНО-БЫТОВОЙ КОРПУС ДЛЯ НЕФТЕБАЗ

АЛЬБОМ I

ЭСКИЗНЫЕ ЧЕРТЕЖИ ОБЩИХ ВИДОВ НЕТИПОВЫХ КОНСТРУКЦИЙ СИСТЕМ ОТОПЛЕНИЯ И ВЕНТИЛЯЦИИ

Инв. № подл. | Подпись и дата | Взам. инв. №

Привязан

Инв. №

Формат А 4

Обозначение	Наименование	Примечание
-ОВН 1	Лючок для замера параметров воздуха. Общий вид.	

Инв. № подл. | Подпись и дата | Взам. инв. №

Привязан

Инв. №

Т.П. 416-1-[illegible].87 ОВН

Нач.отд.	Ламсков		
Н.контр.	Алесковский		
Гл.спец.	Алесковский		
Рук.гр.	Кожухова		
Инженер	Гаврилова		

Содержание

Стадия	Лист	Листов
Р	1	1

ГПИ-Б Москва

Формат А 4

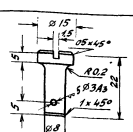

Острые кромки притупить

Палец-заглушка	01-01	Ст. 3	Вес 8 кг	Масштаб
			0,015	1:1

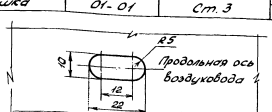

Лючок			Вес 6 кг	Масштаб
			—	1:1



Длина развернутой проволоки	L	125,5		
Число рабочих витков	n	3		
Полное число витков	n	4,5		
Пружина	01-02	Проволока 1Н-1 ГОСТ 9389-75	Вес 8 кг	Масштаб
			0,0009	1:1

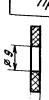

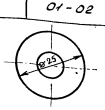

Прокладка	01-03	Резина ГОСТ 7338-77 *	Вес 8 кг	Масштаб
			0,01	1:1

Привязан

Инв. №

Инв. № подл. | Подпись и дата | Взам. инв. №

Лист

ОВН1

Формат А 4

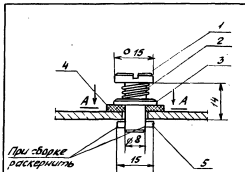

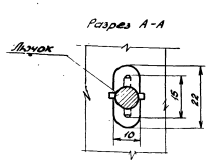

Форма лючка показана на листе 2

Формат	Зона	Поз.	Обозначение	Наименование	Кол.	Примечание
		1	01-01	Палец-заглушка		
				Ст. 3	1	0,015 кг
		2	01-02	Пружина. Проволока 1Н-1 9389-75	1	0,0009 кг
		3	ГОСТ 6958-78	Шайба 8. Ст. 3	1	0,002 кг
		4	01-03	Прокладка		
				Резина 7338-77	1	0,01 кг
		5	ГОСТ 3128-70	Штифт цилиндрический 3 Пр 15×15		
				Сталь 45	1	0,005 кг

Инв. № подл. | Подпись и дата | Взам. инв. №

Привязан

Инв. №

Т.П. 416-1-2[illegible].87 ОВН1

Нач.отд.	Ламсков		
Н.контр.	Алесковский		
Гл.спец.	Алесковский		
Рук.гр.	Кожухова		
Инженер	Гаврилова		

Лючок для замера параметров воздуха. Общий вид.

Стадия	Лист	Листов
Р	1	2

ГПИ-Б Москва

Формат А 4

Типовой проект 416-1-201-87 Альбом I

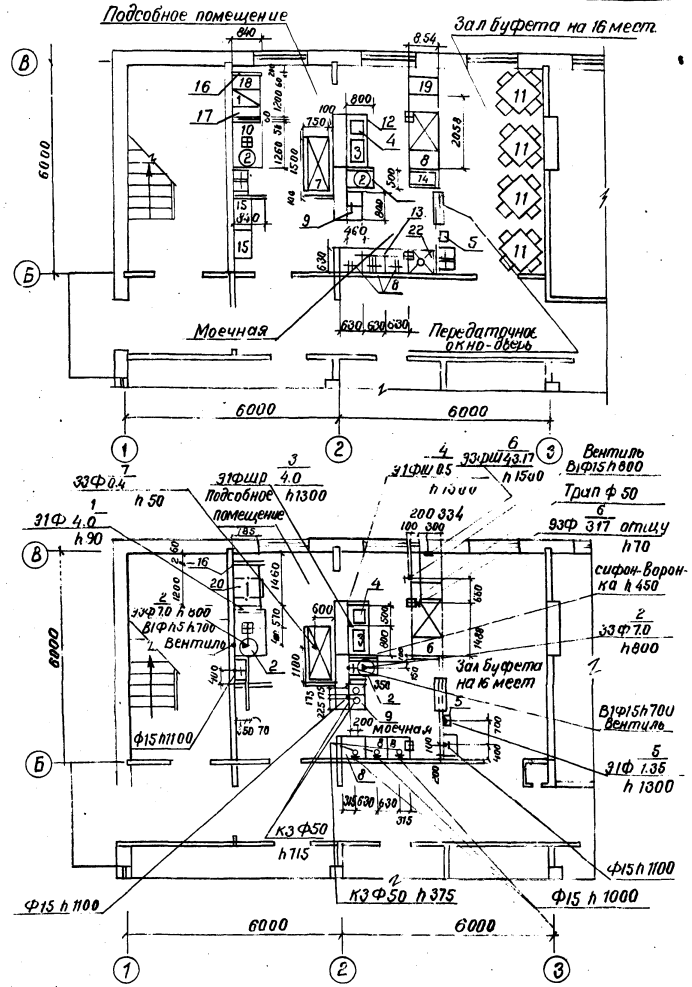

Ведомость чертежей основного комплекта ТХ.

Формат	Лист	Наименование	Примечания
2Г	1	Общие данные Буфет на 16 мест на отм. 0.000 в осях 1-3, Б-В с расстановкой и привязкой технологического оборудования Фрагмент плана на отм. 0.000 в осях 1-3, Б-В Монтажный план	

Ведомость ссылочных и прилагаемых материалов

Обозначение	Наименование	Примечания
СНиП-II л. 6-71	Нормы проектирования предприятий общественного питания	
Приказ Минторга СССР N 184 от 12.10.76 г.	Характеристика типов предприятий общественного питания (буфеты на промышленном предприятии)	
Приказ Минторга СССР N 0132-75 от 31.06.75 г.	Рекомендации о порядке определения структуры и штатов предприятий общественного питания	
ТХ. СО-1 ТХ.СО-2	Спецификация оборудования Смета	Отдельный альбом. Отдельный альбом

Общие указания

1. Над оборудованием поз. N 1 предусмотреть местный вентиляционный отсос (поз. N20), установленный на пристенной ферме (поз. N16), основание которой необходимо зацементировать в пол.
2. На трубопроводах холодной и горячей воды предусмотреть вентили.
3. В сантехнической части проекта предусмотреть воронки, смесители, сифоны к моечным ваннам (поз. N8), а к поз. N9 - воронки и смесители
4. Стены производственных помещений облицевать плиткой на высоту 1.8 м.
5. При разработке электротехнической части проекта необходимо пользоваться типовыми материалами для проектирования, разработанными ЦНИИЭПОМ торговых зданий N 27.0-1, часть 1, раздел Б.

Пояснительная записка

Буфет размещен на 1ом этаже. Вход в обеденный зал буфета осуществляется из вестибюля здания. В зале установлен прилавок, предназначенный для отпуска вторых горячих блюд и холодных закусок; сосисковарка, термостат. К раздаче примыкает подсобное помещение, оборудованное электроплитой, электрокипятильником, столами. Для мытья посуды имеется моечная, оборудованная ваннами (5 гнезд). Использованная посуда из зала в моечную подается через передаточное окно в двери.

Буфет рассчитан на 16 мест, реализует 300 блюд в сутки.

Штат буфета 3 человека

Условные обозначения и изображения:

- ▲ Э подвод электроэнергии;
- ф фазность тока;
- N номер позиции;
- W мощность тока; КВТ;
- Ш штепсельная розетка;
- шр штепсельный раз'ем;
- щч щит управления;
- Ф диаметр трубопровода, мм;
- В1 подвод холодной воды;
- Ф15 подвод холодной и горячей воды через смеситель
- ○ К3 подвод канализации
- ⊞ трап, 270 × 270
- h высота подводок от чистого пола, мм.

Типовой проект разработан в соответствии с действующими правилами и предусматривает мероприятия, обеспечивающие взрывную, взрывопожарную и пожарную безопасность при эксплуатации здания

Гл. инженер проекта /Эмельдеш/

Согласовано: Нач. отд. ОВ Ламский

Согласовано: Нач. отд. ЭО Калинин; Нач. отд. АСОЗ Шохолов; Нач. отд. ВК Ременяк

Инв. N подл. | Подпись и дата | Взам. инв. N

Нач. отд.	Петрова	
Н. контр.	Кулакова	
Нач. сек.	Эмельдеш	
Рук. гр.	Агранова	
Ст. инж.	Кулакова	
Ст. техн.	Иващенко	
Проверил	Патрушева	

Т.П. 416-1-201.87 ТХ

Привязан

Инв. N

Служебно-бытовой корпус для нефтебаз

Стадия	Лист	Листов
Р	1	1

Буфет на 16 мест
фрагмент плана на отм. 0.000 в осях 1-3. Расстановка. Привязка
Монтаж оборудования

Минторг СССР ГИПРОТОРГ г. Москва 1984 г.

gost.e-ecolog.ru