ТИПОВЫЕ КОНСТРУКЦИИ, ИЗДЕЛИЯ И УЗЛЫ ЗДАНИЙ И СООРУЖЕНИЙ

Шифр 1167 - 77

СБОРНЫЕ ЖЕЛЕЗОБЕТОННЫЕ КОЛОННЫ, РИГЕЛИ И ПЛИТЫ ПЕРЕКРЫТИЙ МНОГОЭТАЖНЫХ ПРОИЗВОДСТВЕННЫХ ЗДАНИЙ И ЭТАЖЕРОК

/ДОПОЛНЕНИЯ К СЕРИЯМ 1.420-5; 1.420-6; ИИ20 /70; ИИЭ20; ИИЭ30/

Выпуск 1

УСОВЕРШЕНСТВОВАННЫЕ ОБЛЕГЧЕННЫЕ ЗАКЛАДНЫЕ ДЕТАЛИ
/ ВЗАМЕН ПРЕДУСМОТРЕННЫХ В СЕРИЯХ/

РАБОЧИЕ ЧЕРТЕЖИ
И МАТЕРИАЛЫ ДЛЯ ПРОЕКТИРОВАНИЯ

15333

ЦЕНА-0-21

gost.e-ecolog.ru

ЦЕНТРАЛЬНЫЙ ИНСТИТУТ ТИПОВОГО ПРОЕКТИРОВАНИЯ
ГОССТРОЯ СССР

Москва, А-445, Смольная ул., 22

Сдано в печать 1978 года

Заказ № 3988 Тираж 10.000 экз

ТИПОВЫЕ КОНСТРУКЦИИ, ИЗДЕЛИЯ И УЗЛЫ ЗДАНИЙ И СООРУЖЕНИЙ

Шифр 1167 - 77

СБОРНЫЕ ЖЕЛЕЗОБЕТОННЫЕ КОЛОННЫ, РИГЕЛИ И ПЛИТЫ ПЕРЕКРЫТИЙ МНОГОЭТАЖНЫХ ПРОИЗВОДСТВЕННЫХ ЗДАНИЙ И ЭТАЖЕРОК

/ДОПОЛНЕНИЯ К СЕРИЯМ 1.420-5; 1.420-6; ИИ20/70; ИИЭ20; ИИЭ30/.

Выпуск 1

УСОВЕРШЕНСТВОВАННЫЕ ОБЛЕГЧЕННЫЕ ЗАКЛАДНЫЕ ДЕТАЛИ / ВЗАМЕН ПРЕДУСМОТРЕННЫХ В СЕРИЯХ/

РАБОЧИЕ ЧЕРТЕЖИ И МАТЕРИАЛЫ ДЛЯ ПРОЕКТИРОВАНИЯ

РАЗРАБОТАНЫ
ЦНИИПРОМЗДАНИЙ
при участии НИИЖБ

ОДОБРЕНЫ
Отделом типового проектирования и организации проектно-изыскательских работ ГОССТРОЯ СССР
письмо № 2/3-48 от 01.02.1978 г

Гл инж пр | А Волков | Ст научн сотр | А Кузьмичев

15333 2

Содержание

	Лист	Стр.
Пояснительная записка		3
Серии: 1.420-5 вып. 1,2; 1.420-6 вып 1.2; ИИ22-1/70; ИИ2-2/70; ИИ23-3/70; Замена закладных деталей	1,2	4,5
Серии: 1,420-5 вып. 1,2; 1.420-6 вып. 1.2; ИИ22-1/70; ИИ22-2/70; ИИ-23-3/70 Усовершенствованные закладные детали УМ7; УМ8; УМ9.	3	6
Серии: 1.420-5 вып. 1,2; 1,420-6 вып. 1.2; ИИ22-1/70; ИИ22-2/70; ИИ23-3/70. Усовершенствованные закладные детали УМ10; УМ11.	4	7
Серии: ИИ23-1/70; ИИ23-2/70. Усовершенствованные закладные детали УМ2; УМ2*; УМ3; УМ3*.	5,6	8,9
Серии: ИИ24-1/70; ИИ24-2/70; ИИ24-6 Межколонные плиты. Усовершенствованные продольные каркасы.	7÷9	10÷12

Гл. инж. пр-та | Гл. инж. пр-та | Гапеенков | Трахтенгерц

Пояснительная записка

1. Настоящий альбом содержит дополнения и изменения к рабочим чертежам.

а) железобетонных колонн серий: 1.420-5, вып.1 и 2; 1.420-6, вып.1 и 2; ИИ22-1/70; ИИ22-2/70 и ИИ22-3/70;

б) железобетонных ригелей серий: ИИ23-1/70 и ИИ23-2/70;

в) железобетонных плит серий: ИИ24-1/70; ИИ24-2/70 и ИИ24-6.

2. В альбоме разработаны:

а) усовершенствованные закладные детали консолей колонн. Усовершенствование заключается в замене уголков на пластины с анкерами, а также в замене анкеровки арматуры;

б) усовершенствованные закладные детали ригелей. Усовершенствование заключается в замене уголков на пластины

в) усовершенствованные закладные детали плит перекрытий. Усовершенствование заключается в ликвидации в продольных каркасах межколонных плит пластин и анкеров.

3. Экономия стали при применении совершенствованных закладных деталей составит:

а) по колоннам до 21,0 кг;
б) по ригелям до 11,0 кг;
в) по плитам 8,0 кг.

4. Данный альбом следует рассматривать совместно с сериями 1.420-5 вып. 1 и 2; 1.420-6; вып. 1 и 2; ИИ22-1/70; ИИ22-2/70; ИИ22-3/70; ИИ23-1/70; ИИ23-2/70; ИИ24-1/70; ИИ24-2/70 и ИИ24-6.

5. Изменения в закладных деталях плит перекрытия, применяемых в сериях ИИ20/70 распространяются на плиты, применяемые в сериях ИИЭ-20 и ИИЭ-30.

Гл инж пр		Гапеенков	
Гл инж пр.		Трахтенгерц	

ЦНИИПРОЕКТОВЛЯНИЯ
Москва

ТК	Пояснительная записка	Шифр 1167-77 Выпуск 1	
		Стр	3

Типовое решение

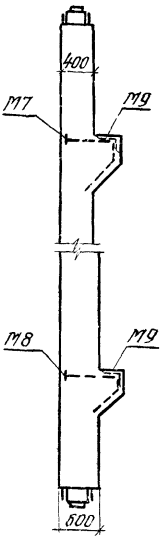

Предлагаемое решение

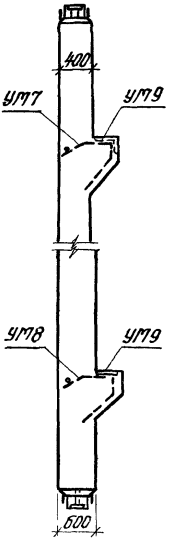

Закладные детали по сериям: 1.420-5 1.420-6 и ИИ22/70			Усовершенствованные закладные детали.			Примечание
Марка детали	№№ поз.	Общий вес детали	Марка детали	№№ поз.	Общий вес детали	
М7	11	10,8	УМ7	89	6,7	Экономия стали на одну колонну от 7,0 кг до 21,0 кг
	12			90		
М8	11	12,8	УМ8	90	8,7	
	13			91		
М9	15	17,1	УМ9	18	14,2	
	16			19		
	17			104		
	18			105		
	19					

ЦНИИПРОМЗДАНИЙ Москва

ТК 1977

Серии: 1.420-5 вып. 1,2; 1.420-6 вып. 1,2; ИИ22-1/70 ИИ22-2/70; ИИ22-3/70.

Замена закладных деталей

Шифр 1167-77 Выпуск 1

Лист 1

15333

Типовое решение

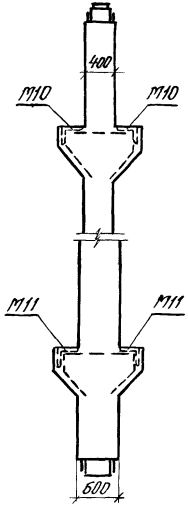

Предлагаемое решение

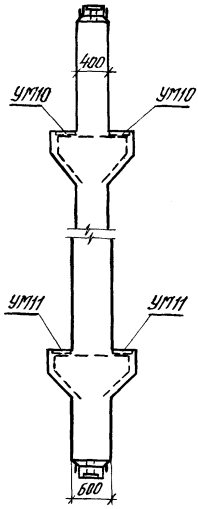

Закладные детали по сериям: 1.420-5 1.420-6, ИИ22/70, ШЗ22-1/73			Усовершенствованные закладные детали			Примечан
Марка детали	№№ поз.	Общий вес детали	Марка детали	№№ поз.	общий вес детали	
М10	15 16 17 18 19 20	22,2	УМ10	18 19 20 104 105	19,3	Экономия стали на одну колонну от 5,8 кг до 17,4 кг
М11	15 16 17 18 19 21	23,5	УМ11	18 19 21 104 105	20,6	

Москва

ТК 1977

Серии: 1.420-5 вып. 1,2; 1.420-6 вып. 1,2; ИИ22-1/70 ИИ22-2/70; ИИ22-3/70; ШЗ22-1/73.
Замена закладных деталей.

Шифр 1167-77
Выпуск 1
Лист 2

15333 6

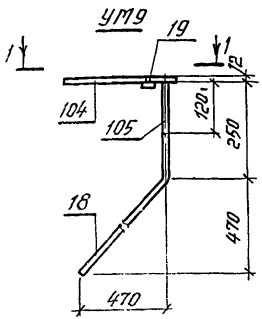

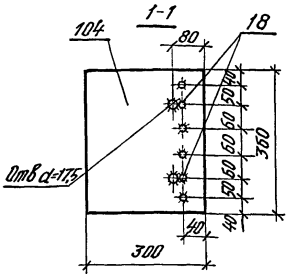

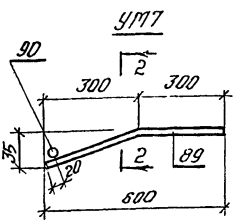

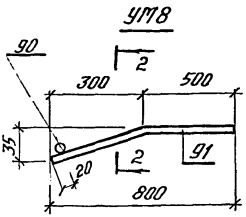

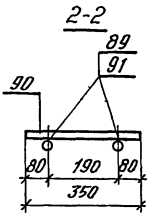

Спецификация стали
на одну закладную деталь

Марка детали	№ поз.	Профиль	Длина мм	Кол шт.	Вес кгс	Класс стали
УМ9	18	Ф16АIII	930	2	14,2	С38/23
	19	Гайка М16	—	2		
	104	-300×12	360	1		
	105	Ф16АIII	120	4		
УМ7	89	Ф28АIII	600	2	6,7	
	90	Ф20АIII	350	1		
УМ8	90	Ф20АIII	350	1	8,7	
	91	Ф28АIII	800	2		

ЦНИИПРОМЗДАНИЙ Москва

Ст. инженер Бурнева

Ст. инженер Хваледнова

ТК 1977

Серии: 1.420-5 вып.1,2; 1.420-6 вып 1,2; ИИ22-1/70; ИИ22-2/70, ИИ22-3/70

Усовершенствованные закладные детали УМ7, УМ8; УМ9

Шифр 1167-77 Выпуск 1

Лист 3

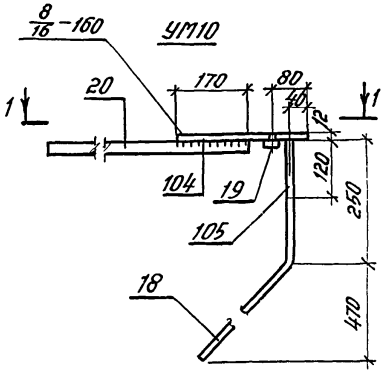

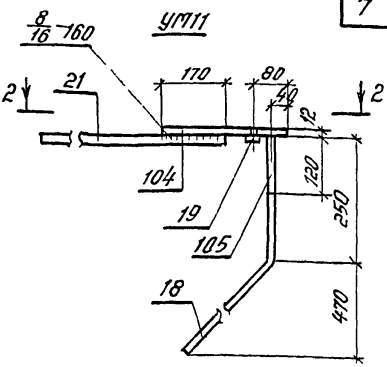

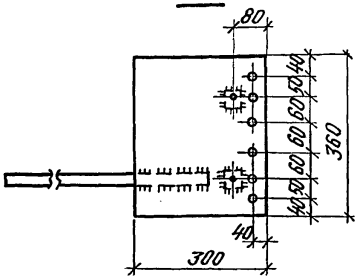

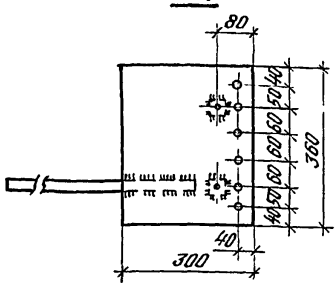

Спецификация стали на одну закладную деталь

Марка детали	№ поз	Профиль	Длина мм	Кол шт	Вес кгс	Класс стали
УМ10	18	Ф16АIII	930	2	19,3	
	19	Гайка М16	—	2		
	20	Ф32АIII	810	1		
	104	-300×12	360	1		С38/23
	105	Ф16АIII	120	4		
УМ11	18	Ф16АIII	930	2	20,6	
	19	Гайка М16	—	2		
	21	Ф32АIII	1010	1		
	104	-300×12	360	1		С38/23
	105	Ф16АIII	120	4		

ГК '77	Серии: 1.420-5 вып.1,2, 1.420-6 вып 1,2; ИИ22-1/70 ИИ22-2/70; ИИ22-3/70; ИИ322-1/73. Усовершенствованные закладные детали УМ10, УМ11.	Шифр 1167-77 Выпуск 1
		Лист 4

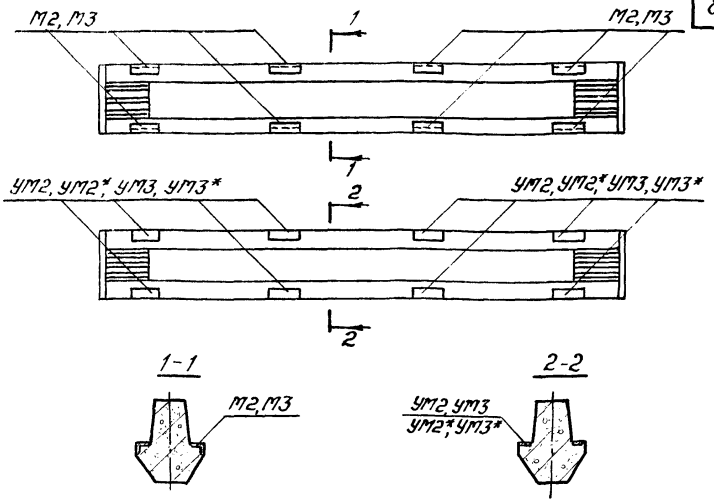

Закладные детали по сериям ИИ23-1/70, ИИ23-2/70, ИИЭ23-3/73			Усовершенствованные закладные детали			Примечания
Марка детали	№№ поз	Общий вес детали кг	Марка детали	№№ поз.	Общий вес детали кг	
М2	54	4,2	УМ2	1	3,3	Затарокированы только закладные детали, подлежащие замене *) Применяются при нагрузках 2000 и 2500 кгс/м² Экономия стали на один ригель 1,0÷11,0 кг
	55			2		
	77		УМ2*)	1	3,7	
				2		
				3		
М3	55	3,2	УМ3	2	2,7	
	56			4		
	79		УМ3*)	2	3,1	
				4		
				3		

ЦНИИПРОМЗДАНИЙ Москва

ТК 1977

Серии ИИ23-1/70, ИИ23-2/70, ИИЭ23-3/73. Усовершенствованные закладные детали УМ2, УМ2*, УМ3, УМ3*

Шифр 1167-77 Выпуск 1

Лист 5

75333

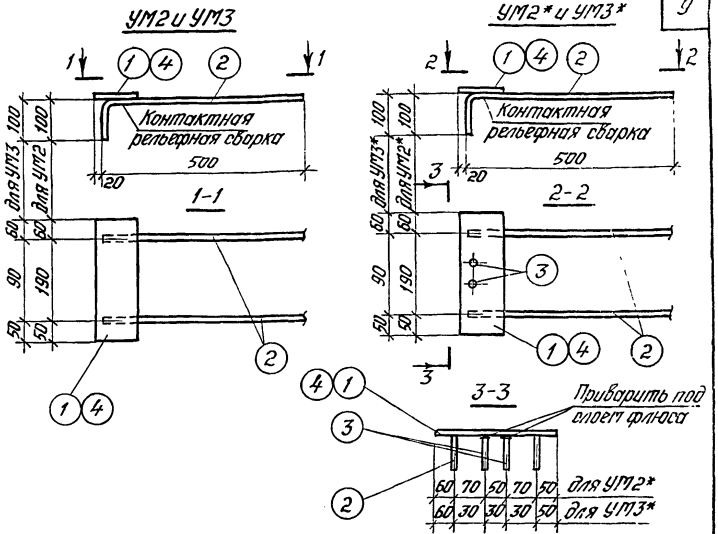

Спецификация стали на одну закладную деталь

Марка детали	№ поз.	Профиль	Длина мм	Кол шт.	Вес кг	Класс стали
УМ2	1	−100×8	300	1	3,3	С38/23
	2	Ф14АIII	600	2		—
УМ2*	1	−100×8	300	1	3,7	С38/23
	2	Ф14АIII	600	2		—
	3	Ф18АIII	100	2		—
УМ3	2	Ф14АIII	600	2	2,7	—
	4	−100×8	200	1		С38/23
УМ3*	2	Ф14АIII	600	2	3,1	—
	4	−100×8	200	1		С38/23
	3	Ф18АIII	100	2		—

Рук. группы Ст. инженер Ульянова Ульянова Рекякина Баранова

ТК 1977

Серии ИИ23-1/70, ИИ23-2/70, ЦИЭ23-3/73. Усовершенствованные закладные детали УМ2, УМ2*, УМ3, УМ3*

Шифр 1167-77 Выпуск 1

Лист 6

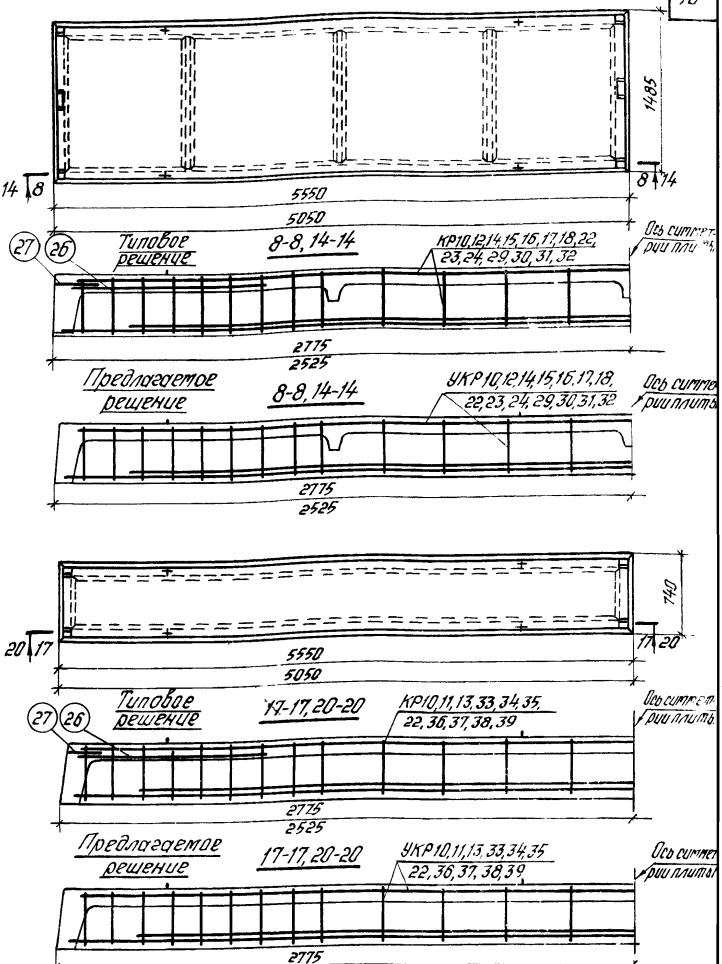

Примечание:
1. На разрезах 8-8, 14-14, 17-17, 20-20 показан только продольный каркас.
2. Каркас УКР отличается от КР отсутствием пластины поз 27 и анкера ф16мм поз. 26

ТК	Серия ИИ24-1/70. Межколонные плиты. Усовершенствованные продольные каркасы.	Шиф 1167-77 Выпуск 1	
		Лист	7

ЦНИИПРОМЗДАНИЙ Москва

Инженер | Инж. пр. пр. | Трахтенгерц | Полетаева

Марка конструкции	Продольный каркас по серии ШЧ-10		Усовершенствованный продольный каркас		Примечание
	Марка каркаса	Общий вес, кг	Марка каркаса	Общий вес, кг	
Межколонные плиты по серии ИИ24-1/70	КР10	20,9	УКР10	16,9	За счет ликвидации в продольных каркасах межколонных плит пластины поз 27 и анкера ф16мм поз 26 экономия расхода стали на плиту составляет – 8 кг.
	КР11	23,2	УКР11	19,2	
	КР12	28,7	УКР12	24,7	
	КР13	31,7	УКР13	27,7	
	КР14	36,5	УКР14	32,5	
	КР15	46,0	УКР15	42,0	
	КР16	55,0	УКР16	51,0	
	КР17	58,3	УКР17	54,3	
	КР18	68,6	УКР18	64,6	
	КР22	22,0	УКР22	18,0	
	КР23	24,4	УКР23	20,4	
	КР24	29,7	УКР24	25,7	
	КР29	36,6	УКР29	32,6	
	КР30	41,3	УКР30	37,3	
	КР31	44,4	УКР31	40,4	
	КР32	52,2	УКР32	48,2	
	КР33	17,8	УКР33	13,8	
	КР34	36,5	УКР34	32,5	
	КР35	40,2	УКР35	36,2	
	КР36	17,1	УКР36	13,1	
	КР37	19,8	УКР37	15,8	
	КР38	29,7	УКР38	25,7	
	КР39	34,1	УКР39	30,1	

Инв. № подл. | Подпись и дата | Взам. инв. №

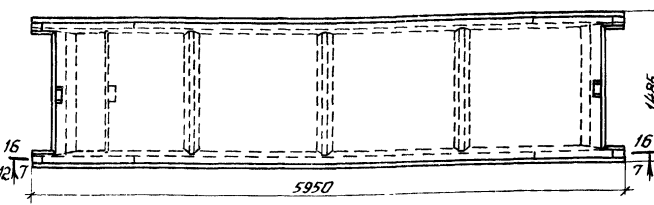

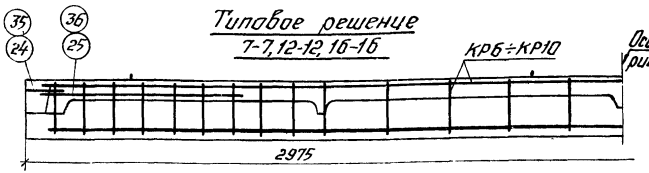

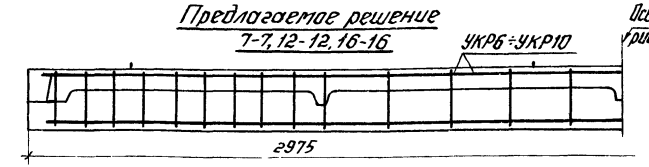

Примечание: 1. На разрезах 7-7,12-12,16-16 показан только продольный каркас.
2. Каркас УКР отличается от КР отсутствием пластины поз. 24 и анкера ф15 мм поз. 25 для плит серии ИИ24-2/70 и поз. 35, 36-серии ИИ24-6.

Марка конструкции	Продольный каркас по серии ИИ24-2/70 и серии ИИ24-6		Усовершенствованный продольный каркас		Примечание
	Марка каркаса	Общий вес, кг	Марка каркаса	Общий вес, кг	
Межколонные плиты по серии ИИ24-2/70 и ИИ24-6	КР6	7,6	УКР6	3,6	За счет ликвидации в продольных каркасах межколонных плит пластины поз. 24 (35) и анкера ф16мм поз 25 (36) экономия расхода стали составляет-8 кг
	КР7	9,3	УКР7	5,3	
	КР8	13,1	УКР8	9,1	
	КР9	18,3	УКР9	14,3	
	КР10	18,3	УКР10	14,3	

gost.e-ecolog.ru

Инв. № подл. | Подпись и дата | Взам. инв. № | Инв. № дубл. | Подпись и дата | Москва