Министерство строительства предприятий
нефтяной и газовой промышленности

УДК 615.892.5:725.5

ОКП 53 6332 1400

Группа К50

УТВЕРЖДАЮ

Главный инженер
Главного технического
управления

В.А.Алютов

28.12.84

БАНЯ-САУНА ПАНЕЛЬНАЯ НА ТВЕРДОМ ТОПЛИВЕ

Технические условия

ТУ 102-391-84

Впервые

Срок действия с 01.02.85
до ~~31.12.89~~
01.01.96

СОГЛАСОВАНО

Главный инженер Главнефтегазпромстройматериалы

В.В.Сысоев

17.08.84г.

Заместитель начальника
Санитарного управления

М.А.Петрушанский

15.08.84

И.о.главного инженера
"Союзнефтегазстройконструкция"

С.Г.Каплан

14 XII 84г.

Директор ЭКБ
по железобетону

Н.С.Морозов

13.08.84

Зав. отделом

В.А.Зреляков

13.08.84г.

Зав. отделом

В.П.Кузнецов

Инв.№ подл. | Подпись и дата | Взам.инв.№ | Инв.№ дубл. | Подпись и дата | 16

gost.e-ecolog.ru

И.о.директора Волоколамского
завода строительных конструкций

Е.Н.Верещагин

15.08.84
Акт приемочных испытаний

Начальник отдела торговли
стройматериалами Главкультторга
Минторга СССР

Б.А.Пелишенко

15.08.84
Акт приемочных испытаний

Заместитель начальника Главного
управления пожарной охраны МВД СССР

И.Ф.Кимстач

Письмо № 7/6/4420 от 06.12.84

Заместитель главного государственного
санитарного врача СССР

Э.М.Саакьянц

Письмо № 121-12/1389-5 от 13.09.84

Начальник Бюро экспертизы стандартов
МПС СССР

Д.И.Шафиркин

Письмо № 2233-01/5466 от 14.11.84

Инв.№ подл. | Подпись и дата | Взам.инв.№ | Инв.№ дубл. | Подпись и дата

Настоящие технические условия распространяются на баню-сауну панельную на твердом топливе для индивидуального пользования(в дальнейшем баня-сауна),предназначенную для приема оздоровительных сухих воздушных ванн и водных процедур.

Баня-сауна рассчитана на круглогодичную эксплуатацию в районах со следующими климатическими параметрами:

расчетная зимняя температура наиболее холодных суток не ниже минус 35°С;

скоростной напор ветра – не более 0,35 кПа (35 кгс/м^2), (ветровой район II по СНиП ~~II-6-74~~ 2.01.07-85); ← ①

снеговая нагрузка – не более I,5 кПа (I50 кгс/м^2) (снеговой район IУ по СНиП ~~II-6-74~~ 2.01.07-85). ← ①

Пример записи при заказе: "Баня-сауна панельная на твердом топливе ~~ТУ I02-39I-84~~". ← ②

~~Показатели технического уровня, установленные настоящими техническими условиями, соответствуют первой категории качества.~~ ← ①

Материалоемкость и трудоемкость на I м^2 общей площади:

древесина, м^3 – 0,5

утеплитель, м^3 – 0,48

трудоемкость изготовления, чел/ч – 6I,7

I. ТЕХНИЧЕСКИЕ ТРЕБОВАНИЯ

I.I. Баня-сауна должна соответствовать требованиям настоящих технических условий и комплекта документации согласно проекту I0I00М.00.00.000.

I.2. Основные параметры и размеры бани-сауны и её составных частей должны соответствовать табл.I.

Инв.№ подл. | Подпись и дата | Взам.инв.№ | Инв.№ дубл. | Подпись и дата

Изм.	Лист	№ докум.	Подпись	Дата
Разраб.		Шапиро		
Провер.				
Рук.				
Н.Контр.		Альбинис		

ТУ I02-39I-84

Баня-сауна панельная на твердом топливе

Технические условия

Лит.	Лист	Листов
А	3	I9

ЭКБ по железобетону

Таблица I

Параметр, размер, един.изм.	Величина показателя
Габаритные размеры, мм	
длина	5050
ширина	2300
высота	2485
Общая площадь, $м^2$	8,57
в том числе:	
раздевалки	2,48
моечной	2,28
парной	3,8I
Высота помещений, м	2,I0
Площадь застройки, $м^2$	I0,35
Строительный объем, $м^3$	27
Общее количество панелей, шт	28
в том числе:	
стеновых	I4
пола	4
крыши	6
перегородок	4
Максимальная масса панели, кг	
стеновой	80
пола	I07
крыши	54
перегородки	57
Общая масса комплекта бани-сауны, кг	2490
Вместимость помещений парной, чел	3
Диапазон регулирования температуры воздуха в помещении парной, °С	90 ÷ I20
Температура воздуха в моечной, °С	30
Температура воздуха в раздевалке, °С	25
Огнестойкость, степень	У

Общий вид бани-сауны приведен в приложении 3.

Инв. № подл. | Подпись и дата | Взам. инв. № | Инв. № дубл. | Подпись и дата

I.3. Требования к конструкции

I.3.I. Стеновые панели бани-сауны должны состоять из каркаса, наружной и внутренней обшивки, теплоизоляции, пароизоляции, ветрозащитного слоя, воздушной прослойки.

Каркас - деревянный брусок - по ГОСТ 8486-~~66~~.

Наружная и внутренняя обшивка - доски - по ГОСТ 8486-~~66~~.

Теплоизоляция - плиты минераловатные на синтетическом связующем марки по плотности 75 по ГОСТ 9573-~~82~~, толщиной I00 мм, полистирол вспенивающийся марки ПСВ-С по ОСТ 6-05-202-~~78~~ 83 → 0, толщиной I00 мм.

Пароизоляция в парной - фольга АДО-Т-0,2х570 по ГОСТ 6I8-~~73~~.

Пароизоляция в моечной и раздевалке - пленка полиэтиленовая марки Тс, полотно толщиной 0,I5, I сорт по ГОСТ I0354-~~82~~.

Ветрозащитный слой - картон прокладочный марки Б толщиной I,75 мм по ГОСТ 9347-~~74~~ или пергамин кровельный по ГОСТ 2697-~~75~~.

I.3.2. Панели пола должны включать каркас и настил из досок по ГОСТ 8486-~~66~~. Теплоизоляция и наружная обшивка панелей пола должны быть выполнены так же,как в стеновых панелях. Гидроизоляция - плёнка полиэтиленовая марки Тс, полотно толщиной 0,I5, I сорт по ГОСТ I0354-~~82~~ во всех помещениях, кроме парной. В парной - фольга марки АДО-Т-0,2х570 по ГОСТ 6I8-~~73~~.

I.3.3. Панели крыши по конструкции и материалам должны быть аналогичны стеновым панелям за исключением воздушной прослойки и деревянной наружной обшивки, которые отсутствуют. Для кровельного покрытия предусмотреть оцинкованный лист толщиной 0,5 мм по ГОСТ 7II8-~~78~~. Допускается изготовление кровли из рубероида марки РКК-420А по ГОСТ I0923-~~82~~ на холодной мастике МБК-Х-60 или из профиля стального оцинкованного гнутого с трапециевидной формой гофра для строительства С I8-I000-0,8 по ГОСТ 24045-~~80~~. Устройство кровли должно осуществляться покупателем в соответствии с

инструкцией по монтажу.

I.3.4. Перегородки по конструкции и материалам должны быть аналогичны стеновым панелям за исключением воздушной прослойки.

I.3.5. Внутренняя обшивка панелей и перегородок должна выполняться из досок хвойных пород по ГОСТ 8486-~~66~~. Применение досок со смолистостью не допускается.

I.3.6. В ограждающих конструкциях помещений (стен, пола, потолка) с температурой внутреннего воздуха плюс 60°С и более в качестве теплоизоляции следует применять плиты минераловатные на синтетическом связующем марки 75 по ГОСТ 9573-~~82~~, толщиной I00 мм или двухслойную теплоизоляцию из плит минераловатных на синтетическом связующем марки 75 по ГОСТ 9573-~~82~~, толщиной 50 мм с внутренней стороны и плит толщиной 50 мм из полистирола марки ПСВ-С по ОСТ 6-05-202-~~78~~ 83.

I.3.7. В перегородках, отделяющих помещение с температурой внутреннего воздуха плюс 60°С и более, в качестве теплоизоляции применять плиты минераловатные на синтетическом связующем марки 75 по ГОСТ 9573-~~82~~ толщиной 50 мм.

I.3.8. Полки и скамейки должны делаться из отшлифованных досок с округлёнными краями (пиломатериалы лиственных пород по ГОСТ 2695-~~71~~).

I.3.9. Щиты для скамеек в моечной и раздевалке должны быть изготовлены из отшлифованных досок с округлёнными краями (пиломатериалы хвойных пород по ГОСТ 8486-~~66~~).

I.3.I0. Несущая конструкция полков и скамей должна быть выполнена из брусков 50х50 мм (пиломатериалы хвойных пород по ГОСТ 8486-~~66~~).

I.3.II. В парной должна быть предусмотрена приточно-вытяжная вентиляция. Приточное и вытяжное отверстия должны быть снаб-

Инв. № подл. | Подпись и дата | Взам. инв. № | Инв. № дубл. | Подпись и дата

жены с внешней стороны жалюзийными решётками, с внутренней стороны – шиберами.

I.3.I2. Стены, около которых расположена печь, должны быть защищены оцинкованным листом толщиной 0,5 мм, второго класса цинкового покрытия по ГОСТ I49I8-80 по картону асбестовому толщиной 8мм, марки КАОН-I по ГОСТ 2850-80. Под печью должен быть оцинкованный лист второго класса цинкового покрытия, толщиной 0,5 по ГОСТI49I8-80, уложенный по асбестовому картону марки КАОН-I, толщиной I0 мм по ГОСТ 2850-80, который должен выступать перед топочной дверкой не менее чем на 0,5 м и иметь длину не менее 0,7 м вдоль печи.

I.3.I3. Для присоединения печи-каменки к дымовой трубе должна быть предусмотрена вставка в виде металлического короба, заполненного теплоизоляцией из плит минераловатных на синтетическом связующем марки 75 по ГОСТ 9573-82.

I.3.I4. Проём в панели перед установкой вставки должен быть обит картоном асбестовым толщиной 8 мм марки КАОН-I по ГОСТ 2850-80.

I.3.I5. Стеновая панель и карниз крыши должны быть защищены от теплового лучения дымовой трубы экраном из оцинкованного листа второго класса цинкового покрытия, толщиной 0,5 мм по ГОСТ I49I8-80 по асбестовому картону марки КАОН-I толщиной 8 мм по ГОСТ 2850-80.

I.3.I6. Крепёжные изделия (гвозди, шурупы, винты) должны быть оцинкованными или кадмированными. Для защиты от ожогов все металлические поверхности должны быть размещены в недоступных местах, а головки гвоздей, шурупов, винтов заглублены в дерево на 3-4 мм.

I.3.I7. Панели должны иметь правильную геометрическую форму. Отклонение от плоскостности панелей не должно быть более 3 мм по всей длине. Отклонение от перпендикулярности кромок панелей не должно быть более 2 мм на I м. Отклонение от прямолинейности кромок панелей не должно быть более 3 мм на всю длину.

Инв. № подл. | Подпись и дата | Взам. инв. № | Инв. № дубл. | Подпись и дата

I.4. Требования к материалам и изделиям

I.4.I. В качестве конструкционных пиломатериалов следует применять хвойные породы по ГОСТ 8486-~~66~~ не ниже II сорта.

I.4.2. Пиломатериалы лиственных пород по ГОСТ 2695-~~7I~~ (осина) для полков и скамейки в парной следует применять не ниже II сорта.

I.4.3. Двери деревянные должны изготовляться по рабочим чертежам и отвечать требованиям ГОСТ 475-~~78~~.

I.4.4. Доски наружной обшивки и бруски каркаса должны быть антисептированы по ГОСТ 20022.6-~~76~~ или 20022.9-~~76~~.

I.4.5. Доски наружной обшивки должны быть проолифены за два раза.

I.4.6. Параметры шероховатости лицевых поверхностей деталей должны быть $R_{z\,max}$=I00 мкм, а нелицевых $R_{z\,max}$=500 мкм по ГОСТ 7016-~~82~~. На нелицевых поверхностях допускается частичная непростружка.

I.4.7. Влажность древесины деталей не должна быть более I2 ± 3%.

I.4.8. Доски наружной и внутренней обшивок панелей должны смыкаться по всей длине.

I.5. Комплектность

I.5.I. Баня-сауна должна поставляться потребителю полной заводской готовности.

I.5.2. Комплектность каждого упаковочного места должна соответствовать перечню, приведенному в разделе "Комплект поставки" паспорта на изделие и схеме упаковки чертеж IOIOOM.00.00.00.000Д.

I.5.3. Комплект бани-сауны должен быть укомплектован паспортом на баню-сауну, инструкцией по монтажу бани-сауны и паспортом печи-каменки.

Инв. № подл. | Подпись и дата | Взам. инв. № | Инв. № дубл. | Подпись и дата

I.5.4. В паспорте на баню-сауну должно быть указано:

наименование министерства, в которое входит предприятие-изготовитель;

наименование и адрес предприятия-изготовителя;

тип здания;

заводской номер здания и дата изготовления;

масса здания;

комплектность;

номер настоящих технических условий;

штамп ОТК.

I.6. Маркировка

I.6.I. Маркировка должна быть нанесена на бирке, прикрепленной к упаковочному листу.

I.6.2. Бирка должна изготавливаться из фанеры ФСФ сорт В/ВВ по ГОСТ 39I6-~~69~~ толщиной 4 мм и иметь размеры I00xI50 мм.

I.6.3. На бирке должна наноситься несмываемой, контрастной к фону, краской по трафарету надпись, содержащая:

наименование предприятия-изготовителя;

тип здания;

заводской номер;

номер упаковочного места;

массу;

год изготовления;

штамп ОТК.

I.6.4. Каждая панель, входящая в комплект бани-сауны, должна быть замаркирована цифрой.

I.6.5. Цифра должна наноситься несмываемой, контрастной к фону, краской в месте и по размерам, указанным на рабочих чертежах

Инв. № подл. | Подпись и дата | Взам. инв. № | Инв. № дубл. | Подпись и дата

панелей.

I.7. Упаковка

I.7.I. Комплект бани-сауны должен быть упакован в соответствии со схемой упаковки чертеж I0I00М.00.00.000Д и приложения 4.

I.7.2. Упаковка пакетов должна обеспечивать их защиту от повреждений и механизацию погрузочно-разгрузочных работ.

I.7.3. Сопроводительная документация должна быть упакована в пакет из пергамина и уложена в ящик для электрооборудования, малогабаритных узлов, деталей и крепёжных изделий, который изготавливается по ГОСТ 2991-76 тип Ш-I.

2. ПРАВИЛА ПРИЕМКИ

2.I. Элементы и детали бани-сауны должны приниматься покомплектно.

2.2. Каждый 500-ый комплект бани-сауны должен подвергаться контрольной сборке.

2.3. Комплект бани-сауны должен пройти приемо-сдаточные испытания, включающие следующие операции:

осмотр и обмер комплектующих элементов и деталей;

проверку наличия оборудования;

проверку качества навески дверей;

проверку целостности остекления окон;

проверку наличия и качества маркировки;

проверку наличия эксплуатационной документации;

проверку комплектности по упаковочным листам;

контроль массы каждого элемента.

2.4. После проведения приемо-сдаточных испытаний составляют акт приемки бани-сауны. Акт подписывают начальник цеха и начальник ОТК.

2.5. Результаты приемо-сдаточных испытаний должны быть отражены в журналах ОТК и заводской лаборатории.

3. МЕТОДЫ КОНТРОЛЯ

3.1. Проверку геометрических размеров, допусков формы и расположения элементов комплекта бани-сауны следует производить универсальным измерительным инструментом и шаблоном, обеспечивающими точность измерений, указанную в рабочих чертежах.

3.2. Проверка правильности изготовления конструкций бани-сауны должна производиться при операционном контроле с отражением результатов проверки в журнале ОТК.

3.3. Наличие оборудования проверяется на соответствие спецификации визуально.

3.4. Качество навески дверей следует проверять путем пробного 2-3-х кратного открывания дверей. Не допускается заеданий и самопроизвольного открывания дверей.

3.5. Наличие и качество маркировки контролируются визуально. Качество маркировки испытывается трехкратным протиранием мокрой материей.

3.6. Наличие эксплуатационной документации, соответствие комплектности упаковочным листам контролируются визуально.

3.7. Контроль массы каждого элемента, входящего в комплект бани-сауны, следует производить до начала контрольной сборки путем взвешивания с точностью до 2 кг динамометром общего назначения I класса с пределами измерений от 0,01 до 0,2 тс по ГОСТ 13837-~~79~~.

3.8. Соответствие качества применяемых материалов стандартам или ТУ следует определять по сертификатам или путем лабораторных испытаний и анализов.

Инв. № подл. | Подпись и дата | Взам. инв. № | Инв. № дубл. | Подпись и дата

3.9. Методы испытаний материалов должны соответствовать требованиям действующих стандартов или технических условий на эти материалы.

3.I0. Влажность древесины следует определять по ГОСТ I6588-79 или влагомером.

3.II. Плотность укладки утеплителя, наличие антисептической пропитки, качество отделки, уплотнение стыков между панелями, внешний вид, наличие маркировки следует проверять визуально.

3.I2. Глубину проникновения антисептиков в древесину определяют по ГОСТ 20022.6-76 и ГОСТ 20022.9-76.

3.I3. Работу электрооборудования проверяют путем подключения его к электрической сети.

3.I4. Качество выполнения скрытых работ должно проверяться при операционном контроле. Результаты контроля должны быть отражены в журналах ОТК.

3.I5. Проверка комплекта бани-сауны, предназначенного к отгрузке, производится по паспорту и схеме упаковки.

4. ТРАНСПОРТИРОВАНИЕ И ХРАНЕНИЕ

4.I. Транспортирование комплектов бань-саун может производиться всеми видами транспорта в соответствии с правилами перевозки грузов и техническими условиями погрузки и крепления грузов, действующими на данных видах транспорта.

Вид отправки железнодорожным транспортом - повагонный, в крытых вагонах.

4.2. Подъем элементов комплекта бани-сауны, собранных в пакеты, при погрузке и разгрузке должен производиться грузоподъемным механизмом.

Инв. № подл. | Подпись и дата | Взам. инв. № | Инв. № дубл. | Подпись и дата

4.3. Комплект бани-сауны должен храниться на площадке с навесом, обеспечивающей защиту от дождевых и талых вод и удовлетворяющей противопожарным требованиям.

4.4. При хранении комплекта бань-саун на складах поставщика (получателя) должны приниматься меры против их загрязнения, механических повреждений и деформаций.

5. УКАЗАНИЯ ПО МОНТАЖУ И ЭКСПЛУАТАЦИИ

5.I. Монтаж бани-сауны производить в соответствии с инструкцией по монтажу, входящей в комплект поставки.

5.2. Освещение бани-сауны электрическое от сети 220В, 50 Гц.

5.3. Вентиляция в бане-сауне - естественная.

5.4. Источник тепла - печь-каменка на твёрдом топливе заводского изготовления.

5.5. Водоснабжение - автономное.

5.6. Обеспечение горячей водой - из бака, расположенного в парной и соединенного с водонагревателем печи-каменки.

5.7. Сброс сточных вод предусмотрен через трап с гидрозамком в дренажную канаву.

6. ГАРАНТИИ ПОСТАВЩИКА

6.I. Предприятие-изготовитель гарантирует соответствие комплекта бани-сауны требованиям технической документации и настоящих ТУ.

Срок гарантии устанавливается I2 месяцев со дня покупки комплекта бани-сауны.

6.2. Срок гарантии покупного оборудования, входящего в комплект бани-сауны, определяется паспортом на это оборудование.

Инв. № подл. | Подпись и дата | Взам. инв. № | Инв. № дубл. | Подпись и дата

6.3. Предприятие-изготовитель должно безвозмездно заменять или ремонтировать элементы комплекта бани-сауны, вышедшие из строя в течение гарантийного срока, при условии соблюдения покупателем правил эксплуатации.

ПРИЛОЖЕНИЕ I а

Перечень НТД, на которые даны ссылки по тексту технических условий

Обозначение	Наименование
ГОСТ 475-78	Двери деревянные. Общие технические условия
ГОСТ 618-73	Фольга алюминиевая для технических целей. Технические условия
ГОСТ 2697-83	Пергамин кровельный. Технические условия
ГОСТ 2991-85	Ящики дощатые неразборные для грузов массой до 500 кг. Общие технические условия
ГОСТ 3916-69	Фанера. Технические условия
ГОСТ 7016-82	Изделия из древесины и древесных материалов. Параметры шероховатости поверхности
ГОСТ 8486-86Е	Пиломатериалы хвойных пород. Технические условия
ГОСТ 9347-74	Картон прокладочный и уплотнительные прокладки из него. Технические условия
ГОСТ 9573-82	Плиты теплоизоляционные из минеральной ваты на синтетическом связующем. Технические условия
ГОСТ 10354-82	Пленка полиэтиленовая. Технические условия
ГОСТ 10923-82	Рубероид. Технические условия
ГОСТ 13837-79	Динамометры общего назначения. Технические условия
ГОСТ 14918-80	Сталь тонколистовая оцинкованная. Технические условия
ГОСТ 16588-79	Пилопродукция и деревянные детали. Методы определения влажности
ГОСТ 20022.6-86	Защита древесины. Пропитка способом прогрев-холодная ванна
ГОСТ 20022.9-76	Защита древесины. Пропитка способом нанесения на поверхность
ГОСТ 24045-86	Профили стальные литовые гнутые с трапециевидными гофрами для строительства. Технические условия
СНиП 2.01.07-84	Нагрузки и воздействия
ОСТ 6-05-202-83	Полистирол вспенивающийся. Технические условия

ПРИЛОЖЕНИЕ 2

ПЕРЕЧЕНЬ ОБОРУДОВАНИЯ, НЕОБХОДИМОГО ДЛЯ КОНТРОЛЯ

I. Динамометр общего назначения I класса с пределами измерений от 0,0I до 0,2 тс по ГОСТ I3837-~~79~~.

2. Универсальный измерительный инструмент и шаблоны, обеспечивающие точность измерений, указанную в настоящих технических условиях и рабочих чертежах.

Приложение 3

Баня-сауна панельная на твердом топливе

Общий вид

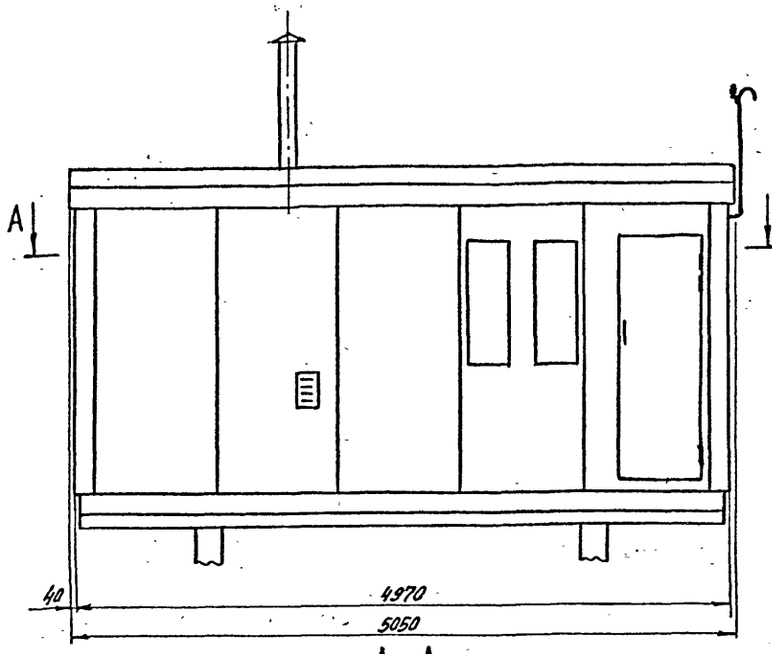

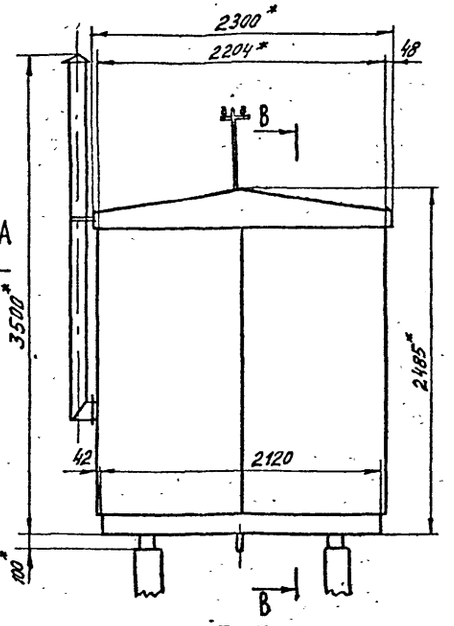

Б-Б

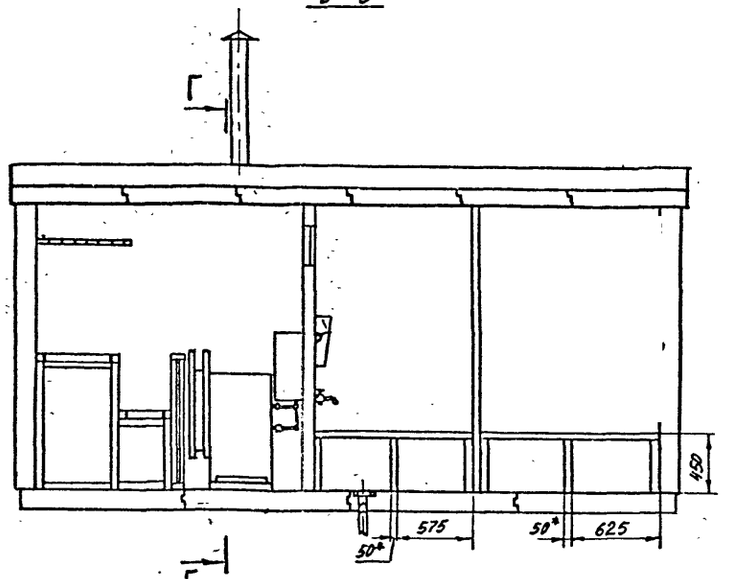

А-А

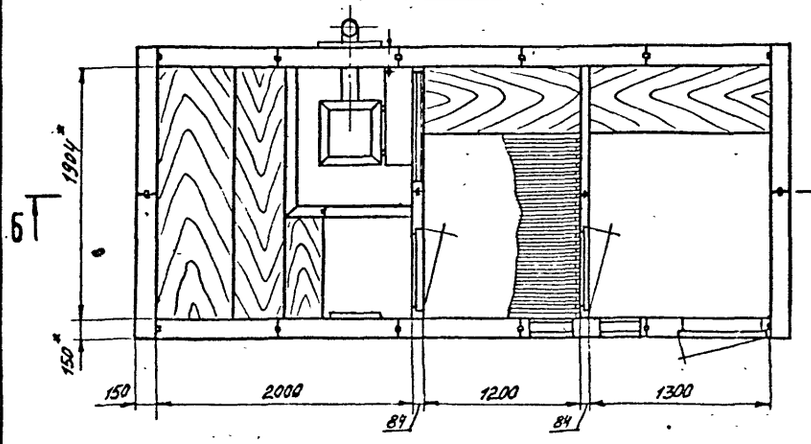

Г-Г

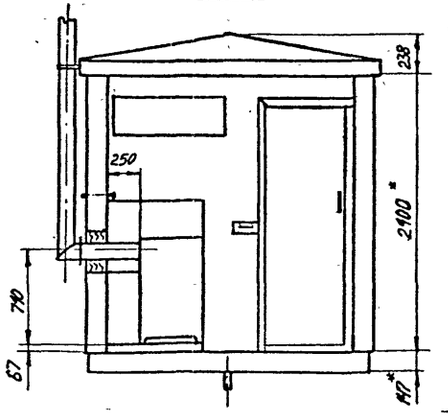

В-В

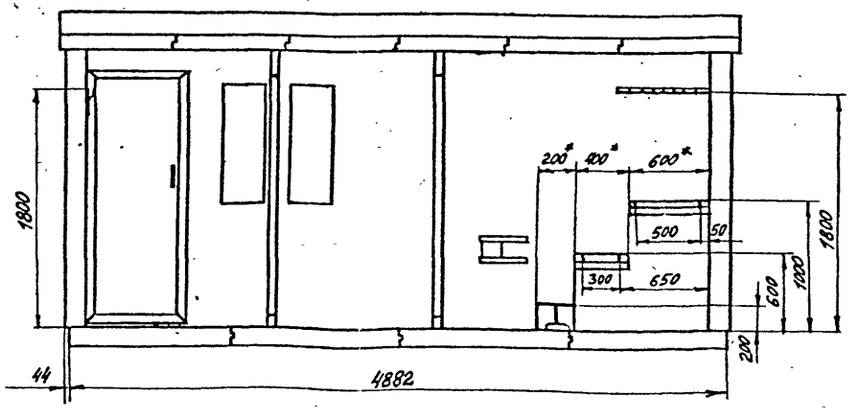

Инв. N подл.	Подпись и дата	Взам. инв. N	Инв. N дубл.	Подпись и дата
46				

Изм.	Лист	N документа	Подпись	Дата	ТУ 102-391-84	Лист 17

Приложение 3

Баня-сауна панельная на твердом топливе
Общий вид

Б-Б

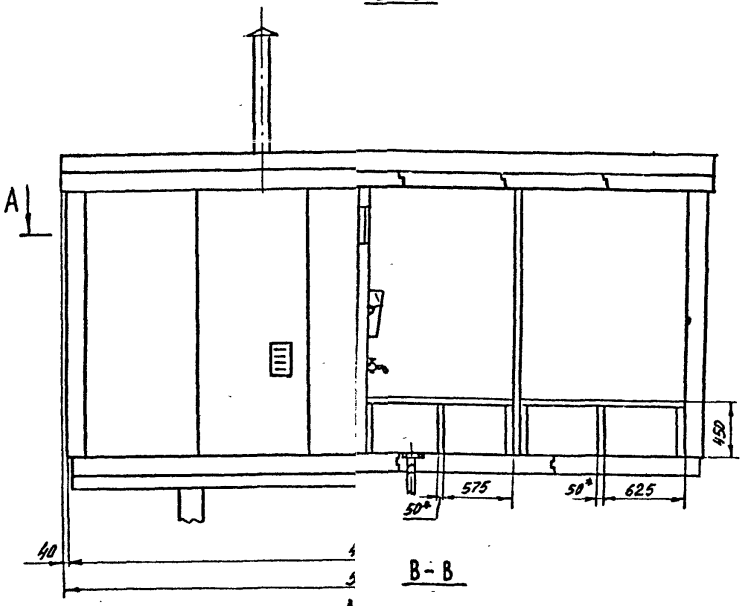

В-В

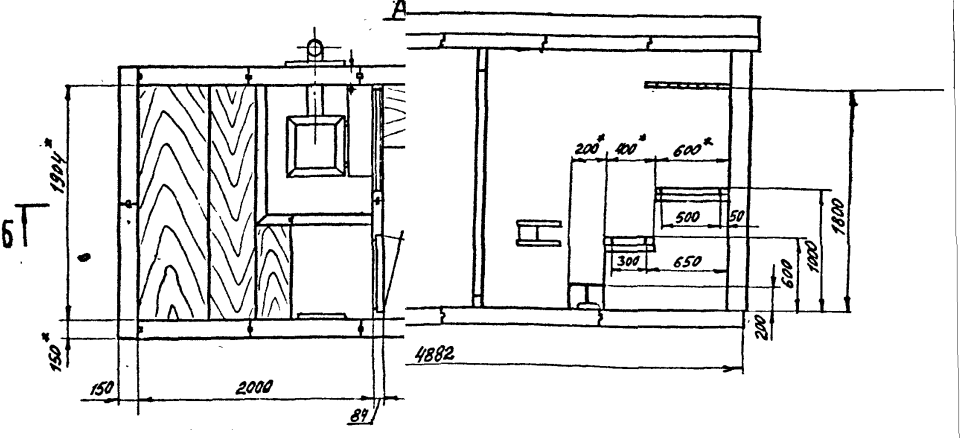

ТУ 102-391-84

Лист 1

Инв. № подл. | Подпись и дата | Взам. инв. № | Инв. № дубл. | Подпись и дата

4/6

Поз. обозначение	Обозначение	Наименование	Кол.	Примечание
1		Проушина	20	
2	В пакете V	Шпилька	4	
2	В пакетах I, III, IV	Шпилька	12	
2	В пакете V	Шпилька	4	
3	В пакетах III, IV	Брусок	8	
3	В пакете II	Брусок	4	
3	В пакете I	Брусок	4	
4		Гайка М12.5 ГОСТ 5915-70	40	
5		Гвоздь К2×40 ГОСТ 4028-63	95 кг	
6		Шайба 12 ГОСТ 11371-78	20	
7		Доска		
		Пиломатериалы хвойных		
		пород ГОСТ 8486-66 S=16 мм	22 м³	
8		Толь ТГМ-300 ГОСТ 10923-76	6	рулонов
9		Проволока 3-0-Н ГОСТ 3282-74	10 м	
3	В пакете V	Брусок	4	

1. Баня-сауна поставляется панелями, собранными в пакеты в соответствии со схемой упаковки.
   Последовательность сборки пакетов I, II, III, IV, V:
   - раскладываются два бруска поз. 3, в которых заранее установлены по две шпильки поз. 2;
   - расстилается „ковёр" из толи поз. 8;
   - укладываются панели в соответствии со схемой;
   - панели заворачиваются в „ковёр";
   - устанавливаются верхние „бруски поз. 3;
   - на шпильки одеваются проушины 1 и затягиваются гайками поз. 4;
   Последовательность сборки пакетов VI, VII:
   - расстилается „ковёр" из толи поз. 8;
   - укладываются детали в соответствии со схемой;
   - детали заворачиваются в „ковёр" и обматываются проволокой поз. 9.
2. Печь для индивидуальной финской бани поставляется в упаковке завода-изготовителя.
3. Бруски 100×100×4880-2 шт. и доски 20×150×5050-2 шт., 20×150×4880-2 шт. связать проволокой, предварительно завернув в „ковёр" из толи.
4. Лист оцинкованный ОЦ $\frac{Б\text{-}ЛН\text{-}НО\text{-}0,5\times1500\times2000\ ГОСТ\ 19904\text{-}74}{ОН\text{-}КР\text{-}1\ ГОСТ\ 14918\text{-}80}$ 16,3 м² и картон асбестовый КАОН-1-5 ГОСТ 2850-75-2,2 м² завернуть в „ковёр" из толи и обвязать проволокой.
5. Вставка, бак, труба дымовая поставляются в комплекте.

Технические требования:

1. Размеры без предельных отклонений – для справок.
2. Ящик для электрооборудования, малогабаритных узлов, деталей и крепёжных изделий изготавливать по ГОСТ 2991-76. Тип ящика III-1.

Пакет I - 1 шт, 390 кг

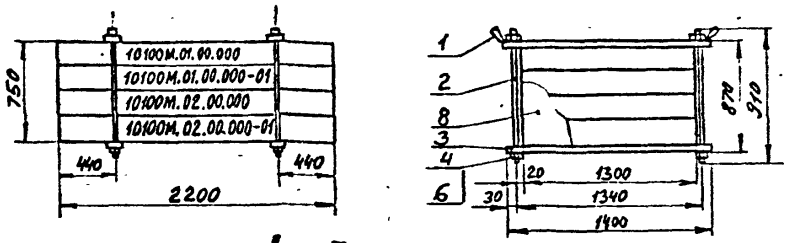

Пакет II - 1 шт, 310 кг

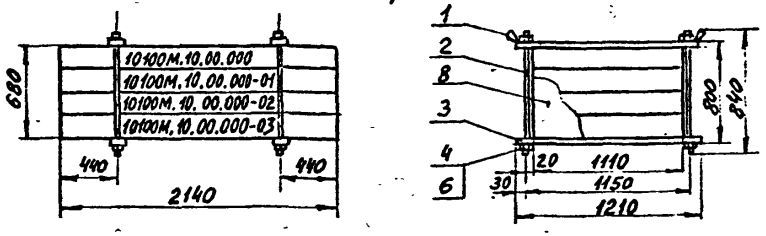

Пакет III - 1 шт, 340 кг

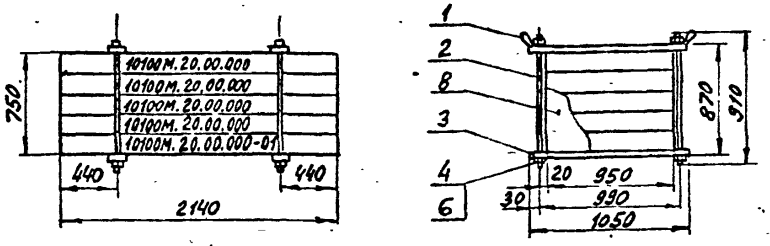

Пакет IV - 1 шт, 328 кг

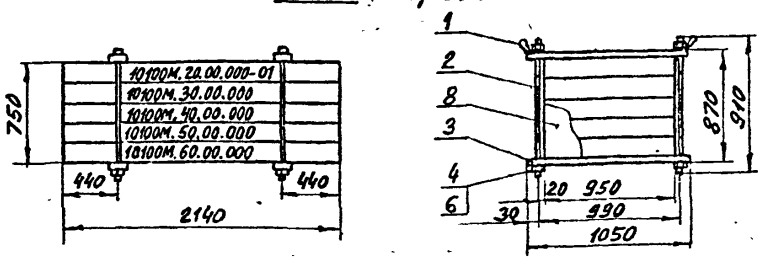

Пакет V - 1 шт, 490 кг

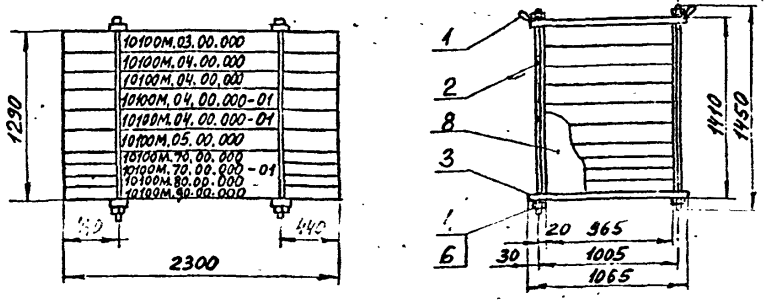

Ящик для электрооборудования, малогабаритных узлов, деталей и крепежных изделий - 1 шт.

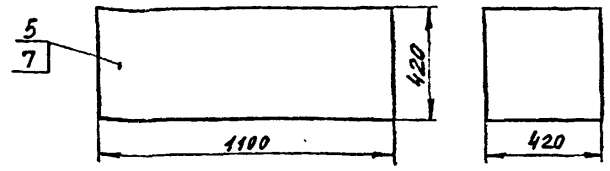

Пакет VI - 1 шт, 129 кг

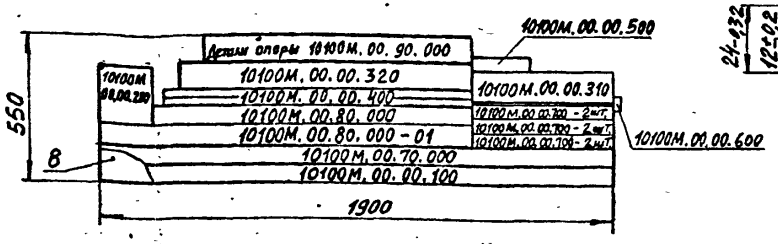

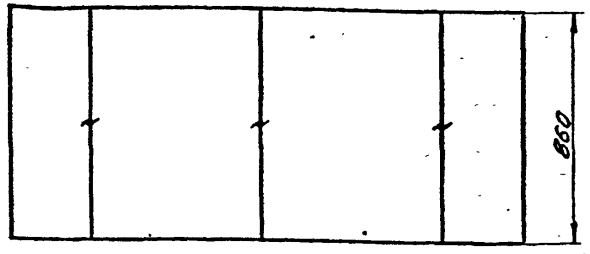

Пакет VII - 1 шт, 190 кг

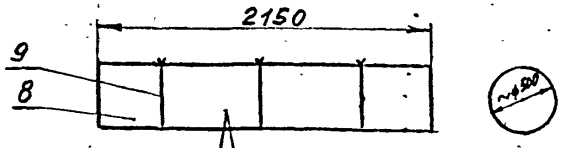

Пиломатериалы хвойных пород ГОСТ 8486-66 (20×20) мм - 48 пог. м.	10100М.00.00.001
	10100М.00.00.002
	10100М.00.00.003
	10100М.00.00.004
	10100М.00.00.006 - 2 шт.
	10100М.00.00.007 - 8 шт.
	10100М.00.00.008 - 14 шт.
	10100М.00.00.009
	10100М.00.00.010
	10100М.00.00.011 - 2 шт.
	10100М.00.00.011-01 - 2 шт.
	10100М.00.00.012 - 8 шт.
	10100М.00.00.013
	10100М.00.00.014 - 2 шт.
	10100М.00.00.015
	10100М.00.00.016
	10100М.00.00.017
	10100М.00.00.018 - 2
	10100М.00.00.021
	10100М.00.00.022 - 8 шт.
	10100М.00.00.022-01 - 8 шт.
	10100М.00.00.023 - 10 шт.
Пиломатериалы хвойных пород ГОСТ 8486-66 (20×40) мм - 30 пог. м.	
Пиломатериалы хвойных пород ГОСТ 8486-66 (90×50) мм - 6 пог. м.	

Деталь поз. 1. Пружина

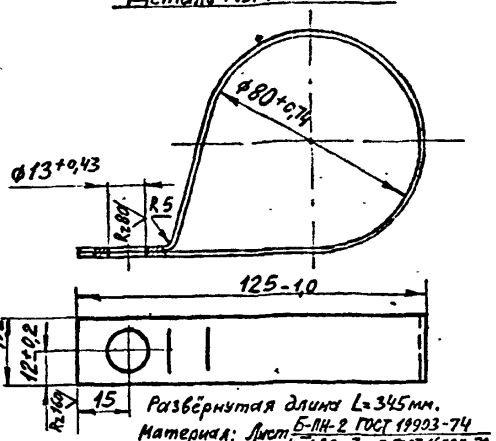

Развёрнутая длина L = 345 мм.

Материал: Лист Б-ПН-2 ГОСТ 19903-74
4-II-ВСт3сп5 ГОСТ 16523-70

Деталь поз. 2. Шпилька

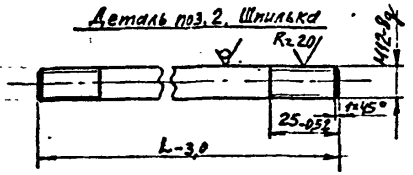

Обозначение	L, мм	Масса, кг
В пакете II	840	1,3
В пакетах I, III, IV	910	1,4
В пакете V	1450	2,3

Материал: круг В12 ГОСТ 2590-71
Ст3 ГОСТ 535-79

Деталь поз. 3. Брусок

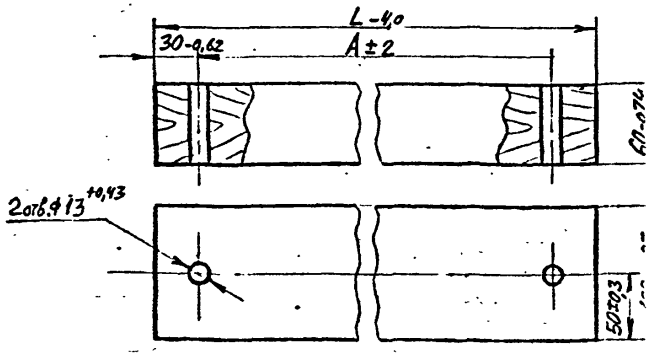

Обозначение	L, мм	A, мм	Масса, кг
В пакетах III, IV	1050	990	0,34
В пакете II	1210	1150	0,37
В пакете I	1400	1340	0,4
В пакете V	1065	1005	0,35

Материал: Пиломатериалы хвойных пород ГОСТ 8486-6

Инв. № подл. | Подпись и дата | Взам. инв. № | Инв. № дубл. | Подпись и дата

46

Лист регистрации изменений

Изм.	Номера листов (страниц)				Всего листов (страниц) в докум.	№ документа	Входящий № сопроводительного докум. и дата	Подпись	Дата
	измененных	замененных	новых	аннулированных					

Инв. № подл. | Подпись и дата | Взам. инв. № | Инв. № дубл. | Подпись и дата

4/6

Министерство строительства предприятий
нефтяной и газовой промышленности СССР

ОКП 53 6332 I400

Группа Ж 50

УТВЕРЖДАЮ

Заместитель начальника Главного
научно-технического управления

08.07.89 Б.С.Ланге

ИЗВЕЩЕНИЕ № I

об изменении технических условий ТУ I02-39I-84

БАНЯ-САУНА ПАНЕЛЬНАЯ НА ТВЕРДОМ ТОПЛИВЕ

СОГЛАСОВАНО

Главный инженер ПТО
Нефтегазстройконструкция

Письмо Е.П.Антропов
№ 04-1246 от 22.06.89

Главный инженер
ВНИИПКнефтестройконструкции

22.06.89 А.Б.Рубинштейн

Заведующий отделом № I0

В.П.Кузнецов

Заведующий отделом № 8

В.А.Зреляков

I989

ВНИИПК Спецстройконструкц	Извещение	Обозначение	Причина	Шифр	Лист	Листов
	I-89	ТУ I02-39I-84	См. ниже		2	3
	Дата выпуска	Срок изм.	Срок действия ПИ	Указание о внедрении		
Указание о заделе	На заделе не отражается					

Изм.	Содержание изменения	Применяемость
I	Причины и шифры: Продление срока действия - 0 Внедрение и изменение стандартов - 4 Титульный лист. Продлить срок действия: до 0I.0I.96 Вводная часть. Четвертый и пятый абзацы заменить ссылку: СНиП П-6-74 на СНиП 2.0I.07-85. Шестой абзац исключить слова: "ТУ I02-39I-84". Седьмой абзац исключить. Пункт I.3.I и I.3.6. заменить ссылку: ОСТ 6-05-202-78 на ОСТ 6-05-202-83. По всему тексту технических условий из обозначения стандартов исключить год их утверждения. Приложение I заменить на приложение $I^{а}$.	Разослать ПО "Нефтегазстройконструкция"

Составил	Проверил	Т. контр.	Н. контр.	Утвердил	Предст. заказчика
Разоренова			Омельченко		
Подлинник исправил		Контр. копию исправил			

Приложение

ПРИЛОЖЕНИЕ I

ПЕРЕЧЕНЬ НОРМАТИВНО-ТЕХНИЧЕСКИХ ДОКУМЕНТОВ, НА КОТОРЫЕ ИМЕЮТСЯ ССЫЛКИ ПО ТЕКСТУ ТЕХНИЧЕСКИХ УСЛОВИЙ

Обозначение	Наименование
СНиП II-6-74	Нагрузки и воздействия
ГОСТ 8486-66	Пиломатериалы хвойных пород. Технические условия
ГОСТ 9573-82	Плиты теплоизоляционные из минеральной ваты на синтетическом связующем. Технические условия
ГОСТ 618-73	Фольга алюминиевая для технических целей
ГОСТ 10354-82	Плёнка полиэтиленовая. Технические условия
ГОСТ 9347-74	Картон прокладочный и уплотнительные прокладки из него. Технические условия
ГОСТ 2697-75	Пергамин кровельный. Технические требования
ГОСТ 7118-78	Сталь тонколистовая оцинкованная. Технические условия
ГОСТ 10923-82	Рубероид. Технические условия
ГОСТ 24045-80	Профиль стальной оцинкованный гнутый с трапециевидной формой гофра для строительства. Технические условия
ГОСТ 14918-80	Сталь тонколистовая оцинкованная с непрерывных линий. Технические условия
ГОСТ 2850-80	Картон асбестовый. Технические условия
ГОСТ 20022.6-76	Защита древесины. Пропитка способом прогрев-холодная ванна
ГОСТ 20022.9-76	Защита древесины. Пропитка способом нанесения на поверхность
ГОСТ 475-78	Двери деревянные. Общие технические условия
ГОСТ 3916-69	Фанера клееная
ГОСТ 13837-79	Динамометры общего назначения. Технические условия
ГОСТ 16588-79	Пилопродукция и деревянные детали. Методы определения влажности
ГОСТ 2991-76	Ящики дощатые неразборные для грузов массой до 500 кг. Общие технические условия
ГОСТ 7016-82	Древесина. Параметры шероховатости поверхности
ОСТ 6-05-202-78	Полистирол вспенивающийся. Технические условия

gost.e-ecolog.ru