ЗОНАЛЬНЫЙ ТИПОВОЙ ПРОЕКТ
503-1-81.13.90

ГАРАЖ НА 5 ГРУЗОВЫХ АВТОМОБИЛЕЙ С ЗАКРЫТОЙ СТОЯНКОЙ

ДЛЯ СТРОИТЕЛЬСТВА В ЗАПАДНО-СИБИРСКОЙ ЗОНЕ РСФСР

СТЕНЫ ИЗ КИРПИЧА

АЛЬБОМ 5

ТД ЗАДАНИЕ ЗАВОДУ ИЗГОТОВИТЕЛЮ ПО АВТОМАТИЗАЦИИ САНИТАРНО-ТЕХНИЧЕСКИХ СИСТЕМ

gost.e-ecolog.ru

ЗОНАЛЬНЫЙ ТИПОВОЙ ПРОЕКТ
503-1-81.13.90

ГАРАЖ НА 5 ГРУЗОВЫХ АВТОМОБИЛЕЙ С ЗАКРЫТОЙ СТОЯНКОЙ ДЛЯ СТРОИТЕЛЬСТВА В ЗАПАДНО-СИБИРСКОЙ ЗОНЕ РСФСР

СТЕНЫ ИЗ КИРПИЧА

АЛЬБОМ 5

ТД ЗАДАНИЕ ЗАВОДУ ИЗГОТОВИТЕЛЮ ПО АВТОМАТИЗАЦИИ САНИТАРНО-ТЕХНИЧЕСКИХ СИСТЕМ

РАЗРАБОТАН
НОВОСИБИРСКИМ ФИЛИАЛОМ
ИНСТИТУТА ГИПРОАВТОТРАНС
ГЛАВНЫЙ ИНЖЕНЕР ФИЛИАЛА
ГЛАВНЫЙ ИНЖЕНЕР ПРОЕКТА

Я.И. ВИЛЬБЕРГЕР
В.Ф. БЕТЕХТИН

УТВЕРЖДЕН И ВВЕДЕН В ДЕЙСТВИЕ
НОВОСИБИРСКИМ ОБЛИСПОЛКОМОМ
ПРОТОКОЛ ОТ 04.02.91 № 4

Альбом 5

№№ листов	Наименование листа	Стр.
	Содержание альбома	2
АОВ1-1	Перечень комплектных устройств. Задание заводу-изготовителю	2
АОВ1-2	Щит управления П1. Чертеж общего вида	3
АОВ1-3	Щит управления П1. Технические данные аппаратов	4
АОВ1-4	Щит управления П1. Перечень надписей	5
АОВ1-5	Щит управления П1. Схема электрическая соединений	6,7
АОВ1-6	Щит управления П2(П3). Чертеж общего вида	8
АОВ1-7	Щит управления П2(П3). Технические данные аппаратов	9
АОВ1-8	Щит управления П2(П3). Перечень надписей	10
АОВ1-9	Щит управления П2(П3). Схема электрическая соединений	11,12

ГИП	Бетехтин		15-30	503-1-81.13.90 – АОВ1
Рук. бр.	Сидорова			Гараж на 5 грузовых автомобилей с закрытой стоянкой
Зав. сек.	Смирнова			Здание гаража — Стадия: РП; Лист: —; Листов: 1
Вед. инж.	Суслов			Содержание альбома — ГИПРОАВТОТРАНС Новосибирский филиал

Инв. № подл. | Подпись и дата | Взам. инв. №

Формат А4

Наименование	Кол. комплектов	Кол. приведенных панелей	Обозначение чертежа общего вида	Примечание
Щит управления П1	1	1	АОВ1-2	
Щит управления П2	1	1	АОВ1-6	
Щит управления П3	1	1	АОВ1-6	

ГИП	Бетехтин		15-30	503-1-81.13.90 – АОВ1
Зав. сек.	Смирнова			Гараж на 5 грузовых автомобилей с закрытой стоянкой
Вед. инж.	Суслов			Здание гаража — Стадия: РП; Лист: 1; Листов: 9
				Перечень комплектных устройств. Задание заводу-изготовителю — ГИПРОАВТОТРАНС Новосибирский филиал

Инв. № подл. | Подпись и дата | Взам. инв. №

Формат А4

Альбом 5

Вид спереди
Дверь не показана

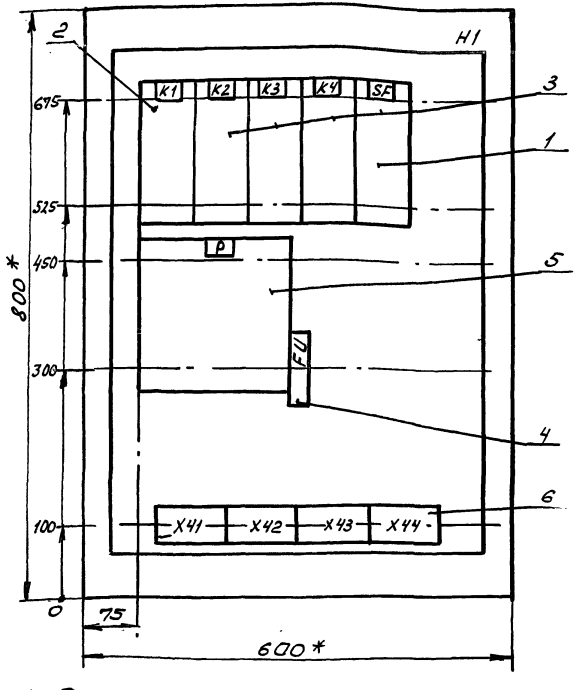

Дверь ящика
Вид спереди

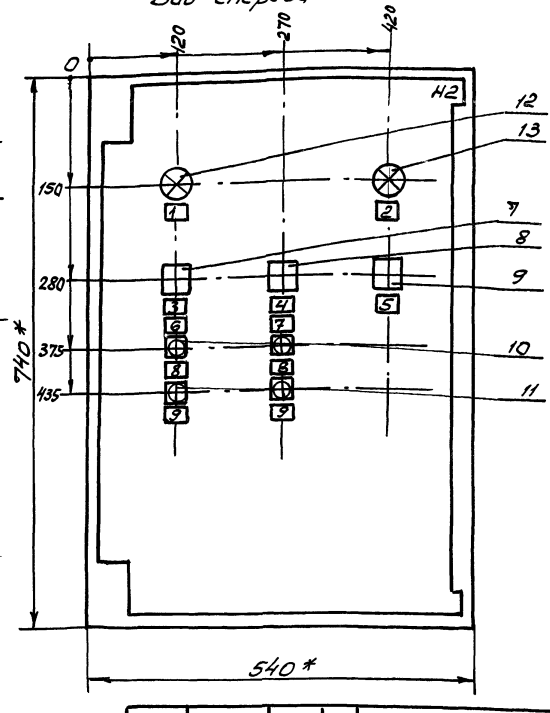

1.* Размеры для справок
2. В контуре табличек указаны номера надписей, за поперечную надписей.
3. Глубина ящика 350 мм.

ГИП	Бетехтин		12-80
Зав.сек	Смирнова		
Вед.инж	Суслов		

503-1-81.13.90 -АОВ1

Гараж на 5 грузовых автомобилей с закрытой стоянкой

Здание гаража

Стадия	Лист	Листов
РП	2	

Щит управления П1. Чертеж общего вида.

ГИПРОАВТОТРАНС Новосибирский ф-л

Инв.№ подл. | Подпись и дата | Взам.инв.№

Формат	Зона	Позиция	Обозначение	Наименование	Кол.	Примечание
				Документация		
А3			АОВ1-2	Чертеж общего вида		
А3			АОВ1-5	Схема электрическая		
				соединений		
А4			АОВ1-4	Перечень надписей		
				Сборочные единицы		
				Н1		
		1		Выключатель АК63-1м		
				на панели, Ур2А, 3Ун;	1	SF
				Реле		
		2		ПЭ-37-62У3, U~220В	1	К1
		3		ПЭ-37-42У3, U~220В	3	К2...К4
		4		Предохранитель ПП7-10У3		
				с ВТФ6У3	1	FU
		5		Прерыватель СИП-01УМ,		
				монтаж настенный,		
				U~220В, 50Гц	1	Р
		6		Блок зажимов		
				БЗ24-4П16-В/2С4У3-10	4	Х41...Х44

ГИП	Бетехтин		503-1-81.13.90 АОВ1
Зав.сек.	Смирнова		Гараж на 5 грузовых автомобилей с закрытой стоянкой
Вед.инж.	Суслов		Здание гаража — Стадия: РП; Лист: 3-1; Листов: 2
			Щит управления Л1. Технические данные аппаратов — ГИПРОАВТОТРАНС Новосибирский филиал

Копировал

Формат А4

Формат	Зона	Позиция	Обозначение	Наименование	Кол.	Примечание
				Н2		
				Переключатели		
		7		УП5312-С86У3	1	SA1
		8		УП5311-С225У3	1	SA2
		9		УП5311-А225У3	1	SA3
				Выключатели		
		10		КЕ011-У3-П, испол.4, черн.	2	SB2, SB4
		11		КЕ011-У3-П, испол.5 красн.	2	SB1, SB3
				Арматура		
		12		АСЛ11У2 зел.	1	HL1
		13		АСЛ11У2 оран.	1	HL2

Инв.№ подл. | Подпись и дата | Взам.инв.№

503-1-81.13.90 АОВ1	Лист 3-2

Копировал

Формат А4

Панель	Надпись	Поз. обозначение	Место надписи	Текст	Кол.	Вид шрифта	Заготовка
	1	HL1	Табличка	Нормальная работа	1		
	2	HL2	То же	Авария	1		
	3	SA1	"	8 1 2 Местное -О- Дистан	1		
	4	SA2	"	8 1 2 Автомат. -О- Ручное	1		
	5	SA3	"	8 1 2 Повысить -О- Понизить	1		
	6		"	Вентилятор	1		
	7		"	Система	1		
	8	SB2, SB4	"	Вкл.	2		
	9	SB1, SB3	"	Откл.	2		

ГИП	Бетехтин		11-40
Зав.сек	Смирнова		
Вед.инж	Суслов		

503-1-81.13.90 - АОВ1

Гараж на 5 грузовых автомобилей с закрытой стоянкой

Здание гаража

Стадия	Лист	Листов
РП	4	

Щит управления ПЛ. Перечень надписей.

ГИПРОАВТОТРАНС Новосибирский филиал

Панель	Надпись	Поз. обозначение	Место надписи	Текст	Кол.	Вид шрифта	Заготовка

Инв.№ подл. | Подпись и дата | Взам. инв.№

Альбом 5

Вид спереди

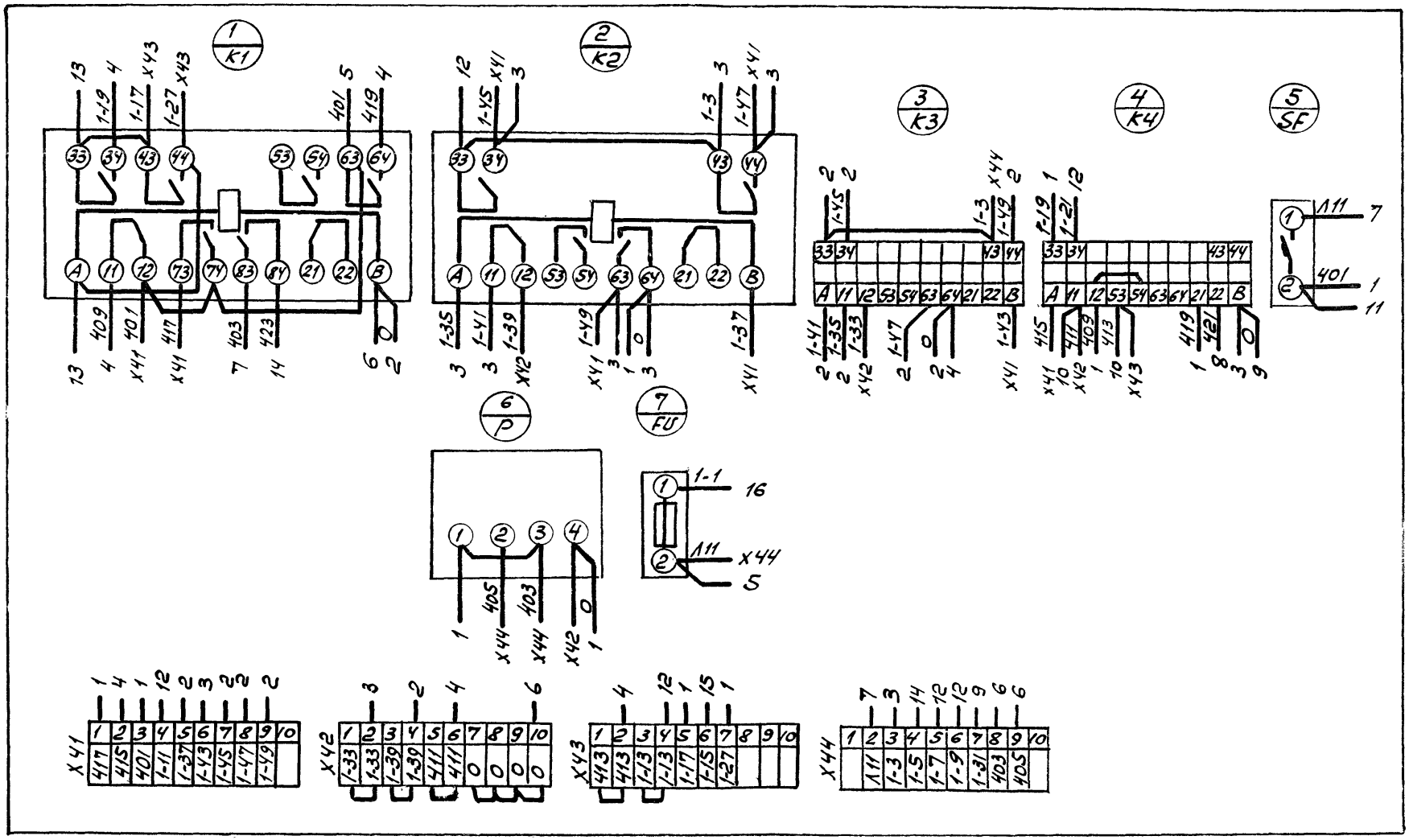

				503-1-81.13.90	АОВ1
ГИП	Бетехтин		11-90	Гараж на 5 грузовых автомобилей с закрытой стоянкой	
Зав.сек.	Смирнова				
Вед.инж.	Суслов			Здание гаража	Стадия: РП; Лист: 5-1; Листов: 2
				Щит управления П1. Схема электрическая соединений	ГИПРОАВТОТРАНС Новосибирский филиал

Альбом 5

Дверь ящика

Вид со стороны монтажа

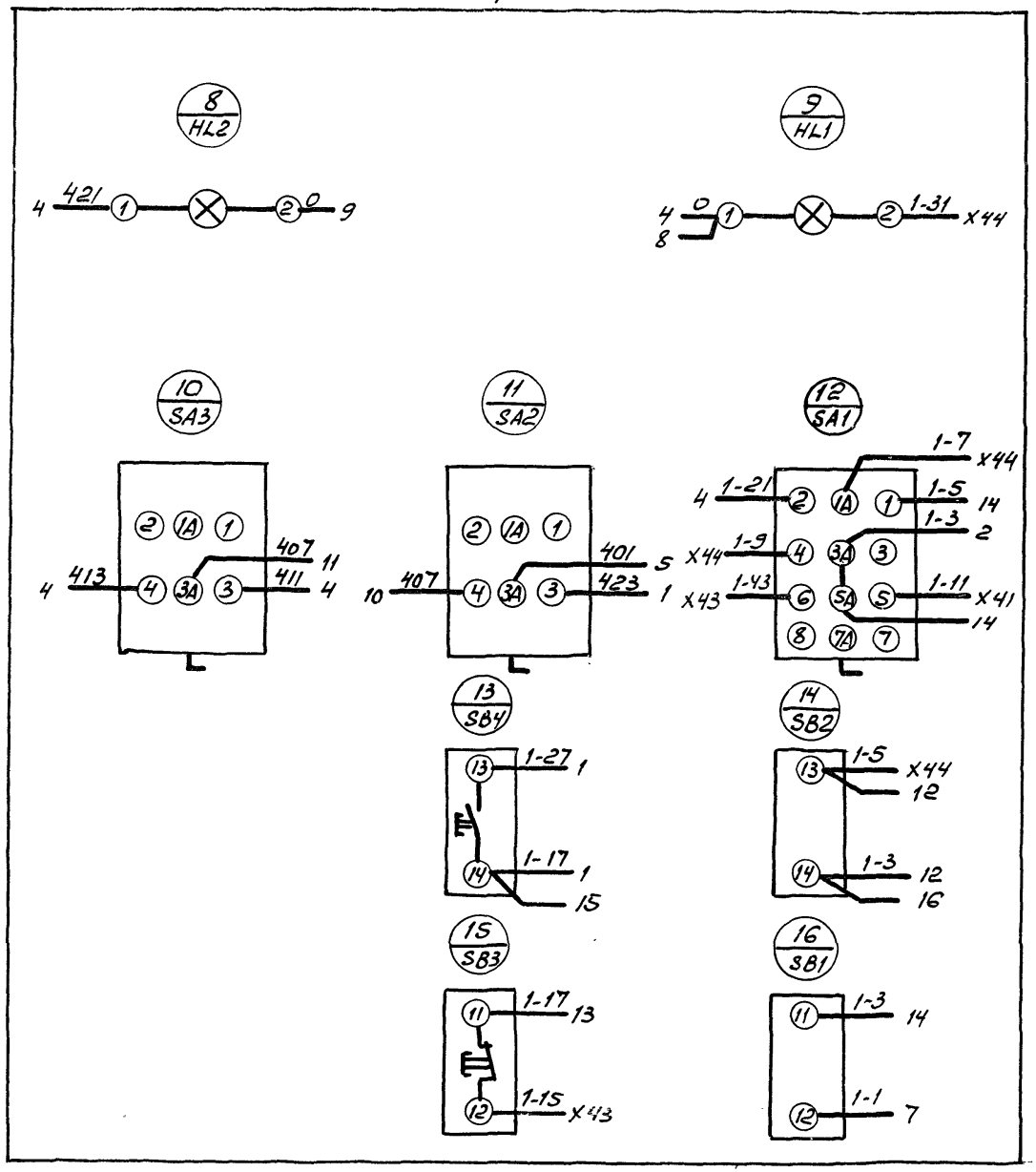

503-1-81.13.90	- АОВ1	Лист 5-2

Копировал Лис. Формат А3

Альбом 5

Вид спереди
Дверь не показана

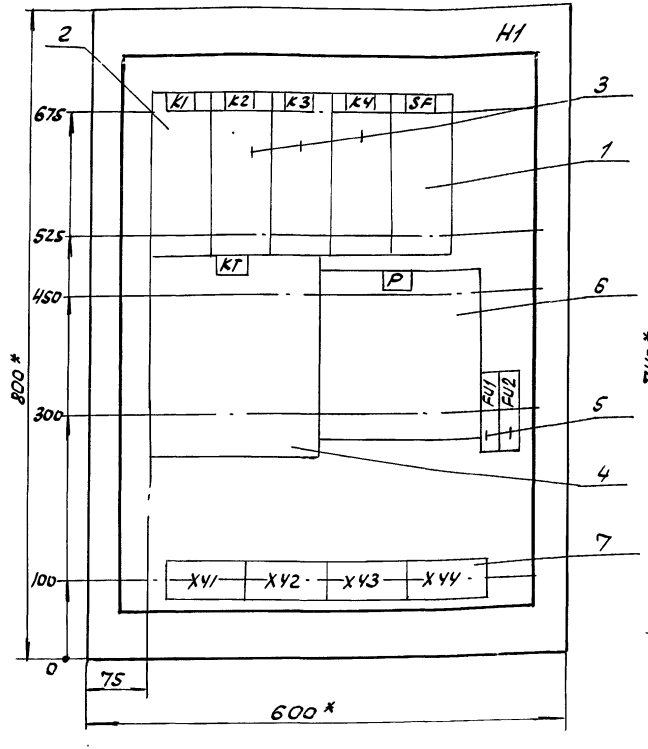

Дверь ящика
Вид спереди

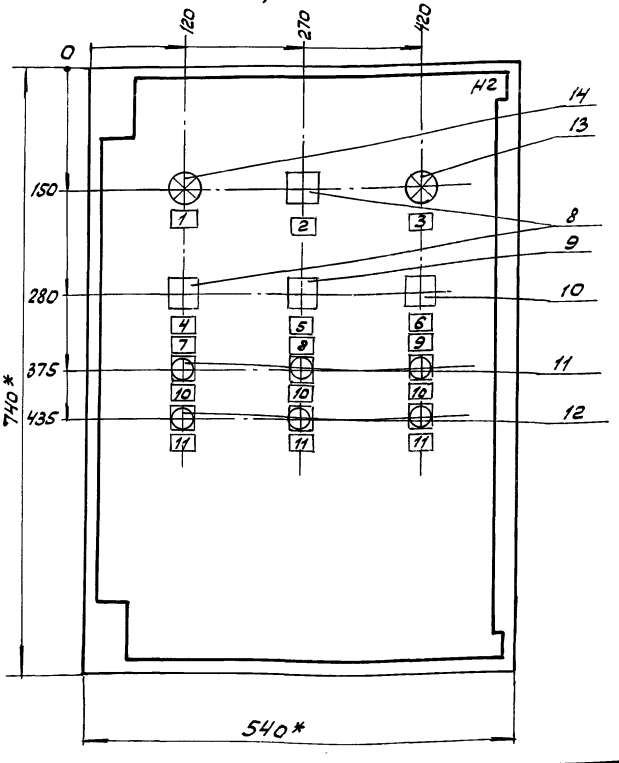

1. * Размеры для справок
2. В контуре табличек указаны номера надписей по перечню надписей
3. Глубина ящика 350мм
4. По данным чертежам изготовить 2 щита

ГИП	Бетехтин		12-90
Зав.сек.	Смирнова		
Вед.инж.	Суслов		

503-1-81.13.90 А081

Гараж на 5 грузовых автомобилей с закрытой стоянкой

Здание гаража

Стадия	Лист	Листов
РП	6	

Щит управления П2(П3). Чертеж общего вида

ГИПРОАВТОТРАНС Новосибирский филиал

Копировал

Формат А2

Инв.№ подл. | Подпись и дата | Взам.инв.№

Формат	Зона	Позиция	Обозначение	Наименование	Кол.	Примечание
				Документация		
А3			АОВ1-6	Чертеж общего вида		
А3			АОВ1-9	Схема электрическая		
				соединений		
А4			АОВ1-8	Перечень надписей		
				Сборочные единицы		
				Н1		
		1		Выключатель АК63-1м,		
				на панели, Ур2А, 3Ун	1	SF
				Реле		
		2		ПЭ-37-62УЗ, V~220В	1	К1
		3		ПЭ-37-42УЗ, V~220В	3	К2,К3,КУ
		4		ВС-33-1УХЛ4, 6мин, В.В. 3мин~220В	1	КТ
		5		Предохранитель ПП7-10УЗ		
				с ВТФ6УЗ	2	FV1, FV2
		6		Прерыватель СИП-01УЗ,		
				монтаж настенный,		
				V~220В, 50Гц	1	Р
		7		Блок зажимов		
				Б32Ч-УП16-8/2СУЗ-10	4	Х41...Х44

ГИП	Бетехтин		1Х-90	503-1-81.13.90 АОВ1
Зав.сек.	Смирнова			Гараж на 5 грузовых автомобилей с закрытой стоянкой
Вед.инж.	Суслов			
Здание гаража				Стадия: РП; Лист: 7-1; Листов: 2
Щит управления п2(п3). Технические данные аппаратов				ГИПРОАВТОТРАНС Новосибирский филиал

Формат А4

Формат	Зона	Позиция	Обозначение	Наименование	Кол.	Примечание
				Н2		
				Переключатель		
		8		УП5312-С86 УЗ	2	SA1, SA2
		9		УП5311-С225 УЗ	1	SA3
		10		УП5311-А225 УЗ	1	SA4
				Выключатель		
		11		КЕ011-УЗ-П, испол. 4,		SB2, SB4,
				черн.	3	SB6
		12		КЕ011-УЗ-П, испол. 5		SB1, SB3,
				красн.	3	SB5
				Арматура		
		13		АСЛ11У2 оранж.	1	HL2
		14		АСЛ11У2 зел.	1	HL1

Инв.№ подл. | Подпись и дата | Взам. инв.№

503-1-81 13.90 - АОВ1 Лист 7-2

Копировал Формат А4

Альбом 5

Панель	Надпись	Поз. обозначение	Место надписи	Текст	Кол.	Вид шрифта	Заготовка
	1	HL1	Табличка	Нормальная работа	1		
	2	SA2	То же	8 1 2			
				Зима – 0 – Лето	1		
	3	HL2	"	Авария	1		
	4	SA1	"	8 1 2			
				Местное – 0 – Дистан.	1		
	5	SA3	"	8 1 2			
				Автомат – 0 – Ручное	1		
	6	SA4	"	8 1 2			
				Повысить – 0 – Понизить	1		
	7		"	Вентилятор	1		
	8		"	Система	1		
	9		"	Электронагреватель	1		
	10	SB2, SB4, SB6	"	Вкл.	3		
	11	SB1, SB3, SB5	"	Откл.	3		

ГИП	Бетехтин	[signature]	IX-90
Зав. сек.	Смирнова	[signature]	
Вед. инж.	Суслов	[signature]	

503-1-81.13.90 – АОВ1

Гараж на 5 грузовых автомобилей с закрытой стоянкой

Здание гаража

Стадия	Лист	Листов
РП	8	

Щит управления П2(П3)
Перечень надписей

ГИПРОАВТОТРАНС
Новосибирский филиал

Формат А4

Панель	Надпись	Поз. обозначение	Место надписи	Текст	Кол.	Вид шрифта	Заготовка

Взам. инв. №

Подпись и дата

Инв. № подл.

Лист

Копировал Г.

Формат А4

Альбом 5

Вид спереди

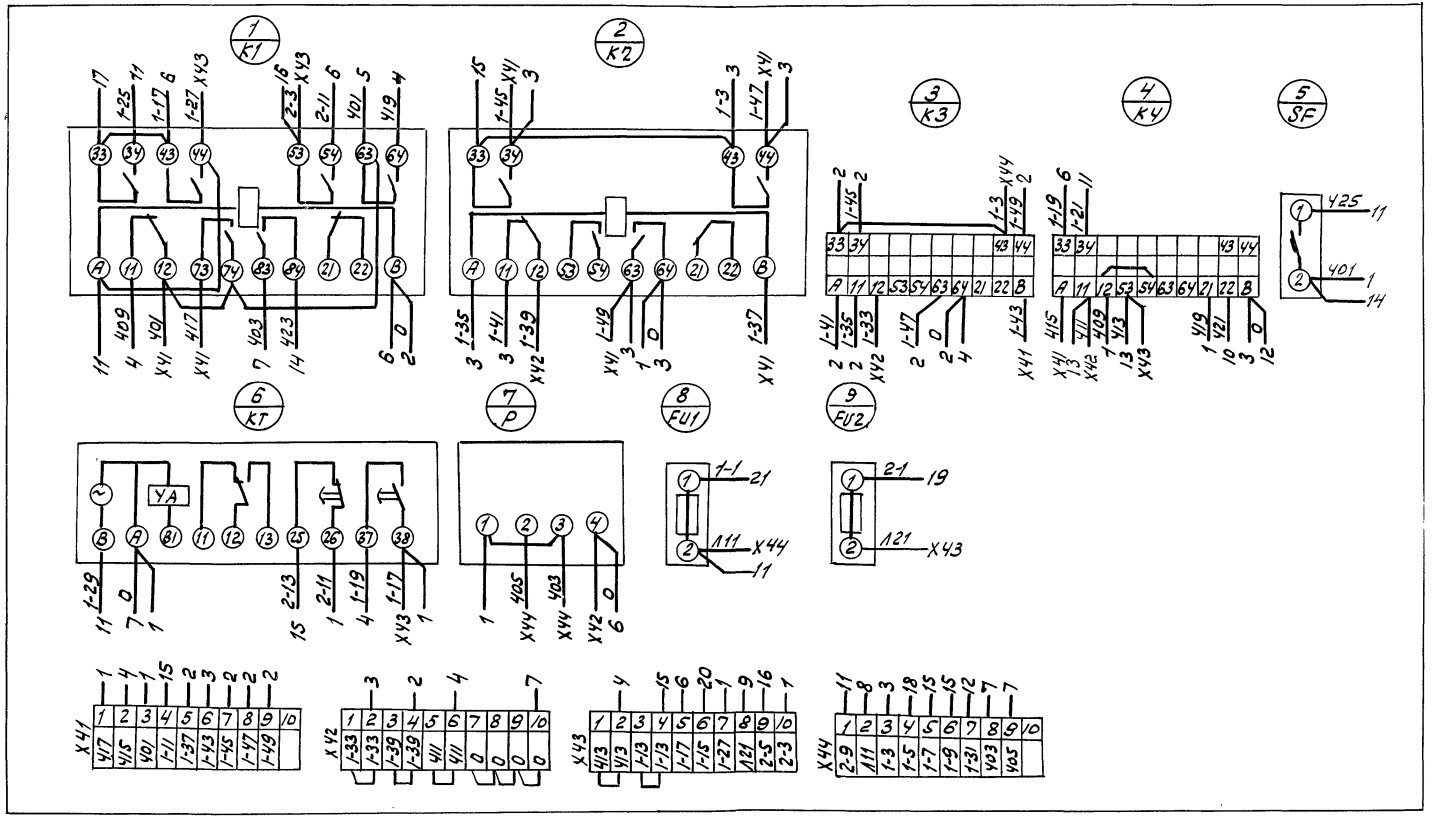

ГИП	Ветехтин		12.90
Зав.сек.	Сычрнова		
Вед.инж.	Суслов		

503-1-81.13.90 - АОВ1

Гараж на 5 грузовых автомобилей с закрытой стоянкой

Здание гаража

Стадия	Лист	Листов
РП	9-1	2

Щит управления П2(ПЗ) Схема электрическая соединений

ГИПРОАВТОТРАНС Новосибирский филиал

Копировал Формат А3

Инв.№ подл. | Подпись и дата | Взам.инв.№

Альбом 5

Дверь ящика
Вид со стороны монтажа

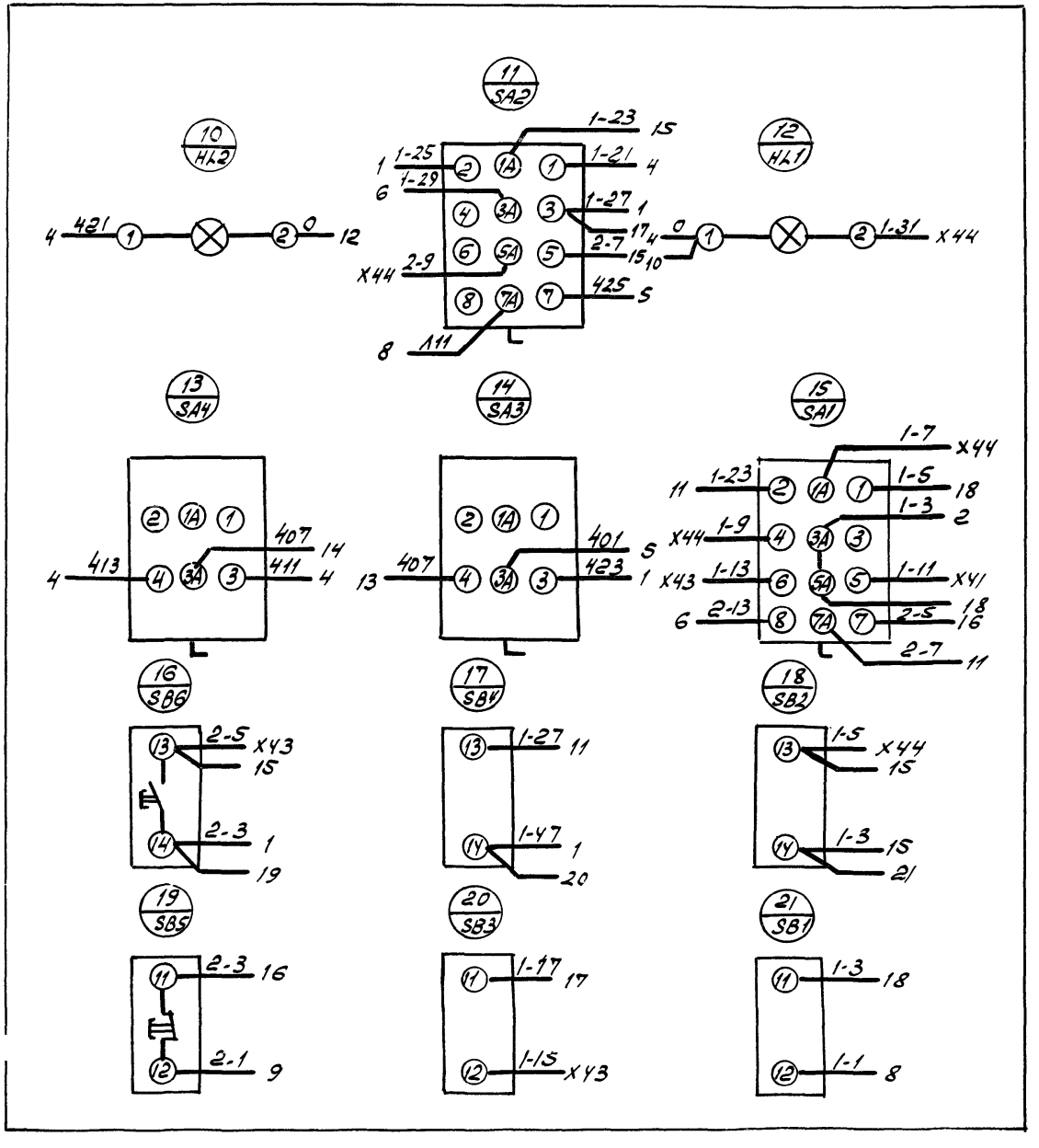

gost.e-ecolog.ru