ГОСУДАРСТВЕННЫЙ КОМИТЕТ СОВЕТА МИНИСТРОВ СССР ПО ДЕЛАМ СТРОИТЕЛЬСТВА
/ ГОССТРОЙ СССР /

36-1

ТИПОВЫЕ КОНСТРУКЦИИ И ДЕТАЛИ ЗДАНИЙ И СООРУЖЕНИЙ

ТИПОВЫЕ КОНСТРУКЦИИ МНОГОЭТАЖНЫХ ПРОИЗВОДСТВЕННЫХ ЗДАНИЙ

Серия 1.489-1

ШАХТЫ ЛИФТОВ
МНОГОЭТАЖНЫХ ЗДАНИЙ ПРОМЫШЛЕННЫХ ПРЕДПРИЯТИЙ

Выпуск 0
АРХИТЕКТУРНО-СТРОИТЕЛЬНЫЕ ЧЕРТЕЖИ
/ МАТЕРИАЛЫ ДЛЯ ПРОЕКТИРОВАНИЯ /

ЦНИИПРОМЗДАНИЙ			ЛГПИ	
Гл. инж. пред.				
Гл. конструктор	Сергеев	Гл. инженер	Загребин	
Рук. от К-т	Васильев	Гл. констр. ин-та	Дравкин	
Рук. группы	Выжигин	Гл. констр. отд.	Коржневская	
	Смиляйский	Рук. группы	Исаев	

РАЗРАБОТАНЫ
ЦНИИПРОМЗДАНИЙ и ЛГПИ

ОДОБРЕНЫ
Отделом типового проектирования
и организации проектно-изыскательских работ
ОСТРОЯ СССР
протокол от 12 июля 1973 г.

12721

gost.e-ecolog.ru

Шифр 1.489-1 Выпуск 0
Марка-лист С
Инв. №

Содержание

Стр.		Лист
2÷4	Содержание	
5÷8	Пояснительная записка	
9	Схемы шахт лифтов	1
10	Характеристика лифтов	2
	Лифт пассажирский Q = 320 кгс V = 1 м/сек с противовесом сзади кабины. Кабина 1000×1200×2100	
11	Планы шахты и машинных помещений	3
12	Разрезы	4
13	Развертка стен шахты при высотах этажей 3600, 4200, 4800, 6000 и 7200 мм. Лифт пассажирский Q=350 кгс V = 1 м/сек с противовесом сзади кабины. Кабина 980×1120×2100	5
14	Планы шахты и машинных помещений	6
15	Разрезы	7
16	Развертка стен шахты при высотах этажей 3600, 4200, 4800, 6000 и 7200 мм. Лифт пассажирский Q=500 кгс V=1 м/сек с противовесом сзади кабины. Кабина 1080×1420×2100.	8
17	Планы шахты и машинных помещений	9
18	Разрезы. Лифт пассажирский Q=500 кгс V=1 м/сек с противовесом сзади кабины. Кабина 1200×1400×2100	10
19	Планы шахты и машинных помещений	11
20	Разрезы	12
21	Развертка стен шахты при высотах этажей 3600, 4200, 4800, 6000 и 7200 мм. Лифт пассажирский Q=500 кгс V = 1 м/сек с противовесом сзади кабины. Кабина 2200×1200×2100.	13
22	Планы шахты и машинного помещения	14
23	Разрезы	15
24	Развертка стен шахты при высотах этажей 3600, 4200, 4800, 6000 и 7200 мм. Лифт пассажирский Q = 1000 кгс V=1 м/сек с противовесом сзади кабины. Кабина 1800×1500×2100	16
25	Планы шахты и машинных помещений	17
26	Разрезы	18
27	Развертка стен шахты при высотах этажей 3600, 4200, 4800, 6000 и 7200 мм. Лифт пассажирский Q=1000 кгс V = 1 м/сек с противовесом сзади кабины. Кабина 1800×1500×2250.	19
28	Планы шахты и машинных помещений	20
29	Разрезы	21
30	Развертка стен шахты при высотах этажей – 3600, 4200, 4800, 6000 и 7200 мм. Парная установка лифтов пассажирских Q=350 кгс V=1 м/сек с противовесом сзади кабины. Кабина 980×1120×2100.	22
31	Планы шахты и машинных помещений	23
32	Разрезы	24
33	Развертка стен шахты при высотах этажей 3600, 4200, 4800, 6000 и 7200 мм. Парная установка лифтов пассажирских Q=500 кгс V = 1 м/сек с противовесом сзади кабины. Кабина 1080×1420×2100.	25
34	Планы шахты и машинных помещений	26
35	Разрезы	27

12721

ТК 1973	Содержание	Серия 1.489-1 Вып. 0 Лист С

Госстрой СССР Промэлектропроект Москва
Рук. отд. Рук. группы Выполнил Проверил Н. контр. Гип
Стилянский Баранова Затевахин
1973

Стр.		Лист
	Лифт пассажирский Q=500 кгс, V=1 м/сек с противовесом сзади кабины. Кабина 2200×1130×2100.	
36	Планы шахты и машинного помещения.	28
37	Разрезы.	29
38	Развертка стен шахты при высотах этажей 3600, 4200, 4800, 6000 и 7200 мм.	30
	Лифт грузовой Q=500 кгс. Кабина 1000×1500×2000.	
39	Планы шахт и машинных помещений.	31
40	Разрезы.	32
41	Развертка стен шахты при высотах этажей 3600, 4200, 4800, 6000 и 7200 мм.	33
	Лифт грузовой Q=500 кгс. Кабина 1500×2000×2000.	
42	Планы шахт и машинных помещений.	34
43	Разрезы.	35
	Лифт грузовой Q=1000 кгс. Кабина 1500×2000×2200.	
44	Планы шахт и машинных помещений.	36
45	Разрезы.	37
46	Развертка стен шахты при высотах этажей 3600, 4200, 4800, 6000, и 7200 мм.	38
	Лифт грузовой Q=1000 кгс. Кабина 2000×2000×2200.	
47	Планы шахт и машинных помещений.	39
48	Разрезы.	40
	Лифт грузовой Q=1000 кгс. Кабина 2000×2500×2200.	
49	Планы шахт и машинных помещений.	41
50	Разрезы.	42
	Лифт грузовой Q=2000 кгс. Кабина 2000×2500×2200.	
51	Планы шахт и машинных помещений.	43
52	Разрезы.	44
53	Развертка стен шахты при высоте этажа 3600 мм.	45
54	Развертка стен шахты при высоте этажей 4200, 4800 и 6000 мм.	46
55	Развертка стен шахты при высоте этажа 7200 мм.	47
	Лифт грузовой Q=2000 кгс. Кабина 2000×3000×2200.	
56	Планы шахт и машинных помещений.	48
57	Разрезы.	49
	Лифт грузовой Q=3200 кгс. Кабина 2000×3000×2200.	
58	Планы шахт и машинных помещений.	50
59	Разрезы.	51
	Лифт грузовой Q=3200 кгс. Кабина 2500×3500×2200.	
60	Планы шахт и машинных помещений.	52
61	Разрезы.	53
	Лифт грузовой Q=5000 кгс. Кабина 3000×4000×2400.	
62	Планы шахты и машинного помещения.	54
63	Разрезы.	55
64	Развертка стен шахты при высоте этажа 3600 мм.	56
65	Развертка стен шахты при высоте этажей 4200, 4800 и 6000 мм.	57
66	Развертка стен шахты при высоте этажа 7200 мм.	58

12721

ТК 1973	Содержание	Серия 1.489-1	
		Вып. 0	Лист С

12721 4

Шифр 1.489-1 Выпуск 0
Марка-лист С
Инв. №

Рук. ОТК-1 Выжигин
Рук. группы Смилянский
Архитектор Баранова
Дата выпуска 1973 г.

Трой СССР ЦНИИПРОМЗДАНИЙ Москва

Стр.		Лист
67	Примеры расположения машинных помещений лифтов в зданиях с укрупненной сеткой колонн верхнего этажа.	59
68	Разрезы.	60
69÷71	Таблицы толщин стен шахт и марки материалов кладки.	61÷63
72	Таблица предельных высот возведения шахт при действии ветровой нагрузки по всей высоте шахты.	64
73÷77	Примеры устройства фундаментов и приямков для шахт лифтов.	65÷69
78	Бетонные тумбы БТ1÷БТ8.	70
79	Бетонные тумбы БТ9÷БТ12, бетонные столбики БС1÷БС5, бетонные подушки БП1÷БП4.	71
80	Детали разрезов 1, 2, 3, 4, 5, 6.	72
81	Узлы „А" и „Б" и фасонные элементы.	73
82	Обрамление дверного проема.	74
83, 84	Примеры размещения отдельно стоящих шахт лифтов в средних пролетах здания.	75, 76
85, 86	Примеры решения перекрытий зданий в местах прохождения шахт лифтов.	77, 78
87, 88	Таблицы нагрузок на строительные конструкции от лифтовой установки лифтов.	79, 80
89÷93	Таблицы усилий от нормативных нагрузок на фундаменты шахт.	81÷85

Шифр 1.489-1 выпуск 0
Марка-лист С
Инв. №

Рук. отд-1 Вяжигин
Рук. группы Смолянский
Архитектор Баранова
Дата выпуска 1973г

Госстрой СССР ЦНИИПРОМЗДАНИЙ Москва

12721

ТК 1973 | Содержание. | Серия 1.489-1 | Вып. 0 | Лист С

Шифр 1.489-1 Выпуск 0
Марка-лист П3
Инв. №

Пояснительная записка

I. Введение

1 В настоящей работе приведены примеры объемно-планировочных и конструктивных решений, а также рабочие чертежи железобетонных покрытий и перекрытий шахт и машинных помещений пассажирских, грузопассажирских и грузовых лифтов многоэтажных производственных зданий, решаемых в типовых железобетонных конструкциях с нагрузками на перекрытия до 2500 кгс/м² с унифицированными высотами этажей 3,6, 4,2, 4,8, 6,0, 7,2 и 10,8 м для районов с расчетной сейсмичностью до 6 баллов включительно.

2. Все материалы комплектуются в двух альбомах:

выпуск 0 – архитектурно-строительные чертежи (материалы для проектирования);

В выпуске приведены чертежи планов шахт и машинных помещений, разверток стен шахт, примеры устройства междуэтажных перекрытий в ячейках с лифтовыми установками, а также примеры устройства приямков и фундаментов шахт;

выпуск I – железобетонные конструкции (рабочие чертежи);

в выпуске приведены рабочие чертежи монолитных плит перекрытий шахт и покрытий машинных помещений.

3. В качестве примеров разработаны чертежи шахт и машинных помещений лифтов по ГОСТ 5746-67 и ГОСТ 8823-67, а также лифтов по ГОСТ 5746-58, поставка которых будет производиться до 1 января 1975 г (письмо Госстроя СССР № 1-2265 от 27/VIII-71 г.).

Схемы шахт лифтов приведены на листе 1.

Характеристика лифтов по грузоподъемности, вместимости, скорости подъема и размерам кабины, расположению противовеса, а также строительные параметры лифтовых установок приведены в таблице на листе 2.

4. При разработке чертежей использованы следующие материалы:

– альбом заданий на проектирование строительной части лифтовых установок (типовых конструкций лифтов) АТ-4.00-66;

– дополнение к альбому заданий на проектирование строительной части лифтовых установок (типовых конструкций лифтов) АТ-4.00-66;

– альбом заданий на проектирование строительной части лифтовых установок (типовых конструкций лифтов) АТ-5.00-71;

– Правила устройства и безопасной эксплуатации лифтов Госгортехнадзора СССР;

– Технические условия проектирования лифтов и лифтовых установок СН 45-59;

– СНиП III-Г.10.9-65. Лифты. Правила производства и приемки монтажных работ.

II. Объемно-планировочные решения

5. В серии представлены примеры отдельно стоящих шахт лифтов. При необходимости лифты могут блокироваться в одной ячейке с лестничными клетками, что не должно приводить, однако, к исключению метколонной плиты, необходимой для обеспечения продольной устойчивости здания.

В противном случае необходимо предусматривать железобетонную распорку, как показано для случая размещения грузового лифта Q = 5000 кгс на листе 76.

6. Все шахты лифтов проектируются тухими. Шахты пассажирских лифтов разработаны для непроходных кабин с размещением

Госстрой СССР ЦНИИПромзданий Москва
Нач. отд. Рук. группы Исполнитель
Выжигин Гинзбургский Бородавко
1973
Дата выпуска: 1973

ЦИИПромзданий Госстроя СССР
Москва
Гип. Баранова
Рук. группы Баранова
Рук. отд-л Смиланский
Нач. сектора Бажанов
Дата выпуска 1973 г.
Серия 1.489-1 Выпуск 0
Марка-лист ПЗ
Инв. №

противовеса сзади кабины. Шахты всех грузовых лифтов разработаны для проходных кабин с расположением противовеса сбоку кабины, в связи с чем на схемах разрезов и на поэтажных развертках стен шахт этих лифтов показано по два дверных проема на каждом этаже. В конкретных проектах в зависимости от потребности дверные проемы шахты на отдельных этажах могут и не устраиваться или устраиваться только с одной стороны. В случае применения для грузовых лифтов непроходных кабин дверные проемы устраиваются только с одной стороны шахты.

7. В парных установках лифтов смежные шахты должны быть разделены металлической сеткой (сетка должна быть выполнена из проволоки диаметром не менее 1,2 мм, с ячейками не более 20 мм), если это допускается „Противопожарными нормами строительного проектирования", или глухими перегородками. Ширина ригелей между смежными шахтами должна быть не более 100 мм. Ригели по вертикали необходимо располагать в одной плоскости. Отклонение от вертикальной плоскости не должно превышать ± 20 мм на всю высоту шахты.

8. Ввиду большого количества возможных вариантов разрезов по шахтам лифтов, которые определяются различной этажностью здания, различной толщиной стен, различным размещением дверных проемов в шахте и различными конструктивными решениями примыкающих к шахтам лифтов строительных конструкций, в настоящем альбоме приведены лишь схемы разрезов. Рабочие чертежи разрезов составляются в конкретных проектах с помощью приведенных схем разрезов с учетом конкретных планировочных условий; назначение толщины стен производится по таблицам на листах 61÷63.

9. Машинные помещения лифтов расположены над кровлей здания и вход в них устроен с кровли. Исключением являются здания с укрупненной сеткой колонн верхнего этажа с высотами этажа H = 7,2 и 10,8 м. Для этих случаев машинное помещение располагается внутри здания.

Подход к машинному помещению должен быть свободным, всегда доступным, поэтому для пассажирских и грузовых лифтов, где расположение дверного проема машинного помещения зависит от положения лебедки, планировка шахт и машинных помещений дана в двух вариантах.

В этом случае на чертежах разрезов маркировка плит перекрытия шахт лифтов и покрытий машинных помещений дана в виде дроби; марка, приведенная в числителе, соответствует I-му варианту, в знаменателе — II-му варианту.

Выбор I или II варианта зависит от возможности устройства свободного подхода к входу в машинное помещение.

10. Приведенные в альбоме планировки и расположение дверных проемов в машинных помещениях являются рекомендуемыми. Допускаются другие расположения дверного проема при условии предварительного согласования его с ЦПКБ „Союзлифтмаш."

11. Двери и дверные коробки в машинное помещение обиваются кровельной сталью по войлоку, смоченному в глиняном растворе.

III. Конструктивные решения и расчет строительных конструкций.

12. Шахты и машинные помещения лифтов решены как отдельно стоящие с несущими кирпичными стенами, отделяющимися от каркаса здания деформационными швами, что создает независимую работу конструкций шахт и каркаса здания.

13. Стены шахт лифтов выполняются из кирпича глиняного обыкновенного пластического прессования марок 75 и 100 на цементно-известковом растворе марки 50. Для стен машинных помещений принят пустотелый кирпич марки 75. Толщина стен и марки кирпича

ШиФД
1.489-1
Выпуск 0
Марка-лист
ПЗ
Инв. №

при возведении шахт после устройства стенового ограждения и остекления здания приведены на листах 61÷63.

Изменение толщины стен производится на отметке верха плит перекрытия.

Предельные высоты возведения шахт при действии ветровой нагрузки по всей высоте шахты приведены на листе 64. Перемычки над дверными проемами приняты одиночные по серии 1.139-1.

14. Участки перекрытий, примыкающие к лифтам, решаются в монолитном железобетоне; конструктивное оформление этих участков производится в зависимости от конкретного расположения лифта в ячейке и нагрузки на междуэтажное перекрытие. Примеры монолитных участков приведены на листах 77, 78.

При расположении монтажного отверстия в консольной части перекрытий над шахтой соответствующее отверстие должно устраиваться и в покрытии здания, как показано, например, на листе 4.

15. Фундаменты шахт лифтов рекомендуется проектировать в виде монолитных железобетонных плит.

При необходимости фундаментные плиты могут частично опираться на обрезы фундаментов; в этих случаях подстольной частью плиты необходимо предусматривать бетонную подготовку до отметки подошвы фундаментов под колонны здания.

Примеры устройства фундаментов приведены на листах 65÷69.

Стены приямка до отметки – 0,15 рекомендуется выполнять из сборных бетонных блоков по серии 1.116-1 выпуск I.

Ступени фундаментов под колонны не должны выступать внутрь приямка.

16. При расчете стен шахт лифтов снеговая нагрузка принята равной 100 кг/м² (III район), нормативный скоростной напор ветра – для II и IV районов, ветровая нагрузка определена с учетом динамического воздействия пульсаций скоростного напора, вызванных порывами ветра (СНиП II-А, 11-62, п. 6, 5, стр 21). Расчет произведен в соответствии с „Указаниями по расчету на ветровую нагрузку технологического оборудования колонного типа и этажерок"

Расчет фундаментов шахт можно производить с использованием приведенных на листах 81÷85 усилий от нормативных нагрузок по обрезу стен приямка; фундаментную плиту следует рассчитывать как свободно опертую по контуру, нагруженную отпором основания.

IV. Основные указания по возведению шахт лифтов и машинных помещений

17. Кирпичная кладка стен шахт лифтов выполняется с расшивкой швов с внутренней стороны и в пустошовку с наружной. Стены шахт должны возводиться строго вертикально без выступов и впадин с соблюдением параллельности противостоящих стен и перпендикулярности примыкающих стен. Отклонения стен шахты от вертикальной плоскости не должны превышать 15 мм на всю высоту шахты, при этом размеры шахт лифтов и допускаемые отклонения на размеры в любом сечении должны соответствовать требованиям чертежей настоящего альбома.

18. В случае, если в процессе возведения ветровая нагрузка действует по всей высоте шахты, предельную высоту возведения, а также марки кирпича и раствора следует принимать по таблице на листе 64.

При бетонировании фундаментной плиты, а также плит перекрытия шахт лифтов необходимо обратить внимание на установку предусмотренных в рабочих чертежах анкеров для монолитных бетонных тумб, предназначенных для опирания буферов кабины и противовеса и для бетонных столбиков, служащих для опирания подлебедочных балок.

Гл. инж. Ахлюгин
Гл. арх. группы Баронова
Рук. отд-я Юхнетер
Дата выпуска: 1973
ЦНИИПРОМЗДАНИЙ
Госстрое СССР
Москва

12721

19. Бетонирование плиты монтажного проема в перекрытии над шахтой производится после подъема оборудования машинного помещения. В случае, когда монтаж лифтов производится укрупненными узлами при помощи строительных кранов, устройство перекрытия над шахтой производится после транспортировки оборудования, размещаемого в шахте, а покрытия над машинным помещением - после транспортировки оборудования, устанавливаемого в машинном помещении. При выполнении монтажа по приведенной технологии монтажный люк в машинном помещении грузовых лифтов можно не устраивать.

20. При наличии консольных свесов у плит перекрытия над шахтами лифтов бетонирование этих плит производится только после устройства компенсатора между стенами шахты лифтов и конструкциями покрытия здания и укладки утеплителя по покрытию здания под консольную часть.

21. При возведении стен шахт лифтов в зимнее время способом замораживания значения предельной высоты возведения принимать в соответствии с табл. на листе 64 по графе с нулевой прочностью раствора, при этом снижение прочности раствора, вызываемое его ранним замораживанием, следует компенсировать повышением его марки согласно указаниям СНиП II-В. 2-62. Под перемычками в зимней кладке необходимо устанавливать временные стойки на клиньях из условия максимально допустимого пролета перемычки 1,2 м в стенах толщиной 380 мм и 2,0 м в стенах большей толщины. Устройство машинного помещения над шахтой, стены которой возведены способом замораживания, допускается только после оттаивания стен шахты и приобретения кладкой проектной прочности.

22. При возведении стен шахты производится установка брусьев для настилов. Брусья изготовляются из хвойных пород не ниже второго сорта. Спецификация брусьев приводится в строительных чертежах.

23. Строительные конструкции, предъявляемые под монтаж оборудования, должны соответствовать требованиям раздела 3 СНиП III-Г. 10.9-65.

24. Устройство чистых бетонных полов приямка и машинного помещения производится после прокладки труб и установки оборудования. В машинном помещении при бетонировании полов вокруг отверстий устраиваются бортики высотой 75 мм над уровнем пола.

25. Крепление направляющих, дверей и других стальных элементов в лифтах до 1000 кг включительно, осуществляется дюбелями путем пристрелки их монтажным пистолетом в соответствии с „Инструкцией по применению строительно-монтажных пистолетов СМП-1 и СМП-3 в электромонтажном производстве" МСН-29-63 / Гмсс СССР.

26. Крепление обрамления дверных проемов в пассажирских лифтах производится к шлямбурным пробкам.

27. Крышки люка в перекрытиях шахт пассажирских лифтов обшить досками δ = 40 мм. Доски к крышке люка крепить шурупами (ГОСТ 1144-70).

Шифр 1.489-1 Выпуск 0
Марка-лист ПЗ
Инв. №

Госстрой СССР ЦНИИПРОМЗДАНИЙ Москва

Рук. ОПК-1 Выжигин
Рук. группы Смольянский
Архитектор Баронова
Дата выпуска 1973г.

12721
ТК 1973 — Пояснительная записка
Серия 1.489-1
Вып. 0 | Лист ПЗ

Шифр	
1.489-1 выпуск 0	
Марка-лист	
1	
Инв. №	

Лифты пассажирские

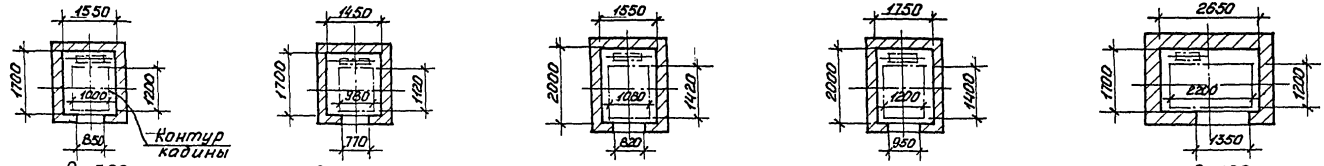

Q = 320 кгс Q = 350 кгс Q = 500 кгс Q = 500 кгс Q = 500 кгс

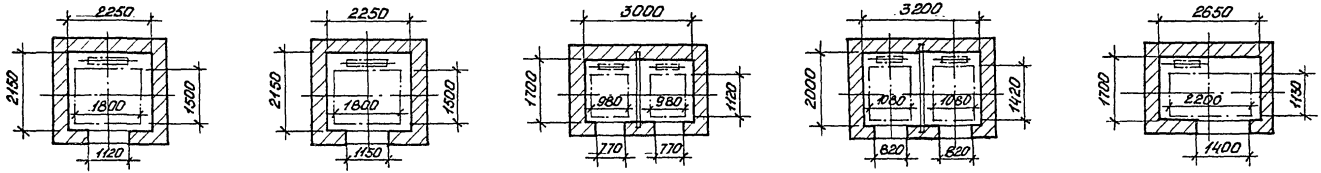

Q = 1000 кгс Q = 1000 кгс Q = 350 кгс × 2 Q = 500 кгс × 2 Q = 500 кгс

Лифты грузовые

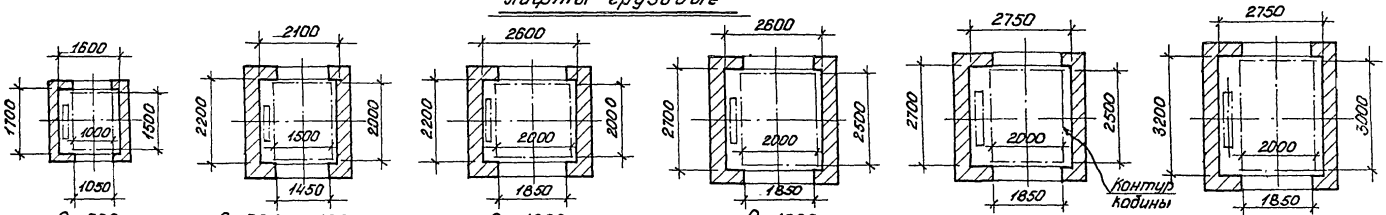

Q = 500 кгс Q = 500 и 1000 кгс Q = 1000 кгс Q = 1000 кгс Q = 2000 кгс Q = 2000 и 3200 кгс

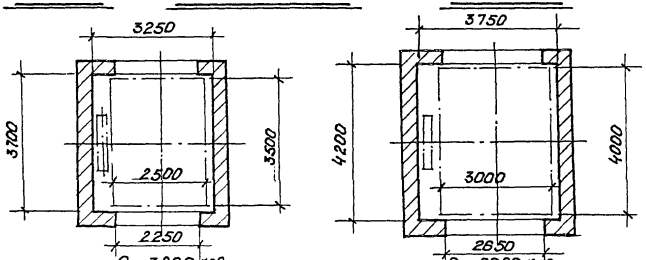

Q = 3200 кгс Q = 5000 кгс

Примечание.
Характеристику лифтов см. на листе 2.

12721

ТД	Лифты пассажирские и грузовые	Серия 1.489-1	
1973	Схемы шахт лифтов	Выпуск 0	Лист 1

Госстрой СССР
ЦНИИПРОМЗДАНИЙ
Москва

Рук. ОТК-1 Выжигин
Рук. группы Смилянский
Архитектор Баранова
Дата выпуска 1973

Шифр 1.489-1 Выпуск 0
Марка-лист 2
Инв. №

Характеристика лифтов

NN п/п	Назначение	Грузоподъемность в кгс	Скорость в м/сек	Расположение противовеса	Количество пассажиров	Кабина: Размеры (ширина × глубина × высота) в мм	Двери: Тип дверей шахты	Двери: Проем в свету (ширина × высота) в мм	Двери: Строительный проем дверей (ширина × высота) в мм	Шахта: Размеры (ширина × глубина) в мм	Машинное помещение: Расположение	Машинное помещение: Размеры (ширина × глубина × высота) в мм не менее
1	Пассажирский	320	1	сзади кабины	5	1000×1200×2100	Раздвижные	700×2000	850×2070	1550×1700	Верхнее	3630×3130×2450
2	—"—	350	1	—"—	5	980×1120×2100	—"—	650×1980	770×2050	1450×1700	—"—	2930×3130×2450
3	—"—	500	1	—"—	7	1080×1420×2100	—"—	700×1980	820×2050	1550×2000	—"—	2930×3430×2450
4	—"—	500	1	—"—	7	1200×1400×2100	—"—	800×2000	950×2070	1750×2000	—"—	3130×3430×2450
5	—"—	500	1	—"—	7	2200×1200×2100	—"—	1200×2000	1350×2070	2650×1700	—"—	2910×3830×2450
6	—"—	1000	1	—"—	12	1800×1500×2100	—"—	1000×2000	1120×2050	2250×2150	—"—	3630×3730×2800
7	—"—	1000	1	—"—	12	1800×1500×2250	—"—	1000×2000	1150×2070	2250×2150	—"—	3630×3730×2800
8	Пассажирский, парная установка	по 350	1	—"—	по 5	980×1120×2100	—"—	650×1980	770×2050	3000×1700	—"—	4850×3430×2450
9	—"—	по 500	1	—"—	по 7	1080×1420×2100	—"—	700×1980	820×2050	3200×2000	—"—	4850×3430×2450
10	Грузопассажирский	500	1	—"—	7	2200×1130×2100	—"—	1280×2030	1400×2100	2650×1700	—"—	3630×3050×2450
11	Грузовой	500	0,5	сбоку кабины	—	1000×1500×2000	Распашные	850×2000	1050×2250	1600×1700	—"—	2750×2830×2800
12	—"—	500	0,5	—"—	—	1500×2000×2000	—"—	1250×2000	1450×2250	2100×2200	—"—	3150×2830×2800
13	—"—	1000	0,5	—"—	—	1500×2000×2200	—"—	1250×2200	1450×2450	2100×2200	—"—	3150×2830×2800
14	—"—	1000	0,5	—"—	—	2000×2000×2200	—"—	1650×2200	1850×2450	2600×2200	—"—	3550×2830×2800
15	—"—	1000	0,5	—"—	—	2000×2500×2200	—"—	1650×2200	1850×2450	2600×2700	—"—	3550×3030×2800
16	—"—	2000	0,5	—"—	—	2000×2500×2200	—"—	1650×2200	1850×2450	2750×2700	—"—	3550×3030×3500
17	—"—	2000	0,5	—"—	—	2000×3000×2200	—"—	1650×2200	1850×2450	2750×3200	—"—	3550×3460×3500
18	—"—	3200	0,5	—"—	—	2000×3000×2200	—"—	1650×2200	1850×2450	2750×3200	—"—	3550×3460×3500
19	—"—	3200	0,5	—"—	—	2500×3500×2200	—"—	2050×2200	2250×2450	3250×37000	—"—	3850×3960×3500
20	—"—	5000	0,25	—"—	—	3000×4000×2400	—"—	2450×2400	2650×2650	3750×4200	—"—	4150×4460×3500

Примечания:
1. Лифты №№ 1,4,5,7 приняты по ГОСТ 5746-67.
2. Лифты №№ 11÷20 приняты по ГОСТ 8823-67.
3. Лифты №№ 2,3,6,8,9,10 приняты по ГОСТ 5746-58.

Госстрой СССР ЦНИИПРОМЗДАНИЙ Москва

Рук. ОТК-1 Выжигин
Рук. группы Снилянский
Архитектор Баранова
Дата выпуска 1973г.

12721

ТД	Лифты грузовые и пассажирские	Серия 1.489-1	
1973	Характеристика лифтов	Выпуск 0	Лист 2

12721 11

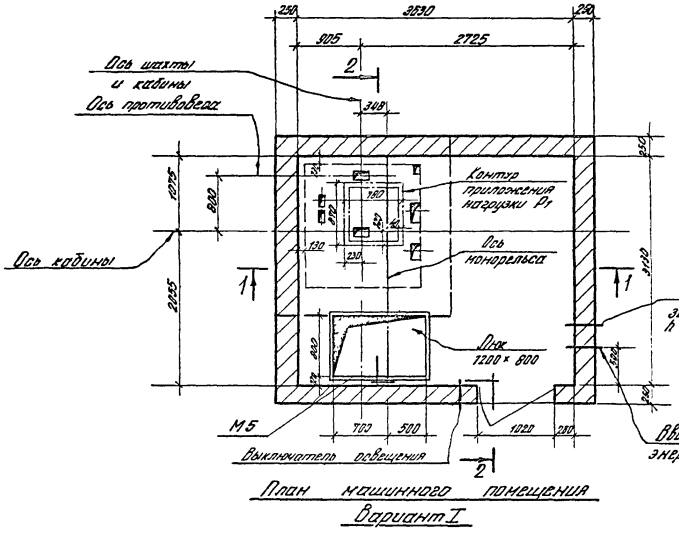

План машинного помещения
Вариант I

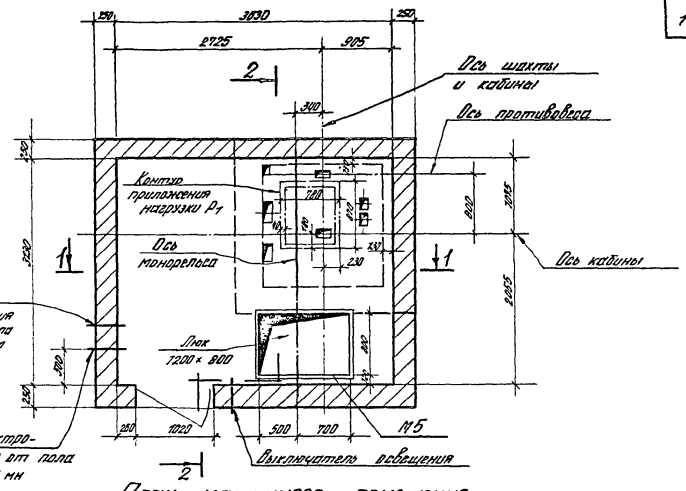

План машинного помещения
Вариант II

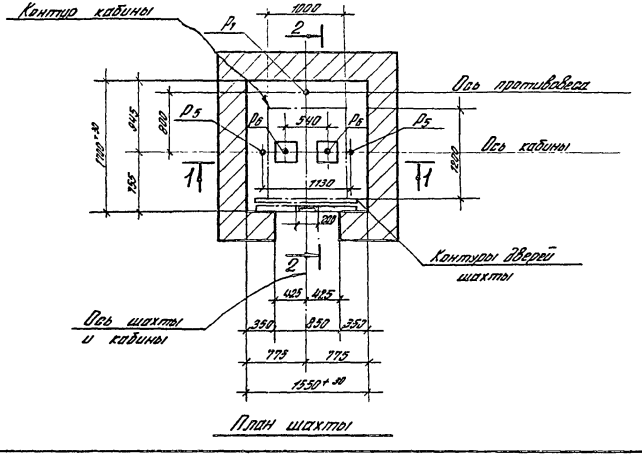

План шахты

Примечание:

Примечания и разрезы см. на листе 4.

12721

ТД	Лифт пассажирский $Q = 320$ кГс $V = 1$ м/сек с противовесом сзади кабины. Кабина 1000×1200×2100	Серия 1.489-1	
1973г	Планы шахты и машинных помещений.	Выпуск 0	Лист 3

12721 12

Шифр 1.489-1 Выпуск 0
Марка-лист 3
Инв. N

Вск. ОТК-1 Вск. группы Архитектор
Дата выпуска 1973г
Вольчигин Смилянский Баранова

Госстрой СССР ЦНИИПРОМЗДАНИЙ Москва

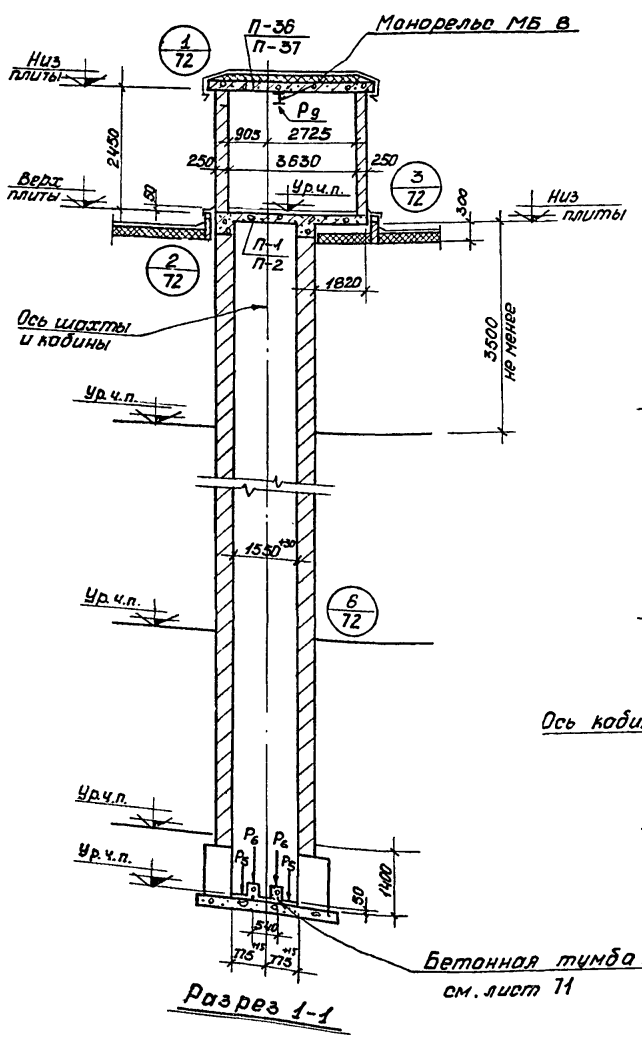

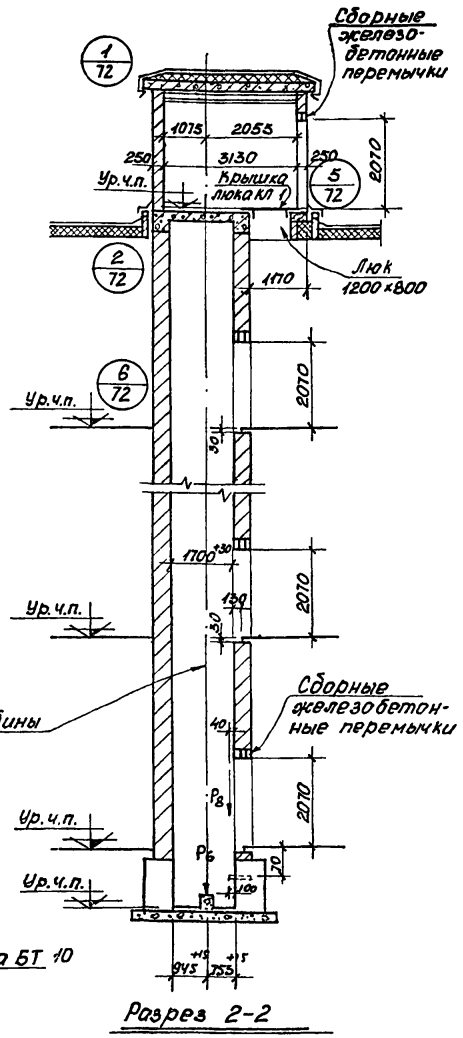

Примечания:

1. Планы шахт и машинных помещений см. на листе 3
2. Основные указания по возведению шахт и машинных помещений приведены в пояснительной записке.
3. Толщину кирпичных стен шахты см. таблицу на листе 61
4. Расположение отверстий в шахте приведено на развертке стен шахты с соответствующими высотами этажей см. лист 5
5. Размеры и привязки отверстий в плите перекрытия см. альбом выпуск 1 листы 1,2.
6. Монорельс МБ 8 см. альбом выпуск 1 лист 104.
7. Крышку люка КЛ 1 см. альбом выпуск 1 лист 106.
8. Стены машинного помещения, лежащие на консольной части плиты перекрытия, возводить после стен, являющихся продолжением шахты. Последние должны превышать кладку стен, лежащих на консольной части плиты на высоту не менее 1,0 м.
9. Величины нагрузок – P_1, P_2, P_3, P_4, P_5, P_6 см. таблицу на листе 79
10. Фундаменты решаются в конкретных проектах в соответствии с примерами, приведенными на листах. 65÷69
11. Под железобетонную балку перекрытия по углам шахты уложить 5 сеток С 159 через 2 ряда кладки. Сетку С 159 см. альбом выпуск 1 лист 96.
12. Закладную деталь М5 см альбом выпуск 1 лист 98.

12721

ТД	Лифт пассажирский Q=320кг V=1м/сек с противовесом сзади кабины. Кабина 1000×1200×2100	Серия 1.489-1
1973	Разрезы	Выпуск 0 / Лист 4

12 721 13

Шифр 1.489-1 Выпуск 0
Марка-лист 4
Инв. №

Госстрой СССР ЦНИИПРОМЗДАНИЙ г. Москва

Рук. отд.-1 Выжигин
Рук. группы Смилянский
Архитектор Баронова
Дата выпуска: 1973 г.

Шифр 1.489-1 Выпуск 0
Марка-лист 5
Инв. N

Госстрой СССР ЦНИИПРОМЗДАНИЙ Москва

Рук. ОПК-1 Выжигин
Рук. группы Смилянский
Архитектор Баранова
Дата выпуска: 1979 г.

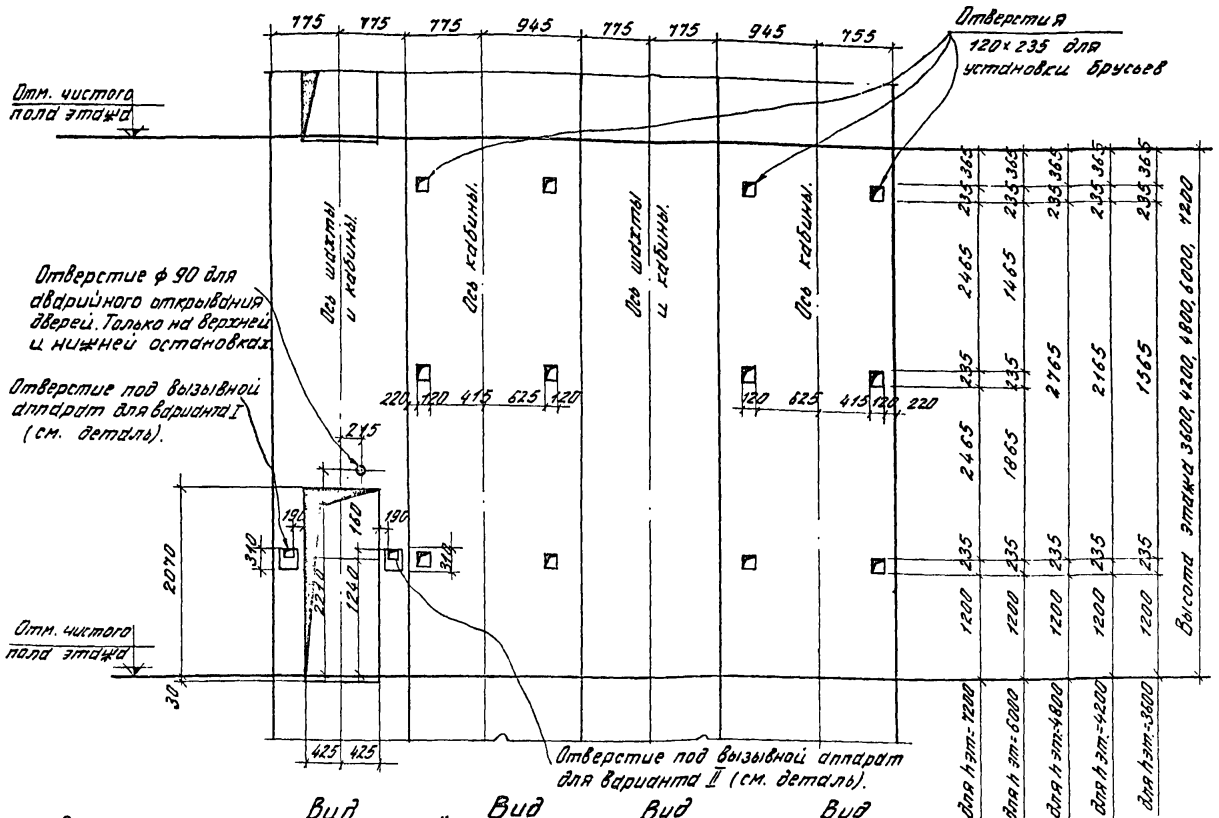

Вид по стрелке „А"

Вид по стрелке „Б"

Вид по стрелке „В"

Вид по стрелке „Г"

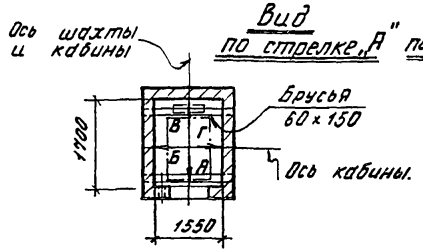

Схематический план шахты.

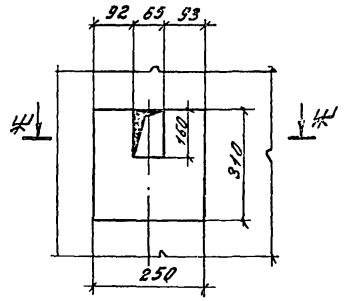

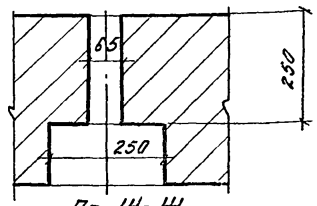

По Ш-Ш

Деталь отверстия под вызывной аппарат.

Примечание

На последнем этаже верхних отверстий для установки брусьев не делать.

12721

ТД	Лифт пассажирский Q=320 кгс. v=1 м/сек.	Серия 1.489-1	
1973	Развертка стен шахты при высотах этажей 3600, 4200, 4800, 6000 и 7200 мм.	Выпуск 0	Лист 5

Шифр 1.489-1 Выпуск 0
Марка-лист 6
Инв. №

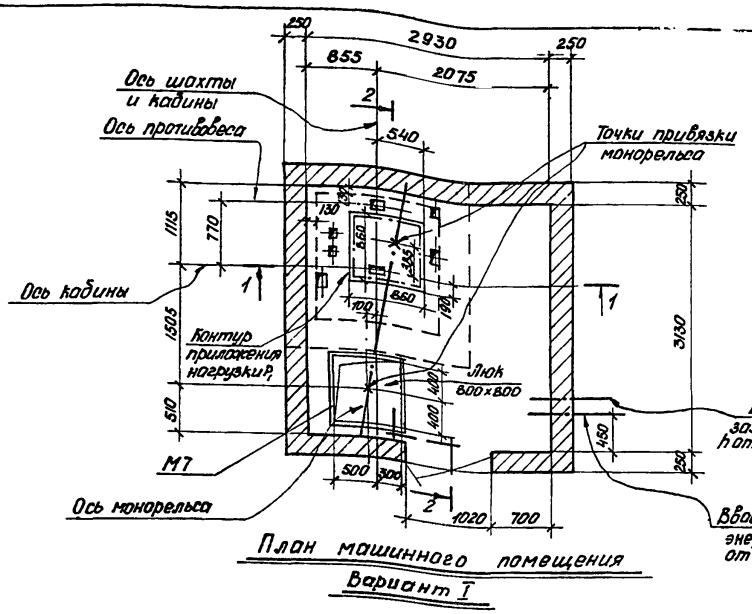

План машинного помещения
Вариант I

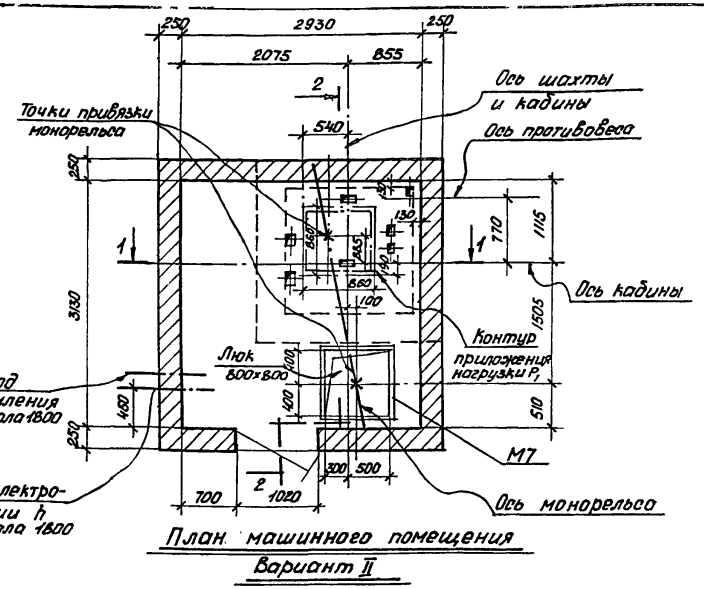

План машинного помещения
Вариант II

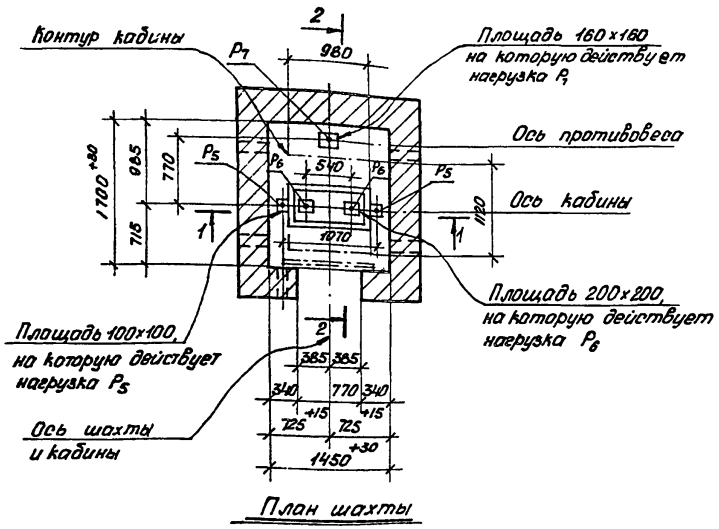

План шахты

Примечание.

Примечания и разрезы см. на листе 7.

Госстрой СССР
ЦНИИПРОМЗДАНИЙ
Москва

Рук. ОТК-1		
Рук. группы		
Архитектор	Баронова	
Дата выпуска		1973

Выжигин
Смиланский
Баронова

12721

ТД	Лифт пассажирский Q=350 кгс V=1 м/сек. с противовесом сзади кабины. Кабина 980×1120×2100	Серия 1.489-1	
1973	Планы шахты и машинных помещений	Выпуск 0	Лист 6

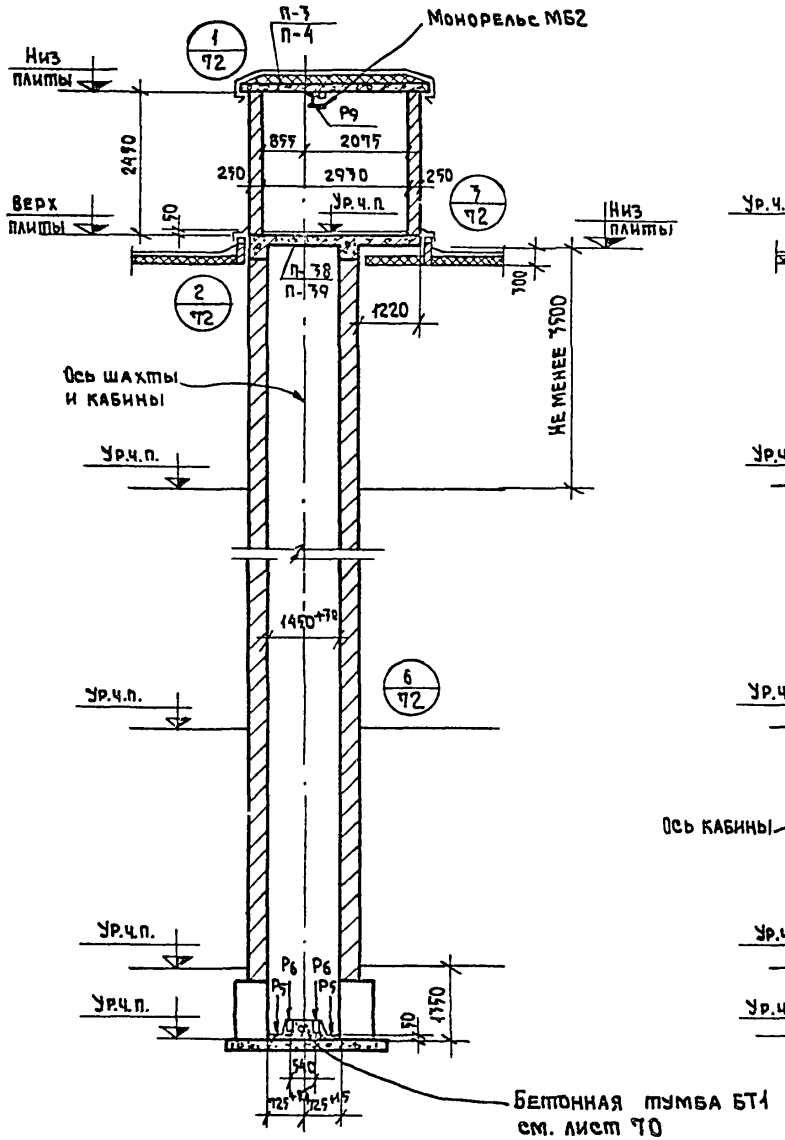

Разрез 1-1

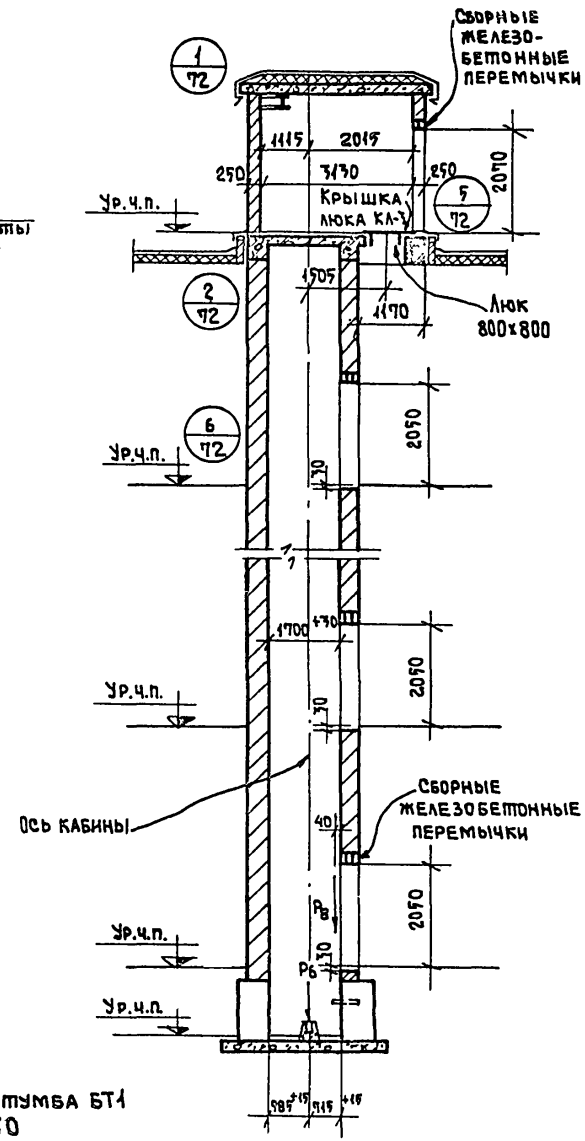

Разрез 2-2

Примечания:

1. Планы шахты и машинных помещений см. на листе 6.
2. Основные указания по возведению шахт и машинных помещений приведены в пояснительной записке
3. Толщину кирпичных стен шахты см. таблицу на листе 61.
4. Расположение отверстий в шахте приведено на развертке стен шахты с соответствующими высотами этажей см. лист 8.
5. Размеры и привязки отверстий в плите перекрытия см. альбом выпуск 1 листы 38, 39.
6. Монорельс МБ-2 см. альбом выпуск 1 лист 103.
7. Крышку люка КЛ-3 см. альбом выпуск 1 лист 106.
8. Стены машинного помещения, лежащие на консольной части плиты перекрытия, возводить после стен, являющихся продолжением шахты, последние должны превышать кладку стен, лежащих на консольной части плиты на высоту не менее 1,0м.
9. Величины нагрузок P_1, P_5, P_6, P_7, P_8, P_9 см. таблицу на листе 79.
10. Фундаменты решаются в конкретных проектах в соответствии с примерами, приведенными на листах 65÷69.
11. Под железобетонную балку перекрытия по углам шахты уложить 5 сеток С-159 через 2 ряда кладки. Сетку С-159 см. альбом выпуск 1 лист 96.
12. Закладную деталь М7 см. альбом выпуск 1 лист 98.

ТД	Лифт пассажирский Q = 350 кгс v = 1 м/сек с противовесом сзади кабины. Кабина 980×1120×2100	Серия 1.489-1	
1973г.	Разрезы	Выпуск 0	Лист 7

Пров. [signature] 27/III-78г. Кон. [signature]

12721 16

Шифр 1.489-1 выпуск 0
Марка-лист 8
Инв. N.
Госстрой СССР ЦНИИПРОМЗДАНИЙ г. Москва
Рук. отд-т Выжигин
Рук. группы Смилянский
Архитектор Баранова
Дата выпуска: 1973г.

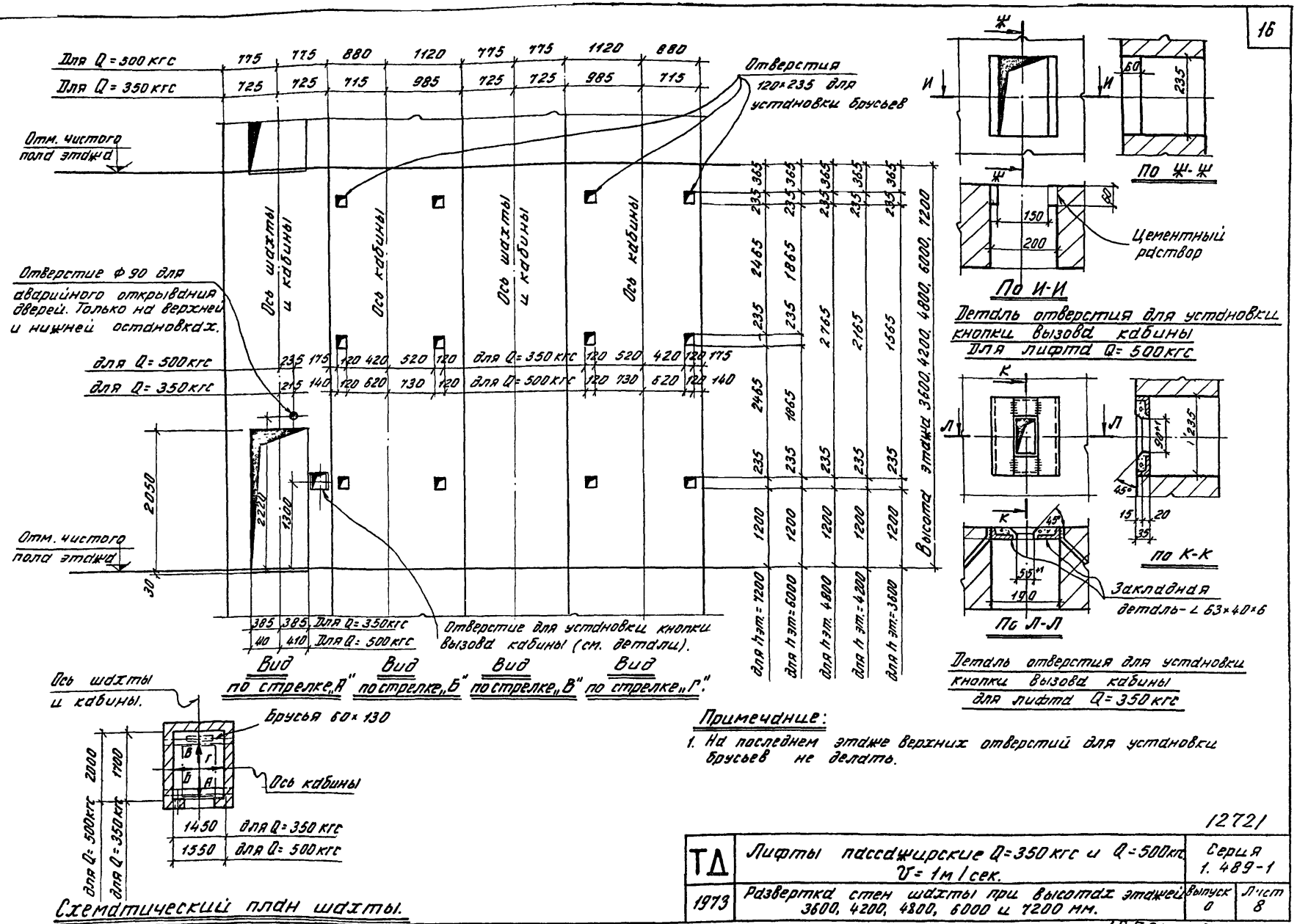

Примечание:

1. На последнем этаже верхних отверстий для установки брусьев не делать.

12721

ТД	Лифты пассажирские Q = 350 кгс и Q = 500 кгс V = 1 м/сек.	Серия 1.489-1
1973	Развертка стен шахты при высотах этажей 3600, 4200, 4800, 6000 и 7200 мм.	Выпуск 0 / Лист 8

Шифр 1.489-1 Выпуск 0
Марка-Лист 9
Инв. №

Госстрой СССР ЦНИИПРОМЗДАНИЙ Москва

Рук. отд-т Выжигин
Рук. группы Смиланский
Архитектор Баранова
Дата выпуска 1973г.

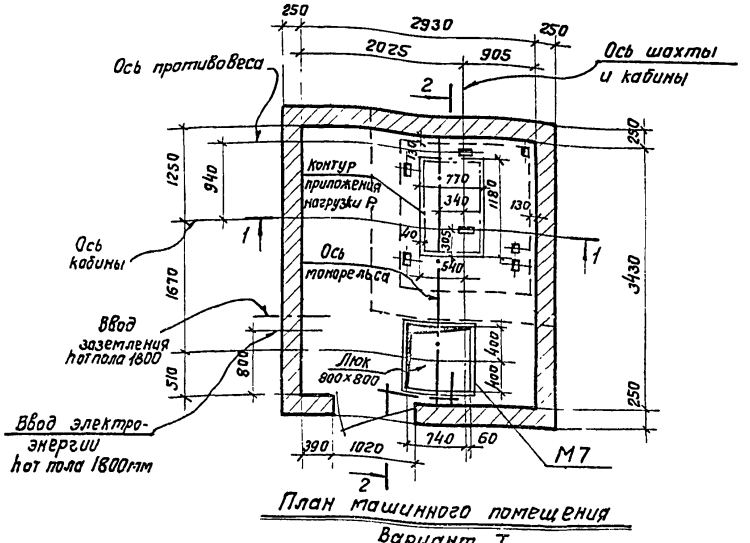

План машинного помещения
Вариант I

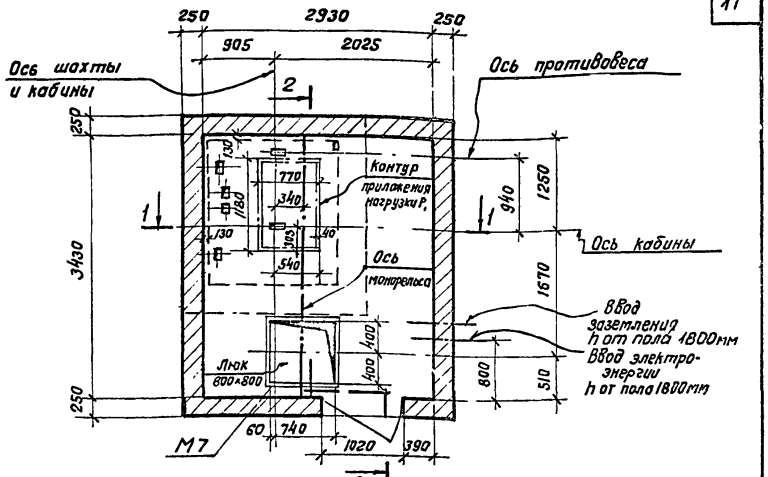

План машинного помещения
Вариант II

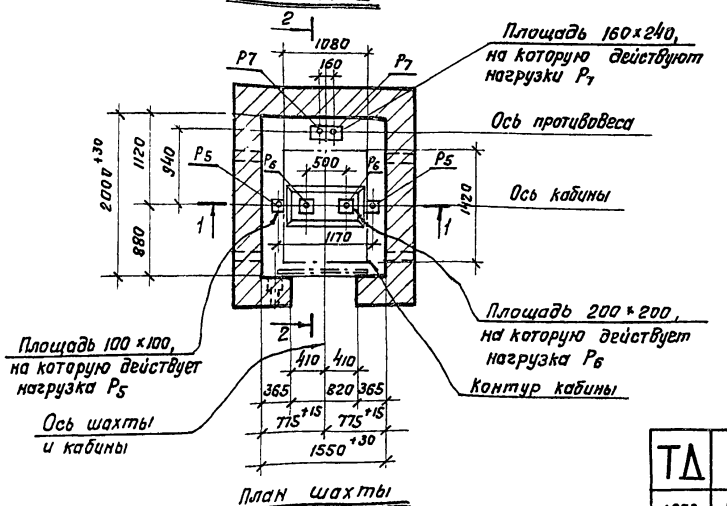

План шахты

Примечание

Примечания и разрезы см. на листе 10.

12721

ТД	Лифт пассажирский Q=500кгс V=1м/сек с противовесом сзади кабины. Кабина 1080×1420×2100	Серия 1.489-1	
1973	Планы шахты и машинных помещений	Выпуск 0	Лист 9

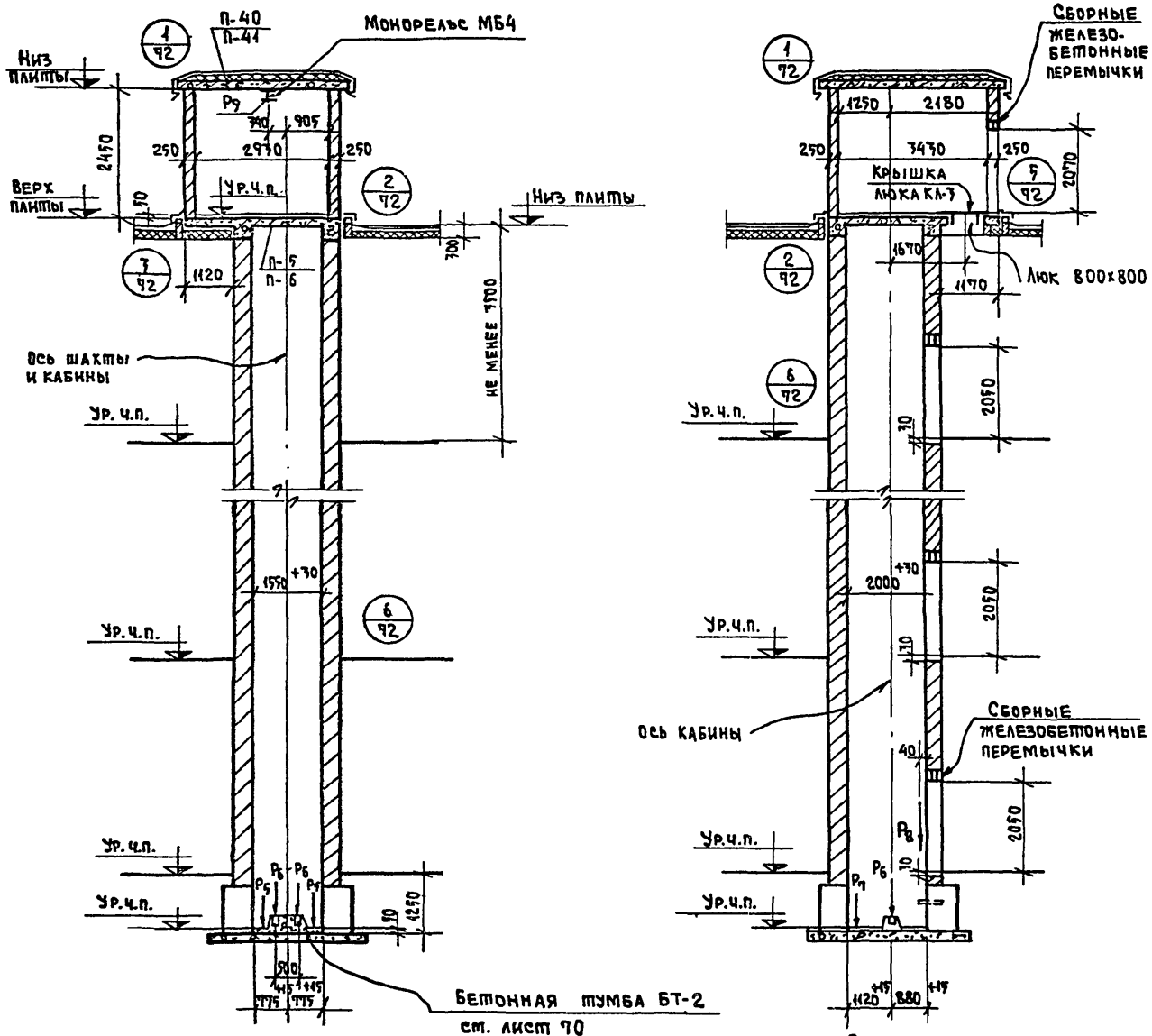

Разрез 1-1

Разрез 2-2

Примечания

1. Планы шахты и машинных помещений см. на листе 9.
2. Основные указания по возведению шахт и машинных помещений приведены в пояснительной записке.
3. Толщину кирпичных стен шахты см. таблицу на листе 61.
4. Расположение отверстий в шахте приведено на развертке стен шахты с соответствующими высотами этажей см. лист 8.
5. Размеры и привязки отверстий в плите перекрытия см. альбом выпуск 1 листы 5, 6.
6. Монорельс МБ-4 см. альбом выпуск 1 лист 103.
7. Крышку люка КЛ-3 см. альбом выпуск 1 лист 106.
8. Стены машинного помещения, лежащие на консольной части плиты перекрытия, возводить после стен, являющихся продолжением шахты. Последние должны превышать кладку стен, лежащих на консольной части плиты на высоту не менее 1,0м.
9. Величины нагрузок P_1, P_5, P_6, P_7, P_7, P_8, P_9, P_{11} см. таблицу на листе 79.
10. Фундаменты решаются в конкретных проектах в соответствии с примерами, приведенными на листах 65÷69.
11. Под железобетонную балку перекрытия по углам шахты уложить 5 сеток С-159 через 2 ряда кладки. Сетку С-159 см. альбом выпуск 1 лист 96.
12. Закладную деталь М7 см. альбом выпуск 1. лист 8.

ТД	Лифт пассажирский Q = 500 кгс v = 1м/сек с противовесом сзади кабины. Кабина 1080×1420×2100	Серия 1.489-1	
1973	Разрезы	Выпуск 0	Лист 10

Пров. Сер 27/III-78г Кон. Якимов

12721 19

Шифр 1.489-1 Выпуск 0
Марка-лист 11
Инв. N

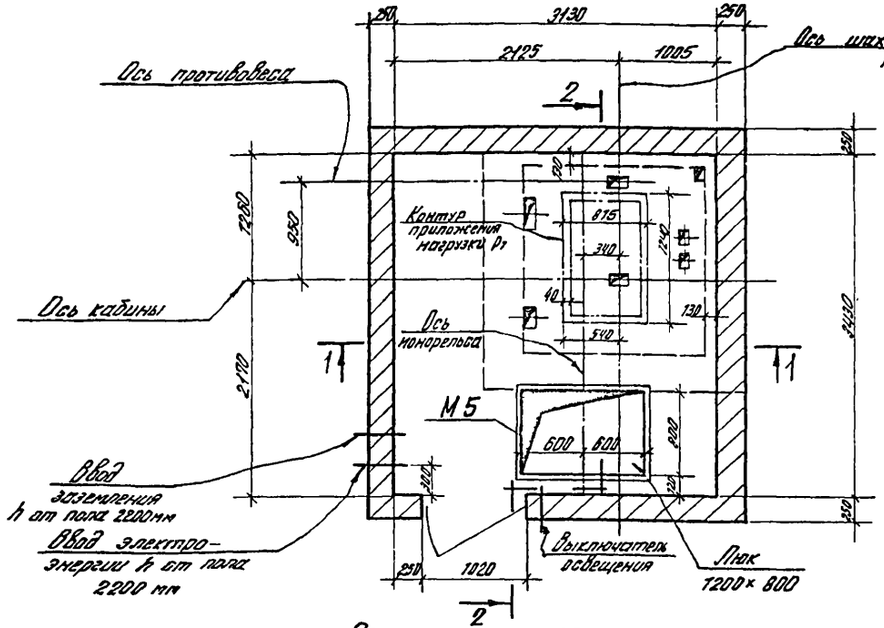

План машинного помещения
Вариант I

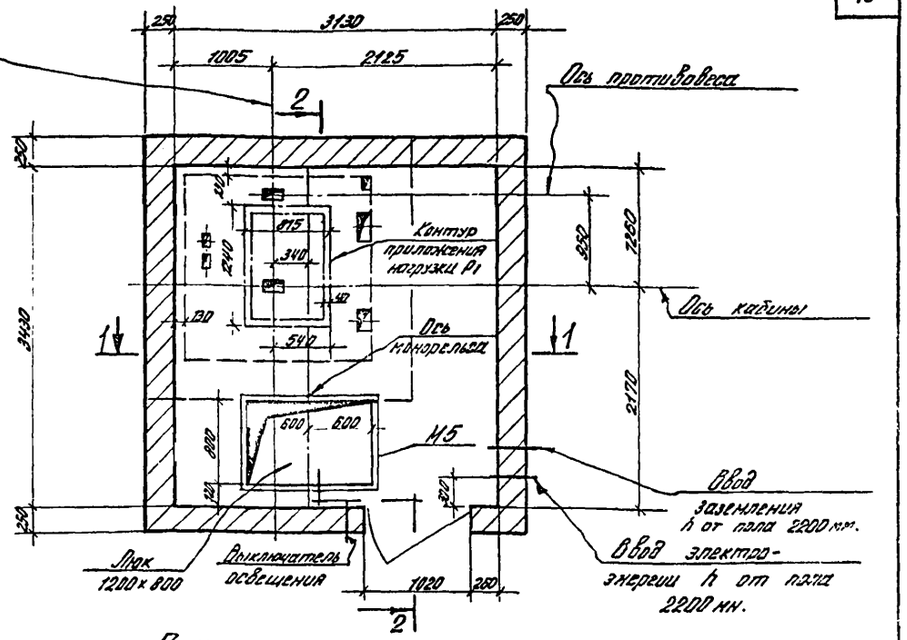

План машинного помещения
Вариант II

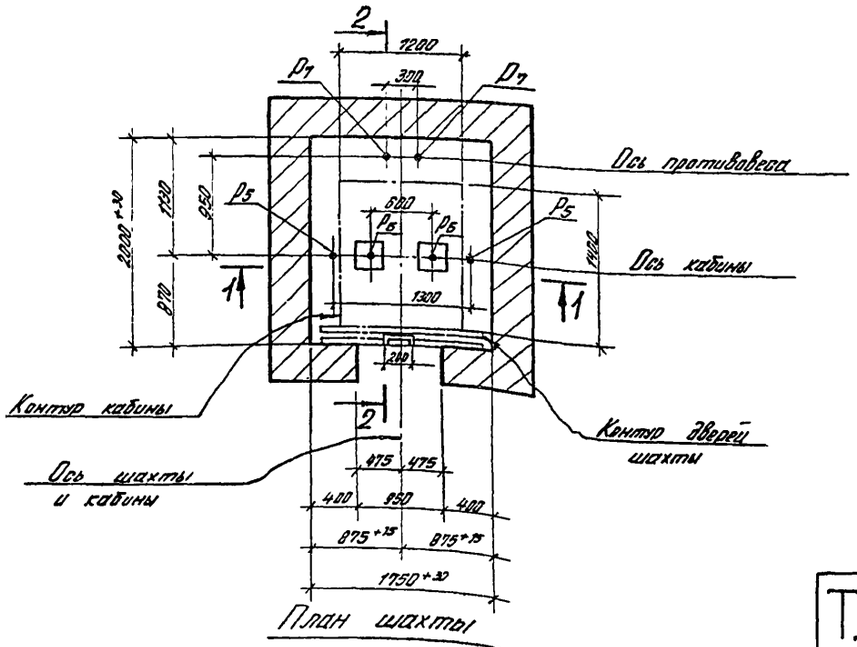

План шахты

Примечание

Примечания и разрезы см. на листе 12.

12721

ТД	Лифт пассажирский Q=500 кгс V=1 м/сек. с противовесом сзади кабины. Кабина 1200×1400×2100.	Серия 1.489-1	
1973г	Планы шахты и машинных помещений.	Выпуск 0	Лист 11

Рук. ОТК-1 Рук. группы Архитектор Дата выпуска 1973г
Выжигин Смилянский Баранова

Госстрой СССР ЦНИИПРОМЗДАНИЙ Москва

Шифр 1.489-1 Выпуск 0 Марка-лист 12 Инв. №

Госстрой СССР ЦНИИПРОМЗДАНИЙ Москва

Рук. ОТК-1 Выжигин
Рук. группы Стилянский
Архитектор Баранова
Дата выпуска: 1973

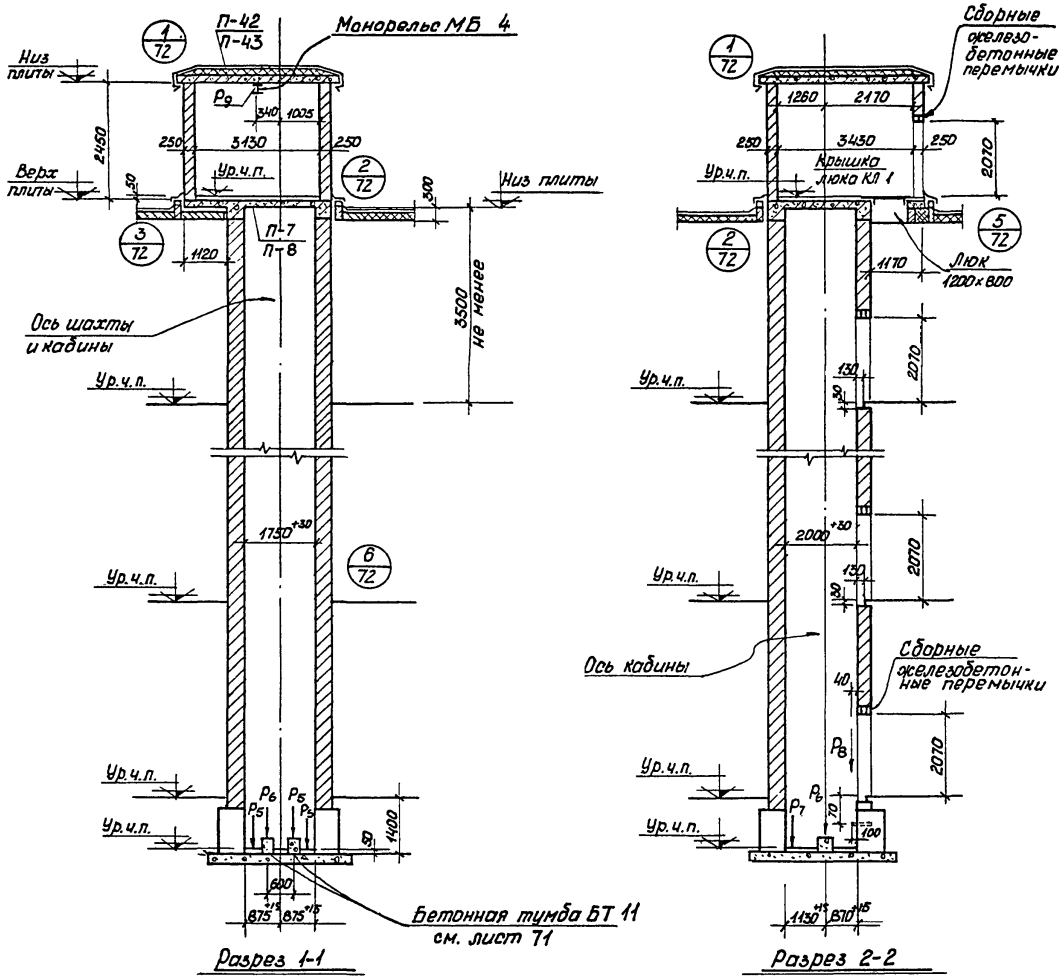

Примечания

1. Планы шахты и машинных помещений см. на листе 11
2. Основные указания по возведению шахт и машинных помещений приведены в пояснительной записке.
3. Толщину кирпичных стен шахты см таблицу на листе 61
4. Расположение отверстий в шахте приведено на развертке стен шахты с соответствующими высотами этажей см. лист 13
5. Монорельс МБ 4 см. альбом Выпуск 1 лист 103.
6. Размеры и привязки отверстий в плите перекрытия см. альбом Выпуск 1 листы 78.
7. Крышку люка КЛ 1 см. альбом Выпуск 1 лист 106.
8. Стены машинного помещения, лежащие на консольной части плиты перекрытия, возводить после стен, являющихся продолжением шахты Последние должны превышать кладку стен, лежащих на консольной части плиты на высоту не менее 1,0 м.
9. Величины нагрузок — P_1, P_5, P_6, P_7, P_8, P_9 см. таблицу на листе 79
10. Фундаменты решаются в конкретных проектах в соответствии с примерами, приведенными на листах 65÷69
11. Под железобетонную балку перекрытия по углам шахты уложить 5 сеток С159 через 2 ряда кладки. Сетку С159 см. альбом Выпуск 1 лист 96.
12. Закладную деталь М15 см. альбом Выпуск 1 лист 98.

12721

ТД	Лифт пассажирский Q=500кг V=1 м/сек с противовесом сзади кабины. Кабина 1200×1400×2100	Серия 1.489-1	
1973	Разрезы	Выпуск 0	Лист 12

Шифр	1.489-1 Выпуск 0
Марка-лист	13
Инв. N.	

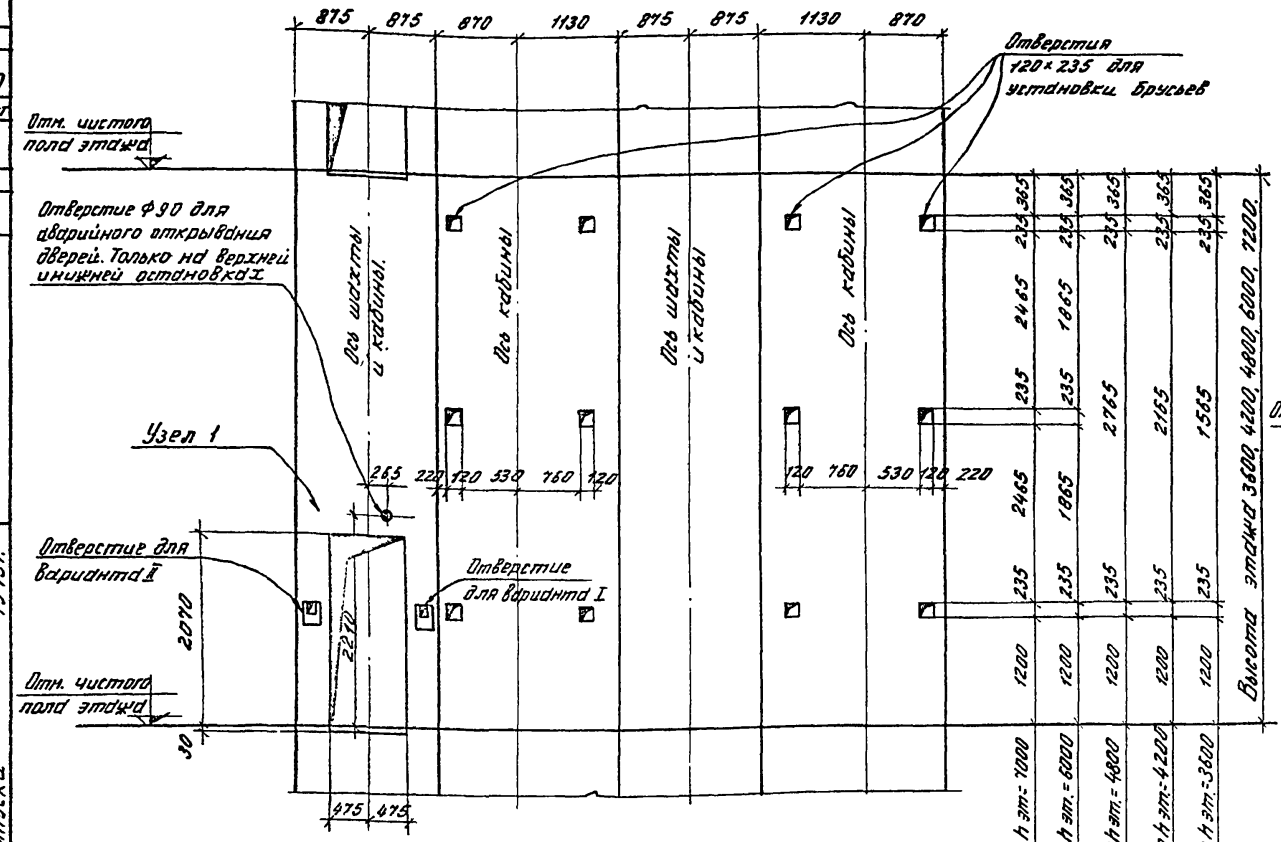

Вид по стрелке „А" Вид по стрелке „Б" Вид по стрелке „В" Вид по стрелке „Г"

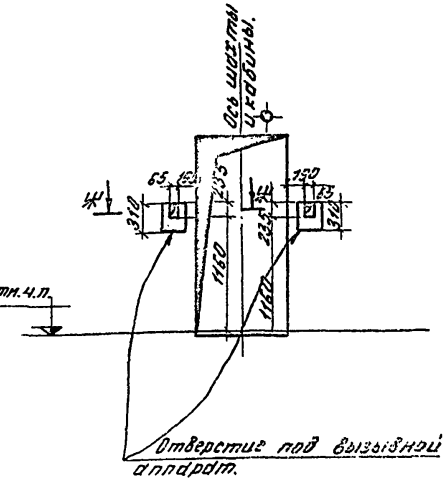

Узел 1

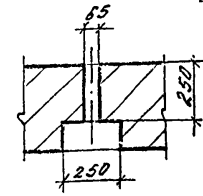

По Ш-Ш

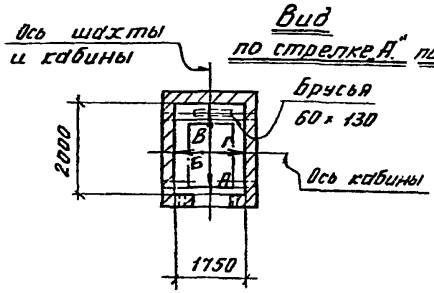

Схематический план шахты

Примечание:

1. На последнем этаже верхних отверстий для установки брусьев не делать.

12721

ТД	Лифт пассажирский Q=500 кгс V=1 м/сек. Кабина 1200×1400×2100	Серия 1.489-1	
1973	Развертка стен шахты при высотах этажей 3600, 4200, 4800, 6000 и 7200 мм	Выпуск 0	Лист 13

12721 22

Госстрой СССР ЦНИИПРОМЗДАНИЙ г. Москва.

Рук. ОТК-1		Выжигин
Рук. группы		Смилянский
Архитектор		Баранова
Дата выпуска		1973 г.

Шифр	1.489-1 Выпуск 0
Марка-лист	14
Инв. N	

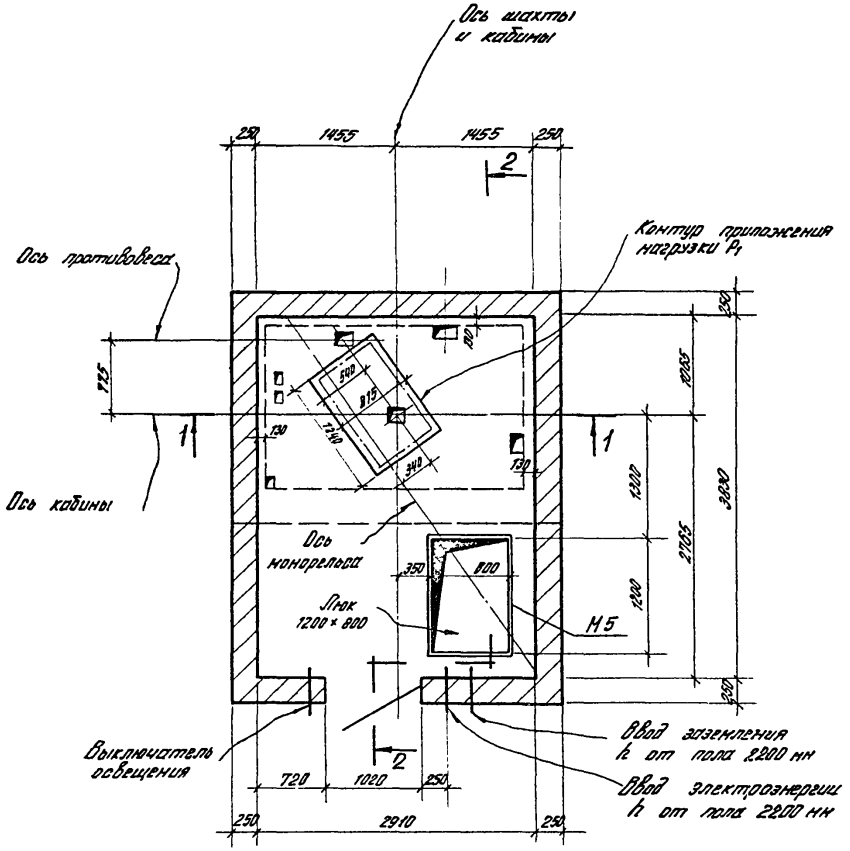

План машинного помещения

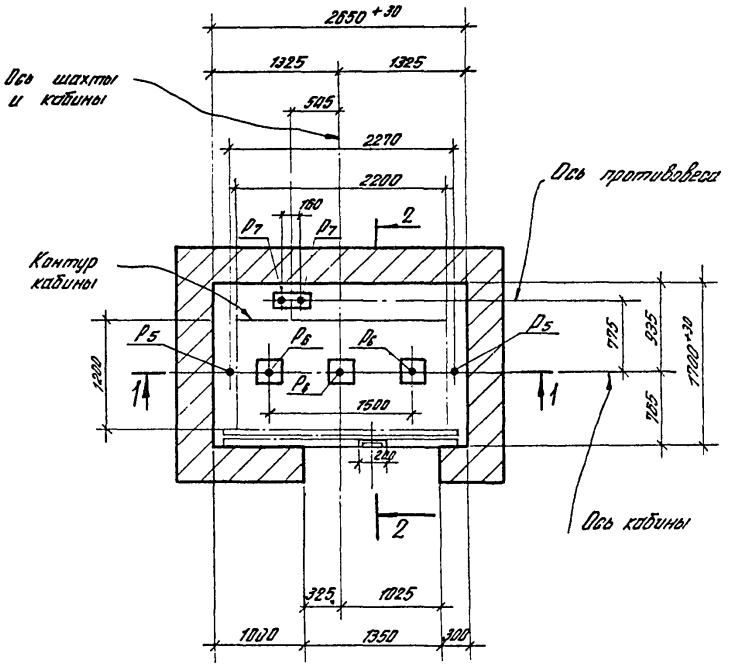

План шахты

Примечание:

Примечания и разрезы см. на листе 15.

Рук. ОТК-1		Выжигин	
Рук. группы		Смилянский	
Архитектор		Баранова	
Дата выпуска:		1973 г	

Госстрой СССР
ЦНИИПРОМЗДАНИЙ
Москва

12721

ТД	Лифт пассажирский Q = 500 кгс V = 1 м/сек. с противовесом сзади кабины. Кабина 2200+1200×2100.	Серия 1.489-1	
1973	План шахты и машинного помещения.	Выпуск 0	Лист 14

12721 23

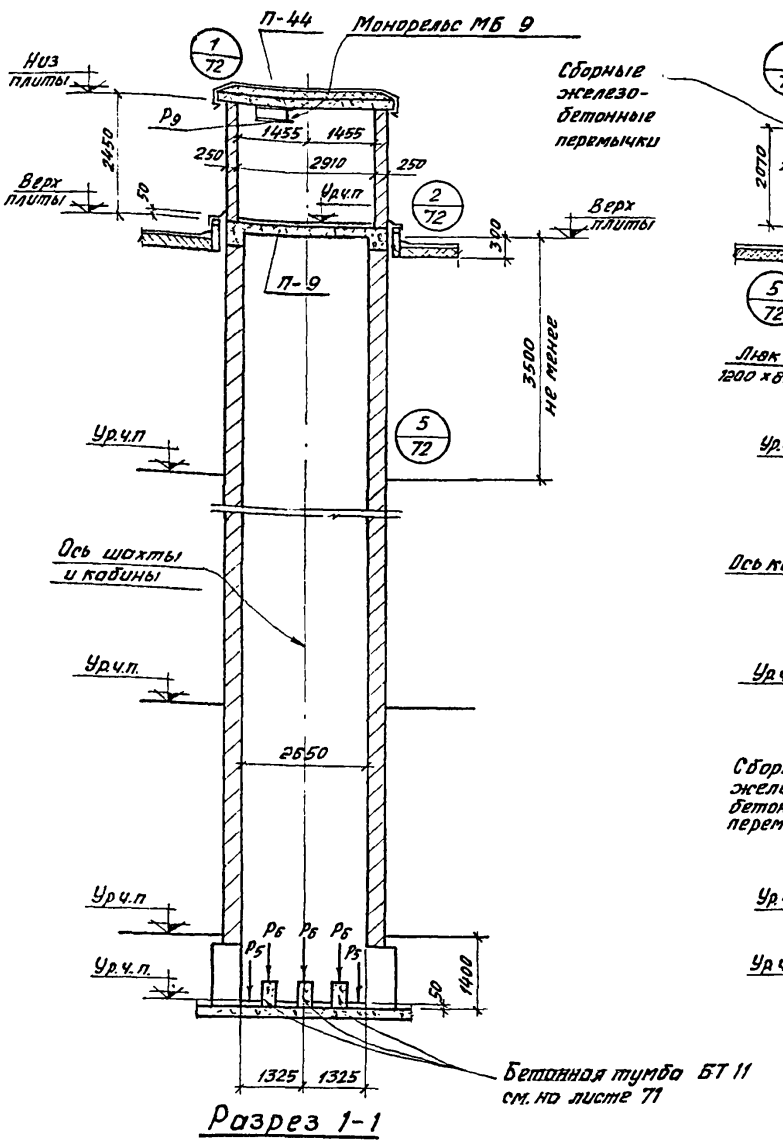

Разрез 1-1

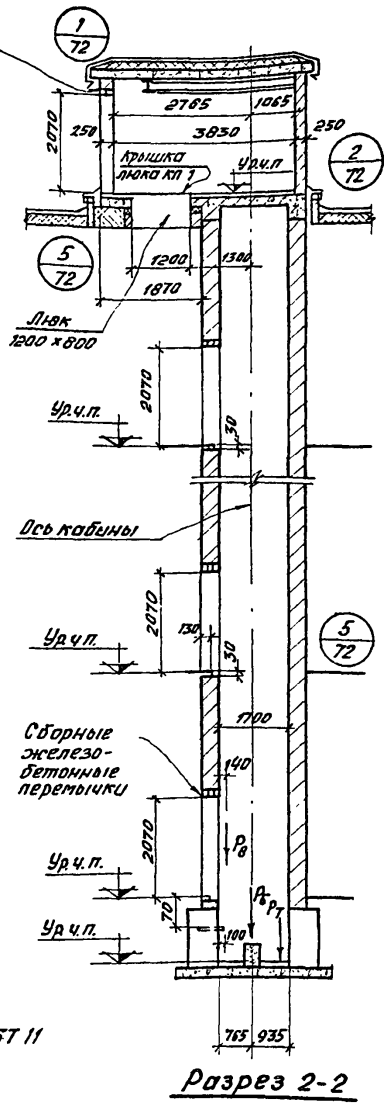

Разрез 2-2

Примечания:

1. Планы шахты и машинного помещения см. на листе 14.
2. Основные указания по возведению шахты и машинного помещения приведены в пояснительной записке.
3. Толщину кирпичных стен шахты см. таблицу на листе 61.
4. Расположение отверстий в шахте приведено на развертке стен шахты с соответствующими высотами этажей см. лист 16.
5. Размеры и привязки отверстий в плите перекрытия см. альбом выпуск 1 лист 9.
6. Монорельс МБ 9 см. альбом выпуск 1 лист 104.
7. Крышку люка КЛ 1 см. альбом выпуск 1 лист 106.
8. Стены машинного помещения, лежащие на консольной части плиты перекрытия, возводить после стен, являющихся продолжением шахты. Последние должны превышать кладку стен, лежащих на консольной части плиты на высоту не менее 1,0 м.
9. Величины нагрузок – P_1, P_5, P_6, P_7, P_8, P_9 см. таблицу на листе 79.
10. Фундаменты решаются в конкретных проектах, в соответствии с примерами, приведенными на листах 65÷69.
11. Под железобетонную балку перекрытия по углам шахты уложить 5 сеток С159 через 2 ряда кладки. Сетку С159 см. альбом выпуск 1 лист 96.
12. Закладную деталь М5 см альбом выпуск 1 лист 98.

12721

ТД	Лифт пассажирский Q=500кгс V=1м/сек. с противовесом сзади кабины. Кабина 2200×1200×2100.	Серия 1.489-1	
1973	Разрезы.	Выпуск 0	Лист 15

Шифр 1.489-1 Выпуск 0
Марка-лист 15
Инв. №

Рук. ОТК-1 Выжигин
Рук. группы Стилянский
Архитектор Баранова
Дата выпуска: 1973г

Госстрой СССР ЦНИИПРОМЗДАНИЙ Москва

12721 24

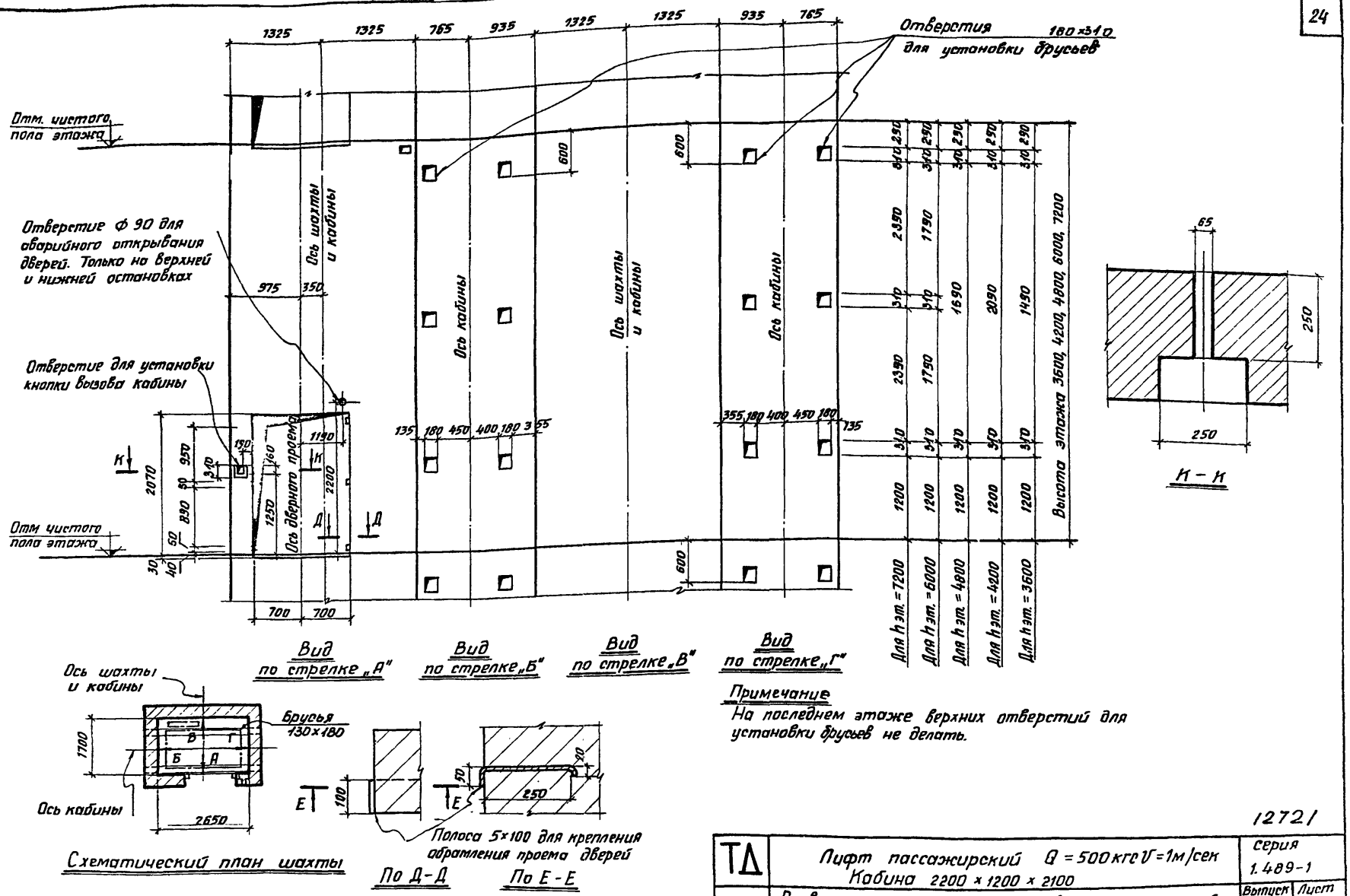

Шифр 1.489-1 Выпуск 0		
Марка-лист 16		
Инв. №		
Рук. ОТК-1	Выжигин	
Рук. группы	Смилянский	
Архитектор	Баранова	
Дата выпуска:	1973г	

Госстрой СССР
ЦНИИПРОМЗДАНИЙ
Москва

12721

ТД	Лифт пассажирский Q = 500 кгс V = 1 м/сек Кабина 2200 × 1200 × 2100	Серия 1.489-1	
1973г	Развертка стен шахты при высотах этажей 3600, 4200, 4800, 6000 и 7200 мм	Выпуск 0	Лист 16

12721 2S

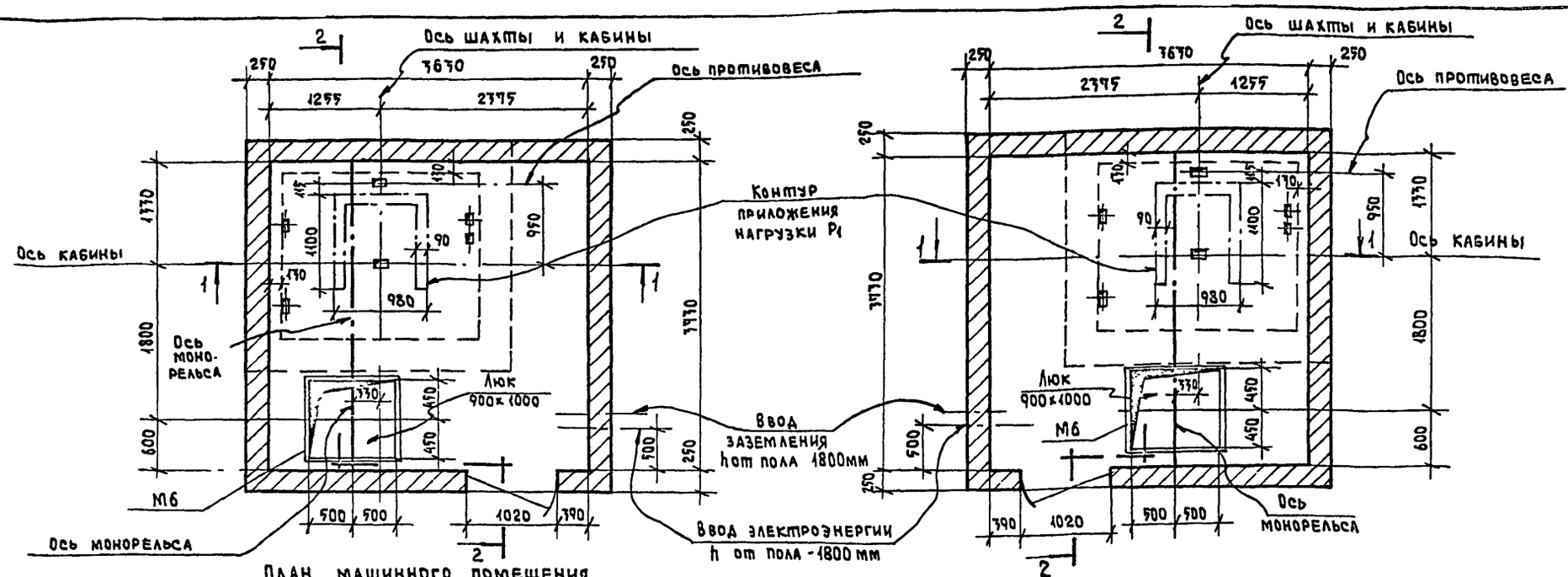

План машинного помещения
Вариант I

План машинного помещения
Вариант II

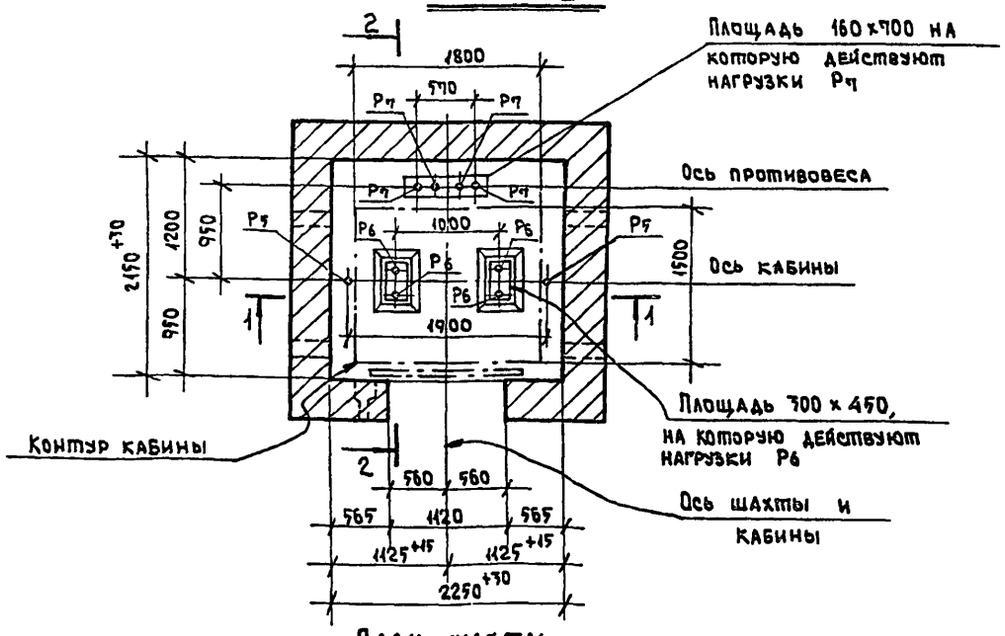

План шахты

Примечание

Примечания и разрезы см. на листе 18.

ТД	Лифт пассажирский Q = 1000 кгс v = 1м/сек. с противовесом сзади кабины. Кабина 1800×1500×2100	Серия 1.489-1	
1973	Планы шахты и машинных помещений	Выпуск 0	Лист 17

Пров. Сер 27/II-78. Кон. Якшин

12721

Шифр	1.489-1 выпуск 0
Марка-лист	18
Инв. №	

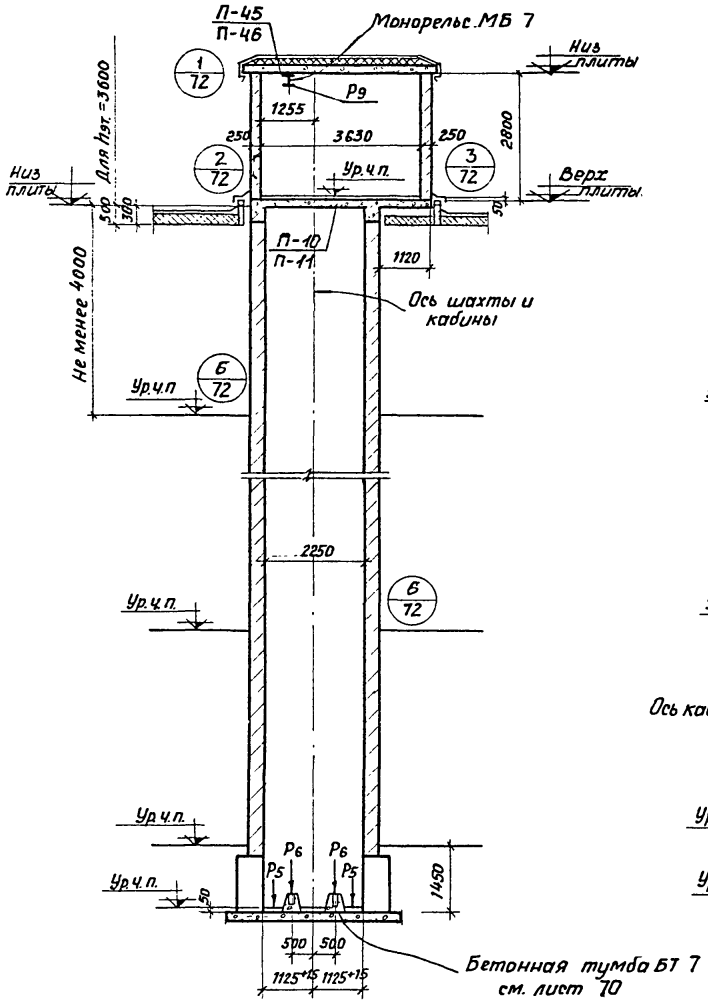

Разрез 1-1

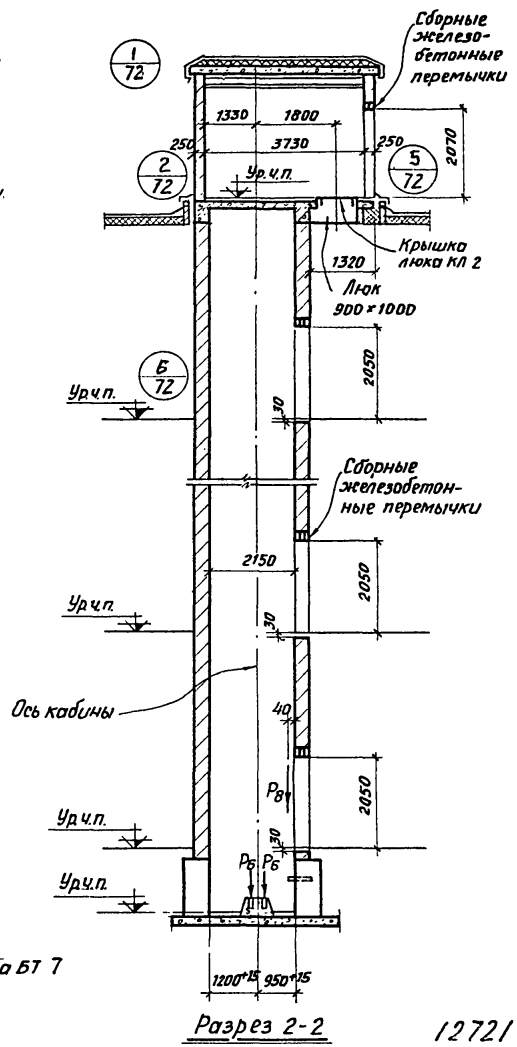

Разрез 2-2

Примечания

1. Планы шахт и машинных помещений см. на листе 17
2. Основные указания по возведению шахт и машинных помещений приведены в пояснительной записке
3. Толщину кирпичных стен шахты см. таблицу на листе 61
4. Расположение отверстий в шахте приведено на развертке стен шахты с соответствующими высотами этажей см. лист 19
5. Размеры и привязки отверстий в плите перекрытия см. альбом выпуск 1 листы 10 и 11
6. Монорельс МБ-7 см. альбом выпуск 1 лист 104
7. Крышку люка КЛ 2 см. альбом выпуск лист 106
8. Стены машинного помещения лежащие на консольной части плиты перекрытия, возводить после стен, являющихся продолжением шахты. Последние должны превышать кладку стен, лежащих на консольной части плиты на высоту не менее 1,0 м.
9. Величины чагрузок — P_1, P_5, P_6, P_7, P_8, P_9 см. таблицу на листе 79
10. Фундаменты решаются в конкретных проектах в соответствии с примерами приведенными на листах 65÷69
11. Под железобетонную балку перекрытия по углам шахты уложить 5 сеток С-159 через 2 ряда кладки. Сетку С-159 см. альбом выпуск 1 лист 96.
12. Закладную деталь М6 см. альбом выпуск 1 лист 98

12721

ТД	Лифт пассажирский Q=1000 кгс V=1 м/сек с противовесом сзади кабины. Кабина 1800×1500×2100.	Серия 1.489-1	
1973	Разрезы	Выпуск 0	Лист 18

Рук. ОТК-1		Выжигин
Рук. группы		Смилянский
Архитектор	Баранов	Баранова
Дата выпуска		1973г

Госстрой СССР
ЦНИИПРОМЗДАНИЙ
Москва

12721 27

Шифр 1.489-1 Выпуск 0
Марка-лист 19
Инв. N.

Рук. ОТК-1 Выжигин
Рук. группы Смилянский
Архитектор Баронова
Дата выпуска: 1973г.
Госстрой СССР ЦНИИПРОМЗДАНИЙ г. Москва.

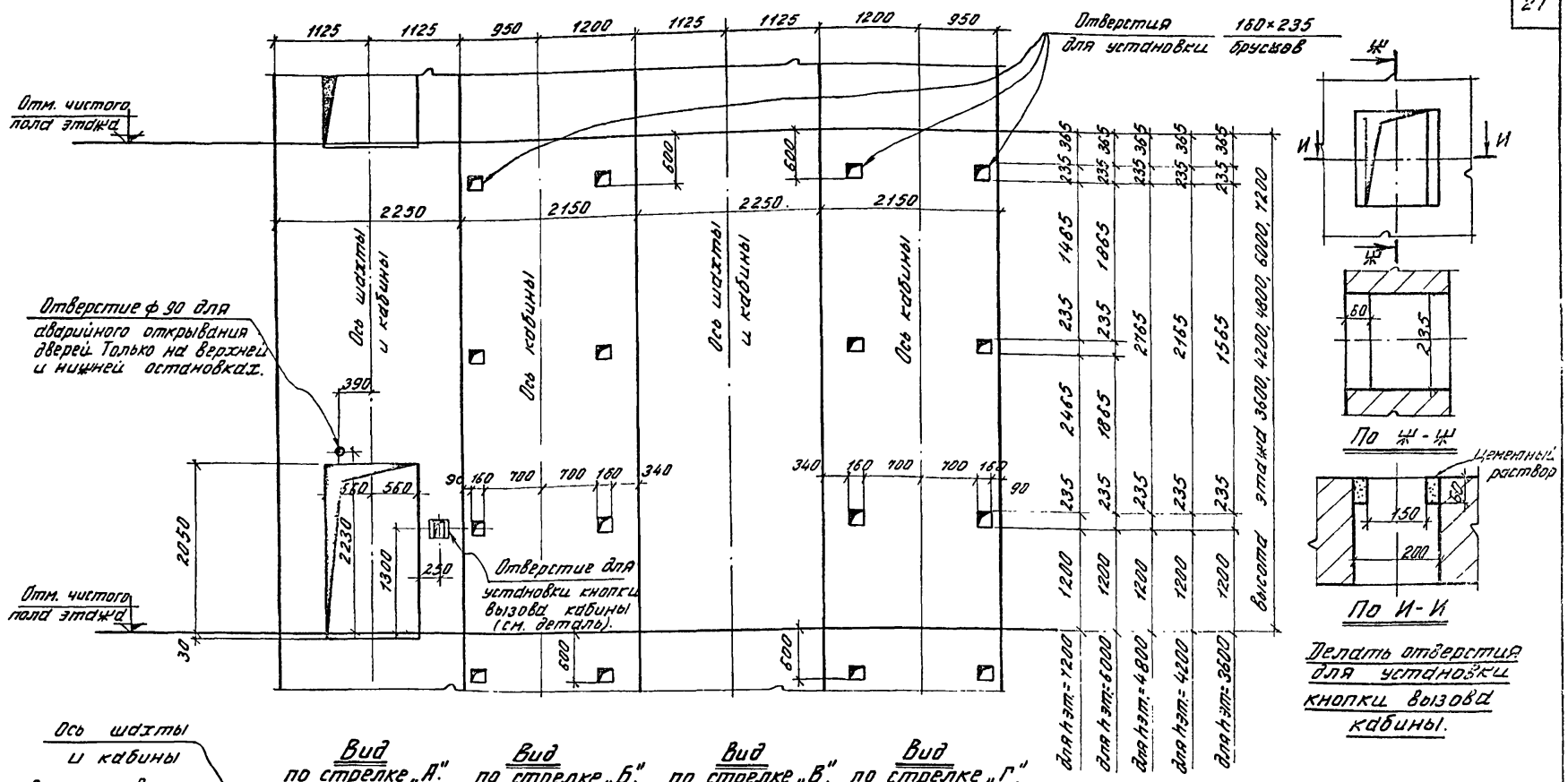

По Ш - Ш

По И - И

Делать отверстия для установки кнопки вызова кабины.

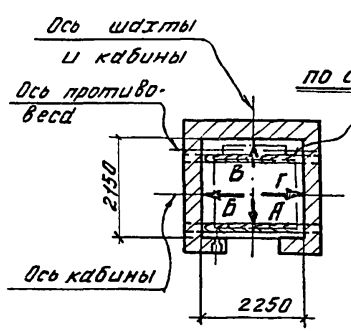

Схематический план шахты

Вид по стрелке „А". Вид по стрелке „Б". Вид по стрелке „В". Вид по стрелке „Г".

Примечание

На последнем этаже верхних отверстий для установки брусьев не делать.

12721

ТД	Лифт пассажирский Q = 1000 кгс. V = 1 м/сек.		Серия 1.489-1
1973	Развертка стен шахты при высотах этажей 3600, 4200, 4800, 6000, 7200 мм.	Выпуск 0	Лист 19

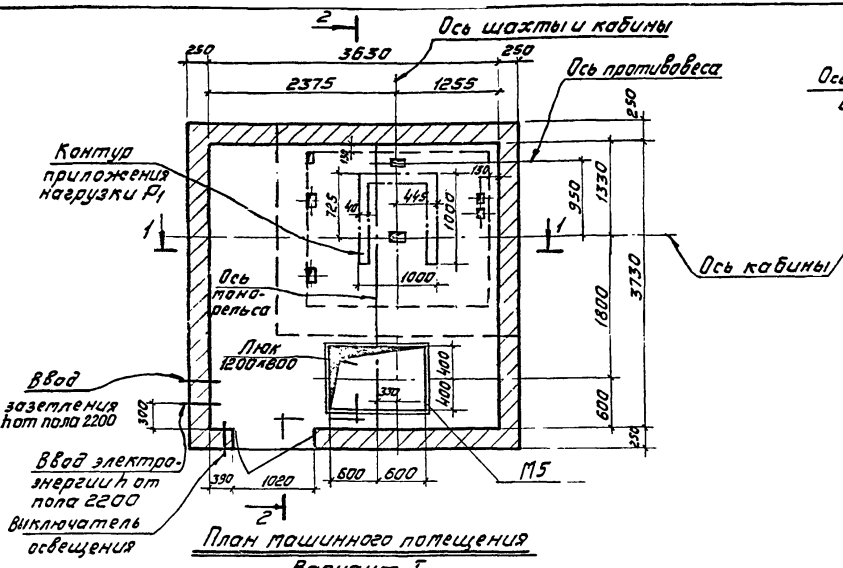

План машинного помещения

Вариант I

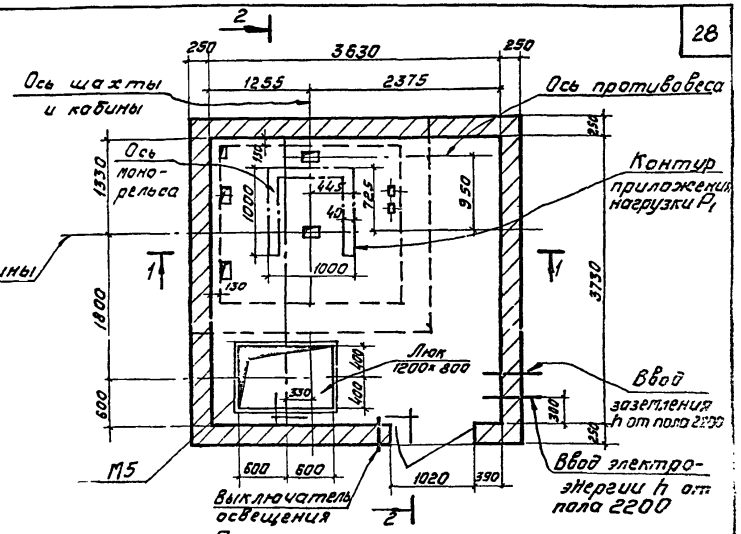

План машинного помещения

Вариант II

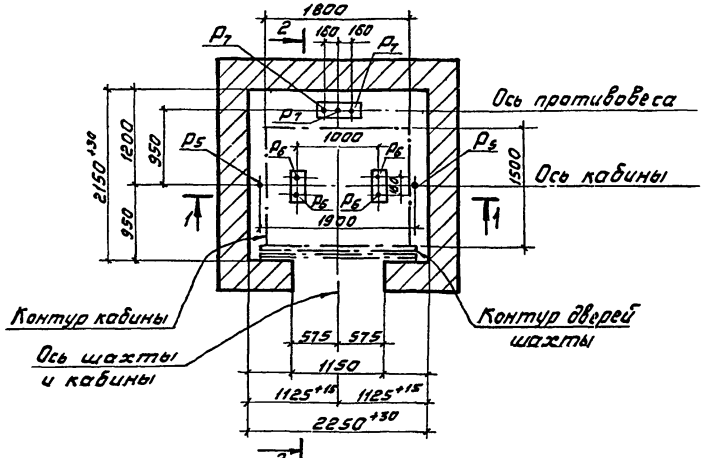

План шахты

Примечание

Примечания и разрезы см. на листе 21.

12721.

ТД	Лифт пассажирский Q=1000кгс V = 1м/сек с противовесом сзади кабины. Кабина 1800×1500×2250	Серия 1.489-1	
1973г	Планы шахты и машинных помещений	Выпуск 0	Лист 20

12721 25

Шифр 1.489-1 Выпуск 0

Марка-лист 20

Инв. №

Рук ОТК-1 Выжисин

Рук. группы Смилянский

Архитектор Баранова

Дата выпуска 1973г

Госстрой СССР ЦНИИПРОМЗДАНИЙ Москва

Шифр	1.489-1 Выпуск 0
Марка-лист	21
Инв.№	

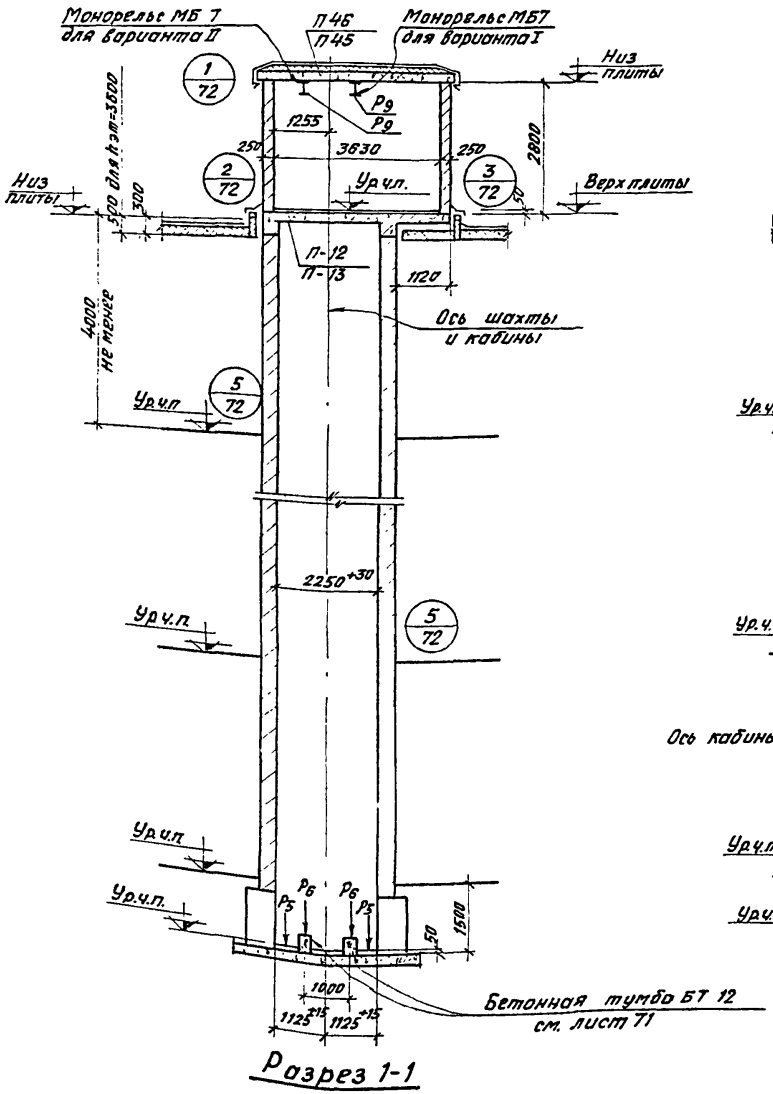

Разрез 1-1

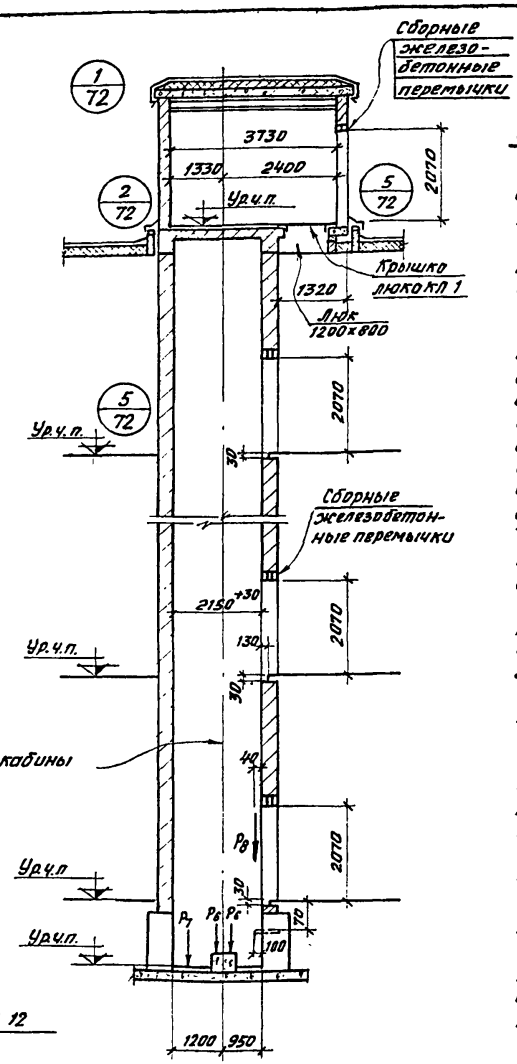

Разрез 2-2

Примечания:

1. Планы шахт и машинных помещений см. на листе 20.
2. Основные указания по возведению шахт и машинных помещений приведены в пояснительной записке.
3. Толщину кирпичных стен шахты см. таблицу на листе 61.
4. Расположение отверстий в шахте приведено на развертке стен шахты с соответствующими высотами этажей см. лист 22.
5. Размеры и привязки отверстий в плите перекрытия см. альбом выпуск 1 листы 12,13.
6. Монорельс МБ 7 см. альбом выпуск 1 лист 104.
7. Крышку люка КЛ 1 см. альбом выпуск 1 лист 105.
8. Стены машинного помещения лежащие на консольной части плиты перекрытия, возводить после стен, являющихся продолжением шахты. Последние должны превышать кладку стен, лежащих на консольной части плиты на высоту не менее 1,0 м.
9. Величины нагрузок - P_1, P_5, P_6, P_7, P_8, P_9 см. таблицу на листе 79.
10. Фундаменты решаются в конкретных проектах в соответствии с примерами, приведенными на лист 65 ÷ 69.
11. Под железобетонную балку перекрытия по углам шахты уложить 5 сеток С 159 через 2 ряда кладки. Сетку С159 см. альбом выпуск 1 лист 96.
12. Закладную деталь М5 см. альбом выпуск 1 лист 98.

Рук. ОТК-1	Выжигин		
Рук. группы	Стилянский		
Архитектор	Баранова		
Дата выпуска:	1973 г.		

Госстрой СССР
ЦНИИПРОМЗДАНИЙ
Москва

12721

ТД	Лифт пассажирский Q = 1000 кгс V = 1 м/сек. с противовесом сзади кабины. Кабина 1800×1500×2250	Серия 1.489-1	
1973	Разрезы.	Выпуск 0	Лист 21

12721 30

Шифр 1.489-1 выпуск 0
Чертеж-лист 22
Инв. N

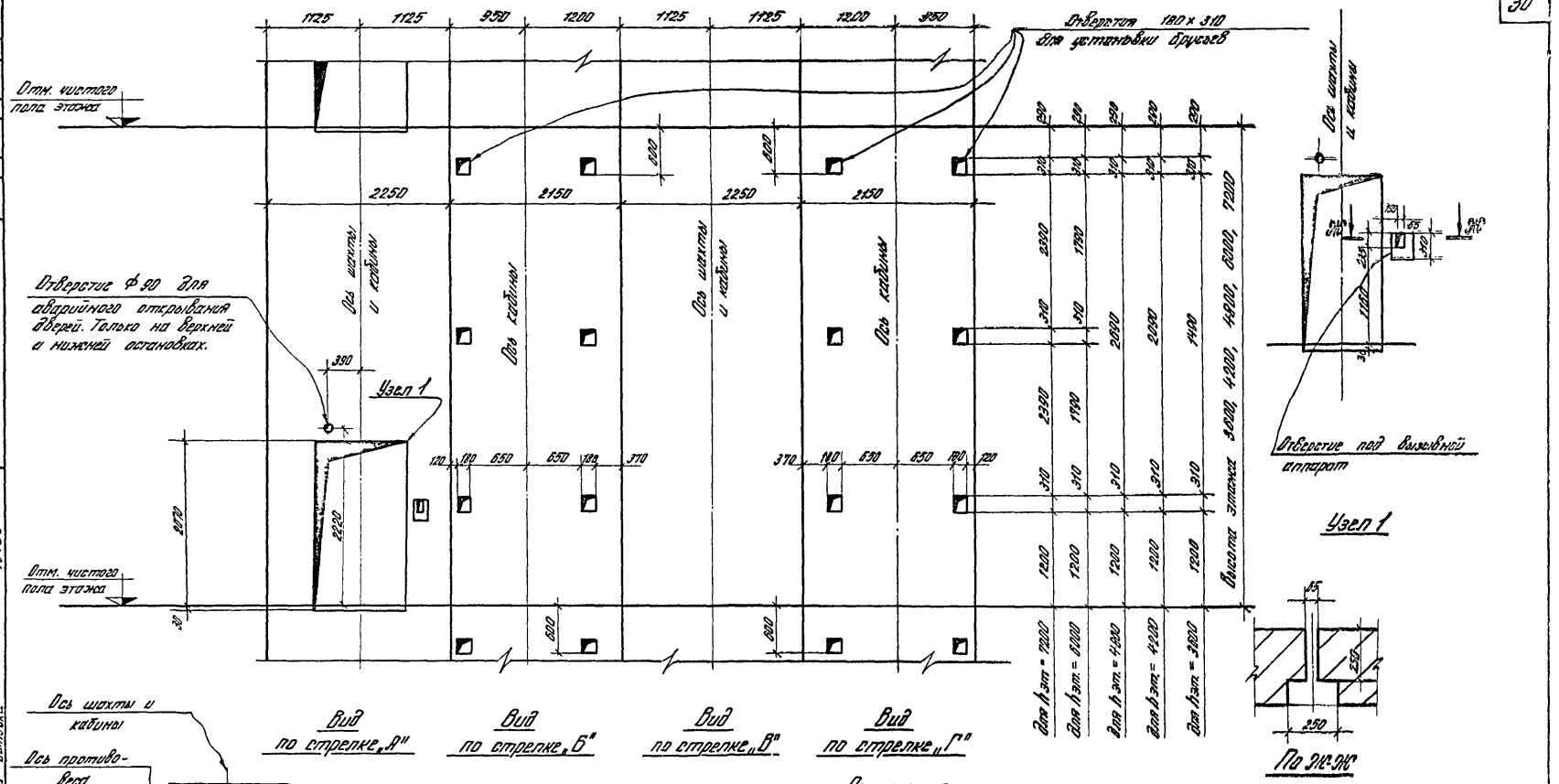

Примечание
На последнем этаже верхних отверстий для установки брусьев не делать.

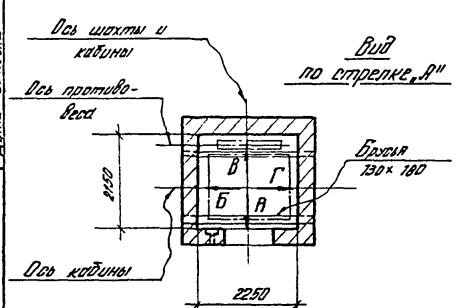

Схематический план шахты

Гостроя СССР ЦНИИПРОМЗДАНИЙ Москва

Рук. группы Архитектор
Дата выпуска 1973г.
Выжигин Смирянский Баранова

12721

ТД	Лифт пассажирский Q = 1000 кгс. V = 1 м/сек Кабина 1800 × 1500 × 2250.	Серия 1.489-1	
1973	Развертка стен шахты при высотах этажей 3600, 4200, 4800, 6000, 7200 мм.	Выпуск 0	Лист 22

12 72-1 31

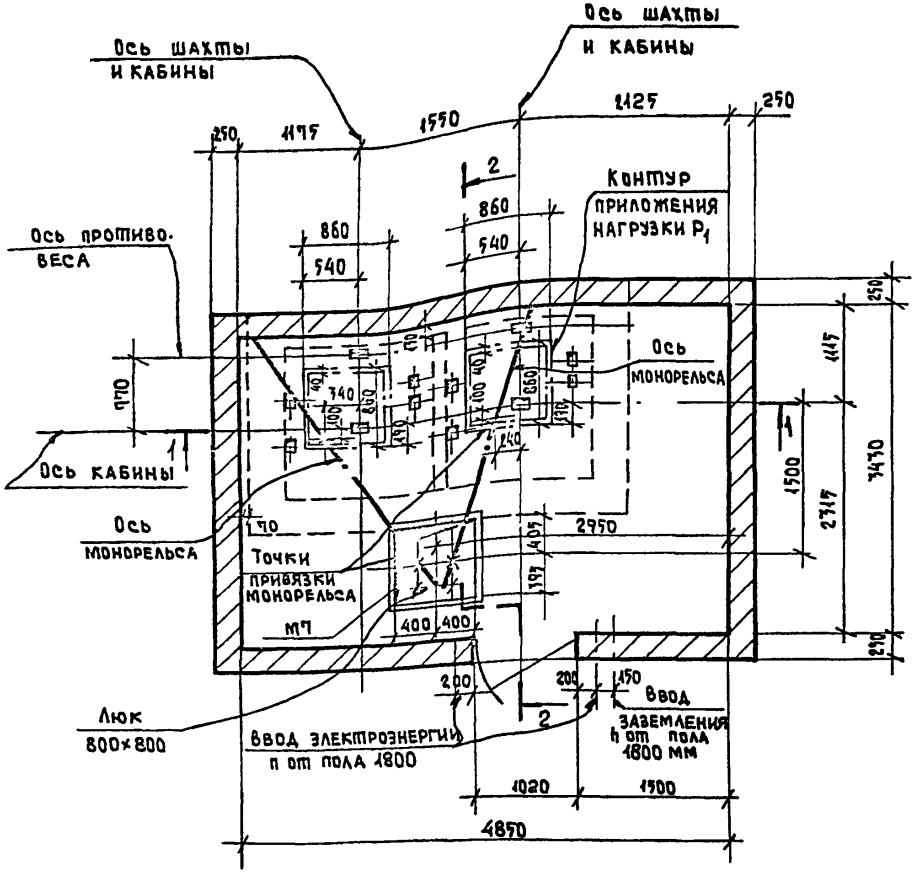

План машинного помещения

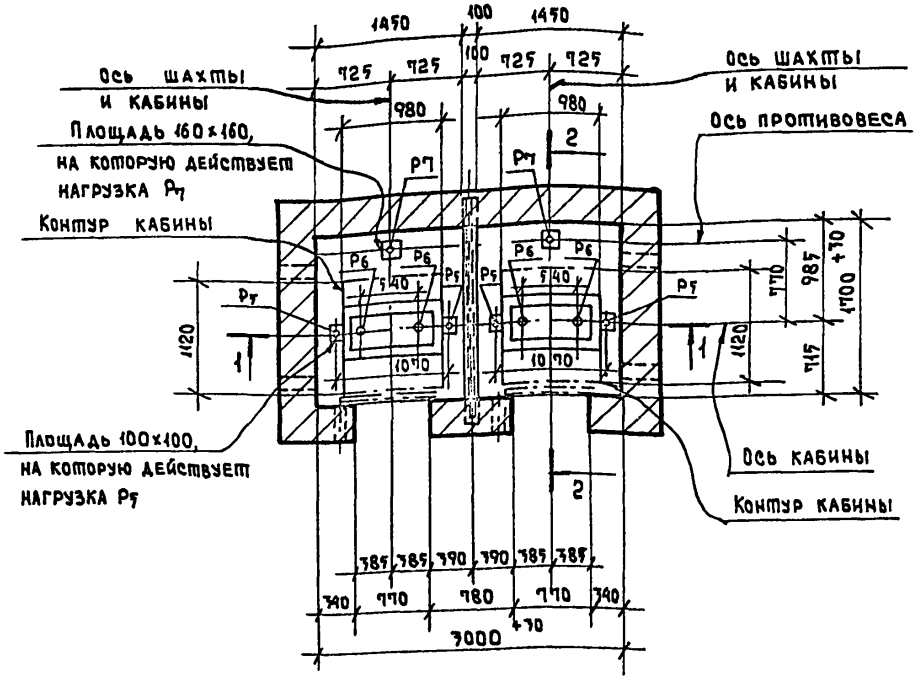

План шахты

Примечание

Примечания и разрезы см. на листе 24.

ТД	Парная установка лифтов пассажирских Q=350 кгс V=1м/сек с противовесом сзади кабины. Кабина 980×1120×2100	Серия 1.489-1	
1973г.	Планы шахты и машинного помещения	Выпуск 0	Лист 23

Пров. Танковец 23-III-78г Кон. [illegible]

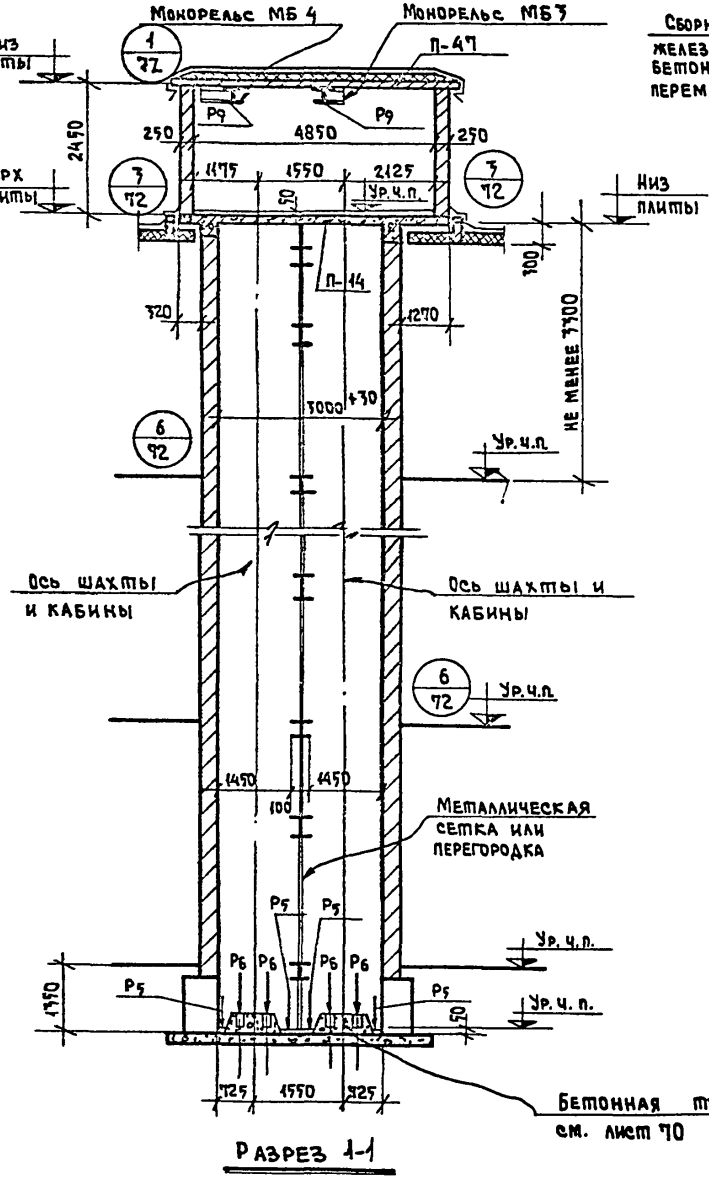

Разрез 1-1

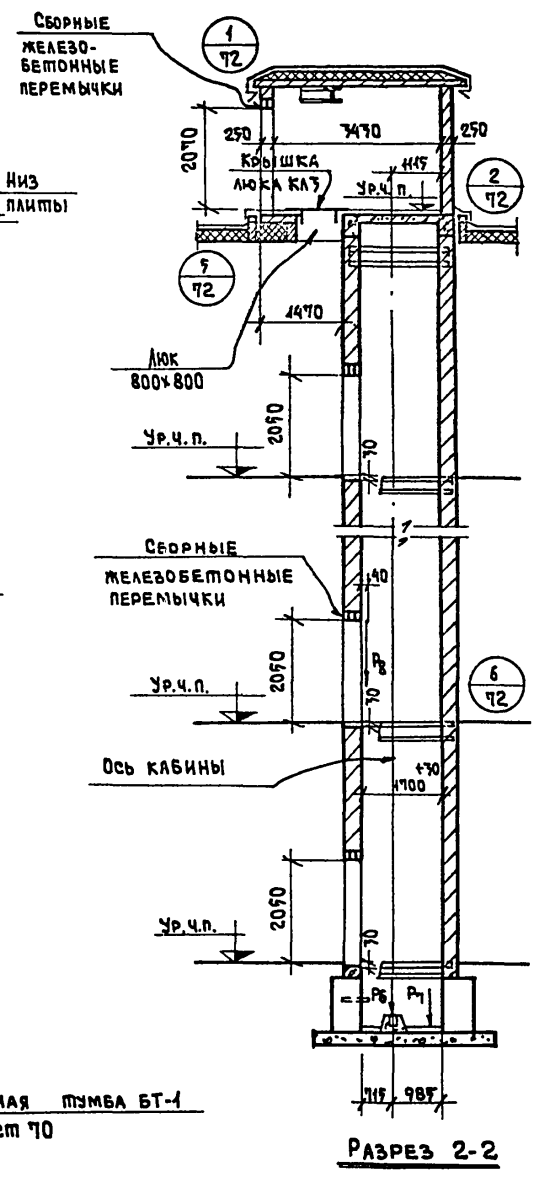

Разрез 2-2

Примечания

1. Планы шахты машинного помещения см. на листе 23.
2. Основные указания по возведению шахт и машинных помещений приведены в пояснительной записке.
3. Толщину кирпичных стен шахты см. таблицу на листе 61.
4. Расположение отверстий в шахте приведено на развертке стен шахты с соответствующими высотами этажей см. лист 25.
5. Размеры и привязки отверстий в плите перекрытия см. альбом выпуск 1 лист 14.
6. Монорельс МБ-3,4 см. альбом выпуск 1 лист 103.
7. Крышку люка КЛ-3 см. альбом выпуск 1 лист 106.
8. Стены машинного помещения, лежащие на консольной части плиты перекрытия, возводить после стен, являющихся продолжением шахты. Последние должны превышать кладку стен, лежащих на консольной части плиты на высоту не менее 1,0 м.
9. Величины нагрузок - $P_4, P_5, P_6, P_7, P_8, P_9$ см. таблицу на листе 19.
10. Фундаменты решаются в конкретных проектах в соответствии с примерами приведенными на листах 67÷69.
11. Под железобетонную балку перекрытия по углам шахты уложить 5 сеток С-159 через 2 ряда кладки. Сетку С-159 см. альбом выпуск 1 лист 96.
12. Закладную деталь М7 см. альбом выпуск 1 лист 98.

ТД	Парная установка лифтов пассажирских Q = 350 кгс, V = 1 м/сек. с противовесом сзади кабины. Кабина 980×1120×2100	Серия 1.489-1	
1977	Разрезы	Выпуск 0	Лист 24

Пров. Сур 27/III-78.

Кон. Дюшу

12721 33

Шифр	1.489-1 Выпуск 0
Марка-Лист	25
Инв. №	

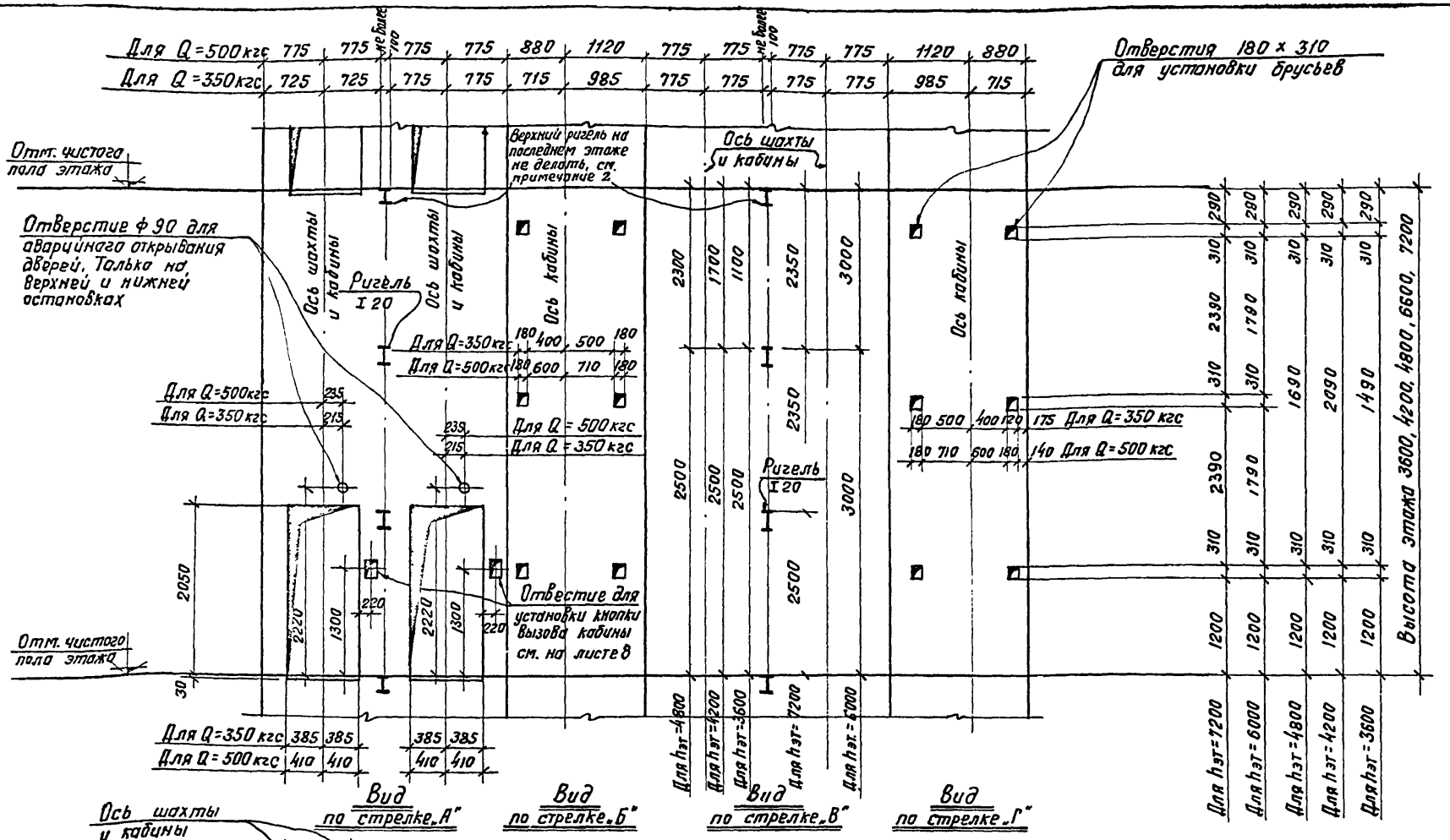

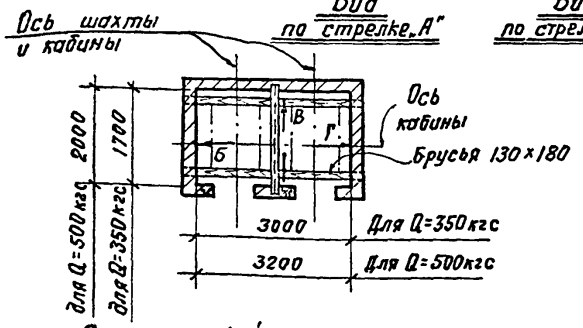

Схематический план шахты

Примечания:

1. На последнем этаже верхних отверстий для установки брусьев не делать.
2. На последнем этаже делать дополнительные ригели для крепления направляющих с расстоянием 500 мм от низа перекрытия над шахтой до верха ригеля.

12721

ТД	Парная установка лифтов пассажирских Q=350 кгс и Q=500 кгс V=1 м/сек	Серия 1.489-1	
1973	Развертка стен шахты при высотах этажей 3600, 4200, 4800, 6000 и 7200 мм	Выпуск 0	Лист 25

Госстрой СССР ЦНИИПРОМЗДАНИЙ Москва
Рук. ОТК-1 Выжигин
Рук. группы Смилянский
Архитектор Баранова
Дата выпуска 1973 г.

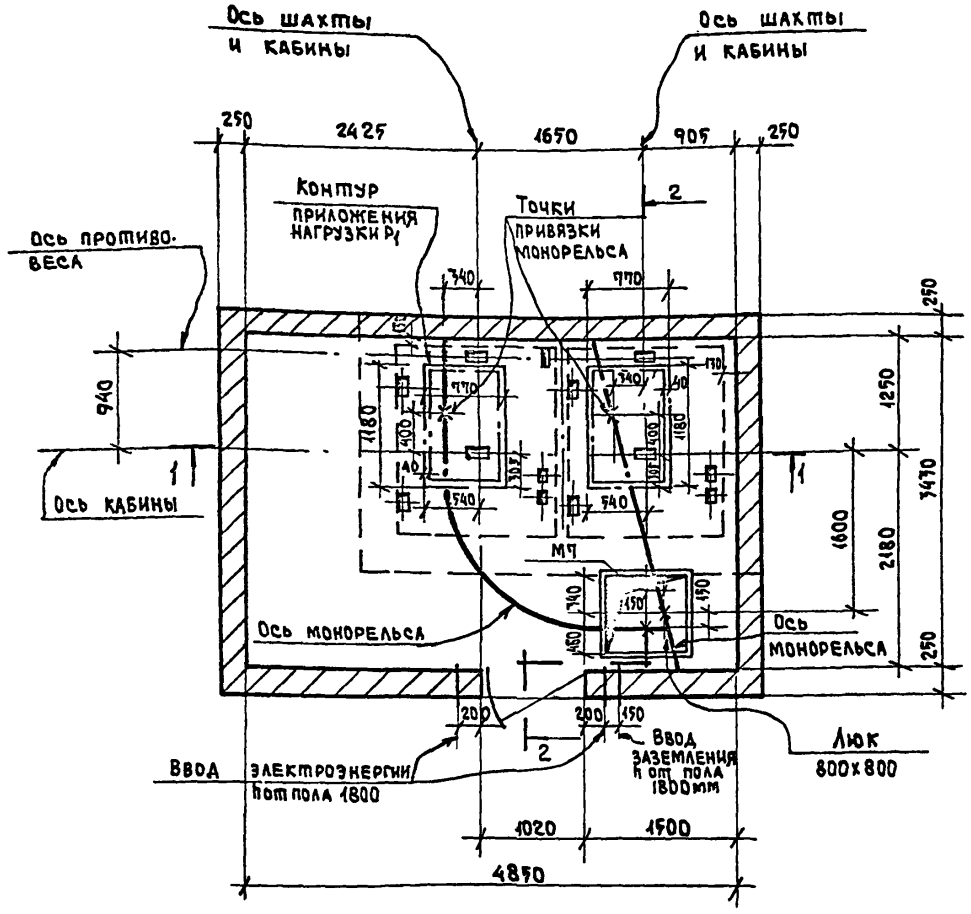

План машинного помещения

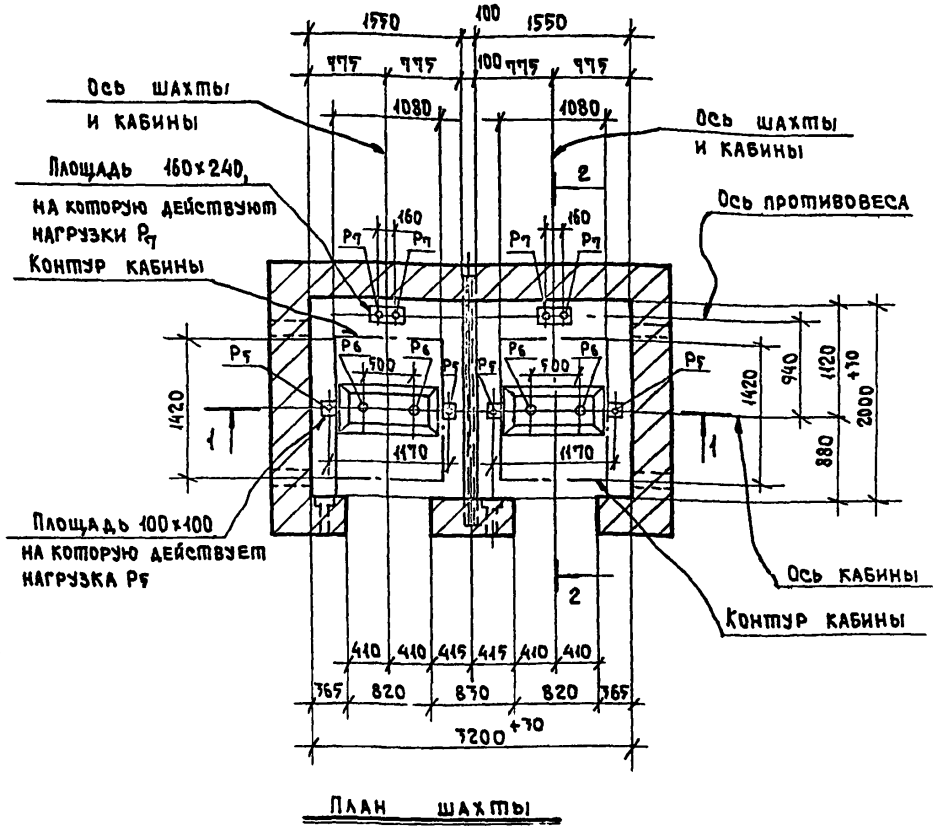

План шахты

Примечание

Примечания и разрезы см. на листе 27.

ТД	Парная установка лифтов пассажирских Q=500 кг с ϑ=1м/сек. с противовесом сзади кабины. Кабина 1080×1420×2100	Серия 1.489-1	
1977г.	Планы шахты и машинного помещения	Выпуск 0	Лист 26

Пров. 27/III-78г. Коп. 12721 35

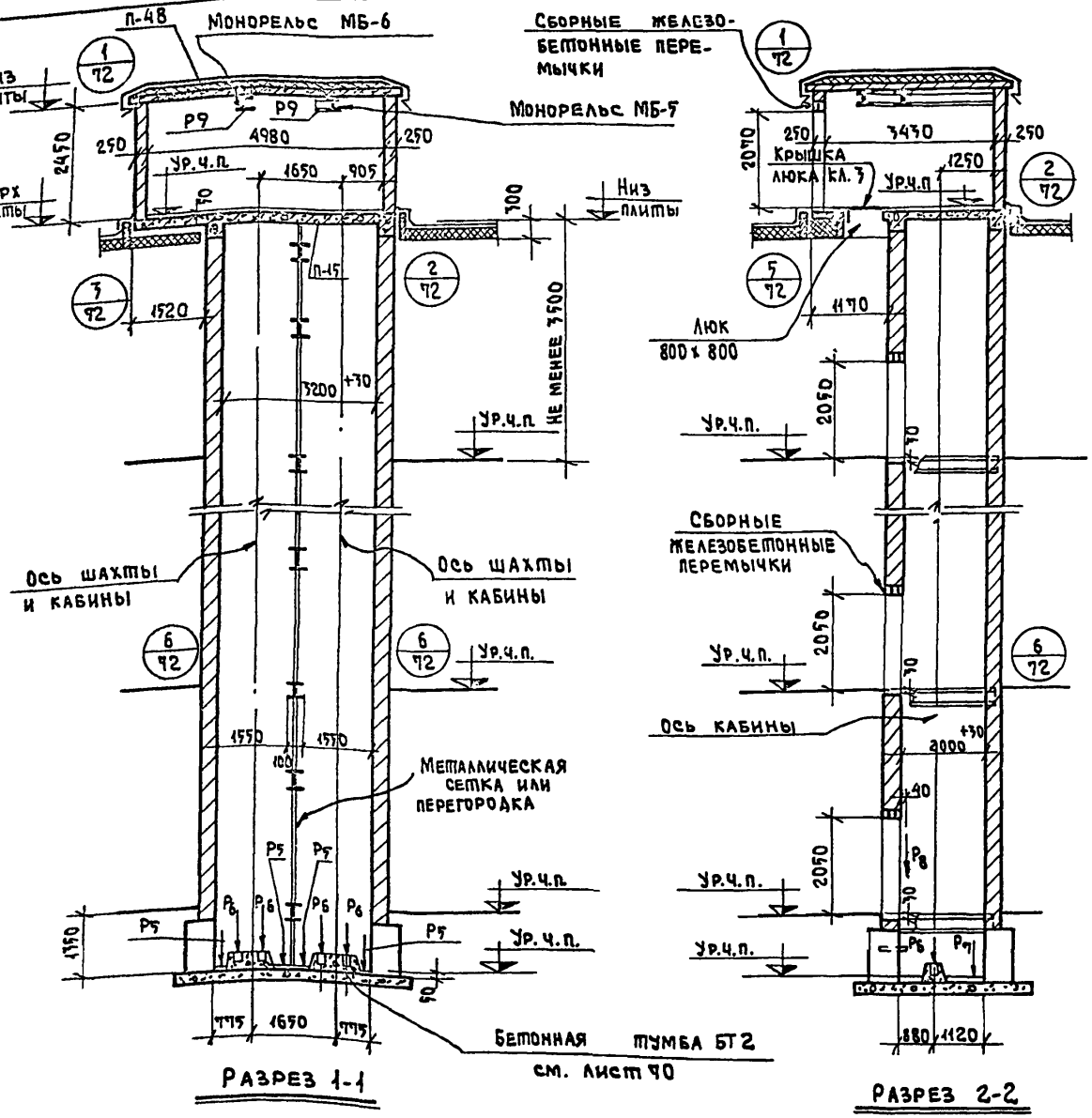

Разрез 1-1

Разрез 2-2

Примечания

1. Планы шахты и машинного помещения см. на листе 26.
2. Основные указания по возведению шахт и машинных помещений приведены в пояснительной записке.
3. Толщину кирпичных стен шахты см. таблицу на листе 61.
4. Расположение отверстий в шахте приведено на развертке стен шахты с соответствующими высотами этажей см. лист 25.
5. Размеры и привязки отверстий в плите перекрытия см. альбом выпуск 1 лист 15
6. Монорельсы МБ 5,6 см. альбом выпуск 1 листы 103 и 104.
7. Крышку люка КЛ 3 см. альбом выпуск 1 лист 106.
8. Стены машинного помещения, лежащие на консольной части плиты перекрытия, возводить после стен, являющихся продолжением шахты. Последние должны превышать кладку стен лежащих на консольной части плиты на высоту не менее 1,0 м.
9. Величины нагрузок P_1, P_5, P_6, P_4, P_7, P_8, P_9. см. таблицу на лист 79.
10. Фундаменты решаются в конкретных проектах в соответствии с примерами, приведенными на листах 65 ÷ 69.
11. Под железобетонную балку перекрытия по углам шахты уложить 5 сеток через 2 ряда кладки. Сетку С 159 см. альбом выпуск 1 лист 96.
12. Закладную деталь М7 см. альбом выпуск 1 лист 98.

ТД	Парная установка лифтов пассажирских Q = 500 кгс v = 1 м/сек с противовесом сзади кабины. Кабина 1080 х 1420 х 2100	Серия 1.489-1	
1973	Разрезы	Выпуск 0	Лист 27

Пров. Сер 27/II-78 Кон. Якшин

12721

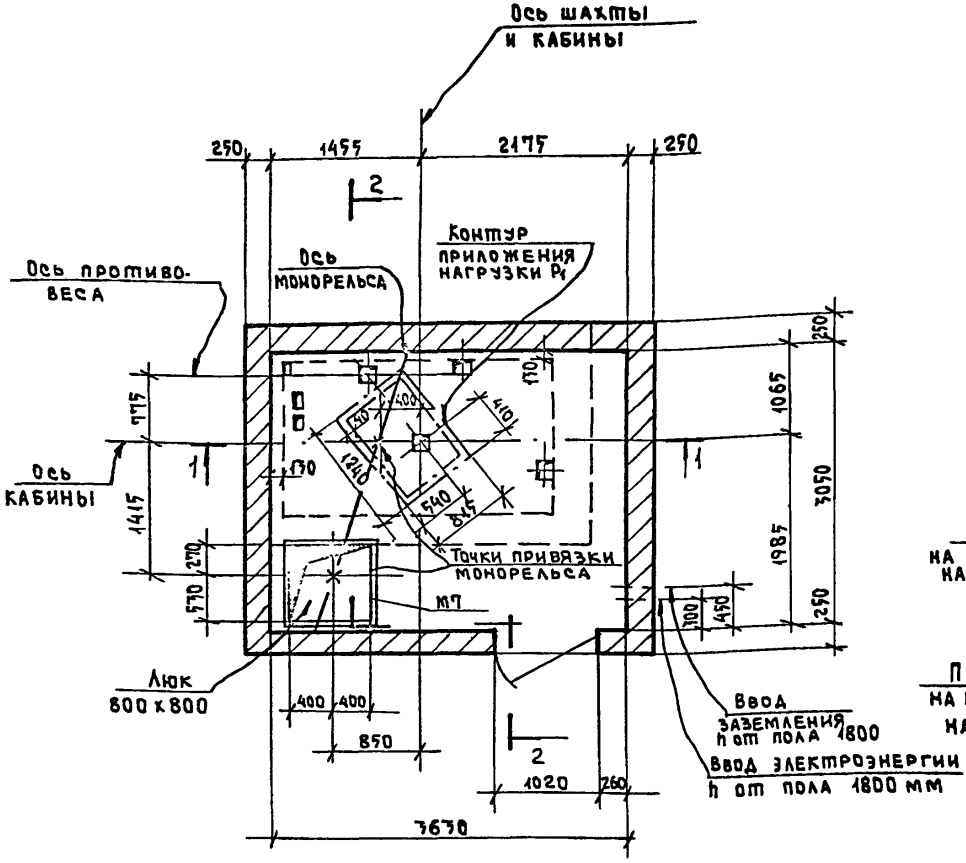

План машинного помещения

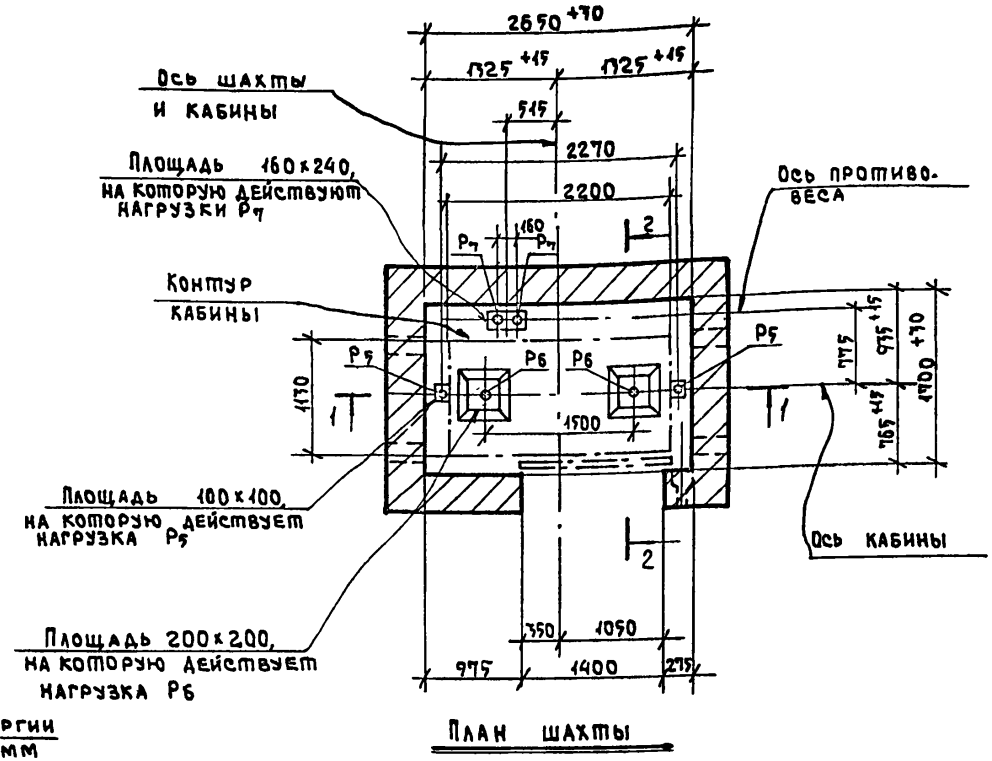

План шахты

Примечание

Примечания и разрезы см. на листе 29.

ТД	Лифт грузопассажирский Q = 500 кгс v = 1 м/сек с противовесом сзади кабины. Кабина 2200x1130x2100	Серия 1.489-1	
1973г.	Планы шахты и машинного помещения	Выпуск 0	Лист 28

Пров. [signature] 27/III 73г.

Коп. [signature]

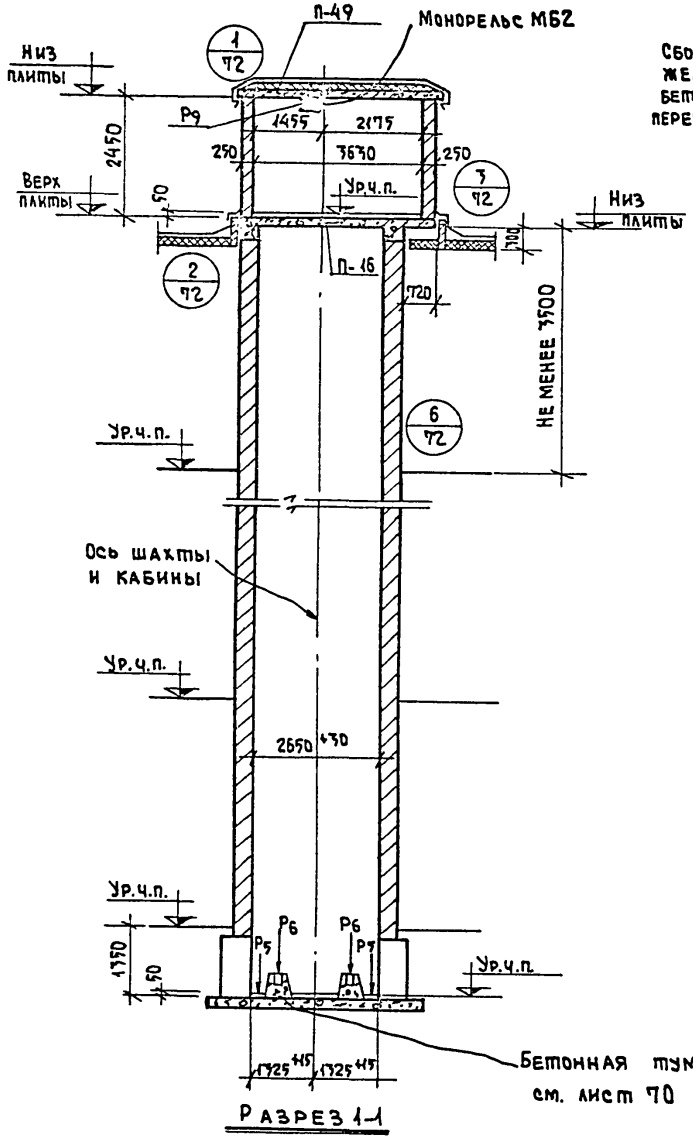

Разрез 1-1

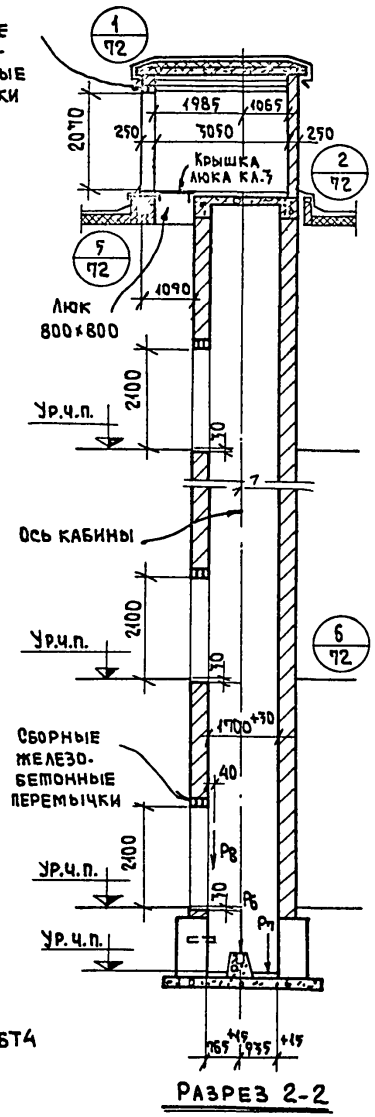

Разрез 2-2

Примечания:

1. Планы шахты и машинных помещений см. на листе 28.
2. Основные указания по возведению шахт и машинных помещений приведены в пояснительной записке.
3. Толщину кирпичных стен шахты см. таблицу на листе 62.
4. Расположение отверстий в шахте приведено на развертке стен шахты с соответствующими высотами этажей см. лист 70.
5. Размеры и привязки отверстий в плите перекрытия см. альбом выпуск 1 лист 16.
6. Монорельс МБ-2 см. альбом выпуск 1 лист 107.
7. Крышку люка КЛ-7 см. альбом выпуск 1 лист 106.
8. Стены машинного помещения, лежащие на консольной части плиты перекрытия, возводить после стен, являющихся продолжением шахты. Последние должны превышать кладку стен, лежащих на консольной части плиты на высоту не менее 1,0 м.
9. Величины нагрузок P_1, P_5, P_6 P_7, P_8, P_9 см. таблицу на листе 79.
10. Фундаменты решаются в конкретных проектах в соответствии с примерами, приведенными на листах 65÷69.
11. Под железобетонную балку перекрытия по углам шахты уложить 5 сеток С-159 через 2 ряда кладки. Сетку С-159 см. альбом выпуск 1 лист 96.
12. Закладную деталь М7 см. альбом выпуск 1 лист 98.

ТД	Лифт грузопассажирский Q = 500 кгс V = 1 м/сек с противовесом сзади кабины. Кабина 2200×1130×2100	Серия 1.489-1	
1973г.	Разрезы	Выпуск 0	Лист 29

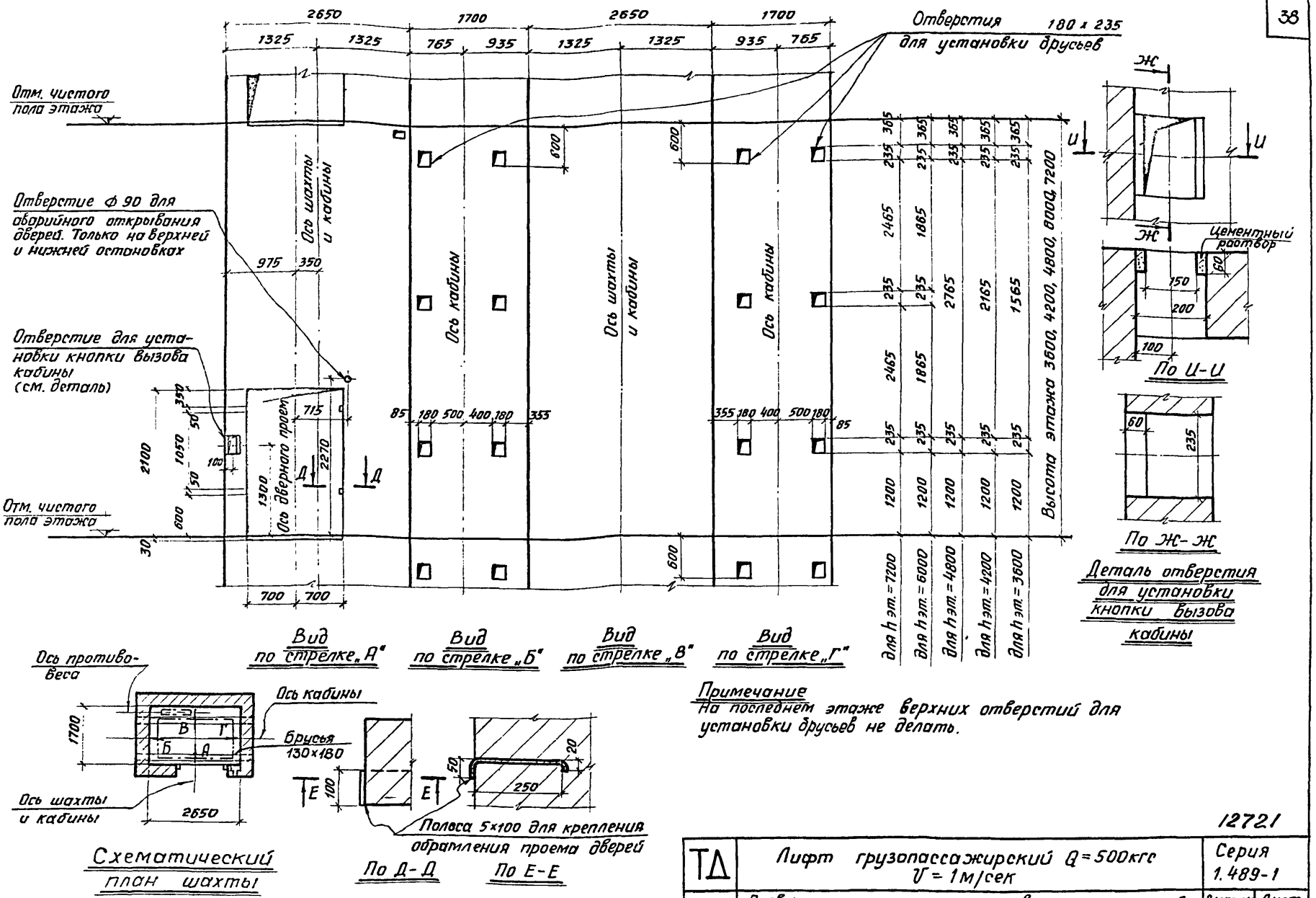

ТД	Лифт грузопассажирский Q = 500 кгс V = 1 м/сек	Серия 1.489-1	
1973	Развертка стен шахты при высотах этажей 3600, 4200, 4800, 6000 и 7200 мм	Выпуск 0	Лист 30

12721 39

Шифр 1.489-1 Выпуск 0
Марка-лист 30
Инв №

Выжигин Смилянский Баранова 1973г
Рук. ОТК-1 Рук. группы Архитектор
Дата выпуска

Госстрой СССР ЦИНИПРОМЗДАНИЙ Москва

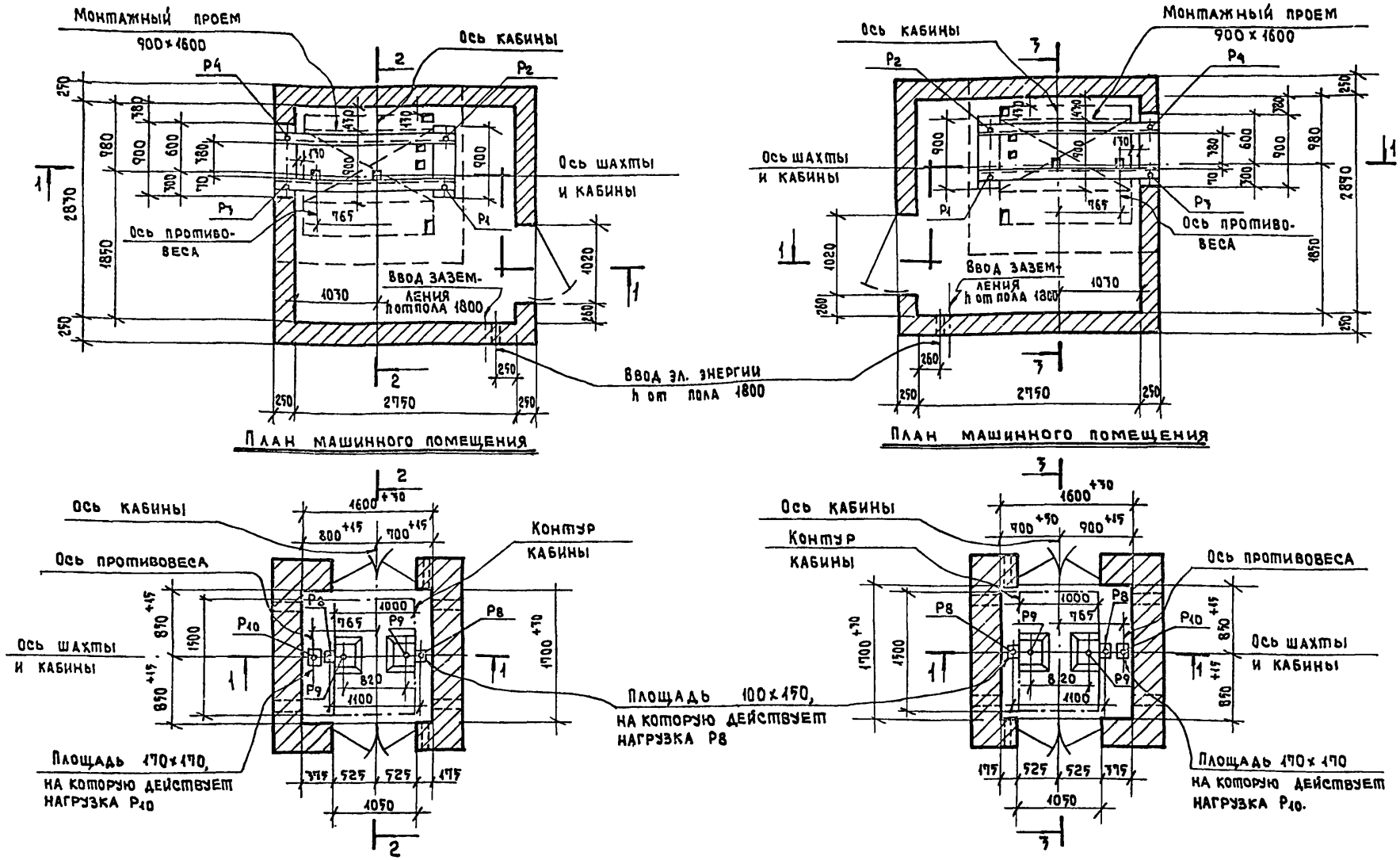

Примечание

Примечания и разрезы см. на листе 32.

ТД	Лифт грузовой Q = 500 кгс Кабина 1000 × 1500 × 2000	Серия 1.489-1	
1973г.	Планы шахт и машинных помещений	Выпуск 0	Лист 31

Пров. Танковец 23-III-78г Кон. [illegible]

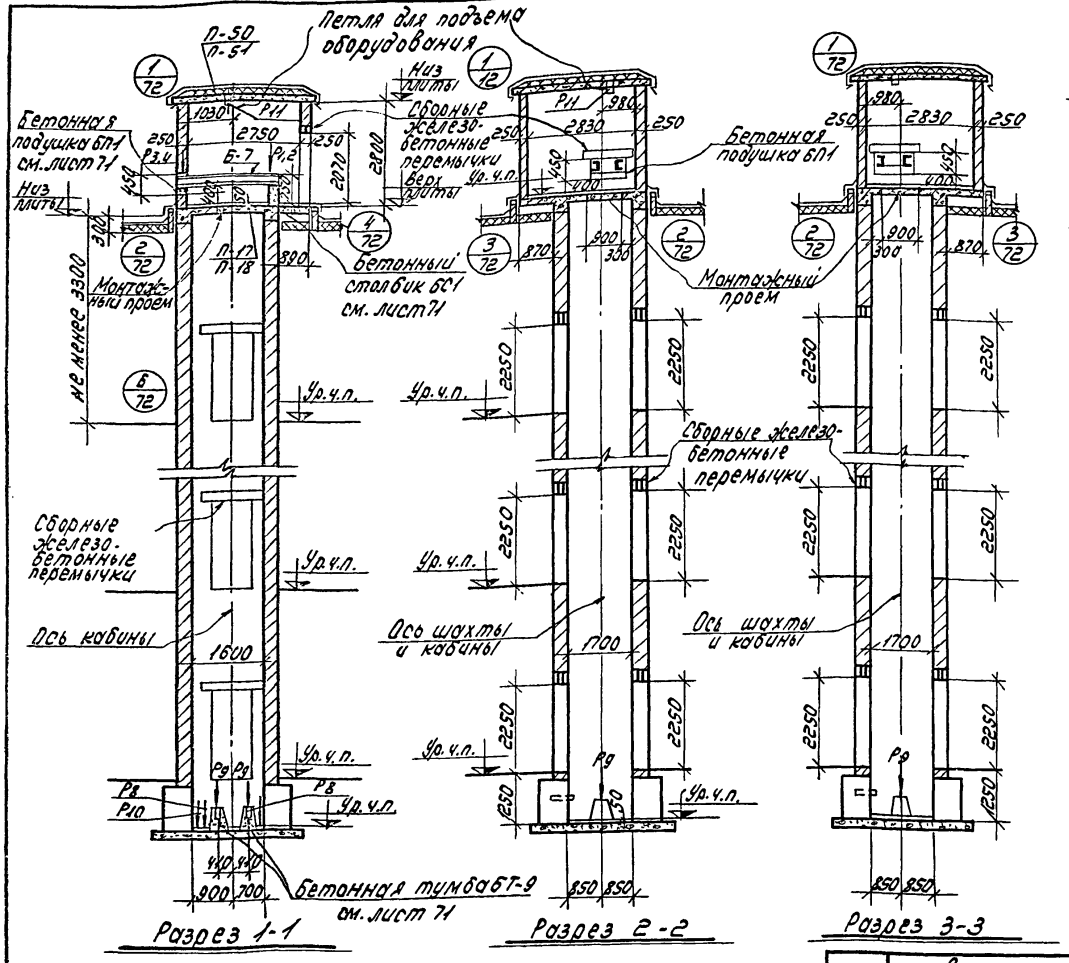

Примечания:

1. Планы шахт и машинных помещений см. на листе 31.
2. Основные указания по возведению шахт и машинных помещений приведены в пояснительной записке
3. Толщину кирпичных стен шахты см. таблицу на листах 61÷63.
4. Расположение отверстий в шахте приведено на развертке стен шахты с соответствующими высотами этажей см. лист 33.
5. Размеры и привязки отверстий в плите перекрытия см. альбом выпуск 1 листы 17, 18.
6. Привязка и установка петли в плите покрытия см. альбом выпуск 1 листы 50,51.
7. Стены машинного помещения, лежащие на консольной части плиты перекрытия, возводить, после стен, являющихся продолжением шахты. Последние должны превышать кладку стен, лежащих на консольной части плиты на высоту не менее 1.0м
8. Величины нагрузок-Р1, Р2, Р3, Р4 Р8, Р9, Р10, Р11 см. таблицу на листе 80.
9. Фундаменты решаются в конкретных проектах в соответствии с примерами, приведенными на листах 65÷69.
10. Под железобетонную балку перекрытия по углам шахты уложить 5 сеток С159 через гряда кладки сетку С159 см. альбом выпуск 1 лист 96.
11. Подлебедочную балку Б7 см. альбом выпуск 1 лист 105.

ТД	Лифт грузовой Q=500 кгс кабина 1000 х 1500 х 2000	Серия 1.489-1	
1973	Разрезы	Выпуск 0	Лист 32

12721 41

Пров. Сур 31/III-78г. Коп. Петрук

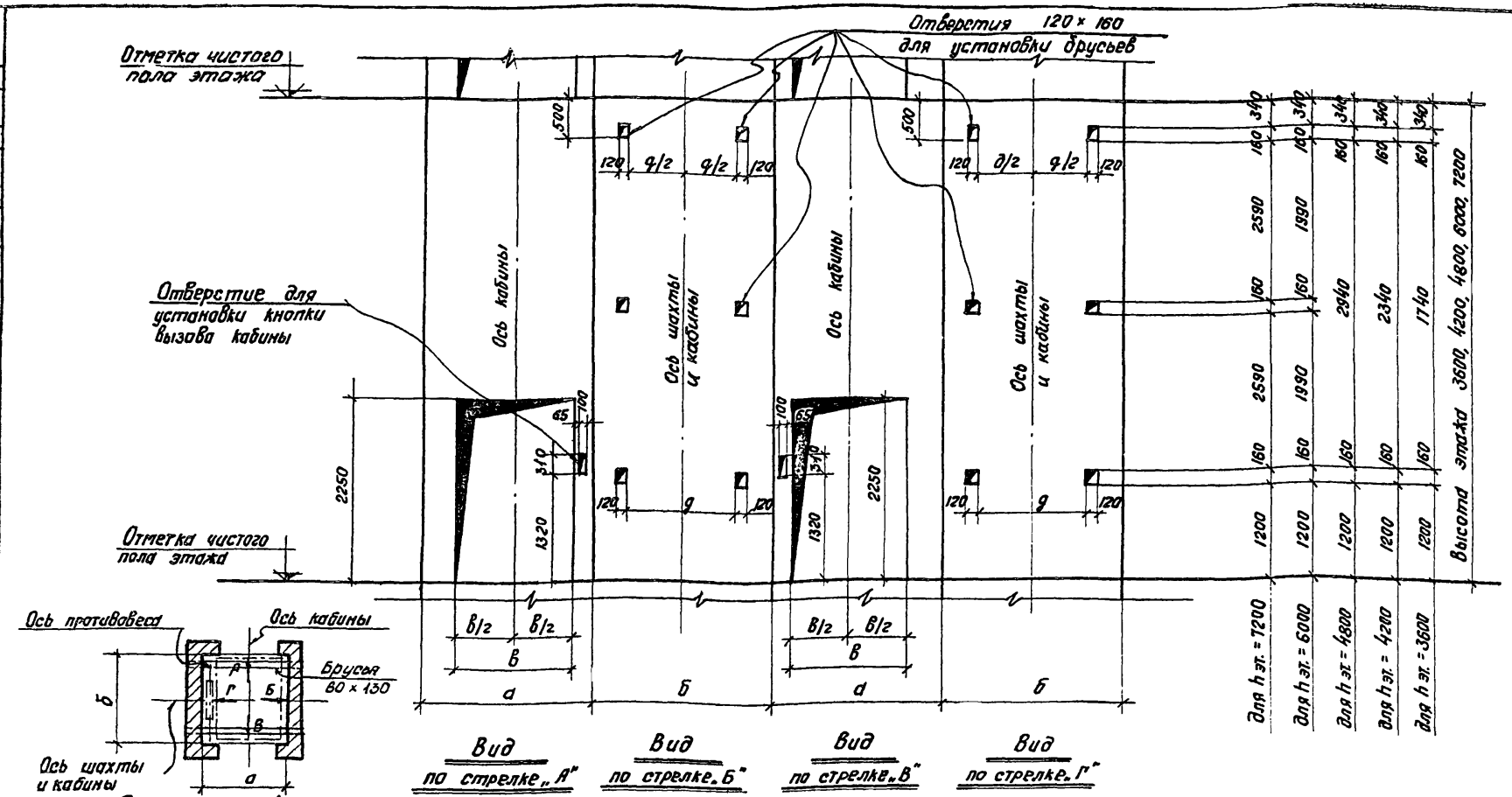

Схематический план шахты (Вариант I)

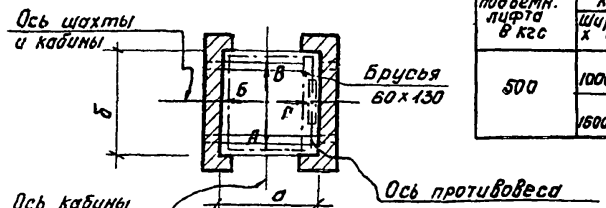

Схематический план шахты (Вариант II)

Грузоподъемн. лифта в кгс	Размеры в мм				
	Кабина	Шахта			
	Шир. х глубин. х высота	а	б	в	д
500	1000×1500×2000	1600	1700	1050	1180
	1600×2000×2000	2100	2200	1450	1360

Примечание

На последнем этаже верхних отверстий для установки брусьев не делать

12721

ТД	Лифт грузовой Q=500 кгс	Серия 1.489-1	
1873	Развертка стен шахты при высотах этажей 3600, 4200, 4800, 6000, и 7200 мм	Выпуск 0	Лист 33

12721 42.

Шифр 1.489-1 Выпуск 0
Марка-лист 33
Инв. №

Госстрой СССР ЦНИИПРОМЗДАНИЙ Москва

Рук. отк-1 Выжигин
Рук. группы Смилянский
Архитектор Баранова
Дата выпуска 1973г.

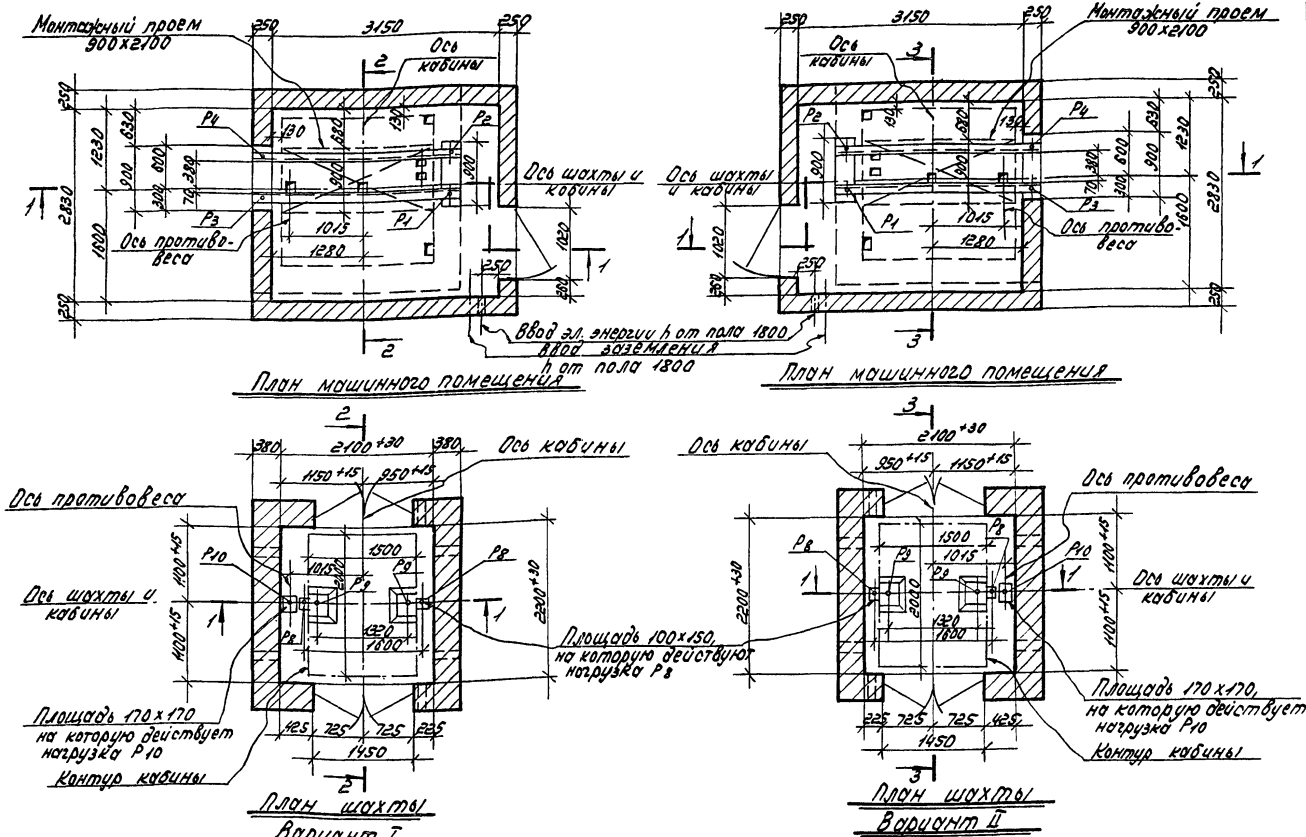

Примечание

Примечания и разрезы см. на листе 35.

ТД	Лифт грузовой Q = 500 кгс. Кабина 1500 x 2000 x 2000	Серия 1.489-1	
1973	Планы шахт и машинных помещений	Выпуск 0	Лист 34
		12721	43

Пров. Сур 21/III-78г. Коп. Петрук

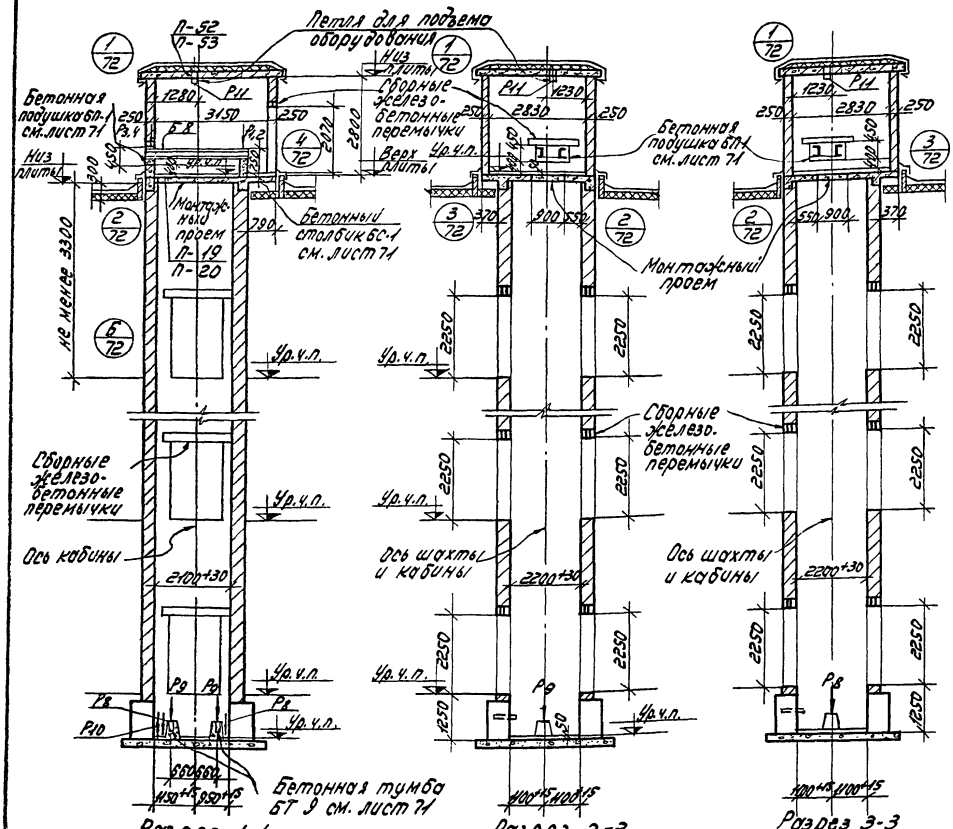

Примечания:

1. Планы шахт и машинных помещений см. на листе 34.
2. Основные указания по возведению шахт и машинных помещений приведены в пояснительной записке.
3. Толщину кирпичных стен шахты см. таблицу на листе 61÷63.
4. Расположение отверстий в шахте приведено на развертке стен шахты с соответствующими высотами этажей см. лист 33.
5. Размеры и привязки отверстий в плите перекрытия см. альбом выпуск 1 листы 19,20.
6. Привязка и установка петли в плите покрытия см. альбом выпуск 1 листы 52,53.
7. Стены машинного помещения, лежащие на консольной части плиты перекрытия, возводить после стен, являющихся продолжением шахты. Последние должны превышать кладку стен, лежащих на консольной части плиты на высоту не менее 1 см.
8. Величины нагрузок P1, P2, P3, P4, P8, P9, P10, P11 см. таблицу на листе 80.
9. Фундаменты решаются в конкретных проектах в соответствии с примерами, приведенными на листах 65÷69.
10. Подлебедочную балку Б8 см. альбом выпуск 1 лист 105.

ТД	Лифт грузовой Q=500 кгс. Кабина 1500×2000×2000	Серия 1.489-1
1973г	Разрезы 1.	Выпуск 6 / Лист 35

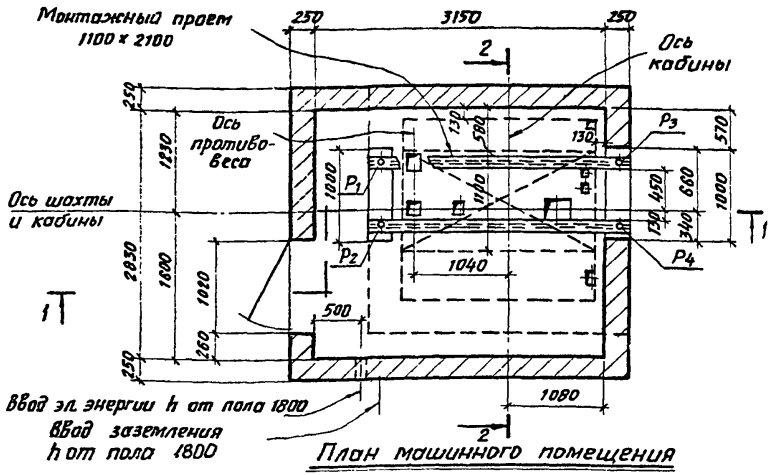

План машинного помещения

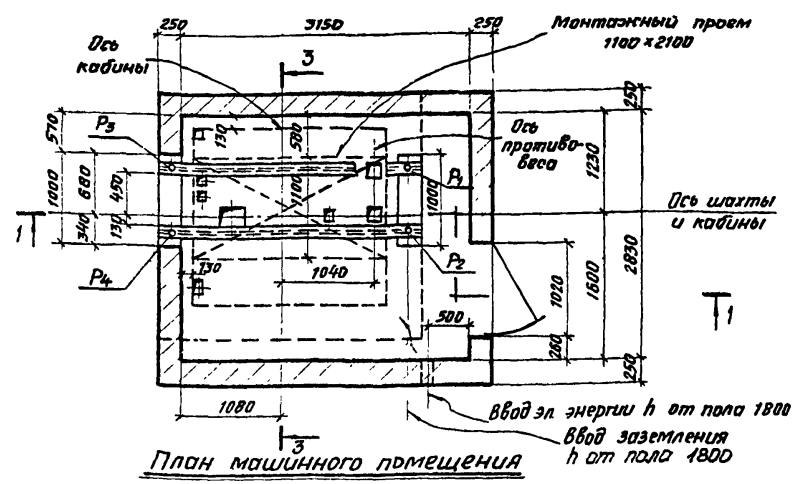

План машинного помещения

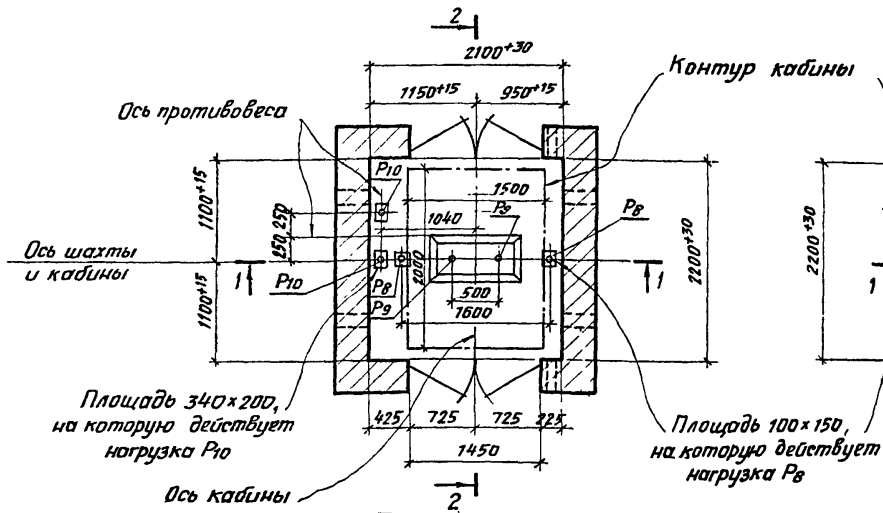

План шахты

Вариант I

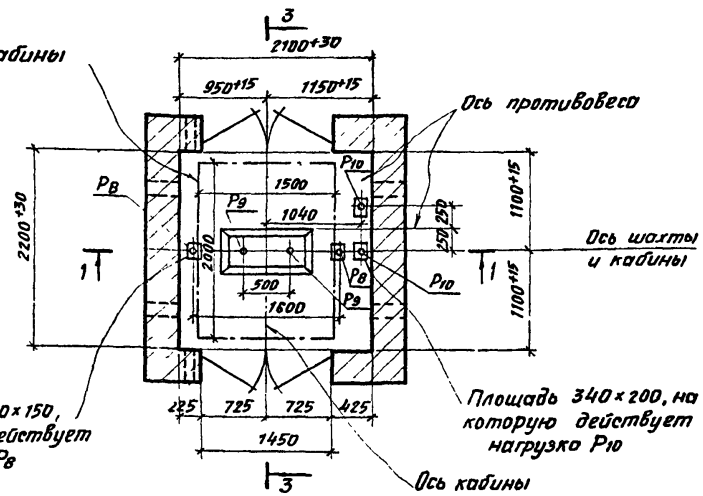

План шахты

Вариант II

Примечание.

Примечания и разрезы см. на листе 37

ТД	Лифт грузовой Q = 1000 кгс Кабина 1500 × 2000 × 2200	Серия 1.489-1	
1973г	Планы шахт и машинных помещений	Выпуск 0	Лист 36

12721

12721 45

Шифр	1.489-1	
Выпуск 0		
Марка-лист	36	
Инв. №		
Рук. ОТК-1		Выжигин
Рук. группы		Смилянский
Архитектор		Баранова
Дата выпуска		1973г

Госстрой СССР ЦНИИПРОМЗДАНИЙ Москва

Госстрой СССР
ЦНИИПромзданий
Москва

Шифр 1.489-1 выпуск 0
Порд-лист 37
Инв. № подл.

Выжигин
Стишинский
Боронова
Бормит
Архитектор

1973 г.

Дата выпуска

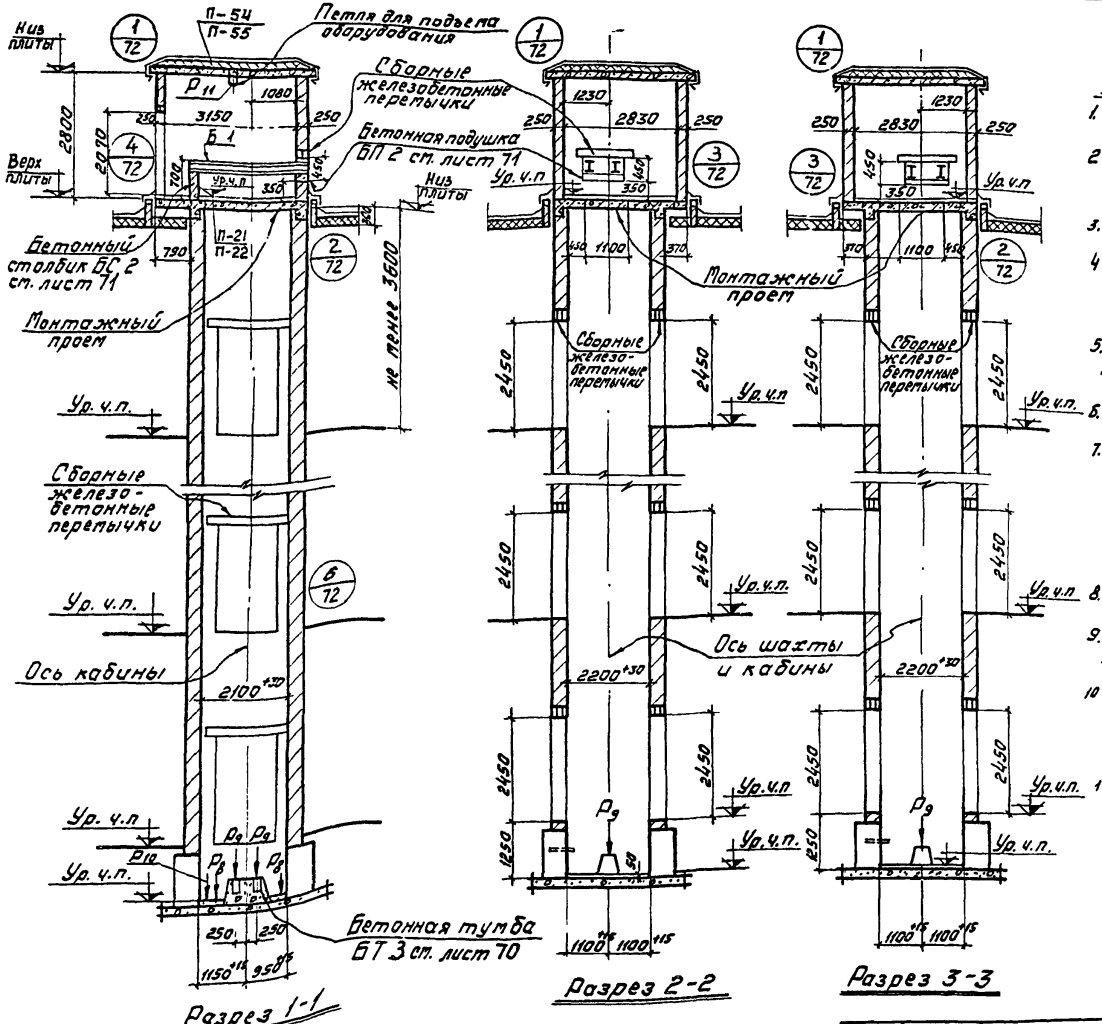

Примечания:

1. Планы шахт и машинных помещений см. на листе 38.
2. Основные указания возведению шахт и машинных помещений приведены в пояснительной записке.
3. Толщину кирпичных стен шахты см. таблицу на листах 61÷63.
4. Расположение отверстий в шахте приведено на развертке стен шахты с соответствующими высотами этажей см. лист 38.
5. Размеры и привязки отверстий в плите перекрытия см. альбом выпуск 1 листы 21, 22.
6. Привязка и установка петли в плите покрытия см. альбом выпуск 1 листы 54, 55.
7. Стены машинного помещения, лежащие на консольной части плиты перекрытия, возводить после стен, являющихся продолжением шахты. Последние должны превышать кладку стен, лежащих на консольной части плиты на высоту не менее 1,0 м.
8. Величины нагрузок – P_1, P_2, P_3, P_4, P_8, P_9, P_{10}, P_{11} см. таблицу на листе 80.
9. Фундаменты решаются в конкретных проектах в соответствии с примерами приведенными на листах 65÷69.
10. Под железобетонную балку перекрытия по углам шахты уложить 5 сеток С-159 через 2 ряда кладки. Сетку С-159 см. альбом выпуск 1 лист 96.
11. Подлебедочную балку Б1 см. альбом выпуск 1 лист 105.

12721

ТД	Лифт грузовой Q = 1000 кгс Кабина 1500×2000×2200	Серия 1.489-1	
1973	Разрезы	Выпуск 0	Лист 37

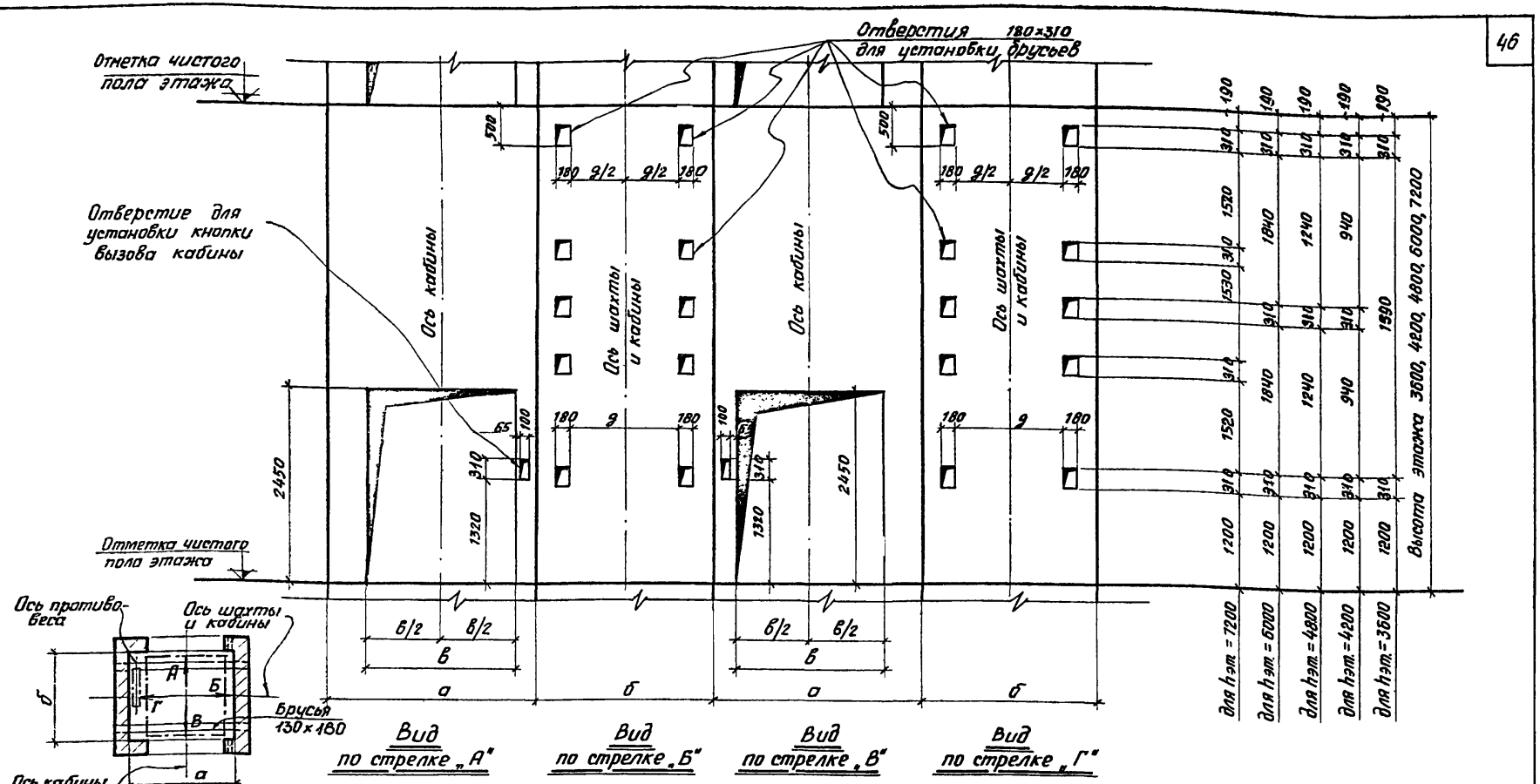

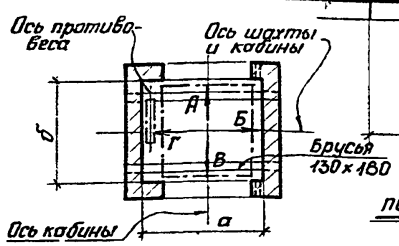

Схематический план шахты (Вариант I)

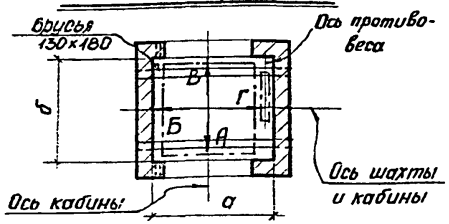

Схематический план шахты (Вариант II)

Грузоподъемн. лифта в кгс	Размеры в мм				
	Кабина	Шахты			
	Шир. × глубин. × высота	а	б	в	д
1000	1500×2000×2200	2100	2200	1450	1360
	2000×2000×2200	2600	2200	1850	1360
	2000×2500×2200	2600	2700	1850	1600

Примечание

На последнем этаже верхних отверстий для установки брусьев не делать.

12721

ТД	Лифт грузовой Q = 1000 кгс	Серия 1.489-1	
1973	Развертка стен шахты при высотах этажей 3600, 4200, 4800, 6000 и 7200 мм	Выпуск 0	Лист 38

12721 47

Шифр 1.489-1 выпуск 0
Марка-лист 38
Инв. №

Госстрой СССР ЦНИИПРОМЗДАНИЙ Москва

Рук. ОТК-1 Выжигин
Рук. группы Смилянский
Архитектор Баранова
Дата выпуска 1973г

Шифр 1.489-1 Выпуск 0
Марка-лист 39
Инв. №

Госстрой СССР ЦНИИПРОМЗДАНИЙ Москва

Рук. ОТК-1 Выжигин
Рук. группы Смиянский
Архитектор Баранов Баранова
Дата выпуска 1973г

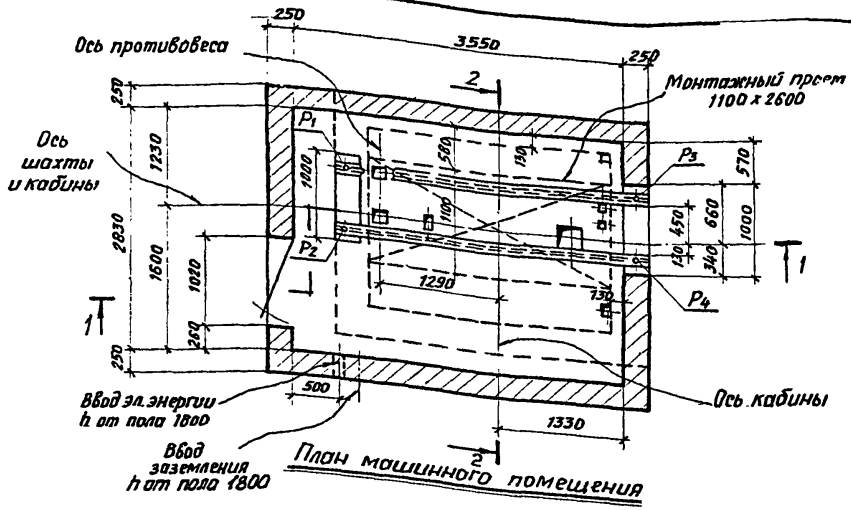

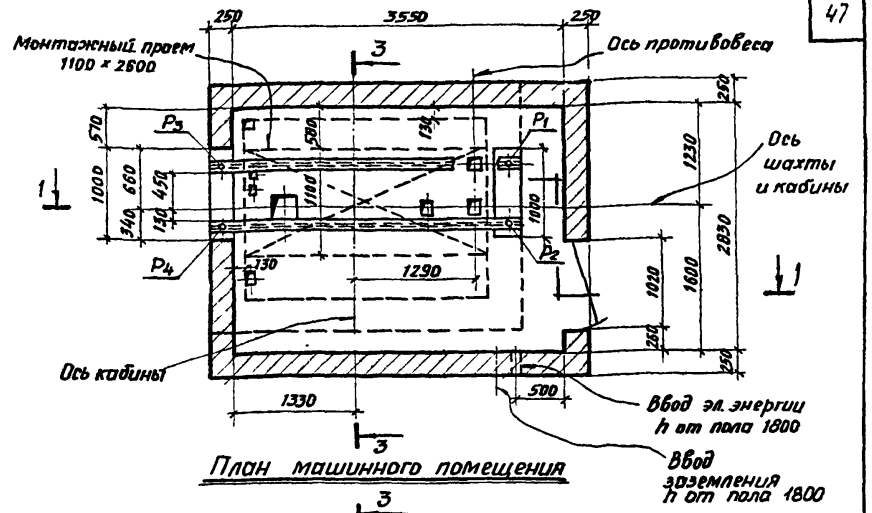

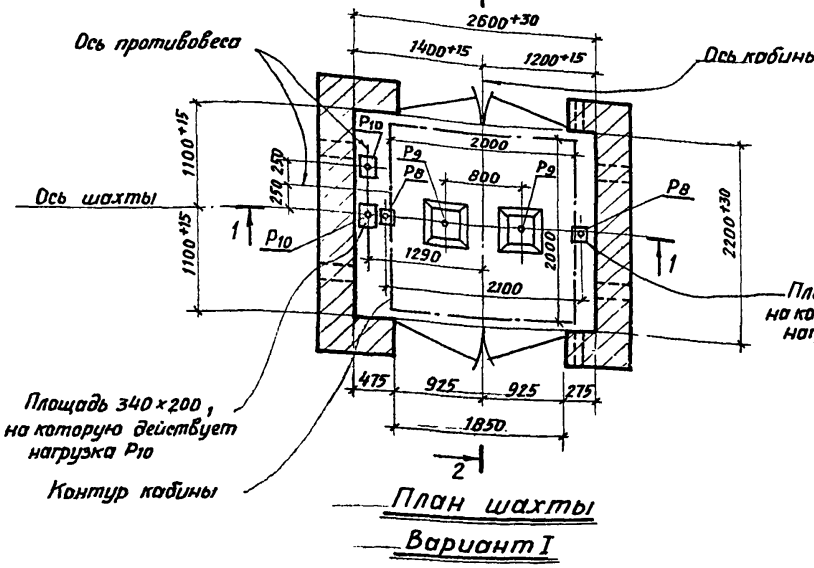

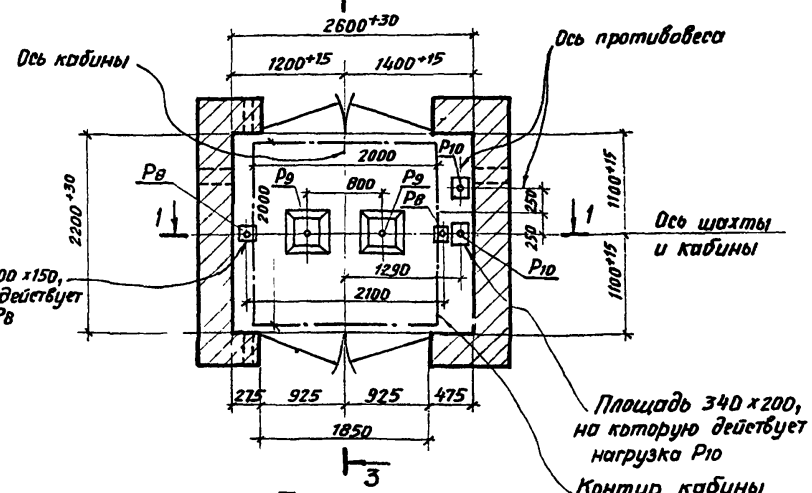

Примечание

Примечания и разрезы см. на листе 40

12721

ТД	Лифт грузовой Q = 1000 кгс Кабина 2000 х 2000 х 2200	Серия 1.489-1	
1973г	Планы шахт и машинных помещений	Выпуск 0	Лист 39

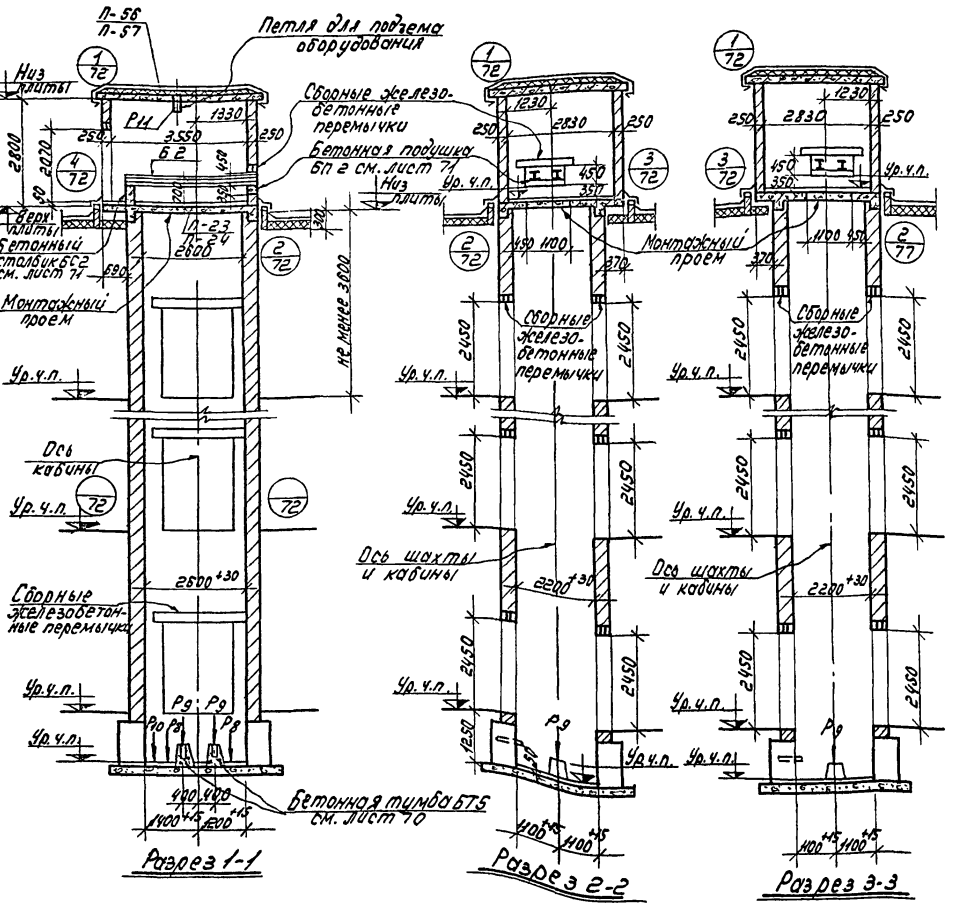

Примечания:

1. Планы шахт и машинных помещений см. на листе 39.
2. Основные указания по возведению шахт и машинных помещений приведены в пояснительной записке.
3. Толщину кирпичных стен шахты см. таблицу на листах 61÷63.
4. Расположение отверстий в шахте приведено на развертке стен шахты с соответствующими высотами этажей см. лист 38.
5. Размеры и привязки отверстий в плите перекрытия см. альбом выпуск 1 листы 23, 24.
6. Привязка и установка петли в плите покрытия см. альбом выпуск 1 листы 56, 57.
7. Стены машинного помещения, лежащие на консольной части плиты перекрытия, возводить после стен, являющихся продолжением шахты. Последние должны превышать кладку стен, лежащих на консольной части плиты на высоту не менее 1.0 м.
8. Величины нагрузок P_1, P_2, P_3, P_4, P_8, P_9, P_{10}, P_{11} см. таблицу на листе 80.
9. Фундаменты решаются в конкретных проектах в соответствии с примерами приведенными на листах 65÷69.
10. Под железобетонную балку перекрытия по углам шахты уложить 5 сеток С159 через 2 ряда кладки. Сетку С159 см. альбом выпуск 1 лист 96.
11. Подлебедочную балку 62 см. альбом выпуск 1 лист 105.

ТД	Лифт грузовой Q = 1000 кгс Кабина 2000×2000×2200	Серия 1.489-1	
1973	Разрезы	Выпуск 0	Лист 40

12721 49

Пров. Сер 21/III-78 г. Коп. Петрук

Шифр 1.489-1 Выпуск 0
Марка-лист 41
Инв.№
Рук. ОПК-1 Выжигин
Рук. группы Смидянский
Архитектор Баранова
Даты выпуска 1973г.
Госстрой СССР ЦНИИПРОМЗДАНИЙ Москва

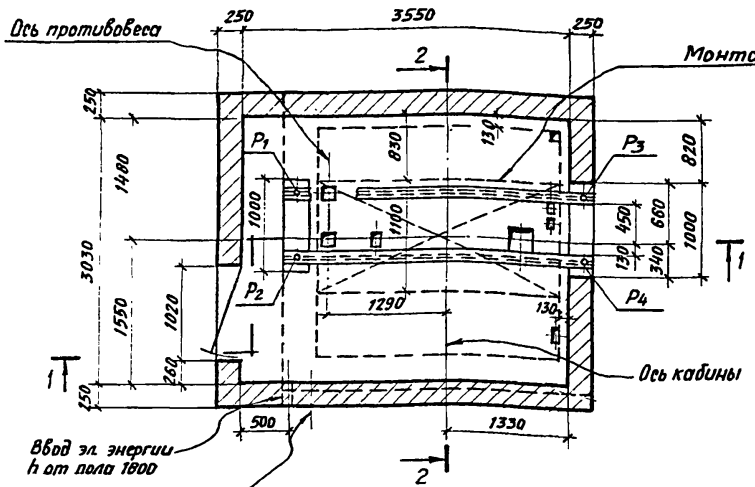

План машинного помещения

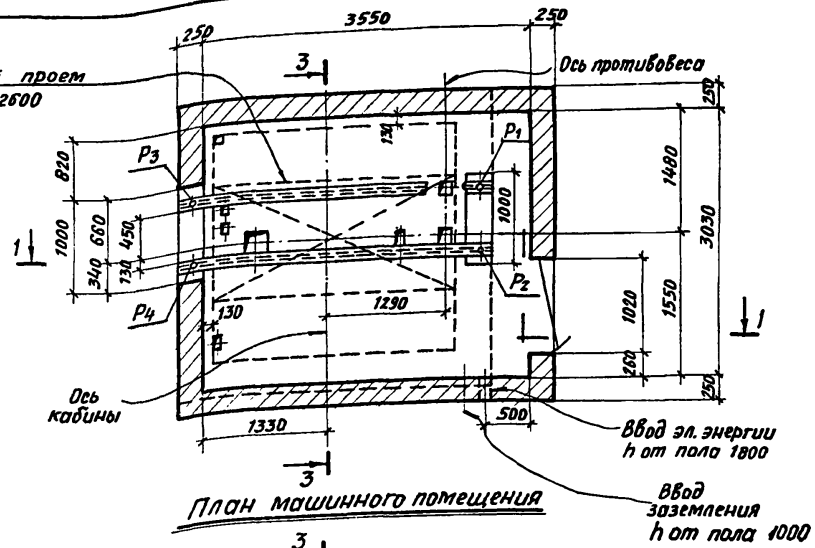

План машинного помещения

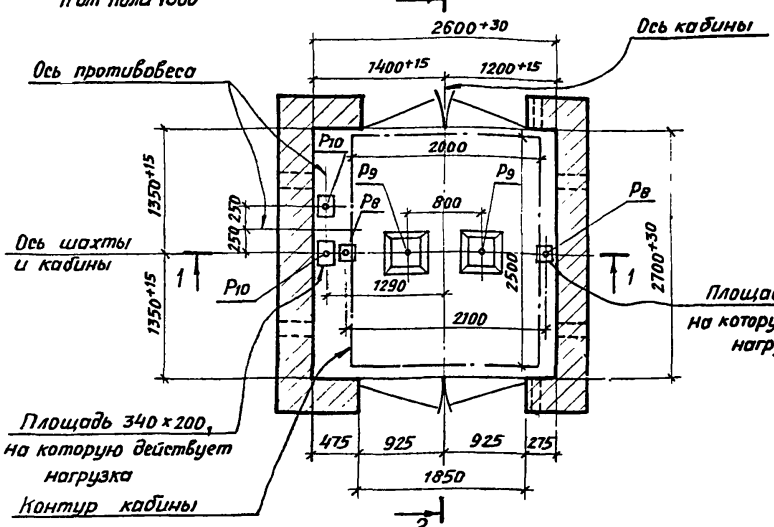

План шахты. Вариант I

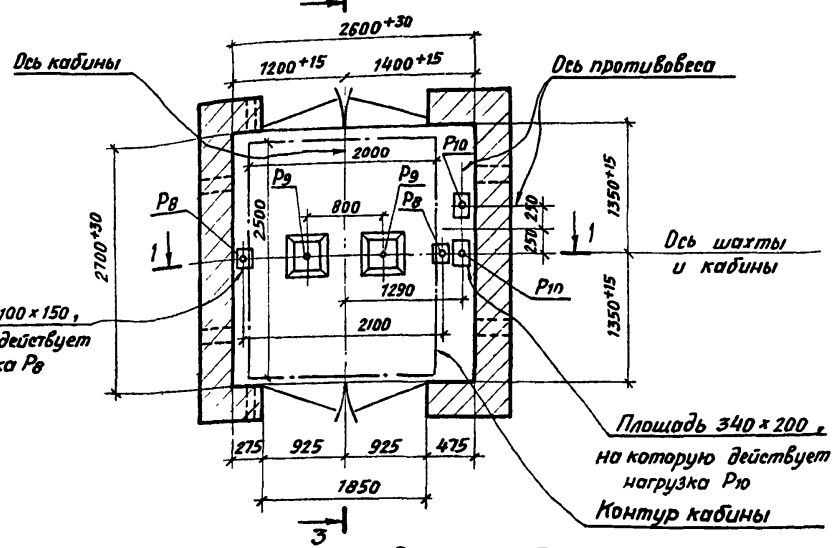

План шахты. Вариант II

12721

Примечание

Примечания и разрезы см. на листе 42.

ТД	Лифт грузовой Q = 1000 кгс Кабина 2000 × 2500 × 2200	Серия 1.489-1	
1973г	Планы шахт и машинных помещений	Выпуск 0	Лист 41

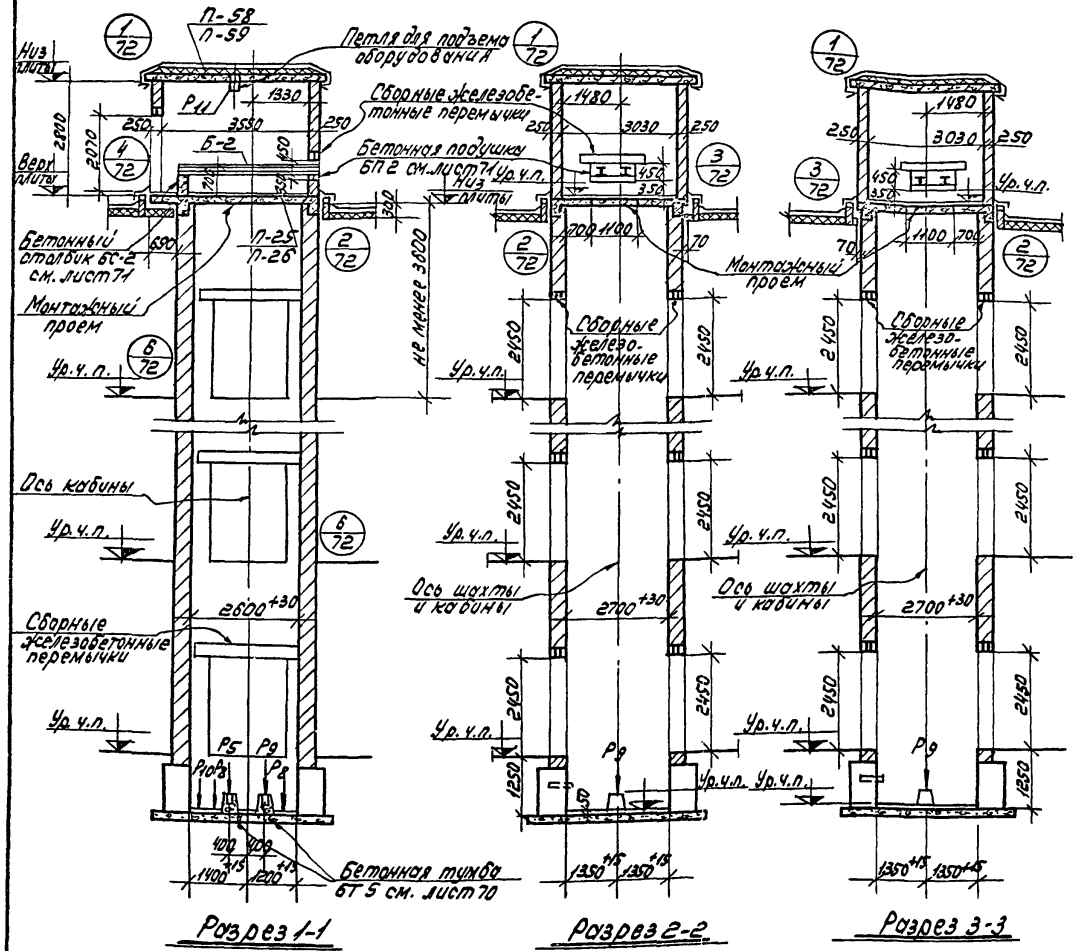

Разрез 1-1

Разрез 2-2

Разрез 3-3

Примечания:

1. Планы шахт и машинных помещений см. на листе 41.
2. Основные указания по возведению шахт и машинных помещений приведены в пояснительной записке
3. Толщину кирпичных стен шахты см. таблицу на листах 61÷63.
4. Расположение отверстий в шахте приведено на развертке стен шахты с соответствующими высотами этажей см. лист 38.
5. Размеры и привязки отверстий в плите перекрытия см. альбом выпуск 1 листы 25, 26.
6. Привязка и установка петли в плите покрытия см. альбом выпуск 1 листы 58, 59.
7. Стены машинного помещения, лежащие на консольной части плиты перекрытия возводить после стен, являющихся продолжением шахты. Последние должны превышать кладку стен, лежащих на консольной части плиты на высоты не менее 1.0м.
8. Величины нагрузок P_1, P_2, P_3, P_4, P_8, P_9, P_{10}, P_{11} см. таблицу на листе 80.
9. Фундаменты решаются в конкретных проектах. В соответствии с примерами, приведенными на листах 65÷69.
10. Подлебедочную балку 62 см. альбом выпуск 1 лист 105.

ТД	Лифт грузовой Q = 1000 кгс. Кабина 2000 × 2500 × 2200.	Серия 1.489-1	
1973.	Разрезы.	Выпуск 0	Лист 42

12721 51

Пров. [illegible] Коп. Петрук

Шифр 1.489-1 Выпуск 0
Марка-лист 43
Инв.№

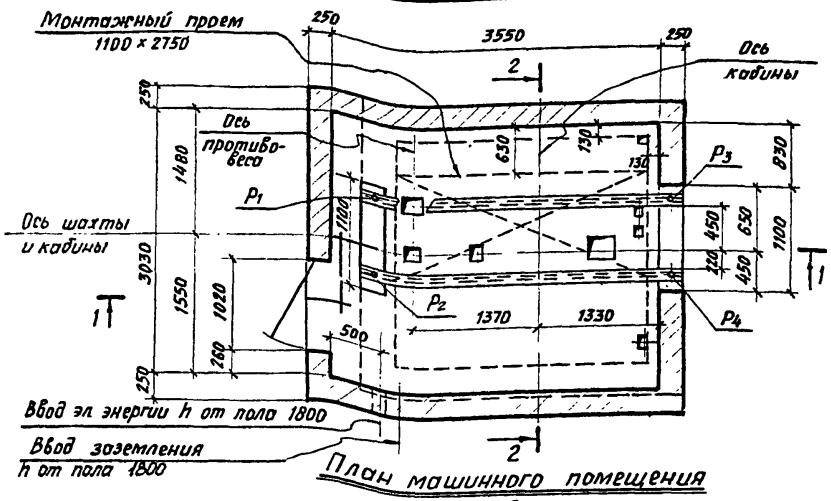

План машинного помещения

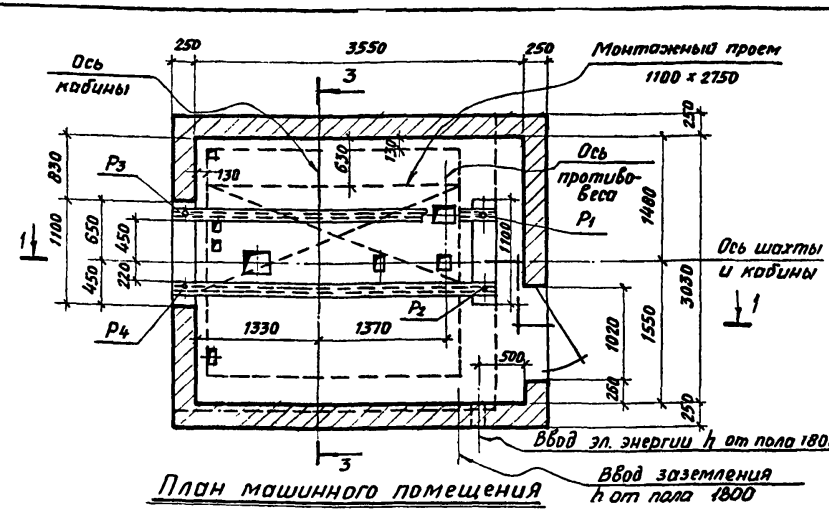

План машинного помещения

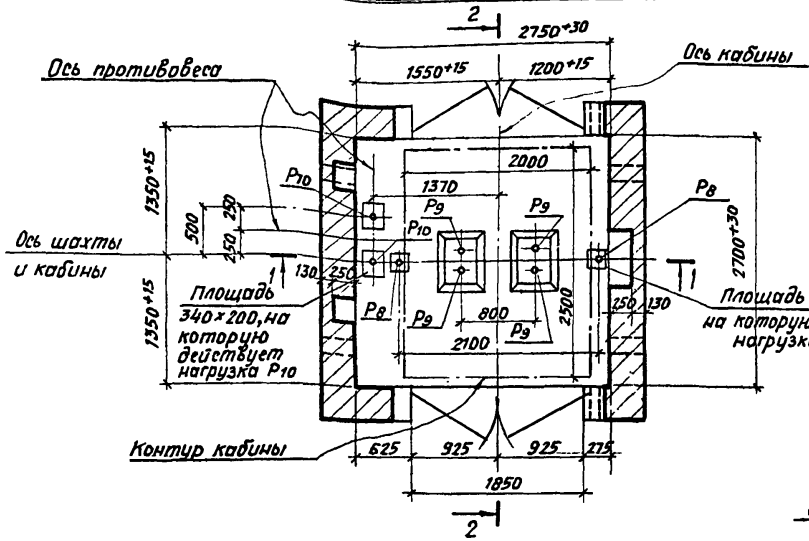

План шахты
Вариант I

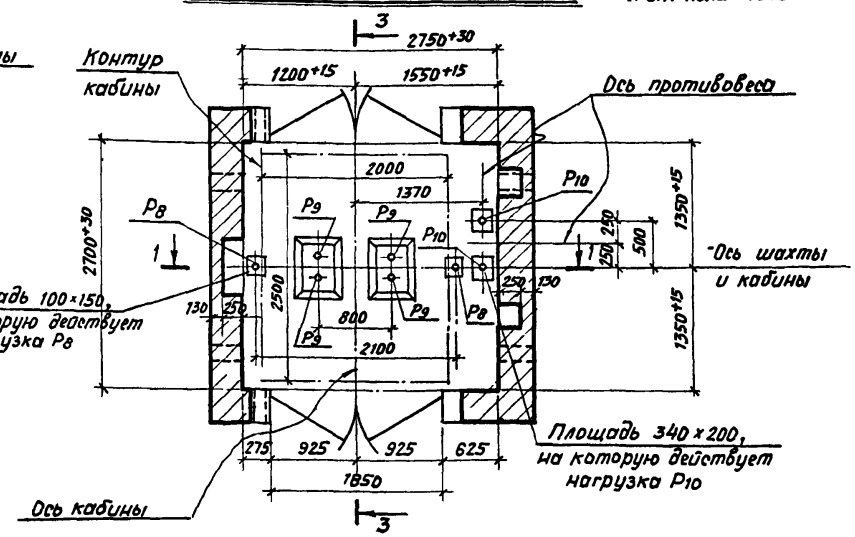

План шахты
Вариант II

Примечание
Примечания и разрезы см. на листе 44.

ТД	Лифт грузовой Q = 2000 кгс Кабина 2000 × 2500 × 2200	Серия 1.489-1	
1973г	Планы шахт и машинных помещений	Выпуск 0	Лист 43

12721

Госстрой СССР
ЦНИИПРОМЗДАНИЙ
Москва

Рук. ОТК-1	Выжигин		
Рук. группы	Смилянский		
Архитектор	Баранов		
Дата выпуска			1973г

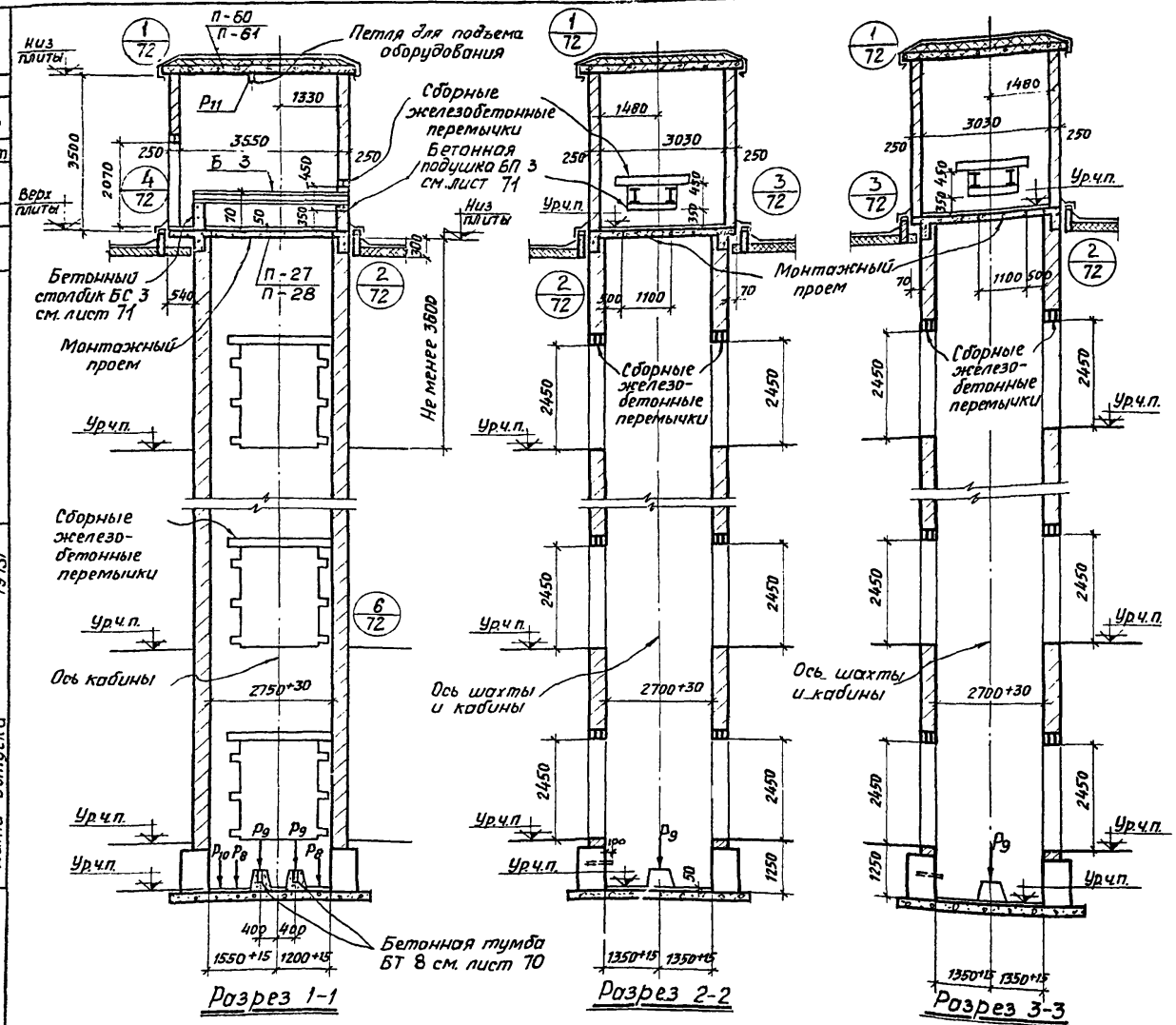

Примечания:

1. Планы шахт и машинных помещений см. на листе 43.
2. Основные указания по возведению шахт и машинных помещений приведены в пояснительной записке.
3. Толщину кирпичных стен шахты см. таблицу на листе 61÷63.
4. Расположение отверстий в шахте приведено на развертке стен шахты с соответствующими высотами этажей см. листы 45÷47.
5. Размеры и привязки отверстий в плите перекрытия см. альбом выпуск 1 листы 27, 28.
6. Привязка и установка петли в плите покрытия см. альбом выпуск 1 листы 60, 61.
7. Стены машинного помещения, лежащие на консольной части плиты перекрытия, возводить после стен, являющихся продолжением шахты. Последние должны превышать кладку стен, лежащих на консольной части плиты, на высоту не менее 1,0 м.
8. Величины нагрузок - P_1, P_2, P_3, P_4, P_8, P_9, P_{10}, P_{11} см. таблицу на листе 80.
9. Фундаменты решаются в конкретных проектах в соответствии с примерами, приведенными на листах 65÷69.
10. Подлебедочную балку Б3 см. альбом выпуск 1 лист 105.

Шифр 1.489-1 выпуск 0	Марка-лист 44	Инв. №	
Рук. ОТК-1	Рук. группы	Архитектор	Дата выпуска 1973г
Выжигин	Смилянский	Баранова	

Госстрой СССР ЦНИИПРОМЗДАНИЙ Москва

12721

ТД	Лифт грузовой Q = 2000 кгс Кабина 2000 × 2500 × 2200	Серия 1.489-1	
1973г	Разрезы	Выпуск 0	Лист 44

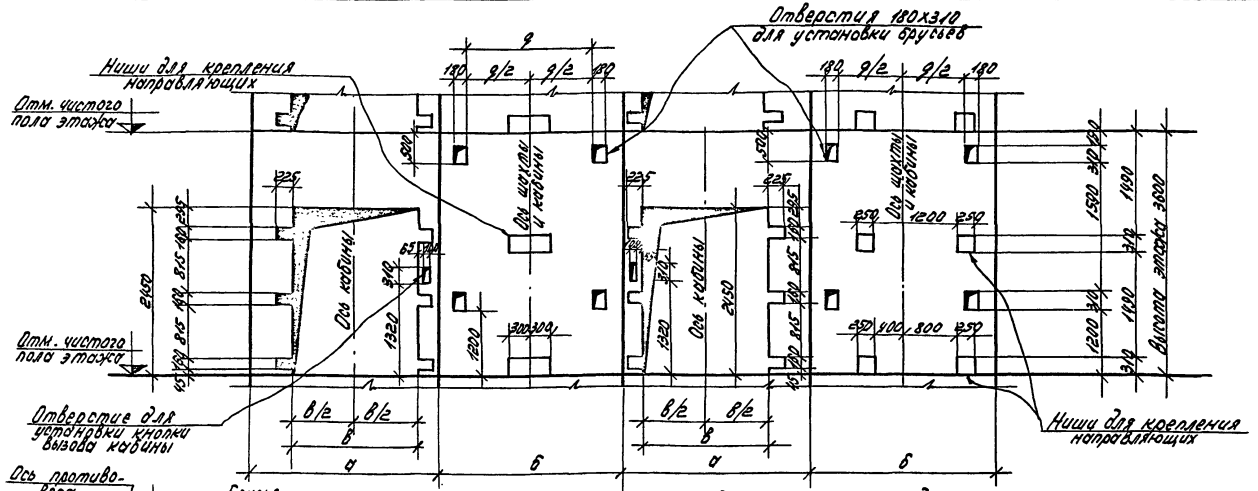

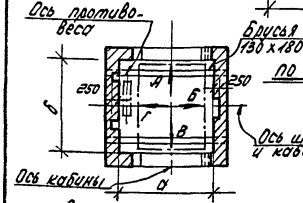

Схематический план шахты (Вариант I)

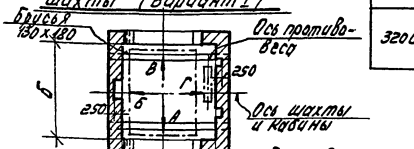

Схематический план шахты (Вариант II)

Грузоподъемность лифта в кгс	Размеры в мм: Кабина: Ширина х глубина х высота	Шахта: а	Шахта: б	в	д
2000	2000х2500х2200	2750	2700	1850	1850
	2000х3000х2200	2750	3200	1850	2360
3200	2700х3000х2200	2750	3200	1850	2360
	2500х3500х2200	3250	3700	2250	2760

Примечание

На верхнем этаже взамен верхних отверстий для установки брусьев делать ниши для крепления направляющих с расстоянием 500 мм от низа перекрытия над шахтой до низа ниши.

ТД	Грузовые лифты Q=2000 кгс и Q=3200 кгс	Серия 1.489-1	
1973	Развертки стен шахты при высоте этажа 3000 мм	Выпуск 0	Лист 45
		12721	54

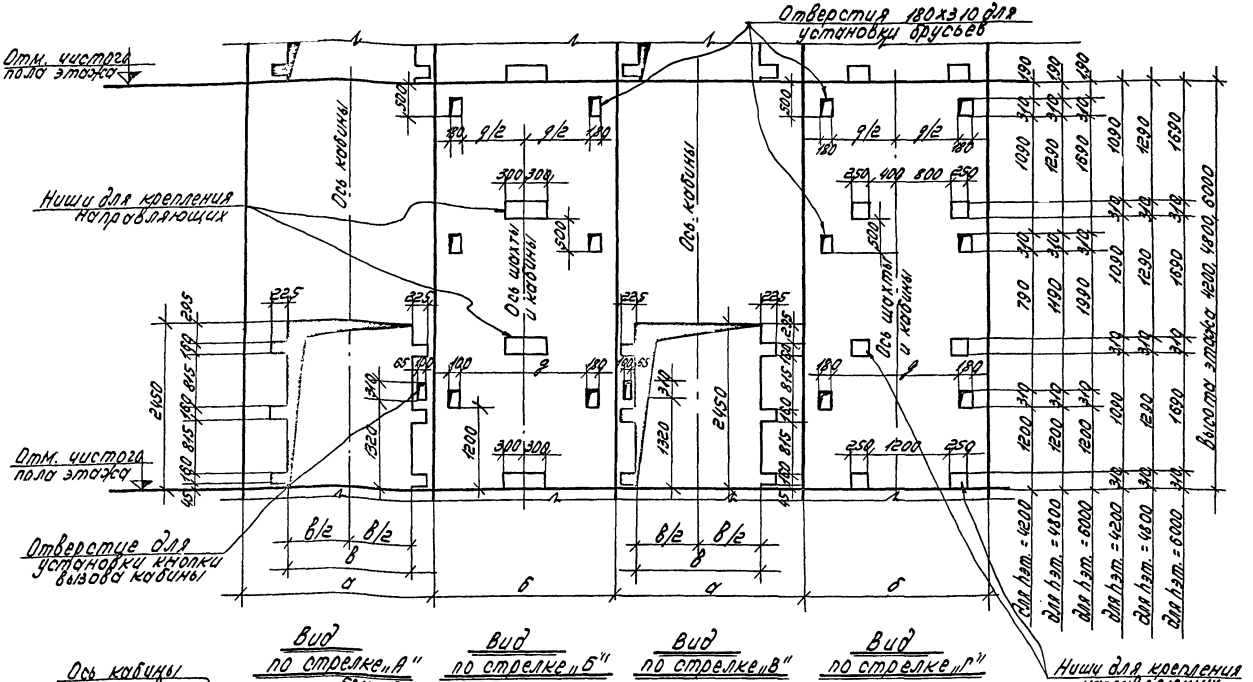

Вид по стрелке „А"

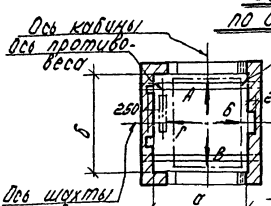

Схематический план шахты (вариант I)

Вид по стрелке „Б"

Вид по стрелке „В"

Вид по стрелке „Г"

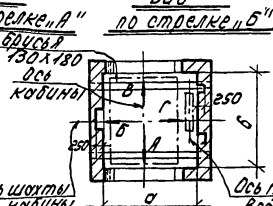

Схематический план шахты (вариант II)

Примечания:

1. На верхнем этаже взамен верхних отверстий для установки брусьев делать ниши для крепления направляющих с расстоянием 500 мм от низа перекрытия под шахтой обозначения.
2. Значения размеров, обозначенных буквами, приведены в таблице на листе 45.

ТД	Грузовые лифты Q=2000 кгс и Q=3200 кгс	Серия 1.489-1	
1973г	Развертка стен шахты при высотах этажей 4200, 4800 и 6000 мм	Выпуск 0	Лист 46

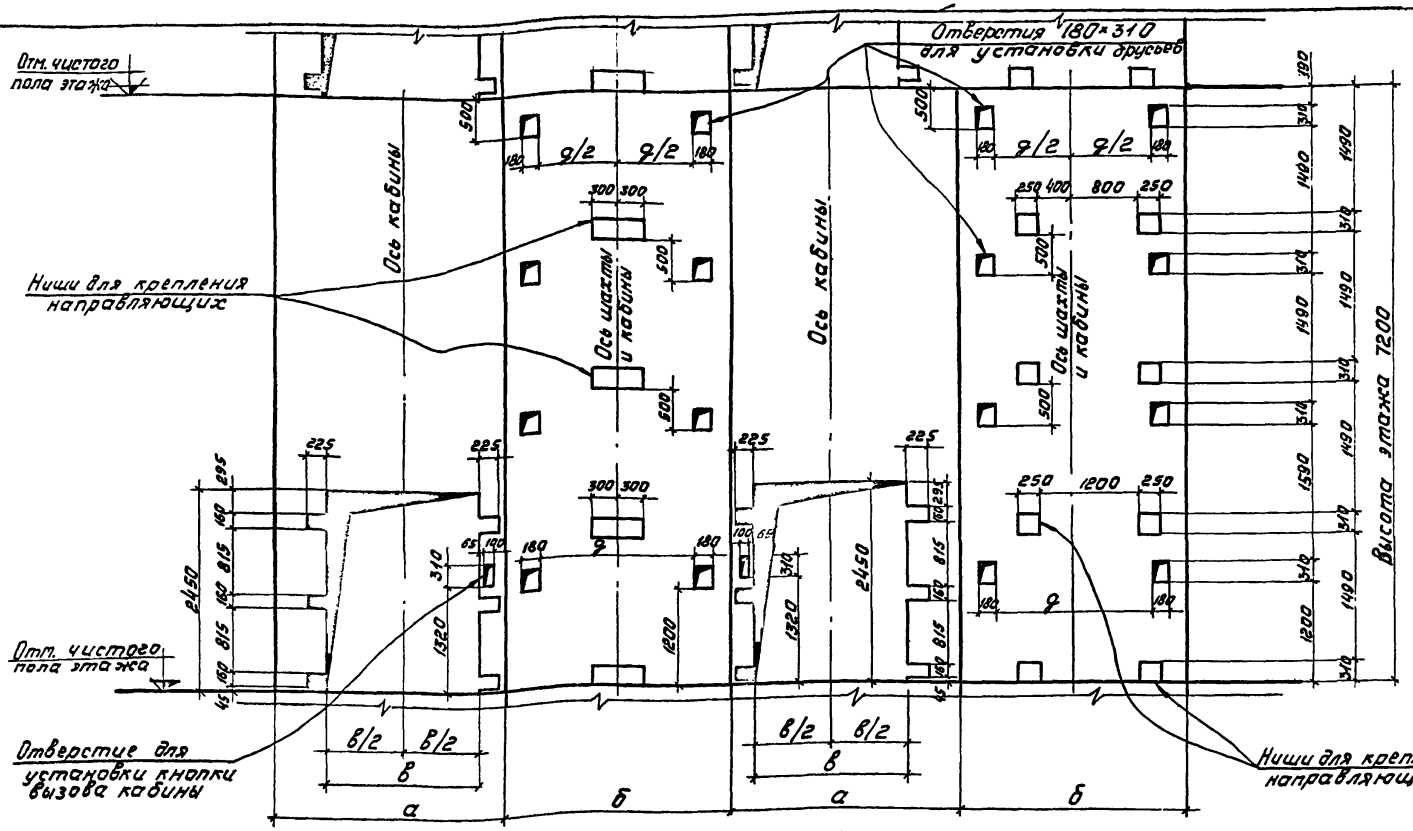

Вид по стрелке „А"

Вид по стрелке „Б"

Вид по стрелке „В"

Вид по стрелке „Г"

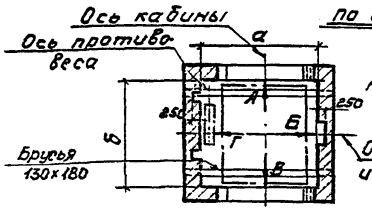

Схематический план шахты (Вариант I)

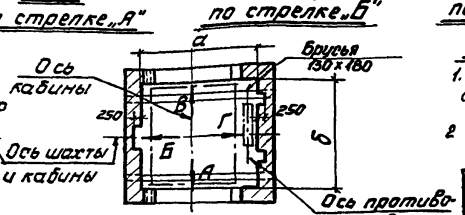

Схематический план шахты (Вариант II)

Примечания:

1. На верхнем этаже взамен верхних отверстий для установки брусьев делать ниши для крепления направляющих с расстоянием 500 мм от низа перекрытия над шахтой до низа ниш.
2. Значения размеров обозначенных буквами приведены в таблице на листе 45.

12721

ТД	Грузовые лифты Q = 2000 кгс и Q = 3200 кгс	Серия 1.489-1	
1973	Развертка стен шахты при высоте этажа 7200 мм	Выпуск 0	Лист 47

12721 56

Шифр 1.489-1 Выпуск 0

Марка-пилт 47

Инв. №

Выжигин, Смилянский, Баранова

Рук. отк-1, Рук. группы, Архитектор

Дата выпуска 1973г

Госстрой СССР ЦНИИПРОМЗДАНИЙ Москва

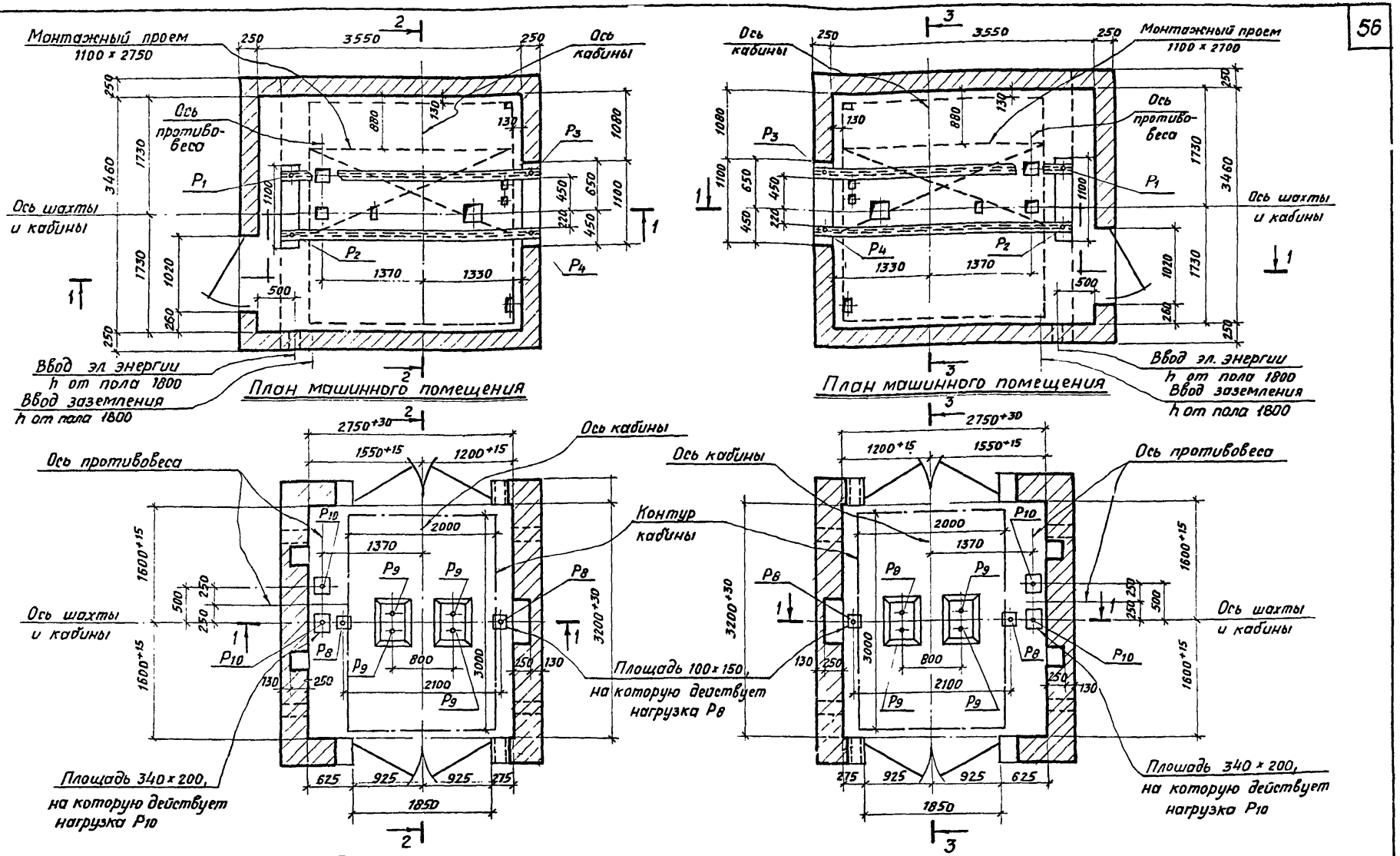

Примечание

Примечания и разрезы см. на листе 49.

ТД	Лифт грузовой Q = 2000 кгс Кабина 2000 × 3000 × 2200	Серия 1.489-1	
1973г	Планы шахт и машинных помещений	Выпуск 0	Лист 48

12721

Шифр 1.489-1 Выпуск 0

Марка-лист 48

Инв. №

Рук. ОТК-1 | Рук. группы | Архитектор | Дата выпуска 1973г.

Быжигин | Смилянский | Баранова

Госстрой СССР ЦНИИПРОМЗДАНИЙ Москва

12.721 57

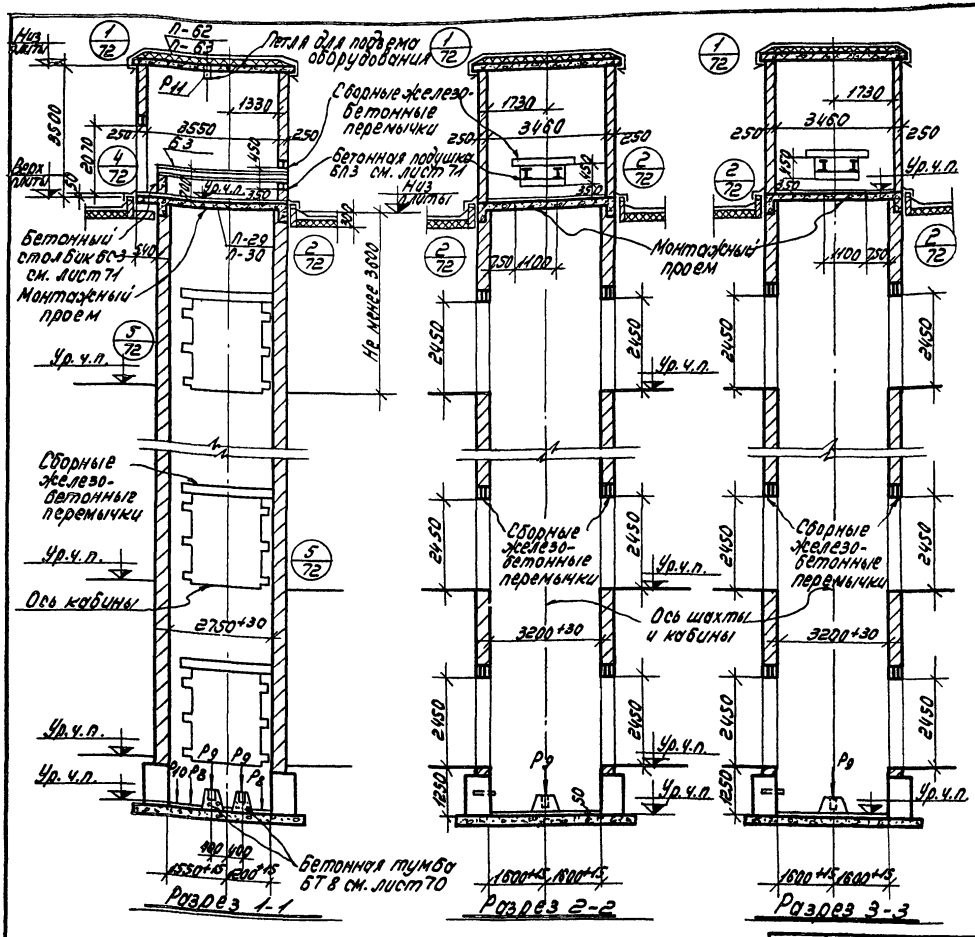

Примечания:

1. Планы шахт и машинных помещений см. на листе 48.
2. Основные указания по возведению шахт и машинных помещений приведены в пояснительной записке.
3. Толщину кирпичных стен шахты см. таблицу на листе 61÷63.
4. Расположение отверстий в шахте приведено на развертке стен шахты с соответствующими высотами этажей см. листы 45÷47.
5. Размеры и привязки отверстий в плите перекрытия см. альбом выпуск 1 листы 29,30.
6. Привязка и установка петли в плите покрытия см. альбом выпуск 1 листы 62,63.
7. Стены машинного помещения, лежащие на консольной части плиты перекрытия возводить после стен, являющихся продолжением шахты. Последние должны превышать кладку стен лежащих на консольной части плиты, на высоту не менее 1.0м.
8. Величины нагрузок - P_1, P_2, P_3, P_4, P_8, P_9, P_{10}, P_{11} см. таблицу на листе 80.
9. Фундаменты решаются в конкретных проектах в соответствии с примерами, приведенными на листах 65÷69.
10. Подлебедочную балку 63 см. альбом выпуск 1 лист 105.

ТД	Лифт грузовой Q=2000 кгс. Кабина 2000×3000×2200	Серия 1.489-1
1973г	Разрез 61.	Выпуск 6 / Лист 49

Пров. Жнаковец 23-III-18г. Коп. Петрук

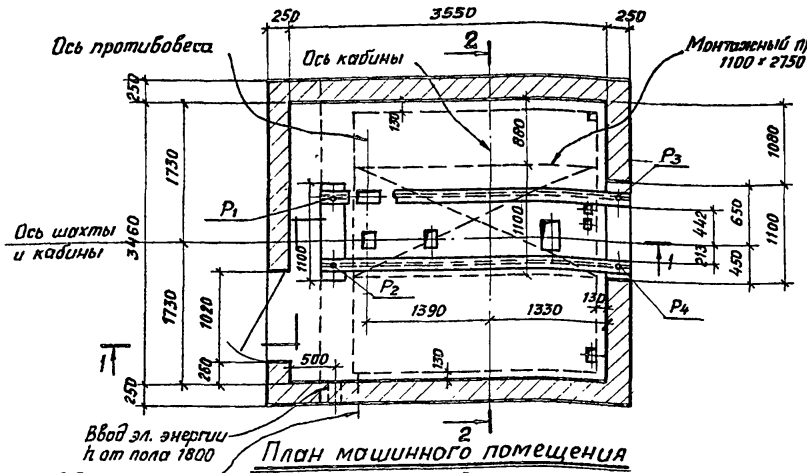

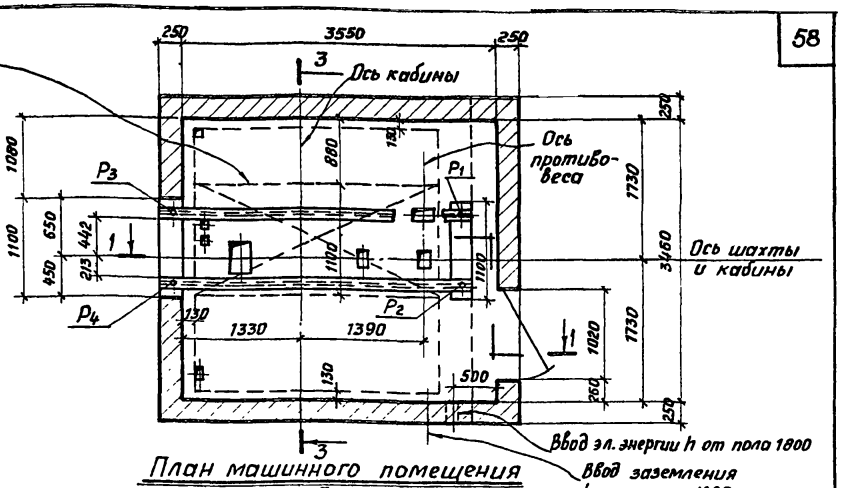

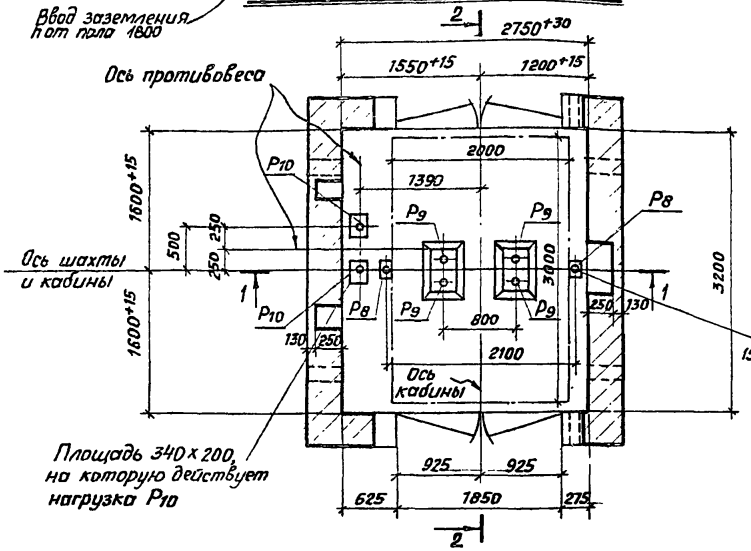

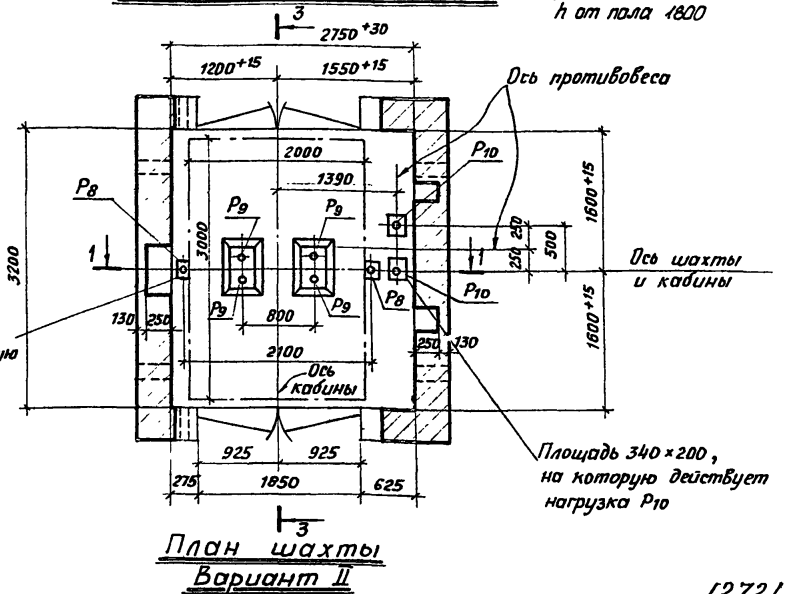

Примечание

Примечания и разрезы см. на листе 59.

ТД	Лифт грузовой Q = 3200 кгс Кабина 2000 × 3000 × 2200		Серия 1.489-1
1973г	Планы шахт и машинных помещений	Выпуск 0	Лист 50

12721

Госстрой СССР	Шифр 1.489-1 Выпуск 0		
ЦНИИПРОМЗДАНИЙ Москва	Марка-лист 50		
	Инв. №		
Рук. ОТК-1	Выжигин		
Рук. группы	Смилянский		
Архитектор	Баранов	Баранова	
Дата выпуска	1973г		

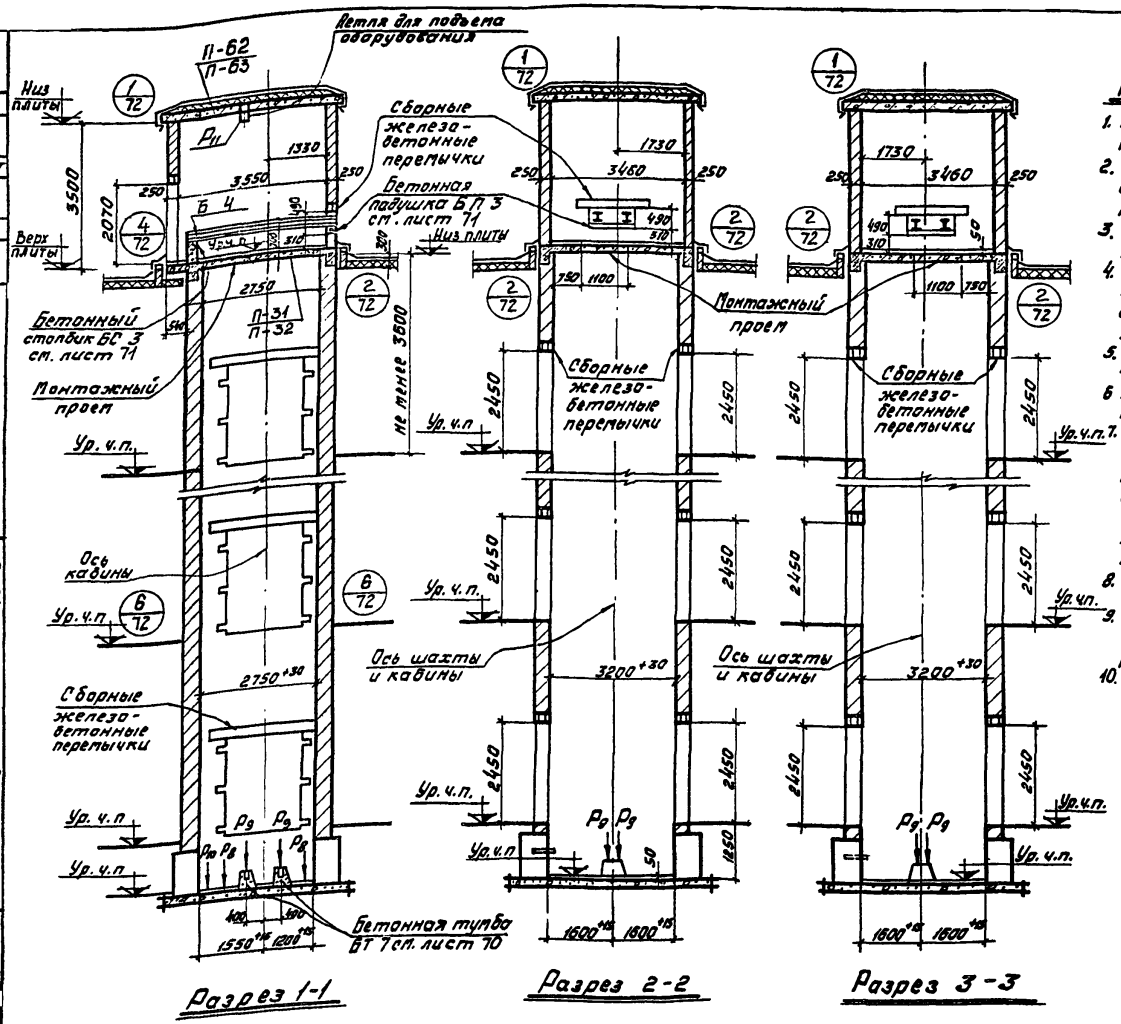

Примечания:

1. Планы шахт и машинных помещений см. на листе 50.
2. Основные указания по возведению шахт и машинных помещений приведены в пояснительной записке.
3. Толщину кирпичных стен шахты см. таблицу на листах 61÷83.
4. Расположение отверстий в шахте приведено на развертке стен шахты с соответствующими высотами этажей см. листы 45÷47.
5. Размеры и привязки отверстий в плите перекрытия см. альбом выпуск 1 листы 31, 32.
6. Привязка и установка петли в плите покрытия см. альбом выпуск 1 листы 62, 63.
7. Стены машинного помещения, лежащие на консольной части плиты перекрытия, возводить после стен, являющихся продолжением шахты. Последние должны превышать кладку стен, лежащих на консольной части плиты, на высоту не менее 1,0 м.
8. Величины нагрузок P_1, P_2, P_3, P_4, P_8, P_9, P_{10}, P_{11} см. таблицу на листе 80.
9. Фундаменты решаются в конкретных проектах в соответствии с примерами, приведенными на листах 65÷69.
10. Подледовочную балку Б4 см. альбом выпуск 1 лист 105.

12721

ТД	Лифт грузовой Q = 3200 кгс Кабина 2000 × 3000 × 2200	Серия 1.489-1	
1973г	Разрезы	Выпуск 0	Лист 51

12721 60

Шифр 1.489-1 выпуск 0
Марка-лист 51
Инв. №

Госстрой СССР
ЦНИИПРОМЗДАНИЙ
Москва

Рук. ОТК-1 — Выжигин
Рук. группы — Стилянский
Архитектор — Баранова
Дата выпуска 1973г

Шифр 1.489-1 Выпуск 0
Марка-лист 52
Инв. №

Рук. отд-ла Вожигин
Рук. группы Ольга Смилянский
Архитектор Барановой
Дата выпуска 1973г

Госстрой СССР ЦНИИПРОМЗДАНИЙ Москва

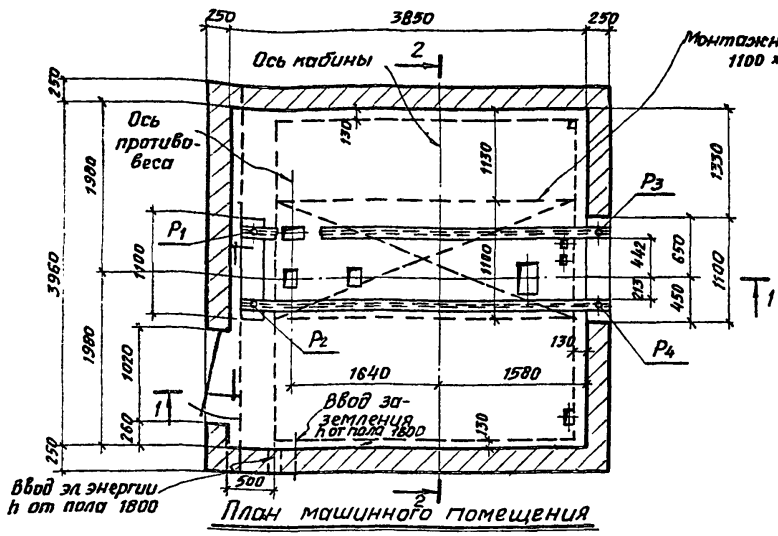

План машинного помещения

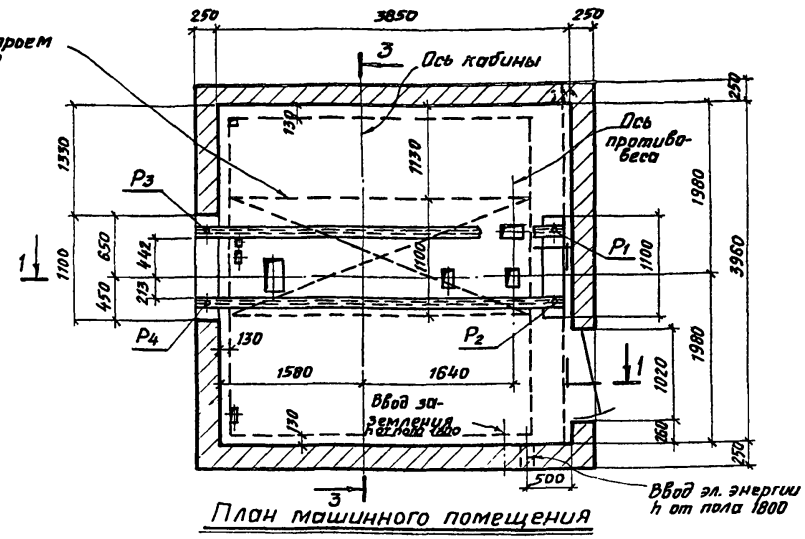

План машинного помещения

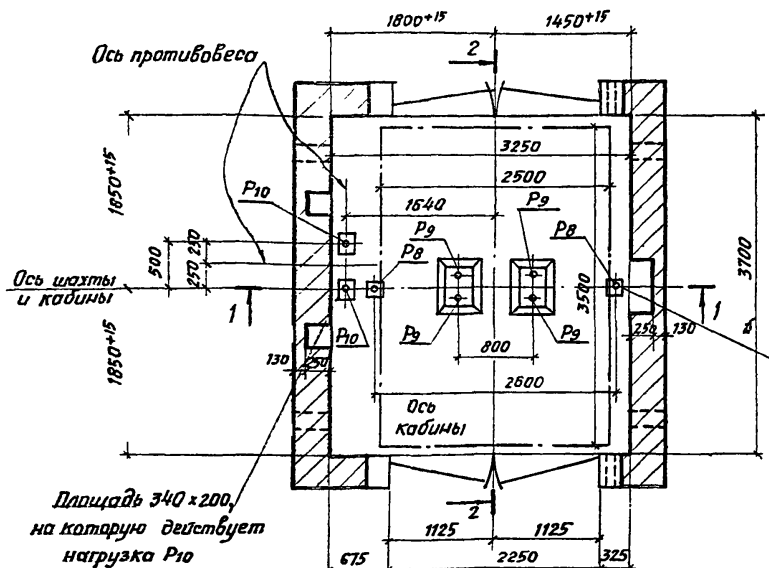

План шахты Вариант I

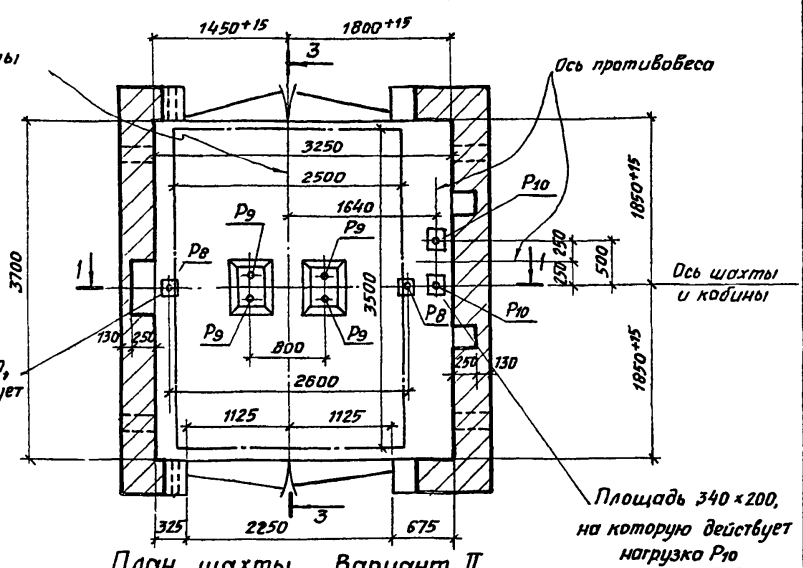

План шахты. Вариант II

12721

Примечание

Примечания и разрезы см. на листе 53.

ТД	Грузовой лифт Q = 3200 кгс Кабина 2500 × 3500 × 2200	Серия 1.489-1	
1973г	Планы шахт и машинных помещений.	Выпуск 0	Лл. сп 52

12721 61

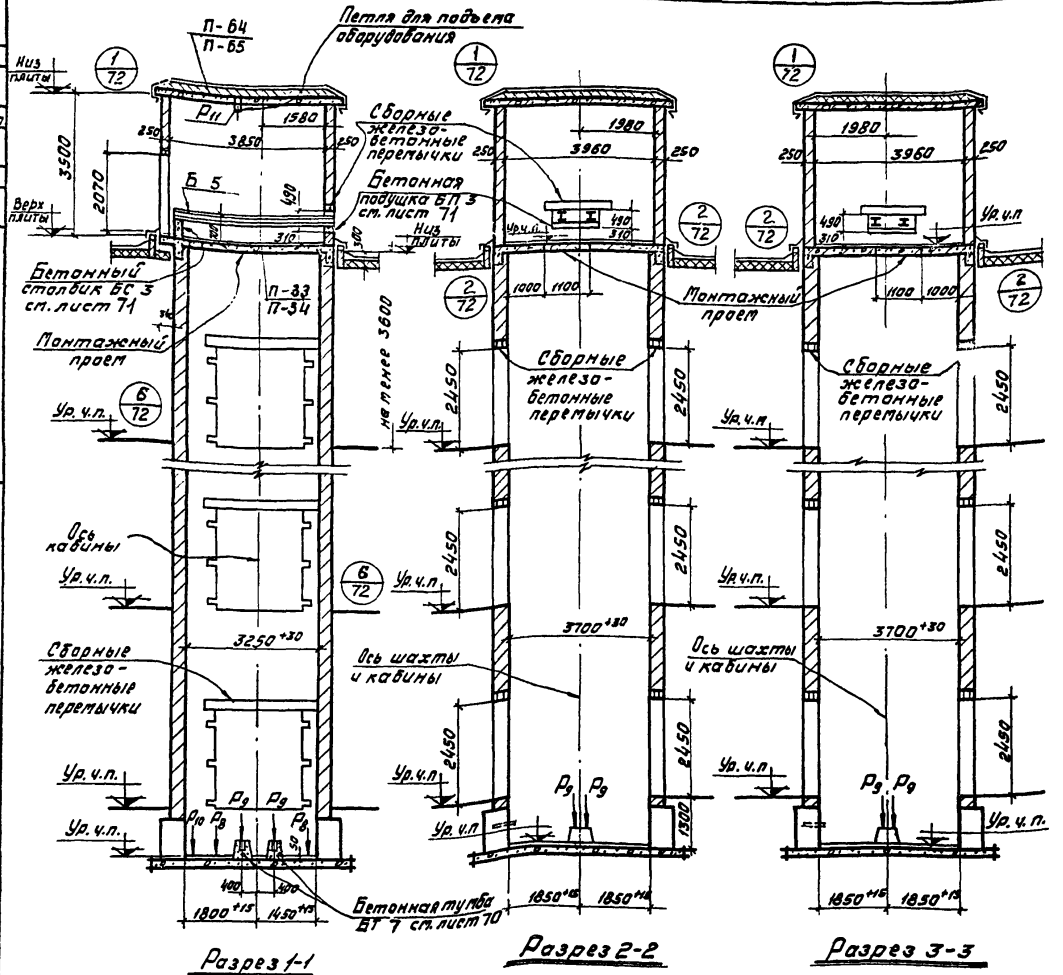

Примечания:

1. Планы шахт и машинных помещений см. на листе 52.
2. Основные указания по возведению шахт и машинных помещений приведены в пояснительной записке.
3. Толщину кирпичных стен шахты см. таблицу на листах 61÷63.
4. Расположение отверстий в шахте приведено на развертке стен шахты с соответствующими высотами этажей см. листы 45÷47.
5. Размеры и привязки отверстий в плите перекрытия см. альбом выпуск 1 листы 33,34.
6. Привязка и установка петли в плите покрытия см. альбом выпуск 1 листы 64, 65.
7. Стены машинного помещения, лежащие на консольной части плиты перекрытия, возводить после стен, являющихся продолжением шахты. Последние должны превышать кладку стен, лежащих на консольной части плиты, на высоту не менее 1,0 м.
8. Величины нагрузок – P_1, P_2, P_3, P_4 P_8, P_9, P_{10}, P_{11} см. таблицу на листе 80.
9. Фундаменты решаются в конкретных проектах в соответствии с примерами, приведенными на листах 65÷69.
10. Подлебедочную балку 65 см. альбом выпуск 1 лист 105.

12721

ТД	Грузовой лифт Q = 3200 кгс Кабина 2500×3500×2200	Серия 1.489-1	
1973	Разрезы	Выпуск D	Лист 53

12 721 62

Шифр 1.489-1 выпуск 0
Марка-лист 53
Инв. №

Рук. ОТК-1 Выжигин
Рук. группы Стилянский
Архитектор Баранова
Дата выпуска 1973г

Госстрой СССР
ЦНИИПРОМЗДАНИЙ
Москва

Шифр
1.489-1 Выпуск 0
Марка-Лист
54
Инв. №

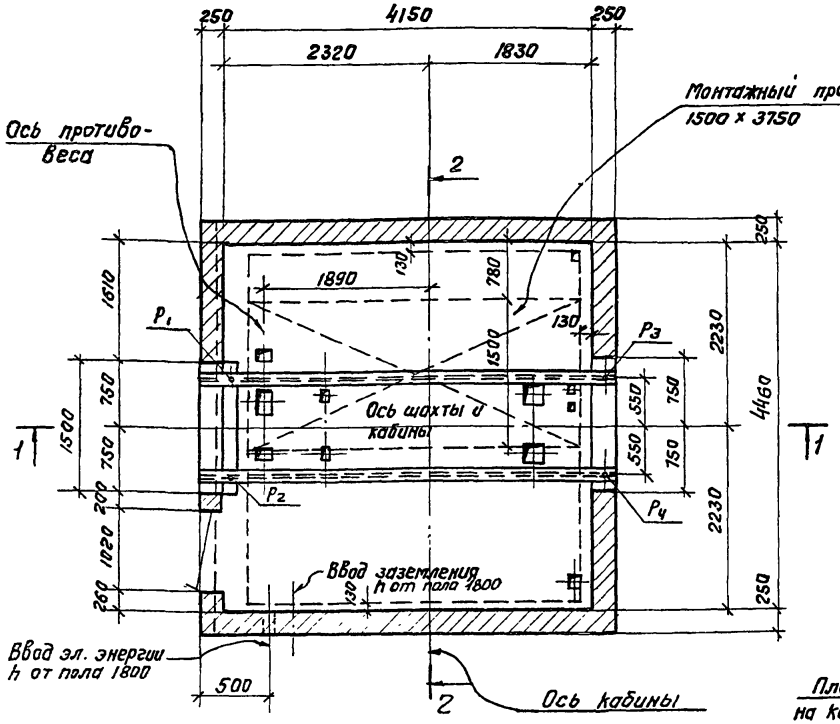

План машинного помещения

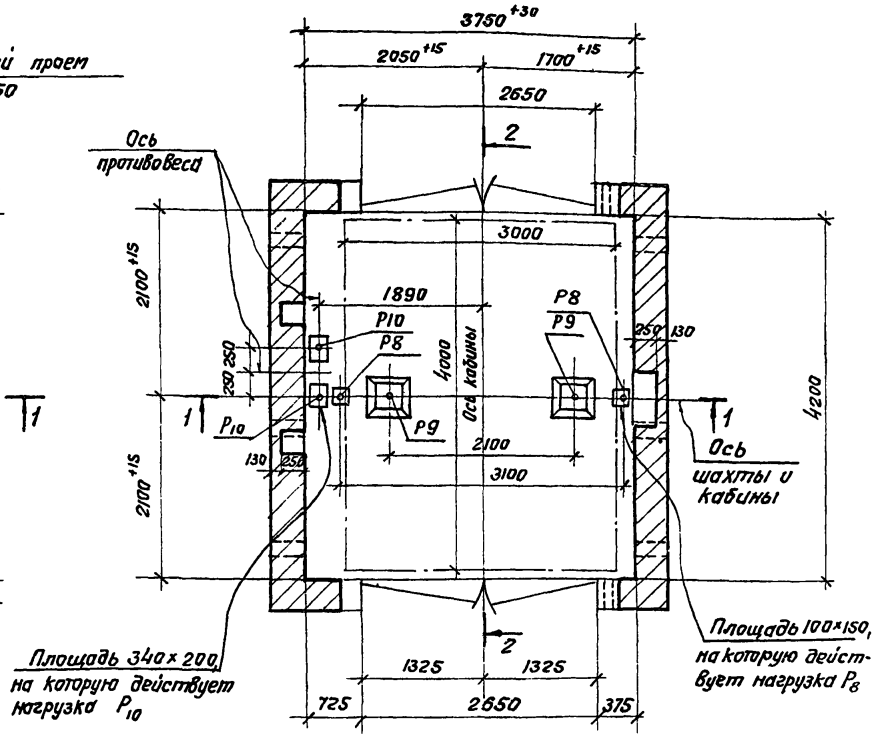

План шахты

Примечание

Примечания и разрезы см. на листе 55.

Рук. ОТК-1	Выжигин		
Рук. группы	Смилянский		
Архитектор	Баранова		
Дата выпуска	1973г.		

Госстрой СССР
ЦНИИПРОМЗДАНИЙ
Москва

12721

ТД	Лифт грузовой Q = 5000 кгс Кабина 3000 × 4000 × 2400	Серия 1.489-1	
1973г.	Планы шахты и машинного помещения	Выпуск 0	Лист 54

12721 63

Шифр 1.489-1 Выпуск 0
Марка-лист 55
Инв. №

Рук. ОТК-1 Выжугин
Рук. группы Смилянский
Архитектор Баранова
Дата выпуска 1973г

Госстрой СССР
ЦНИИПРОМЗДАНИЙ
Москва

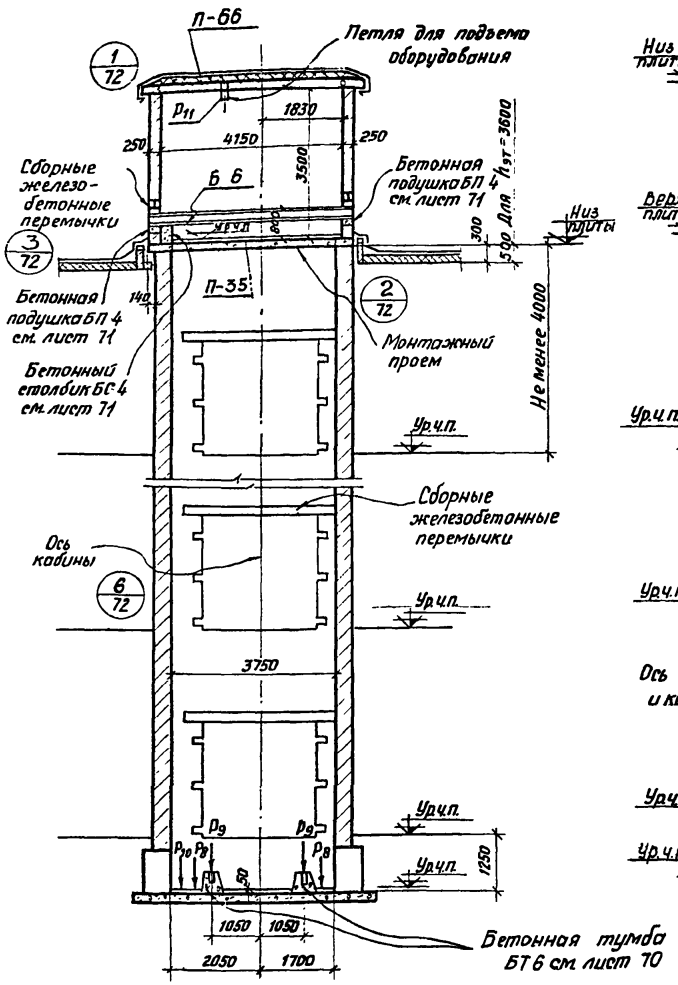

Разрез 1-1

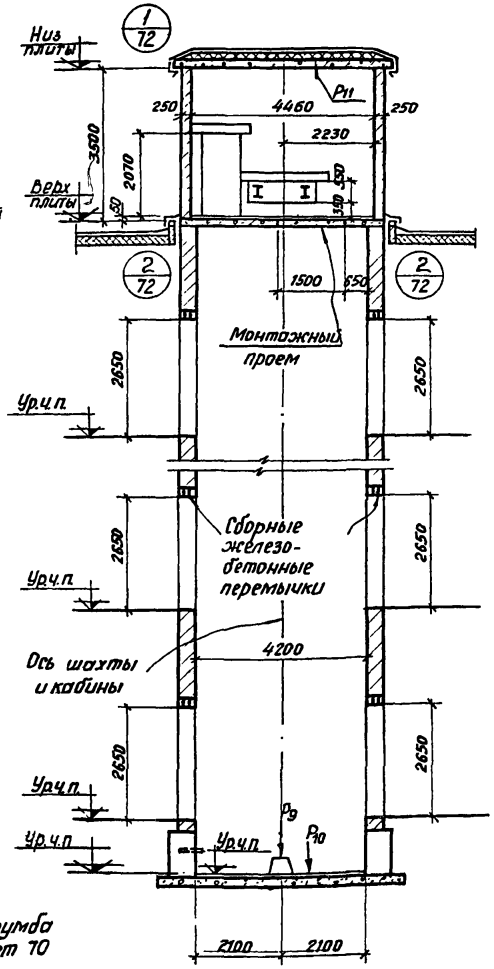

Разрез 2-2

Примечания:

1. Планы шахт и машинных помещений см. на листе 54.
2. Основные указания по возведению шахт и машинных помещений приведены в пояснительной записке.
3. Толщину кирпичных стен шахты см. таблицу на листе 61÷63.
4. Расположение отверстий в шахте приведено на развертке стен шахты с соответствующими высотами этажей см. листы 56÷58.
5. Размеры и привязки отверстий в плите перекрытия см. альбом выпуск 1 лист 35.
6. Привязка и установка петли в плите покрытия см. альбом выпуск 1 лист 66.
7. Величины нагрузок P_1, P_2, P_3, P_4, P_8, P_9, P_{10}, P_{11} см таблицу на листе 80.
8. Фундаменты решаются в конкретных проектах в соответствии с примерами, приведенными на листах 65÷69.
9. Подлебедочную балку 68 см. альбом выпуск 1 лист 105.

12721

ТД	Лифт грузовой Q = 5000кгс Кабина 3000 × 4000 × 2400	Серия 1.489-1	
1973г	Разрезы	Выпуск 0	Лист 55

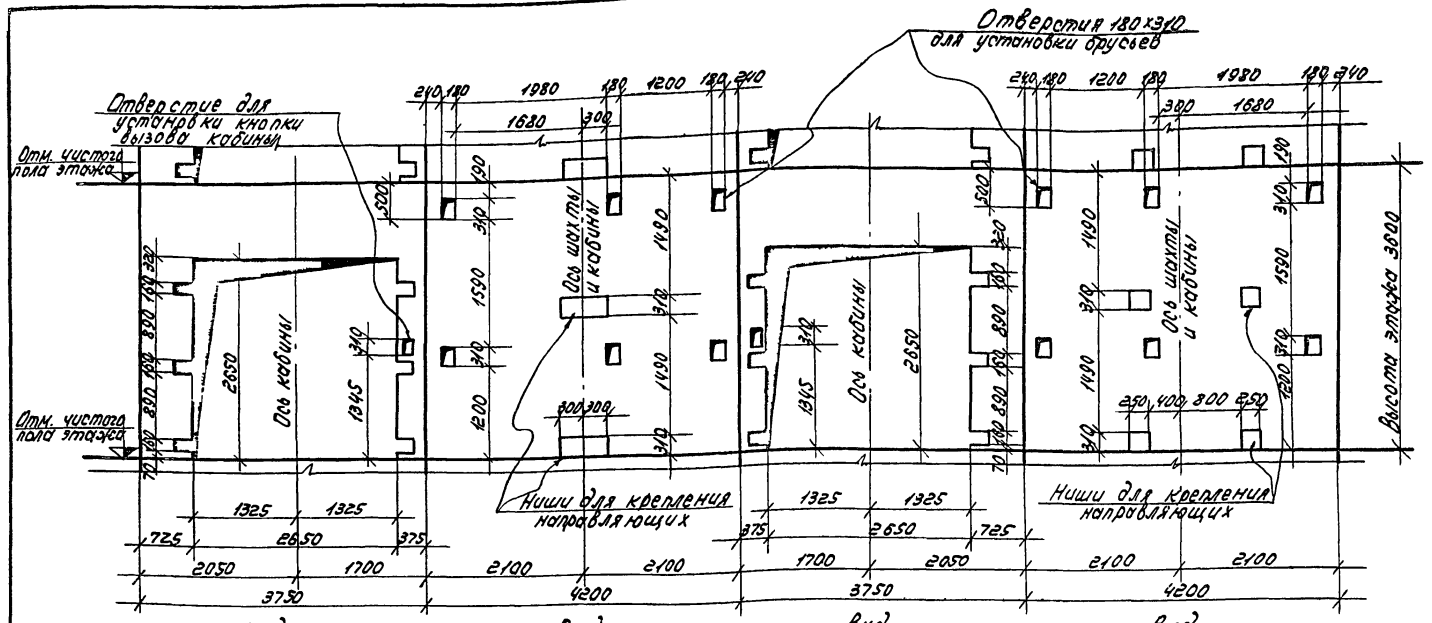

Вид по стрелке „А"

Вид по стрелке „Б"

Вид по стрелке „В"

Вид по стрелке „Г"

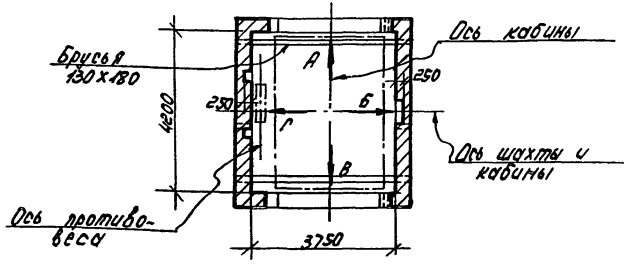

Схематический план шахты

Примечание

На верхнем этаже взамен верхних отверстий для установки брусьев делать ниши для крепления направляющих с расстоянием 500 мм от низа перекрытия над шахтой до низа ниш.

ТД	Лифт грузовой Q=5000 кгс	Серия 1.489-1	
1973	Развертка стен шахты при высоте этажа 3600 мм	Выпуск 0	Лист 56

12721 65

Пров. Ганковец 23-III-78. Кол. Петрук

Шифр	1.489-1 Выпуск 0
Марка-лист	57
Инв. №	

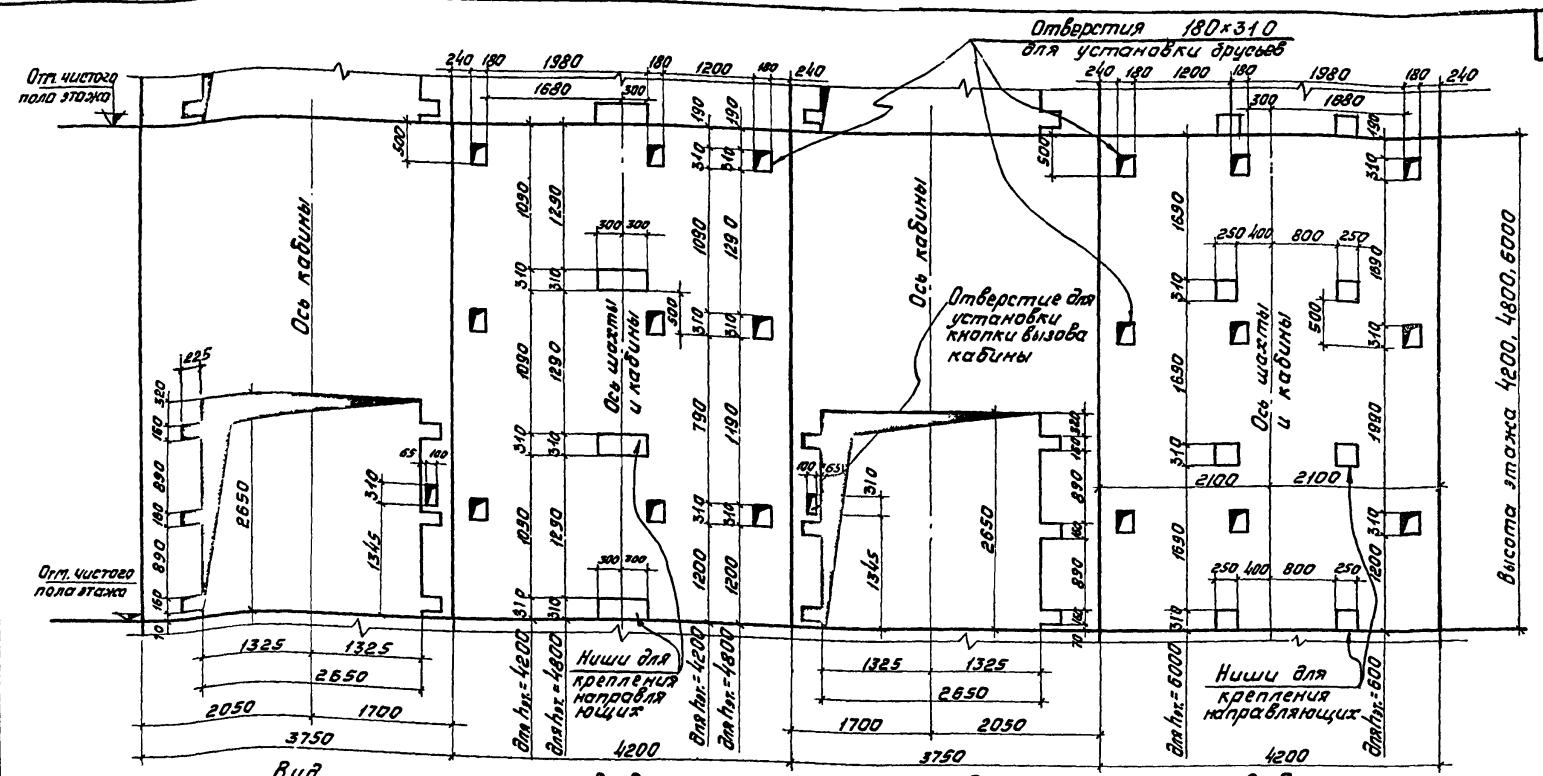

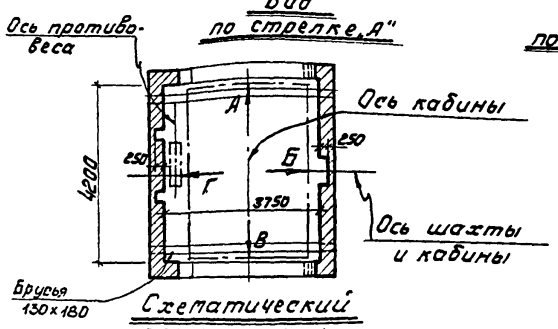

Схематический план шахты

Примечание

На верхнем этаже взамен верхних отверстий для установки брусьев делать ниши для крепления направляющих с расстоянием 500мм от низа перекрытия над шахтой до низа ниш.

12721

ТД	Грузовой лифт Q=5000 кгс	Серия 1.489-1	
1973	Развертка стен шахты при высотах этажей 4200, 4800 и 6000 мм	Выпуск 0	Лист 57

12721 66

Госстрой СССР ЦНИИПРОМЗДАНИИ Москва

Рук. отк-1 Выжигин
Рук. группы Смилянский
Архитектор Баранова
Дата выпуска 1973г

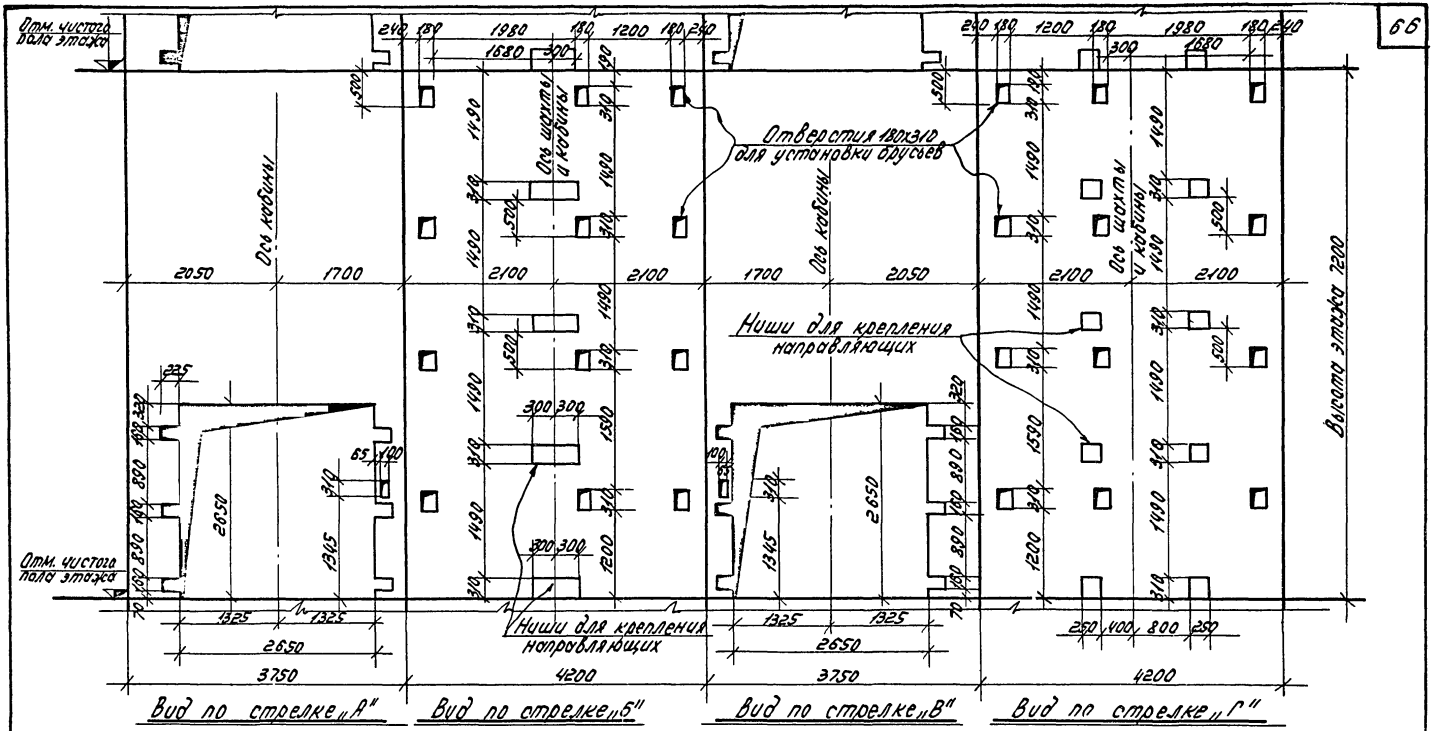

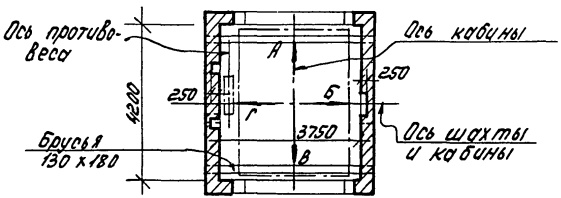

Примечание

На верхнем этаже взамен верхних отверстий для установки брусьев делать ниши для крепления направляющих с расстоянием 500 мм от низа перекрытия над шахтой до низа ниш.

ТД	Грузовой лифт Q = 5000 кгс	Серия 1.489.1	
1973	Развертка стен шахты при высоте этажа 7200 мм.	Выпуск 0	Лист 58

12721 67

Пров. Станковец 23-III-78г. Кол. Петрук

Шифр 1.489-1 Выпуск 0
Марка-лист 59
Инв. №
Госстрой СССР ЦНИИПРОМЗДАНИЙ Москва
Рук. ОТК-1 Выжигин
Рук. группы Смиляновский
Архитектор Баранова
Дата выпуска 1973г

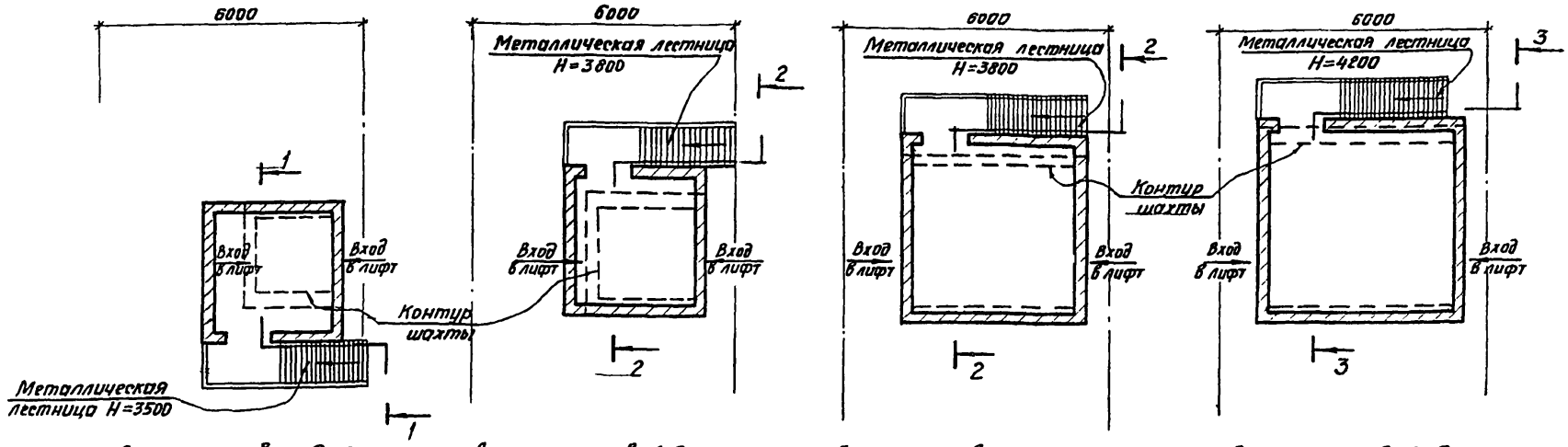

Лифт грузовой Q=500кгс
План машинного помещения

Лифт грузовой Q=1000кгс
План машинного помещения

Лифт грузовой Q=2000кгс и 3200кгс
План машинного помещения

Лифт грузовой Q=5000кгс
План машинного помещения

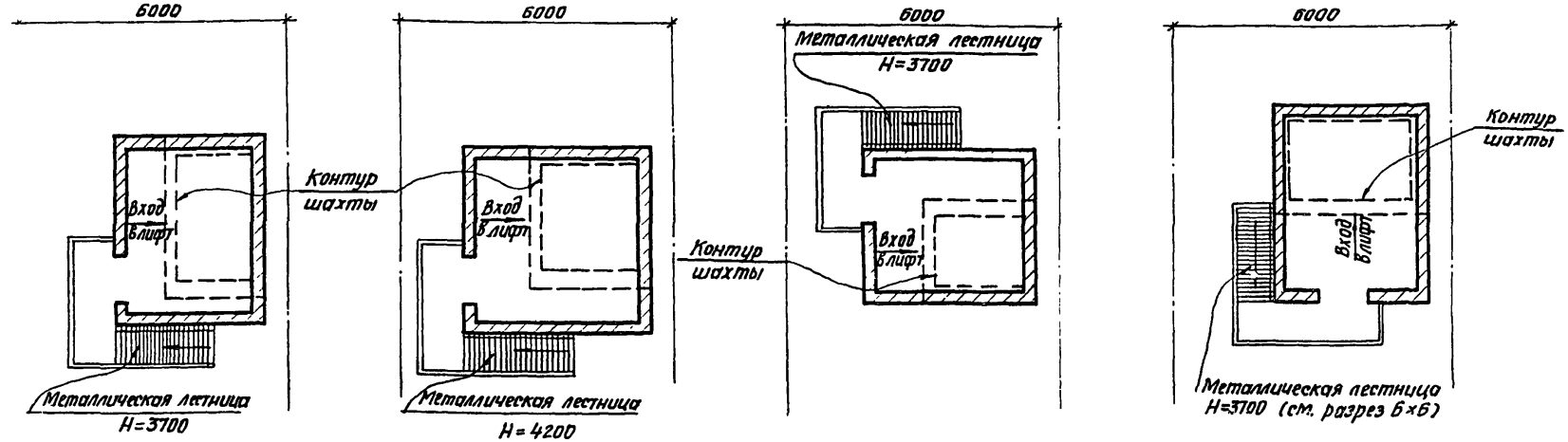

Лифт грузопассажирский
Q=500кгс
План машинного помещения

Лифт пассажирский
Q=1000кгс
План машинного помещения

Лифты пассажирские
Q=500кг, Q=350кгси 320кгс
План машинного помещения

Лифт пассажирский
Q=500кгс Кабина 2,2×1,2×2,1
План машинного помещения

12721

Примечания:

1. Разрезы 1-1, 2-2, 3-3 см. на листе 60.
2. Металлические лестницы разрабатываются в проекте конкретного здания.

ТД	Лифты грузовые и пассажирские	Серия 1.489-1	
1973	Примеры расположения машинных помещений лифтов в зданиях с укрупненной сеткой колонн верхнего этажа	Выпуск 0	Лист 59

Шифр 1.489-1 Выпуск 0
Марка-Лист 60
Инв. №
Госстрой СССР ЦНИИПРОМЗДАНИЙ Москва
Рук. отд-л Былгизин
Рук. группы Смилянский
Архитектор Баранова
Дата выпуска 1973г.

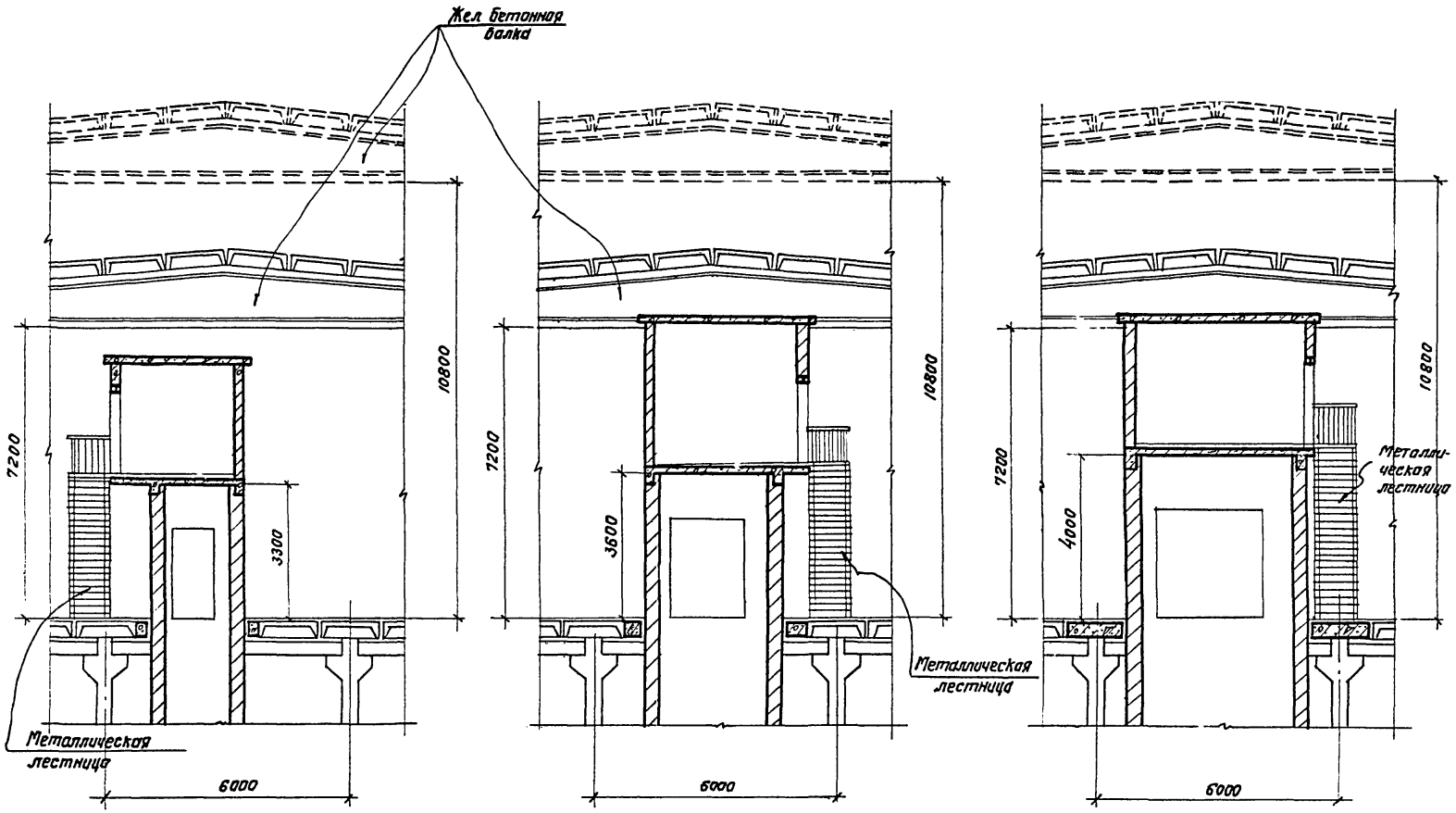

Разрез 1-1

Разрез 2-2

Разрез 3-3

Примечание

Планы машинных помещений см. на листе 59

12721

ТД	Лифты грузовые	Серия 1.489-1	
1973	Разрезы 1-1, 2-2, 3-3	Выпуск 0	Лист 60

Толщины стен шахт и марки материалов кладки

Лифт пассажирский Q=320 кг(1000×1200×2100)
Лифт пассажирский Q=350 кг(980×1120×2100)
Парная установка Q=350 кг(980×1120×2100)

Ветровой район	Высота здания	Номер этажа	Толщина стен шахты по этажам при числе этажей в здании: 3	4	5	Марка кирпича в стенах шахты при числе этажей в здании (при марке раствора-50): 3	4	5
		снизу вверх						
II	3,6	1	380	380	380	75	75	75
		2	380	380	380			
		3	380	380	380			
		4	—	380	380			
		5	—	—	380			
	4,2 4,8 6,0 и 4,2 6,0 и 4,8	1	380	380	510	75	75	100
		2	380	380	380			
		3	380	380	380			
		4	—	380	380			
		5	—	—	380			
	6,0 7,2 и 6,0	1	380	510	640	75	100	100
		2	380	380	510			
		3	380	380	510			
		4	—	380	380			
		5	—	—	380			
IV	3,6	1	380	380	380	75	75	75
		2	380	380	380			
		3	380	380	380			
		4	—	380	380			
		5	—	—	380			
	4,2 4,8 6,0 и 4,2 6,0 и 4,8	1	380	380	510	75	100	100
		2	380	380	380			
		3	380	380	380			
		4	—	380	380			
		5	—	—	380			
	6,0 7,2 и 6,0	1	380	510	640	75	100	100
		2	380	380	510			
		3	380	380	510			
		4	—	380	380			
		5	—	—	380			

Лифт пассажирский Q=500 кг(1080×1420×2100)
Лифт пассажирский Q=500 кг(1200×1400×2100)
Лифт пассажирский Q=500 кг(2200×1200×2100)
Парная установка Q=500 кг(1080×1420×2100)

Ветровой район	Высота здания	Номер этажа снизу вверх	Толщина стен шахты по этажам при числе этажей в здании: 3	4	5	Марка кирпича в стенах шахты при числе этажей в здании (при марке раствора-50): 3	4	5
II	3,6	1	380	380	380	75	75	75
		2	380	380	380			
		3	380	380	380			
		4	—	380	380			
		5	—	—	380			
	4,2 4,8 6,0 и 4,2 6,0 и 4,8	1	380	380	380*	75	75	100
		2	380	380	380			
		3	380	380	380			
		4	—	380	380			
		5	—	—	380			
	6,0 7,2 и 6,0	1	380	380*	510	75	100	100
		2	380	380	510**			
		3	380	380	380			
		4	—	380	380			
		5	—	—	380			
IV	3,6	1	380	380	380	75	75	75
		2	380	380	380			
		3	380	380	380			
		4	—	380	380			
		5	—	—	380			
	4,2 4,8 6,0 и 4,2 6,0 и 4,8	1	380	380	380*	75	75	100
		2	380	380	380			
		3	380	380	380			
		4	—	380	380			
		5	—	—	380			
	6,0 7,2 и 6,0	1	380	380*	510	75	100	100
		2	380	380	510**			
		3	380	380	380			
		4	—	380	380			
		5	—	—	380			

Лифт пассажирский Q=1000 кг(1800×1500×2100)
Лифт пассажирский Q=1000 кг(1800×1500×2250)

Ветровой район	Высота здания	Номер этажа снизу вверх	Толщина стен шахты по этажам при числе этажей в здании: 3	4	5	Марка кирпича в стенах шахты при числе этажей в здании (при марке раствора-50): 3	4	5
II	3,6	1	380	380	380	75	75	75
		2	380	380	380			
		3	380	380	380			
		4	—	380	380			
		5	—	—	380			
	4,2 4,8 6,0 и 4,2 6,0 и 4,8	1	380	380	380	75	75	100
		2	380	380	380			
		3	380	380	380			
		4	—	380	380			
		5	—	—	380			
	6,0 7,2 и 6,0	1	380	380	610	75	100	100
		2	380	380	380			
		3	380	380	380			
		4	—	380	380			
		5	—	—	380			
IV	3,6	1	380	380	380	75	75	75
		2	380	380	380			
		3	380	380	380			
		4	—	380	380			
		5	—	—	380			
	4,2 4,8 6,0 и 4,2 6,0 и 4,8	1	380	380	380	75	75	100
		2	380	380	380			
		3	380	380	380			
		4	—	380	380			
		5	—	—	380			
	6,0 7,2 и 6,0	1	380	380	510	75	100	100
		2	380	380	510			
		3	380	380	380			
		4	—	380	380			
		5	—	—	380			

Примечания:

* Толщина стены 380 мм дана для лифтов Q=500 кг(кабины 1080×1420×2100 и 1200×1400×2100) а для лифта Q=500 кг(кабина 2200×1200×2100) толщина стены – 510 мм.

** Толщина стены 510 мм дана для лифтов Q=500 кг(кабины 1080×1420×2100 и 2200×1200×2100) а для лифта Q=500 кг(кабина 1200×1400×2100) толщина стены – 380 мм.

12721

Гл. инженер проекта: Ю. Ковригин
Нач. отдела: А. Ивановский
Гл. констр. сто: Э. Мордвинцева
Рук. группы: Ю. Исаев
Дата выпуска: 1973г.

ЛГПИ г. Ленинград

ТД 1973 — Лифты пассажирские. Толщины стен шахт и марки материалов кладки. Серия 1.489-1. Выпуск 0. Лист 61.

Толщины стен шахт и марки материалов кладки

Лифт грузопассажирский Q = 500 кгс, v = 1 м/сек, с противовесом сзади кабины. Кабина 2200 × 1130 × 2100

Ветровой район	Высота этажей здания	Номер этажа снизу вверх	Толщина стен шахты по этажам при числе этажей в здании: 3	4	5	Марка кирпича в стенах шахты при числе этажей в здании (при марке раствора-50): 3	4	5
II	3,6	1	380	380	380	75	75	75
		2	380	380	380			
		3	380	380	380			
		4	—	380	380			
		5	—	—	380			
	4,2 4,8 6,0 и 4,2 6,0 и 4,8	1	380	380	380	75	75	100
		2	380	380	380			
		3	380	380	380			
		4	—	380	380			
		5	—	—	380			
	6,0 7,2 и 6,0	1	380	380	510	75	100	100
		2	380	380	510			
		3	380	380	510			
		4	—	380	380			
		5	—	—	380			
IV	3,6	1	380	380	380	75	75	75
		2	380	380	380			
		3	380	380	380			
		4	—	380	380			
		5	—	—	380			
	4,2 4,8 6,0 и 4,2 6,0 и 4,8	1	380	380	510	75	75	100
		2	380	380	380			
		3	380	380	380			
		4	—	380	380			
		5	—	—	380			
	6,0 7,2 и 6,0	1	380	510	640	75	100	100
		2	380	380	510			
		3	380	380	510			
		4	—	380	380			
		5	—	—	380			

Лифт грузовой Q = 500 кгс Кабина 1000 × 1500 × 2000

Ветровой район	Высота этажей здания	Номер этажа снизу вверх	Толщина стен шахты по этажам при числе этажей в здании: 3	4	5	Марка кирпича в стенах шахты при числе этажей в здании (при марке раствора-50): 3	4	5
II	3,6	1	380	380	380	75	75	75
		2	380	380	380			
		3	380	380	380			
		4	—	380	380			
		5	—	—	380			
	4,2 4,8 6,0 и 4,2 6,0 и 4,8	1	380	380	510	75	75	100
		2	380	380	380			
		3	380	380	380			
		4	—	380	380			
		5	—	—	380			
	6,0 7,2 и 6,0	1	380	510	640	75	100	100
		2	380	380	510			
		3	380	380	510			
		4	—	380	380			
		5	—	—	380			
IV	3,6	1	380	380	380	75	75	75
		2	380	380	380			
		3	380	380	380			
		4	—	380	380			
		5	—	—	380			
	4,2 4,8 6,0 и 4,2 6,0 и 4,8	1	380	380	510	75	100	100
		2	380	380	380			
		3	380	380	380			
		4	—	380	380			
		5	—	—	380			
	6,0 7,2 и 6,0	1	380	510	640	75	100	100
		2	380	380	510			
		3	380	380	510			
		4	—	380	380			
		5	—	—	380			

Лифт грузовой Q = 500 кгс Кабина 1500 × 2000 × 2000

Ветровой район	Высота этажей здания	Номер этажа снизу вверх	Толщина стен шахты по этажам при числе этажей в здании: 3	4	5	Марка кирпича в стенах шахты при числе этажей в здании (при марке раствора-50): 3	4	5
II	3,6	1	380	380	380	75	75	75
		2	380	380	380			
		3	380	380	380			
		4	—	380	380			
		5	—	—	380			
	4,2 4,8 6,0 и 4,2 6,0 и 4,8	1	380	380	380	75	75	100
		2	380	380	380			
		3	380	380	380			
		4	—	380	380			
		5	—	—	380			
	6,0 7,2 и 6,0	1	380	380	510	75	100	100
		2	380	380	510			
		3	380	380	380			
		4	—	380	380			
		5	—	—	380			
IV	3,6	1	380	380	380	75	75	75
		2	380	380	380			
		3	380	380	380			
		4	—	380	380			
		5	—	—	380			
	4,2 4,8 6,0 и 4,2 6,0 и 4,8	1	380	380	380	75	75	100
		2	380	380	380			
		3	380	380	380			
		4	—	380	380			
		5	—	—	380			
	6,0 7,2 и 6,0	1	380	380	510	75	100	100
		2	380	380	510			
		3	380	380	380			
		4	—	380	380			
		5	—	—	380			

Гл. инженер проекта Скворцов
Нач. отдела Лозановский
Гл. констр. отд. Кудрявцев
Рук. группы Исогев
Испол. Иванов 1973 г.

ЛГПИ г. Ленинград

12721

ТД | Лифты пассажирские, грузопассажирские и грузовые | Серия 1.489-1
1973 г | Толщины стен шахт и марки материалов кладки | Выпуск 0 | Лист 62

Толщины стен шахт и марки материалов кладки

Серия 1.489-1 Выпуск 0 Лист 63 Инв. №

Лифт грузовой Q = 1000 кгс (1500 × 2000 × 2200)
—— " —— Q = 1000 кгс (2000 × 2000 × 2200)
—— " —— Q = 1000 кгс (2000 × 2500 × 2200)

Ветровой район	Высота этажа здания	Номер этажа снизу вверх	Толщина стен шахты по этажам при числе этажей в здании: 3	4	5	Марка кирпича в стенах шахты при числе этажей в здании (при марке раствора-50): 3	4	5
II	3,6	1	380	380	380	75	75	75
		2	380	380	380			
		3	380	380	380			
		4	—	380	380			
		5	—	—	380			
	4,2 4,8 6,0 и 4,2 6,0 и 4,8	1	380	380	380	75	75	75
		2	380	380	380			
		3	380	380	380			
		4	—	380	380			
		5	—	—	380			
	6,0 7,2 и 6,0	1	380	380	510	75	75	100
		2	380	380	510*			
		3	380	380	380			
		4	—	380	380			
		5	—	—	380			
IV	3,6	1	380	380	380	75	75	75
		2	380	380	380			
		3	380	380	380			
		4	—	380	380			
		5	—	—	380			
	4,2 4,8 6,0 и 4,2 6,0 и 4,8	1	380	380	380	75	75	100
		2	380	380	380			
		3	380	380	380			
		4	—	380	380			
		5	—	—	380			
	6,0 7,2 и 6,0	1	380	380	510	75	100	100
		2	380	380	510**			
		3	380	380	380			
		4	—	380	380			
		5	—	—	380			

Лифт грузовой Q = 2000 кгс (2000 × 2500 × 2200)
—— " —— Q = 2000 кгс (2000 × 3000 × 2200)
—— " —— Q = 3200 кгс (2000 × 3000 × 2200)
—— " —— Q = 3200 кгс (2500 × 3500 × 2200)

Ветровой район	Высота этажа здания	Номер этажа снизу вверх	Толщина стен шахты по этажам при числе этажей в здании: 3	4	5	Марка кирпича в стенах шахты при числе этажей в здании (при марке раствора-50): 3	4	5
II	3,6	1	380	380	380	75	75	75
		2	380	380	380			
		3	380	380	380			
		4	—	380	380			
		5	—	—	380			
	4,2 4,8 6,0 и 4,2 6,0 и 4,8	1	380	380	380	75	75	75
		2	380	380	380			
		3	380	380	380			
		4	—	380	380			
		5	—	—	380			
	6,0 7,2 и 6,0	1	380	380	510*	75	75	100
		2	380	380	380			
		3	380	380	380			
		4	—	380	380			
		5	—	—	380			
IV	3,6	1	380	380	380	75	75	75
		2	380	380	380			
		3	380	380	380			
		4	—	380	380			
		5	—	—	380			
	4,2 4,8 6,0 и 4,2 6,0 и 4,8	1	380	380	380	75	75	75
		2	380	380	380			
		3	380	380	380			
		4	—	380	380			
		5	—	—	380			
	6,0 7,2 и 6,0	1	380	380	510	75	75***	100
		2	380	380	510**			
		3	380	380	380			
		4	—	380	380			
		5	—	—	380			

Лифт грузовой Q = 5000 кгс
Кабина 3000 × 4000 × 2400

Ветровой район	Высота этажа здания	Номер этажа снизу вверх	Толщина стен шахты по этажам при числе этажей в здании: 3	4	5	Марка кирпича в стенах шахты при числе этажей в здании (при марке раствора-50): 3	4	5
II	3,6	1	380	380	380	75	75	75
		2	380	380	380			
		3	380	380	380			
		4	—	380	380			
		5	—	—	380			
	4,2 4,8 6,0 и 4,2 6,0 и 4,8	1	380	380	380	75	75	75
		2	380	380	380			
		3	380	380	380			
		4	—	380	380			
		5	—	—	380			
	6,0 7,2 и 6,0	1	380	380	380	75	75	100
		2	380	380	380			
		3	380	380	380			
		4	—	380	380			
		5	—	—	380			
IV	3,6	1	380	380	380	75	75	75
		2	380	380	380			
		3	380	380	380			
		4	—	380	380			
		5	—	—	380			
	4,2 4,8 6,0 и 4,2 6,0 и 4,8	1	380	380	380	75	75	75
		2	380	380	380			
		3	380	380	380			
		4	—	380	380			
		5	—	—	380			
	6,0 7,2 и 6,0	1	380	380	380	75	75	100
		2	380	380	380			
		3	380	380	380			
		4	—	380	380			
		5	—	—	380			

Примечание. * Толщина стены 510 мм дана для лифтов Q = 1000 кг (кабина 1500 × 2000 × 2200), Q = 2000 кг (каб. 2000 × 2500 × 2200 и 2000 × 3000 × 2200) и для лифта Q = 3200 кг (кабина 2000 × 3000 × 2200), а для лифтов 1000 кг (кабины 2000 × 2000 × 2200 и 2000 × 2500 × 2200) и Q = 3200 кг (кабина 2500 × 3500 × 2200) толщина стены - 380.
** Толщина стены 510 мм дана для лифтов Q = 1000 кг (кабины 1500 × 2000 × 2200 и 2000 × 2000 × 2200), а для лифтов Q = 1000 кг (кабина 2000 × 2500 × 2000) толщина стены - 380 мм.
*** Марка кирпича „75" дана для лифтов Q = 1000 кгс (кабина 2000 × 2500 × 2200), Q = 2000 кгс (кабина 2000 × 3000 × 2200) и для лифта Q = 3200 кгс (кабина 2500 × 3500 × 2200), а для лифтов Q = 1000 кгс (кабины 1500 × 2000 × 2200 и 2000 × 2000 × 2200), Q = 2000 кгс (кабина 2000 × 2500 × 2200) и для лифта Q = 3200 кгс (кабина 2000 × 3000 × 2200) марка кирпича — „100"

Скверник Лобановский
Корженевская Исаев
1973г.
Гл. инж. проекта
Нач. отдела
Гл. констр. отд.
Рук. группы
Дата выпуска:

ЛГПИ г. Ленинград

12721

ТД	Лифты грузовые	Серия 1.489-1	
1973г.	Толщины стен шахт и марки материалов кладки	Выпуск 0	Лист 63

12721 72

Предельные высоты возведения шахт при действии ветровой нагрузки по всей высоте шахты

Назначение и характеристика лифта	Ветровой район II, Марка кирпича 75, Предельная высота возведения шахты в м при прочности раствора кладки в % от 28-дневной прочности при t = +15°: 0	50	100	Марка кирпича 100: 0	50	100	Ветровой район IV, Марка кирпича 75: 0	50	100	Марка кирпича 100: 0	50	100
Лифт пассажирский Q = 320 кгс, V = 1 м/сек, с противовесом сзади кабины. Кабина 1000 × 1200 × 2100	11,1	19,5	20,7	13,2	25,2	25,2	11,1	15,9	18,3	13,2	25,2	25,2
Лифт пассажирский Q = 350 кгс, V = 1 м/сек, с противовесом сзади кабины. Кабина 930 × 1120 × 2100	11,1	19,5	20,7	13,2	25,2	25,2	11,1	15,9	18,3	13,2	25,2	25,2
Лифт пассажирский Q = 500 кгс, с противовесом сзади кабины. Кабина 1080 × 1420 × 2100	11,1	20,7	20,7	13,2	25,2	25,2	11,1	15,9	18,3	13,2	19,2	20,4
Лифт пассажирский Q = 500 кгс, V = 1 м/сек, с противовесом сзади кабины. Кабина 1200 × 1400 × 2100	11,1	20,7	20,7	13,2	25,2	25,2	11,1	15,9	18,3	13,2	19,2	20,4
Лифт пассажирский Q = 500 кгс, V = 1 м/сек, с противовесом сзади кабины. Кабина 2200 × 1200 × 2100	11,1	20,7	20,7	15,6	25,5	25,5	11,1	19,5	20,7	15,6	25,2	25,5
Лифт пассажирский Q = 1000 кгс, V = 1 м/сек, с противовесом сзади кабины. Кабина 1800 × 1500 × 2100	13,2	20,7	21,7	13,2	31,5	31,5	11,4	20,7	20,7	13,2	25,2	25,2
Лифт пассажирский Q = 1000 кгс, V = 1 м/сек, с противовесом сзади кабины. Кабина 1800 × 1500 × 2250	13,2	20,7	21,7	13,2	31,5	31,5	11,4	20,7	20,7	13,2	25,2	25,2
Парная установка лифтов пассажирских Q = 350 кгс, V = 1 м/сек, с противовесом сзади кабины. Кабина 980 × 1120 × 2100	11,1	19,5	20,7	13,2	25,2	25,2	11,1	15,9	18,3	13,2	25,2	25,2
Парная установка лифтов пассажирских Q = 500 кгс, с противовесом сзади кабины. Кабина 1080 × 1420 × 2100	11,1	20,7	20,7	13,2	25,2	25,2	11,1	15,9	18,3	13,2	19,2	20,4
Лифт грузопассажирский Q = 500 кгс, V = 1 м/сек, с противовесом сзади кабины. Кабина 2200 × 1130 × 2100	11,1	20,7	21,0	13,2	25,2	25,2	11,1	18,3	18,3	13,2	25,2	25,2

Назначение и характеристика лифта	Ветровой район II, Марка кирпича 75, Предельная высота возведения шахты в м при прочности раствора кладки в % от 28-дневной прочности при t = +15°: 0	50	100	Марка кирпича 100: 0	50	100	Ветровой район IV, Марка кирпича 75: 0	50	100	Марка кирпича 100: 0	50	100
Лифт грузовой Q = 500 кгс Кабина 1000 × 1500 × 2000	11,1	19,5	20,7	13,2	25,5	31,5	11,1	18,3	18,3	13,2	25,2	25,2
Лифт грузовой Q = 500 кгс Кабина 1500 × 2000 × 2000	11,1	21,4	22,6	13,2	25,2	31,5	11,1	19,5	20,7	13,2	25,2	25,2
Лифт грузовой Q = 1000 кгс Кабина 1500 × 2000 × 2200	11,1	20,7	22,6	13,2	25,2	31,5	11,1	19,5	20,7	13,2	25,2	25,2
Лифт грузовой Q = 1000 кгс Кабина 2000 × 2000 × 2200	11,1	20,7	22,6	13,2	25,2	31,5	11,1	19,5	20,7	13,2	25,2	25,2
Лифт грузовой Q = 1000 кгс Кабина 2000 × 2500 × 2200	11,1	20,7	22,6	13,2	25,2	31,5	11,1	19,5	20,7	13,2	25,2	25,2
Лифт грузовой Q = 2000 кгс Кабина 2000 × 2500 × 2200	13,2	25,5	25,5	13,2	25,5	25,5	11,1	20,7	20,7	13,2	25,2	25,2
Лифт грузовой Q = 2000 кгс Кабина 2000 × 3000 × 2200	14,7	25,5	25,5	13,2	25,5	25,5	13,2	20,7	20,7	13,2	25,2	25,2
Лифт грузовой Q = 3200 кгс Кабина 2000 × 3000 × 2200	14,7	25,5	25,5	13,2	31,5	31,5	14,7	20,7	20,7	13,2	25,2	25,2
Лифт грузовой Q = 3200 кгс Кабина 2500 × 3500 × 2200	14,7	25,5	25,5	13,2	31,5	31,5	14,7	20,7	20,7	13,2	25,2	25,2
Лифт грузовой Q = 5000 кгс Кабина 3000 × 4000 × 2400	14,7	25,5	29,7	13,2	31,5	31,5	14,7	25,5	25,5	13,2	25,2	25,2

Примечания:

1. Для шахт, возводимых в зимнее время способом замораживания, значения предельной высоты принимать по графе с нулевой прочностью раствора настоящей таблицы.
2. Снижение прочности раствора, вызываемое его ранним замораживанием, должно компенсироваться повышением его марки согласно указаниям главы СНиП II-В.2-62.
3. Под перемычками в зимней кладке необходимо устанавливать временные стойки на клиньях из условия максимально допускаемого пролета перемычки 1,2 м в стенах толщиной 380 мм и 2,0 м в стенах большей толщины.
4. Устройство машинного помещения над шахтой, возводимой способом замораживания допускается только после оттаивания кладки и приобретения раствором проектной прочности.

12721

ТД	Лифты пассажирские, грузопассажирские и грузовые	Серия 1.489-1	
1973г	Предельные высоты возведения шахт при действии ветровой нагрузки по всей высоте шахт	Выпуск 0	Лист 64

ЛГПИ г. Ленинград

Гл. инженер проекта С. Кверенчи
Нач. отдела Л. Лавровский
Гл. констр. отд. Г. Кочергина
Нач. группы Г. Шапиро
Дата выпуска: 1973г

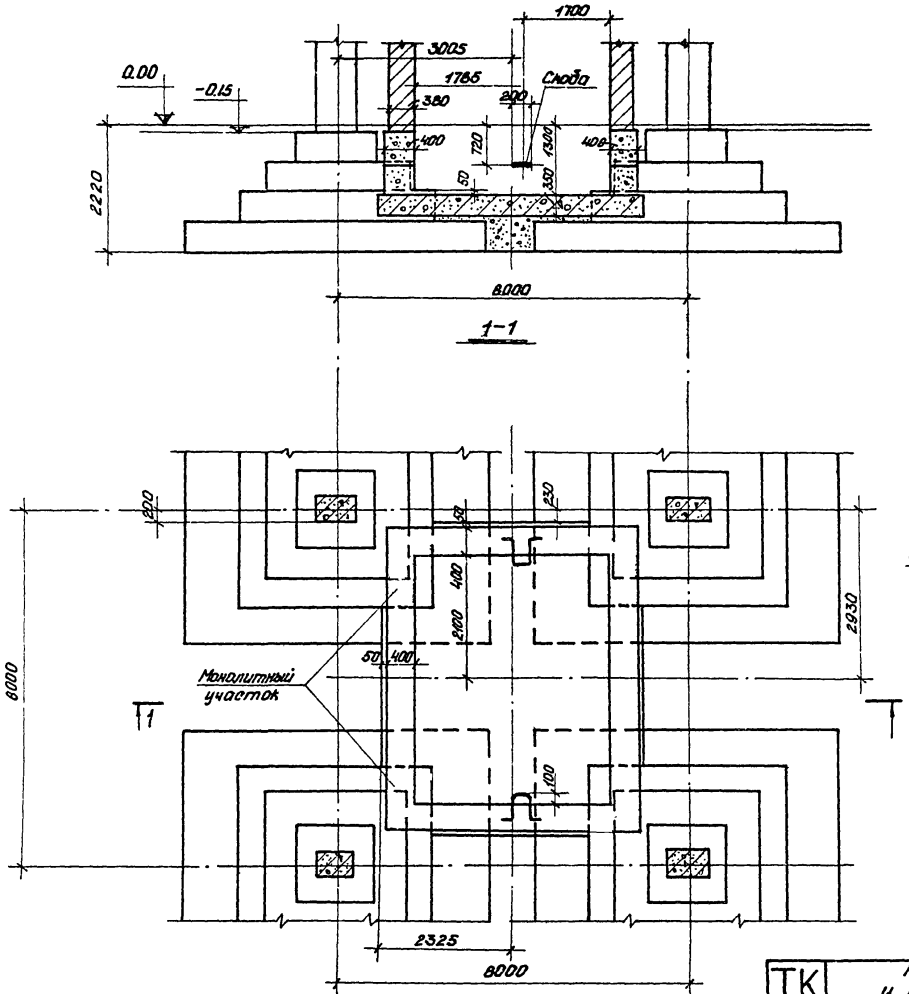

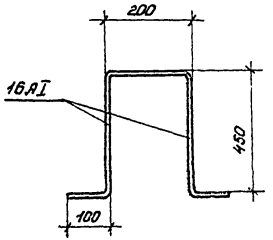

Скоба

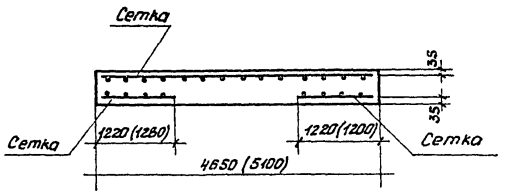

Армирование фундаментной плиты

Примечания:

1. Стены приямка выполнить из фундаментных блоков по серии 1.116-1 выпуск 1
2. Под фундаментной плитой сделать подготовку из тощего бетона М-50 до отметки подошвы фундаментов
3. Фундаментную плиту выполнить из бетона М-150.
4. Рабочая арматура сеток принимается по расчету.
5. Технология изготовления сетки предусматривается в конкретном проекте.
6. В конкретных проектах предусмотреть выпуски из фундаментной плиты под бетонные тумбы (см. листы 70, 71)
7. Размеры фундаментов под колонны в конкретных проектах принимаются по расчету.

12721

ТК	Пример устройства фундаментов и приямка для шахты и лифта	Серия 1.489-1	
1973	Фундаменты и приямок шахты грузового лифта Q=5000 кгс с размерами кабины 3000×4000×2400 в 5-и этажном здании с сеткой колонн 6×3 м	Выпуск 0	Лист 85

12721 74

Шифр 1.489-1 Выпуск 0
Марка-лист 65
Инв. №

Госстрой СССР ЦНИИПРОМЗДАНИЙ Москва

Рук. ОТК-1 Выжигин
Рук. группы Смилянский
Ст. инженер Ягубова
Ст. техник Козлова
Дата выпуска: 1973г.

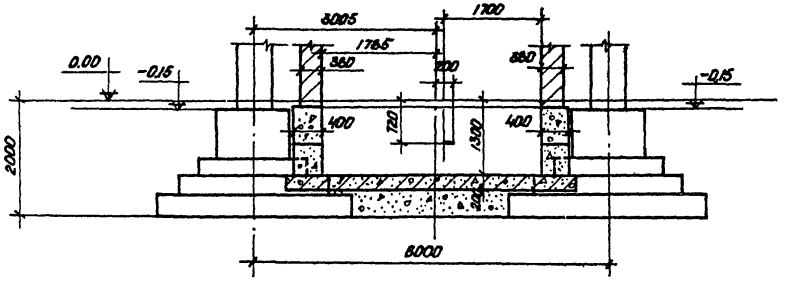

1-1

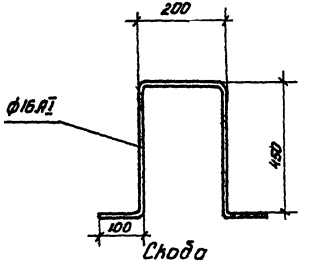

Скоба

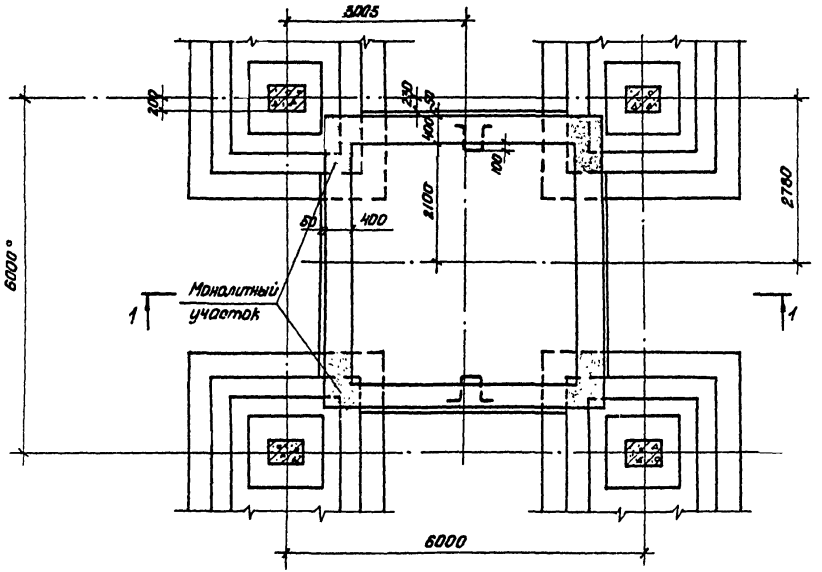

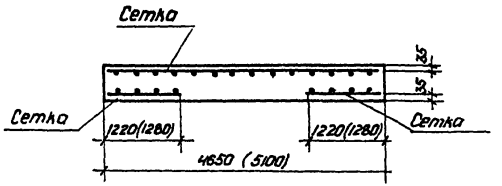

Армирование фундаментной плиты

Примечания:

1. Стены приямка выполнить из фундаментных блоков по серии 1.116-1 выпуск 1.
2. Под фундаментной плитой сделать подготовку из тощего бетона М-50 до отметки подошвы фундаментов.
3. Фундаментную плиту выполнить из бетона М-150
4. Рабочая арматура сеток принимается по расчету.
5. Технология изготовления сетки предусматривается в конкретном проекте.
6. В конкретных проектах предусмотреть выпуски из фундаментной плиты под бетонные тумбы (см листы 70, 71).
7. Размеры фундаментов под колонны в конкретных проектах принимаются по расчету.

Шифр 1.489-1 выпуск 0			
Марка-лист 66			
Инв. №			
Рук. ОТК-1	Выжигин		
Рук. группы	Смилянский		
Ст. инженер	Ягубова		
Ст. техник	Коглова		
Дата выпуска:	1973г		

Госстрой СССР
ЦНИИПРОМЗДАНИЙ
Москва

12721

ТК	Пример устройства фундаментов и приямка для шахты лифта	Серия 1.489-1	
1973г	Фундаменты и приямок шахты грузового лифта Q=5000 кгс с размерами кабины 3000×4000=2400 в 3-этажном здании с сеткой колонн 6×6м	Выпуск 0	Лист 86

12721 75

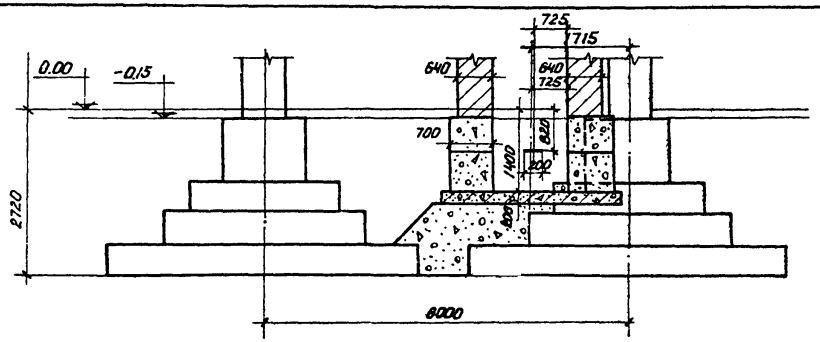

1-1

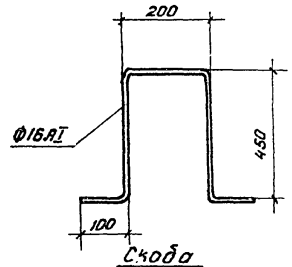

Скоба

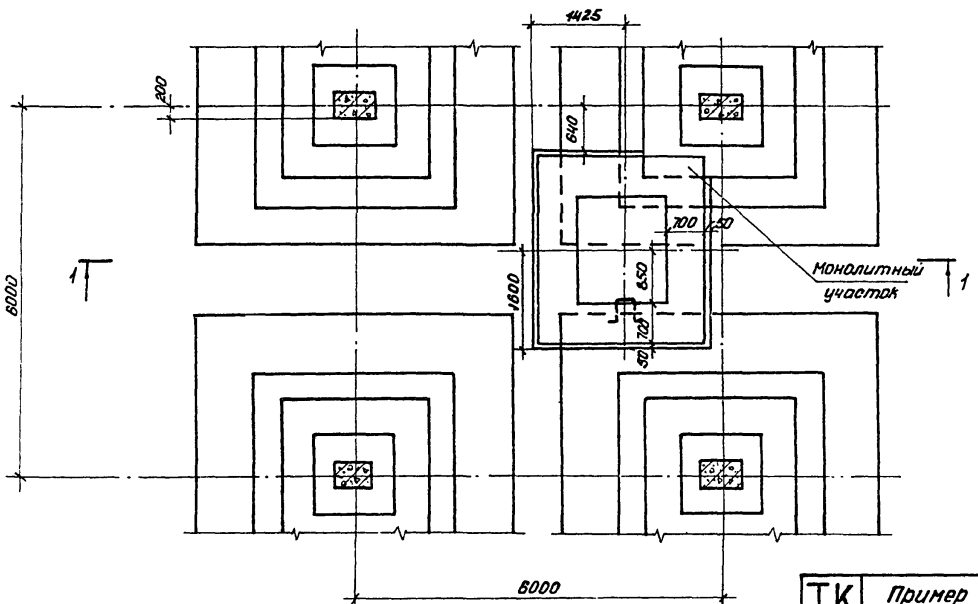

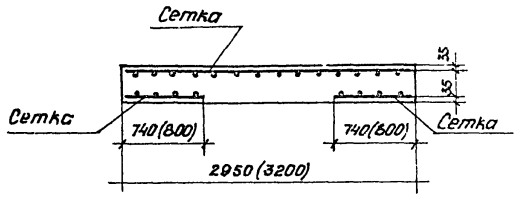

Армирование фундаментной плиты

Примечания:

1. Стены приямка выполнить из фундаментных блоков по серии 1.116-1 выпуск 1.
2. Под фундаментной плитой сделать подготовку из тощего бетона М-50 до отметки подошвы фундаментов.
3. Фундаментную плиту выполнить из бетона М-150
4. Рабочая арматура сеток принимается по расчету.
5. Технология изготовления сетки предусматривается в конкретном проекте.
6. В конкретных проектах предусмотреть выпуски из фундаментной плиты под бетонные тумбы (см. листы 70, 71).
7. Размеры фундаментов под колонны в конкретных проектах принимаются по расчету.

12721

ТК	Пример устройства фундаментов и приямка для шахты лифта.	Серия 1.489-1	
1973	Фундаменты и приямок шахты пассажирского лифта Q=350 с размерами кабины 980×1120×2100 в 3-этажном здании с сеткой колонн 6×6 м	Выпуск 0	Лист 67

12721 76

Шифр 1.489-1 Выпуск 0
Марка-лист 67
Инв. №

Госстрой СССР ЦНИИПРОМЗДАНИЙ Москва

Рук. ОТК-1 Выжигин
Рук. группы Смилянский
Ст. инженер Ягубова
Ст. техник Козлова
Дата выпуска:

Шифр	1.489-1 Выпуск 0
Марка-лист	68
Инв. №	

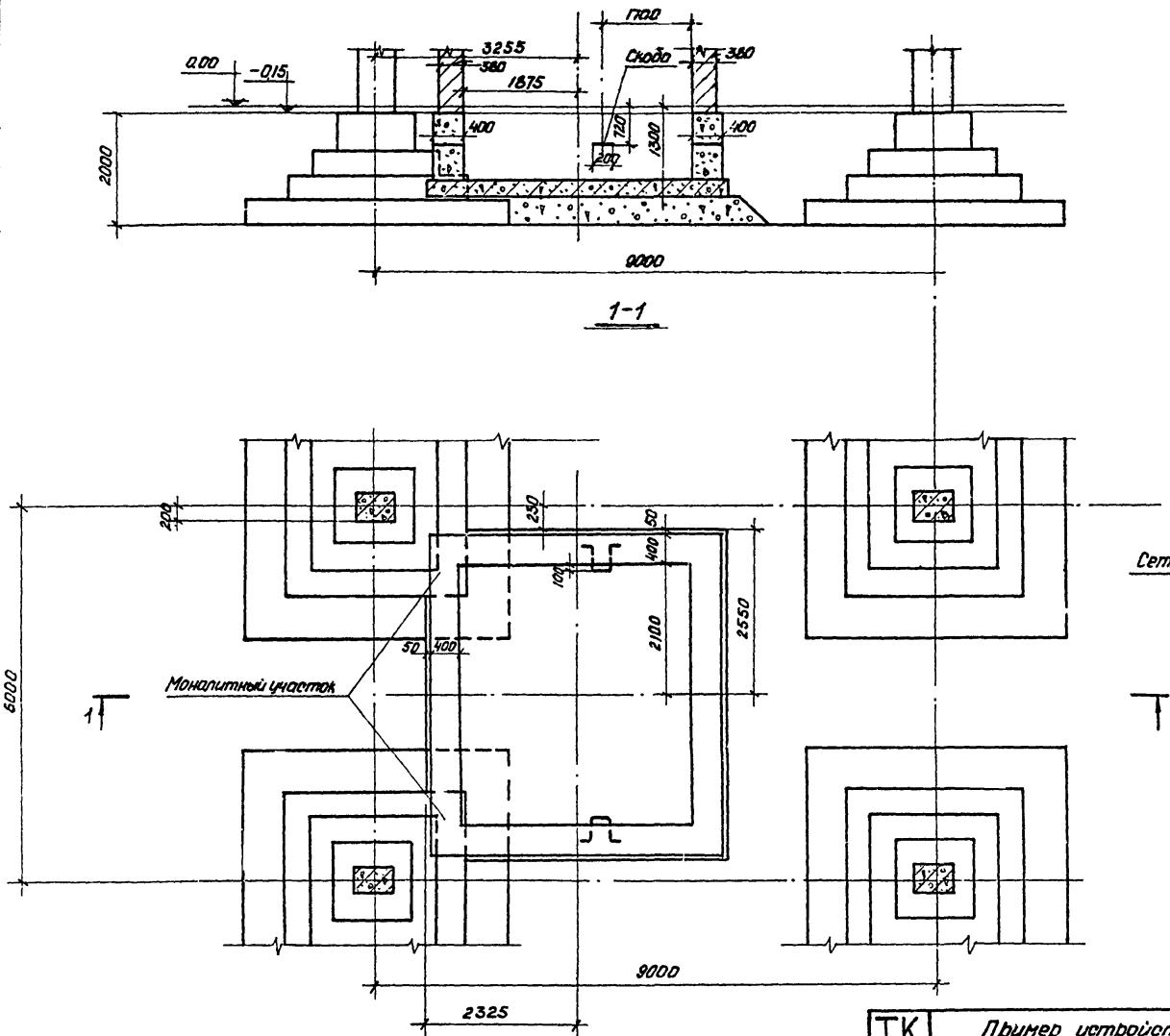

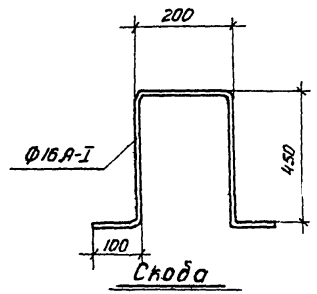

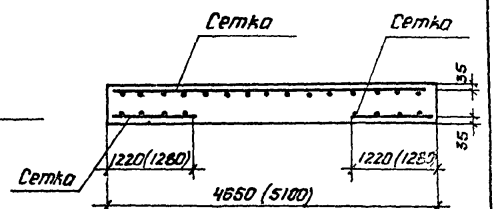

Армирование фундаментной плиты

Примечания:

1. Стены приямка выполнить из фундаментных блоков по серии 1.116-1 выпуск 1
2. Под фундаментной плитой сделать подготовку из тощего бетона М-50 до отметки подошвы фундаментов.
3. Фундаментную плиту выполнить из бетона М-150
4. Рабочая арматура сеток принимается по расчету.
5. Технология изготовления сетки предусматривается в конкретном проекте.
6. В конкретном проекте предусмотреть выпуски из фундаментной плиты под бетонные тумбы (см. листы 70, 71)
7. Размеры фундаментов под колонны в конкретных проектах принимаются по расчету.

12721

ТК	Пример устройства фундаментов и приямка для шахты лифта	Серия 1.489-1	
1973	Фундаменты и приямок шахты грузового лифта Q=5000 кгс с размерами кабины 3000×4000×2400 в 4х этажном здании с сеткой колонн 9×6м	Выпуск 0	Лист 68

Госстрой СССР
ЦНИИПРОМЗДАНИЙ
Москва

Рук. ОТК-1		Выжигин
Рук. группы		Смилянский
Ст. инженер		Ягубова
Ст. техник		Козлова
Дата выпуска:		1973 г.

12721 77

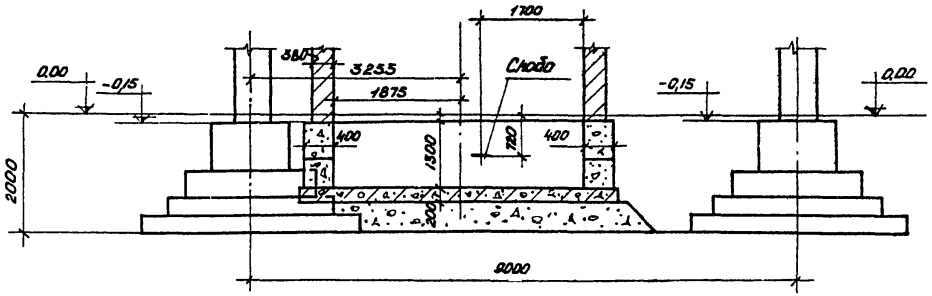

1-1

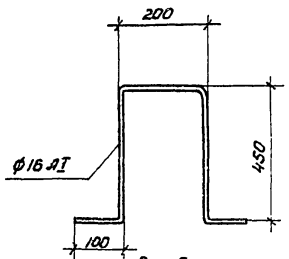

Скоба

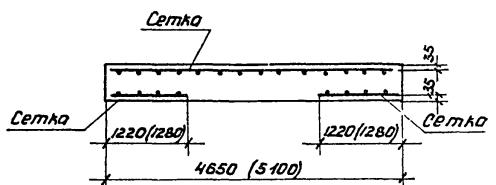

Армирование фундаментной плиты

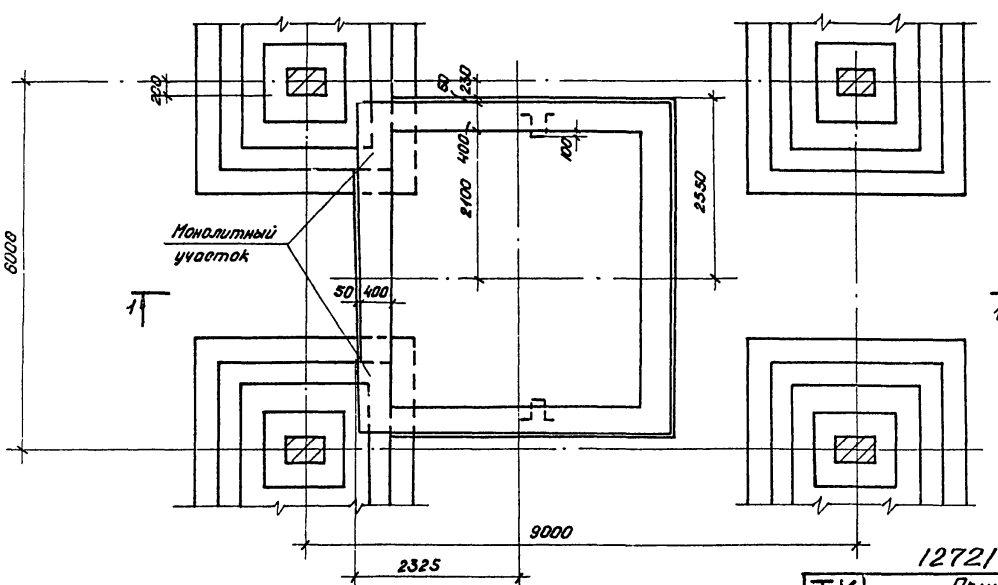

Примечания:

1. Стены приямка выполнить из фундаментных блоков по серии 1.116-1 выпуск 1.
2. Под фундаментной плитой сделать подготовку из тощего бетона М-50 до отметки подошвы фундаментов.
3. Фундаментную плиту выполнить из бетона М-150
4. Рабочая арматура сеток принимается по расчету.
5. Технология изготовления сетки предусматривается в конкретном проекте.
6. В конкретных проектах предусмотреть выпуски из фундаментной плиты под бетонные тумбы (см. листы 70, 71)
7. Размеры фундаментов под колонны в конкретных проектах принимаются по расчету.

12721

ТК	Пример устройства фундаментов и приямка для шахты лифта	Серия 1.489-1	
1973г	Фундаменты и приямок шахты грузового лифта, Q=5000 кгс с размерами кабины 4000×3000×2400 в 3-х этажном здании с сеткой колонн 9×6 м	Выпуск 0	Лист 69

12721 78

Шифр 1.489-1 Выпуск 0
Марка-лист 69
Инв. №

Госстрой СССР ЦНИИПРОМЗДАНИЙ Москва

Рук. ОТК-1 Выжигин
Рук. группы Смилянский
Ст. инженер Ягудова
Ст. техник Козлова
Дата выпуска: 1973 г.

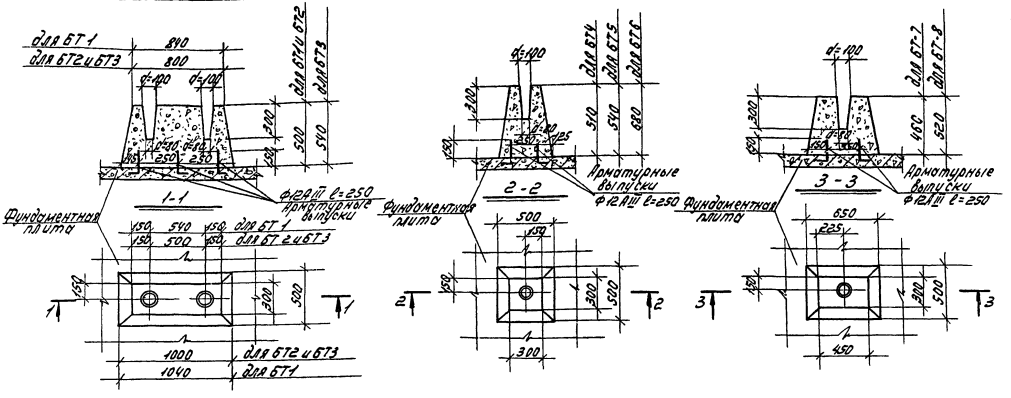

Бетонные тумбы БТ1, БТ2 и БТ3

Бетонные тумбы БТ4, БТ5, БТ6

Бетонные тумбы БТ7, БТ8

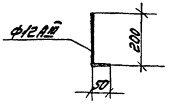

Арматурные выпуски

ТК	Пассажирские и грузовые лифты	Серия 1.489-1	
1972	Бетонные тумбы БТ1÷БТ8	Выпуск 0	Лист 70

12721 79

Пров. Тимонкова 23-VII-78, Коп. Петрук

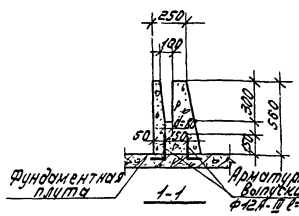

1-1

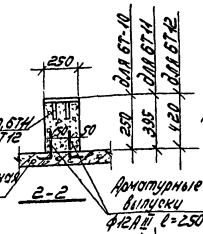

2-2

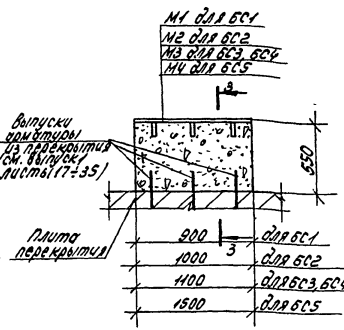

Бетонные столбики БС1 ÷ БС5

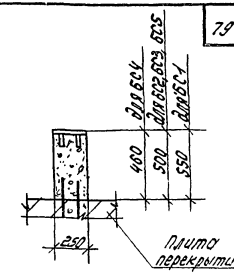

3-3

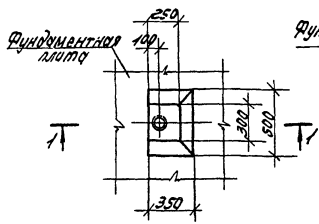

Бетонная тумба БТ9

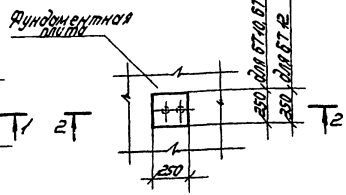

Бетонные тумбы БТ10 ÷ БТ12

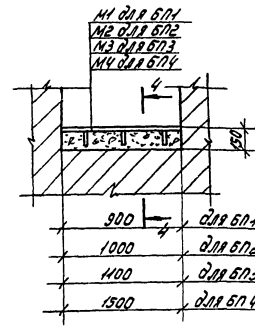

Бетонные подушки БП1 ÷ БП4.

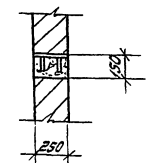

4-4

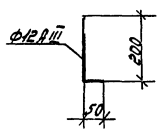

Арматурный выпуск

Примечание:
Закладные детали М1 ÷ М4 см. альбом выпуск 1, лист 97, М11, М12 - лист 99.

ТК	Пассажирские и грузовые лифты.	Серия 1.489-1	
1973	Бетонные тумбы БТ9 ÷ БТ12 столбики БС1 ÷ БС5. подушки БП1 ÷ БП4	Выпуск 0	Лист 71

12721 80

Пров. Т. Панкевич 23-III-76г. Кол. Петрук

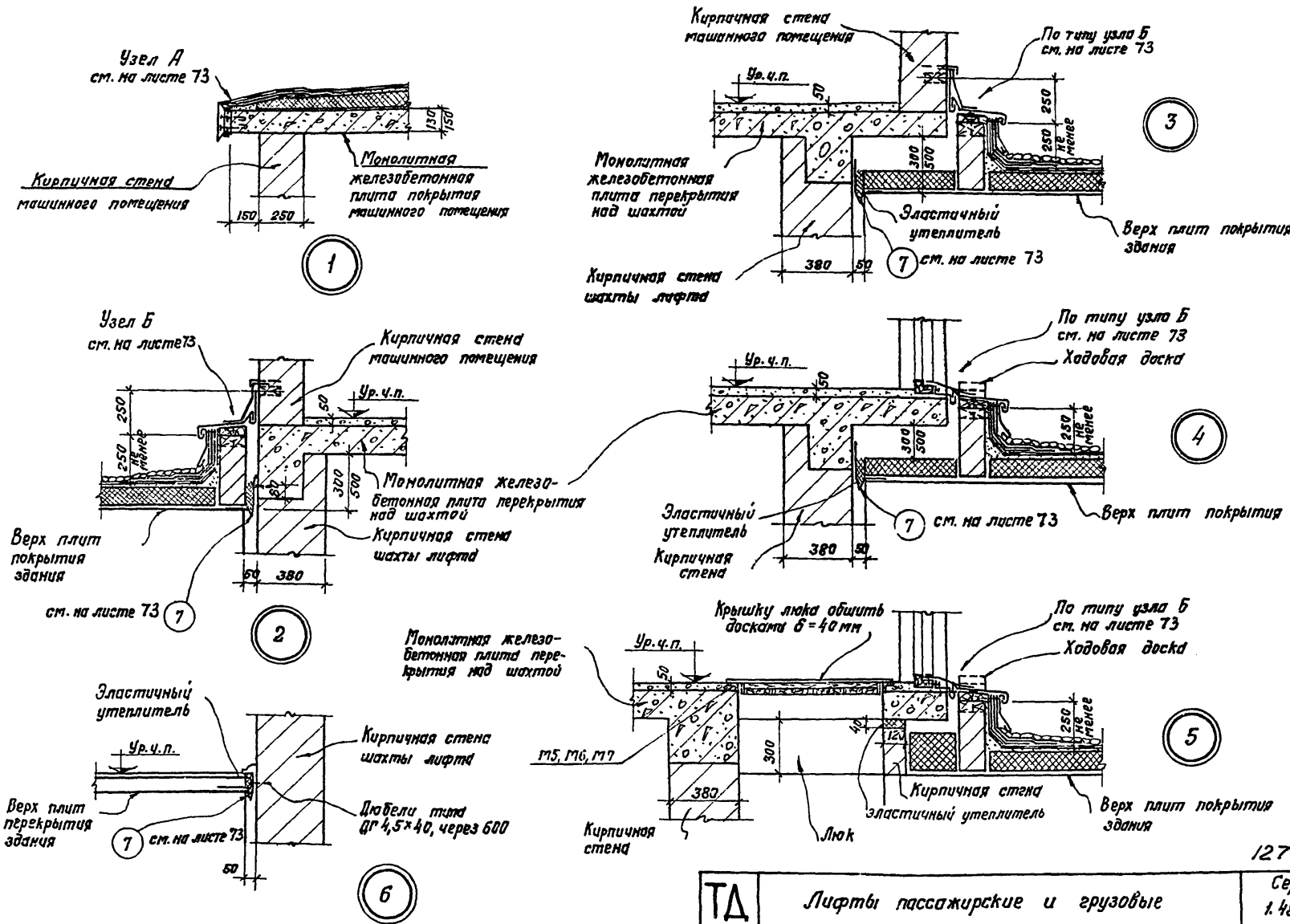

12721

ТД	Лифты пассажирские и грузовые	Серия 1.489-1	
1973 г	Детали разрезов 1, 2, 3, 4, 5, 6.	Выпуск 0	Лист 72

12721 81

Шифр 1.489-1 выпуск-0
Марка-Лист 72
Инв. №

Госстрой СССР ЦНИИПРОМЗДАНИЙ Москва

Рук. ОТК-1 Выжигин
Рук. группы Смилянский
Архитектор Баранова
Дата выпуска: 1973 г.

Шифр 1.489-1 Выпуск-0
Марка-лист 73
Инв №

Госстрой СССР ЦНИИПРОМЗДАНИЙ Москва

Рук. ОТК-1 Выжигин
Рук. группы Смилянский
Архитектор Боранова
Дата выпуска: 1973г.

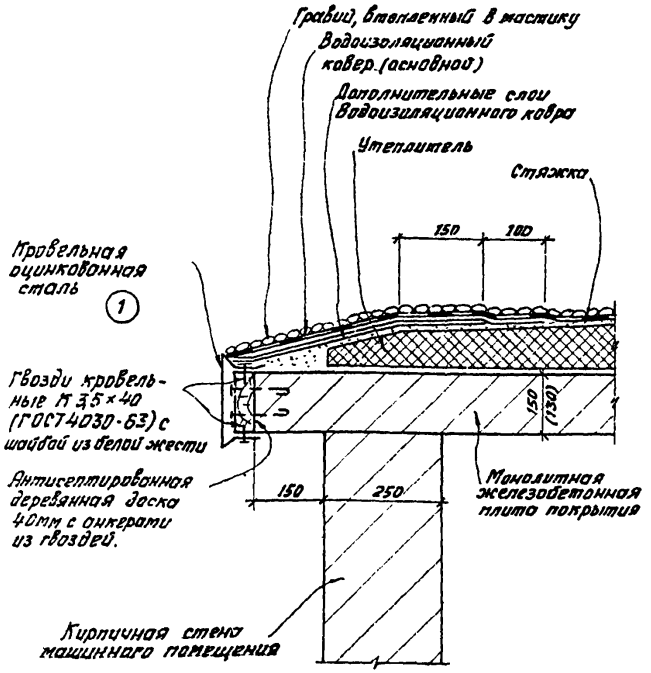

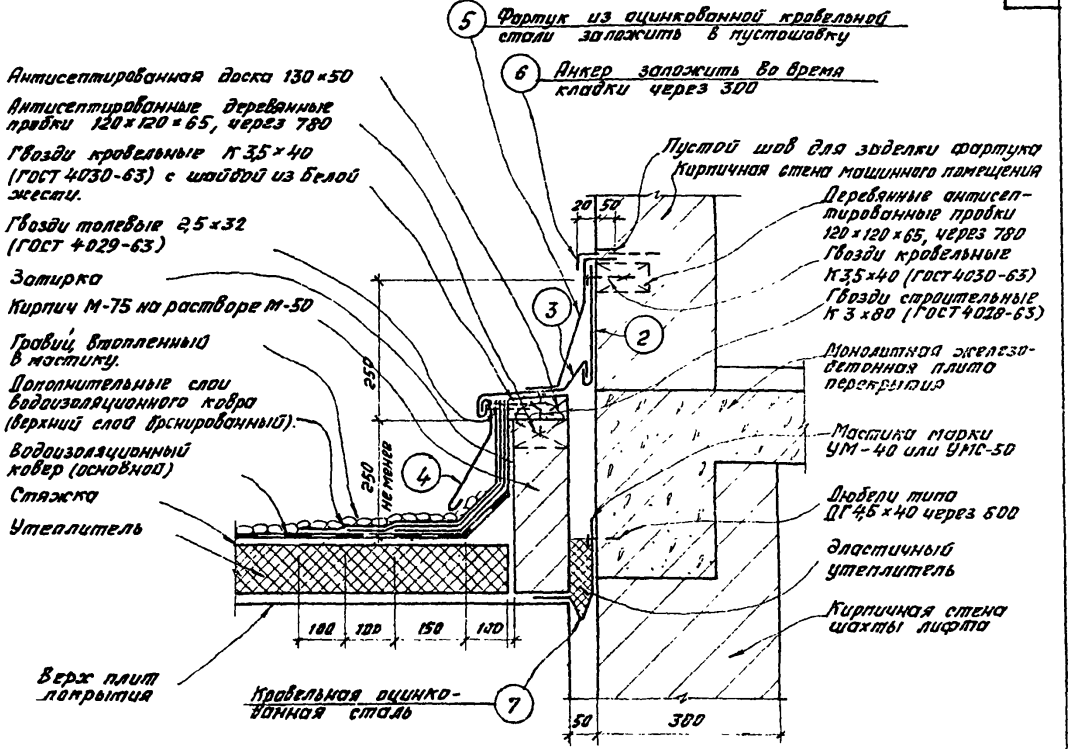

Узел „А"

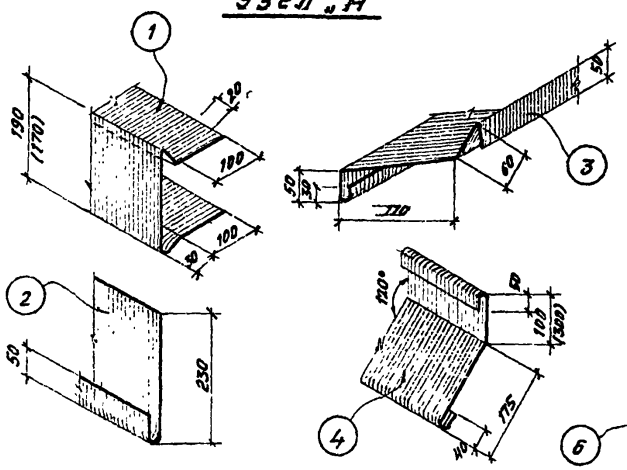

Узел „Б"

12721

ТД	Лифты пассажирские и грузовые.	Серия 1.489-1	
1973	Узлы „А" и „Б" и фасонные элементы.	Выпуск 0	Лист 73

Шифр 1489-1 выпуск-0
Марка-лист 74
Инв. №
Госстрой СССР ЦНИИПРОМЗДАНИЙ Москва
Рук. ОТК-1 Рук. группы Архитектор
Разработал Вержигин Смоленский Баронова

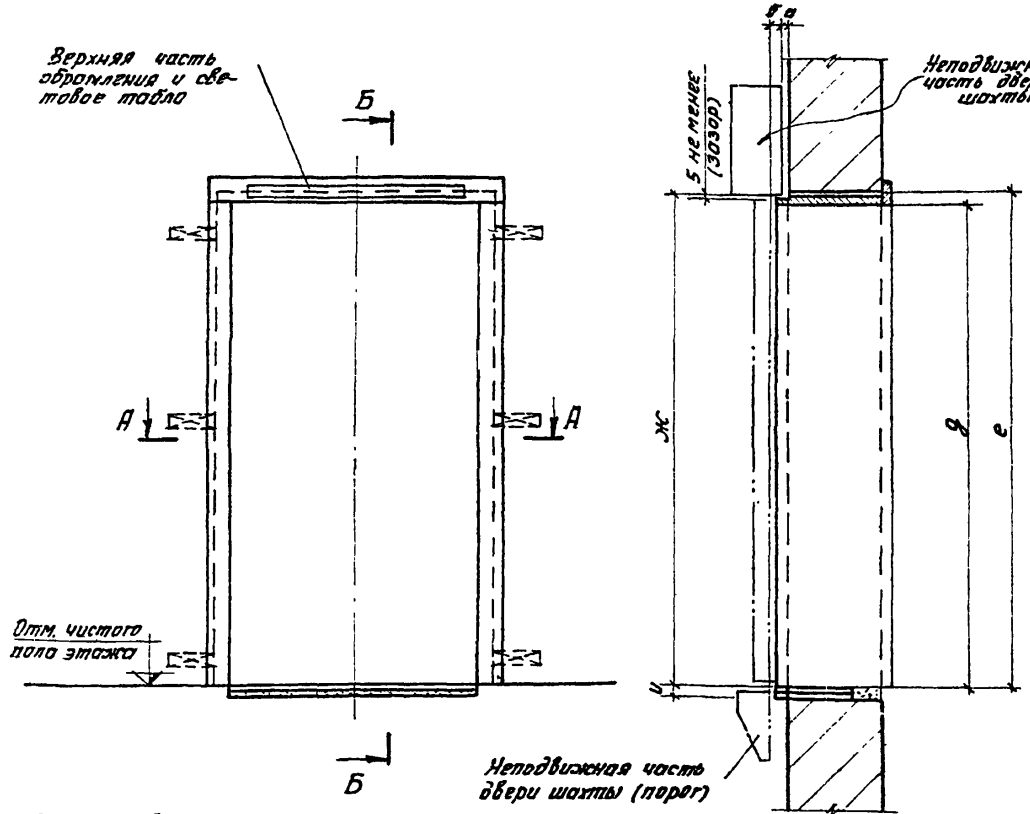

По Б-Б

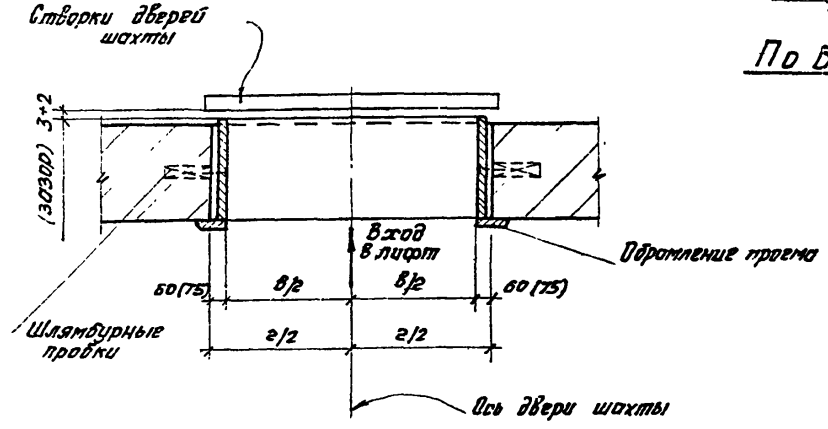

По А-А

Таблица размеров

Наименование	ГОСТ 5746-58			ГОСТ 5746-67			Примечание
	Лифт Q=350кг	Лифт Q=500кг	Лифт Q=1000кг	Лифт Q=320кг	Лифт Q=500кг	Лифт Q=1000кг	
	980×1120×2100	1080×1420×2100	1800×1500×2100	1000×1200×2100	1200×1400×2100	1800×1500×2250	
а	От 0 до 20	От 0 до 20	От 0 до 20	От 0 до 20	От 20 до 40	От 20 до 40	Величина зазора определяется отклонением стены шахты от вертикали
б	27	27	27	28,5	28,5	25	
Б	650	700	1000	700	800	1000	
г	770	820	1120	850	950	1150	
д	1980	1980	2000	2000	2000	2000	
е	2050	2050	2100	2050	2070	2070	
ж	2010	2010	2010	2035	2035	2035	
и	30	30	30	30	30	30	

Примечание:

В комплект поставки пассажирских лифтов входит верхняя часть обрамления дверного проема со световым табло только для нижней остановки лифтов, остальная часть разрабатывается в проектах конкретного здания.

12721

ТД	Лифты пассажирские.	Серия 1489-1	
1973	Обрамление дверного проема.	Выпуск 0	Лист 74

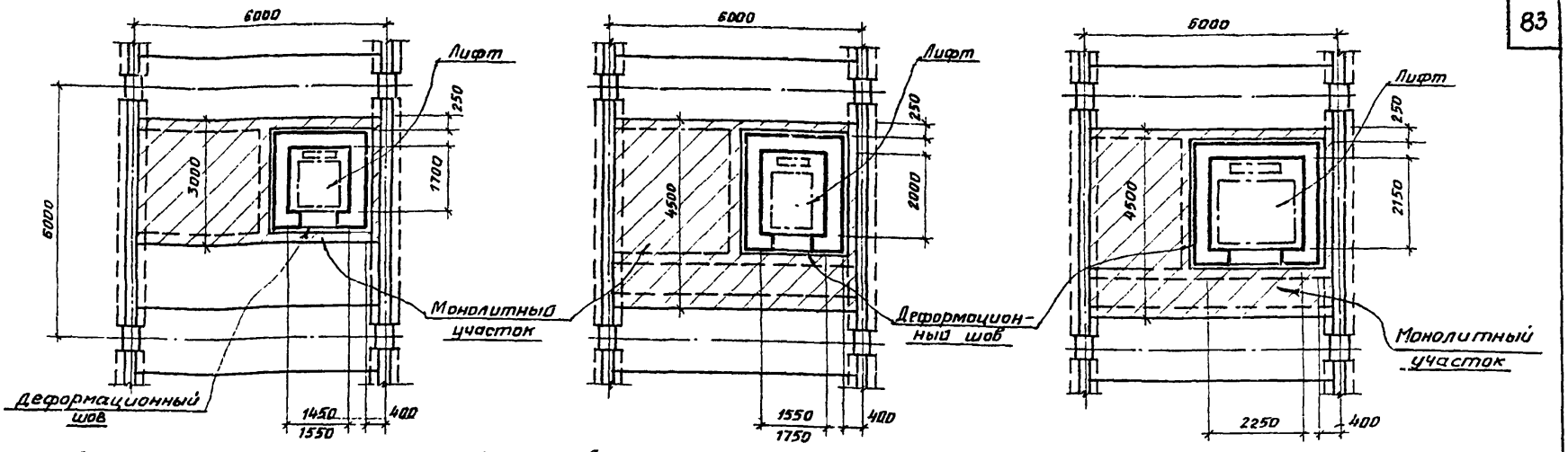

Лифт пассажирский Q = 350 кгс и 320 кгс
Кабина 980 × 1120 × 2100 и 1000 × 1200 × 2100

Лифт пассажирский Q = 500 кгс
Кабина 1080 × 1420 × 2100 и 1200 × 1400 × 2100

Лифт пассажирский Q = 1000 кгс
Кабина 1800 × 1500 × 2100

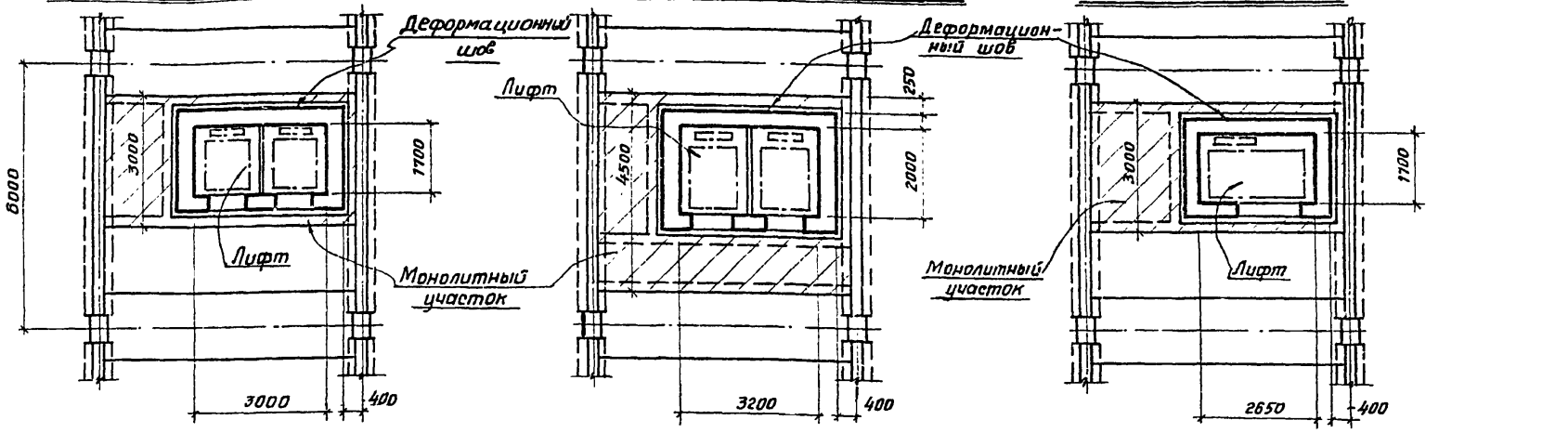

Парная установка пассажирских лифтов Q = 350 кгс
Кабина 980 × 1120 × 2100

Парная установка пассажирских лифтов Q = 500 кгс
Кабина 1080 × 1420 × 2100

Лифт грузопассажирский Q = 500 кгс
Кабина 2200 × 1130 × 2100 и 2200 × 1200 × 2100

12721

Примечание
Армирование монолитных участков разрабатывается в проекте конкретного здания

ТД	Лифты пассажирские	Серия 1.489-1	
1973 г	Примеры размещения отдельно стоящих шахт лифтов в средних пролетах здания	Выпуск 0	Лист 75

12 721 84

Шифр 1.489-1 выпуск 0
Марка-Лист 75
Инв. №

Рук. ОТК-1 Выжигин
Рук. группы Смилянский
Архитектор Баранова
Дата выпуска 1973 г

Госстрой СССР
ЦНИИПРОМЗДАНИЙ
Москва

Шифр 1.489-1 Выпуск-0
Марка-лист 76
Инв.№

Рук. ОТК-1 Выжигин
Рук. группы Смиланский
Архитектор Баранова
Дата выпуска 1973г

Госстрой СССР ЦНИИПРОМЗДАНИЙ Москва

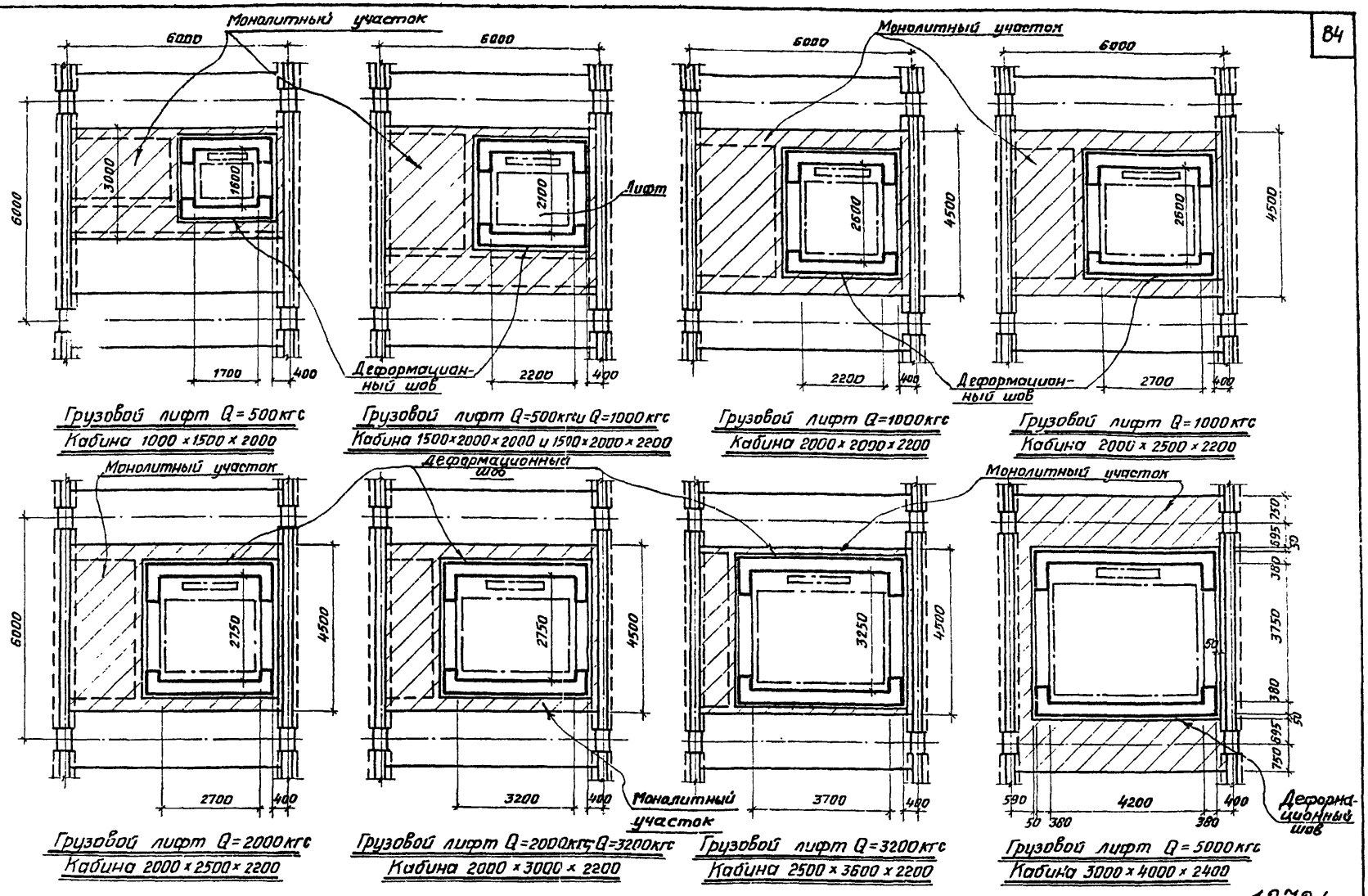

Грузовой лифт Q = 500кгс
Кабина 1000 × 1500 × 2000

Грузовой лифт Q=500кгс и Q=1000кгс
Кабина 1500×2000×2000 и 1500×2000×2200

Грузовой лифт Q=1000кгс
Кабина 2000 × 2000 × 2200

Грузовой лифт Q=1000кгс
Кабина 2000 × 2500 × 2200

Грузовой лифт Q=2000кгс
Кабина 2000 × 2500 × 2200

Грузовой лифт Q=2000кгс и Q=3200кгс
Кабина 2000 × 3000 × 2200

Грузовой лифт Q=3200кгс
Кабина 2500 × 3600 × 2200

Грузовой лифт Q=5000кгс
Кабина 3000 × 4000 × 2400

12721

Примечание.
Армирование монолитных участков разрабатывается в проекте конкретного здания.

ТД	Лифты грузовые	Серия 1.489-1	
1973	Примеры размещения отдельно стоящих шахт лифтов в средних пролетах здания	Выпуск 0	Лист 76

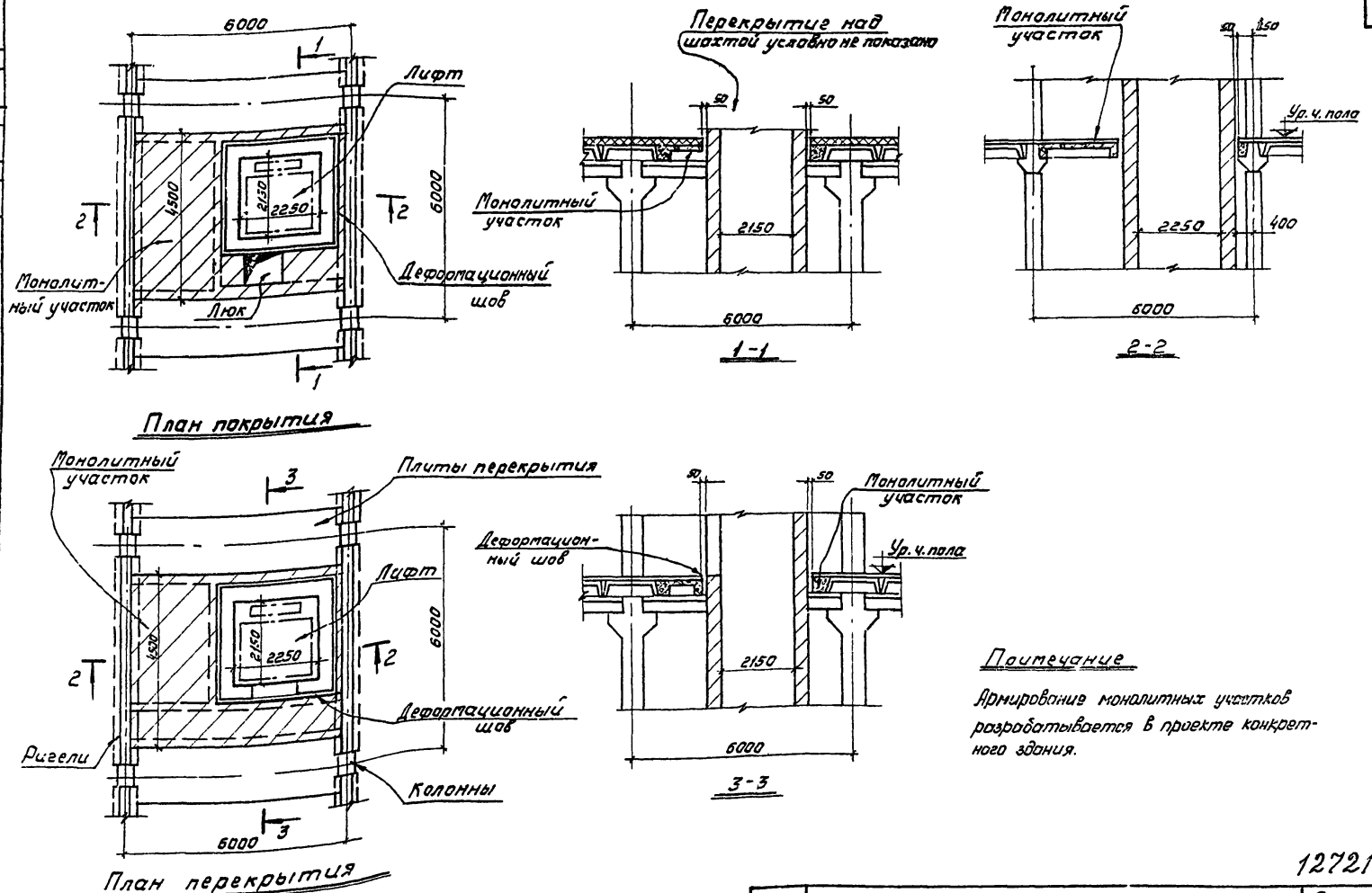

Примечание

Армирование монолитных участков разрабатывается в проекте конкретного здания.

12721

ТД	Лифты пассажирские	Серия 1.489-1	
1973	Пример решения перекрытия здания в месте прохождения шахты лифта	Выпуск 0	Лист 77

12721 86

Шифр 1.489-1 Выпуск 0
Марка-лист 77
Инв. №

Госстрой СССР ЦНИИПРОМЗДАНИЙ Москва

Рук. ОТК-1 Выжигин
Рук. группы Смилянский
Архитектор Баранова
Дата выпуска: 1973г

Шифр 1.489-1 Выпуск 0
Марка лист 78
Инв. №
Госстрой СССР ЦНИИПРОМЗДАНИЙ Москва
Рук. ОТК-1 Выжигин
Рук. группы Стилянский
Архитектор Баранова
Дата выпуска 1973г.

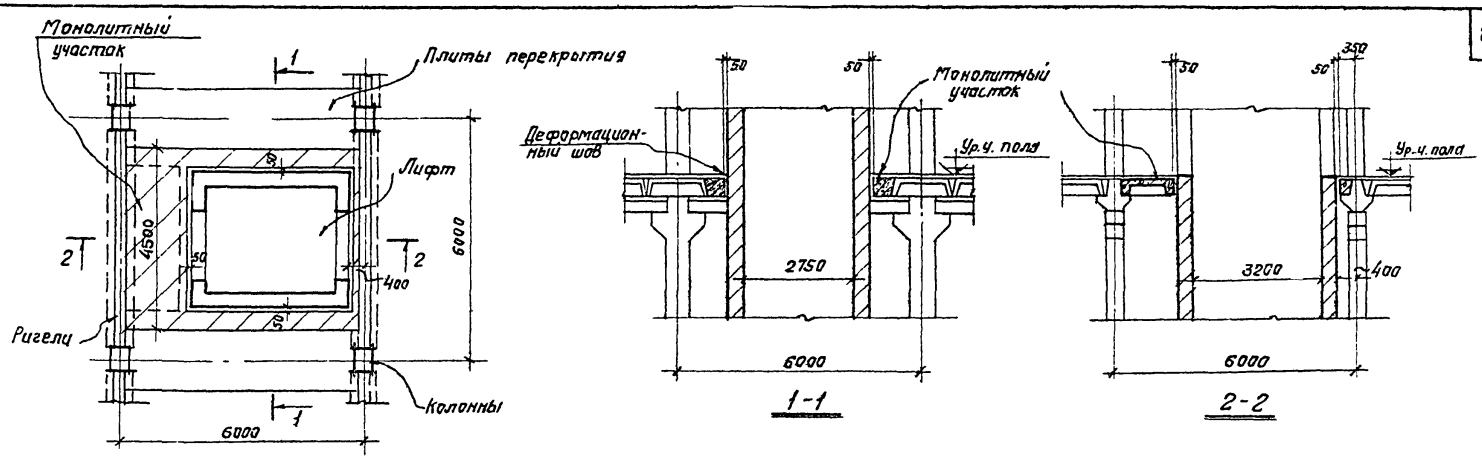

Для зданий с перекрытиями типа 1 серии ИИ 20/70

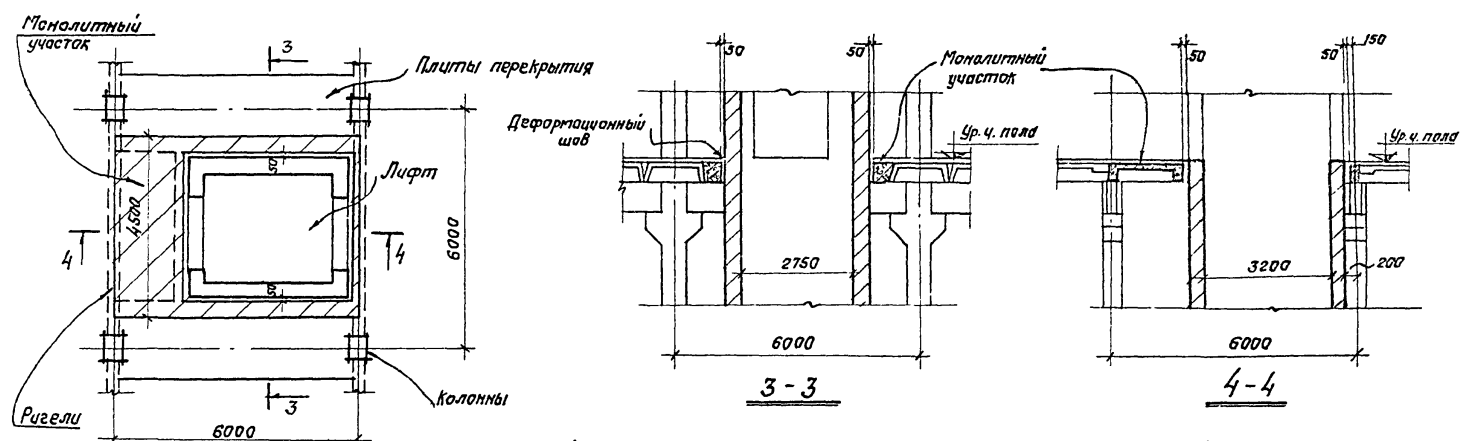

Для зданий с перекрытиями типа 2 серии ИИ 20/70

12721

Примечание

Армирование монолитных участков разрабатывается в проекте конкретного здания

ТД	Лифты грузовые	Серия 1.489-1	
1973	Пример решения перекрытия здания в месте прохождения шахты лифта	Выпуск 0	Лист 78

Таблица нагрузок на строительные конструкции от лифтовой установки пассажирских лифтов

Обозначение нагрузки	Величина нагрузки в кгс										Схема действия сил	Пояснения
	Лифт Q=350кгс Кабина 980×1120× ×2100	Лифт Q=500кгс Кабина 1080×1420× ×2100	Лифт Q=1000кгс Кабина 1800×1500× ×2100	Лифт Q=350кгс Парная установка Кабина 980×1120× ×2100	Лифт Q=500кгс Парная установка Кабина 1080×1420× ×2100	Лифт Q=500кгс Кабина 2200×1130× ×2100	Лифт Q=320кгс Кабина 1000×1200× ×2100	Лифт Q=500кгс Кабина 1200×1400× ×2100	Лифт Q=500кгс Кабина 2200×1200× ×2100	Лифт Q=500кгс Кабина 1800×1500× ×2250		
P_1	4000	4800	11000	4000	4800	5200	4100	5200	5200	11000	См. план машинного помещения	Нагрузка на опору привода
P_2	25	25	150	25	25	230	80	120	230	200	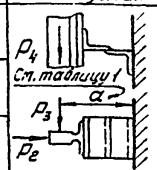	Нагрузки на детали крепления направляющих при посадке кабины на лобители
P_3	50	50	50	50	50	50	30	50	50	70		
P_4	2000	200	350	200	200	200	200	200	200	350		
P_5 *	1400	2100	4300	1400	2100	2100	2800	2500	2100	4300	См. план шахты	На пяту направляющих
P_6 *	1700	2500	2320	1700	2500	3100	2000	2300	2300	2200		На буфер кабины
P_7	2300	2200	1540	2300	2200	2600	2300	2100	2300	2400		На буфер противовеса
P_8	200	300	200	200	300	150	80	80	150	200	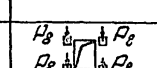	На каждую закладную деталь для крепления дверей шахты
P_9	1000	1000	1000	1000	1000	1000	1000	1000	1000	1000	См. разрезы шахты	На монорельс

Расчетная временная нагрузка на перекрытие под машинное помещение и крышку люка для лифтов Q = 350 кгс, Q = 320 кгс и Q = 500 кгс - 500 кгс/м², а для лифта Q = 1000 кгс - 800 кгс/м²

* Нагрузки действуют разновременно и аварийно.
Все нагрузки указаны с учетом коэффициента динамики.

Таблица 1

Обозначения размера	Размеры в мм									
	Лифт Q=350кгс Кабина 980×1120× ×2100	Лифт Q=500кгс Кабина 1080×1420× ×2100	Лифт Q=1000кгс Кабина 1800×1500× ×2100	Лифт Q=350кгс Кабина 980×1120× ×2100 Парные установки	Лифт Q=500кгс Кабина 1080×1420× ×2100	Лифт Q=500кгс Кабина 2200×1130× ×2100	Лифт Q=320кгс Кабина 1000×1200× ×2100	Лифт Q=500кгс Кабина 1200×1400× ×2100	Лифт Q=500кгс Кабина 2200×1200× ×2100	Лифт Q=1000кгс Кабина 1800×1500× ×2250
a	185	165	165	185	185	—	210	225	190	190

Госстрой СССР ЦНИИЭПгражданский Москва

Рук. отд.			
Гл. архитектор			
Выполнили	Ст. техник	Ст. техник	Ст. техник
	Ефимов	Ефимов	Ефимов
	Баранова	Баранова	Баранова
Дата выпуска	1973г	1973г	1973г

Шифр 1.489-1 Выпуск 0
Марка-лист 79
Инв. №

12721

ТД	Лифты пассажирские	Серия 1.489-1	
1973г	Таблица нагрузок на строительные конструкции от лифтовой установки пассажирских лифтов	Выпуск 0	Лист 79

Шифр 1.489-1 Выпуск 0
Марка-лист 80
Инв. №

Таблица нагрузок на строительные конструкции от лифтовой установки грузовых лифтов

Обозначение нагрузки	Величина нагрузки в кгс										Схема действия сил	Пояснения
	Лифт Q=500кгс Кабина 1000×1500×2000	Лифт Q=500кгс Кабина 1500×2000×2000	Лифт Q=1000кгс Кабина 1500×2000×2000	Лифт Q=1000кгс Кабина 2000×2000×2200	Лифт Q=1000кгс Кабина 2000×2500×2200	Лифт Q=2000кгс Кабина 2000×2500×2200	Лифт Q=2000кгс Кабина 2000×3000×2200	Лифт Q=3200кгс Кабина 2000×3000×2200	Лифт Q=3200кгс Кабина 2500×3500×2200	Лифт Q=5000кгс Кабина 3000×4000×2400		
P_1	400	500	2580	2900	2920	3180	3300	5120	6860	9000	См. план машинного помещения	Нагрузки на опоры привода
P_2	1000	1100	2340	2570	2620	3550	3660	4670	5060	7500		
P_3	620	720	790	770	790	1900	1950	2470	2400	4600		
P_4	1550	1650	1780	1800	1880	3090	3170	4300	4220	4500		
P_5	120	160	250	250	310	620	740	1180	1380	1180	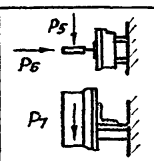	Нагрузки на детали крепления направляющих при посадке кабины на ловители
P_6	70	100	160	210	210	430	430	680	850	780		
P_7	200	200	350	350	350	350	350	570	570	570		
P_8*	2940	3210	5800	6200	6500	8840	9270	12560	13160	10000	См. план шахты	На пяту направляющих
P_9*	1370	1500	2550	2600	2750	2250	2310	2810	2880	7500		На буфер кабины
P_{10}*	1870	2080	2100	2200	2350	2840	2970	3500	3660	6000		На буфер противовеса
P_{11}	3000	3000	5000	5000	5000	5000	5000	6000	6000	6000	См. разрезы шахты	На закладную деталь с петлей

Расчетная временная нагрузка на перекрытие под машинное помещение — 800 кгс/м²

Нагрузки действуют разновременно и аварийно.
Все нагрузки указаны с учетом коэффициента динамики.

12721

ТД	Лифты грузовые	Серия 1.489-1	
1973г	Таблица нагрузок на строительные конструкции от лифтовой установки грузовых лифтов	Выпуск 0	Лист 80

Рук. ОТК-1 Выжигин
Рук. группы Смилянский
Архитектор Баранова
Дата выпуска 1973г

Госстрой СССР
ЦНИИПРОМЗДАНИЙ
Москва

Усилия от нормативных нагрузок на фундаменты шахт

Серия 1.439-1 выпуск 0
Лист 81
Инв. №

Назначение и характеристика лифта	Ветровой р-н	Высота этажей здания	Колич. этажей в здании	Усилия от нормативных нагрузок на фундамент N m	Mx mm	My mm	Qx m	Qy m
Лифт пассажирский Q = 320 кгс V=1 м/сек. с противовесом сзади кабины. Кабина 1000 x 1200 x 2100	II	3,6	3	98,8	30,5	32,3	1,1	—
					16,7	44,8	—	1,0
			4	117,3	37,7	32,3	1,3	—
					16,7	51,6	—	1,2
			5	135,8	46,3	32,3	1,5	—
					16,7	59,4	—	1,4
		4,2 4,8 6,0 и 4,2 6,0 и 4,8	3	125,2	40,9	32,3	1,4	—
					16,7	53,1	—	1,2
			4	150,3	52,1	32,3	1,6	—
					16,7	65,5	—	1,5
			5	189,1	65,1	32,3	1,8	—
					16,7	78,0	—	1,7
		6,0 7,2 и 6,0	3	145,0	48,1	32,3	1,5	—
					16,7	61,6	—	1,4
			4	193,2	65,1	32,3	1,8	—
					16,7	78,0	—	1,7
			5	270,8	82,4	32,3	2,0	—
					16,7	94,7	—	1,9
	IV	3,6	3	98,8	38,0	32,3	1,7	—
					16,7	52,3	—	1,6
			4	117,3	48,9	32,3	2,0	—
					16,7	62,9	—	1,9
			5	135,8	62,0	32,3	2,3	—
					16,7	73,7	—	2,1
		4,2 4,8 6,0 и 4,2 6,0 и 4,8	3	125,2	53,1	32,3	2,1	—
					16,7	66,9	—	2,0
			4	150,3	72,0	32,3	2,5	—
					16,7	83,2	—	2,3
			5	189,1	92,0	32,3	2,8	—
					16,7	102,3	—	2,6
		6,0 7,2 и 6,0	3	145,0	66,9	32,3	2,4	—
					16,7	78,3	—	2,2
			4	193,2	92,0	32,3	2,8	—
					16,7	102,3	—	2,6
			5	270,8	121,8	32,3	3,2	—
					16,7	130,9	—	3,0

Назначение и характеристика лифта	Ветровой р-н	Высота этажей здания	Колич. этажей в здании	Усилия от нормативных нагрузок на фундамент N m	Mx mm	My mm	Qx m	Qy m
Лифт пассажирский Q = 350 кгс V=1 м/сек. с противовесом сзади кабины. Кабина 980 x 1120 x 2100	II	3,6	3	88,5	21,0	21,6	0,9	—
					9,8	32,8	—	0,9
			4	106,7	25,8	21,6	1,0	—
					9,8	39,2	—	1,1
			5	124,9	33,4	21,6	1,2	—
					9,8	45,2	—	1,2
		4,2 4,8 6,0 и 4,2 6,0 и 4,8	3	114,1	28,8	21,6	1,1	—
					9,8	42,3	—	1,2
			4	138,7	36,3	21,6	1,2	—
					9,8	52,5	—	1,4
			5	173,9	47,4	21,6	1,4	—
					9,8	61,8	—	1,5
		6,0 7,2 и 6,0	3	133,7	34,8	21,6	1,2	—
					9,8	48,7	—	1,3
			4	178,0	47,4	21,6	1,4	—
					9,8	61,8	—	1,5
			5	242,8	59,0	21,6	1,5	—
					9,8	77,3	—	1,7
	IV	3,6	3	88,5	27,2	21,6	1,4	—
					9,8	40,3	—	1,5
			4	106,7	35,5	21,6	1,6	—
					9,8	48,9	—	1,7
			5	124,9	45,2	21,6	1,8	—
					9,8	60,9	—	2,0
		4,2 4,8 6,0 и 4,2 6,0 и 4,8	3	114,1	39,1	21,6	1,7	—
					9,8	52,6	—	1,8
			4	138,7	53,9	21,6	2,0	—
					9,8	67,9	—	2,1
			5	173,9	68,7	21,6	2,2	—
					9,8	86,0	—	2,4
		6,0 7,2 и 6,0	3	133,7	49,4	21,6	1,9	—
					9,8	69,3	—	2,0
			4	178,0	68,7	21,6	2,2	—
					9,8	86,0	—	2,4
			5	242,8	88,4	21,6	2,4	—
					9,8	106,8	—	2,6

Назначение и характеристика лифта	Ветровой р-н	Высота этажей здания	Колич. этажей в здании	Усилия от нормативных нагрузок на фундамент N m	Mx mm	My mm	Qx m	Qy m
Лифт пассажирский Q = 500 кгс с противовесом сзади кабины. Кабина 1080 x 1420 x 2100	II	3,6	3	96,4	20,4	13,4	0,9	—
					9,2	25,8	—	1,0
			4	116,5	25,2	13,4	1,0	—
					9,2	32,6	—	1,2
			5	136,6	31,0	13,4	1,1	—
					9,2	39,2	—	1,3
		4,2 4,8 6,0 и 4,2 6,0 и 4,8	3	124,7	28,2	13,4	1,1	—
					9,2	34,1	—	1,2
			4	151,9	35,7	13,4	1,2	—
					9,2	44,3	—	1,4
			5	179,1	46,8	13,4	1,4	—
					9,2	56,3	—	1,6
		6,0 7,2 и 6,0	3	146,2	34,8	13,4	1,2	—
					9,2	42,6	—	1,4
			4	180,6	46,8	13,4	1,4	—
					9,2	56,3	—	1,6
			5	241,0	58,5	13,4	1,5	—
					9,2	72,5	—	1,8
	IV	3,6	3	96,4	26,6	13,4	1,4	—
					9,2	33,3	—	1,6
			4	116,5	34,9	13,4	1,6	—
					9,2	43,9	—	1,9
			5	136,6	44,9	13,4	1,8	—
					9,2	55,1	—	2,1
		4,2 4,8 6,0 и 4,2 6,0 и 4,8	3	124,7	36,8	13,4	1,6	—
					9,2	47,9	—	2,0
			4	151,9	51,1	13,4	1,9	—
					9,2	64,1	—	2,3
			5	179,1	68,2	13,4	2,2	—
					9,2	83,1	—	2,6
		6,0 7,2 и 6,0	3	146,2	46,8	13,4	1,9	—
					9,2	59,4	—	2,2
			4	180,6	68,2	13,4	2,2	—
					9,2	83,1	—	2,6
			5	241,0	88,0	13,4	2,4	—
					9,2	105,3	—	2,8

Назначение и характеристика лифта	Ветровой р-н	Высота этажей здания	Колич. этажей в здании	Усилия от нормативных нагрузок на фундамент N m	Mx mm	My mm	Qx m	Qy m
Лифт пассажирский Q = 500 кгс V=1 м/сек. с противовесом сзади кабины. Кабина 1200 x 1400 x 2100	II	3,6	3	104,2	27,9	18,2	1,0	—
					15,4	32,0	—	1,1
			4	125,0	33,3	18,2	1,1	—
					15,4	37,6	—	1,2
			5	145,8	41,0	18,2	1,3	—
					15,4	45,8	—	1,4
		4,2 4,8 6,0 и 4,2 6,0 и 4,8	3	133,8	36,2	18,2	1,2	—
					15,4	40,7	—	1,3
			4	162,0	46,4	18,2	1,4	—
					15,4	51,4	—	1,5
			5	190,2	58,4	18,2	1,6	—
					15,4	63,9	—	1,7
		6,0 7,2 и 6,0	3	155,6	44,7	18,2	1,4	—
					15,4	49,6	—	1,5
			4	191,0	58,4	18,2	1,6	—
					15,4	63,9	—	1,7
			5	244,9	74,6	18,2	1,8	—
					15,4	84,0	—	2,0
	IV	3,6	3	104,2	34,2	18,2	1,5	—
					15,4	39,4	—	1,7
			4	125,0	44,4	18,2	1,8	—
					15,4	50,4	—	2,0
			5	145,8	56,8	18,2	2,1	—
					15,4	61,6	—	2,2
		4,2 4,8 6,0 и 4,2 6,0 и 4,8	3	133,8	48,3	18,2	1,9	—
					15,4	52,8	—	2,0
			4	162,0	64,0	18,2	2,2	—
					15,4	71,2	—	2,4
			5	190,2	82,6	18,2	2,5	—
					15,4	90,7	—	2,7
		6,0 7,2 и 6,0	3	155,6	59,5	18,2	2,1	—
					15,4	66,2	—	2,3
			4	191,0	82,6	18,2	2,5	—
					15,4	90,7	—	2,7
			5	244,9	110,8	18,2	2,9	—
					15,4	120,2	—	3,1

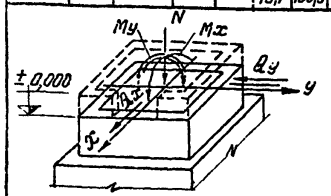

Примечания:

1. Значения усилий приведены для сечения на отм. ± 0,000.
2. Усилия вычислены при основном сочетании нагрузок.
3. Направление действия усилий My и Qy принимать по направлению изгибающих моментов от эксцентричного приложения вертикальных длительных нагрузок машинного помещения.

ЛГПИ г. Ленинград

Гл. инж. проекта	[signature]	Скворнюк
Нач. отдела	[signature]	Лодановский
Гл. констр. отд.	[signature]	Корженевская
Рук. группы	[signature]	Исаев
Дата выпуска:		1973

12721

ТД	Лифты пассажирские, грузопассажирские и грузовые	Серия 1439-1	
1973г	Усилия от нормативных нагрузок на фундаменты шахт	Выпуск 0	Лист 81

12721 90

Усилия от нормативных нагрузок на фундаменты шахт

Серия 1.489-1 Выпуск 0 Лист 32 Инв. №

Назначение и характеристика лифта	Ветровой р-н	Высота этажей здания	Колич. этажей в здании	Усилия от нормативных нагрузок на фундамент N т	Mx тм	My тм	Qx т	Qy т
Лифт пассажирский Q = 500 кгс V=1 м/сек, с противовесом сзади кабины. Кабина 2200×1200×2100	II	3,6	3	112,7	41,3	0,0	1,0	—
					28,8	13,8	—	1,1
			4	136,0	48,1	0,0	1,2	—
					28,8	19,3	—	1,2
			5	159,3	56,4	0,0	1,4	—
					28,8	27,6	—	1,4
		4,2 4,8 6,0 и 4,2 6,0 и 4,8	3	146,3	49,6	0,0	1,2	—
					28,8	22,5	—	1,3
			4	178,0	62,0	0,0	1,5	—
					28,8	33,2	—	1,5
			5	226,9	74,4	0,0	1,7	—
					28,8	45,6	—	1,7
		6,0 7,2 и 6,0	3	171,8	58,0	0,0	1,4	—
					28,8	29,2	—	1,4
			4	232,7	74,4	0,0	1,7	—
					28,8	45,6	—	1,7
			5	290,0	94,5	0,0	2,0	—
					28,8	65,7	—	2,0
	IV	3,6	3	112,7	48,8	0,0	1,6	—
					28,8	21,2	—	1,7
			4	136,0	59,4	0,0	1,9	—
					28,8	32,2	—	2,0
			5	159,3	72,1	0,0	2,2	—
					28,8	43,3	—	2,2
		4,2 4,8 6,0 и 4,2 6,0 и 4,8	3	146,3	63,4	0,0	2,0	—
					28,8	34,6	—	2,0
			4	178,0	79,8	0,0	2,3	—
					28,8	53,1	—	2,4
			5	226,9	101,4	0,0	2,7	—
					28,8	70,0	—	2,6
		6,0 7,2 и 6,0	3	171,8	74,8	0,0	2,2	—
					28,8	48,0	—	2,3
			4	232,7	101,4	0,0	2,7	—
					28,8	70,0	—	2,6
			5	290,0	130,8	0,0	3,1	—
					28,8	98,5	—	3,0

Назначение и характеристика лифта	Ветровой р-н	Высота этажей здания	Колич. этажей в здании	Усилия от нормативных нагрузок на фундамент N т	Mx тм	My тм	Qx т	Qy т
Лифт пассажирский Q = 1000 кгс V=1 м/сек, с противовесом сзади кабины. Кабина 1800×1500×2100	II	3,6	3	132,0	39,2	23,2	1,2	—
					23,6	40,0	—	1,3
			4	155,8	48,4	23,2	1,5	—
					23,6	48,0	—	1,5
			5	179,6	57,9	23,2	1,7	—
					23,6	57,5	—	1,7
		4,2 4,8 6,0 и 4,2 6,0 и 4,8	3	163,3	49,8	23,2	1,5	—
					23,6	49,4	—	1,5
			4	195,6	63,7	23,2	1,8	—
					23,6	63,3	—	1,8
			5	227,9	80,4	23,2	2,1	—
					23,6	80,0	—	2,1
		6,0 7,2 и 6,0	3	188,8	59,6	23,2	1,7	—
					23,6	59,2	—	1,7
			4	229,6	80,4	23,2	2,1	—
					23,6	80,0	—	2,1
			5	288,3	102,9	23,2	2,4	—
					23,6	102,5	—	2,4
	IV	3,6	3	132,0	49,5	23,2	2,0	—
					23,6	49,1	—	2,0
			4	155,8	63,4	23,2	2,4	—
					23,6	63,0	—	2,4
			5	179,6	78,0	23,2	2,7	—
					23,6	77,6	—	2,7
		4,2 4,8 6,0 и 4,2 6,0 и 4,8	3	163,3	65,5	23,2	2,4	—
					23,6	65,1	—	2,4
			4	195,6	88,1	23,2	2,9	—
					23,6	87,7	—	2,9
			5	227,9	112,8	23,2	3,3	—
					23,6	112,4	—	3,3
		6,0 7,2 и 6,0	3	188,8	80,7	23,2	2,7	—
					23,6	80,3	—	2,7
			4	229,6	112,8	23,2	3,3	—
					23,6	112,4	—	3,3
			5	292,4	149,6	23,2	3,8	—
					23,6	145,5	—	3,7

Назначение и характеристика лифта	Ветровой р-н	Высота этажей здания	Колич. этажей в здании	Усилия от нормативных нагрузок на фундамент N т	Mx тм	My тм	Qx т	Qy т
Лифт пассажирский Q = 1000 кгс V=1 м/сек, с противовесом сзади кабины. Кабина 1800×1500×2250	II	3,6	3	132,0	39,2	23,2	1,2	—
					23,6	40,0	—	1,3
			4	155,8	48,4	23,2	1,5	—
					23,6	48,0	—	1,5
			5	179,6	57,9	23,2	1,7	—
					23,6	57,5	—	1,7
		4,2 4,8 6,0 и 4,2 6,0 и 4,8	3	163,3	49,8	23,2	1,5	—
					23,6	49,4	—	1,5
			4	195,6	63,7	23,2	1,8	—
					23,6	63,3	—	1,8
			5	227,9	80,4	23,2	2,1	—
					23,6	80,0	—	2,1
		6,0 7,2 и 6,0	3	188,8	59,6	23,2	1,7	—
					23,6	59,2	—	1,7
			4	229,6	80,4	23,2	2,1	—
					23,6	80,0	—	2,1
			5	288,3	102,9	23,2	2,4	—
					23,6	102,5	—	2,4
	IV	3,6	3	132,0	49,5	23,2	2,0	—
					23,6	49,1	—	2,0
			4	155,8	63,4	23,2	2,4	—
					23,6	63,0	—	2,4
			5	179,6	78,0	23,2	2,7	—
					23,6	77,6	—	2,7
		4,2 4,8 6,0 и 4,2 6,0 и 4,8	3	163,3	65,5	23,2	2,4	—
					23,6	65,1	—	2,4
			4	195,6	88,1	23,2	2,9	—
					23,6	87,7	—	2,9
			5	227,9	112,8	23,2	3,3	—
					23,6	112,4	—	3,3
		6,0 7,2 и 6,0	3	188,8	80,7	23,2	2,7	—
					23,6	80,3	—	2,7
			4	229,6	112,8	23,2	3,3	—
					23,6	112,4	—	3,3
			5	292,4	149,6	23,2	3,8	—
					23,6	145,5	—	3,7

Назначение и характеристика лифта	Ветровой р-н	Высота этажей здания	Колич. этажей в здании	Усилия от нормативных нагрузок на фундамент N т	Mx тм	My тм	Qx т	Qy т
Парная установка лифтов пассажирских Q = 350 кгс V=1 м/сек, с противовесом сзади кабины. Кабина 980×1120×2100	II	3,6	3	129,6	47,4	19,9	1,5	—
					28,7	32,3	—	1,0
			4	154,3	56,0	19,9	1,7	—
					28,7	39,1	—	1,2
			5	179,0	68,0	19,9	2,0	—
					28,7	45,5	—	1,3
		4,2 4,8 6,0 и 4,2 6,0 и 4,8	3	165,5	59,7	19,9	1,8	—
					28,7	40,6	—	1,2
			4	199,2	75,1	19,9	2,1	—
					28,7	50,8	—	1,4
			5	247,8	93,2	19,9	2,4	—
					28,7	62,8	—	1,6
		6,0 7,2 и 6,0	3	192,4	72,5	19,9	2,1	—
					28,7	49,1	—	1,4
			4	253,2	93,2	19,9	2,4	—
					28,7	62,8	—	1,6
			5	343,1	117,3	19,9	2,7	—
					28,7	79,0	—	1,8
	IV	3,6	3	129,6	57,3	19,9	2,3	—
					28,7	39,8	—	1,6
			4	154,3	72,0	19,9	2,7	—
					28,7	48,8	—	1,8
			5	179,0	89,6	19,9	3,1	—
					28,7	61,1	—	2,1
		4,2 4,8 6,0 и 4,2 6,0 и 4,8	3	165,5	77,0	19,9	2,8	—
					28,7	52,7	—	1,9
			4	199,2	101,4	19,9	3,3	—
					28,7	68,4	—	2,2
			5	247,8	130,7	19,9	3,8	—
					28,7	87,0	—	2,5
		6,0 7,2 и 6,0	3	192,4	95,4	19,9	3,2	—
					28,7	65,8	—	2,2
			4	253,2	130,7	19,9	3,8	—
					28,7	87,0	—	2,5
			5	343,1	170,0	19,9	4,3	—
					28,7	115,0	—	2,9

Примечания см. на листе 81.

12721

ТД	Лифты пассажирские, грузопассажирские и грузовые	Серия 1.489-1	
1973г	Усилия от нормативных нагрузок на фундаменты шахт	Выпуск 0	Лист 82

12721 91

Гл. инж. проекта Скворцов
Нач. отдела Лобановский
Гл. констр. отд. Корженевская
Рук. группы Исаев
Дата выпуска: 1973г

ЛГПИ г. Ленинград

Усилия от нормативных нагрузок на фундаменты шахт

Серия 1.489-1 Выпуск 0 Лист 83 Инв. №

Парная установка лифтов пассажирских Q=500 кгс с противовесом сзади кабины. Кабина 1080 x 1420 x 2100

Назначение и характеристика лифта	Ветровой р-н	Высота этажей здания	Колич. этажей в здании	Усилия от нормативных нагрузок на фундамент N т	Mx тм	My тм	Qx т	Qy т
	II	3,6	3	140,6	39,2	39,2	1,5	—
					20,6	51,6	—	1,0
			4	167,6	49,5	39,2	1,8	—
					20,6	58,4	—	1,2
			5	194,6	59,9	39,2	2,0	—
					20,6	66,7	—	1,4
		4,2 4,8 6,0 и 4,2 6,0 и 4,8	3	178,1	51,7	39,2	1,8	—
					20,6	59,9	—	1,2
			4	214,1	69,1	39,2	2,2	—
					20,6	72,3	—	1,5
			5	250,1	87,7	39,2	2,5	—
					20,6	84,8	—	1,7
		6,0 7,2 и 6,0	3	209,1	64,4	39,2	2,1	—
					20,6	68,4	—	1,4
			4	255,7	87,7	39,2	2,5	—
					20,6	84,8	—	1,7
			5	338,0	112,4	39,2	2,8	—
					20,6	101,6	—	1,9
	IV	3,6	3	140,6	49,2	39,2	2,3	—
					20,6	59,1	—	1,6
			4	167,6	64,0	39,2	2,7	—
					20,6	69,7	—	1,9
			5	194,6	83,5	39,2	3,2	—
					20,6	80,5	—	2,1
		4,2 4,8 6,0 и 4,2 6,0 и 4,8	3	178,1	70,6	39,2	2,9	—
					20,6	73,7	—	2,0
			4	214,1	95,6	39,2	3,4	—
					20,6	89,9	—	2,3
			5	250,1	125,4	39,2	3,9	—
					20,6	108,9	—	2,6
		6,0 7,2 и 6,0	3	209,1	89,4	39,2	3,3	—
					20,6	85,1	—	2,2
			4	255,7	125,4	39,2	3,9	—
					20,6	108,9	—	2,6
			5	338,0	165,1	39,2	4,4	—
					20,6	137,7	—	3,0

Лифт грузопассажирский Q = 500 кгс V=1 м/сек, с противовесом сзади кабины. Кабина 2200 x 1130 x 2100

Назначение и характеристика лифта	Ветровой р-н	Высота этажей здания	Колич. этажей в здании	Усилия от нормативных нагрузок на фундамент N т	Mx тм	My тм	Qx т	Qy т
	II	3,6	3	111,5	28,9	9,1	1,1	—
					15,2	20,3	—	0,9
			4	134,7	36,1	9,1	1,3	—
					15,2	26,7	—	1,1
			5	157,9	44,7	9,1	1,5	—
					15,2	32,7	—	1,2
		4,2 4,8 6,0 и 4,2 6,0 и 4,8	3	144,9	39,4	9,1	1,4	—
					15,2	28,1	—	1,1
			4	176,4	52,7	9,1	1,7	—
					15,2	37,8	—	1,3
			5	207,9	66,2	9,1	1,9	—
					15,2	46,7	—	1,4
		6,0 7,2 и 6,0	3	170,3	48,6	9,1	1,6	—
					15,2	34,1	—	1,2
			4	210,3	66,2	9,1	1,9	—
					15,2	46,7	—	1,4
			5	294,8	84,2	9,1	2,1	—
					15,2	61,7	—	1,6
	IV	3,6	3	111,5	37,6	9,1	1,8	—
					15,2	26,5	—	1,4
			4	134,7	48,9	9,1	2,1	—
					15,2	36,4	—	1,7
			5	157,9	62,4	9,1	2,4	—
					15,2	46,5	—	1,9
		4,2 4,8 6,0 и 4,2 6,0 и 4,8	3	144,9	53,2	9,1	2,2	—
					15,2	38,4	—	1,7
			4	176,4	72,6	9,1	2,6	—
					15,2	53,2	—	2,0
			5	222,1	93,0	9,1	2,9	—
					15,2	68,1	—	2,2
		6,0 7,2 и 6,0	3	170,3	67,3	9,1	2,5	—
					15,2	48,1	—	1,9
			4	227,4	93,0	9,1	2,9	—
					15,2	68,1	—	2,2
			5	311,6	123,7	9,1	3,3	—
					15,2	91,2	—	2,5

Лифт грузовой Q = 500 кгс Кабина 1000 x 1500 x 2000

Назначение и характеристика лифта	Ветровой р-н	Высота этажей здания	Колич. этажей в здании	Усилия от нормативных нагрузок на фундамент N т	Mx тм	My тм	Qx т	Qy т
	II	3,6	3	82,8	21,4	11,1	1,0	—
					8,7	23,8	—	1,0
			4	99,4	26,6	11,1	1,1	—
					8,7	29,0	—	1,1
			5	116,1	34,5	11,1	1,3	—
					8,7	36,9	—	1,3
		4,2 4,8 6,0 и 4,2 6,0 и 4,8	3	109,4	29,7	11,1	1,2	—
					8,7	32,1	—	1,2
			4	132,6	39,9	11,1	1,4	—
					8,7	42,3	—	1,4
			5	166,3	57,1	11,1	1,6	—
					8,7	59,5	—	1,6
		6,0 7,2 и 6,0	3	129,2	36,1	11,1	1,3	—
					8,7	38,5	—	1,3
			4	171,7	57,1	11,1	1,6	—
					8,7	59,5	—	1,6
			5	234,5	68,2	11,1	1,8	—
					8,7	67,3	—	1,7
	IV	3,6	3	82,8	27,7	11,1	1,5	—
					8,7	30,1	—	1,5
			4	99,4	38,0	11,1	1,8	—
					8,7	40,4	—	1,8
			5	116,1	50,4	11,1	2,1	—
					8,7	52,8	—	2,0
		4,2 4,8 6,0 и 4,2 6,0 и 4,8	3	109,4	41,9	11,1	1,9	—
					8,7	42,5	—	1,8
			4	132,6	57,7	11,1	2,2	—
					8,7	60,1	—	2,2
			5	166,3	81,3	11,1	2,4	—
					8,7	83,7	—	2,4
		6,0 7,2 и 6,0	3	129,2	53,0	11,1	2,1	—
					8,7	53,3	—	2,0
			4	171,7	81,3	11,1	2,4	—
					8,7	83,7	—	2,4
			5	234,5	97,9	11,1	2,7	—
					8,7	100,3	—	2,7

Лифт грузовой Q = 500 кгс Кабина 1500 x 2000 x 2000

Назначение и характеристика лифта	Ветровой р-н	Высота этажей здания	Колич. этажей в здании	Усилия от нормативных нагрузок на фундамент N т	Mx тм	My тм	Qx т	Qy т
	II	3,6	3	101,0	17,7	8,3	1,1	—
					3,8	20,4	—	1,0
			4	121,5	24,9	8,3	1,3	—
					3,8	27,8	—	1,2
			5	142,0	31,6	8,3	1,4	—
					3,8	36,1	—	1,4
		4,2 4,8 6,0 и 4,2 6,0 и 4,8	3	134,4	26,5	8,3	1,3	—
					3,8	29,3	—	1,2
			4	163,3	39,4	8,3	1,6	—
					3,8	41,7	—	1,5
			5	192,1	49,8	8,3	1,7	—
					3,8	51,5	—	1,6
		6,0 7,2 и 6,0	3	159,2	35,4	8,3	1,5	—
					3,8	37,8	—	1,4
			4	196,3	49,8	8,3	1,7	—
					3,8	51,5	—	1,6
			5	261,7	69,9	8,3	2,0	—
					3,8	74,4	—	1,9
	IV	3,6	3	101,0	25,3	8,3	1,7	—
					3,8	28,6	—	1,6
			4	121,5	36,3	8,3	2,0	—
					3,8	39,2	—	1,9
			5	142,0	49,5	8,3	2,3	—
					3,8	50,0	—	2,1
		4,2 4,8 6,0 и 4,2 6,0 и 4,8	3	134,4	40,4	8,3	2,1	—
					3,8	43,2	—	2,0
			4	163,3	57,2	8,3	2,4	—
					3,8	59,5	—	2,3
			5	192,1	76,8	8,3	2,7	—
					3,8	78,6	—	2,6
		6,0 7,2 и 6,0	3	159,2	52,3	8,3	2,3	—
					3,8	54,7	—	2,2
			4	196,3	76,8	8,3	2,7	—
					3,8	78,6	—	2,6
			5	261,7	106,3	8,3	3,1	—
					3,8	104,1	—	2,9

Примечания см. на листе 81.

Гл. инж. проекта	Скверник		
Нач. отдела	Лобановский		
Гл. констр. отд.	Корженевская		
Рук. группы	Исаев		
Дата выпуска:	1973г		

ЛГПИ г. Ленинград

12721

ТД	Лифты пассажирские, грузопассажирские и грузовые	Серия 1.489-1	
1973г	Усилия от нормативных нагрузок на фундаменты шахт	Выпуск 0	Лист 83

12721 92

Усилия от нормативных нагрузок на фундаменты шахт

Серия 1.489-1 выпуск 0
Лист 84
Инв. №

Назначение и характеристика лифта	Ветровой р-н	Высота этажей здания	Колич. этажей в здании	Усилия от нормативных нагрузок на фундамент N т	Mx тм	My тм	Qx т	Qy т
Лифт грузовой Q = 1000 кгс Кабина 1500×2000×2200	II	3,6	3	104,6	19,9	3,8	1,1	—
					6,0	16,4	—	1,0
			4	125,2	27,1	3,8	1,3	—
					6,0	23,3	—	1,2
			5	145,8	35,8	3,8	1,5	—
					6,0	31,6	—	1,4
		4,2 4,8 6,0 и 4,2 6,0 и 4,8	3	137,9	30,4	3,8	1,4	—
					6,0	26,5	—	1,3
			4	166,8	41,6	3,8	1,6	—
					6,0	37,2	—	1,5
			5	195,7	54,7	3,8	1,8	—
					6,0	49,8	—	1,7
		6,0 7,2 и 6,0	3	162,6	37,6	3,8	1,5	—
					6,0	33,3	—	1,4
			4	199,7	54,7	3,8	1,8	—
					6,0	49,8	—	1,7
			5	265,5	72,2	3,8	2,0	—
					6,0	66,6	—	1,9
	IV	3,6	3	104,6	27,5	3,8	1,7	—
					6,0	24,0	—	1,6
			4	125,2	38,5	3,8	2,0	—
					6,0	34,7	—	1,9
			5	145,8	51,7	3,8	2,3	—
					6,0	47,4	—	2,2
		4,2 4,8 6,0 и 4,2 6,0 и 4,8	3	137,9	42,7	3,8	2,1	—
					6,0	38,7	—	2,0
			4	166,8	61,6	3,8	2,5	—
					6,0	55,0	—	2,3
			5	195,7	81,6	3,8	2,8	—
					6,0	74,1	—	2,6
		6,0 7,2 и 6,0	3	162,6	56,5	3,8	2,4	—
					6,0	50,1		2,2
			4	199,7	81,6	3,8	2,8	—
					6,0	74,1	—	2,6
			5	265,5	111,8	3,8	3,2	—
					6,0	103,0	—	3,0

Назначение и характеристика лифта	Ветровой р-н	Высота этажей здания	Колич. этажей в здании	Усилия от нормативных нагрузок на фундамент N т	Mx тм	My тм	Qx т	Qy т
Лифт грузовой Q = 1000 кгс Кабина 2000×2000×2200	II	3,6	3	113,0	22,1	13,7	1,3	—
					5,7	26,4	—	1,0
			4	134,0	30,1	13,7	1,5	—
					5,7	33,2	—	1,2
			5	155,0	39,5	13,7	1,7	—
					5,7	41,5	—	1,4
		4,2 4,8 6,0 и 4,2 6,0 и 4,8	3	149,3	33,7	13,7	1,6	—
					5,7	36,4	—	1,3
			4	179,4	45,7	13,7	1,8	—
					5,7	47,1	—	1,5
			5	209,5	62,5	13,7	2,1	—
					5,7	59,7	—	1,7
		6,0 7,2 и 6,0	3	177,1	42,5	13,7	1,7	—
					5,7	43,2	—	1,4
			4	216,5	62,5	13,7	2,1	—
					5,7	59,7	—	1,7
			5	272,6	85,0	13,7	2,4	—
					5,7	76,5	—	1,9
	IV	3,6	3	113,0	31,0	13,7	2,0	—
					5,7	33,9	—	1,6
			4	134,0	43,1	13,7	2,3	—
					5,7	44,6	—	1,9
			5	155,0	59,3	13,7	2,7	—
					5,7	57,4	—	2,2
		4,2 4,8 6,0 и 4,2 6,0 и 4,8	3	149,3	47,6	13,7	2,4	—
					5,7	48,6	—	2,0
			4	179,4	70,2	13,7	2,9	—
					5,7	64,9	—	2,3
			5	209,5	94,9	13,7	3,3	—
					5,7	86,7	—	2,7
		6,0 7,2 и 6,0	3	177,1	62,6	13,7	2,7	—
					5,7	60,1	—	2,2
			4	216,5	94,9	13,7	3,3	—
					5,7	86,7	—	2,7
			5	286,1	128,1	13,7	3,7	—
					5,7	112,9	—	3,0

Назначение и характеристика лифта	Ветровой р-н	Высота этажей здания	Колич. этажей в здании	Усилия от нормативных нагрузок на фундамент N т	Mx тм	My тм	Qx т	Qy т
Лифт грузовой Q = 1000 кгс Кабина 2000×2500×2200	II	3,6	3	123,4	16,7	14,3	1,2	—
					1,5	28,2	—	1,1
			4	147,1	24,3	14,3	1,4	—
					1,5	35,4	—	1,3
			5	170,8	35,3	14,3	1,7	—
					1,5	44,1	—	1,5
		4,2 4,8 6,0 и 4,2 6,0 и 4,8	3	163,4	27,7	14,3	1,5	—
					1,5	38,7	—	1,4
			4	197,1	41,5	14,3	1,8	—
					1,5	49,9	—	1,6
			5	230,8	55,6	14,3	2,0	—
					1,5	63,0	—	1,8
		6,0 7,2 и 6,0	3	193,4	37,3	14,3	1,7	—
					1,5	45,9	—	1,5
			4	237,1	55,6	14,3	2,0	—
					1,5	63,0	—	1,8
			5	299,1	77,5	14,3	2,3	—
					1,5	83,8	—	2,1
	IV	3,6	3	123,4	25,5	14,3	1,9	—
					1,5	37,1	—	1,8
			4	147,1	38,9	14,3	2,3	—
					1,5	46,8	—	2,0
			5	170,8	53,1	14,3	2,6	—
					1,5	62,0	—	2,4
		4,2 4,8 6,0 и 4,2 6,0 и 4,8	3	163,4	43,4	14,3	2,4	—
					1,5	51,0	—	2,1
			4	197,1	63,8	14,3	2,8	—
					1,5	69,9	—	2,5
			5	230,8	85,1	14,3	3,2	—
					1,5	92,7	—	2,9
		6,0 7,2 и 6,0	3	193,4	56,3	14,3	2,6	—
					1,5	64,9	—	2,4
			4	237,1	85,1	14,3	3,1	—
					1,5	92,7	—	2,9
			5	299,1	120,5	14,3	3,6	—
					1,5	123,3	—	3,3

Назначение и характеристика лифта	Ветровой р-н	Высота этажей здания	Колич. этажей в здании	Усилия от нормативных нагрузок на фундамент N т	Mx тм	My тм	Qx т	Qy т
Лифт грузовой Q = 2000 кгс Кабина 2000×2500×2200	II	3,6	3	133,7	20,8	10,0	1,5	—
					1,3	28,2	—	1,4
			4	158,1	31,2	10,0	1,8	—
					1,3	36,6	—	1,6
			5	182,5	41,7	10,0	2,0	—
					1,3	46,4	—	1,8
		4,2 4,8 6,0 и 4,2 6,0 и 4,8	3	174,5	33,4	10,0	1,8	—
					1,3	38,5	—	1,6
			4	209,1	51,1	10,0	2,2	—
					1,3	53,0	—	1,9
			5	243,7	67,1	10,0	2,4	—
					1,3	70,3	—	2,2
		6,0 7,2 и 6,0	3	205,2	46,3	10,0	2,1	—
					1,3	48,5	—	1,8
			4	250,1	67,1	10,0	2,4	—
					1,3	70,3	—	2,2
			5	314,1	94,8	10,0	2,8	—
					1,3	93,5	—	2,5
	IV	3,6	3	133,7	32,6	10,0	2,4	—
					1,3	37,4	—	2,1
			4	158,1	47,8	10,0	2,8	—
					1,3	51,5	—	2,5
			5	182,5	66,0	10,0	3,2	—
					1,3	66,6	—	2,8
		4,2 4,8 6,0 и 4,2 6,0 и 4,8	3	174,5	53,0	10,0	2,9	—
					1,3	56,3	—	2,6
			4	209,1	78,3	10,0	3,4	—
					1,3	77,8	—	3,0
			5	243,7	78,0	10,0	3,8	—
					1,3	103,2	—	3,4
		6,0 7,2 и 6,0	3	205,2	69,8	10,0	3,2	—
					1,3	72,0	—	2,9
			4	250,1	78,0	10,0	2,8	—
					1,3	103,2	—	3,4
			5	329,5	144,8	10,0	4,3	—
					1,3	140,0	—	3,9

Примечания см. на листе 81.

Гл. инж. проекта — Скворцов
Нач. отдела — Лобановский
Гл. констр. отд. — Корженевская
Рук. группы — Исаев
Дата выпуска — 1973г

ЛГПИ г. Ленинград

12721

ТД	Лифты пассажирские, грузопассажирские и грузовые	Серия 1.489-1	
1973г	Усилия от нормативных нагрузок на фундаменты шахт	Выпуск 0	Лист 84

12721 93

Усилия от нормативных нагрузок на фундаменты шахт

Назначение и характеристика лифта	Ветровой р-н	Высота этажей здания	Колич. этажей в здании	Усилия от нормативных нагрузок на фундамент: N т	Mx тм	My тм	Qx т	Qy т
Лифт грузовой Q = 2000 кгс Кабина 2000×3000×2200	II	3,6	3	145,6	23,1	11,3	1,5	—
					3,6	30,8	—	1,5
			4	172,4	31,9	11,3	1,7	—
					3,6	41,2	—	1,8
			5	199,2	44,0	11,3	2,0	—
					3,6	51,7	—	2,0
		4,2 4,8 6,0и4,2 6,0и4,8	3	189,8	35,7	11,3	1,8	—
					3,6	43,4	—	1,8
			4	227,7	51,1	11,3	2,1	—
					3,6	61,1	—	2,2
			5	265,6	69,4	11,3	2,4	—
					3,6	77,1	—	2,4
		6,0 7,2и6,0	3	222,8	46,4	11,3	2,0	—
					3,6	56,3	—	2,1
			4	271,7	69,4	11,3	2,4	—
					3,6	77,1	—	2,4
			5	320,6	93,8	11,3	2,7	—
					3,6	104,3	—	2,8
	IV	3,6	3	145,6	34,9	11,3	2,4	—
					3,6	42,6	—	2,4
			4	172,4	48,5	11,3	2,7	—
					3,6	57,8	—	2,8
			5	199,2	66,3	11,3	3,1	—
					3,6	76,0	—	3,2
		4,2 4,8 6,0и4,2 6,0и4,8	3	189,8	57,1	11,3	3,0	—
					3,6	63,0	—	2,9
			4	227,7	78,2	11,3	3,3	—
					3,6	88,3	—	3,4
			5	265,6	107,8	11,3	3,8	—
					3,6	115,5	—	3,8
		6,0 7,2и6,0	3	222,8	72,1	11,3	3,2	—
					3,6	79,8	—	3,2
			4	271,7	107,8	11,3	3,8	—
					3,6	115,5	—	3,8
			5	341,1	147,2	11,3	4,3	—
					3,6	158,3	—	4,4
Лифт грузовой Q = 3200 кгс Кабина 2000×3000×2200	II	3,6	3	152,9	25,6	13,9	1,6	—
					4,5	35,0	—	1,6
			4	179,7	36,4	13,9	1,9	—
					4,5	45,8	—	1,9
			5	206,5	43,4	13,9	2,2	—
					4,5	58,8	—	2,2
		4,2 4,8 6,0и4,2 6,0и4,8	3	197,1	40,5	13,9	2,0	—
					4,5	49,9	—	2,0
			4	235,0	56,9	13,9	2,3	—
					4,5	66,3	—	2,3
			5	272,9	76,3	13,9	2,6	—
					4,5	85,7	—	2,6
		6,0 7,2и6,0	3	230,1	52,0	13,9	2,2	—
					4,5	61,4	—	2,2
			4	279,0	76,3	13,9	2,6	—
					4,5	85,7	—	2,6
			5	348,4	105,5	13,9	3,0	—
					4,5	114,9	—	3,0
	IV	3,6	3	152,9	38,8	13,9	2,6	—
					4,5	48,2	—	2,6
			4	179,7	54,9	13,9	3,0	—
					4,5	64,3	—	3,0
			5	206,5	73,9	13,9	3,4	—
					4,5	83,3	—	3,4
		4,2 4,8 6,0и4,2 6,0и4,8	3	197,1	60,3	13,9	3,1	—
					4,5	71,5	—	3,2
			4	235,0	86,5	13,9	3,6	—
					4,5	98,3	—	3,7
			5	272,9	117,5	13,9	4,1	—
					4,5	129,9	—	4,2
		6,0 7,2и6,0	3	230,1	80,0	13,9	3,5	—
					4,5	89,4	—	3,5
			4	279,0	117,5	13,9	4,1	—
					4,5	129,9	—	4,2
			5	348,4	159,0	13,9	4,6	—
					4,5	174,9	—	4,8
Лифт грузовой Q = 3200 кгс Кабина 2500×3500×2200	II	3,6	3	173,5	29,4	15,6	1,8	—
					5,6	39,4	—	1,8
			4	203,9	39,2	15,6	2,0	—
					5,6	50,9	—	2,1
			5	234,3	52,5	15,6	2,3	—
					5,6	64,6	—	2,4
		4,2 4,8 6,0и4,2 6,0и4,8	3	224,2	43,1	15,6	2,1	—
					5,6	55,2	—	2,2
			4	267,2	62,6	15,6	2,5	—
					5,6	74,9	—	2,6
			5	310,2	82,9	15,6	2,8	—
					5,6	95,6	—	2,9
		6,0 7,2и6,0	3	262,2	57,5	15,6	2,4	—
					5,6	69,6	—	2,5
			4	317,9	82,9	15,6	2,8	—
					5,6	95,6	—	2,9
			5	373,6	113,1	15,6	3,2	—
					5,6	129,6	—	3,4
	IV	3,6	3	173,5	42,6	15,6	2,8	—
					5,6	53,9	—	2,9
			4	203,9	59,3	15,6	3,2	—
					5,6	72,7	—	3,4
			5	234,3	79,0	15,6	3,6	—
					5,6	93,1	—	3,8
		4,2 4,8 6,0и4,2 6,0и4,8	3	224,2	66,8	15,6	3,4	—
					5,6	78,6	—	3,5
			4	267,2	94,4	15,6	3,9	—
					5,6	109,0	—	4,1
			5	310,2	127,1	15,6	4,4	—
					5,6	142,6	—	4,6
		6,0 7,2и6,0	3	262,2	87,7	15,6	3,8	—
					5,6	99,8	—	3,9
			4	317,9	127,1	15,6	4,4	—
					5,6	142,6	—	4,6
			5	397,1	173,6	15,6	5,0	—
					5,6	190,2	—	5,2
Лифт грузовой Q = 5000 кгс Кабина 3000×4000×2400	II	3,6	3	198,1	31,3	14,5	1,9	—
					5,6	42,9	—	2,1
			4	231,5	43,2	14,5	2,2	—
					5,6	55,6	—	2,4
			5	264,9	57,4	14,5	2,5	—
					5,6	70,4	—	2,7
		4,2 4,8 6,0и4,2 6,0и4,8	3	255,5	47,0	14,5	2,3	—
					5,6	59,5	—	2,5
			4	303,2	67,1	14,5	2,7	—
					5,6	80,6	—	2,9
			5	350,9	88,2	14,5	3,0	—
					5,6	102,7	—	3,2
		6,0 7,2и6,0	3	296,7	61,7	14,5	2,6	—
					5,6	73,8	—	2,7
			4	357,9	88,2	14,5	3,0	—
					5,6	102,7	—	3,2
			5	419,1	123,1	14,5	3,5	—
					5,6	138,8	—	3,7
	IV	3,6	3	198,1	46,1	14,5	3,0	—
					5,6	59,0	—	3,3
			4	231,5	65,6	14,5	3,5	—
					5,6	79,5	—	3,8
			5	264,9	88,4	14,5	4,0	—
					5,6	103,5	—	4,3
		4,2 4,8 6,0и4,2 6,0и4,8	3	255,5	70,4	14,5	3,6	—
					5,6	84,7	—	3,9
			4	303,2	101,3	14,5	4,2	—
					5,6	117,3	—	4,5
			5	350,9	138,1	14,5	4,8	—
					5,6	155,5	—	5,1
		6,0 7,2и6,0	3	296,7	91,9	14,5	4,0	—
					5,6	107,3	—	4,3
			4	357,9	138,1	14,5	4,8	—
					5,6	155,5	—	5,1
			5	419,1	109,6	14,6	5,5	—
					5,6	212,5	—	5,9

Примечания см. на листе 81.

Гл. инж. пр-та	С. Вершинский	1973г.
Нач. отд.	Л. Шиковский	
Гл. конст. отд.	Ю. Жерлеевская	
Рук. группы	Г. Исаев	
Гл. инж. проекта		

ГПТИ г. Ленинград

12721

ТД	Лифты пассажирские, грузопассажирские и грузовые	Серия 1.489-1	
1973г.	Усилия от нормативных нагрузок на фундаменты шахт	Выпуск 0	Лист 85

12721

gost.e-ecolog.ru