СЕРИЯ 1.424.1-6/89

КОЛОННЫ ЖЕЛЕЗОБЕТОННЫЕ ПРЯМОУГОЛЬНОГО СЕЧЕНИЯ С ПРОХОДАМИ В УРОВНЕ КРАНОВЫХ ПУТЕЙ ДЛЯ ОДНОЭТАЖНЫХ ПРОИЗВОДСТВЕННЫХ ЗДАНИЙ ВЫСОТОЙ 10,8 - 14,4 М, ОБОРУДОВАННЫХ МОСТОВЫМИ ОПОРНЫМИ КРАНАМИ ГРУЗОПОДЪЕМНОСТЬЮ ДО 32 ТОНН

ВЫПУСК 6 с

АРМАТУРНЫЕ И ЗАКЛАДНЫЕ ИЗДЕЛИЯ КОЛОНН ДЛЯ ЗДАНИЙ С РАСЧЕТНОЙ СЕЙСМИЧНОСТЬЮ 7 И 8 БАЛЛОВ

РАБОЧИЕ ЧЕРТЕЖИ

ЧАСТЬ 2 (СТР 103... 189)

24364-04
ЦЕНА 6-76

gost.e-ecolog.ru

ЦЕНТРАЛЬНЫЙ ИНСТИТУТ ТИПОВОГО ПРОЕКТИРОВАНИЯ
ГОССТРОЯ СССР

Москва А 445 Смольная ул 22

Сдано в печать VII 1990 года

Заказ № 7071 Тираж 2300 экз

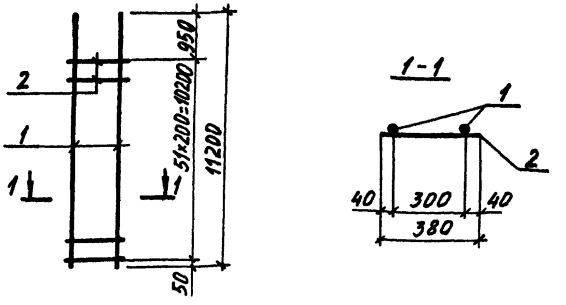

Марка каркаса	Поз.	Наименование		Кол.	Масса ед., кг	Общая масса, кг
1КР112С	1	Ф22АIII	ℓ=11200	2	33,4	71,0
	2	Ф6АI	ℓ= 380	52	0,08	
1КР112С-1	1	Ф25АIII	ℓ=11200	2	43,1	94,0
	2	Ф8АI	ℓ= 380	52	0,15	
1КР112С-2	1	Ф28АIII	ℓ=11200	2	54,1	116,0
	2	Ф8АI	ℓ= 380	52	0,15	
1КР112С-3	1	Ф32АIII	ℓ=11200	2	70,7	149,2
	2	Ф8АI	ℓ= 380	52	0,15	

Арматура класса А-I и А-III по ГОСТ 5781-82

Нач. отд.	Агранович		
Н. контр.	Кудрявская		
Гл. спец.	Савранский		
Зав. гр.	Кудрявская		
Исполн.	Соколова		
Провер.	Копина		

1.424.1-6/89.6С-47

Каркас
1КР112С;
1КР112С-1...1КР112С-3

Стадия	Лист	Листов
Р		1

ХАРЬКОВСКИЙ ПРОМСТРОЙНИИПРОЕКТ

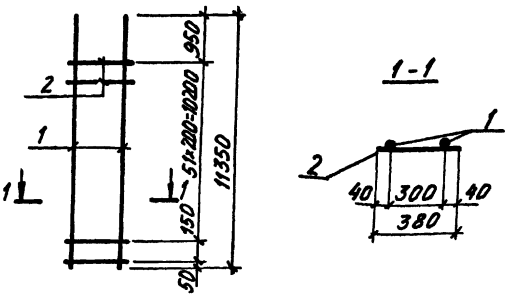

Марка каркаса	Поз.	Наименование		Кол.	Масса ед., кг	Общая масса, кг
1КР113С	1	Ф22АIII	ℓ=11350	2	33,8	71,8
	2	Ф6АI	ℓ= 380	53	0,08	
1КР113С-1	1	Ф25АIII	ℓ=11350	2	43,7	95,4
	2	Ф8АI	ℓ= 380	53	0,15	
1КР113С-2	1	Ф28АIII	ℓ=11350	2	54,8	117,6
	2	Ф8АI	ℓ= 380	53	0,15	
1КР113С-3	1	Ф32АIII	ℓ=11350	2	71,6	151,2
	2	Ф8АI	ℓ= 380	53	0,15	

Арматура класса А-I и А-III по ГОСТ 5781-82

Нач. отд.	Агранович		
Н. контр.	Кудрявская		
Гл. спец.	Савранский		
Зав. гр.	Кудрявская		
Исполн.	Соколова		
Провер.	Копина		

1.424.1-6/89.6С-48

Каркас
1КР113С;
1КР113С-1... 1КР113С-3

Стадия	Лист	Листов
Р		1

ХАРЬКОВСКИЙ ПРОМСТРОЙНИИПРОЕКТ

Инв. № подл. | Подпись и дата | Взам. инв. №

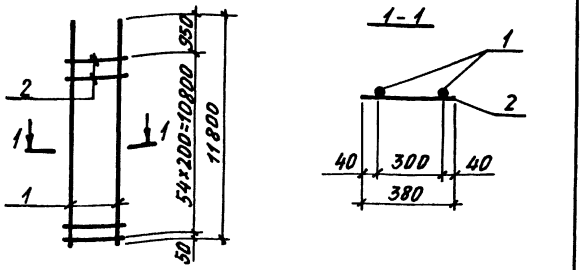

Марка каркаса	Поз.	Наименование		Кол.	Масса ед., кг	Общая масса, кг
1КР118С	1	Ø22AIII	ℓ=11800	2	35,2	74,8
	2	Ø 6AI	ℓ= 380	55	0,08	
1КР118С-1	1	Ø25AIII	ℓ=11800	2	45,4	99,1
	2	Ø 8AI	ℓ= 380	55	0,15	
1КР118С-2	1	Ø28AIII	ℓ=11800	2	57,0	122,3
	2	Ø 8AI	ℓ= 380	55	0,15	
1КР118С-3	1	Ø32AIII	ℓ=11800	2	74,5	157,3
	2	Ø 8AI	ℓ= 380	55	0,15	

Арматура класса А-I и А-III по ГОСТ 5781-82

Нач. отд.	Агранович		1.424.1-6/89 6С-49
Н. контр.	Кудрявская		
Гл. спец.	Савранский		
Зав. гр.	Кудрявская		Каркас 1КР118С; 1КР118С-1... 1КР118С-3
Исполн.	Соколова		Стадия: Р; Лист: ; Листов: 1
Провер.	Копина		ХАРЬКОВСКИЙ ПРОМСТРОЙНИИПРОЕКТ

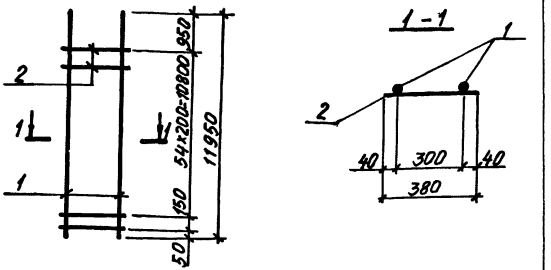

Марка каркаса	Поз.	Наименование		Кол.	Масса ед., кг	Общая масса, кг
1КР119С	1	Ф22AIII	ℓ=11950	2	35,6	75,7
	2	Ф6AI	ℓ= 380	56	0,08	
1КР119С1	1	Ф25AIII	ℓ=11950	2	46,0	100,4
	2	Ф8AI	ℓ= 380	56	0,15	
1КР119С-2	1	Ф28AIII	ℓ=11950	2	57,7	123,8
	2	Ф8AI	ℓ= 380	56	0,15	
1КР119С-3	1	Ф32AIII	ℓ=11950	2	75,4	159,2
	2	Ф8AI	ℓ= 380	56	0,15	

Арматура класса А-I и А-III по ГОСТ 5781-82

Нач. отд.	Агранович		1.424.1-6/89. 6С-50
Н. контр.	Кудрявская		
Гл. спец.	Савранский		
Зав. гр.	Кудрявская		Каркас 1КР119С; 1КР119С-1... 1КР119С-3
Исполн.	Соколова		Стадия: Р; Лист: ; Листов: 1
Провер.	Копина		ХАРЬКОВСКИЙ ПРОМСТРОЙНИИПРОЕКТ

Инв. № подл. | Подпись и дата | Взам. инв. №

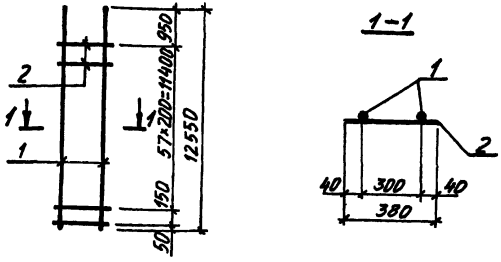

Марка каркаса	Поз.	Наименование	Кол.	Масса ед., кг	Общая масса, кг
1КР125С	1	Ф22AIII ℓ=12550	2	37,4	79,5
	2	Ф6AI ℓ= 380	59	0,08	
1КР125С-1	1	Ф25AIII ℓ=12550	2	48,3	105,5
	2	Ф8AI ℓ= 380	59	0,15	
1КР125С-2	1	Ф28AIII ℓ=12550	2	60,6	130,1
	2	Ф8AI ℓ= 380	59	0,15	
1КР125С-3	1	Ф32AIII ℓ=12550	2	79,2	167,3
	2	Ф8AI ℓ= 380	59	0,15	

Арматура класса A-I и A-III по ГОСТ 5781-82

Нач. отд.	Агранович		1.424.1-6/89. 5С-51
Н. контр.	Кудричевская		
Гл. спец.	Савранский		
Зав. гр.	Кудричевская		Каркас 1КР125С; 1КР125С-1...1КР125С-3
Исполн.	Соколова		Стадия Р; Лист; Листов 1
Провер.	Копина		ХАРЬКОВСКИЙ ПРОМСТРОЙНИИПРОЕКТ

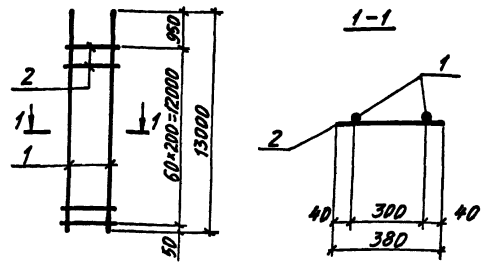

Марка каркаса	Поз.	Наименование	Кол.	Масса ед., кг	Общая масса, кг
1КР130С	1	Ф22AIII ℓ=13000	2	38,7	82,3
	2	Ф6AI ℓ= 380	61	0,08	
1КР130С-1	1	Ф25AIII ℓ=13000	2	50,0	109,2
	2	Ф8AI ℓ= 380	61	0,15	
1КР130С-2	1	Ф28AIII ℓ=13000	2	62,8	134,8
	2	Ф8AI ℓ= 380	61	0,15	
1КР130С-3	1	Ф32AIII ℓ=13000	2	82,0	173,2
	2	Ф8AI ℓ= 380	61	0,15	

Арматура класса A-I и A-III по ГОСТ 5781-82

Нач. отд.	Агранович		1.424.1-6/89. 6С-52
Н. контр.	Кудричевская		
Гл. спец.	Савранский		
Зав. гр.	Кудричевская		Каркас 1КР130С; 1КР130С-1...1КР130С-3
Исполн.	Соколова		Стадия Р; Лист; Листов 1
Провер.	Копина		ХАРЬКОВСКИЙ ПРОМСТРОЙНИИПРОЕКТ

Инв. № подл. | Подпись и дата | Взам. инв. №

1КР131С; 1КР131С-1... 1КР131С-3

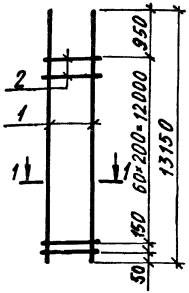

1КР137С; 1КР137С-1

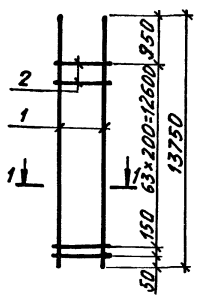

1 – 1

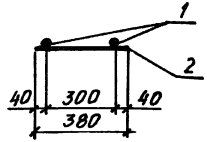

Марка каркаса	Поз.	Наименование	Кол.	Масса ед., кг	Общая масса, кг
1КР131С	1	⌀22 AIII ℓ=13150	2	39,2	83,4
	2	⌀6 AI ℓ= 380	62	0,08	
1КР131С-1	1	⌀25 AIII ℓ=13150	2	50,6	110,5
	2	⌀8 AI ℓ= 380	62	0,15	
1КР131С-2	1	⌀28 AIII ℓ=13150	2	63,5	136,3
	2	⌀8 AI ℓ= 380	62	0,15	
1КР131С-3	1	⌀32 AIII ℓ=13150	2	83,0	175,3
	2	⌀8 AI ℓ= 380	62	0,15	
1КР137С	1	⌀25 AIII ℓ=13750	2	52,9	115,6
	2	⌀8 AI ℓ= 380	65	0,15	
1КР137С-1	1	⌀28 AIII ℓ=13750	2	66,4	142,6
	2	⌀8 AI ℓ= 380	65	0,15	

Арматура класса A-I и A-III по ГОСТ 5781-82

Нач. отд.	Агранович		1.424.1-6/89. 6С-53
Н. контр.	Кудрячевская		
Гл. спец.	Савранский		
Зав. гр.	Кудрячевская		Каркас 1КР131С; 1КР131С-1... 1КР131С-3; 1КР137С; 1КР137С-1
Исполн.	Соколова		Стадия Р; Лист; Листов 1
Провер.	Колина		Харьковский Промстройниипроект

1КР137С-2; 1КР137С-3

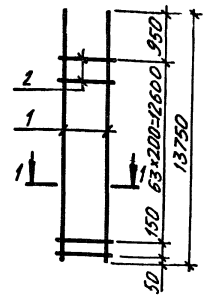

1КР142С; 1КР142С-1... 1КР142С3

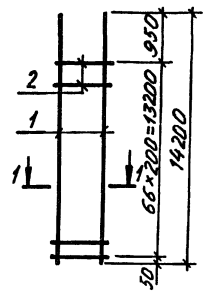

1 – 1

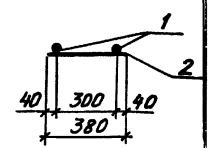

Марка каркаса	Поз.	Наименование	Кол.	Масса ед., кг	Общая масса, кг
1КР137С-2	1	⌀32 AIII ℓ=13750	2	86,8	183,4
	2	⌀8 AI ℓ= 380	65	0,15	
1КР137С-3	1	⌀22 AIII ℓ=13750	2	41,0	87,2
	2	⌀6 AI ℓ=380	65	0,08	
1КР142С	1	⌀25 AIII ℓ=14200	2	54,8	119,7
	2	⌀8 AI ℓ= 380	67	0,15	
1КР142С-1	1	⌀28 AIII ℓ=14200	2	68,6	147,3
	2	⌀8 AI ℓ= 380	67	0,15	
1КР142С-2	1	⌀32 AIII ℓ=14200	2	89,6	189,3
	2	⌀8 AI ℓ= 380	67	0,15	
1КР142С-3	1	⌀22 AIII ℓ=14200	2	42,3	90,0
	2	⌀6 AI ℓ= 380	67	0,08	

Арматура класса A-I и A-III по ГОСТ 5781-82

Нач. отд.	Агранович		1.424.1-6/89. 6С-54
Н. контр.	Кудрячевская		
Гл. спец.	Савранский		
Зав. гр.	Кудрячевская		Каркас 1КР137С-2; 1КР137С-3; 1КР142С; 1КР142С-1... 1КР142С-3
Исполн.	Соколова		Стадия Р; Лист; Листов 1
Провер.	Колина		Харьковский Промстройниипроект

Инв. № подл. | Подпись и дата | Взам. инв. №

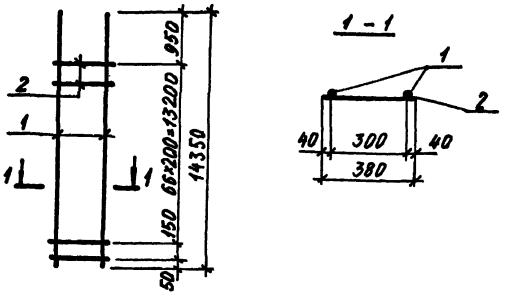

Марка каркаса	Поз.	Наименование	Кол.	Масса ед., кг	Общая масса, кг
1КР143С	1	⌀25AIII ℓ=14350	2	55,2	120,6
	2	⌀8AI ℓ= 380	68	0,15	
1КР143С-1	1	⌀28AIII ℓ=14350	2	69,3	148,8
	2	⌀8AI ℓ= 380	68	0,15	
1КР143С-2	1	⌀32AIII ℓ=14350	2	90,5	191,2
	2	⌀8AI ℓ= 380	68	0,15	
1КР143С-3	1	⌀22AIII ℓ=14350	2	42,8	91,1
	2	⌀6AI ℓ= 380	68	0,08	

Арматура класса A-I и A-III по ГОСТ 5781-82

Нач. отд.	Агранович		1.424.1-6/89. 6С-55
Н. контр.	Кудрявская		
Гл. спец.	Савранский		
Зав. гр.	Кудрявский		Каркас 1КР143С; 1КР143С-1...1КР143С-3
Исполн.	Соколова		Стадия Р; Лист; Листов 1
Провер.	Копина		ХАРЬКОВСКИЙ ПРОМСТРОЙНИИПРОЕКТ

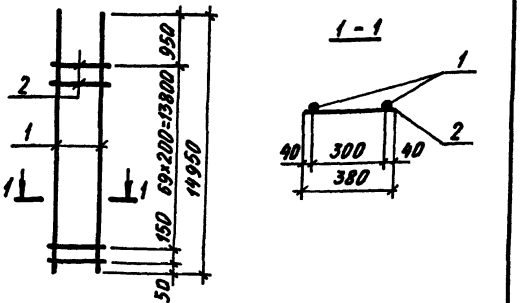

Марка каркаса	Поз.	Наименование	Кол.	Масса ед., кг	Общая масса, кг
1КР149С	1	⌀25AIII ℓ=14950	2	57,6	125,9
	2	⌀8AI ℓ= 380	71	0,15	
1КР149С-1	1	⌀28AIII ℓ=14950	2	72,2	155,1
	2	⌀8AI ℓ= 380	71	0,15	
1КР149С-2	1	⌀32AIII ℓ=14950	2	94,3	199,3
	2	⌀8AI ℓ= 380	71	0,15	
1КР149С-3	1	⌀22AIII ℓ=14950	2	44,6	184,1
	2	⌀6AI ℓ= 380	71	0,08	

Арматура класса A-I и A-III по ГОСТ 5781-82

Нач. отд.	Агранович		1.424.1-6/89. 6С-56
Н. контр.	Кудрявская		
Гл. спец.	Савранский		
Зав. гр.	Кудрявский		Каркас 1КР149С; 1КР149С-1...1КР149С-3
Исполн.	Соколова		Стадия Р; Лист; Листов 1
Провер.	Копина		ХАРЬКОВСКИЙ ПРОМСТРОЙНИИПРОЕКТ

Инв. № подл. | Подпись и дата | Взам. инв. №

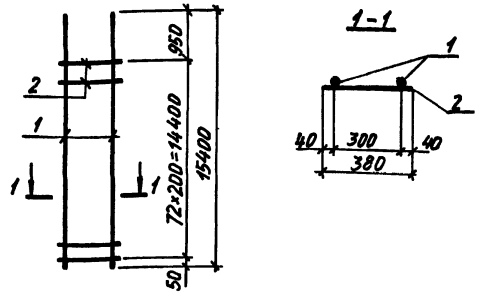

Марка каркаса	Поз	Наименование	Кол.	Масса ед., кг	Общая масса, кг
1КР154С	1	ф25АIII ℓ=15400	2	59,4	129,8
	2	ф8АI ℓ= 380	73	0,15	
1КР154С-1	1	ф28АIII ℓ=15400	2	74,4	159,8
	2	ф8АI ℓ= 380	73	0,15	
1КР154С-2	1	ф32АIII ℓ=15400	2	97,2	205,4
	2	ф8АI ℓ= 380	73	0,15	
1КР154С-3	1	ф22АIII ℓ=15400	2	45,9	97,6
	2	ф6АI ℓ= 380	73	0,08	

Арматура класса А-I и А-III по ГОСТ 5781-82

Нач. отд.	Агранович		
Н. контр.	Кудрявская		
Гл. спец.	Сафранский		
Зав. гр.	Кудрявская		
Исполн.	Соколова		
Провер.	Колина		

1.424.1-6/89. 6С-57

Каркас 1КР154С; 1КР154С-1...1КР154С-3

Стадия	Лист	Листов
Р		

ХАРЬКОВСКИЙ ПРОМСТРОЙНИИПРОЕКТ

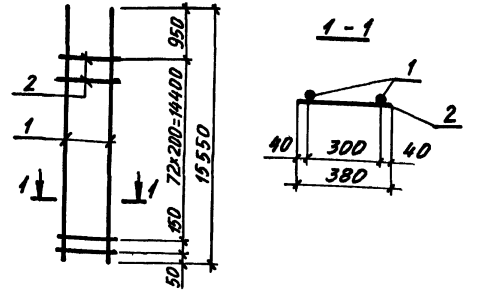

Марка каркаса	Поз	Наименование	Кол.	Масса ед., кг	Общая масса, кг
1КР155С	1	ф25АIII ℓ=15550	2	59,9	130,9
	2	ф8АI ℓ= 380	74	0,15	
1КР155С-1	1	ф28АIII ℓ=15550	2	75,1	161,3
	2	ф8АI ℓ= 380	74	0,15	
1КР155С-2	1	ф32АIII ℓ=15550	2	98,1	207,3
	2	ф8АI ℓ= 380	74	0,15	
1КР155С-3	1	ф22АIII ℓ=15550	2	46,3	98,5
	2	ф6АI ℓ= 380	74	0,08	

Арматура класса А-I и А-III по ГОСТ 5781-82

Инв. № подл. | Подпись и дата | Взам. инв. №

Нач. отд.	Агранович		
Н. контр.	Кудрявская		
Гл. спец.	Сафранский		
Зав. гр.	Кудрявская		
Исполн.	Соколова		
Провер.	Колина		

1424 1-6/89 6С-58

Каркас 1КР155С; 1КР155С-1...1КР155С-3

Стадия	Лист	Листов
Р		1

ХАРЬКОВСКИЙ ПРОМСТРОЙНИИПРОЕКТ

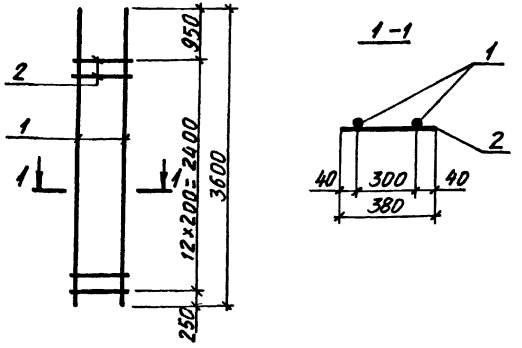

Марка каркаса	Поз.	Наименование		Кол.	Масса ед., кг	Общая масса, кг
1КР36С	1	Ø22AIII	ℓ=3600	2	10,7	22,4
	2	Ø6AI	ℓ= 380	13	0,08	
1КР36С-1	1	Ø25AIII	ℓ=3600	2	13,9	29,8
	2	Ø8AI	ℓ= 380	13	0,15	
1КР36С-2	1	Ø28AIII	ℓ=3600	2	17,4	36,8
	2	Ø8AI	ℓ= 380	13	0,15	
1КР36С-3	1	Ø32AIII	ℓ=3600	2	22,7	47,4
	2	Ø8AI	ℓ= 380	13	0,15	
1КР36С-4	1	Ø36AIII	ℓ=3600	2	28,8	60,6
	2	Ø10AI	ℓ= 380	13	0,23	
1КР36С-5	1	Ø40AIII	ℓ=3600	2	35,5	74,0
	2	Ø10AI	ℓ= 380	13	0,23	

Арматура класса А-I и А-III по ГОСТ 5781-82

Нач. отд.	Агранович		
Н. контр.	Кудрячевская		
Гл. спец.	Савранский		
Зав. гр.	Кудрячевская		
Исполн.	Соколова		
Провер.	Копина		

1.424.1-6/89. 6С-59

Каркас 1КР36С; 1КР36С-1... 1КР36С-5

Стадия	Лист	Листов
Р		1

ХАРЬКОВСКИЙ ПРОМСТРОЙНИИПРОЕКТ

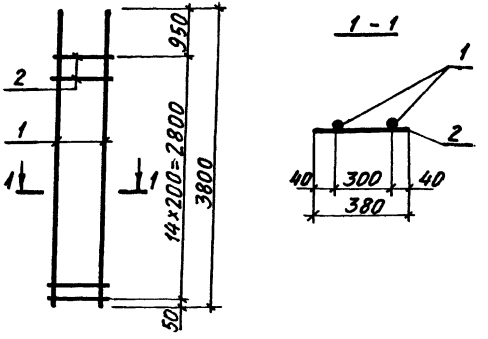

Марка каркаса	Поз.	Наименование		Кол.	Масса ед., кг	Общая масса, кг
1КР38С	1	Ø22AIII	ℓ= 3800	2	11,3	23,8
	2	Ø6AI	ℓ= 380	15	0.08	
1КР38С-1	1	Ø25AIII	ℓ=3800	2	14,6	31,5
	2	Ø8AI	ℓ= 380	15	0,15	
1КР38С-2	1	Ø28AIII	ℓ=3800	2	18,4	39,1
	2	Ø8AI	ℓ= 380	15	0,15	
1КР38С-3	1	Ø32AIII	ℓ=3800	2	24,0	50,3
	2	Ø8AI	ℓ= 380	15	0,15	
1КР38С-4	1	Ø36AIII	ℓ=3800	2	30,4	64,3
	2	Ø10AI	ℓ= 380	15	0.23	
1КР38С-5	1	Ø40AIII	ℓ=3800	2	37,5	78,5
	2	Ø10AI	ℓ= 380	15	0,23	

Арматура класса А-I и А-III по ГОСТ 5781-82

Инв. № подл. | Подпись и дата | Взам. инв. №

Нач. отд.	Агранович		
Н. контр.	Кудрячевская		
Гл. спец.	Савранский		
Зав. гр.	Кудрячевская		
Исполн.	Соколова		
Провер.	Копина		

1.424.1-6/89. 6С-60

Каркас 1КР38С; 1КР38С-1... 1КР38С-5

Стадия	Лист	Листов
Р		1

ХАРЬКОВСКИЙ ПРОМСТРОЙНИИПРОЕКТ

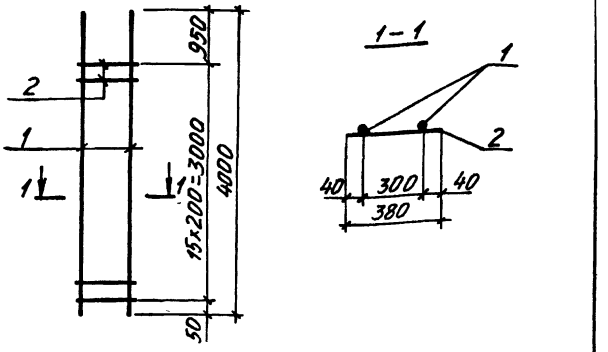

Марка каркаса	Поз	Наименование	Кол	Масса ед., кг	Общая масса, кг
1КР40С	1	Ø22AIII ℓ=4000	2	11,9	25,1
	2	Ø6AI ℓ=380	16	0,08	
1КР40С-1	1	Ø25AIII ℓ=4000	2	15,4	33,2
	2	Ø8AI ℓ=380	16	0,15	
1КР40С-2	1	Ø28AIII ℓ=4000	2	19,3	41,0
	2	Ø8AI ℓ=380	16	0,15	
1КР40С-3	1	Ø32AIII ℓ=4000	2	25,2	52,8
	2	Ø8AI ℓ=380	16	0,15	
1КР40С-4	1	Ø36AIII ℓ=4000	2	32,0	67,7
	2	Ø10AI ℓ=380	16	0,23	
1КР40С-5	1	Ø40AIII ℓ=4000	2	39,5	82,7
	2	Ø10AI ℓ=380	16	0,23	

Арматура класса А-I и А-III по ГОСТ 5781-82

Нач. отд.	Агранович	
Н. контр.	Кудричевская	
Гл. спец.	Савранский	
Зав. гр.	Кудричевская	
Исполн.	Соколова	
Провер.	Копина	

1.424.1-6/89. 6С-61

Каркас 1КР40С; 1КР40С-1... 1КР40С-5

Стадия	Лист	Листов
Р		1

ХАРЬКОВСКИЙ ПРОМСТРОЙНИИПРОЕКТ

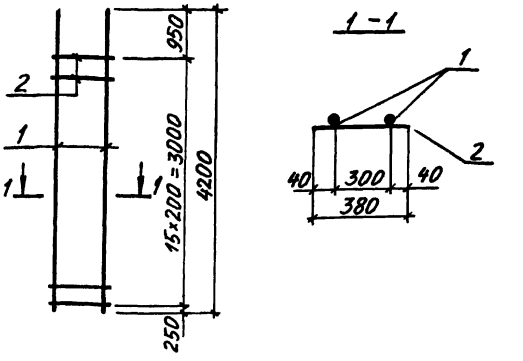

Марка каркаса	Поз	Наименование	Кол	Масса ед., кг	Общая масса, кг
1КР42С	1	Ø22AIII ℓ=4200	2	12,5	26,3
	2	Ø6AI ℓ=380	16	0,08	
1КР42С-1	1	Ø25AIII ℓ=4200	2	16,2	34,8
	2	Ø8AI ℓ=380	16	0,15	
1КР42С-2	1	Ø28AIII ℓ=4200	2	20,3	43,0
	2	Ø8AI ℓ=380	16	0,15	
1КР42С-3	1	Ø32AIII ℓ=4200	2	26,5	55,4
	2	Ø8AI ℓ=380	16	0,15	
1КР42С-4	1	Ø36AIII ℓ=4200	2	33,6	70,9
	2	Ø10AI ℓ=380	16	0,23	
1КР42С-5	1	Ø40AIII ℓ=4200	2	41,5	86,7
	2	Ø10AI ℓ=380	16	0,23	

Арматура класса А-I и А-III по ГОСТ 5781-82

Нач. отд.	Агранович	
Н. контр.	Кудричевская	
Гл. спец.	Савранский	
Зав. гр.	Кудричевская	
Исполн.	Соколова	
Провер.	Копина	

1.424.1-6/89. 6С-62

Каркас 1КР42С; 1КР42С-1... 1КР42С-5

Стадия	Лист	Листов
Р		1

ХАРЬКОВСКИЙ ПРОМСТРОЙНИИПРОЕКТ

Инв. № подл. | Подпись и дата | Взам. инв. №

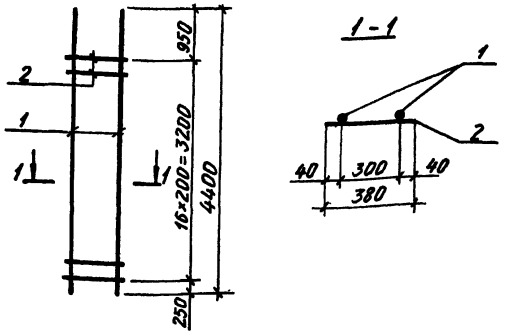

Марка каркаса	Поз.	Наименование	Кол.	Масса ед., кг	Общая масса, кг
1КР44С	1	Ø22AIII ℓ=4400	2	13,1	27,6
	2	Ø6AI ℓ=380	17	0,08	
1КР44С-1	1	Ø25AIII ℓ=4400	2	16,9	36,4
	2	Ø8AI ℓ=380	17	0,15	
1КР44С-2	1	Ø28AIII ℓ=4400	2	21,3	45,2
	2	Ø8AI ℓ=380	17	0,15	
1КР44С-3	1	Ø32AIII ℓ=4400	2	27,8	58,2
	2	Ø8AI ℓ=380	17	0,15	
1КР44С-4	1	Ø36AIII ℓ=4400	2	35,2	74,3
	2	Ø10AI ℓ=380	17	0,23	
1КР44С-5	1	Ø40AIII ℓ=4400	2	43,4	90,7
	2	Ø10AI ℓ=380	17	0,23	

Арматура класса A-I и A-III по ГОСТ 5781-82

Нач. отд.	Агранович		1.424.1-6/89. 6С-63
Н. контр.	Кудричевская		
Гл. спец.	Савранский		Каркас 1КР44С; 1КР44С-1... 1КР44С-5
Зав. гр.	Кудричевская		Стадия Р; Лист; Листов 1
Исполн.	Соколова		ХАРЬКОВСКИЙ ПРОМСТРОЙНИИПРОЕКТ
Провер.	Колина		

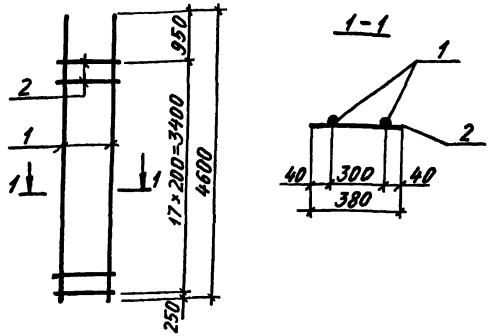

Марка каркаса	Поз.	Наименование	Кол.	Масса ед., кг	Общая масса, кг
1КР46С	1	Ø22AIII ℓ=4600	2	13,7	28,8
	2	Ø6AI ℓ=380	18	0,08	
1КР46С-1	1	Ø25AIII ℓ=4600	2	17,7	38,1
	2	Ø8AI ℓ=380	18	0,15	
1КР46С-2	1	Ø28AIII ℓ=4600	2	22,2	47,1
	2	Ø8AI ℓ=380	18	0,15	
1КР46С-3	1	Ø32AIII ℓ=4600	2	29,0	60,7
	2	Ø8AI ℓ=380	18	0,15	
1КР46С-4	1	Ø36AIII ℓ=4600	2	36,8	77,7
	2	Ø10AI ℓ=380	18	0,23	
1КР46С-5	1	Ø40AIII ℓ=4600	2	45,4	94,9
	2	Ø10AI ℓ=380	18	0,23	

Арматура класса A-I и A-III по ГОСТ 5781-82

Инв. № подл. | Подпись и дата | Взам. инв. №

Нач. отд.	Агранович		1.424.1-6/89. 6С-64
Н. контр.	Кудричевская		
Гл. спец.	Савранский		Каркас 1КР46С; 1КР46С-1... 1КР46С-5
Зав. гр.	Кудричевская		Стадия Р; Лист; Листов 1
Исполн.	Соколова		ХАРЬКОВСКИЙ ПРОМСТРОЙНИИПРОЕКТ
Провер.	Колина		

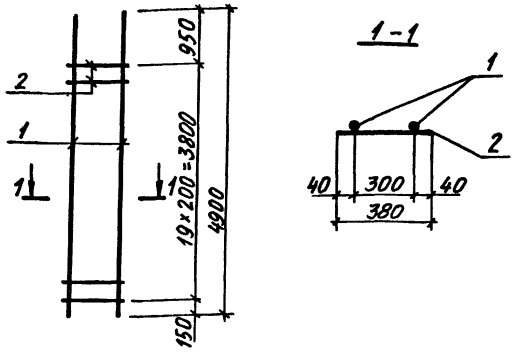

Марка каркаса	Поз.	Наименование		Кол.	Масса ед., кг	Общая масса, кг
1КР49С	1	ф22AIII	ℓ=4900	2	14,6	30,8
	2	ф6AI	ℓ= 380	20	0,08	
1КР49С-1	1	ф25AIII	ℓ=4900	2	18,9	40,8
	2	ф8AI	ℓ= 380	20	0,15	
1КР49С-2	1	ф28AIII	ℓ=4900	2	23,7	50,4
	2	ф8AI	ℓ= 380	20	0,15	
1КР49С-3	1	ф32AIII	ℓ=4900	2	30,9	64,8
	2	ф8AI	ℓ= 380	20	0,15	
1КР49С-4	1	ф36AIII	ℓ=4900	2	39,2	83,0
	2	ф10AI	ℓ= 380	20	0,23	
1КР49С-3	1	ф40AIII	ℓ=4900	2	48,4	101,4
	2	ф10AI	ℓ= 380	20	0,23	

Арматура класса А-I и А-III по ГОСТ 5781-82

Нач. отд.	Атрановичч		1.424.1-6/89. 6С-65
Н. контр.	Кудрявцевская		
Гл. спец.	Савранский		Каркас 1КР49С; 1КР49С-1... 1КР49С-5
Зав. гр.	Кудрявцевская		Стадия Р; Лист; Листов 1
Исполн.	Соколова		ХАРЬКОВСКИЙ ПРОМСТРОЙНИИПРОЕКТ
Провер.	Колиня		

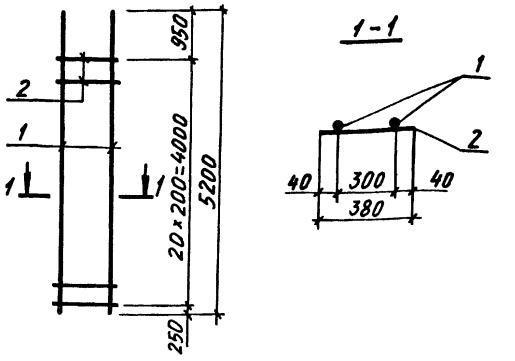

Марка каркаса	Поз	Наименование		Кол	Масса ед, кг	Общая масса, кг
1КР52С	1	ф22AIII	ℓ=5200	2	15,5	32,7
	2	ф6AI	ℓ= 380	21	0,08	
1КР52С-1	1	ф25AIII	ℓ=5200	2	20,0	43,2
	2	ф8AI	ℓ= 380	21	0,15	
1КР52С-2	1	ф28AIII	ℓ=5200	2	25,1	53,4
	2	ф8AI	ℓ= 380	21	0,15	
1КР52С-3	1	ф32AIII	ℓ=5200	2	32,8	68,8
	2	ф8AI	ℓ= 380	21	0,15	
1КР52С-4	1	ф36AIII	ℓ=5200	2	41,5	87,8
	2	ф10AI	ℓ= 380	21	0,23	
1КР52С-5	1	ф40AIII	ℓ=5200	2	51,3	107,4
	2	ф10AI	ℓ= 380	21	0,23	

Арматура класса А-I и А-III по ГОСТ 5781-82

Инв. № подл. | Подпись и дата | Взам. инв. №

Нач. отд.	Атрановичч		1.424.1-6/89. 6С-66
Н. контр.	Кудрявцевская		
Гл. спец.	Савранский		Каркас 1КР52С; 1КР52С-1... 1КР52С-5
Зав. гр.	Кудрявцевская		Стадия Р; Лист; Листов 1
Исполн.	Соколова		ХАРЬКОВСКИЙ ПРОМСТРОЙНИИПРОЕКТ
Провер.	Колиня		

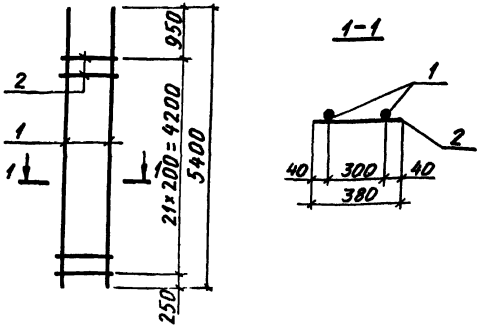

Марка каркаса	Поз.	Наименование	Кол.	Масса ед., кг	Общая масса, кг
1КР54С	1	Ф22AIII ℓ=5400	2	16,1	34,0
	2	Ф6AI ℓ= 380	22	0,08	
1КР54С-1	1	Ф25AIII ℓ=5400	2	20,8	44,9
	2	Ф8AI ℓ= 380	22	0,15	
1КР54С-2	1	Ф28AIII ℓ=5400	2	26,1	55,5
	2	Ф8AI ℓ= 380	22	0,15	
1КР54С-3	1	Ф32AIII ℓ=5400	2	34,1	71,5
	2	Ф8AI ℓ= 380	22	0,15	
1КР54С-4	1	Ф36AIII ℓ=5400	2	43,1	91,3
	2	Ф10AI ℓ= 380	22	0,23	
1КР54С-5	1	Ф40AIII ℓ=5400	2	53,3	111,7
	2	Ф10AI ℓ= 380	22	0,23	

Арматура класса А-I и А-III по ГОСТ 5781-82

Нач. отд.	Агранович		
Н. контр.	Кудричевская		
Гл. спец.	Сафранский		
Зав. гр.	Кудричевская		
Исполн.	Соколова		
Провер.	Колина		

1.424.1-6/89. 6С-67

Каркас 1КР54С; 1КР54С-1... 1КР54С-5

Стадия	Лист	Листов
Р		1

ХАРЬКОВСКИЙ ПРОМСТРОЙНИИПРОЕКТ

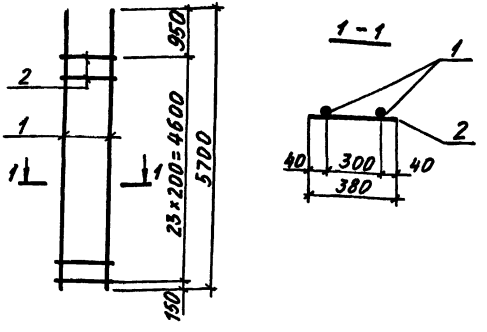

Марка каркаса	Поз.	Наименование	Кол.	Масса ед., кг	Общая масса, кг
1КР57С	1	Ф22AIII ℓ=5700	2	17,0	35,9
	2	Ф6AI ℓ= 380	24	0,08	
1КР57С-1	1	Ф25AIII ℓ=5700	2	21,9	47,4
	2	Ф8AI ℓ= 380	24	0,15	
1КР57С-2	1	Ф28AIII ℓ=5700	2	27,5	58,6
	2	Ф8AI ℓ= 380	24	0,15	
1КР57С-3	1	Ф32AIII ℓ=5700	2	36,0	75,6
	2	Ф8AI ℓ= 380	24	0,15	
1КР57С-4	1	Ф36AIII ℓ=5700	2	45,5	96,5
	2	Ф10AI ℓ= 380	24	0,23	
1КР57С-5	1	Ф40AIII ℓ=5700	2	56,3	118,1
	2	Ф10AI ℓ= 380	24	0,23	

Арматура класса А-I и А-III по ГОСТ 5781-82

Инв. № подл. | Подпись и дата | Взам. инв. №

Нач. отд.	Агранович		
Н. контр.	Кудричевская		
Гл. спец.	Сафранский		
Зав. гр.	Кудричевская		
Исполн.	Соколова		
Провер.	Колина		

1.424.1-6/89. 6С-68

Каркас 1КР57С; 1КР57С-1... 1КР57С-5

Стадия	Лист	Листов
Р		1

ХАРЬКОВСКИЙ ПРОМСТРОЙНИИПРОЕКТ

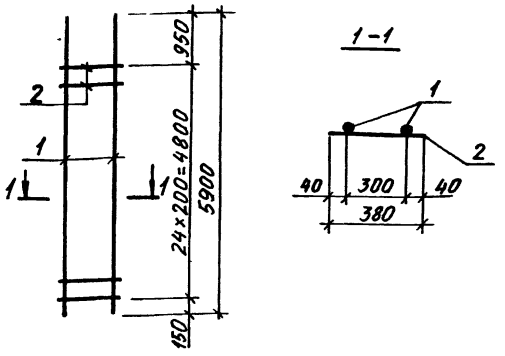

Марка каркаса	Поз.	Наименование	Кол.	Масса ед., кг	Общая масса, кг
1КР59С	1	Ø22 A III ℓ=5900	2	17,6	37,2
	2	Ø6 A I ℓ= 380	25	0,08	
1КР59С-1	1	Ø25 A III ℓ=5900	2	22,7	49,2
	2	Ø8 A I ℓ= 380	25	0,15	
1КР59С-2	1	Ø28 A III ℓ=5900	2	28,5	60,8
	2	Ø8 A I ℓ= 380	25	0,15	
1КР59С-3	1	Ø32 A III ℓ=5900	2	37,2	78,2
	2	Ø8 A I ℓ= 380	25	0,15	
1КР59С-4	1	Ø36 A III ℓ= 5900	2	47,1	100,0
	2	Ø10 A I ℓ= 380	25	0,23	
1КР59С-5	1	Ø40 A III ℓ=5900	2	58,2	122,2
	2	Ø10 A I ℓ= 380	25	0,23	

Арматура класса А-I и А-III по ГОСТ 5781-82

Нач. отд.	Агранович		1.424.1-6/89 6С-69
Н. контр.	Кудрячевская		
Гл. спец.	Савранский		Каркас 1КР59С; 1КР59С-1...1КР59С-5
Зав. гр.	Кудрячевская		Стадия Р; Лист; Листов 1
Исполн.	Соколова		ХАРЬКОВСКИЙ ПРОМСТРОЙНИИПРОЕКТ
Провер.	Копина		

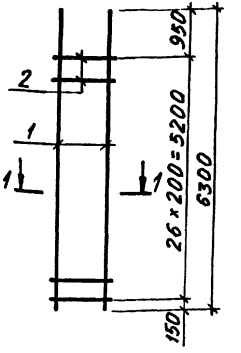

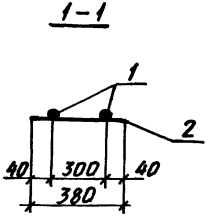

Марка каркаса	Поз.	Наименование	Кол.	Масса ед., кг	Общая масса, кг
1КР63С	1	Ø22 A III ℓ=6300	2	18,8	39,8
	2	Ø6 A I ℓ= 380	27	0,08	
1КР63С-1	1	Ø25 A III ℓ=6300	2	24,3	52,7
	2	Ø8 A I ℓ= 380	27	0,15	
1КР63С-2	1	Ø28 A III ℓ=6300	2	30,4	64,9
	2	Ø8 A I ℓ= 380	27	0,15	
1КР63С-3	1	Ø32 A III ℓ=6300	2	39,8	83,7
	2	Ø8 A I ℓ= 380	27	0,15	
1КР63С-4	1	Ø36 A III ℓ=6300	2	50,3	106,8
	2	Ø10 A I ℓ= 380	27	0,23	
1КР63С-5	1	Ø40 A III ℓ=6300	2	62,2	130,6
	2	Ø10 A I ℓ= 380	27	0,23	

Арматура класса А-I и А-III по ГОСТ 5781-82

Нач. отд.	Аграновичч		1.424.1-6/89. 6С-70
Н. контр.	Кудрячевская		
Гл. спец.	Савранский		Каркас 1КР63С; 1КР63С-1...1КР63С-5
Зав. гр.	Кудрячевская		Стадия Р; Лист; Листов 1
Исполн.	Соколова		ХАРЬКОВСКИЙ ПРОМСТРОЙНИИПРОЕКТ
Провер.	Копина		

Инв. № подл. | Подпись и дата | Взам. инв. №

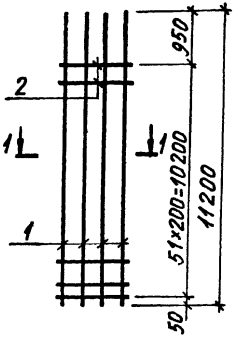

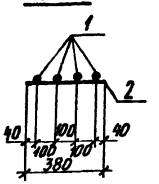

Марка каркаса	Поз.	Наименование	Кол.	Масса ед., кг	Общая масса, кг
2КР112С	1	ф25 А III ℓ=11200	4	43,1	180,2
	2	ф8 А I ℓ= 380	52	0,15	
2КР112С-1	1	ф28 А III ℓ=11200	4	54,1	224,2
	2	ф8 А I ℓ= 380	52	0,15	
2КР112С-2	1	ф32 А III ℓ=11200	4	70,7	290,6
	2	ф8 А I ℓ= 380	52	0,15	
2КР112С-3	1	ф22 А III ℓ=11200	4	33,4	137,8
	2	ф6 А I ℓ= 380	52	0,08	

Арматура класса А-I и А-III по ГОСТ 5781-82

Нач. отд.	Агранович		1.424.1-6/89. 6С-71
Н. контр.	Кудрявцевская		
Гл. спец.	Савранский		
Зав. гр.	Кудрявцевская		Каркас 2КР 112С, 2КР112С-1...2КР112С-3
Исполн.	Соколова		Стадия Р; Лист; Листов 1
Провер.	Колина		ХАРЬКОВСКИЙ ПРОМСТРОЙНИИПРОЕКТ

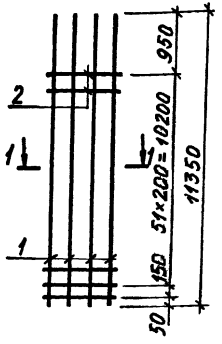

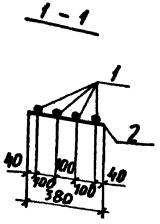

Марка каркаса	Поз.	Наименование	Кол.	Масса ед., кг	Общая масса, кг
2КР113С	1	ф25 А III ℓ=11350	4	43,7	182,8
	2	ф8 А I ℓ= 380	53	0,15	
2КР113С-1	1	ф28 А III ℓ=11350	4	54,8	227,2
	2	ф8 А I ℓ= 380	53	0,15	
2КР113С-2	1	ф32 А III ℓ=11350	4	71,6	294,4
	2	ф8 А I ℓ= 380	53	0,15	
2КР113С-3	1	ф22 А III ℓ=11350	4	33,8	139,4
	2	ф6 А I ℓ= 380	53	0,08	

Арматура класса А-I и А-III по ГОСТ 5781-82

Инв.№подл. | Подпись и дата | Взам. инв.№

Нач. отд.	Агранович		1.424.1-6/89. 6С-72
Н. контр.	Кудрявцевская		
Гл. спец.	Савранский		
Зав. гр.	Кудрявцевская		Каркас 2КР113С; 2КР113С-1...2КР113С-3
Исполн.	Соколова		Стадия Р; Лист; Листов 1
Провер.	Колина		ХАРЬКОВСКИЙ ПРОМСТРОЙНИИПРОЕКТ

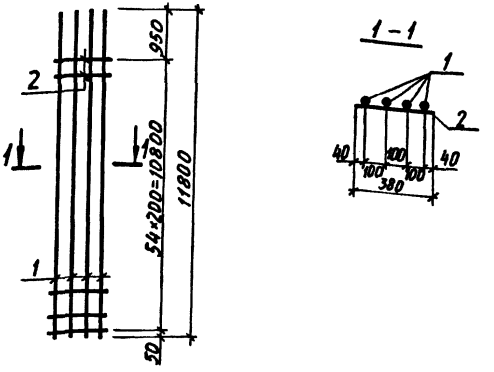

Марка каркаса	Поз.	Наименование	Кол.	Масса, ед., кг	Общая масса, кг
2КР118С	1	⌀25 AIII ℓ=11800	4	45,4	189,9
	2	⌀8 AI ℓ= 380	55	0,15	
2КР118С-1	1	⌀28 AIII ℓ=11800	4	57,0	236,3
	2	⌀8 AI ℓ= 380	55	0,15	
2КР118С-2	1	⌀32 AIII ℓ=11800	4	74,5	306,3
	2	⌀8 AI ℓ= 380	55	0,15	
2КР118С-3	1	⌀22 AIII ℓ=11800	4	35,2	145,2
	2	⌀6 AI ℓ= 380	55	0,08	

Арматура класса AI и AIII по ГОСТ 5781-82

Нач. отд.	Агранович		1.424.1-6/89. 6С-73
Н. контр.	Кудричевская		
Гл. спец.	Савранский		
Зав. гр.	Кудричевская		Каркас 2КР 118С; 2КР 118С-1... 2КР118С-3
Исполн.	Соколова		Стадия Р; Лист; Листов 1
Провер.	Копина		Харьковский промстройниипроект

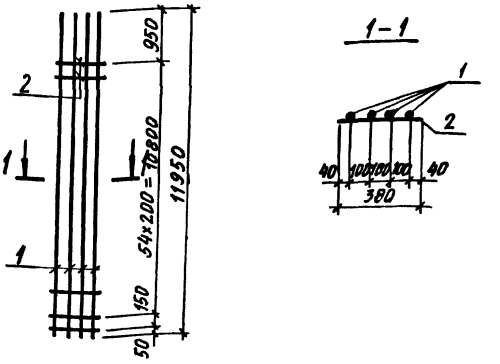

Марка каркаса	Поз.	Наименование	Кол.	Масса, ед., кг	Общая масса, кг
2КР119С	1	⌀25 AIII ℓ=11950	4	46,0	192,4
	2	⌀8 AI ℓ= 380	56	0,15	
2КР119С-1	1	⌀28 AIII ℓ=11950	4	57,7	239,2
	2	⌀8 AI ℓ= 380	56	0,15	
2КР119С-2	1	⌀32 AIII ℓ=11950	4	75,4	310,0
	2	⌀8 AI ℓ= 380	56	0,15	
2КР119С-3	1	⌀22 AIII ℓ=11950	4	35,6	146,9
	2	⌀6 AI ℓ= 380	56	0,08	

Арматура класса AI и AIII по ГОСТ 5781-82

Инв. № подл. | Подпись и дата | Взам. инв. №

Нач. отд.	Агранович		1.424.1-6/89. 6С-74
Н. контр.	Кудричевская		
Гл. спец.	Савранский		
Зав. гр.	Кудричевская		Каркас 2КР119С; 2КР119С-1... 2КР119С-3
Исполн.	Соколова		Стадия Р; Лист; Листов 1
Провер.	Копина		Харьковский промстройниипроект

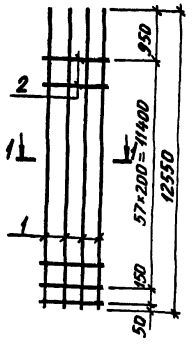

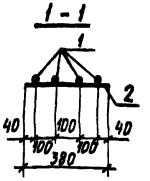

Марка каркаса	Поз.	Наименование		Кол.	Масса ед., кг	Общая масса, кг
2КР125С	1	ф25АIII	ℓ=12550	4	48,3	202,1
	2	ф8АI	ℓ= 380	59	0,15	
2КР125С-1	1	ф28АIII	ℓ=12550	4	60,6	251,3
	2	ф8АI	ℓ= 380	59	0,15	
2КР125С-2	1	ф32АIII	ℓ=12550	4	79,2	325,7
	2	ф8АI	ℓ= 380	59	0,15	
2КР125С-3	1	ф22АIII	ℓ=12550	4	37,4	154,3
	2	ф6АI	ℓ= 380	59	0,08	

Арматура класса АI и АIII по ГОСТ 5781-82

Нач. отд.	Агранович		
Н. контр.	Кудрявская		
Гл. спец.	Саврянский		
Зав. гр.	Кудрявская		
Исполн.	Соколова		
Провер.	Копина		

1.424.1-6/89. 6С-75

Каркас 2КР125С; 2КР125С-1... 2КР125С-3

Стадия	Лист	Листов
Р		1

ХАРЬКОВСКИЙ ПРОМСТРОЙНИИПРОЕКТ

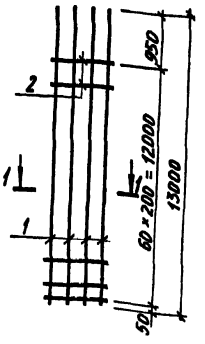

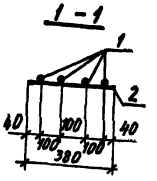

Марка каркаса	Поз.	Наименование		Кол.	Масса ед., кг	Общая масса, кг
2КР130С	1	ф25АIII	ℓ=13000	4	50,0	209,6
	2	ф8АI	ℓ= 380	61	0,15	
2КР130С-1	1	ф28АIII	ℓ=13000	4	62,8	260,4
	2	ф8АI	ℓ= 380	61	0,15	
2КР130С-2	1	ф32АIII	ℓ=13000	4	82,0	337,2
	2	ф8АI	ℓ= 380	61	0,15	
2КР130С-3	1	ф22АIII	ℓ=13000	4	38,7	159,7
	2	ф6АI	ℓ= 380	61	0,08	

Арматура класса АI и АIII по ГОСТ 5781-82

Нач. отд.	Агранович		
Н. контр.	Кудрявская		
Гл. спец.	Саврянский		
Зав. гр.	Кудрявская		
Исполн.	Соколова		
Провер.	Копина		

1.424.1-6/89. 6С-76

Каркас 2КР130С; 2КР130С-1... 2КР130С-3

Стадия	Лист	Листов
Р		1

ХАРЬКОВСКИЙ ПРОМСТРОЙНИИПРОЕКТ

Инв. № подл. | Подпись и дата | Взам. инв. №

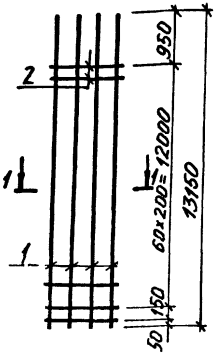

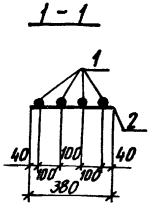

Марка каркаса	Поз.	Наименование	Кол.	Масса ед., кг	Общая масса, кг
2КР131С	1	ф25АIII ℓ=13150	4	50,6	211,7
	2	ф8АI ℓ= 380	62	0,15	
2КР131С-1	1	ф28АIII ℓ=13150	4	63,5	263,3
	2	ф8АI ℓ= 380	62	0,15	
2КР131С-2	1	ф32АIII ℓ=13150	4	83,0	341,3
	2	ф8АI ℓ= 380	62	0,15	
2КР131С-3	1	ф22АIII ℓ=13150	4	39,2	161,8
	2	ф6АI ℓ= 380	62	0,08	

Арматура класса А-I и А-III по ГОСТ 5781-82

Нач. отд.	Агранович		1.424.1-6/89. 6С-77
Н. контр.	Кудричевская		
Гл. спец.	Савранский		Каркас 2КР131С; 2КР131С-1... 2КР131С-3
Зав. гр.	Кудричевская		Стадия: Р; Лист: ; Листов: 1
Исполн.	Соколова		ХАРЬКОВСКИЙ ПРОМСТРОЙНИИПРОЕКТ
Провер.	Копина		

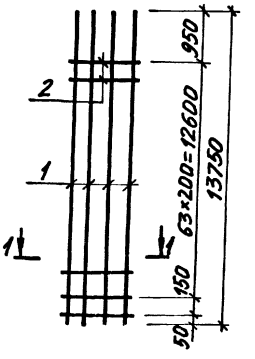

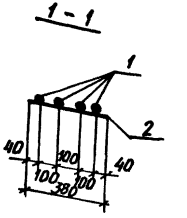

Марка каркаса	Поз.	Наименование	Кол.	Масса ед., кг	Общая масса, кг
2КР137С	1	ф25АIII ℓ=13750	4	52,9	221,4
	2	ф8АI ℓ= 380	65	0,15	
2КР137С-1	1	ф28АIII ℓ=13750	4	66,4	275,4
	2	ф8АI ℓ= 380	65	0,15	
2КР137С-2	1	ф32АIII ℓ=13750	4	86,8	357,0
	2	ф8АI ℓ= 380	65	0,15	
2КР137С-3	1	ф22АIII ℓ=13750	4	41,0	169,2
	2	ф6АI ℓ= 380	65	0,08	

Арматура класса А-I и А-III по ГОСТ 5781-82

Нач. отд.	Агранович		1.424.1-6/89. 6С-78
Н. контр.	Кудричевская		
Гл. спец.	Савранский		Каркас 2КР137С; 2КР137С-1... 2КР137С-3
Зав. гр.	Кудричевская		Стадия: Р; Лист: ; Листов: 1
Исполн.	Соколова		ХАРЬКОВСКИЙ ПРОМСТРОЙНИИПРОЕКТ
Провер.	Копина		

Инв. № подл. | Подпись и дата | Взам. инв. №

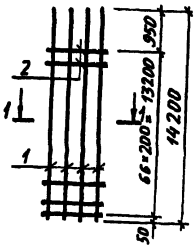

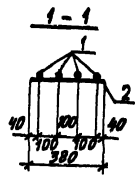

Марка каркаса	Поз.	Наименование		Кол.	Масса, ед., кг	Общая масса, кг
2КР142С	1	⌀25AIII	ℓ=14200	4	54,7	228,9
	2	⌀8AI	ℓ= 380	67	0,15	
2КР142С-1	1	⌀28AIII	ℓ=14200	4	68,6	284,5
	2	⌀8AI	ℓ= 380	67	0,15	
2КР142С-2	1	⌀32AIII	ℓ=14200	4	89,6	368,5
	2	⌀8AI	ℓ= 380	67	0,15	
2КР142С-3	1	⌀22AIII	ℓ=14200	4	42,3	174,6
	2	⌀6AI	ℓ= 380	67	0,08	

Арматура класса А-I и А-III по ГОСТ 5781-82

Нач. отд.	Атрановичу		
Гл. контр.	Кудинчевская		
Гл. спец.	Савранский		
Зав. гр.	Кудинчевская		
Исполн.	Соколова		
Провер.	Копина		

1.424.1-6/89.6С-79

Каркас
2КР142С;
2КР142С-1...2КР142С-3

Стадия	Лист	Листов
Р		1

ХАРЬКОВСКИЙ ПРОМСТРОЙНИИПРОЕКТ

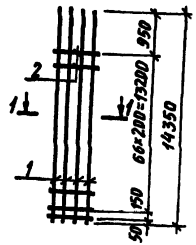

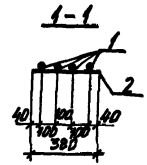

Марка каркаса	Поз.	Наименование		Кол.	Масса, ед., кг	Общая масса, кг
2КР143С	1	⌀25AIII	ℓ=14350	4	55,2	231,0
	2	⌀8AI	ℓ= 380	68	0,15	
2КР143С-1	1	⌀28AIII	ℓ=14350	4	69,3	287,4
	2	⌀8AI	ℓ= 380	68	0,15	
2КР143С-2	1	⌀32AIII	ℓ=14350	4	90,5	372,2
	2	⌀8AI	ℓ= 380	68	0,15	
2КР143С-3	1	⌀22AIII	ℓ=14350	4	42,8	176,6
	2	⌀6AI	ℓ= 380	68	0,08	

Арматура класса А-I и А-III по ГОСТ 5781-82

Инв. № подл. | Подпись и дата | Взам. инв. №

Нач. отд.	Атрановичу		
Н. контр.	Кудинчевская		
Гл. спец.	Савранский		
Зав. гр.	Кудинчевская		
Исполн.	Соколова		
Провер.	Копина		

1.424.1-6/89.6С-80

Каркас
2КР143С;
2КР143С-1...2КР143С-3

Стадия	Лист	Листов
Р		1

ХАРЬКОВСКИЙ ПРОМСТРОЙНИИПРОЕКТ

2КР149С;
2КР149С-1... 2КР149С-3

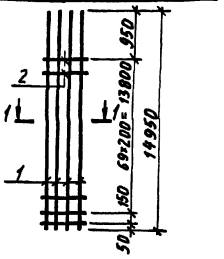

2КР154С; 2КР154С-1

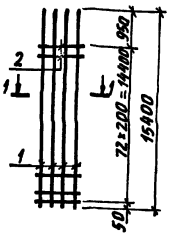

1 - 1

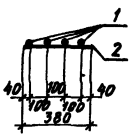

Марка каркаса	Поз.	Наименование		Кол	Масса, ед., кг	Общая масса, кг
2КР149С	1	ф25АIII	ℓ=14950	4	57,6	241,1
	2	ф8АI	ℓ= 380	71	0,15	
2КР149С-1	1	ф28АIII	ℓ=14950	4	72,2	299,5
	2	ф8АI	ℓ= 380	71	0,15	
2КР149С-2	1	ф32АIII	ℓ=14950	4	94,3	387,9
	2	ф8АI	ℓ= 380	71	0,15	
2КР149С-3	1	ф22АIII	ℓ=14950	4	44,6	184,1
	2	ф6АI	ℓ= 380	71	0,08	
2КР154С	1	ф25АIII	ℓ=15400	4	59,3	248,2
	2	ф8АI	ℓ= 380	73	0,15	
2КР154С-1	1	ф28АIII	ℓ=15400	4	74,4	308,6
	2	ф8АI	ℓ= 380	73	0,15	

Арматура класса АI и АIII по ГОСТ 5781-82

Нач. отд.	Агранович		
Н. контр.	Кудрявская		
Гл. спец.	Савранский		
Зав. гр.	Кудрявская		
Исполн.	Соколова		
Провер.	Копина		

1.424.1-6/89 6С-81

Каркас
2КР149С; 2КР149С-1...2КР149С-3
2КР154С; 2КР154С-1

Стадия	Лист	Листов
Р		1

ХАРЬКОВСКИЙ ПРОМСТРОЙНИИПРОЕКТ

2КР154С-2, 2КР154С-3 2КР155С; 2КР155С-1... 2КР155С-3

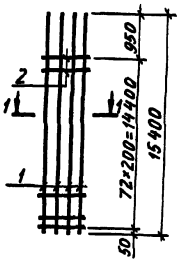

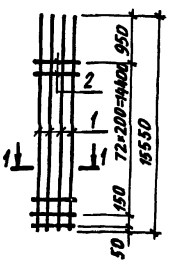

1 - 1

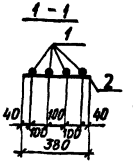

Марка каркаса	Поз	Наименование		Кол	Масса, ед, кг	Общая масса, кг
2КР154С-2	1	ф32АIII	ℓ=15400	4	97,2	399,8
	2	ф8АI	ℓ= 380	73	0,15	
2КР154С-3	1	ф22АIII	ℓ=15400	4	45,9	189,4
	2	ф6АI	ℓ= 380	73	0,08	
2КР155С	1	ф25АIII	ℓ=15550	4	59,9	250,7
	2	ф8АI	ℓ= 380	74	0,15	
2КР155С-1	1	ф28АIII	ℓ=15550	4	75,1	311,5
	2	ф8АI	ℓ= 380	74	0,15	
2КР155С-2	1	ф32АIII	ℓ=15550	4	98,1	403,5
	2	ф8АI	ℓ= 380	74	0,15	
2КР155С-3	1	ф22АIII	ℓ=15550	4	46,3	191,1
	2	ф6АI	ℓ= 380	74	0,08	

Арматура класса АI и АIII по ГОСТ 5781-82

Нач. отд.	Агранович		
Н. контр.	Кудрявская		
Гл. спец.	Савранский		
Зав. гр.	Кудрявская		
Исполн.	Соколова		
Провер.	Копина		

1.424.1-6/89. 6С-82

Каркас
2КР154С-2; 2КР154С-3,
2КР155С;
2КР155С-1... 2КР155С-3

Стадия	Лист	Листов
Р		1

ХАРЬКОВСКИЙ ПРОМСТРОЙНИИПРОЕКТ

Инв. № подл. | Подпись и дата | Взам. инв. №

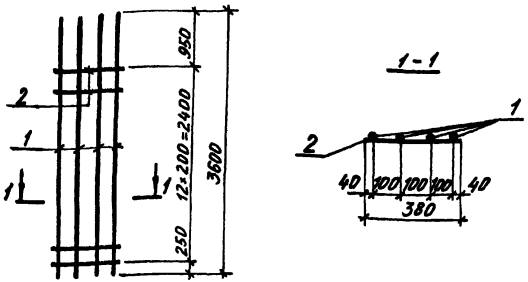

Марка каркаса	Поз.	Наименование	Кол.	Масса ед., кг	Общая масса, кг
2КР36С	1	Ø25AIII ℓ=3600	4	13,9	57,6
	2	Ø8AI ℓ= 380	13	0,15	
2КР36С-1	1	Ø28AIII ℓ=3600	4	17,4	71,6
	2	Ø8AI ℓ= 380	13	0,15	
2КР36С-2	1	Ø32AIII ℓ=3600	4	22,7	92,8
	2	Ø8AI ℓ= 380	13	0,15	
2КР36С-3	1	Ø22AIII ℓ=3600	4	10,7	43,8
	2	Ø6AI ℓ= 380	13	0,08	

Арматура класса А-I и А-III по ГОСТ 5781-82

Нач. отд.	Аранович	
Н. контр.	Кудрявцевская	
Гл. спец.	Сафранский	
Зав. гр.	Кудрявцевская	
Исполн.	Соколова	
Провер.	Копина	

1.424.1-6/89. 6С-83

Каркас 2КР36С; 2КР36С-1...2КР36С-3

Стадия	Лист	Листов
Р		1

ХАРЬКОВСКИЙ ПРОМСТРОЙНИИПРОЕКТ

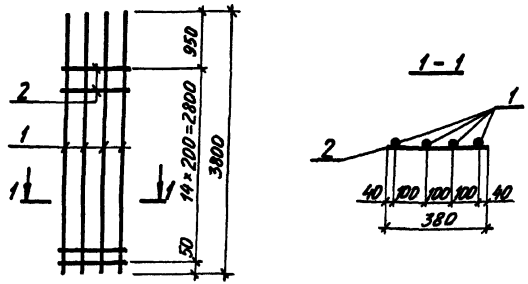

Марка каркаса	Поз.	Наименование	Кол.	Масса ед., кг	Общая масса, кг
2КР38С	1	Ø25AIII ℓ=3800	4	14,6	60,7
	2	Ø8AI ℓ= 380	15	0,15	
2КР38С-1	1	Ø28AIII ℓ=3800	4	18,4	75,9
	2	Ø8AI ℓ= 380	15	0,15	
2КР38С-2	1	Ø32AIII ℓ=3800	4	24,0	98,3
	2	Ø8AI ℓ= 380	15	0,15	
2КР38С-3	1	Ø22AIII ℓ=3800	4	11,3	46,4
	2	Ø6AI ℓ= 380	15	0,08	

Арматура класса А-I и А-III по ГОСТ 5781-82

Инв. № подл. | Подпись и дата | Взам. инв. №

Нач. отд.	Аранович	
Н. контр.	Кудрявцевская	
Гл. спец.	Сафранский	
Зав. гр.	Кудрявцевская	
Исполн.	Соколова	
Провер.	Копина	

1.424.1-6/89. 6С-84

Каркас 2КР38С; 2КР38С-1...2КР38С-3

Стадия	Лист	Листов
Р		1

ХАРЬКОВСКИЙ ПРОМСТРОЙНИИПРОЕКТ

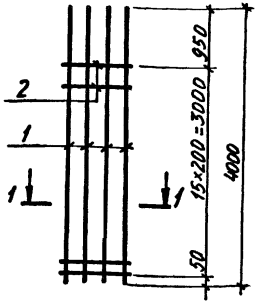

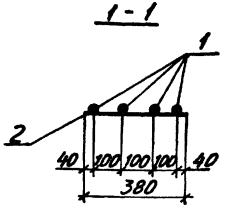

Марка каркаса	Поз.	Наименование	Кол.	Масса ед., кг	Общая масса, кг
2КР40С	1	Ø25AIII ℓ=4000	4	15,4	64,0
	2	Ø8AI ℓ=380	16	0,15	
2КР40С-1	1	Ø28AIII ℓ=4000	4	19,3	79,6
	2	Ø8AI ℓ=380	16	0,15	
2КР40С-2	1	Ø32AIII ℓ=4000	4	25,2	103,4
	2	Ø8AI ℓ=380	16	0,15	
2КР40С-3	1	Ø22AIII ℓ=4000	4	11,9	48,9
	2	Ø6AI ℓ=380	16	0,08	

Арматура класса А-I и А-III по ГОСТ 5781-82

Нач. отд.	Агранович		1.424.1-6/89. 6С-85
Н. контр.	Кудрявцевская		
Гл. спец.	Савранский		
Зав. гр.	Кудрявцевская		Каркас 2КР40С; 2КР40С-1...2КР40С-3
Исполн.	Соколова		Стадия Р; Лист; Листов 1
Провер.	Копина		ХАРЬКОВСКИЙ ПРОМСТРОЙНИИПРОЕКТ

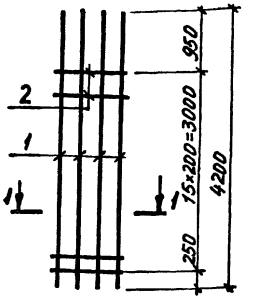

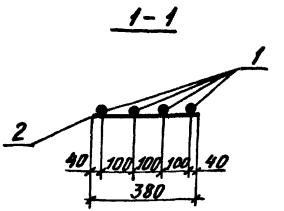

Марка каркаса	Поз.	Наименование	Кол.	Масса ед., кг	Общая масса, кг
2КР42С	1	Ø25AIII ℓ=4200	4	16,2	67,2
	2	Ø8AI ℓ=380	16	0,15	
2КР42С-1	1	Ø28AIII ℓ=4200	4	20,3	83,6
	2	Ø8AI ℓ=380	16	0,15	
2КР42С-2	1	Ø32AIII ℓ=4200	4	26,5	108,4
	2	Ø8AI ℓ=380	16	0,15	
2КР42С-3	1	Ø22AIII ℓ=4200	4	12,5	51,3
	2	Ø6AI ℓ=380	16	0,08	

Арматура класса А-I и А-III по ГОСТ 5781-82

Нач. отд.	Агранович		1.424.1-6/89. 6С-86
Н. контр.	Кудрявцевская		
Гл. спец.	Савранский		
Зав. гр.	Кудрявцевская		Каркас 2КР42С; 2КР42С-1...2КР42С-3
Исполн.	Соколова		Стадия Р; Лист; Листов 1
Провер.	Копина		ХАРЬКОВСКИЙ ПРОМСТРОЙНИИПРОЕКТ

Инв. № подл. | Подпись и дата | Взам. инв. №

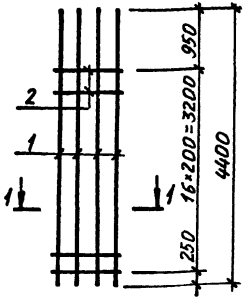

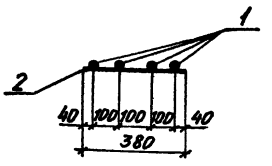

Марка каркаса	Поз.	Наименование	Кол.	Масса ед., кг	Общая масса, кг
2КР44С	1	Ø25AIII ℓ=4400	4	16,9	70,2
	2	Ø8AI ℓ= 380	17	0,15	
2КР44С-1	1	Ø28AIII ℓ=4400	4	21,3	87,8
	2	Ø8AI ℓ= 380	17	0,15	
2КР44С-2	1	Ø32AIII ℓ=4400	4	27,8	113,8
	2	Ø8AI ℓ= 380	17	0,15	
2КР44С-3	1	Ø22AIII ℓ=4400	4	13,1	53,6
	2	Ø6AI ℓ= 380	17	0,08	
2КР44С-4	1	Ø36AIII ℓ=4400	4	35,5	145,8
	2	Ø10AI ℓ= 380	17	0,23	

Арматура класса A-I и A-III по ГОСТ5781-82

Нач. отд.	Агранович		
Н. контр.	Кудрявская		
Гл. спец.	Савранский		
Зав. гр.	Кудрявская		
Исполн.	Соколова		
Провер.	Копина		

1.424.1-6/89. 6С-87

Каркас 2КР44С; 2КР44С-1... 2КР44С-4

Стадия	Лист	Листов
Р		1

ХАРЬКОВСКИЙ ПРОМСТРОЙНИИПРОЕКТ

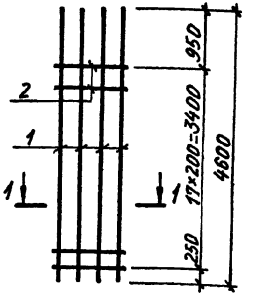

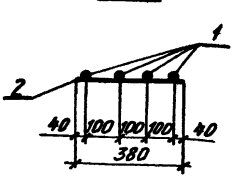

Марка каркаса	Поз.	Наименование	Кол.	Масса ед., кг	Общая масса, кг
2КР46С	1	Ø25AIII ℓ=4600	4	17,7	73,5
	2	Ø8AI ℓ= 380	18	0,15	
2КР46С-1	1	Ø28AIII ℓ=4600	4	22,2	91,3
	2	Ø8AI ℓ= 380	18	0,15	
2КР46С-2	1	Ø32AIII ℓ=4600	4	29,0	118,7
	2	Ø8AI ℓ= 380	18	0,15	
2КР46С-3	1	Ø22AIII ℓ=4600	4	13,7	56,2
	2	Ø6AI ℓ= 380	18	0,08	

Арматура класса A-I и A-III по ГОСТ5781-82

Инв. № подл. | Подпись и дата | Взам. инв. №

Нач. отд.	Агранович		
Н. контр.	Кудрявская		
Гл. спец.	Савранский		
Зав. гр.	Кудрявская		
Исполн.	Соколова		
Провер.	Копина		

1.424.1-6/89. 6С-88

Каркас 2КР46С; 2КР46С-1... 2КР46С-3

Стадия	Лист	Листов
Р		1

ХАРЬКОВСКИЙ ПРОМСТРОЙНИИПРОЕКТ

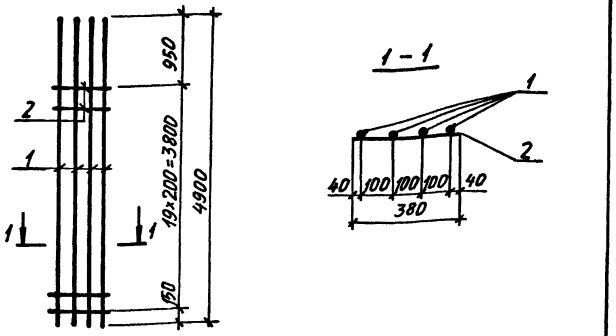

Марка каркаса	Поз.	Наименование	Кол.	Масса ед., кг	Общая масса, кг
2КР49С	1	ф 25АIII ℓ=4900	4	18,9	78,6
	2	ф 8АI ℓ= 380	20	0,15	
2КР49С-1	1	ф 28АIII ℓ=4900	4	23,7	97,8
	2	ф 8АI ℓ= 380	20	0,15	
2КР49С-2	1	ф 32АIII ℓ=4900	4	30,9	126,6
	2	ф 8АI ℓ= 380	20	0,15	
2КР49С-3	1	ф 22АIII ℓ=4900	4	14,6	60,0
	2	ф 6АI ℓ= 380	20	0,08	

Арматура класса А-I и А-III по ГОСТ 5781-82

Нач. отд.	Агранович		
Н. контр.	Кудрявцевская		
Гл. спец.	Савранский		
Зав. гр.	Кудрявцевская		
Исполн.	Соколова		
Провер.	Копина		

1.424.1-6/89. 6С-89

Каркас 2КР49С; 2КР49С-1... 2КР49С-3

Стадия	Лист	Листов
Р		1

ХАРЬКОВСКИЙ ПРОМСТРОЙНИИПРОЕКТ

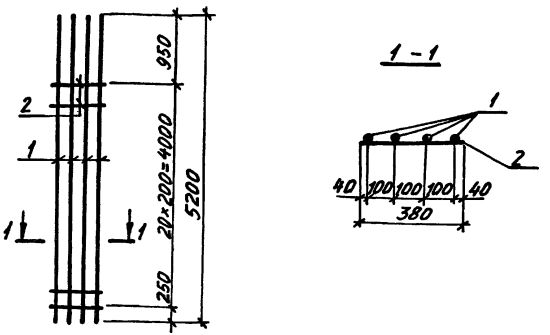

Марка каркаса	Поз.	Наименование	Кол.	Масса ед., кг	Общая масса, кг
2КР52С	1	Ø 25АIII ℓ=5200	4	20,0	83,2
	2	Ø 8АI ℓ= 380	21	0,15	
2КР52С-1	1	Ø 28АIII ℓ=5200	4	25,1	103,6
	2	Ø 8АI ℓ= 380	21	0,15	
2КР52С-2	1	Ø 32АIII ℓ=5200	4	32,8	134,4
	2	Ø 8АI ℓ= 380	21	0,15	
2КР52С-3	1	Ø 22АIII ℓ=5200	4	15,5	63,7
	2	Ø 6АI ℓ= 380	21	0,08	
2КР52С-4	1	Ø 36АIII ℓ=5200	4	41,5	170,8
	2	Ø 10АI ℓ= 380	21	0,23	

Арматура класса А-I и А-III по ГОСТ 5781-82

Инв.№ подл. | Подпись и дата | Взам. инв.№

Нач.отд.	Агранович		
Н. контр.	Кудрявцевская		
Гл. спец.	Савранский		
Зав. гр.	Кудрявцевская		
Исполн.	Соколова		
Провер.	Копина		

1.424.1-6/89. 6С-90

Каркас 2КР52С; 2КР52С-1...2КР52С-4

Стадия	Лист	Листов
Р		1

ХАРЬКОВСКИЙ ПРОМСТРОЙНИИПРОЕКТ

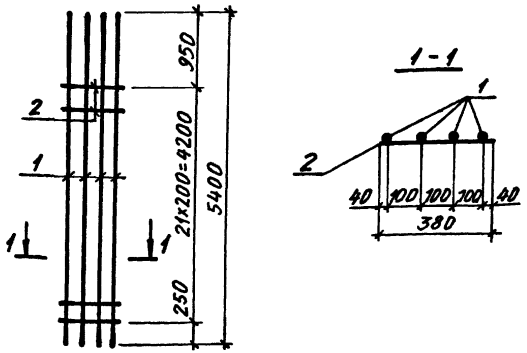

Марка каркаса	Поз.	Наименование	Кол.	Масса ед., кг	Общая масса, кг
2КР54С	1	Ø25AIII ℓ=5400	4	20,8	86,5
	2	Ø8AI ℓ=380	22	0,15	
2КР54С-1	1	Ø28AIII ℓ=5400	4	26,1	107,7
	2	Ø8AI ℓ=380	22	0,15	
2КР54С-2	1	Ø32AIII ℓ=5400	4	34,1	139,7
	2	Ø8AI ℓ=380	22	0,15	
2КР54С-3	1	Ø22AIII ℓ=5400	4	16,1	66,2
	2	Ø6AI ℓ=380	22	0,08	

Арматура класса A-I и A-III по ГОСТ 5781-82

Нач. отд.	Агранович		1.424.1-6/89.6С-91
Н. контр.	Кудрячевская		
Гл. спец.	Савранский		
Зав. гр.	Кудрячевская		Каркас 2КР54С; 2КР54С-1... 2КР54С-3
Исполн.	Соколова		Стадия Р; Лист; Листов 1
Провер.	Копина		ХАРЬКОВСКИЙ ПРОМСТРОЙНИИПРОЕКТ

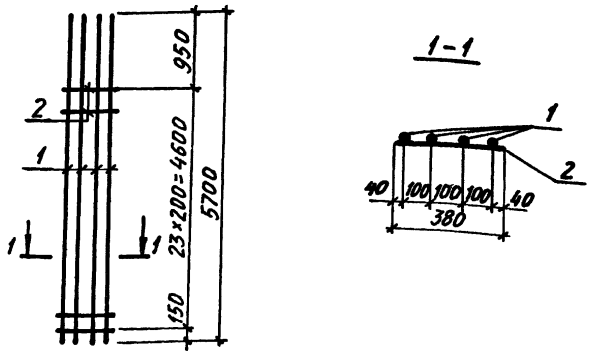

Марка каркаса	Поз.	Наименование	Кол.	Масса ед., кг	Общая масса, кг
2КР57С	1	Ø25AIII ℓ=5700	4	21,9	91,2
	2	Ø8AI ℓ=380	24	0,15	
2КР57С-1	1	Ø28AIII ℓ=5700	4	27,5	113,6
	2	Ø8AI ℓ=380	24	0,15	
2КР57С-2	1	Ø32AIII ℓ=5700	4	36,0	147,6
	2	Ø8AI ℓ=380	24	0,15	
2КР57С-3	1	Ø22AIII ℓ=5700	4	17,0	69,9
	2	Ø6AI ℓ=380	24	0,08	

Арматура класса A-I и A-III по ГОСТ 5781-82

Инв.№ подл. | Подпись и дата | Взам. инв.№

Нач. отд.	Агранович		1.424.1-6/89.6С-92
Н. контр.	Кудрячевская		
Гл. спец.	Савранский		
Зав. гр.	Кудрячевская		Каркас 2КР57С; 2КР57С-1... 2КР57С-3
Исполн.	Соколова		Стадия Р; Лист; Листов 1
Провер.	Копина		ХАРЬКОВСКИЙ ПРОМСТРОЙНИИПРОЕКТ

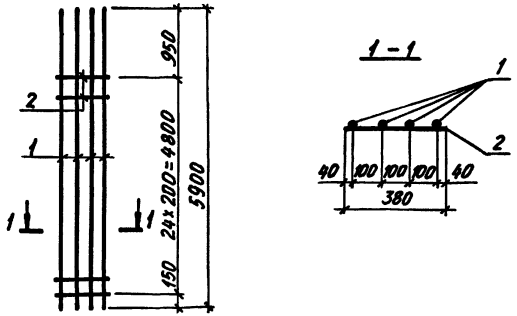

Марка каркаса	Поз	Наименование	Кол.	Масса ед., кг	Общая масса, кг
2КР59С	1	Ø25AIII ℓ=5900	4	22,7	94,6
	2	Ø8AI ℓ=380	25	0,15	
2КР59С-1	1	Ø28AIII ℓ=5900	4	28,5	117,8
	2	Ø8AI ℓ=380	25	0,15	
2КР59С-2	1	Ø32AIII ℓ=5900	4	37,2	152,6
	2	Ø8AI ℓ=380	25	0,15	
2КР59С-3	1	Ø22AIII ℓ=5900	4	17,6	72,4
	2	Ø6AI ℓ=380	25	0,08	

Арматура класса A-I и A-III по ГОСТ 5781-82

Нач. отд.	Агранович		1.424.1-6/89. 6С-93
Н. контр.	Кудрявцевская		
Гл. спец.	Савранский		Каркас 2КР59С; 2КР59С-1...2КР59С-3
Зав. гр.	Кудрявцевская		Стадия Р; Лист; Листов 1
Исполн.	Соколова		Харьковский промстройниипроект
Провер.	Копина		

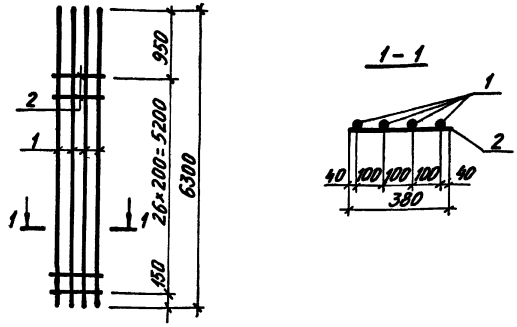

Марка каркаса	Поз.	Наименование	Кол.	Масса ед., кг	Общая масса, кг
2КР63С	1	Ø25AIII ℓ=6300	4	24,3	101,3
	2	Ø8AI ℓ=380	27	0,15	
2КР63С-1	1	Ø28AIII ℓ=6300	4	30,4	125,7
	2	Ø8AI ℓ=380	27	0,15	
2КР63С-2	1	Ø32AIII ℓ=6300	4	39,8	163,3
	2	Ø8AI ℓ=380	27	0,15	
2КР63С-3	1	Ø22AIII ℓ=6300	4	18,8	77,4
	2	Ø6AI ℓ=380	27	0,08	

Арматура класса A-I и A-III по ГОСТ 5781-82

Инв. № подл. | Подпись и дата | Взам. инв. №

Нач. отд.	Агранович		1.424.1-6/89. 6С-94
Н. контр.	Кудрявцевская		
Гл. спец.	Савранский		Каркас 2КР63С; 2КР63С-1...2КР63С-3
Зав. гр.	Кудрявцевская		Стадия Р; Лист; Листов 1
Исполн.	Соколова		Харьковский промстройниипроект
Провер.	Копина		

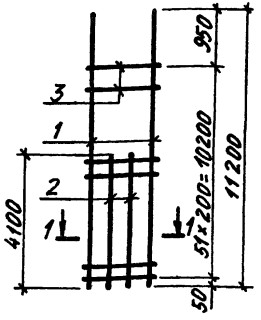

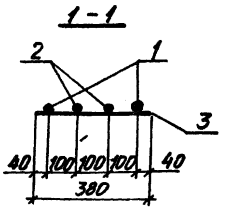

Марка каркаса	Поз.	Наименование	Кол.	Масса ед., кг	Общая масса, кг
3КР112С	1	Ø25AIII ℓ=11200	2	43,1	125,6
	2	Ø25AIII ℓ= 4100	2	15,8	
	3	Ø8AI ℓ= 380	52	0,15	
3КР112С-1	1	Ø28AIII ℓ=11200	2	54,1	155,6
	2	Ø28AIII ℓ= 4100	2	19,8	
	3	Ø8AI ℓ= 380	52	0,15	
3КР112С-2	1	Ø32AIII ℓ=11200	2	70,7	201,0
	2	Ø32AIII ℓ= 4100	2	25,9	
	3	Ø8AI ℓ= 380	52	0,15	
3КР112С-3	1	Ø22AIII ℓ=11200	2	33,4	95,4
	2	Ø22AIII ℓ= 4100	2	12,2	
	3	Ø6AI ℓ= 380	52	0,08	

Арматура класса А-I и А-III по ГОСТ 5781-82

Нач. отд.	Агранович		
Н. контр.	Кудрявцевская		
Гл. спец.	Савранский		
Зав. гр.	Кудрявцевская		
Исполн.	Соколова		
Провер.	Колина		

1.424.1-6/89. 6С-95

Каркас 3КР112С; 3КР112С-1; 3КР112С-2; 3КР112С-3

Стадия	Лист	Листов
Р		1

ХАРЬКОВСКИЙ ПРОМСТРОЙНИИПРОЕКТ

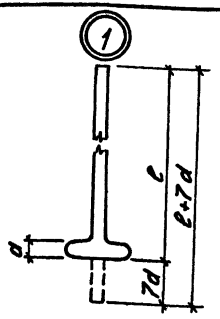

Ø, мм и класс арматуры	Длина ℓ, мм	Длина заготовки (ℓ+7d) мм	Масса, кг
36AIII	5500	5750	45,9
36AIII	6100	6350	50,7
36AIII	6500	6750	53,9
36AIII	9250	9500	75,9
36AIII	9500	9750	77,9
36AIII	9850	10100	80,7
36AIII	10100	10350	82,7
36AIII	10450	10700	85,5
36AIII	10700	10980	87,9
36AIII	11050	11330	90,3

Ø, мм и класс арматуры	Длина ℓ, мм	Длина заготовки (ℓ+7d) мм	Масса, кг
36AIII	11300	11550	92,7
36AIII	11650	11900	95,1
36AIII	11900	12150	97,1
36AIII	13750	14000	111,9
36AIII	14200	14450	115,5
36AIII	14350	14600	116,7
36AIII	14950	15200	121,4
36AIII	15400	15650	125,0
36AIII	15550	15800	126,2
40AIII	6100	6380	63,0
40AIII	6500	6780	66,9
40AIII	10450	10730	105,9
40AIII	10700	10980	108,4
40AIII	11050	11330	111,8
40AIII	11300	11580	114,3
40AIII	11650	11930	117,7
40AIII	11900	12180	120,2
40AIII	14950	15230	150,3
40AIII	15400	15680	154,8
40AIII	15550	15830	156,2

Инв. № подл. | Подпись и дата | Взам. инв. №

Нач. отд.	Агранович		
Н. контр.	Кудрявцевская		
Гл. спец.	Савранский		
Зав. гр.	Кудрявцевская		
Исполн.	Соколова		
Провер.	Колина		

1.424.1-6/89. 6С-96

Узел 1. Арматурные стержни с высаженными головками

Стадия	Лист	Листов
Р		1

ХАРЬКОВСКИЙ ПРОМСТРОЙНИИПРОЕКТ

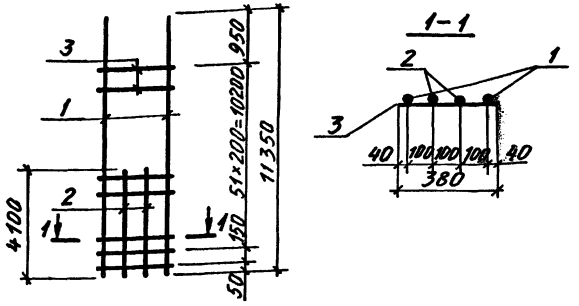

Марка каркаса	Поз.	Наименование	Кол.	Масса ед., кг	Общая масса, кг
3КР113С	1	Ø25AIII ℓ=11350	2	43,7	127,0
	2	Ø25AIII ℓ=4100	2	15,8	
	3	Ø8AI ℓ=380	53	0,15	
3КР113С-1	1	Ø28AIII ℓ=11350	2	54,8	157,2
	2	Ø28AIII ℓ=4100	2	19,8	
	3	Ø8AI ℓ=380	53	0,15	
3КР113С-2	1	Ø32AIII ℓ=11350	2	71,6	203,0
	2	Ø32AIII ℓ=4100	2	25,9	
	3	Ø8AI ℓ=380	53	0,15	
3КР113С-3	1	Ø22AIII ℓ=11350	2	33,8	96,2
	2	Ø22AIII ℓ=4100	2	12,2	
	3	Ø6AI ℓ=380	53	0,08	

Арматура класса А-I и А-III по ГОСТ 5781-82

Нач. отд.	Агранович		1.424.1-6/89. 6С-97
Н. контр.	Кудрявцевская		
Гл. спец.	Саврасский		
Зав. гр.	Кудрявцевская		Каркас 3КР113С; 3КР113С-1...3КР113С-3
Исполн.	Соколова		Стадия Р; Лист; Листов 1
Провер.	Копина		Харьковский Промстройниипроект

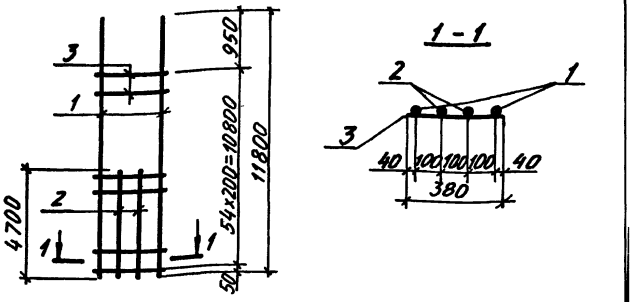

Марка каркаса	Поз.	Наименование	Кол.	Масса ед., кг	Общая масса, кг
3КР118С	1	Ø25AIII ℓ=11800	2	45,4	135,3
	2	Ø25AIII ℓ=4700	2	18,1	
	3	Ø8AI ℓ=380	55	0,15	
3КР118С-1	1	Ø28AIII ℓ=11800	2	57,0	167,7
	2	Ø28AIII ℓ=4700	2	22,7	
	3	Ø8AI ℓ=380	55	0,15	
3КР118С-2	1	Ø32AIII ℓ=11800	2	74,5	216,7
	2	Ø32AIII ℓ=4700	2	29,7	
	3	Ø8AI ℓ=380	55	0,15	
3КР118С-3	1	Ø22AIII ℓ=11800	2	35,2	102,8
	2	Ø22AIII ℓ=4700	2	14,0	
	3	Ø6AI ℓ=380	55	0,08	

Арматура класса А-I и А-III по ГОСТ 5781-82

Инв. № подл. | Подпись и дата | Взам. инв. №

Нач. отд.	Агранович		1.424.1-6/89. 6С-98
Н. контр.	Кудрявцевская		
Гл. спец.	Саврасский		
Зав. гр.	Кудрявцевская		Каркас 3КР118С; 3КР118С-1...3КР118С-3
Исполн.	Соколова		Стадия Р; Лист; Листов 1
Провер.	Копина		Харьковский Промстройниипроект

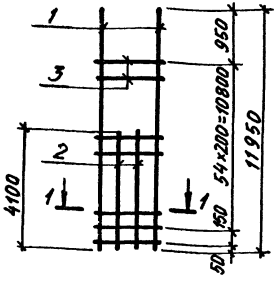

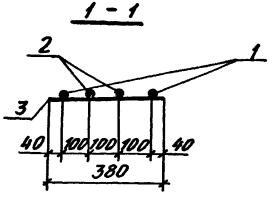

Марка каркаса	Поз.	Наименование	Кол.	Масса ед., кг	Общая масса, кг
3КР119С	1	Ø25АIII ℓ=11950	2	46,0	132,0
	2	Ø25АIII ℓ= 4100	2	15,8	
	3	Ø8АI ℓ= 380	56	0,15	
3КР119С-1	1	Ø28АIII ℓ=11950	2	57,7	163,4
	2	Ø28АIII ℓ=4100	2	19,8	
	3	Ø8АI ℓ= 380	56	0,15	
3КР119С-2	1	Ø32АIII ℓ=11950	2	75,4	211,0
	2	Ø32АIII ℓ= 4100	2	25,9	
	3	Ø8АI ℓ= 380	56	0,15	
3КР119С-3	1	Ø22АIII ℓ=11950	2	35,6	100,1
	2	Ø22АIII ℓ= 4100	2	12,3	
	3	Ø6АI ℓ= 380	56	0,08	

Арматура класса А-I и А-III по ГОСТ 5781-82

Нач. отд.	Агранович	
Н. контр.	Кудричевская	
Гл. спец.	Савранский	
Зав. гр.	Кудричевская	
Исполн.	Соколова	
Провер.	Копина	

1.424.1-6/89. 6С-99

Каркас 3КР119С; 3КР119С-1...3КР119С-3

Стадия	Лист	Листов
Р		1

ХАРЬКОВСКИЙ ПРОМСТРОЙНИИПРОЕКТ

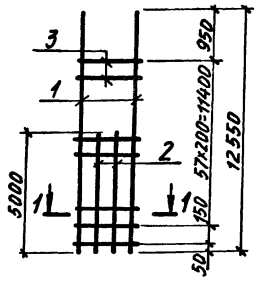

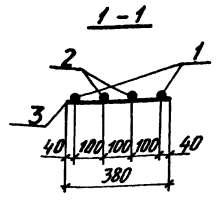

Марка каркаса	Поз.	Наименование	Кол.	Масса ед., кг	Общая масса, кг
3КР125С	1	Ø25АIII ℓ=12550	2	48,3	144,1
	2	Ø25АIII ℓ=5000	2	19,3	
	3	Ø8АI ℓ= 380	59	0,15	
3КР125С-1	1	Ø28АIII ℓ=12550	2	60,6	178,5
	2	Ø28АIII ℓ=5000	2	24,2	
	3	Ø8АI ℓ= 380	59	0,15	
3КР125С-2	1	Ø32АIII ℓ=12550	2	79,2	230,5
	2	Ø32АIII ℓ=5000	2	31,6	
	3	Ø8АI ℓ= 380	59	0,15	
3КР125С-3	1	Ø22АIII ℓ=12550	2	37,4	109,3
	2	Ø22АIII ℓ=5000	2	14,9	
	3	Ø6АI ℓ= 380	59	0,08	

Арматура класса А-I и А-III по ГОСТ 5781-82

Нач. отд.	Агранович	
Н. контр.	Кудричевская	
Гл. спец.	Савранский	
Зав. гр.	Кудричевская	
Исполн.	Соколова	
Провер.	Копина	

1.424.1-6/89. 6С-100

Каркас 3КР125С; 3КР125С-1...3КР125С-3

Стадия	Лист	Листов
Р		1

ХАРЬКОВСКИЙ ПРОМСТРОЙНИИПРОЕКТ

Инв. № подл. | Подпись и дата | Взам. инв. №

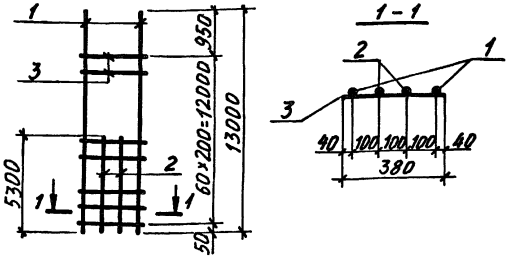

Марка каркаса	Поз.	Наименование		Кол	Масса ед., кг	Общая масса, кг
3КР130С	1	Ø25AIII	ℓ=13000	2	50,0	150,2
	2	Ø25AIII	ℓ=5300	2	20,4	
	3	Ø8AI	ℓ=380	61	0,15	
3КР130С-1	1	Ø28AIII	ℓ=13000	2	62,8	186,0
	2	Ø28AIII	ℓ=5300	2	25,6	
	3	Ø8AI	ℓ=380	61	0,15	
3КР130С-2	1	Ø32AIII	ℓ=13000	2	82,0	240,0
	2	Ø32AIII	ℓ=5300	2	33,4	
	3	Ø8AI	ℓ=380	61	0,15	
3КР130С-3	1	Ø22AIII	ℓ=13000	2	38,7	113,9
	2	Ø22AIII	ℓ=5300	2	15,8	
	3	Ø6AI	ℓ=380	61	0,08	

Арматура класса А-I и А-III по ГОСТ 5781-82

Нач. отд.	Атранович		
Н. контр.	Кудрячевская		
Гл. спец.	Савранский		
Зав. гр.	Кудрячевская		
Исполн.	Соколова		
Провер.	Копина		

1.424.1-6/89. ГС-101

Каркас 3КР130С; 3КР130С-1... 3КР130С-3

Стадия	Лист	Листов
Р		1

ХАРЬКОВСКИЙ ПРОМСТРОЙНИИПРОЕКТ

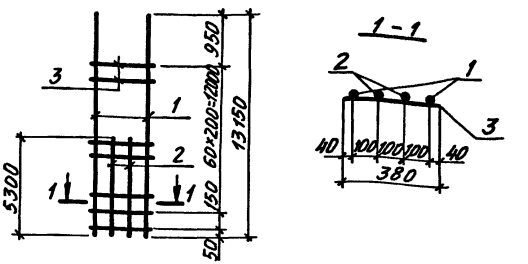

Марка каркаса	Поз	Наименование		Кол	Масса ед., кг	Общая масса, кг
3КР131С	1	Ø25AIII	ℓ=13150	2	50,6	151,3
	2	Ø25AIII	ℓ=5300	2	20,4	
	3	Ø8AI	ℓ=380	62	0,15	
3КР131С-1	1	Ø28AIII	ℓ=13150	2	63,5	187,5
	2	Ø28AIII	ℓ=5300	2	25,6	
	3	Ø8AI	ℓ=380	62	0,15	
3КР131С-2	1	Ø32AIII	ℓ=13150	2	83,0	242,1
	2	Ø32AIII	ℓ=5300	2	33,4	
	3	Ø8AI	ℓ=380	62	0,15	
3КР131С-3	1	Ø22AIII	ℓ=13150	2	39,2	115,0
	2	Ø22AIII	ℓ=5300	2	15,8	
	3	Ø6AI	ℓ=380	62	0,08	

Арматура класса А-I и А-III по ГОСТ 5781-82

Инв. № подл. | Подпись и дата | Взам. инв. №

Нач. отд.	Атранович		
Н. контр.	Кудрячевская		
Гл. спец.	Савранский		
Зав. гр.	Кудрячевская		
Исполн.	Соколова		
Провер.	Копина		

1.424.1-6/89. ГС-102

Каркас 3КР131С; 3КР131С-1... 3КР131С-3

Стадия	Лист	Листов
Р		1

ХАРЬКОВСКИЙ ПРОМСТРОЙНИИПРОЕКТ

3КР137С; 3КР137С-1; 3КР137С-2

3КР137С-3

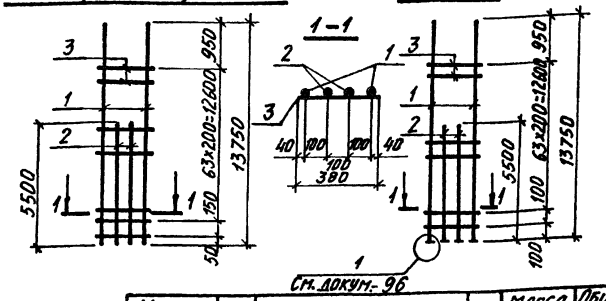

См. докум. 96

Марка каркаса	Поз.	Наименование	Кол.	Масса ед., кг	Общая масса, кг
3КР137С	1	Ø25 AIII ℓ=13750	2	52,9	158,0
	2	Ø25 AIII ℓ=5500	2	21,2	
	3	Ø8 AI ℓ=380	65	0,15	
3КР137С-1	1	Ø28 AIII ℓ=13750	2	66,4	195,8
	2	Ø28 AIII ℓ=5500	2	26,6	
	3	Ø8 AI ℓ=380	65	0,15	
3КР137С-2	1	Ø32 AIII ℓ=13750	2	86,8	252,8
	2	Ø32 AIII ℓ=5500	2	34,7	
	3	Ø8 AI ℓ=380	65	0,15	
3КР137С-3	1	Ø36 AIII ℓ=13750	2	111,9	330,6
	2	Ø36 AIII ℓ=5500	2	45,9	
	3	Ø10 AI ℓ=380	65	0,23	

1. Арматура класса А-I и А-III по ГОСТ 5781-82
2. В спецификации на каркас 3КР137С-3 масса стержней Ø36 AIII приведена с учетом длины заготовки (см. докум 1-96)

Нач. отд.	Агранович	
Н. контр.	Кудрячевская	
Гл. спец.	Савранский	
Зав. гр.	Кудрячевская	
Исполн.	Соколова	
Провер.	Копина	

1.424.1-6/89. 6С-103

Каркас 3КР137С; 3КР137С-1...3КР137С-3

Стадия	Лист	Листов
Р		1

ХАРЬКОВСКИЙ ПРОМСТРОЙНИИПРОЕКТ

3КР142С; 3КР142С-1; 3КР142С-2; 3КР142С-4

3КР137С-4

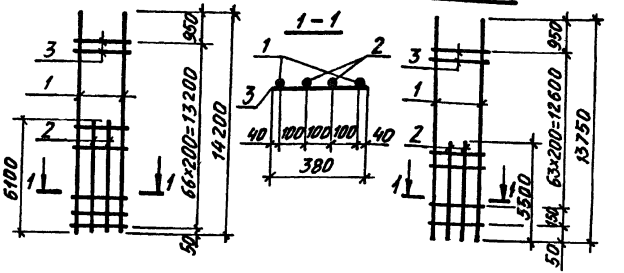

Марка каркаса	Поз.	Наименование	Кол.	Масса ед., кг	Общая масса, кг
3КР137С-4	1	Ø22 AIII ℓ=13750	2	41,0	120,0
	2	Ø22 AIII ℓ=5500	2	16,4	
	3	Ø6 AI ℓ=380	65	0,08	
3КР142С	1	Ø25 AIII ℓ=14200	2	54,7	166,5
	2	Ø25 AIII ℓ=6100	2	23,5	
	3	Ø8 AI ℓ=380	67	0,15	
3КР142С-1	1	Ø28 AIII ℓ=14200	2	68,6	206,3
	2	Ø28 AIII ℓ=6100	2	29,5	
	3	Ø8 AI ℓ=380	67	0,15	
3КР142С-2	1	Ø32 AIII ℓ=14200	2	89,6	266,3
	2	Ø32 AIII ℓ=6100	2	38,5	
	3	Ø8 AI ℓ=380	67	0,15	
3КР142С-4	1	Ø22 AIII ℓ=14200	2	42,3	126,4
	2	Ø22 AIII ℓ=6100	2	18,2	
	3	Ø6 AI ℓ=380	67	0,08	

Арматура класса А-I и А-III по ГОСТ 5781-82

Нач. отд.	Агранович	
Н. контр.	Кудрячевская	
Гл. спец.	Савранский	
Зав. гр.	Кудрячевская	
Исполн.	Соколова	
Провер.	Копина	

1.424.1-6/89. 6С-104

Каркас 3КР137С-4; 3КР142С; 3КР142С-1; 3КР142С-2; 3КР142С-4

Стадия	Лист	Листов
Р		1

ХАРЬКОВСКИЙ ПРОМСТРОЙНИИПРОЕКТ

Инв. № подл. | Подпись и дата | Взам. инв. №

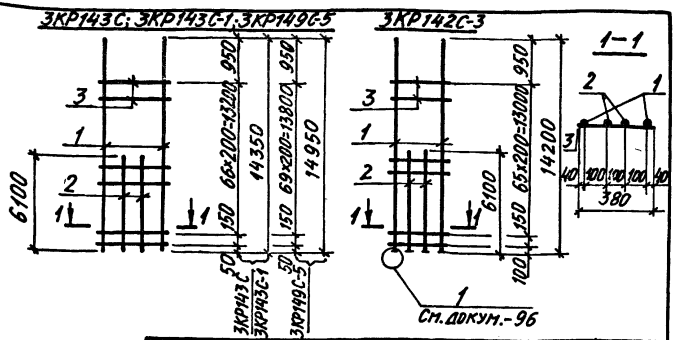

Марка каркаса	Поз.	Наименование	Кол.	Масса ед., кг	Общая масса, кг
3КР142С-3	1	Ø36AIII ℓ=14200	2	115,5	347,8
	2	Ø36AIII ℓ=6100	2	50,7	
	3	Ø10AI ℓ=380	67	0,23	
3КР143С	1	Ø25AIII ℓ=14350	2	55,2	167,6
	2	Ø25AIII ℓ=6100	2	23,5	
	3	Ø8AI ℓ=380	68	0,15	
3КР143С-1	1	Ø28AIII ℓ=14350	2	69,3	207,8
	2	Ø28AIII ℓ=6100	2	29,5	
	3	Ø8AI ℓ=380	68	0,15	
3КР149С-5	1	Ø22AIII ℓ=14950	2	44,6	131,3
	2	Ø22AIII ℓ=6100	2	18,2	
	3	Ø6AI ℓ=380	71	0,08	

1. Арматура класса А-I и А-III по ГОСТ 5781-82
2. В спецификации на каркас 3КР142С-3 масса стержней Ø36AIII приведена с учетом длины заготовки (см докум-96)

Нач. отд.	Атрановин		
Н. контр.	Кудричевская		
Гл. спец.	Савранская		
Зав. гр.	Кудричевская		
Исполн.	Соколова		
Провер.	Копина		

1.424.1-6/89.6С-105

Каркас 3КР142С-3; 3КР143С; 3КР143С-1; 3КР149С-5

Стадия	Лист	Листов
Р		1

ХАРЬКОВСКИЙ ПРОМСТРОЙНИИПРОЕКТ

Инв. № подл. | Подпись и дата | Взам. инв. №

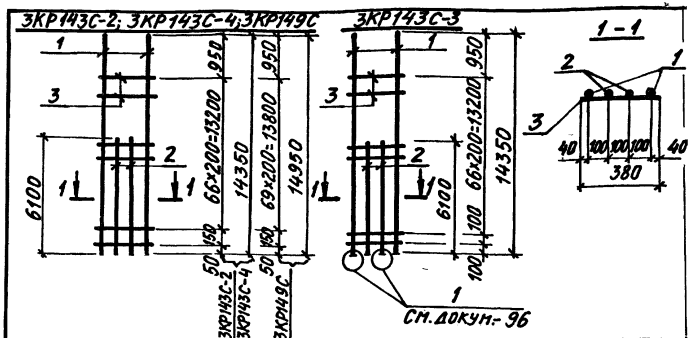

Марка каркаса	Поз	Наименование	Кол.	Масса ед., кг	Общая масса, кг
3КР143С-2	1	Ø32AIII ℓ=14350	2	90,5	268,2
	2	Ø32AIII ℓ=6100	2	38,5	
	3	Ø8AI ℓ=380	68	0,15	
* 3КР143С-3	1	Ø36AIII ℓ=14350	2	116,7	350,4
	2	Ø36AIII ℓ=6100	2	50,7	
	3	Ø10AI ℓ=380	68	0,23	
3КР143С-4	1	Ø22AIII ℓ=14350	2	42,8	127,4
	2	Ø22AIII ℓ=6100	2	18,2	
	3	Ø6AI ℓ=380	68	0,08	
3КР149С	1	Ø25AIII ℓ=14950	2	57,6	172,9
	2	Ø25AIII ℓ=6100	2	23,5	
	3	Ø8AI ℓ=380	71	0,15	

Арматура класса А-I и А-III по ГОСТ 5781-82
* Смотрите примечание, пункт 2 на докум-105

Нач. отд.	Атрановин		
Н. контр.	Кудричевская		
Гл. спец.	Савранская		
Зав. гр.	Кудричевская		
Исполн.	Соколова		
Провер.	Копина		

1.424.1-6/89.6С-106

Каркас 3КР143С-2...3КР143С-4 3КР149С

Стадия	Лист	Листов
Р		1

ХАРЬКОВСКИЙ ПРОМСТРОЙНИИПРОЕКТ

3КР149С-1; 3КР149С-2 3КР149С-3; 3КР149С-4

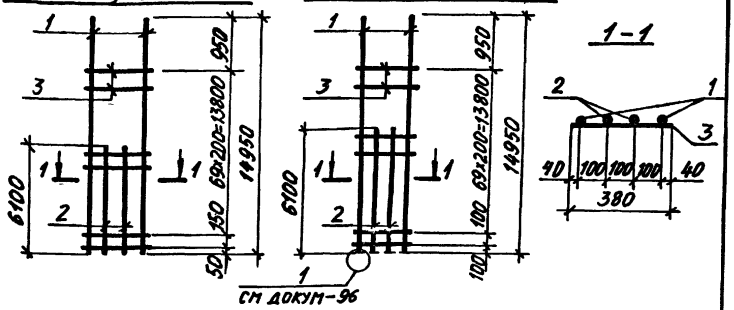

Марка каркаса	Поз	Наименование	Кол.	Масса ед., кг	Общая масса, кг
3КР149С-1	1	Ø28АIII ℓ=14950	2	72,2	214,1
	2	Ø28АIII ℓ=6100	2	29,5	
	3	Ø8АI ℓ=380	71	0,15	
3КР149С-2	1	Ø32АIII ℓ=14950	2	94,3	276,3
	2	Ø32АIII ℓ=6100	2	38,5	
	3	Ø8АI ℓ=380	71	0,15	
3КР149С-3	1	Ø36АIII ℓ=14950	2	121,4	360,5
	2	Ø36АIII ℓ=6100	2	50,7	
	3	Ø10АI ℓ=380	71	0,23	
3КР149С-4	1	Ø40АIII ℓ=14950	2	150,3	442,9
	2	Ø40АIII ℓ=6100	2	63,0	
	3	Ø10АI ℓ=380	71	0,23	

1 Арматура класса А-I и А-III по ГОСТ 5781-82
2 В спецификации на каркасы 3КР149С-3 и 3КР149С-4 масса стержней Ф36АIII и Ф40АIII приведена с учетом длины заготовки (см докум.-96)

Нач. отд.	Агранович	
Н. контр.	Кудричевская	
Гл. спец.	Савранский	
Зав. гр.	Кудричевская	
Исполн.	Соколова	
Провер.	Копина	

1.424.1-6/89. 6С-107

Каркас 3КР149С-1...3КР149С-4

Стадия	Лист	Листов
Р		1

ХАРЬКОВСКИЙ ПРОМСТРОЙНИИПРОЕКТ

3КР154С, 3КР154С-1, 3КР154С-2 3КР154С-3

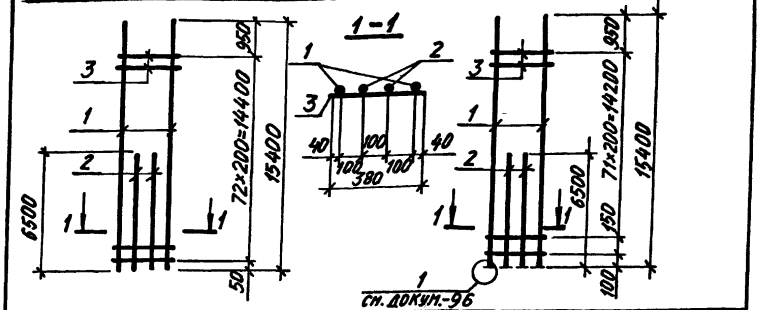

Марка каркаса	Поз	Наименование	Кол.	Масса ед., кг	Общая масса, кг
3КР154С	1	Ø25АIII ℓ=15400	2	59,3	179,6
	2	Ø25АIII ℓ=6500	2	25,0	
	3	Ø8АI ℓ=380	73	0,15	
3КР154С-1	1	Ø28АIII ℓ=15400	2	74,4	222,6
	2	Ø28АIII ℓ=6500	2	31,4	
	3	Ø8АI ℓ=380	73	0,15	
3КР154С-2	1	Ø32АIII ℓ=15400	2	97,2	287,4
	2	Ø32АIII ℓ=6500	2	41,0	
	3	Ø8АI ℓ=380	73	0,15	
*3КР154С-3	1	Ø36АIII ℓ=15400	2	125,0	374,6
	2	Ø36АIII ℓ=6500	2	53,9	
	3	Ø10АI ℓ=380	73	0,23	

Арматура класса А-I и А-III по ГОСТ 5781-82
*Смотрите примечание пункт 2 на докум – 105

Нач. отд.	Агранович	
Н. контр.	Кудричевская	
Гл. спец.	Савранский	
Зав. гр.	Кудричевская	
Исполн.	Соколова	
Провер.	Копина	

1.424.1-6/89 6С-108

Каркас 3КР154С; 3КР154С-1...3КР154С-3

Стадия	Лист	Листов
Р		1

ХАРЬКОВСКИЙ ПРОМСТРОЙНИИПРОЕКТ

Инв № подл. | Подпись и дата | Взам инв №

3КР155С; 3КР155С-1; 3КР155С-2

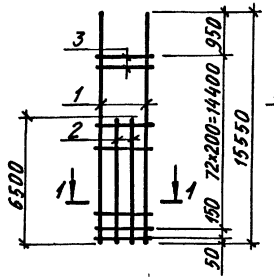

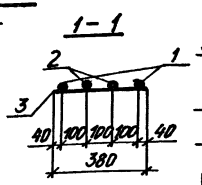

3КР154С-4

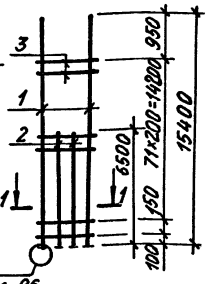

Марка каркаса	Поз	Наименование		Кол.	Масса ед., кг	Общая масса, кг
3КР154С-4	1	Ø40AIII	ℓ=15400	2	154,8	460,2
	2	Ø40AIII	ℓ=6500	2	66,9	
	3	Ø10AI	ℓ=380	73	0,23	
3КР155С	1	Ø25AIII	ℓ=15550	2	59,9	180,9
	2	Ø25AIII	ℓ=6500	2	25,0	
	3	Ø8AI	ℓ=380	74	0,15	
3КР155С-1	1	Ø28AIII	ℓ=15550	2	75,1	224,1
	2	Ø28AIII	ℓ=6500	2	31,4	
	3	Ø8AI	ℓ=380	74	0,15	
3КР155С-2	1	Ø32AIII	ℓ=15550	2	98,1	289,3
	2	Ø32AIII	ℓ=6500	2	41,0	
	3	Ø8AI	ℓ=380	74	0,15	

1 Арматура класса А-I и А-III по ГОСТ 5781-82
2 В спецификации на каркас 3КР154С-4 масса стержней Ф40AIII приведена с учетом длины заготовки (см докум-96)

Нач.отд	Агранович		1.424.1-6/89. 6С-109
Н.контр.	Кудрявцевская		
Гл.спец.	Савранский		
Зав.гр.	Кудрявцевская		Каркас 3КР154С-4; 3КР155С; 3КР155С-1; 3КР155С-2
Исполн.	Соколова		Стадия Р; Лист; Листов 1
Провер.	Копина		ХАРЬКОВСКИЙ ПРОМСТРОЙНИИПРОЕКТ

3КР154С-5; 3КР155С-5

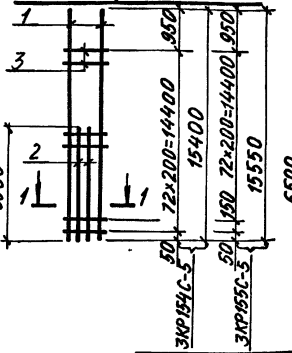

3КР155С-3; 3КР155С-4

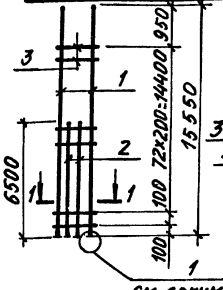

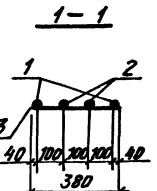

Марка каркаса	Поз	Наименование		Кол.	Масса ед., кг	Общая масса, кг
*3КР155С-3	1	Ø36AIII	ℓ=15550	2	126,2	377,2
	2	Ø36AIII	ℓ=6500	2	53,9	
	3	Ø10AI	ℓ=380	74	0,23	
*3КР155С-4	1	Ø40AIII	ℓ=15550	2	156,2	463,2
	2	Ø40AIII	ℓ=6500	2	66,9	
	3	Ø10AI	ℓ=380	74	0,23	
3КР155С-5	1	Ø22AIII	ℓ=15550	2	46,3	137,3
	2	Ø22AIII	ℓ=6500	2	19,4	
	3	Ø6AI	ℓ=380	74	0,08	
3КР154С-5	1	Ø22AIII	ℓ=15400	2	45,9	136,4
	2	Ø22AIII	ℓ=6500	2	19,4	
	3	Ø6AI	ℓ=380	73	0,08	

Арматура класса А-I и А-III по ГОСТ 5781-82
*Смотрите примечание пункт 2 на докум-107

Нач.отд	Агранович		1.424.1-6/89. 6С-110
Н.контр.	Кудрявцевская		
Гл.спец.	Савранский		
Зав.гр.	Кудрявцевская		Каркас 3КР155С-3...3КР155С-5 3КР154С-5
Исполн.	Соколова		Стадия Р; Лист; Листов 1
Провер.	Копина		ХАРЬКОВСКИЙ ПРОМСТРОЙНИИПРОЕКТ

Инв.№подл. | Подпись и дата | Взам.инв.№

5КР81С

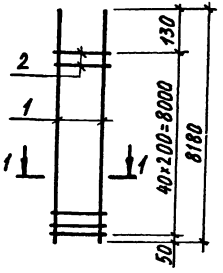

5КР83С

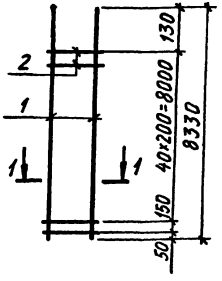

1-1

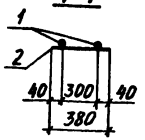

Марка каркаса	Поз.	Наименование	Кол.	Масса ед., кг	Общая масса, кг
5КР81С	1	Ø12 AIII ℓ=8180	2	7,3	16,7
	2	Ø5 Bp I ℓ= 380	41	0,05	
5КР83С	1	Ø12 AIII ℓ=8330	2	7,4	16,9
	2	Ø5 Bp I ℓ= 380	42	0,05	

Арматура класса A-III по ГОСТ 5781-82,
Bp-I по ГОСТ 6727-80.

Нач. отд.	Агранович		
Н. контр.	Кудрячевская		
Гл. спец.	Савранский		
Зав. гр.	Кудрячевская		
Исполн.	Соколова		
Провер.	Копина		

1.424.1-6/89. 6С-111

Каркас 5КР81С; 5КР83С

Стадия	Лист	Листов
Р		1

ХАРЬКОВСКИЙ ПРОМСТРОЙНИИПРОЕКТ

5КР84С

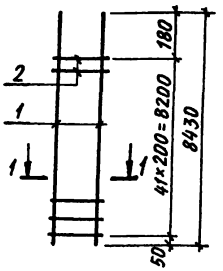

5КР86С

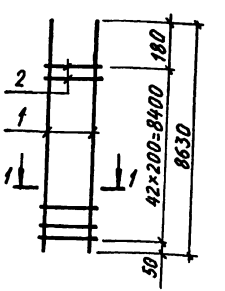

1-1

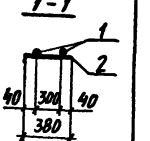

Марка каркаса	Поз.	Наименование	Кол.	Масса ед., кг	Общая масса, кг
5КР84С	1	Ø12 AIII ℓ=8430	2	7,5	17,1
	2	Ø5 Bp I ℓ= 380	42	0,05	
5КР86С	1	Ø12 AIII ℓ=8630	2	7,7	17,6
	2	Ø5 Bp I ℓ= 380	43	0,05	

Арматура класса A-III по ГОСТ 5781-82,
Bp-I по ГОСТ 6727-80.

Инв.№ подл. | Подпись и дата | Взам. инв.№

Нач. отд.	Агранович		
Н. контр.	Кудрячевская		
Гл. спец.	Савранский		
Зав. гр.	Кудрячевская		
Исполн.	Соколова		
Провер.	Копина		

1.424.1-6/89. 6С-112

Каркас 5КР84С; 5КР86С

Стадия	Лист	Листов
Р		1

ХАРЬКОВСКИЙ ПРОМСТРОЙНИИПРОЕКТ

5КР90С

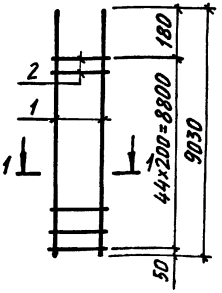

5КР93С

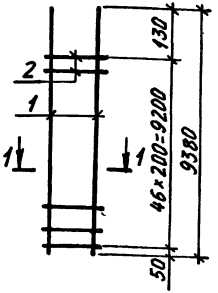

1-1

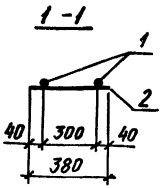

Марка каркаса	Поз	Наименование	Кол	Масса ед., кг	Общая масса, кг
5КР90С	1	Ø12 AIII ℓ=9030	2	8,0	18,3
	2	Ø5 BpI ℓ= 380	45	0,05	
5КР93С	1	Ø12 AIII ℓ=9380	2	8,3	19,0
	2	Ø5 BpI ℓ= 380	47	0,05	

Арматура класса A-III по ГОСТ 5781-82,
Bp-I по ГОСТ 6727-80

Нач. отд	Агранович		1.424.1-6/89. 6С-113
Н. контр	Кудрячевская		
Гл. спец.	Савранский		Каркас 5КР90С; 5КР93С
Зав. гр.	Кудрячевская		Стадия Р; Лист; Листов 1
Исполн.	Соколова		ХАРЬКОВСКИЙ ПРОМСТРОЙНИИПРОЕКТ
Провер.	Копина		

5КР95С

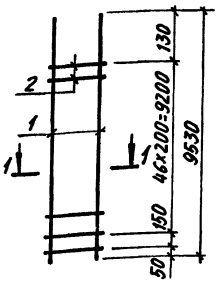

5КР96С

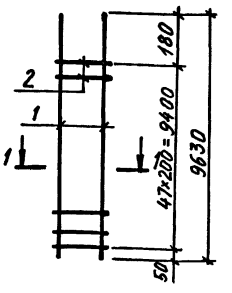

1-1

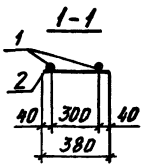

Марка каркаса	Поз	Наименование	Кол	Масса ед., кг	Общая масса, кг
5КР95С	1	Ø12 AIII ℓ=9530	2	8,5	19,4
	2	Ø5 BpI ℓ= 380	48	0,05	
5КР96С	1	Ø12 AIII ℓ=9630	2	8,6	19,6
	2	Ø5 BpI ℓ= 380	48	0,05	

Арматура класса A-III по ГОСТ 5781-82,
Bp-I по ГОСТ 6727-80

Нач. отд	Агранович		1.424.1-6/89. 6С-114
Н. контр	Кудрячевская		
Гл. спец.	Савранский		Каркас 5КР95С; 5КР96С
Зав. гр.	Кудрячевская		Стадия Р; Лист; Листов 1
Исполн.	Соколова		ХАРЬКОВСКИЙ ПРОМСТРОЙНИИПРОЕКТ
Провер.	Копина		

Инв. № подл. | Подпись и дата | Взам. инв. №

5КР97С; 5КР97С-1

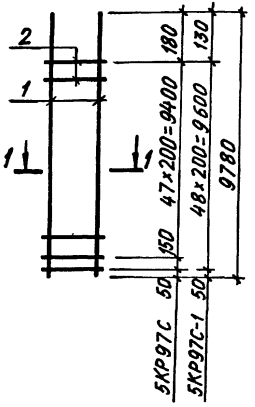

5КР99С

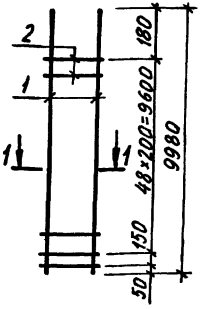

1-1

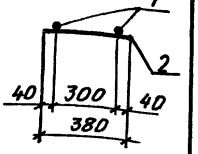

Марка каркаса	Поз.	Наименование	Кол.	Масса ед., кг	Общая масса, кг
5КР97С 5КР97С-1	1	⌀12 AIII ℓ=9780	2	8,7	19,9
	2	⌀5 BpI ℓ= 380	49	0,05	
5КР99С	1	⌀12 AIII ℓ=9980	2	8,9	20,3
	2	⌀5 BpI ℓ= 380	50	0,05	

Арматура класса A-III по ГОСТ 5781-82,
Bp-I по ГОСТ 6727-80

Нач.отд.	Агранович		1424.1-6/89. ОС-115
Н.контр.	Кудричевская		
Гл.спец.	Савранский		Каркас 5КР97С, 5КР97С-1; 5КР99С
Зав.гр.	Кудричевская		Стадия Р; Лист; Листов 1
Исполн.	Соколова		ХАРЬКОВСКИЙ ПРОМСТРОЙНИИПРОЕКТ
Провер.	Копина		

5КР102С

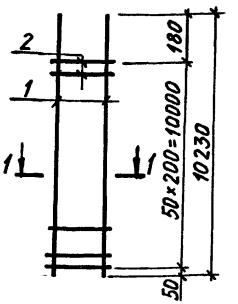

5КР105С; 5КР105С-1

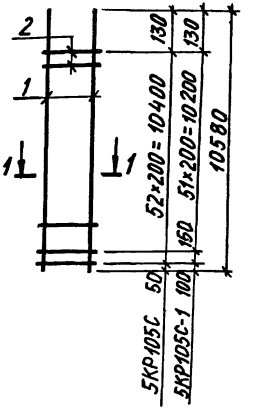

1-1

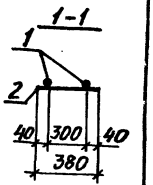

Марка каркаса	Поз.	Наименование	Кол.	Масса ед., кг	Общая масса, кг
5КР102С	1	⌀12 AIII ℓ=10230	2	9,1	20,8
	2	⌀5 BpI ℓ= 380	51	0,05	
5КР105С 5КР105С-1	1	⌀12 AIII ℓ=10580	2	9,4	21,5
	2	⌀5 BpI ℓ= 380	53	0,05	

Арматура класса A-III по ГОСТ 5781-82,
Bp-I по ГОСТ 6727-80

Нач.отд.	Агранович		1.424.1-6/89. 6С-116
Н.контр.	Кудричевская		
Гл.спец.	Савранский		Каркас 5КР102С; 5КР105С, 5КР105С-1
Зав.гр.	Кудричевская		Стадия Р; Лист; Листов 1
Исполн.	Соколова		ХАРЬКОВСКИЙ ПРОМСТРОЙНИИПРОЕКТ
Провер.	Копина		

Инв.№ подл. | Подпись и дата | Взам.инв.№

5КР107С; 5КР107С-1 5КР108С, 5КР108С-1

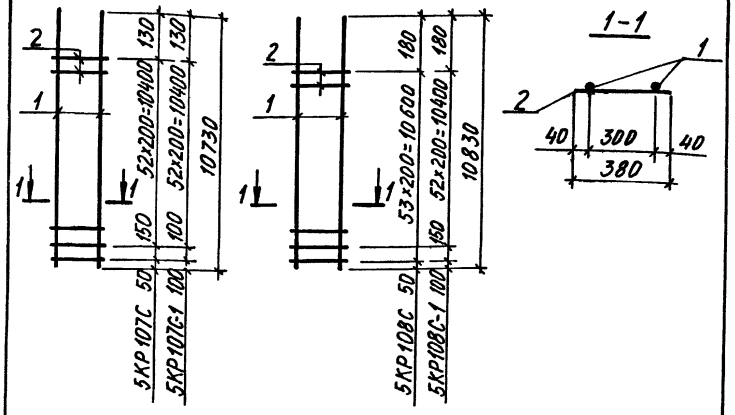

Марка каркаса	Поз.	Наименование		Кол.	Масса ед., кг	Общая масса, кг
5КР107С	1	Ø12 AIII	ℓ=10730	2	9,5	21,7
5КР107С-1	2	Ø5 Bp I	ℓ= 380	54	0,05	
5КР108С	1	Ø12 AIII	ℓ=10830	2	9,6	21,9
5КР108С-1	2	Ø5 Bp I	ℓ= 380	54	0,05	

Арматура класса A-III по ГОСТ 5781-82,
Bp-I по ГОСТ 6727-80.

Нач. отд.	Агранович		1.424.1-6/89. 6С-117
Н. контр.	Кудричевская		
Гл. спец.	Савранский		Каркас 5КР107С; 5КР107С-1; 5КР108С; 5КР108С-1
Зав. гр.	Кудричевская		Стадия: Р; Лист; Листов: 1
Исполн.	Соколова		ХАРЬКОВСКИЙ ПРОМСТРОЙНИИПРОЕКТ
Провер.	Копина		

5КР109С; 5КР109С-1...5КР109С-3 5КР111С, 5КР111С-1

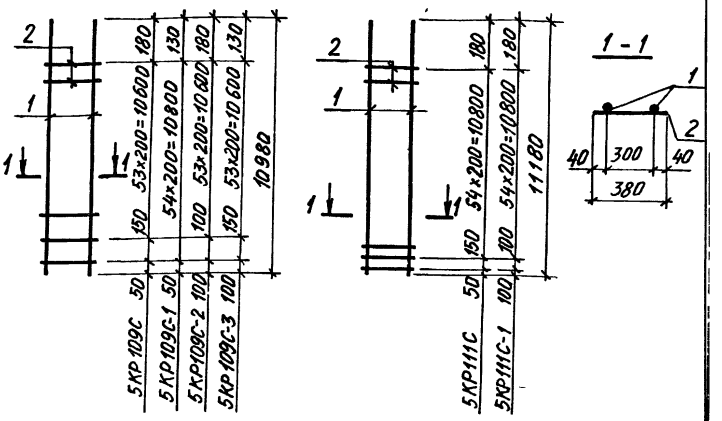

Марка каркаса	Поз.	Наименование		Кол.	Масса ед., кг	Общая масса, кг
5КР109С 5КР109С-1 5КР109С-2 5КР109С-3	1	Ø12 AIII	ℓ=10980	2	9,8	22,4
	2	Ø5 Bp I	ℓ= 380	55	0,05	
5КР111С 5КР111С-1	1	Ø12 AIII	ℓ=11180	2	9,9	22,6
	2	Ø5 Bp I	ℓ= 380	56	0,05	

Арматура класса A-III по ГОСТ 5781-82,
Bp-I по ГОСТ 6727-80.

Инв. № подл. | Подпись и дата | Взам. инв. №

Нач. отд.	Агранович		1.424.1-6/89. 6С-118
Н. контр.	Кудричевская		
Гл. спец.	Савранский		Каркас 5КР109С; 5КР109С-1...5КР109С-3; 5КР111С; 5КР111С-1
Зав. гр.	Кудричевская		Стадия: Р; Лист; Листов: 1
Исполн.	Соколова		ХАРЬКОВСКИЙ ПРОМСТРОЙНИИПРОЕКТ
Провер.	Копина		

5КР114С; 5КР114С-1

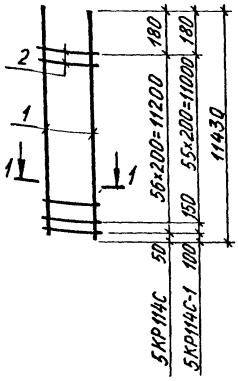

5КР115С; 5КР115С-1

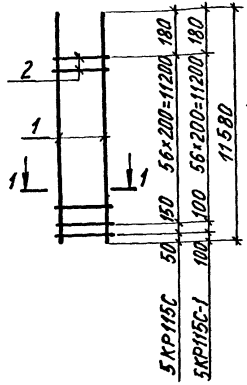

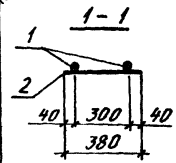

Марка каркаса	Поз.	Наименование	Кол.	Масса ед., кг	Общая масса, кг
5КР114С	1	⌀12 AIII ℓ=11430	2	10,1	23,1
5КР114С-1	2	⌀5 BpI ℓ= 380	57	0,05	
5КР115С	1	⌀12 AIII ℓ=11580	2	10,2	23,3
5КР115С-1	2	⌀5 BpI ℓ= 380	58	0,05	

Арматура класса A-III по ГОСТ 5781-82,
Bp-I по ГОСТ 6727-80

Нач.отд.	Арамович		
Н. контр.	Кудрячевская		
Гл. спец.	Савранский		
Зав. гр.	Кудрячевская		
Исполн.	Соколова		
Провер.	Копина		

1.424.1-6/89. 6С-119

Каркас 5КР114С; 5КР114С-1; 5КР115С; 5КР115С-1

Стадия	Лист	Листов
Р		1

ХАРЬКОВСКИЙ ПРОМСТРОЙНИИПРОЕКТ

5КР117С; 5КР117С-1

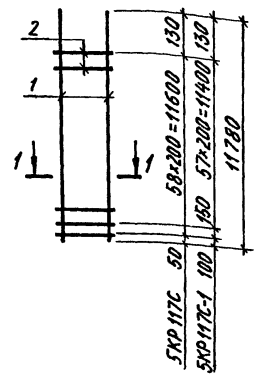

5КР119С; 5КР119С-1

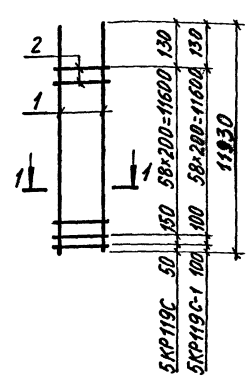

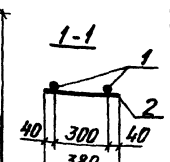

Марка каркаса	Поз	Наименование	Кол	Масса ед., кг	Общая масса, кг
5КР117С	1	⌀12 AIII ℓ= 11780	2	10,5	24,0
5КР117С-1	2	⌀5 BpI ℓ= 380	59	0,05	
5КР119С	1	⌀12 AIII ℓ=11930	2	10,6	24,2
5КР119С-1	2	⌀5 BpI ℓ= 380	60	0,05	

Арматура класса A-III по ГОСТ 5781-82,
Bp-I по ГОСТ 6727-80

Инв. № подл. | Подпись и дата | Взам. инв. №

Нач.отд.	Арамович		
Н. контр.	Кудрячевская		
Гл. спец.	Савранский		
Зав. гр.	Кудрячевская		
Исполн.	Соколова		
Провер.	Копина		

1.424.1-6/89. 6С-120

Каркас 5КР117С; 5КР117С-1; 5КР119С; 5КР119С-1

Стадия	Лист	Листов
Р		1

ХАРЬКОВСКИЙ ПРОМСТРОЙНИИПРОЕКТ

5КР120С; 5КР120С-1 5КР121С; 5КР121С-1...5КР121С-3

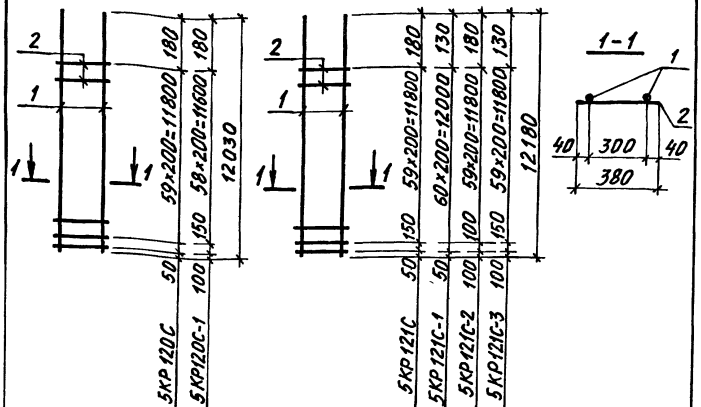

Марка каркаса	Поз	Наименование	Кол.	Масса ед., кг	Общая масса, кг
5КР120С	1	ф12 AIII ℓ=12030	2	10,7	24,4
5КР120С-1	2	ф5 BpI ℓ= 380	60	0,05	
5КР121С	1	ф12 AIII ℓ=12180	2	10,8	24,7
5КР121С-1	2	ф5 BpI ℓ= 380	61	0,05	
5КР121С-2	1	ф12 AIII ℓ=12180	2	10,8	24,7
5КР121С-3	2	ф5 BpI ℓ= 380	61	0,05	

Арматура класса AIII по ГОСТ 5781-82,
Bp-I по ГОСТ 6727-80

Нач. отд.	Агранович		
Н. контр.	Кудричевская		
Гл. спец.	Савранский		
Зав. гр.	Кудричевская		
Исполн.	Соколова		
Провер.	Копина		

1.424.1-6/89. 6С-121

Каркас 5КР120С; 5КР120С-1; 5КР121С; 5КР121С-1...5КР121С-3

Стадия	Лист	Листов
Р		1

ХАРЬКОВСКИЙ ПРОМСТРОЙНИИПРОЕКТ

5КР123С; 5КР123С-1 5КР126С; 5КР126С-1

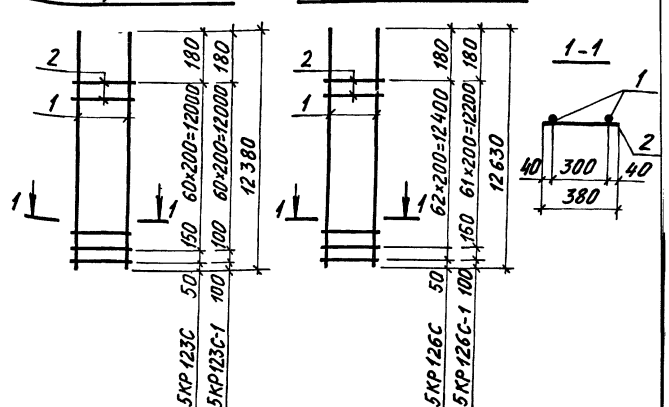

Марка каркаса	Поз	Наименование	Кол.	Масса ед., кг	Общая масса, кг
5КР123С	1	ф12 AIII ℓ=12380	2	11,0	25,1
5КР123С-1	2	ф5 BpI ℓ= 380	62	0,05	
5КР126С	1	ф12 AIII ℓ=12630	2	11,2	25,6
5КР126С-1	2	ф5 BpI ℓ= 380	63	0,05	

Арматура класса AIII по ГОСТ 5781-82,
Bp-I по ГОСТ 6727-80

Инв. № подл. | Подпись и дата | Взам. инв. №

Нач. отд.	Агранович		
Н. контр.	Кудричевская		
Гл. спец.	Савранский		
Зав. гр.	Кудричевская		
Исполн.	Соколова		
Провер.	Копина		

1.424.1-6/89. 6С-122

Каркас 5КР123С; 5КР123С-1; 5КР126С; 5КР126С-1

Стадия	Лист	Листов
Р		1

ХАРЬКОВСКИЙ ПРОМСТРОЙНИИПРОЕКТ

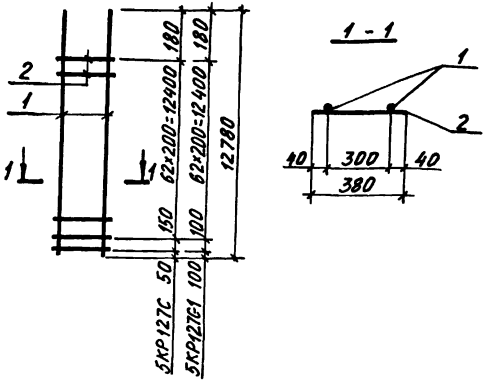

Марка каркаса	Поз.	Наименование	Кол.	Масса ед., кг	Общая масса, кг
5КР127С	1	⌀12 AIII ℓ=12780	2	11,3	25,8
5КР127С-1	2	⌀5 Bp I ℓ= 380	64	0,05	

Арматура класса A-III по ГОСТ 5781-82,
Bp-I по ГОСТ 6727-80.

Нач. отд.	Агранович		1.424.1-6/89. 6С-123	
Н. контр.	Кудрявская			
Гл. спец.	Савранский			
Зав. гр.	Кудрявская		Каркас 5КР127С; 5КР127С-1	Стадия: Р; Лист: ; Листов: 1
Исполн.	Соколова			ХАРЬКОВСКИЙ ПРОМСТРОЙНИИПРОЕКТ
Провер.	Колина			

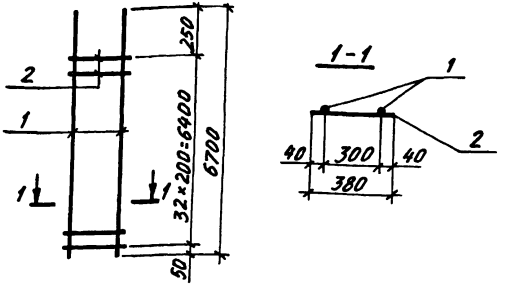

Марка каркаса	Поз.	Наименование	Кол.	Масса ед., кг	Общая масса, кг
8КР67С	1	⌀22 AIII ℓ=6700	2	20,0	42,6
	2	⌀6 AI ℓ= 380	33	0,08	
8КР67С-1	1	⌀25 AIII ℓ=6700	2	25,8	56,6
	2	⌀8 AI ℓ= 380	33	0,15	
8КР67С-2	1	⌀28 AIII ℓ=6700	2	32,4	69,8
	2	⌀8 AI ℓ= 380	33	0,15	
8КР67С-3	1	⌀32 AIII ℓ=6700	2	42,3	89,6
	2	⌀8 AI ℓ= 380	33	0,15	

Арматура класса A-I и A-III по ГОСТ 5781-82

Взам. инв. №
Подпись и дата
Инв. № подл.

Нач. отд.	Агранович		1.424.1-6/89. 6С-124	
Н. контр.	Кудрявская			
Гл. спец.	Савранский			
Зав. гр.	Кудрявская		Каркас 8КР67С; 8КР67С-1...8КР67С-3	Стадия: Р; Лист: ; Листов: 1
Исполн.	Соколова			ХАРЬКОВСКИЙ ПРОМСТРОЙНИИПРОЕКТ
Провер.	Колина			

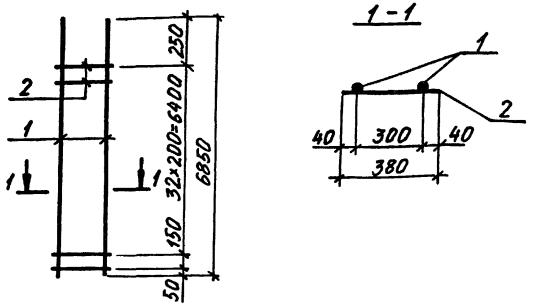

Марка каркаса	Поз.	Наименование	Кол.	Масса ед., кг	Общая масса, кг
8КР68С	1	Ф22А III ℓ=6850	2	20,4	43,5
	2	Ф6А I ℓ= 380	34	0,08	
8КР68С-1	1	Ф25А III ℓ=6850	2	26,4	57,9
	2	Ф8А I ℓ= 380	34	0,15	
8КР68С-2	1	Ф28А III ℓ=6850	2	33,1	71,3
	2	Ф8А I ℓ= 380	34	0,15	
8КР68С-3	1	Ф32А III ℓ=6850	2	43,2	91,5
	2	Ф8А I ℓ= 380	34	0,15	

Арматура класса А-I и А-III по ГОСТ 5781-82

Нач. отд.	Агранович		
Н. контр.	Кудричевская		
Гл. спец.	Савранский		
Зав. гр.	Кудричевская		
Исполн.	Соколова		
Провер.	Копина		

1.424 1-6/89. 6С-125

Каркас 8КР68С, 8КР68С-1... 8КР68С-3

Стадия	Лист	Листов
Р		1

ХАРЬКОВСКИЙ ПРОМСТРОЙНИИПРОЕКТ

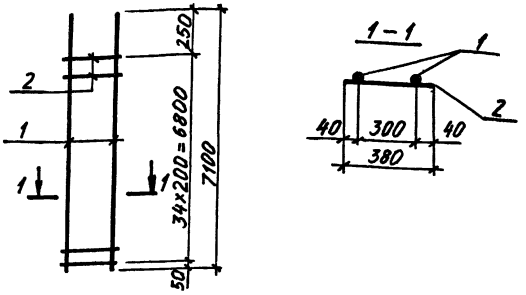

Марка каркаса	Поз.	Наименование	Кол	Масса ед., кг	Общая масса, кг
8КР71С	1	Ф22А III ℓ=7100	2	21,2	45,2
	2	Ф6А I ℓ= 380	35	0,08	
8КР71С-1	1	Ф25А III ℓ=7100	2	27,3	59,9
	2	Ф8А I ℓ= 380	35	0,15	
8КР71С-2	1	Ф28А III ℓ=7100	2	34,3	73,9
	2	Ф8А I ℓ= 380	35	0,15	
8КР71С-3	1	Ф32А III ℓ=7100	2	44,8	94,9
	2	Ф8А I ℓ= 380	35	0,15	

Арматура класса А-I и А-III по ГОСТ 5781-82.

Нач. отд.	Агранович		
Н. контр.	Кудричевская		
Гл. спец.	Савранский		
Зав. гр.	Кудричевская		
Исполн.	Соколова		
Провер.	Копина		

1.424 1-6/89 6С-126

Каркас 8КР71С, 8КР71С-1... 8КР71С-3

Стадия	Лист	Листов
Р		1

ХАРЬКОВСКИЙ ПРОМСТРОЙНИИПРОЕКТ

Инв. № подл. | Подпись и дата | Взам. инв. №

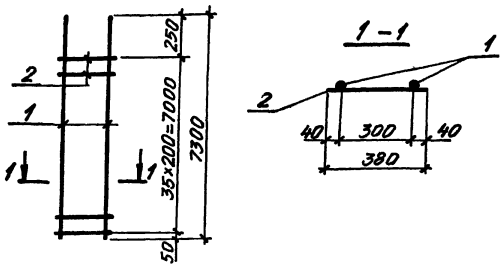

Марка каркаса	Поз.	Наименование	Кол.	Масса ед., кг	Общая масса, кг
8КР73С	1	⌀22AIII ℓ=7300	2	21,8	46,5
	2	⌀6AI ℓ=380	36	0,08	
8КР73С-1	1	⌀25AIII ℓ=7300	2	28,1	61,6
	2	⌀8AI ℓ=380	36	0,15	
8КР73С-2	1	⌀28AIII ℓ=7300	2	35,3	76,0
	2	⌀8AI ℓ=380	36	0,15	
8КР73С-3	1	⌀32AIII ℓ=7300	2	46,1	97,6
	2	⌀8AI ℓ=380	36	0,15	

Арматура класса AI и AIII по ГОСТ 5781-82

Нач. отд.	Агранович		1.424.1-6/89. 6С-127
Н. контр.	Кудрявская		
Гл. спец.	Савранский		Каркас 8КР73С; 8КР73С-1...8КР73С-3
Зав. гр.	Кудрявская		Стадия Р; Лист; Листов 1
Исполн.	Соколова		Харьковский промстройниипроект
Провер.	Копнина		

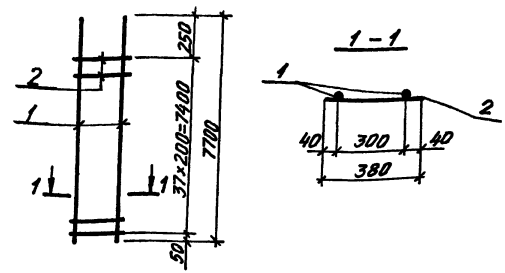

Марка каркаса	Поз.	Наименование	Кол.	Масса ед., кг	Общая масса, кг
8КР77С	1	⌀22AIII ℓ=7700	2	22,9	48,8
	2	⌀6AI ℓ=380	38	0,08	
8КР77С-1	1	⌀25AIII ℓ=7700	2	29,6	64,9
	2	⌀8AI ℓ=380	38	0,15	
8КР77С-2	1	⌀28AIII ℓ=7700	2	37,2	80,1
	2	⌀8AI ℓ=380	38	0,15	
8КР77С-3	1	⌀32AIII ℓ=7700	2	48,6	102,9
	2	⌀8AI ℓ=380	38	0,15	

Арматура класса AI и AIII по ГОСТ 5781-82

Инв. № подл. | Подпись и дата | Взам. инв. №

Нач. отд.	Агранович		1.424.1-6/89. 6С-128
Н. контр.	Кудрявская		
Гл. спец.	Савранский		Каркас 8КР77С; 8КР77С-1...8КР77С-3
Зав. гр.	Кудрявская		Стадия Р; Лист; Листов 1
Исполн.	Соколова		Харьковский промстройниипроект
Провер.	Копнина		

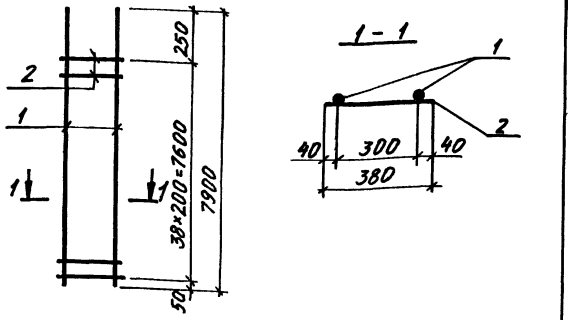

Марка каркаса	Поз.	Наименование	Кол.	Масса ед., кг	Общая масса, кг
8КР79С	1	Ø22 А III ℓ=7900	2	23,5	50,1
	2	Ø6 А I ℓ= 380	39	0,08	
8КР79С-1	1	Ø25 А III ℓ=7900	2	30,4	66,7
	2	Ø8 А I ℓ= 380	39	0,15	
8КР79С-2	1	Ø28 А III ℓ=7900	2	38,2	82,3
	2	Ø8 А I ℓ= 380	39	0,15	
8КР79С-3	1	Ø32 А III ℓ=7900	2	49,8	105,5
	2	Ø8 А I ℓ= 380	39	0,15	

Арматура класса А-I и А-III по ГОСТ 5781-82

Нач. отд.	Агранович		1.424.1-6/89. 6С-129
Н. контр.	Кудрявцевская		
Гл. спец.	Савранский		
Зав. гр.	Кудрявцевская		Каркас 8КР79С; 8КР79С-1...8КР79С-3
Исполн.	Соколова		Стадия Р; Лист; Листов 1
Провер.	Копина		Харьковский промстройниипроект

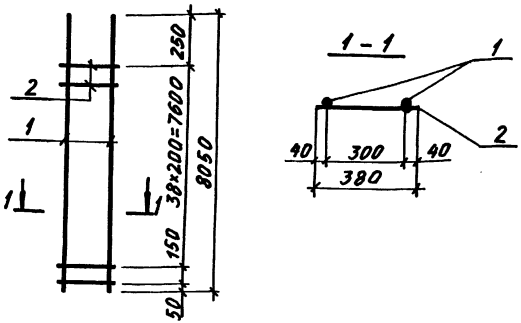

Марка каркаса	Поз.	Наименование	Кол.	Масса ед., кг	Общая масса, кг
8КР80С	1	Ø22 А III ℓ=8050	2	24,0	51,2
	2	Ø6 А I ℓ= 380	40	0,08	
8КР80С-1	1	Ø25 А III ℓ=8050	2	31,0	68,0
	2	Ø8 А I ℓ= 380	40	0,15	
8КР80С-2	1	Ø28 А III ℓ=8050	2	38,9	83,8
	2	Ø8 А I ℓ= 380	40	0,15	
8КР80С-3	1	Ø32 А III ℓ=8050	2	50,8	107,6
	2	Ø8 А I ℓ= 380	40	0,15	

Арматура класса А-I и А-III по ГОСТ 5781-82

Инв. № подл. | Подпись и дата | Взам. инв. №

Нач. отд.	Агранович		1.424.1-6/89. 6С-130
Н. контр.	Кудрявцевская		
Гл. спец.	Савранский		
Зав. гр.	Кудрявцевская		Каркас 8КР80С; 8КР80С-1...8КР80С-3
Исполн.	Соколова		Стадия Р; Лист; Листов 1
Провер.	Копина		Харьковский промстройниипроект

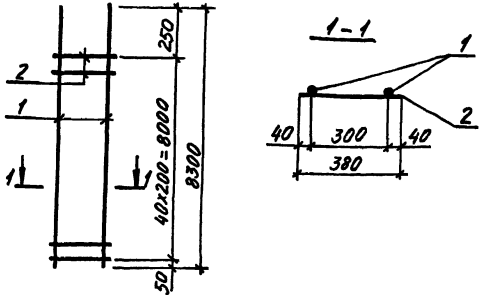

Марка каркаса	Поз.	Наименование	Кол.	Масса ед., кг	Общая масса, кг
8КР83С	1	⌀22AIII ℓ=8300	2	24,7	52,7
	2	⌀6AI ℓ=380	41	0,08	
8КР83С-1	1	⌀25AIII ℓ=8300	2	32,0	70,2
	2	⌀8AI ℓ=380	41	0,15	
8КР83С-2	1	⌀28AIII ℓ=8300	2	40,1	86,4
	2	⌀8AI ℓ=380	41	0,15	
8КР83С-3	1	⌀32AIII ℓ=8300	2	52,4	111,0
	2	⌀8AI ℓ=380	41	0,15	

Арматура класса AI и AIII по ГОСТ 5781-82

Нач. отд.	Агранович		
Н. контр.	Кудрявцевская		
Гл. спец.	Савранский		
Зав. гр.	Кудрявцевская		
Исполн.	Соколова		
Провер.	Копина		

1.424.1-6/89. 6С-131

Каркас 8КР83С; 8КР83С-1... 8КР83С-3

Стадия	Лист	Листов
Р		1

ХАРЬКОВСКИЙ ПРОМСТРОЙНИИПРОЕКТ

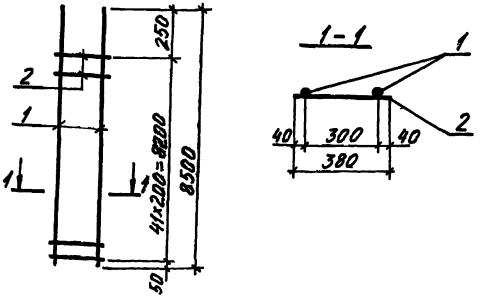

Марка каркаса	Поз.	Наименование	Кол.	Масса ед., кг	Общая масса, кг
8КР85С	1	⌀22AIII ℓ=8500	2	25,3	54,0
	2	⌀6AI ℓ=380	42	0,08	
8КР85С-1	1	⌀25AIII ℓ=8500	2	32,7	71,7
	2	⌀8AI ℓ=380	42	0,15	
8КР85С-2	1	⌀28AIII ℓ=8500	2	41,1	88,5
	2	⌀8AI ℓ=380	42	0,15	
8КР85С-3	1	⌀32AIII ℓ=8500	2	53,6	113,5
	2	⌀8AI ℓ=380	42	0,15	

Арматура класса AI и AIII по ГОСТ 5781-82

Нач. отд.	Агранович		
Н. контр.	Кудрявцевская		
Гл. спец.	Савранский		
Зав. гр.	Кудрявцевская		
Исполн.	Соколова		
Провер.	Копина		

1.424.1-6/89. 6С-132

Каркас 8КР85С; 8КР85С-1... 8КР85С-3

Стадия	Лист	Листов
Р		1

ХАРЬКОВСКИЙ ПРОМСТРОЙНИИПРОЕКТ

Инв. № подл. | Подпись и дата | Взам. инв. №

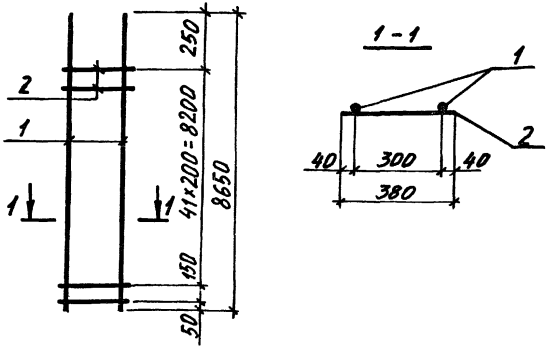

Марка каркаса	Поз	Наименование		Кол.	Масса ед., кг	Общая масса, кг
8КР86С	1	Ø22 AIII	ℓ=8650	2	25,8	55,0
	2	Ø6 AI	ℓ= 380	43	0,08	
8КР86С-1	1	Ø25 AIII	ℓ=8650	2	33,3	73,1
	2	Ø8 AI	ℓ= 380	43	0,15	
8КР86С-2	1	Ø28 AIII	ℓ=8650	2	41,8	90,1
	2	Ø8 AI	ℓ= 380	43	0,15	
8КР86С-3	1	Ø32 AIII	ℓ=8650	2	54,6	115,7
	2	Ø8 AI	ℓ= 380	43	0,15	

Арматура класса A-I и A-III по ГОСТ 5781-82

Нач. отд.	Аграновичч		1.424.1-6/89. 6С-133
Н. контр.	Кудрячевская		
Гл. спец.	Савранский		
Зав. гр.	Кудрячевская		Каркас 8КР86С; 8КР86С-1... 8КР86С-3
Исполн.	Соколова		Стадия: Р; Лист: ; Листов: 1
Провер.	Копина		ХАРЬКОВСКИЙ ПРОМСТРОЙНИИПРОЕКТ

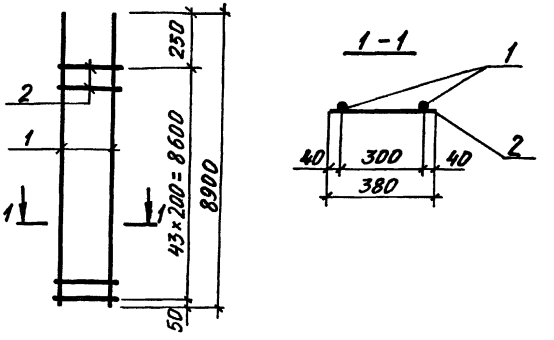

Марка каркаса	Поз.	Наименование		Кол.	Масса ед., кг	Общая масса, кг
8КР89С	1	Ø22 AIII	ℓ=8900	2	26,5	56,5
	2	Ø6 AI	ℓ= 380	44	0,08	
8КР89С-1	1	Ø25 AIII	ℓ=8900	2	34,3	75,2
	2	Ø8 AI	ℓ= 380	44	0,15	
8КР89С-2	1	Ø28 AIII	ℓ=8900	2	43,0	92,6
	2	Ø8 AI	ℓ= 380	44	0,15	
8КР89С-3	1	Ø32 AIII	ℓ=8900	2	56,2	119,0
	2	Ø8 AI	ℓ= 380	44	0,15	

Арматура класса A-I и A-III по ГОСТ 5781-82

Инв. № подл. | Подпись и дата | Взам. инв. №

Нач. отд.	Аграновичч		1.424.1-6/89. 6С-134
Н. контр.	Кудрячевская		
Гл. спец.	Савранский		
Зав. гр.	Кудрячевская		Каркас 8КР89С; 8КР89С-1... 8КР89С-3
Исполн.	Соколова		Стадия: Р; Лист: ; Листов: 1
Провер.	Копина		ХАРЬКОВСКИЙ ПРОМСТРОЙНИИПРОЕКТ

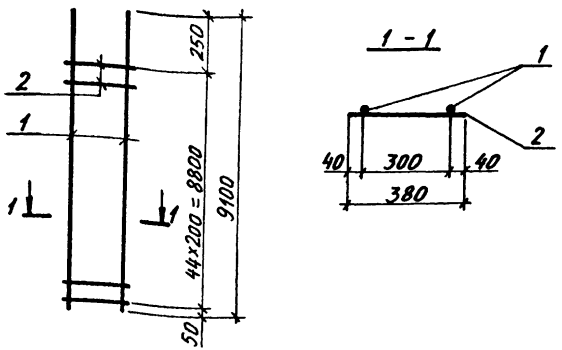

Марка каркаса	Поз.	Наименование	Кол.	Масса ед., кг	Общая масса, кг
8КР91С	1	⌀22 AIII ℓ=9100	2	27,1	57,8
	2	⌀6 AI ℓ= 380	45	0,08	
8КР91С-1	1	⌀25 AIII ℓ=9100	2	35,0	76,8
	2	⌀8 AI ℓ= 380	45	0,15	
8КР91С-2	1	⌀28 AIII ℓ=9100	2	44,0	94,8
	2	⌀8 AI ℓ= 380	45	0,15	
8КР91С-3	1	⌀32 AIII ℓ=9100	2	57,4	121,6
	2	⌀8 AI ℓ= 380	45	0,15	

Арматура класса AI и AIII по ГОСТ 5781-82

Нач. отд.	Атрановин	
Н. контр.	Кудричевская	
Гл. спец.	Савранский	
Зав. гр.	Кудричевская	
Исполн.	Соколова	
Провер.	Копина	

1.424.1-6/89. 6С-135

Каркас 8КР 91С; 8КР91С-1...8КР91С-3

Стадия	Лист	Листов
Р		1

ХАРЬКОВСКИЙ ПРОМСТРОЙНИИПРОЕКТ

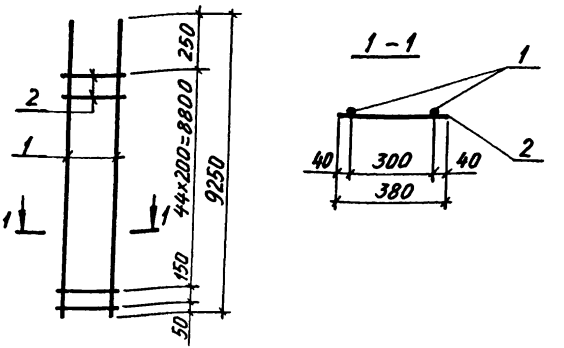

Марка каркаса	Поз.	Наименование	Кол.	Масса ед, кг	Общая масса, кг
8КР92С	1	⌀25 AIII ℓ=9250	2	35,6	78,1
	2	⌀8 AI ℓ= 380	46	0,15	
8КР92С-1	1	⌀28 AIII ℓ=9250	2	44,7	96,3
	2	⌀8 AI ℓ= 380	46	0,15	
8КР92С-2	1	⌀32 AIII ℓ=9250	2	58,4	123,7
	2	⌀8 AI ℓ= 380	46	0,15	
8КР92С-3	1	⌀22 AIII ℓ=9250	2	27,4	58,5
	2	⌀6 AI ℓ= 380	46	0,08	

Арматура класса AI и AIII по ГОСТ 5781-82

Инв. № подл. | Подпись и дата | Взам. инв. №

Нач. отд.	Атрановин	
Н. контр.	Кудричевская	
Гл. спец.	Савранский	
Зав. гр.	Кудричевская	
Исполн.	Соколова	
Провер.	Копина	

1.424.1-6/89. 6С-136

Каркас 8КР 92С; 8КР92С-1... 8КР92С-3

Стадия	Лист	Листов
Р		1

ХАРЬКОВСКИЙ ПРОМСТРОЙНИИПРОЕКТ

8КР101С-3; 8КР104С-3

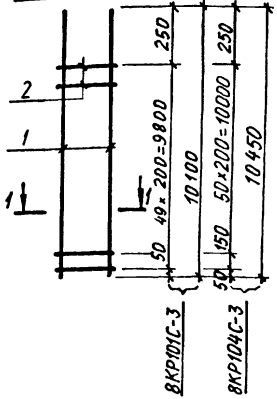

8КР95С; 8КР95С-1...8КР95С-3

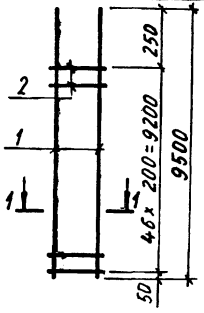

1 - 1

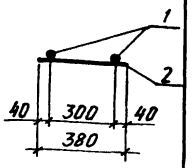

Марка каркаса	Поз.	Наименование	Кол.	Масса ед., кг	Общая масса, кг
8КР95С	1	ф22 AIII ℓ=9500	2	28,3	60,4
	2	ф6 AI ℓ= 380	47	0,08	
8КР95С-1	1	ф25 AIII ℓ=9500	2	36,6	80,3
	2	ф8 AI ℓ= 380	47	0,15	
8КР95С-2	1	ф28 AIII ℓ=9500	2	45,9	98,9
	2	ф8 AI ℓ= 380	47	0,15	
8КР95С-3	1	ф32 AIII ℓ=9500	2	59,9	126,9
	2	ф8 AI ℓ= 380	47	0,15	
8КР101С-3	1	ф22 AIII ℓ=10100	2	30,1	64,2
	2	ф6 AI ℓ= 380	50	0,08	
8КР104С-3	1	ф22 AIII ℓ=10450	2	31,0	66,1
	2	ф6 AI ℓ= 380	52	0,08	

Арматура класса AI и AIII по ГОСТ 5781-82

Нач. отд.	Агранович	
Н. контр.	Кудрячевская	
Гл. спец.	Сафранский	
Зав. гр.	Кудрячевская	
Исполн.	Соколова	
Провер.	Колина	

1.424.1-6/89.6С-137

Каркас 8КР95С; 8КР95С-1...8КР95С-3, 8КР101С-3; 8КР104С-3

Стадия	Лист	Листов
Р		1

ХАРЬКОВСКИЙ ПРОМСТРОЙНИИПРОЕКТ

8КР107С-3; 8КР110С-3

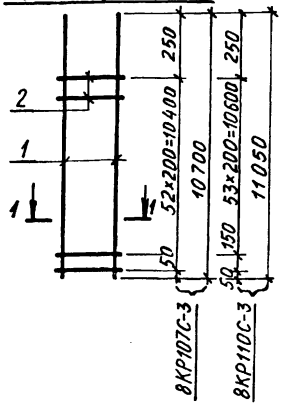

8КР98С; 8КР98С-1...8КР98С-3

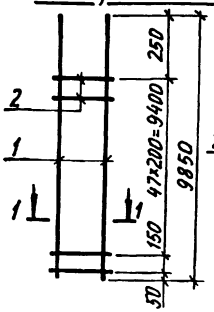

1 - 1

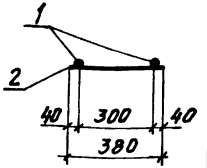

Марка каркаса	Поз.	Наименование	Кол.	Масса ед., кг	Общая масса, кг
8КР98С	1	ф25 AIII ℓ=9850	2	37,9	83,2
	2	ф8 AI ℓ= 380	49	0,15	
8КР98С-1	1	ф28 AIII ℓ=9850	2	47,6	102,6
	2	ф8 AI ℓ= 380	49	0,15	
8КР98С-2	1	ф32 AIII ℓ=9850	2	62,2	131,8
	2	ф8 AI ℓ= 380	49	0,15	
8КР98С-3	1	ф22 AIII ℓ=9850	2	29,4	62,7
	2	ф6 AI ℓ= 380	49	0,08	
8КР107С-3	1	ф22 AIII ℓ=10700	2	31,9	68,0
	2	ф6 AI ℓ= 380	53	0,08	
8КР110С-3	1	ф22 AIII ℓ=11050	2	32,9	70,2
	2	ф6 AI ℓ= 380	55	0,08	

Арматура класса AI и AIII по ГОСТ 5781-82

Нач. отд.	Агранович	
Н. контр.	Кудрячевская	
Гл. спец.	Сафранский	
Зав. гр.	Кудрячевская	
Исполн.	Соколова	
Провер.	Колина	

1.424.1-6/89.6С-138

Каркас 8КР98С; 8КР98С-1...8КР98С-3; 8КР107С-3; 8КР110С-3

Стадия	Лист	Листов
Р		1

ХАРЬКОВСКИЙ ПРОМСТРОЙНИИПРОЕКТ

Инв. № подл. | Подпись и дата | Взам. инв. №

8КР101С; 8КР101С-1; 8КР101С-2

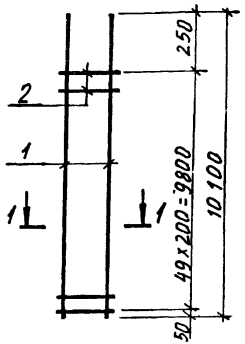

8КР104С; 8КР104С-1; 8КР104С-2

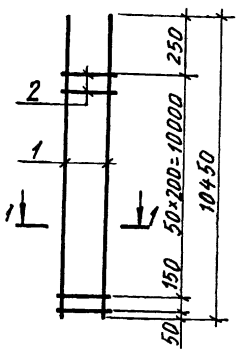

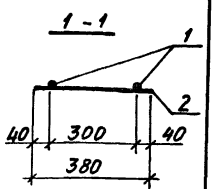

Марка каркаса	Поз.	Наименование		Кол	Масса ед., кг	Общая масса, кг
8КР101С	1	Ø25AIII	ℓ=10100	2	38,9	85,3
	2	Ø8AI	ℓ= 380	50	0,15	
8КР101С-1	1	Ø28AIII	ℓ=10100	2	48,8	105,1
	2	Ø8AI	ℓ= 380	50	0,15	
8КР101С-2	1	Ø32AIII	ℓ=10100	2	63,7	134,9
	2	Ø8AI	ℓ= 380	50	0,15	
8КР104С	1	Ø25AIII	ℓ=10450	2	40,2	88,2
	2	Ø8AI	ℓ= 380	52	0,15	
8КР104С-1	1	Ø28AIII	ℓ=10450	2	50,5	108,8
	2	Ø8AI	ℓ= 380	52	0,15	
8КР104С-2	1	Ø32AIII	ℓ=10450	2	65,9	139,6
	2	Ø8AI	ℓ= 380	52	0,15	

Арматура класса А-I и А-III по ГОСТ 5781-82

Нач. отд.	Агранович		
Н. контр.	Кудрячевская		
Гл. спец.	Савранский		
Зав. гр.	Кудрячевская		
Исполн.	Соколова		
Провер.	Копина		

1.424.1-6/89. ВС-139

Каркас 8КР101С; 8КР101С-1; 8КР101С-2; 8КР104С; 8КР104С-1; 8КР104С-2

Стадия	Лист	Листов
Р		1

ХАРЬКОВСКИЙ ПРОМСТРОЙНИИПРОЕКТ

Инв. № подл. | Подпись и дата | Взам. инв. №

8КР107С; 8КР107С-1; 8КР107С-2

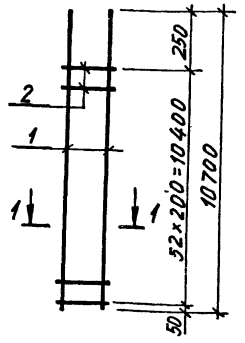

8КР110С; 8КР110С-1; 8КР110С-2

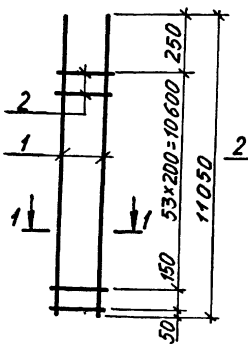

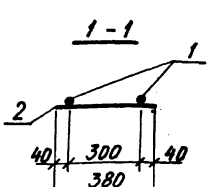

Марка каркаса	Поз.	Наименование		Кол	Масса ед., кг	Общая масса, кг
8КР107С	1	Ø25AIII	ℓ=10700	2	41,2	90,4
	2	Ø8AI	ℓ= 380	53	0,15	
8КР107С-1	1	Ø28AIII	ℓ=10700	2	51,7	111,4
	2	Ø8AI	ℓ= 380	53	0,15	
8КР107С-2	1	Ø32AIII	ℓ=10700	2	67,5	143,0
	2	Ø8AI	ℓ= 380	53	0,15	
8КР110С	1	Ø25AIII	ℓ=11050	2	42,5	93,3
	2	Ø8AI	ℓ= 380	55	0,15	
8КР110С-1	1	Ø28AIII	ℓ=11050	2	53,4	115,1
	2	Ø8AI	ℓ= 380	55	0,15	
8КР110С-2	1	Ø32AIII	ℓ=11050	2	69,7	147,7
	2	Ø8AI	ℓ= 380	55	0,15	

Арматура класса А-I и А-III по ГОСТ 5781-82

Нач. отд.	Агранович		
Н. контр.	Кудрячевская		
Гл. спец.	Савранский		
Зав. гр.	Кудрячевская		
Исполн.	Соколова		
Провер.	Копина		

1.424.1-6/89. ВС-140

Каркас 8КР107С; 8КР107С-1; 8КР107С-2; 8КР110С; 8КР110С-1; 8КР110С-2

Стадия	Лист	Листов
Р		1

ХАРЬКОВСКИЙ ПРОМСТРОЙНИИПРОЕКТ

8КР113С; 8КР113С-1; 8КР113С-2

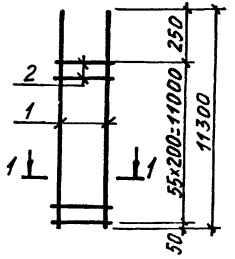

8КР116С; 8КР116С-1; 8КР116С-2

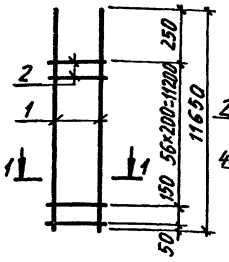

1-1

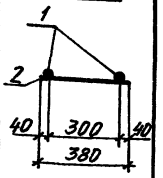

Марка каркаса	Поз.	Наименование	Кол.	Масса ед., кг	Общая масса, кг
8КР113С	1	Ø25А III ℓ=11300	2	43,5	95,4
	2	Ø8А I ℓ= 380	56	0,15	
8КР113С-1	1	Ø28А III ℓ=11300	2	54,6	117,6
	2	Ø8А I ℓ= 380	56	0,15	
8КР113С-2	1	Ø32А III ℓ=11300	2	71,3	151,0
	2	Ø8А I ℓ= 380	56	0,15	
8КР116С	1	Ø25А III ℓ=11650	2	44,9	98,5
	2	Ø8А I ℓ= 380	58	0,15	
8КР116С-1	1	Ø28А III ℓ=11650	2	56,3	121,3
	2	Ø8А I ℓ= 380	58	0,15	
8КР116С-2	1	Ø32А III ℓ=11650	2	73,5	155,7
	2	Ø8А I ℓ= 380	58	0,15	

Арматура класса А-I и А-III по ГОСТ 5781-82

Нач.отд.	Агранович		
Н.контр.	Кудрявская		
Гл.спец.	Савранский		
Зав.гр.	Кудрявская		
Исполн.	Соколова		
Провер.	Копина		

1.424.1-6/89. 6С-141

Каркас 8КР113С; 8КР113С-1; 8КР113С-2; 8КР116С; 8КР116С-1; 8КР116С-2

Стадия	Лист	Листов
Р		1

ХАРЬКОВСКИЙ ПРОМСТРОЙНИИПРОЕКТ

8КР113С-3; 8КР116С-3

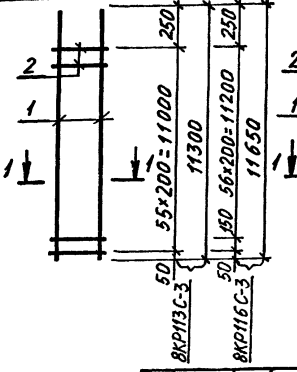

8КР119С; 8КР119С-1...8КР119С-3

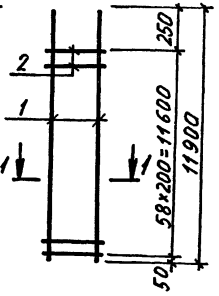

1-1

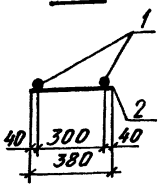

Марка каркаса	Поз.	Наименование	Кол.	Масса ед., кг	Общая масса, кг
8КР119С	1	Ø25А III ℓ=11900	2	45,8	100,5
	2	Ø8А I ℓ= 380	59	0,15	
8КР119С-1	1	Ø28А III ℓ=11900	2	57,5	123,9
	2	Ø8А I ℓ= 380	59	0,15	
8КР119С-2	1	Ø32А III ℓ=11900	2	75,1	159,1
	2	Ø8А I ℓ= 380	59	0,15	
8КР119С-3	1	Ø22 III ℓ=11900	2	35,5	75,7
	2	Ø6А I ℓ= 380	59	0,08	
8КР113С-3	1	Ø22А III ℓ=11300	2	33,7	71,9
	2	Ø6А I ℓ= 380	56	0,08	
8КР116С-3	1	Ø22А III ℓ=11650	2	34,7	74,0
	2	Ø6А I ℓ= 380	58	0,08	

Арматура класса А-I и А-III по ГОСТ 5781-82

Нач.отд.	Агранович		
Н.контр.	Кудрявская		
Гл.спец.	Савранский		
Зав.гр.	Кудрявская		
Исполн.	Соколова		
Провер.	Копина		

1.424.1-6/89. 6С-142

Каркас 8КР113С-3; 8КР116С-3; 8КР119С; 8КР119С-1...8КР119С-3

Стадия	Лист	Листов
Р		1

ХАРЬКОВСКИЙ ПРОМСТРОЙНИИПРОЕКТ

Инв. № подл. | Подпись и дата | Взам. инв. №

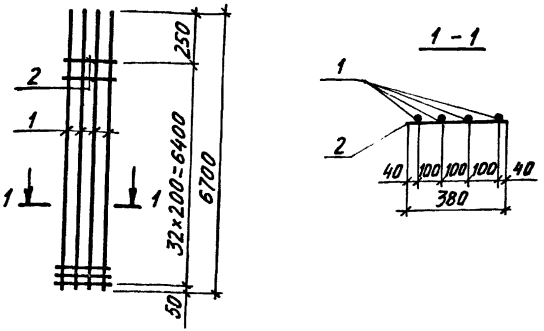

Марка каркаса	Поз.	Наименование	Кол.	Масса ед., кг	Общая масса, кг
9КР67С	1	Ø25AIII ℓ=6700	4	26,8	108,2
	2	Ø8AI ℓ= 380	33	0,15	
9КР67С-1	1	Ø28AIII ℓ=6700	4	32,4	134,6
	2	Ø8AI ℓ= 380	33	0,15	
9КР67С-2	1	Ø32AIII ℓ=6700	4	42,3	174,2
	2	Ø8AI ℓ= 380	33	0,15	
9КР67С-3	1	Ø22AIII ℓ=6700	4	20,0	82,6
	2	Ø6AI ℓ= 380	33	0,08	

Арматура класса AI и AIII по ГОСТ 5781-82

Нач. отд.	Агранович		1.424.1-6/89. 6С-143
Н. контр.	Кудричевская		
Гл. спец.	Савранский		Каркас 9КР67С; 9КР67С-1... 9КР67С-3
Зав. гр.	Кудричевская		Стадия Р; Лист; Листов 1
Исполн.	Соколова		ХАРЬКОВСКИЙ ПРОМСТРОЙНИИПРОЕКТ
Провер.	Колина		

Инв. № подл. | Подпись и дата | Взам. инв. №

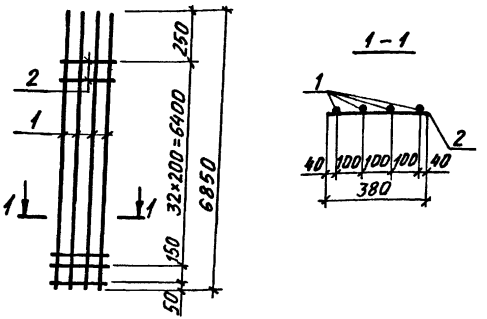

Марка каркаса	Поз.	Наименование	Кол.	Масса ед., кг	Общая масса, кг
9КР68С	1	Ø25AIII ℓ=6850	4	26,4	110,7
	2	Ø8AI ℓ= 380	34	0,15	
9КР68С-1	1	Ø28AIII ℓ=6850	4	33,1	137,6
	2	Ø8AI ℓ= 380	34	0,15	
9КР68С-2	1	Ø32AIII ℓ=6850	4	43,2	177,9
	2	Ø8AI ℓ= 380	34	0,15	
9КР68С-3	1	Ø22AIII ℓ=6850	4	20,4	84,3
	2	Ø6AI ℓ= 380	34	0,08	

Арматура класса AI и AIII по ГОСТ 5781-82

Нач. отв.	Агранович		1.424.1-6/89. 6С-144
Н. контр.	Кудричевская		
Гл. спец.	Савранский		Каркас 9КР68С; 9КР68С-1... 9КР68С-3
Зав. гр.	Кудричевская		Стадия Р; Лист; Листов 1
Исполн.	Соколова		ХАРЬКОВСКИЙ ПРОМСТРОЙНИИПРОЕКТ
Провер.	Колина		

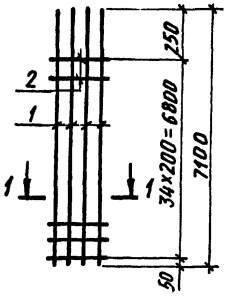

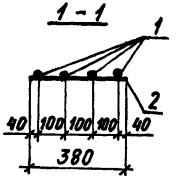

Марка каркаса	Поз.	Наименование	Кол.	Масса ед., кг	Общая масса, кг
9КР71С	1	Ø25AIII ℓ=7100	4	27,3	114,5
	2	Ø8AI ℓ=380	35	0,15	
9КР71С-1	1	Ø28AIII ℓ=7100	4	34,3	142,5
	2	Ø8AI ℓ=380	35	0,15	
9КР71С-2	1	Ø32AIII ℓ=7100	4	44,8	184,5
	2	Ø8AI ℓ=380	35	0,15	
9КР71С-3	1	Ø22AIII ℓ=7100	4	21,2	87,6
	2	Ø6AI ℓ=380	35	0,08	

Арматура класса AI и AIII по ГОСТ 5781-82.

Нач. отд.	Агранович	
Н. контр.	Кудинчевская	
Гл. спец.	Савранский	
Зав. гр.	Кудинчевская	
Исполн.	Соколова	
Провер.	Колина	

1.424.1-6/89. 6С-145

Каркас 9КР71С; 9КР71С-1...9КР71С-3

Стадия	Лист	Листов
Р		1

ХАРЬКОВСКИЙ ПРОМСТРОЙНИИПРОЕКТ

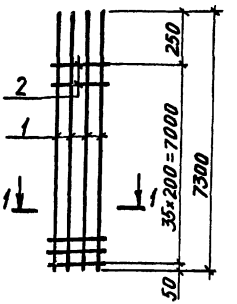

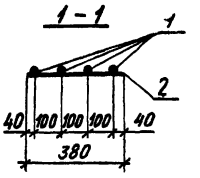

Марка каркаса	Поз.	Наименование	Кол.	Масса ед., кг	Общая масса, кг
9КР73С	1	Ø25AIII ℓ=7300	4	28,1	117,8
	2	Ø8AI ℓ=380	36	0,15	
9КР73С-1	1	Ø28AIII ℓ=7300	4	35,3	146,6
	2	Ø8AI ℓ=380	36	0,15	
9КР73С-2	1	Ø32AIII ℓ=7300	4	46,1	189,8
	2	Ø8AI ℓ=380	36	0,15	
9КР73С-3	1	Ø22AIII ℓ=7300	4	21,8	90,1
	2	Ø6AI ℓ=380	36	0,08	

Арматура класса AI и AIII по ГОСТ 5781-82.

Нач. отд.	Агранович	
Н. контр.	Кудинчевская	
Гл. спец.	Савранский	
Зав. гр.	Кудинчевская	
Исполн.	Соколова	
Провер.	Колина	

1.424.1-6/89. 6С-146

Каркас 9КР73С; 9КР73С-1...9КР73С-3

Стадия	Лист	Листов
Р		1

ХАРЬКОВСКИЙ ПРОМСТРОЙНИИПРОЕКТ

Инв. № подл. | Подпись и дата | Взам. инв. №

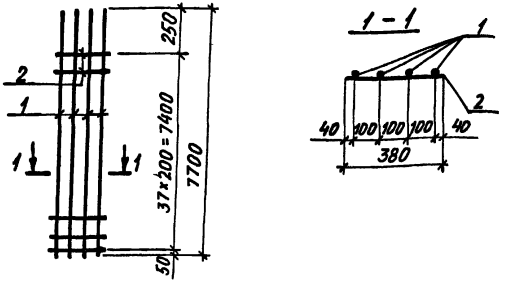

Марка каркаса	Поз	Наименование	Кол.	Масса ед., кг	Общая масса, кг
9КР77С	1	Ø25AIII ℓ=7700	4	29,6	124,1
	2	Ø8AI ℓ=380	38	0,15	
9КР77С-1	1	Ø28AIII ℓ=7700	4	37,2	154,5
	2	Ø8AI ℓ=380	38	0,15	
9КР77С-2	1	Ø32AIII ℓ=7700	4	48,6	200,1
	2	Ø8AI ℓ=380	38	0,15	
9КР77С-3	1	Ø22AIII ℓ=7700	4	22,9	94,6
	2	Ø6AI ℓ=380	38	0,08	

Арматура класса AI и AIII по ГОСТ 5781-82

Нач. отд.	Агранович		
Н. контр.	Кудрячевская		
Гл. спец.	Савранский		
Зав. гр.	Кудрячевская		
Исполн.	Соколова		
Провер.	Копина		

1.424.1-6/89. ВС-147

Каркас 9КР77С; 9КР77С-1... 9КР77С-3

Стадия	Лист	Листов
Р		1

ХАРЬКОВСКИЙ ПРОМСТРОЙНИИПРОЕКТ

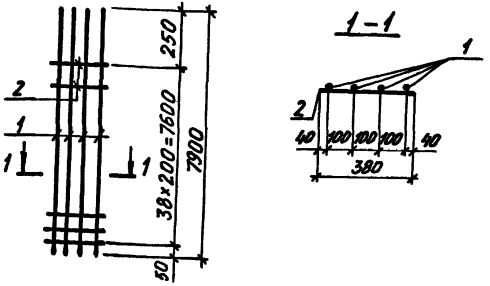

Марка каркаса	Поз	Наименование	Кол.	Масса ед., кг	Общая масса, кг
9КР79С	1	Ø25AIII ℓ=7900	4	30,4	127,5
	2	Ø8AI ℓ=380	39	0,15	
9КР79С-1	1	Ø28AIII ℓ=7900	4	38,2	158,7
	2	Ø8AI ℓ=380	39	0,15	
9КР79С-2	1	Ø32AIII ℓ=7900	4	49,8	205,1
	2	Ø8AI ℓ=380	39	0,15	
9КР79С-3	1	Ø22AIII ℓ=7900	4	23,5	97,1
	2	Ø6AI ℓ=380	39	0,08	

Арматура класса AI и AIII по ГОСТ 5781-82

Инв. № подл. | Подпись и дата | Взам. инв. №

Нач. отд.	Агранович		
Н. контр.	Кудрячевская		
Гл. спец.	Савранский		
Зав. гр.	Кудрячевская		
Исполн.	Соколова		
Провер.	Копина		

1.424.1-6/89. ВС-148

Каркас 9КР79С; 9КР79С-1... 9КР79С-3

Стадия	Лист	Листов
Р		1

ХАРЬКОВСКИЙ ПРОМСТРОЙНИИПРОЕКТ

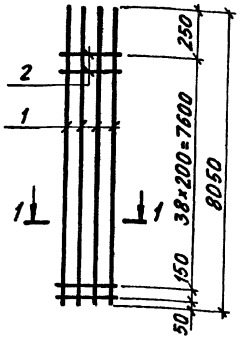

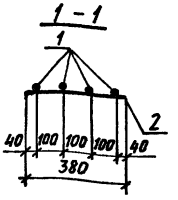

Марка каркаса	Поз	Наименование	Кол	Масса ед., кг	Общая масса, кг
9КР80С	1	Ø25АIII ℓ=8050	4	31,0	130,0
	2	Ø8АI ℓ= 380	40	0,15	
9КР80С-1	1	Ø28АIII ℓ=8050	4	38,9	161,6
	2	Ø8АI ℓ= 380	40	0,15	
9КР80С-2	1	Ø32АIII ℓ=8050	4	50,8	209,2
	2	Ø8АI ℓ= 380	40	0,15	
9КР80С-3	1	Ø22АIII ℓ=8050	4	23,8	98,4
	2	Ø6АI ℓ= 380	40	0,08	

Арматура класса А-I и А-III по ГОСТ 5781-82

Нач. отд.	Агранович	
Н. контр.	Кудричевская	
Гл. спец.	Савранский	
Зав. гр.	Кудричевская	
Исполн.	Соколова	
Провер.	Копина	

1.424.1-6/89. 6С-149

Каркас 9КР80С; 9КР80С-1... 9КР80С-3

Стадия	Лист	Листов
Р		1

ХАРЬКОВСКИЙ ПРОМСТРОЙНИИПРОЕКТ

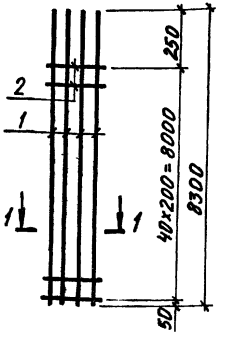

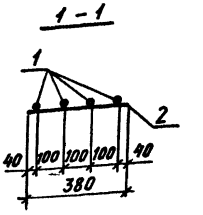

Марка каркаса	Поз	Наименование	Кол	Масса ед., кг	Общая масса, кг
9КР83С	1	Ø25АIII ℓ=8300	4	32,0	134,2
	2	Ø8АI ℓ= 380	41	0,15	
9КР83С-1	1	Ø28АIII ℓ=8300	4	40,1	166,6
	2	Ø8АI ℓ= 380	41	0,15	
9КР83С-2	1	Ø32АIII ℓ=8300	4	52,4	215,8
	2	Ø8АI ℓ= 380	41	0,15	
9КР83С-3	1	Ø22АIII ℓ=8300	4	24,7	102,1
	2	Ø6АI ℓ= 380	41	0,08	

Арматура класса А-I и А-III по ГОСТ 5781-82

Нач. отд.	Агранович	
Н. контр.	Кудричевская	
Гл. спец.	Савранский	
Зав. гр.	Кудричевская	
Исполн.	Соколова	
Провер.	Копина	

1.424.1-6/89. 6С-150

Каркас 9КР83С; 9КР83С-1... 9КР83С-3

Стадия	Лист	Листов
Р		1

ХАРЬКОВСКИЙ ПРОМСТРОЙНИИПРОЕКТ

Инв. № подл. | Подпись и дата | Взам. инв. №

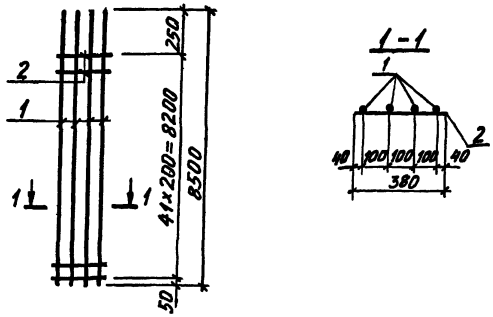

Марка каркаса	Поз.	Наименование		Кол.	Масса ед., кг	Общая масса, кг
9КР85С	1	Ø25AIII	ℓ=8500	4	32,7	137,1
	2	Ø8AI	ℓ= 380	42	0,15	
9КР85С-1	1	Ø28AIII	ℓ=8500	4	41,1	170,7
	2	Ø8AI	ℓ= 380	42	0,15	
9КР85С-2	1	Ø32AIII	ℓ=8500	4	53,6	220,7
	2	Ø8AI	ℓ= 380	42	0,15	
9КР85С-3	1	Ø22AIII	ℓ=8500	4	25,3	104,6
	2	Ø6AI	ℓ= 380	42	0,08	

Арматура класса AI и AIII по ГОСТ 5781-82

Нач.отд.	Агранович		1.424.1-6/89. 6С-151
Н. контр.	Кудричевская		
Гл. спец.	Саврянский		Каркас 9КР 85С; 9КР85С-1... 9КР85С-3
Зав. гр.	Кудричевская		Стадия Р; Лист; Листов 1
Исполн.	Соколова		Харьковский Промстройниипроект
Провер.	Копина		

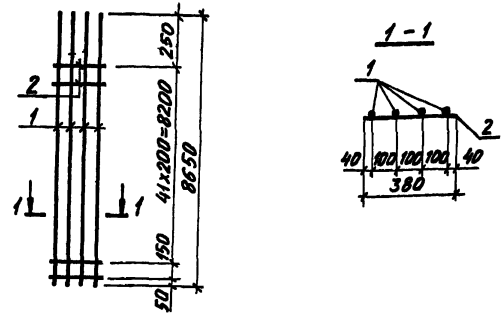

Марка каркаса	Поз.	Наименование		Кол.	Масса ед., кг	Общая масса, кг
9КР86С	1	Ø25AIII	ℓ=8650	4	33,3	139,7
	2	Ø8AI	ℓ= 380	43	0,15	
9КР86С-1	1	Ø28AIII	ℓ=8650	4	41,8	173,7
	2	Ø8AI	ℓ= 380	43	0,15	
9КР86С-2	1	Ø32AIII	ℓ=8650	4	54,6	224,9
	2	Ø8AI	ℓ= 380	43	0,15	
9КР86С-3	1	Ø22AIII	ℓ=8650	4	25,8	106,6
	2	Ø6AI	ℓ= 380	43	0,08	

Арматура класса AI и AIII по ГОСТ 5781-82

Нач.отд.	Агранович		1.424.1-6/89. 6С-152
Н. контр.	Кудричевская		
Гл. спец.	Саврянский		Каркас 9КР 86С; 9КР86С-1... 9КР86С-3
Зав. гр.	Кудричевская		Стадия Р; Лист; Листов 1
Исполн.	Соколова		Харьковский Промстройниипроект
Провер.	Копина		

Инв.№подл. | Подпись и дата | Взам.инв.№

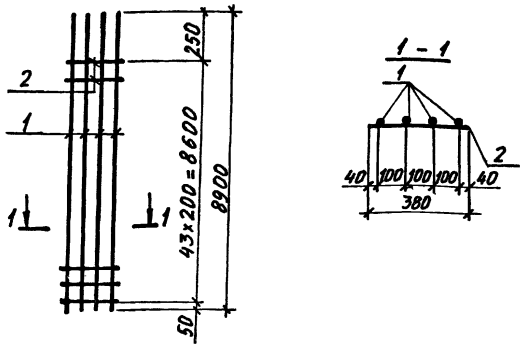

Марка каркаса	Поз.	Наименование		Кол.	Масса ед., кг	Общая масса, кг
9КР89С	1	Ø25 AIII	ℓ=8900	4	34,3	143,8
	2	Ø8 AI	ℓ= 380	44	0,15	
9КР89С-1	1	Ø28 AIII	ℓ=8900	4	43,0	178,6
	2	Ø8 AI	ℓ= 380	44	0,15	
9КР89С-2	1	Ø32 AIII	ℓ=8900	4	56,2	231,4
	2	Ø8 AI	ℓ= 380	44	0,15	
9КР89С-3	1	Ø22 AIII	ℓ=8900	4	26,5	109,5
	2	Ø6 AI	ℓ= 380	44	0,08	

Арматура класса A-I и A-III по ГОСТ 5781-82

Нач. отд.	Агранович	
Н. контр.	Кудрячевская	
Гл. спец.	Савранский	
Зав. гр.	Кудрячевская	
Исполн.	Соколова	
Провер.	Копина	

1.424.1-6/89. 6С-153

Каркас 9КР89С; 9КР89С-1... 9КР89С-3

Стадия	Лист	Листов
Р		1

ХАРЬКОВСКИЙ ПРОМСТРОЙНИИПРОЕКТ

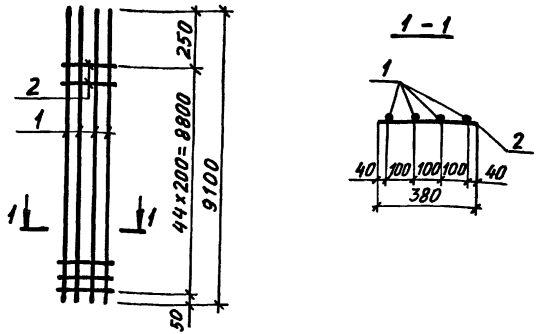

Марка каркаса	Поз.	Наименование		Кол.	Масса ед., кг	Общая масса, кг
9КР91С	1	Ø25 AIII	ℓ=9100	4	35,0	146,8
	2	Ø8 AI	ℓ= 380	45	0,15	
9КР91С-1	1	Ø28 AIII	ℓ=9100	4	44,0	182,8
	2	Ø8 AI	ℓ= 380	45	0,15	
9КР91С-2	1	Ø32 AIII	ℓ=9100	4	57,4	236,4
	2	Ø8 AI	ℓ= 380	45	0,15	
9КР91С-3	1	Ø22 AI	ℓ=9100	4	27,1	112,0
	2	Ø6 AI	ℓ= 380	45	0,08	

Арматура класса A-I и A-III по ГОСТ 5781-82

Инв. № подл. | Подпись и дата | Взам. инв. №

Нач. отд.	Агранович	
Н. контр.	Кудрячевская	
Гл. спец.	Савранский	
Зав. гр.	Кудрячевская	
Исполн.	Соколова	
Провер.	Копина	

1.424.1-6/89. 6С-154

Каркас 9КР91С; 9КР91С-1... 9КР91С-3

Стадия	Лист	Листов
Р		1

ХАРЬКОВСКИЙ ПРОМСТРОЙНИИПРОЕКТ

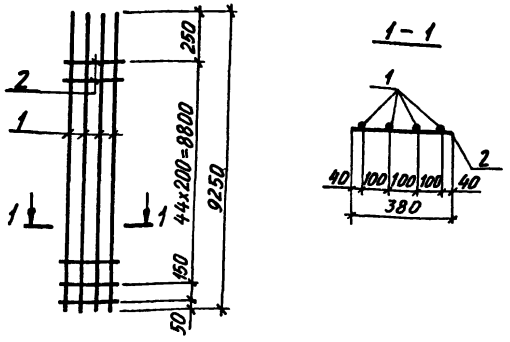

Марка каркаса	Поз.	Наименование	Кол.	Масса ед., кг	Общая масса, кг
9КР92С	1	⌀25AIII ℓ= 9250	4	35,6	149,3
	2	⌀8AI ℓ= 380	46	0,15	
9КР92С-1	1	⌀28AIII ℓ=9250	4	44,7	185,7
	2	⌀8AI ℓ= 380	46	0,15	
9КР92С-2	1	⌀32AIII ℓ=9250	4	58,4	240,5
	2	⌀8AI ℓ= 380	46	0,15	
9КР92С-3	1	⌀22AIII ℓ=9250	4	27,4	113,7
	2	⌀6AI ℓ= 380	46	0,08	

Арматура класса A-I и A-III по ГОСТ 5781-82

Нач. отд.	Агранович		1.424.1-6/89. 6С-155
Н. контр.	Кудрячевская		
Гл. спец.	Савранский		
Зав. гр.	Кудрячевская		Каркас 9КР92С; 9КР92С-1...9КР92С-3
Исполн.	Соколова		Стадия: Р; Лист; Листов: 1
Провер.	Колина		Харьковский промстройниипроект

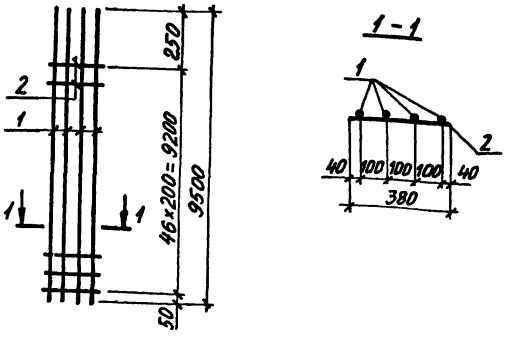

Марка каркаса	Поз.	Наименование	Кол.	Масса ед., кг	Общая масса, кг
9КР95С	1	⌀25AIII ℓ= 9500	4	36,6	153,5
	2	⌀8AI ℓ= 380	47	0,15	
9КР95С-1	1	⌀28AIII ℓ=9500	4	45,9	190,7
	2	⌀8AI ℓ= 380	47	0,15	
9КР95С-2	1	⌀32AIII ℓ=9500	4	59,9	246,7
	2	⌀8AI ℓ= 380	47	0,15	
9КР95С-3	1	⌀22AIII ℓ=9500	4	28,3	117,0
	2	⌀6AI ℓ= 380	47	0,08	

Арматура класса A-I и A-III по ГОСТ 5781-82

Нач. отд.	Агранович		1.424.1-6/89. 6С-156
Н. контр.	Кудрячевская		
Гл. спец.	Савранский		
Зав. гр.	Кудрячевская		Каркас 9КР95С; 9КР95С-1...9КР95С-3
Исполн.	Соколова		Стадия: Р; Лист; Листов: 1
Провер.	Колина		Харьковский промстройниипроект

Инв. № подл. | Подпись и дата | Взам. инв. №

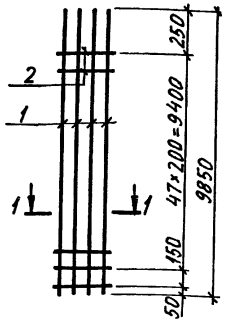

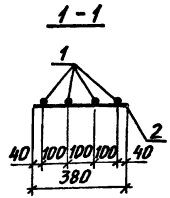

Марка каркаса	Поз.	Наименование	Кол.	Масса ед., кг	Общая масса, кг
9КР 98С	1	Ø25АIII ℓ=9850	4	37,9	159,0
	2	Ø8АI ℓ=380	49	0,15	
9КР98С-1	1	Ø28АIII ℓ=9850	4	47,6	197,8
	2	Ø8АI ℓ=380	49	0,15	
9КР98С-2	1	Ø32АIII ℓ=9850	4	62,2	256,2
	2	Ø8АI ℓ=380	49	0,15	
9КР98С-3	1	Ø22АIII ℓ=9850	4	29,2	121,5
	2	Ø6АI ℓ=380	49	0,08	

Арматура класса А-I и А-III по ГОСТ 5781-82

Нач. отд.	Агранович		
Н. контр.	Кудричевская		
Гл. спец.	Савранский		
Зав. гр.	Кудричевская		
Исполн.	Соколова		
Провер.	Копина		

1.424.1-6/89. 6С-157

Каркас 9КР 98С; 9КР 98С-1...9КР 98С-3

Стадия	Лист	Листов
Р		1

ХАРЬКОВСКИЙ ПРОМСТРОЙНИИПРОЕКТ

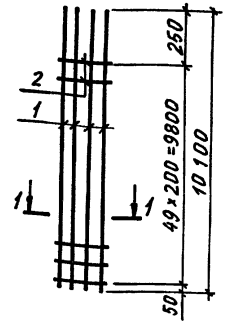

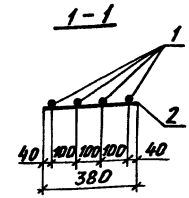

Марка каркаса	Поз.	Наименование	Кол.	Масса ед., кг	Общая масса, кг
9КР101С	1	Ø25АIII ℓ=10100	4	38,9	163,1
	2	Ø8АI ℓ=380	50	0,15	
9КР101С-1	1	Ø28АIII ℓ=10100	4	48,8	202,7
	2	Ø8АI ℓ=380	50	0,15	
9КР101С-2	1	Ø32АIII ℓ=10100	4	63,7	262,3
	2	Ø8АI ℓ=380	50	0,15	
9КР101С-3	1	Ø22АIII ℓ=10100	4	30,1	124,4
	2	Ø6АI ℓ=380	50	0,08	

Арматура класса А-I и А-III по ГОСТ 5781-82

Нач. отд.	Агранович		
Н. контр.	Кудричевская		
Гл. спец.	Савранский		
Зав. гр.	Кудричевская		
Исполн.	Соколова		
Провер.	Копина		

1.424 1-6/89. 6С-158

Каркас 9КР 101С; 9КР101С-1...9КР101С-3

Стадия	Лист	Листов
Р		1

ХАРЬКОВСКИЙ ПРОМСТРОЙНИИПРОЕКТ

Взам инв №

Подпись и дата

Инв № подл

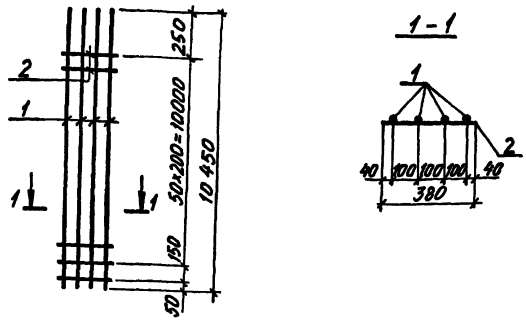

Марка каркаса	Поз.	Наименование	Кол.	Масса ед., кг	Общая масса, кг
9КР104С	1	Ø25AIII ℓ=10450	4	40,2	168,6
	2	Ø8AI ℓ= 380	52	0,15	
9КР104С-1	1	Ø28AIII ℓ=10450	4	50,5	209,8
	2	Ø8AI ℓ= 380	52	0,15	
9КР104С-2	1	Ø32AIII ℓ=10450	4	65,9	271,4
	2	Ø8AI ℓ= 380	52	0,15	
9КР104С-3	1	Ø22AIII ℓ=10450	4	31,1	128,6
	2	Ø6AI ℓ= 380	52	0,08	

Арматура класса AI и AIII по ГОСТ 5781-82

Нач. отд.	Агранович		1.424.1-6/89. ВС-159
Н. контр.	Кудрявская		
Гл. спец.	Савранский		
Зав. гр.	Кудрявская		Каркас 9КР104С; 9КР104С-1...9КР104С-3
Исполн.	Соколова		Стадия Р; Лист; Листов 1
Провер.	Колина		Харьковский промстройниипроект

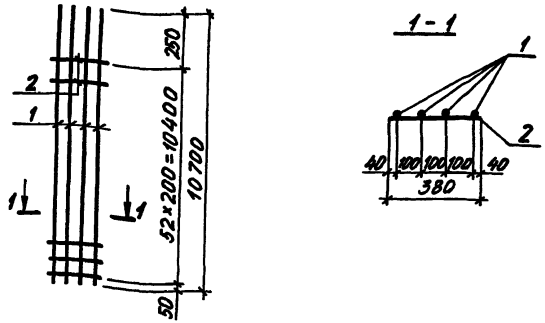

Марка каркаса	Поз.	Наименование	Кол.	Масса ед., кг	Общая масса, кг
9КР107С	1	Ø25AIII ℓ=10700	4	41,2	172,8
	2	Ø8AI ℓ= 380	53	0,15	
9КР107С-1	1	Ø28AIII ℓ=10700	4	51,7	214,8
	2	Ø8AI ℓ= 380	53	0,15	
9КР107С-2	1	Ø32AIII ℓ=10700	4	67,5	278,0
	2	Ø8AI ℓ= 380	53	0,15	
9КР107С-3	1	Ø22AIII ℓ=10700	4	31,9	131,8
	2	Ø6AI ℓ= 380	53	0,08	

Арматура класса AI и AIII по ГОСТ 5781-82

Нач. отд.	Агранович		1.424.1-6/89. ВС-160
Н. контр.	Кудрявская		
Гл. спец.	Савранский		
Зав. гр.	Кудрявская		Каркас 9КР107С; 9КР107С-1...9КР107С-3
Исполн.	Соколова		Стадия Р; Лист; Листов 1
Провер.	Колина		Харьковский промстройниипроект

Инв. № подл. | Подпись и дата | Взам. инв. №

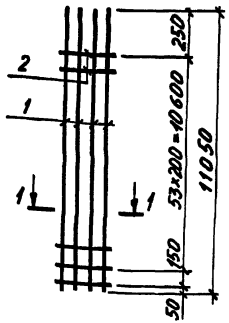

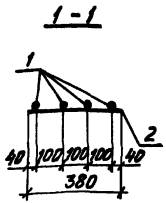

Марка каркаса	Поз	Наименование	Кол	Масса ед, кг	Общая масса, кг
9КР110С	1	⌀25AIII ℓ=11050	4	42,5	178,3
	2	⌀8AI ℓ= 380	55	0,15	
9КР110С-1	1	⌀28AIII ℓ=11050	4	53,4	221,9
	2	⌀8AI ℓ= 380	55	0,15	
9КР110С-2	1	⌀32AIII ℓ=11050	4	69,7	287,1
	2	⌀8AI ℓ= 380	55	0,15	
9КР110С-3	1	⌀22AIII ℓ=11050	4	32,9	136,0
	2	⌀6AI ℓ= 380	55	0,08	

Арматура класса AI и AIII по ГОСТ 5781-82

Нач. отд.	Агранович		
Н. контр.	Кудричевская		
Гл. спец.	Савранский		
Зав. гр.	Кудричевская		
Исполн.	Соколова		
Провер.	Копина		

1.424.1-6/89. 6С-161

Каркас 9КР110С; 9КР110С-1...9КР110С-3

Стадия	Лист	Листов
Р		1

ХАРЬКОВСКИЙ ПРОМСТРОЙНИИПРОЕКТ

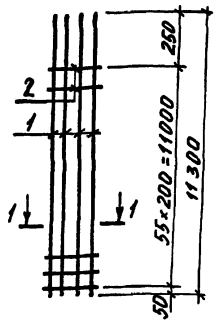

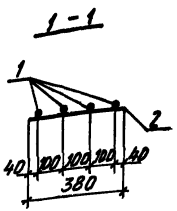

Марка каркаса	Поз	Наименование	Кол	Масса ед, кг	Общая масса, кг
9КР113С	1	⌀25AIII ℓ=11300	4	43,5	182,4
	2	⌀8AI ℓ= 380	56	0,15	
9КР113С-1	1	⌀28AIII ℓ=11300	4	54,6	226,8
	2	⌀8AI ℓ= 380	56	0,15	
9КР113С-2	1	⌀32AIII ℓ=11300	4	71,3	293,6
	2	⌀8AI ℓ= 380	56	0,15	
9КР113С-3	1	⌀22AIII ℓ=11300	4	33,7	139,3
	2	⌀6AI ℓ= 380	56	0,08	

Арматура класса AI и AIII по ГОСТ 5781-82

Инв. № подл. | Подпись и дата | Взам. инв. №

Нач. отд.	Агранович		
Н. контр.	Кудричевская		
Гл. спец.	Савранский		
Зав. гр.	Кудричевская		
Исполн.	Соколова		
Провер.	Копина		

1.424.1-6/89. 6С-162

Каркас 9КР113С; 9КР113С-1...9КР113С-3

Стадия	Лист	Листов
Р		1

ХАРЬКОВСКИЙ ПРОМСТРОЙНИИПРОЕКТ

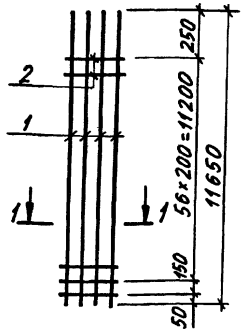

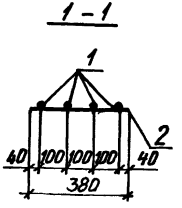

Марка каркаса	Поз	Наименование		Кол.	Масса ед., кг	Общая масса, кг
9КР116С	1	Ø25AIII	ℓ=11650	4	44,9	188,3
	2	Ø8AI	ℓ= 380	58	0,15	
9КР116С-1	1	Ø28AIII	ℓ=11650	4	56,3	233,9
	2	Ø8AI	ℓ= 380	58	0,15	
9КР116С-2	1	Ø32AIII	ℓ=11650	4	73,5	302,1
	2	Ø8AI	ℓ= 380	58	0,15	
9КР116С-3	1	Ø22AIII	ℓ=11650	4	34,6	143,4
	2	Ø6AI	ℓ= 380	58	0,08	

Арматура класса AI и AIII по ГОСТ 5781-82.

Нач. отд.	Агранович		1.424.1-6/89. БС-163
Н. контр.	Кудричевская		
Гл. спец.	Савранский		
Зав. гр.	Кудричевский		Каркас 9КР116С; 9КР116С-1...9КР116С-3
Исполн.	Соколова		Стадия: Р; Лист: ; Листов: 1
Провер.	Копина		ХАРЬКОВСКИЙ ПРОМСТРОЙНИИПРОЕКТ

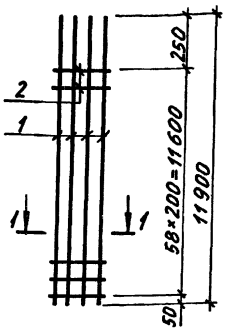

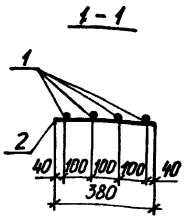

Марка каркаса	Поз	Наименование		Кол.	Масса ед., кг	Общая масса, кг
9КР119С	1	Ø25AIII	ℓ=11900	4	46,8	192,1
	2	Ø8AI	ℓ= 380	59	0,15	
9КР119С-1	1	Ø28AIII	ℓ=11900	4	57,5	238,9
	2	Ø8AI	ℓ= 380	59	0,15	
9КР119С-2	1	Ø32AIII	ℓ=11900	4	75,1	309,3
	2	Ø8AI	ℓ= 380	59	0,15	
9КР119С-3	1	Ø22AIII	ℓ=11900	4	35,5	146,7
	2	Ø6AI	ℓ= 380	59	0,08	

Арматура класса AI и AIII по ГОСТ 5781-82.

Нач. отд.	Агранович		1.424.1-6/89 БС-164
Н. контр.	Кудричевская		
Гл. спец.	Савранский		
Зав. гр.	Кудричевский		Каркас 9КР119С; 9КР119С-1...9КР119С-3
Исполн.	Соколова		Стадия: Р; Лист: ; Листов: 1
Провер.	Копина		ХАРЬКОВСКИЙ ПРОМСТРОЙНИИПРОЕКТ

Инв. № подл. | Подпись и дата | Взам. инв. №

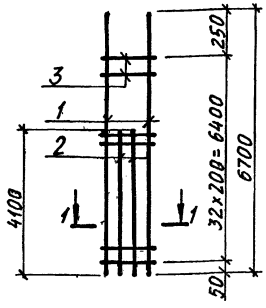

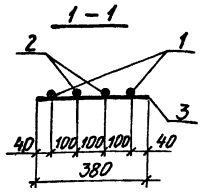

Марка каркаса	Поз.	Наименование	Кол.	Масса ед., кг	Общая масса, кг
10КР67С	1	Ø25AIII ℓ=6700	2	25,8	88,2
	2	Ø25AIII ℓ=4100	2	15,8	
	3	Ø8AI ℓ=380	33	0,15	
10КР67С-1	1	Ø28AIII ℓ=6700	2	32,4	109,4
	2	Ø28AIII ℓ=4100	2	19,8	
	3	Ø8AI ℓ=380	33	0,15	
10КР67С-2	1	Ø32AIII ℓ=6700	2	42,3	141,4
	2	Ø32AIII ℓ=4100	2	25,9	
	3	Ø8AI ℓ=380	33	0,15	
10КР67С-3	1	Ø22AIII ℓ=6700	2	20,0	67,0
	2	Ø22AIII ℓ=4100	2	12,2	
	3	Ø6AI ℓ=380	33	0,08	

Арматура класса A-I и A-III по ГОСТ 5781-82

Нач. отд.	Атрановин	
Н. контр.	Кудрявцевская	
Гл. спец.	Сидорский	
Зав. гр.	[illegible]	
Исполн.	Соколова	
Провер.	Копина	

1.424.1-6/89.6С-165

Каркас 10КР67С; 10КР67С-1... 10КР67С-3

Стадия	Лист	Листов
Р		1

ХАРЬКОВСКИЙ ПРОМСТРОЙНИИПРОЕКТ

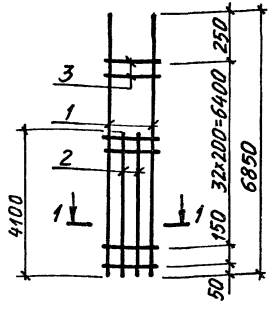

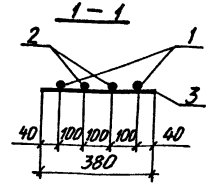

Марка каркаса	Поз.	Наименование	Кол.	Масса ед., кг	Общая масса, кг
10КР68С	1	Ø25AIII ℓ=6850	2	26,4	89,5
	2	Ø25AIII ℓ=4100	2	15,8	
	3	Ø8AI ℓ=380	34	0,15	
10КР68С-1	1	Ø28AIII ℓ=6850	2	33,1	110,9
	2	Ø28AIII ℓ=4100	2	19,8	
	3	Ø8AI ℓ=380	34	0,15	
10КР68С-2	1	Ø32AIII ℓ=6850	2	43,2	143,3
	2	Ø32AIII ℓ=4100	2	25,9	
	3	Ø8AI ℓ=380	34	0,15	
10КР68С-3	1	Ø22AIII ℓ=6850	2	20,4	67,5
	2	Ø22AIII ℓ=4100	2	12,2	
	3	Ø6AI ℓ=380	34	0,08	

Арматура класса A-I и A-III по ГОСТ 5781-82

Нач. отд.	Атрановин	
Н. контр.	Кудрявцевская	
Гл. спец.	Сидорский	
Зав. гр.	[illegible]	
Исполн.	Соколова	
Провер.	Копина	

1.424.1-6/89.6С-166

Каркас 10КР68С; 10КР68С-1... 10КР68С-3

Стадия	Лист	Листов
Р		1

ХАРЬКОВСКИЙ ПРОМСТРОЙНИИПРОЕКТ

Инв. № подл. | Подпись и дата | Взам. инв. №

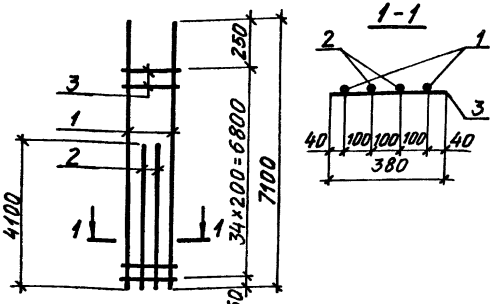

Марка каркаса	Поз.	Наименование		Кол.	Масса ед., кг	Общая масса, кг
10КР71С	1	⌀25AIII	ℓ=7100	2	27,3	91,5
	2	⌀25AIII	ℓ=4100	2	15,8	
	3	⌀8AI	ℓ=380	35	0,15	
10КР71С-1	1	⌀28AIII	ℓ=7100	2	34,3	113,5
	2	⌀28AIII	ℓ=4100	2	19,8	
	3	⌀8AI	ℓ=380	35	0,15	
10КР71С-2	1	⌀32AIII	ℓ=7100	2	44,8	146,7
	2	⌀32AIII	ℓ=4100	2	25,9	
	3	⌀8AI	ℓ=380	35	0,15	
10КР71С-3	1	⌀22AIII	ℓ=7100	2	21,2	69,6
	2	⌀22AIII	ℓ=4100	2	12,2	
	3	⌀6AI	ℓ=380	35	0,08	

Арматура класса A-I и A-III по ГОСТ 5781-82

Нач. отд.	Агранович	
Н. контр.	Кудрявцевская	
Гл. спец.	Савранский	
Зав. гр.	Кудрявцевская	
Исполн.	Соколова	
Провер.	Копина	

1.424.1-6/89 6С-167

Каркас 10КР71С; 10КР71С-1...10КР71С-3

Стадия	Лист	Листов
Р		1

ХАРЬКОВСКИЙ ПРОМСТРОЙНИИПРОЕКТ

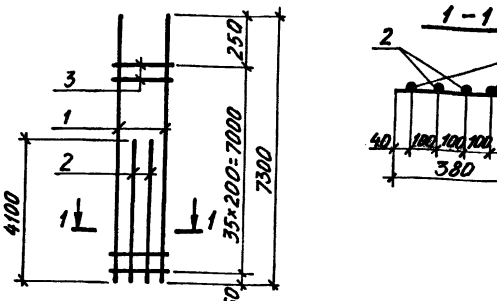

Марка каркаса	Поз.	Наименование		Кол.	Масса ед., кг	Общая масса, кг
10КР73С	1	⌀25AIII	ℓ=7300	2	28,1	93,2
	2	⌀25AIII	ℓ=4100	2	15,8	
	3	⌀8AI	ℓ=380	36	0,15	
10КР73С-1	1	⌀28AIII	ℓ=7300	2	35,3	115,6
	2	⌀28AIII	ℓ=4100	2	19,8	
	3	⌀8AI	ℓ=380	36	0,15	
10КР73С-2	1	⌀32AIII	ℓ=7300	2	46,1	149,4
	2	⌀32AIII	ℓ=4100	2	25,9	
	3	⌀8AI	ℓ=380	36	0,15	
10КР73С-3	1	⌀22AIII	ℓ=7300	2	21,8	70,9
	2	⌀22AIII	ℓ=4100	2	12,2	
	3	⌀6AI	ℓ=380	36	0,08	

Арматура класса A-I и A-III по ГОСТ 5781-82

Инв. № подл. | Подпись и дата | Взам. инв. №

Нач. отд.	Аграновичч	
Н. контр.	Кудрявцевская	
Гл. спец.	Савранский	
Зав. гр.	Кудрявцевская	
Исполн.	Соколова	
Провер.	Копина	

1.424.1-6/89.6С-168

Каркас 10КР73С; 10КР73С-1... 10КР73С-3

Стадия	Лист	Листов
Р		1

ХАРЬКОВСКИЙ ПРОМСТРОЙНИИПРОЕКТ

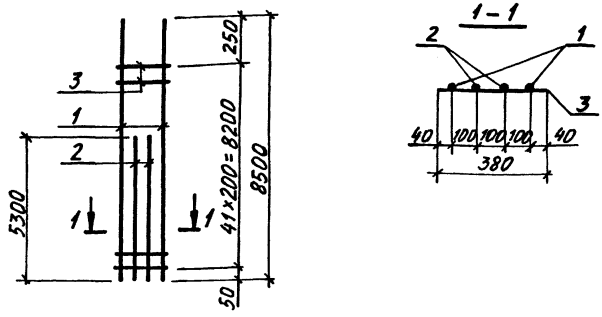

Марка каркаса	Поз	Наименование		Кол.	Масса ед., кг	Общая масса, кг
10КР85С	1	ф25AIII	ℓ=8500	2	32,7	112,5
	2	ф25AIII	ℓ=5300	2	20,4	
	3	ф8AI	ℓ=380	42	0,15	
10КР85С-1	1	ф28AIII	ℓ=8500	2	41,1	139,7
	2	ф28AIII	ℓ=5300	2	25,6	
	3	ф8AI	ℓ=380	42	0,15	
10КР85С-2	1	ф32AIII	ℓ=8500	2	53,6	180,3
	2	ф32AIII	ℓ=5300	2	33,4	
	3	ф8AI	ℓ=380	42	0,15	
10КР85С-3	1	ф22AIII	ℓ=8500	2	25,3	85,6
	2	ф22AIII	ℓ=5300	2	15,8	
	3	ф6AI	ℓ=380	42	0,08	

Арматура класса A-I и A-III по ГОСТ 5781-82

Нач. отд.	Агранович		
Н. контр.	Кудрячевская		
Гл. спец.	Савранский		
Зав. гр.	Кудрячевская		
Исполн.	Соколова		
Провер.	Копина		

1.424.1-6/89. 6С-173

Каркас 10КР85С; 10КР85С-1...10КР85С-3

Стадия	Лист	Листов
Р		1

ХАРЬКОВСКИЙ ПРОМСТРОЙНИИПРОЕКТ

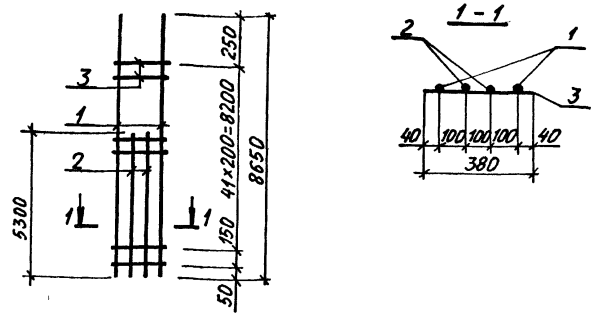

Марка каркаса	Поз	Наименование		Кол.	Масса ед., кг	Общая масса, кг
10КР86С	1	ф25AIII	ℓ=8650	2	33,3	113,9
	2	ф25AIII	ℓ=5300	2	20,4	
	3	ф8AI	ℓ=380	43	0,15	
10КР86С-1	1	ф28AIII	ℓ=8650	2	41,8	141,3
	2	ф28AIII	ℓ=5300	2	25,6	
	3	ф8AI	ℓ=380	43	0,15	
10КР86С-2	1	ф32AIII	ℓ=8650	2	54,6	182,5
	2	ф32AIII	ℓ=5300	2	33,4	
	3	ф8AI	ℓ=380	43	0,15	
10КР86С-3	1	ф22AIII	ℓ=8650	2	25,8	86,6
	2	ф22AIII	ℓ=5300	2	15,8	
	3	ф6AI	ℓ=380	43	0,08	

Арматура класса A-I и A-III по ГОСТ 5781-82

Инв. № подл. | Подпись и дата | Взам. инв. №

Нач. отд.	Агранович		
Н. контр.	Кудрячевская		
Гл. спец.	Савранский		
Зав. гр.	Кудрячевская		
Исполн.	Соколова		
Провер.	Копина		

1.424.1-6/89 6С-174

Каркас 10КР86С; 10КР86С-1...10КР86С-3

Стадия	Лист	Листов
Р		1

ХАРЬКОВСКИЙ ПРОМСТРОЙНИИПРОЕКТ

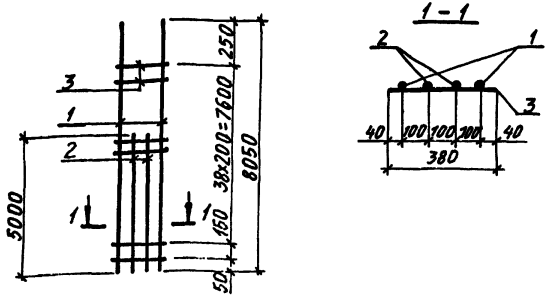

Марка каркаса	Поз.	Наименование	Кол.	Масса ед., кг	Общая масса, кг
10КР80С	1	⌀25 AIII ℓ=8050	2	31,0	106,6
	2	⌀25 AIII ℓ=5000	2	19,3	
	3	⌀8 AI ℓ=380	40	0,15	
10КР80С-1	1	⌀28 AIII ℓ=8050	2	38,9	132,2
	2	⌀28 AIII ℓ=5000	2	24,2	
	3	⌀8 AI ℓ=380	40	0,15	
10КР80С-2	1	⌀32 AIII ℓ=8050	2	50,8	170,8
	2	⌀32 AIII ℓ=5000	2	31,6	
	3	⌀8 AI ℓ=380	40	0,15	
10КР80С-3	1	⌀22 AIII ℓ=8050	2	24,0	81,0
	2	⌀22 AIII ℓ=5000	2	14,9	
	3	⌀6 AI ℓ=380	40	0,08	

Арматура класса A-I и A-III по ГОСТ 5781-82.

Нач. отд.	Агранович		1.424.1-6/89. 6С-171
Н. контр.	Кудрявская		
Гл. спец.	Сафранский		
Зав. гр.	Кудрявцев		Каркас 10КР80С; 10КР80С-1...10КР80С-3
Исполн.	Соколова		Стадия: Р; Лист; Листов 1
Провер.	Копина		ХАРЬКОВСКИЙ ПРОМСТРОЙНИИПРОЕКТ

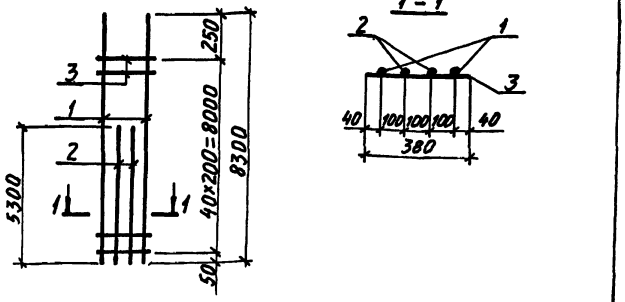

Марка каркаса	Поз.	Наименование	Кол.	Масса ед., кг	Общая масса, кг
10КР83С	1	⌀25 AIII ℓ=8300	2	32,0	111,0
	2	⌀25 AIII ℓ=5300	2	20,4	
	3	⌀8 AI ℓ=380	41	0,15	
10КР83С-1	1	⌀28 AIII ℓ=8300	2	40,1	137,6
	2	⌀28 AIII ℓ=5300	2	25,6	
	3	⌀8 AI ℓ=380	41	0,15	
10КР83С-2	1	⌀32 AIII ℓ=8300	2	52,4	177,8
	2	⌀32 AIII ℓ=5300	2	33,4	
	3	⌀8 AI ℓ=380	41	0,15	
10КР83С-3	1	⌀22 AIII ℓ=8300	2	24,7	84,3
	2	⌀22 AIII ℓ=5300	2	15,8	
	3	⌀6 AI ℓ=380	41	0,08	

Арматура класса A-I и A-III по ГОСТ 5781-82

Нач. отд.	Агранович		1.424.1-6/89. 6С-172
Н. контр.	Кудрявская		
Гл. спец.	Сафранский		
Зав. гр.	Кудрявцев		Каркас 10КР83С; 10КР83С-1...10КР83С-3
Исполн.	Соколова		Стадия: Р; Лист; Листов 1
Провер.	Копина		ХАРЬКОВСКИЙ ПРОМСТРОЙНИИПРОЕКТ

Инв. № подл. | Подпись и дата | Взам. инв. №

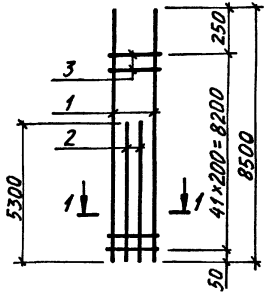

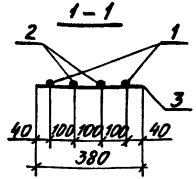

Марка каркаса	Поз	Наименование	Кол.	Масса ед., кг	Общая масса, кг
10КР85С	1	Ф25АIII ℓ=8500	2	32,7	112,5
	2	Ф25АIII ℓ=5300	2	20,4	
	3	Ф8АI ℓ=380	42	0,15	
10КР85С-1	1	Ф28АIII ℓ=8500	2	41,1	139,7
	2	Ф28АIII ℓ=5300	2	25,6	
	3	Ф8АI ℓ=380	42	0,15	
10КР85С-2	1	Ф32АIII ℓ=8500	2	53,6	180,3
	2	Ф32АIII ℓ=5300	2	33,4	
	3	Ф8АI ℓ=380	42	0,15	
10КР85С-3	1	Ф22АIII ℓ=8500	2	25,3	85,6
	2	Ф22АIII ℓ=5300	2	15,8	
	3	Ф6АI ℓ=380	42	0,08	

Арматура класса А-I и А-III по ГОСТ 5781-82

Нач. отд.	Агранович	
Н. контр.	Кудричевская	
Гл. спец.	Савранский	
Зав. гр.	Кудричевская	
Исполн.	Соколова	
Провер.	Копина	

1.424.1-6/89. 6С-173

Каркас
10КР85С;
10КР85С-1...10КР85С-3

Стадия	Лист	Листов
Р		1

ХАРЬКОВСКИЙ ПРОМСТРОЙНИИПРОЕКТ

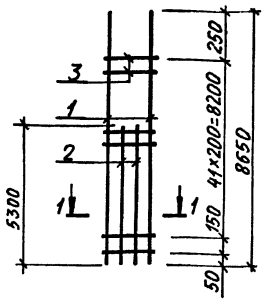

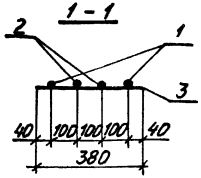

Марка каркаса	Поз	Наименование	Кол.	Масса ед., кг	Общая масса, кг
10КР86С	1	Ф25АIII ℓ=8650	2	33,3	113,9
	2	Ф25АIII ℓ=5300	2	20,4	
	3	Ф8АI ℓ=380	43	0,15	
10КР86С-1	1	Ф28АIII ℓ=8650	2	41,8	141,3
	2	Ф28АIII ℓ=5300	2	25,6	
	3	Ф8АI ℓ=380	43	0,15	
10КР86С-2	1	Ф32АIII ℓ=8650	2	54,6	182,5
	2	Ф32АIII ℓ=5300	2	33,4	
	3	Ф8АI ℓ=380	43	0,15	
10КР86С-3	1	Ф22АIII ℓ=8650	2	25,8	86,6
	2	Ф22АIII ℓ=5300	2	15,8	
	3	Ф6АI ℓ=380	43	0,08	

Арматура класса А-I и А-III по ГОСТ 5781-82

Нач. отд.	Агранович	
Н. контр.	Кудричевская	
Гл. спец.	Савранский	
Зав. гр.	Кудричевская	
Исполн.	Соколова	
Провер.	Копина	

1.424.1-6/89. 6С-174

Каркас
10КР86С,
10КР86С-1...10КР86С-3

Стадия	Лист	Листов
Р		1

ХАРЬКОВСКИЙ ПРОМСТРОЙНИИПРОЕКТ

Инв. № подл. | Подпись и дата | Взам. инв. №

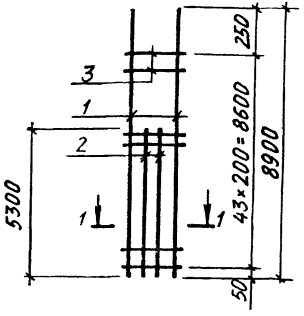

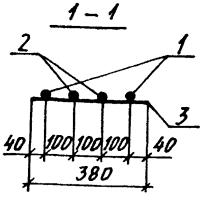

Марка каркаса	Поз.	Наименование		Кол	Масса ед., кг	Общая масса, кг
10КР89С	1	Ø25AIII	ℓ=8900	2	34,3	116,0
	2	Ø25AIII	ℓ=5300	2	20,4	
	3	Ø8AI	ℓ=380	44	0,15	
10КР89С-1	1	Ø28AIII	ℓ=8900	2	43,0	143,8
	2	Ø28AIII	ℓ=5300	2	25,6	
	3	Ø8AI	ℓ=380	44	0,15	
10КР89С-2	1	Ø32AIII	ℓ=8900	2	56,2	185,8
	2	Ø32AIII	ℓ=5300	2	33,4	
	3	Ø8AI	ℓ=380	44	0,15	
10КР89С-3	1	Ø22AIII	ℓ=8900	2	26,5	88,1
	2	Ø22AIII	ℓ=5300	2	15,8	
	3	Ø6AI	ℓ=380	44	0,08	

Арматура класса А-I и А-III по ГОСТ 5781-82

Нач. от.д.	Аграновнч	
Н. контр.	Кудрячевская	
Гл. спец.	Савранский	
Зав. гр.	Кудрячевская	
Исполн.	Соколова	
Провер.	Копина	

1424 1-6/89 6С-175

Каркас 10КР89С; 10КР89С-1...10КР89С-3

Стадия	Лист	Листов
Р		1

ХАРЬКОВСКИЙ ПРОМСТРОЙНИИПРОЕКТ

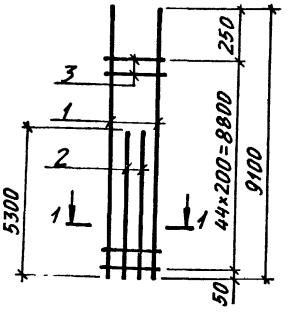

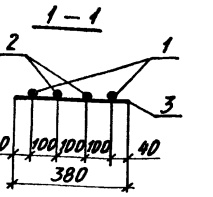

Марка каркаса	Поз	Наименование		Кол.	Масса ед., кг	Общая масса, кг
10КР91С	1	Ø25AIII	ℓ=9100	2	35,0	117,6
	2	Ø25AIII	ℓ=5300	2	20,4	
	3	Ø8AI	ℓ=380	45	0,15	
10КР91С-1	1	Ø28AIII	ℓ=9100	2	44,0	146,0
	2	Ø28AIII	ℓ=5300	2	25,6	
	3	Ø8AI	ℓ=380	45	0,15	
10КР91С-2	1	Ø32AIII	ℓ=9100	2	57,4	188,4
	2	Ø32AIII	ℓ=5300	2	33,4	
	3	Ø8AI	ℓ=380	45	0,15	
10КР91С-3	1	Ø22AIII	ℓ=9100	2	27,1	89,4
	2	Ø22AIII	ℓ=5300	2	15,8	
	3	Ø6AI	ℓ=380	45	0,08	

Арматура класса А-I и А-III по ГОСТ 5781-82

Взам. инв.№ | Подпись и дата | Инв.№подл.

Нач. от.д.	Аграновнч	
Н. контр.	Кудрячевская	
Гл. спец.	Савранский	
Зав. гр.	Кудрячевская	
Исполн.	Соколова	
Провер.	Копина	

1.424.1-6/89.6С-176

Каркас 10КР91С; 10КР91С-1...10КР91С-3

Стадия	Лист	Листов
Р		1

ХАРЬКОВСКИЙ ПРОМСТРОЙНИИПРОЕКТ

1КР92С, 1КР92С-1; 1КР92С-2; 1КР92С-4

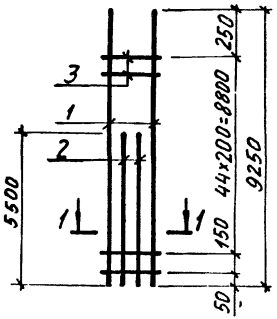

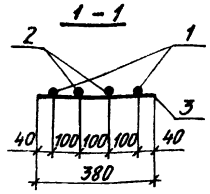

Марка каркаса	Поз	Наименование		Кол.	Масса ед., кг	Общая масса, кг
1КР92С	1	Ø25AIII	ℓ=9250	2	35,6	120,5
	2	Ø25AIII	ℓ=5500	2	21,2	
	3	Ø8AI	ℓ= 380	46	0,15	
1КР92С-1	1	Ø28AIII	ℓ=9250	2	44,7	149,5
	2	Ø28AIII	ℓ= 5500	2	26,6	
	3	Ø8AI	ℓ= 380	46	0,15	
1КР92С-2	1	Ø32AIII	ℓ=9250	2	58,4	193,1
	2	Ø32AIII	ℓ=5500	2	34,7	
	3	Ø8AI	ℓ= 380	46	0,15	
1КР92С-4	1	Ø22AIII	ℓ=9250	2	27,6	91,7
	2	Ø22AIII	ℓ=5500	2	16,4	
	3	Ø6AI	ℓ= 380	46	0,08	

Арматура класса А-I и А-III по ГОСТ 5781-82

Нач. отд.	Агранович		
Н. контр.	Кудричевская		
Гл. спец.	Саврасинский		
Зав. гр.	Кудричевская		
Исполн.	Соколова		
Провер.	Копина		

1424 1-6/89 ОС-177

Каркас 1КР92С, 1КР92С-1, 1КР92С-2, 1КР92С-4

Стадия	Лист	Листов
Р		1

ХАРЬКОВСКИЙ ПРОМСТРОЙНИИПРОЕКТ

Инв. № подл. | Подпись и дата | Взам. инв. №

1КР 92С-3

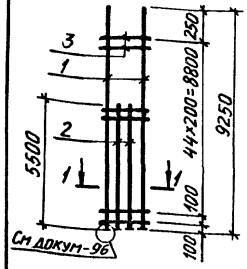

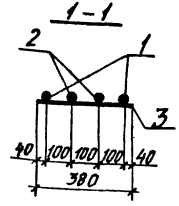

1КР95С; 1КР95С-1; 1КР104С-5

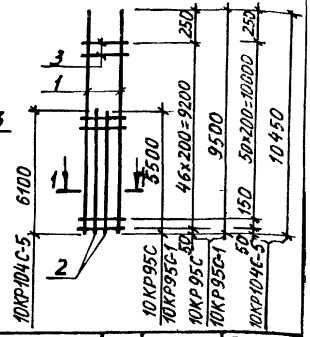

Марка каркаса	Поз	Наименование		Кол	Масса ед., кг	Общая масса, кг
1КР92С-3	1	Ø36AIII	ℓ=9250	2	75,9	254,2
	2	Ø36AIII	ℓ=5500	2	45,9	
	3	Ø10AI	ℓ= 380	46	0,23	
1КР95С	1	Ø25AIII	ℓ=9500	2	36,6	122,7
	2	Ø25AIII	ℓ=5500	2	21,2	
	3	Ø8AI	ℓ= 380	47	0,15	
1КР95С-1	1	Ø28AIII	ℓ=9500	2	45,9	152,1
	2	Ø28AIII	ℓ= 5500	2	26,6	
	3	Ø8AI	ℓ= 380	47	0,15	
1КР104С-5	1	Ø22AIII	ℓ=10450	2	31,1	102,8
	2	Ø22AIII	ℓ= 6100	2	18 2	
	3	Ø6AI	ℓ= 380	52	0,08	

1 Арматура класса А-I и А-III по ГОСТ 5781-82
2 В спецификации на каркас 1КР92С-3 масса стержней Ø36 AIII приведена с учетом длины заготовки (см докум-96)

Нач. отд.	Агранович		
Н контр.	Кудричевская		
Гл. спец.	Саврасинский		
Зав. гр.	Кудричевская		
Исполн.	Соколова		
Провер.	Копина		

1424.1-6/89. ОС-178

Каркас 1КР92С-3, 1КР95С; 1КР95С-1, 1КР104С-5

Стадия	Лист	Листов
Р		1

ХАРЬКОВСКИЙ ПРОМСТРОЙНИИПРОЕКТ

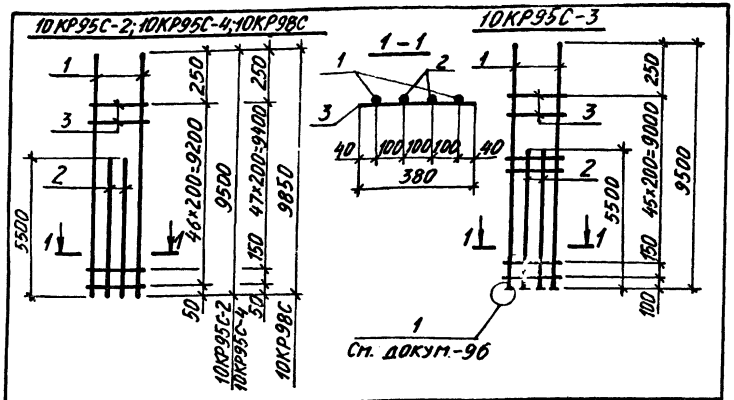

Марка каркаса	Поз	Наименование	Кол.	Масса ед, кг	Общая масса, кг
10КР95С-2	1	Ø32АIII ℓ=9500	2	59,9	196,3
	2	Ø32АIII ℓ=5500	2	34,7	
	3	Ø8АI ℓ=380	47	0,15	
*10КР95С-3	1	Ø36АIII ℓ=9500	2	77,9	258,4
	2	Ø36АIII ℓ=5500	2	45,9	
	3	Ø10АI ℓ=380	47	0,23	
10КР95С-4	1	Ø22АIII ℓ=9500	2	28,3	93,2
	2	Ø22АIII ℓ=5500	2	16,4	
	3	Ø6АI ℓ=380	47	0,08	
10КР98С	1	Ø25АIII ℓ=9850	2	37,9	125,6
	2	Ø25АIII ℓ=5500	2	21,2	
	3	Ø8АI ℓ=380	49	0,15	

Арматура класса А-I и А-III по ГОСТ 5781-82
* См примечание пункт 2 на докум.- 178

Нач. отд.	Агранович	
Н. контр.	Кудричевская	
Гл. спец.	Савранский	
Зав. гр.	Кудричевская	
Исполн.	Соколова	
Провер.	Копина	

1.424.1-6/89. 6С-179

Каркас 10КР95С-2...10КР95С-4; 10КР98С

Стадия	Лист	Листов
Р		1

ХАРЬКОВСКИЙ ПРОМСТРОЙНИИПРОЕКТ

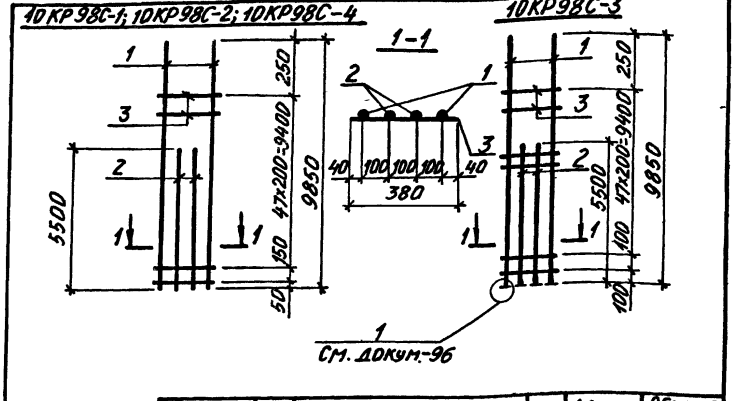

Марка каркаса	Поз.	Наименование	Кол	Масса ед, кг	Общая масса, кг
10КР98С-1	1	Ø28АIII ℓ=9850	2	47,6	155,8
	2	Ø28АIII ℓ=5500	2	26,6	
	3	Ø8АI ℓ=380	49	0,15	
10КР98С-2	1	Ø32АIII ℓ=9850	2	62,2	201,2
	2	Ø32АIII ℓ=5500	2	34,7	
	3	Ø8АI ℓ=380	49	0,15	
*10КР98С-3	1	Ø36АIII ℓ=9850	2	80,7	264,5
	2	Ø36АIII ℓ=5500	2	45,9	
	3	Ø10АI ℓ=380	49	0,23	
10КР98С-4	1	Ø22АIII ℓ=9850	2	29,4	95,5
	2	Ø22АIII ℓ=5500	2	16,4	
	3	Ø6АI ℓ=380	49	0,08	

Арматура класса А-I и А-III по ГОСТ 5781-82
* См. примечание пункт 2 на докум.- 178

Нач. отд.	Агранович	
Н. контр.	Кудричевская	
Гл. спец.	Савранский	
Зав. гр.	Кудричевская	
Исполн.	Соколова	
Провер.	Копина	

1.424.1-6/89. 6С-180

Каркас 10КР98С-1... 10КР98С-4

Стадия	Лист	Листов
Р		1

ХАРЬКОВСКИЙ ПРОМСТРОЙНИИПРОЕКТ

Инв № подл. | Подпись и дата | Взам. инв. №

10КР101С; 10КР101С-1 — 10КР101С-2 — 10КР101С-3

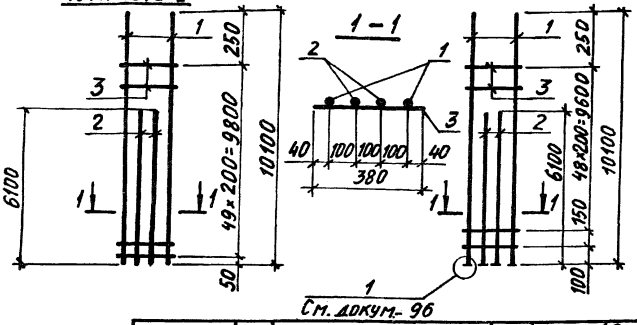

Марка каркаса	Поз	Наименование		Кол	Масса ед., кг	Общая масса, кг
10КР101С	1	Ø25 AIII	ℓ=10100	2	38,9	132,3
	2	Ø25 AIII	ℓ= 6100	2	23,5	
	3	Ø 8 AI	ℓ= 380	50	0,15	
10КР101С-1	1	Ø28 AIII	ℓ=10100	2	48,8	164,1
	2	Ø28 AIII	ℓ= 6100	2	29,5	
	3	Ø 8 AI	ℓ= 380	50	0,15	
10КР101С-2	1	Ø32 AIII	ℓ=10100	2	63,7	211,9
	2	Ø32 AIII	ℓ= 6100	2	38,5	
	3	Ø 8 AI	ℓ= 380	50	0,15	
* 10КР101С-3	1	Ø36 AIII	ℓ=10100	2	82,7	278,3
	2	Ø36 AIII	ℓ= 6100	2	50,7	
	3	Ø 10 AI	ℓ= 380	50	0,23	

Арматура класса А-I и А-III по ГОСТ 5781-82

* См. примечание пункт 2 на докум — 96

Нач. отд.	Агранович		1.424.1-6/89. 6С-181
Н. контр.	Кудричевская		
Гл. спец.	Савранский		
Зав. гр.	Кудричевская		Каркас 10КР101С; 10КР101С-1...10КР101С-3
Исполн.	Соколова		Стадия: Р; Лист: ; Листов: 1
Провер.	Копина		ХАРЬКОВСКИЙ ПРОМСТРОЙНИИПРОЕКТ

Инв. № подл. | Подпись и дата | Взам. инв. №

10КР104С; 10КР104С-1; 10КР104С-2 — 10КР101С-4

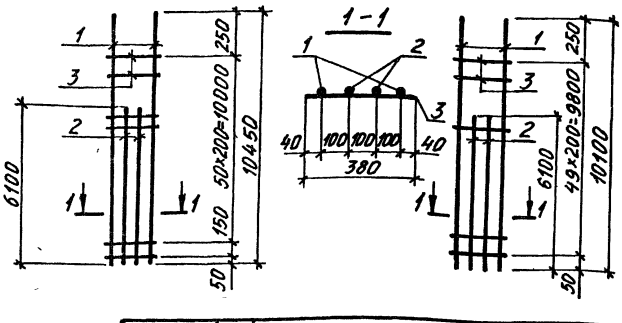

Марка каркаса	Поз	Наименование		Кол.	Масса ед., кг	Общая масса, кг
10КР101С-4	1	Ø22 AIII	ℓ=10100	2	30,1	100,6
	2	Ø22 AIII	ℓ= 6100	2	18,2	
	3	Ø 6 AI	ℓ= 380	50	0,08	
10КР104С	1	Ø25 AIII	ℓ=10450	2	40,2	135,2
	2	Ø25 AIII	ℓ= 6100	2	23,5	
	3	Ø 8 AI	ℓ= 380	52	0,15	
10КР104С-1	1	Ø28 AIII	ℓ=10450	2	50,5	167,8
	2	Ø28 AIII	ℓ= 6100	2	29,5	
	3	Ø 8 AI	ℓ= 380	52	0,15	
10КР104С-2	1	Ø32 AIII	ℓ=10450	2	65,9	216,6
	2	Ø32 AIII	ℓ= 6100	2	38,5	
	3	Ø 8 AI	ℓ= 380	52	0,15	

Арматура класса А-I и А-III по ГОСТ 5781-82

Нач. отд.	Агранович		1.424.1-6/89. 6С-182
Н. контр.	Кудричевская		
Гл. спец.	Савранский		
Зав. гр.	Кудричевская		Каркас 10КР101С-4; 10КР104С, 10КР104С-1; 10КР104-2
Исполн.	Соколова		Стадия: Р; Лист: ; Листов: 1
Провер.	Копина		ХАРЬКОВСКИЙ ПРОМСТРОЙНИИПРОЕКТ

Инв. № подл. | Подпись и дата | Взам. инв. №

10КР104С-3; 10КР104С-4 — 10КР107С; 10КР107С-1

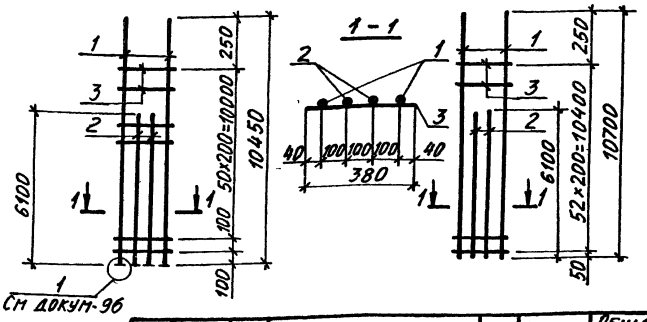

Марка каркаса	Поз	Наименование	Кол	Масса ед., кг	Общая масса, кг
10КР104С-3	1	⌀36AIII ℓ=10450	2	85,5	284,4
	2	⌀36AIII ℓ=6100	2	50,7	
	3	⌀10AI ℓ=380	52	0,23	
10КР104С-4	1	⌀40AIII ℓ=10450	2	105,9	349,8
	2	⌀40AIII ℓ=6100	2	63,0	
	3	⌀10AI ℓ=380	52	0,23	
10КР107С	1	⌀25AIII ℓ=10700	2	41,2	137,4
	2	⌀25AIII ℓ=6100	2	23,5	
	3	⌀8AI ℓ=380	53	0,15	
10КР107С-1	1	⌀28AIII ℓ=10700	2	51,7	170,4
	2	⌀28AIII ℓ=6100	2	29,5	
	3	⌀8AI ℓ=380	53	0,15	

1 Арматура класса A-I и A-III по ГОСТ 5781-82
2В спецификации на каркасы 10КР104С-3, 10КР104С-4 масса стержней ⌀36AIII и ⌀40AIII приведены с учетом длины заготовки (см докум-96)

Нач. отд.	Агранович		
Н. контр.	Кудрячевская		
Гл. спец.	Савранский		
Зав. гр.	Кудрячевская		
Исполн.	Соколова		
Провер.	Копина		

1.424.1-6/89. 6С-183

Каркас 10КР104С-3; 10КР104С-4, 10КР107С; 10КР107С-1

Стадия	Лист	Листов
Р		1

ХАРЬКОВСКИЙ ПРОМСТРОЙНИИПРОЕКТ

10КР107С-2; 10КР110С — 10КР107С-3; 10КР107С-4

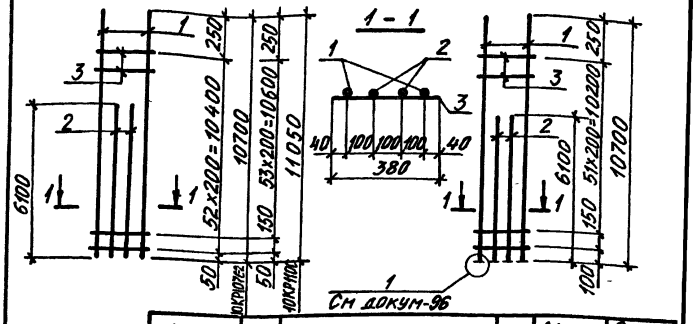

Марка каркаса	Поз.	Наименование	Кол.	Масса ед., кг	Общая масса, кг
10КР107С-2	1	⌀32AIII ℓ=10700	2	67,3	220,0
	2	⌀32AIII ℓ=6100	2	38,5	
	3	⌀8AI ℓ=380	53	0,15	
*10КР107С-3	1	⌀36AIII ℓ=10700	2	87,5	288,6
	2	⌀36AIII ℓ=6100	2	50,7	
	3	⌀10AI ℓ=380	53	0,23	
*10КР107С-4	1	⌀40AIII ℓ=10700	2	108,4	355,0
	2	⌀40AIII ℓ=6100	2	63,0	
	3	⌀10AI ℓ=380	53	0,23	
10КР110С	1	⌀25AIII ℓ=11050	2	42,5	140,3
	2	⌀25AIII ℓ=6100	2	23,5	
	3	⌀8AI ℓ=380	55	0,15	

Арматура класса A-I и A-III по ГОСТ 5781-82
*См. примечание пункт 2 на докум-183

Инв. № подл. | Подпись и дата | Взам. инв. №

Нач. отд.	Агранович		
Н. контр.	Кудрячевская		
Гл. спец.	Савранский		
Зав. гр.	Кудрячевская		
Исполн.	Соколова		
Провер.	Копина		

1.424.1-6/89. 6С-184

Каркас 10КР107С-2...10КР107С-4, 10КР110С

Стадия	Лист	Листов
Р		1

ХАРЬКОВСКИЙ ПРОМСТРОЙНИИПРОЕКТ

10КР110С-1; 10КР110С-2

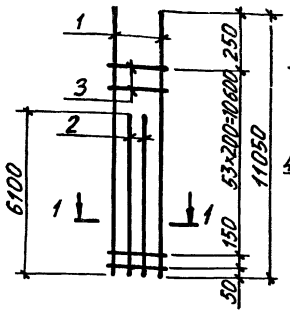

10КР110С-3; 10КР110С-4

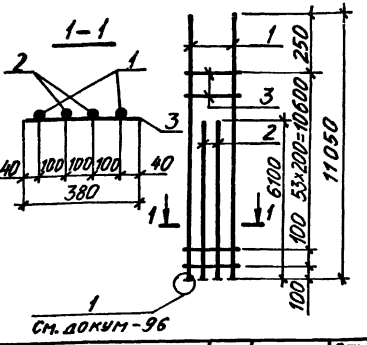

См. докум-96

Марка каркаса	Поз	Наименование	Кол	Масса ед., кг	Общая масса, кг
10КР110С-1	1	⌀28AIII ℓ=11050	2	53,4	174,1
	2	⌀28AIII ℓ=6100	2	29,5	
	3	⌀8AI ℓ=380	55	0,15	
10КР110С-2	1	⌀32AIII ℓ=11050	2	69,7	224,7
	2	⌀32AIII ℓ=6100	2	38,5	
	3	⌀8AI ℓ=380	55	0,15	
*10КР110С-3	1	⌀36AIII ℓ=11050	2	90,3	294,7
	2	⌀36AIII ℓ=6100	2	50,7	
	3	⌀10AI ℓ=380	55	0,23	
*10КР110С-4	1	⌀40AIII ℓ=11050	2	111,8	362,3
	2	⌀40AIII ℓ=6100	2	63,0	
	3	⌀10AI ℓ=380	55	0,23	

Арматура класса A-I и A-III по ГОСТ 5781-82

*См примечание пункт 2 на докум – 183

Нач. отд.	Агранович		
Н. контр.	Кудричевская		
Гл. спец.	Савранский		
Зав. гр.	Кудричевская		
Исполн.	Соколова		
Провер.	Копина		

1.424.1-6/89 6С-185

Каркас 10КР110С-1...10КР110С-4

Стадия	Лист	Листов
Р		1

ХАРЬКОВСКИЙ ПРОМСТРОЙНИИПРОЕКТ

10КР113С; 10КР113С-1; 10КР113С-2

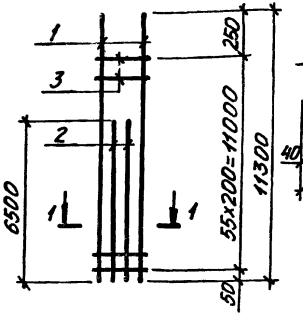

10КР113С-3

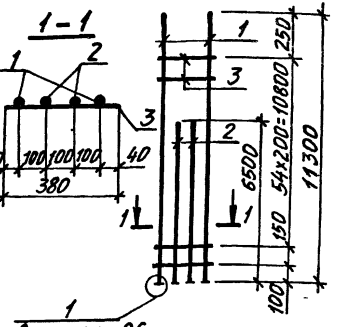

См докум-96

Марка каркаса	Поз	Наименование	Кол	Масса ед., кг	Общая масса, кг
10КР113С	1	⌀25AIII ℓ=11300	2	43,5	145,4
	2	⌀25AIII ℓ=6500	2	25,0	
	3	⌀8AI ℓ=380	56	0,15	
10КР113С-1	1	⌀28AIII ℓ=11300	2	54,6	180,4
	2	⌀28AIII ℓ=6500	2	31,4	
	3	⌀8AI ℓ=380	56	0,15	
10КР113С-2	1	⌀32AIII ℓ=11300	2	71,3	233,0
	2	⌀32AIII ℓ=6500	2	41,0	
	3	⌀8AI ℓ=380	56	0,15	
*10КР113С-3	1	⌀36AIII ℓ=11300	2	92,7	306,1
	2	⌀36AIII ℓ=6500	2	53,9	
	3	⌀10AI ℓ=380	56	0,23	

Арматура класса A-I и A-III по ГОСТ 5781-82

*См примечание пункт 2 на докум.– 178

Нач. отд.	Агранович		
Н. контр.	Кудричевская		
Гл. спец.	Савранский		
Зав. гр.	Кудричевская		
Исполн.	Соколова		
Провер.	Копина		

1.424.1-6/89 6С-186

Каркас 10КР113С, 10КР113С-1...10КР113С-3

Стадия	Лист	Листов
Р		1

ХАРЬКОВСКИЙ ПРОМСТРОЙНИИПРОЕКТ

Инв. № подл. | Подпись и дата | Взам. инв. №

10КР116С; 10КР116С-1; 10КР116С-2 — 10КР 113 С - 4

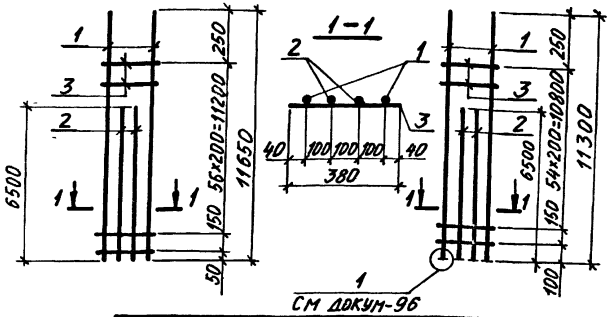

Марка каркаса	Поз.	Наименование	Кол.	Масса ед., кг	Общая масса, кг
* 10КР113С-4	1	Ø40AIII ℓ=11300	2	114,3	375,3
	2	Ø40AIII ℓ= 6500	2	66,9	
	3	Ø10AI ℓ= 380	56	0,23	
10КР116С	1	Ø25AIII ℓ=11650	2	44,9	148,5
	2	Ø25AIII ℓ= 6500	2	25,0	
	3	Ø8AI ℓ= 380	58	0,15	
10КР116С-1	1	Ø28AIII ℓ=11650	2	56,3	184,1
	2	Ø28AIII ℓ= 6500	2	31,4	
	3	Ø8AI ℓ= 380	58	0,15	
10КР116С-2	1	Ø32AIII ℓ=11650	2	73,15	237,0
	2	Ø32AIII ℓ= 6500	2	41,0	
	3	Ø8AI ℓ= 380	58	0,15	

Арматура класса А-I и А-III по ГОСТ 5781-82

*См примечание пункт 2 на докум- 183

Нач. отд.	Агранович		
Н. контр.	Кудрячевская		
Гл. спец.	Савранский		
Зав. гр.	Кудрячевская		
Исполн.	Соколова		
Провер.	Копина		

1.424.1-6/89. 6С-187

Каркас 10КР113С-4; 10КР116С; 10КР116С-1, 10КР116С-2

Стадия	Лист	Листов
Р		1

ХАРЬКОВСКИЙ ПРОМСТРОЙНИИПРОЕКТ

Инв. № подл. | Подпись и дата | Взам. инв. №

10КР119С; 10КР119С-1 — 10КР 116С-3; 10КР116С-4

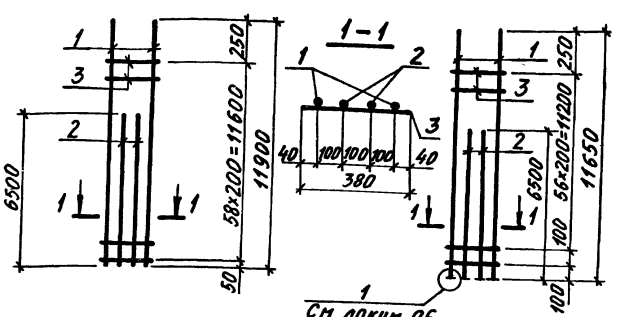

Марка каркаса	Поз.	Наименование	Кол.	Масса ед., кг	Общая масса, кг
* 10КР116С-3	1	Ø36AIII ℓ=11650	2	95,1	311,3
	2	Ø36AIII ℓ=6500	2	53,9	
	3	Ø10AI ℓ=380	58	0,23	
* 10КР116С-4	1	Ø40AIII ℓ=11650	2	117,7	382,5
	2	Ø40AIII ℓ=6500	2	66,9	
	3	Ø10AI ℓ= 380	58	0,23	
10КР119С	1	Ø25AIII ℓ=11900	2	45,8	150,5
	2	Ø25AIII ℓ= 6500	2	25,0	
	3	Ø8AI ℓ= 380	59	0,15	
10КР119С-1	1	Ø28AIII ℓ=11900	2	57,5	186,7
	2	Ø28AIII ℓ= 6500	2	31,4	
	3	Ø8AI ℓ= 380	59	0,15	

Арматура класса А-I и А-III по ГОСТ 5781-82

*См примечание пункт 2 на докум- 183

Нач. отд.	Агранович		
Н. контр.	Кудрячевская		
Гл. спец.	Савранский		
Зав. гр.	Кудрячевская		
Исполн.	Соколова		
Провер.	Копина		

1.424.1-6/89. 6С-188

Каркас 10КР116С-3; 10КР116С-4; 10КР119С; 10КР119С-1

Стадия	Лист	Листов
Р		1

ХАРЬКОВСКИЙ ПРОМСТРОЙНИИПРОЕКТ

10КР119С-2, 10КР119С-5

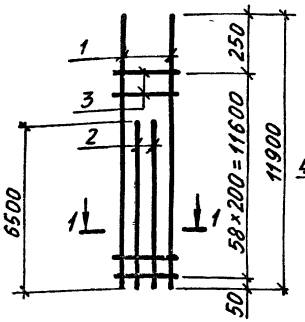

10КР119С-3, 10КР119С-4

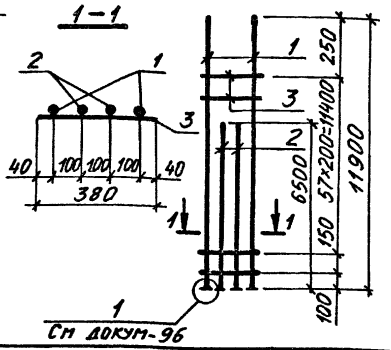

Марка каркаса	Поз	Наименование	Кол.	Масса ед., кг	Общая масса, кг
10КР119С-2	1	Ø32 AIII ℓ=11900	2	75,1	241,1
	2	Ø32 AIII ℓ=6500	2	41,0	
	3	Ø8 AI ℓ=380	59	0,15	
10КР119С-3	1	Ø36 AIII ℓ=11900	2	97,1	315,6
	2	Ø36 AIII ℓ=6500	2	53,9	
	3	Ø10 AI ℓ=380	59	0,23	
10КР119С-4	1	Ø40 AIII ℓ=11900	2	120,2	387,8
	2	Ø40 AIII ℓ=6500	2	66,9	
	3	Ø10 AI ℓ=380	59	0,23	
10КР119С-5	1	Ø22 AIII ℓ=11900	2	35,5	114,5
	2	Ø22 AIII ℓ=6500	2	19,4	
	3	Ø6 AI ℓ=380	59	0,08	

1. Арматура класса А-I и А-III по ГОСТ 5781-82
2. В спецификации на каркасы 10КР119С-3 и 10КР119С-4 масса стержней Ø36 AIII и Ø10 AIII приведена с учетом длины заготовки (см докум-96)

Нач. отд.	Агранович		
Н. контр.	Кудрячевская		
Гл. спец.	Сасранский		
Зав. гр.	Кудрячевская		
Исполн.	Соколова		
Провер.	Копина		

1.424.1-6/89. 6С-189

Каркас 10КР119С-2... 10КР119С-5

Стадия	Лист	Листов
Р		1

ХАРЬКОВСКИЙ ПРОМСТРОЙНИИПРОЕКТ

10КР107С-5, 10КР110С-5

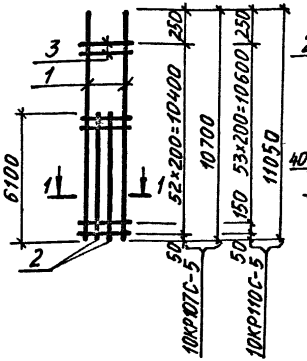

10КР113С-5, 10КР116С-5

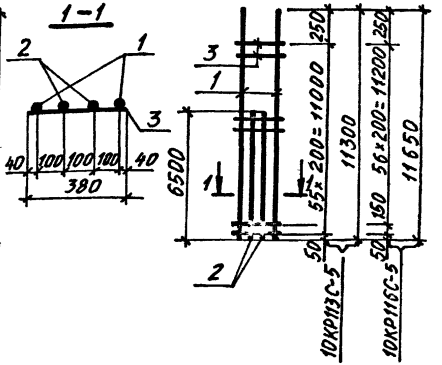

Марка каркаса	Поз	Наименование	Кол.	Масса ед., кг	Общая масса, кг
10КР107С-5	1	Ø22 AIII ℓ=10700	2	31,9	104,01
	2	Ø22 AIII ℓ=6100	2	18,2	
	3	Ø6 AI ℓ=380	53	0,08	
10КР110С-5	1	Ø22 AIII ℓ=11050	2	32,9	106,6
	2	Ø22 AIII ℓ=6100	2	18,2	
	3	Ø6 AI ℓ=380	55	0,08	
10КР113С-5	1	Ø22 AIII ℓ=11300	2	33,7	110,7
	2	Ø22 AIII ℓ=6500	2	19,4	
	3	Ø6 AI ℓ=380	56	0,08	
10КР116С-5	1	Ø22 AIII ℓ=11650	2	34,7	112,8
	2	Ø22 AIII ℓ=6500	2	19,4	
	3	Ø6 AI ℓ=380	58	0,08	

Арматура класса А-I и А-III по ГОСТ 5781-82

Инв. № подл. | Подпись и дата | Взам. инв. №

Нач. отд.	Агранович		
Н. контр.	Кудрячевская		
Гл. спец.	Савранский		
Зав. гр.	Кудрячевская		
Исполн.	Соколова		
Провер.	Копина		

1.424.1-6/89. 6С-190

Каркас 10КР107С-5; 10КР110С-5; 10КР113С-5; 10КР116С-5

Стадия	Лист	Листов
Р		1

ХАРЬКОВСКИЙ ПРОМСТРОЙНИИПРОЕКТ

С1С, С1С-1, С1С-2

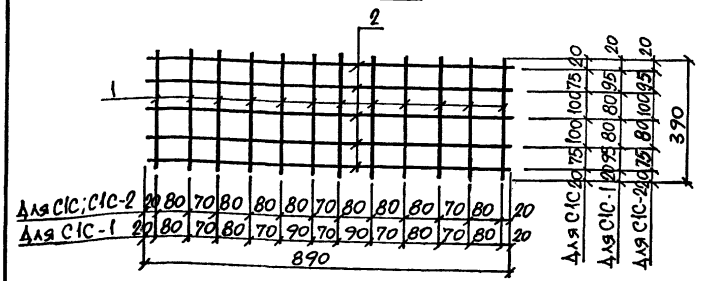

С1С-3; С1С-4; С1С-5

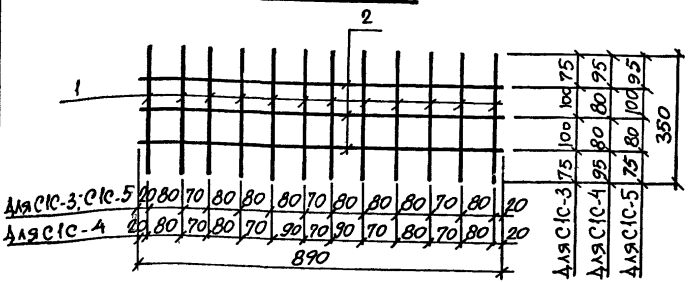

Марка сетки	Поз.	Наименование		кол.	Масса ед., кг	Общая масса, кг
С1С С1С-1 С1С-2	1	Ф8 AI	l=390	12	0,16	3,7
	2	Ф8 AI	l=890	5	0,35	
С1С-3 С1С-4 С1С-5	1	Ф8 AI	l=350	12	0,14	2,7
	2	Ф8 AI	l=890	3	0,35	

Арматура класса А-I по ГОСТ 5781-82

Нач. отд.	Атранович		
Н. контр.	Кудричевская		
Гл. спец.	Савранский		
Зав. гр.	Кудричевская		
Исполн.	Белан		
Провер.	Проценко		

1.424.1-6/89.2-191

Сетка С1С; С1С-1; С1С-2; С1С-3; С1С-4; С1С-5

Стадия	Лист	Листов
Р		1

ХАРЬКОВСКИЙ ПРОМСТРОЙНИИПРОЕКТ

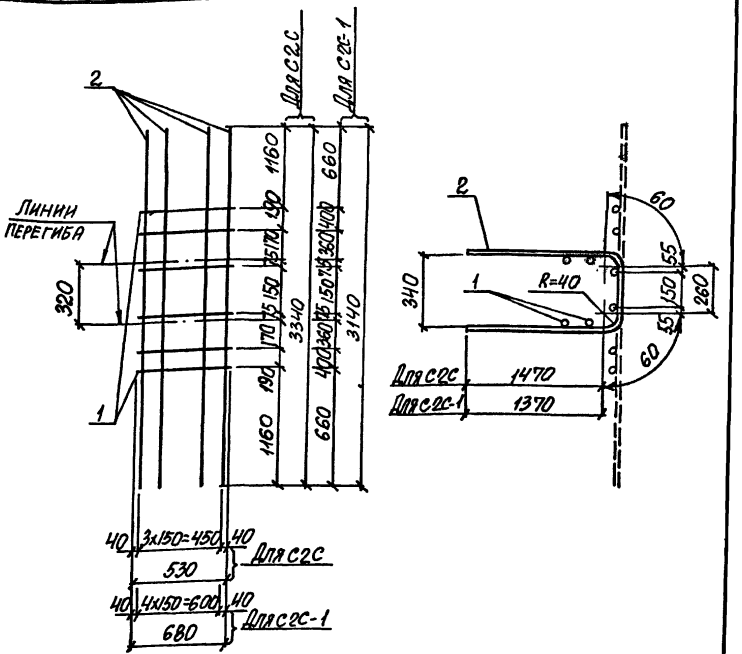

Марка сетки	Поз.	Наименование		Кол.	Масса ед., кг	Общая масса, кг
С2С	1	ф12 AIII	l=530	6	0,47	14,8
	2	ф12 AIII	l=3340	4	3,0	
С2С-1	1	ф12 AIII	l=680	6	0,61	17,6
	2	ф12 AIII	l=3140	5	2,8	

Арматура класса А-III по ГОСТ 5781-82

Нач. отд.	Атранович		
Н. контр.	Кудричевская		
Гл. спец.	Савранский		
Зав. гр.	Кудричевская		
Исполн.	Колина		
Провер.	Проценко		

1.424.1-6/89.6С-192

Сетка С2С; С2С-1

Стадия	Лист	Листов
Р		1

ХАРЬКОВСКИЙ ПРОМСТРОЙНИИПРОЕКТ

Инв. № подл. | Подпись и дата | Взам. инв. №

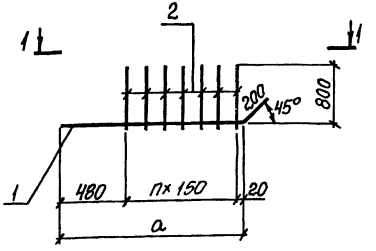

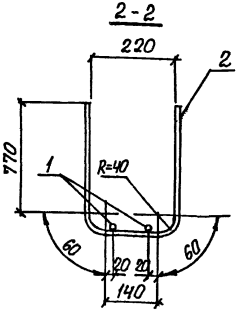

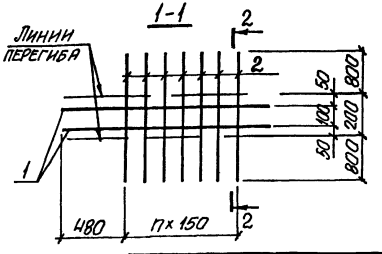

Марка	Размер a, мм	Кол-во шагов, n
СЗС	1250	5
СЗС-1	1400	6
СЗС-2	1550	7
СЗС-3	1700	8

Марка сетки	Поз	Наименование		Кол.	Масса ед., кг	Общая масса, кг
СЗС	1	ф12АIII	l=1450	2	1,3	12,2
	2	ф12АIII	l=1800	6	1,6	
СЗС-1	1	ф12АIII	l=1600	2	1,4	14,0
	2	ф12АIII	l=1800	7	1,6	
СЗС-2	1	ф12АIII	l=1750	2	1,6	16,0
	2	ф12АIII	l=1800	8	1,6	
СЗС-3	1	ф12АIII	l=1900	2	1,7	17,8
	2	ф12АIII	l=1800	9	1,6	

Арматура класса А-III по ГОСТ 5781-82

Нач. отд.	Агранович	
Н. контр.	Кудричевская	
Гл. спец.	Сафранский	
Зав. гр.	Кудричевская	
Исполн.	Копина	
Провер.	Кудричевская	

1.424.1-6/89.6С-193

СЕТКА СЗС; СЗС-1... СЗС-3

Стадия	Лист	Листов
Р		1

ХАРЬКОВСКИЙ ПРОМСТРОЙНИИПРОЕКТ

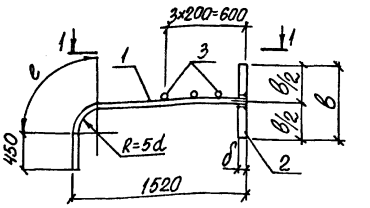

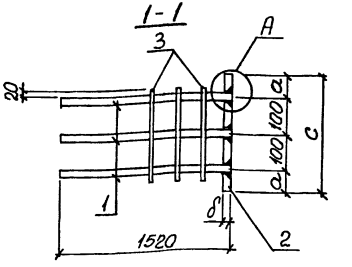

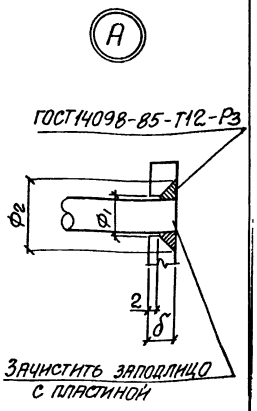

Марка	Размеры, мм						
	a	b	c	δ	l	$Ф_1$	$Ф_2$
СШ1С	35	70	270	12	130	20	40
СШ2С	40	80	280	14	140	22	60
СШ3С	40	80	280	16	160	24	60
СШ4С	45	90	290	18	170	26	60
СШ5С	50	100	300	20	200	30	70

Спецификацию смотреть на листе 2

Нач. отд.	Агранович	
Н. контр.	Кудричевская	
Гл. спец.	Сафранский	
Зав. гр.	Кудричевская	
Исполн.	Копина	
Провер.	Кудричевская	

1 424 1-6/89 6С-194

Арматурный элемент СШ1С...СШ5С

Стадия	Лист	Листов
Р	1	2

ХАРЬКОВСКИЙ ПРОМСТРОЙНИИПРОЕКТ

Инв. № подл. | Подпись и дата | Взам. инв. №

24364-04 75

Марка арматурного элемента	Поз.	Наименование	Кол.	Масса ед., кг	Общая масса, кг
СШ 1С	1	ф16А III ℓ=2020	3	3,2	11,6
	2	Лист 70×12 ГОСТ 19903-74* / ВСт3пс6-1 ТУ14-1-3023-80			
		ℓ=270	1	1,8	
	3	ф6А I ℓ=240	3	0,05	
СШ 2С	1	ф18А III ℓ=2020	3	4,0	14,7
	2	Лист 80×14 ГОСТ 19903-74* / ВСт3пс6-1 ТУ14-1-3023-80			
		ℓ=280	1	2,5	
	3	ф6А I ℓ=240	3	0,05	
СШ 3С	1	ф20А III ℓ=2020	3	5,0	18,0
	2	Лист 80×16 ГОСТ 19903-74* / ВСт3пс6-1 ТУ14-1-3023-80			
		ℓ=280	1	2,8	
	3	ф6А I ℓ=240	3	0,05	
СШ 4С	1	ф22А III ℓ=2040	3	6,1	22,2
	2	Лист 90×18 ГОСТ 19903-74* / ВСт3пс6-1 ТУ14-1-3023-80			
		ℓ=290	1	3,7	
	3	ф6А I ℓ=240	3	0,05	
СШ 5С	1	ф25А III ℓ=2040	3	7,9	28,6
	2	Лист 100×20 ГОСТ 19903-74* / ВСт3пс6-1 ТУ14-1-3023-80			
		ℓ=300	1	4,7	
	3	ф6А I ℓ=240	3	0,05	

Арматура класса А-I и А-III по ГОСТ 5781-82

1.424.1-6/89.6С-194 | Лист 2

СШ 6С... СШ 8С

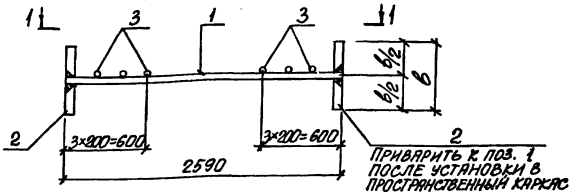

1-1

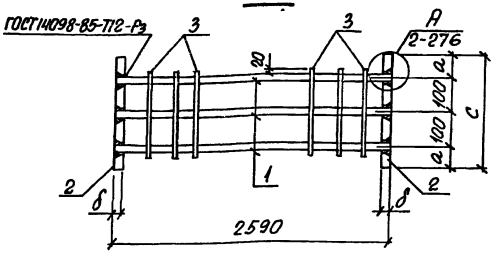

Марка	Размеры, мм					
	a	в	c	δ	ф1	ф2
СШ 6С	40	80	280	16	24	60
СШ 7С	45	90	290	18	26	60
СШ 8С	50	100	300	20	30	70

Спецификацию смотреть на листе 2

Нач. отд.	Агранович		1.424.1-6/89.6С-195
Н. контр.	Кудричевская		
Гл. констр.	Саврянский		
Зав. гр.	Кудричевская		Арматурный элемент СШ 6С...СШ 9С
Исполн.	Копина		
Провер.	Кудричевская		

Стадия	Лист	Листов
Р	1	2

ХАРЬКОВСКИЙ ПРОМСТРОЙНИИПРОЕКТ

Инв. № подл. | Подпись и дата | Взам. инв. №

СШ9С

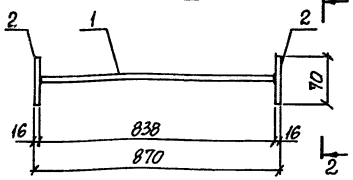

2-2

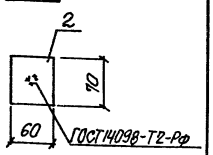

Марка арматурного элемента	Поз	Наименование	Кол	Масса ед, кг	Общая масса, кг
СШ6С	1	ф20 AIII с=2590	3	6,4	25,1
	2	Лист 80×16 ГОСТ 19903-74* ВСт3пс6-1 ТУ14-1-3023-80			
		с=280	2	2,8	
	3	ф6 AI с=240	6	0,05	
СШ7С	1	ф22 AIII с=2590	3	7,7	30,9
	2	Лист 90×18 ГОСТ 19903-74* ВСт3пс6-1 ТУ14-1-3023-80			
		с=290	2	3,7	
	3	ф6 AI с=240	6	0,05	
СШ8С	1	ф25 AIII с=2590	3	10,0	39,7
	2	Лист 100×20 ГОСТ 19903-74* ВСт3пс6-1 ТУ14-3023-80			
		с=300	2	4,7	
	3	ф6 AI с=240	6	0,05	
СШ9С	1	ф20 AIII с=835	1	2,2	3,2
	2	Лист 60×16 ГОСТ 19903-74* ВСт3пс6-1 ТУ14-3023-80			
		с=70	2	0,50	

Арматура класса A-I и A-III по ГОСТ 5781-82

1.424.1-6/89.6С-195 Лист 2

СТ1... СТ3

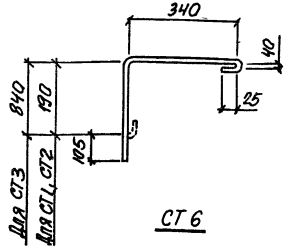

СТ4; СТ7

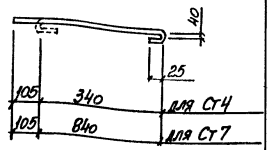

СТ6

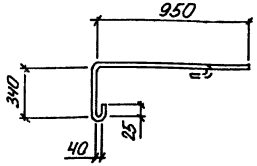

СТ5

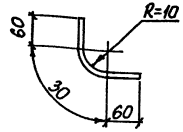

Марка стержня	Наименование		Масса ед, кг
СТ1	ф6 AI	с=700	0,15
СТ2	ф8 AI	с=700	0,28
СТ3	ф10 AI	с=1350	0,83
СТ4	ф10 AI	с=550	0,31
СТ5	ф10 AI	с=150	0,10
СТ6	ф10 AI	с=1350	0,80
СТ7	ф8 AI	с=1050	0,41

Арматура класса A-I по ГОСТ 5781-82

Инв.№ подл. | Подпись и дата | Взам. инв.№

Нач. отд.	Агранович	
Н. контр.	Супрычевская	
Гл. спец.	Сафрановский	
Зав. гр.	Супрычевская	
Исполн.	Копина	
Провер.	Супрычевская	

1.424.1-6/89.6С-196

Стержень арматурный СТ1... СТ7

Стадия	Лист	Листов
Р		1

ХАРЬКОВСКИЙ ПРОМСТРОЙНИИПРОЕКТ

МН 23, МН 23-1

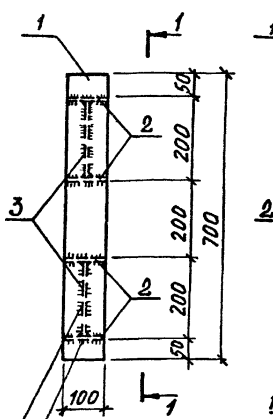

1 – 1 (для МН 23)

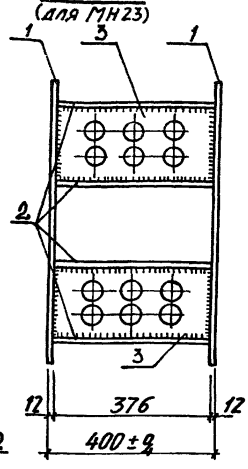

1 – 1 (для МН 23-1)

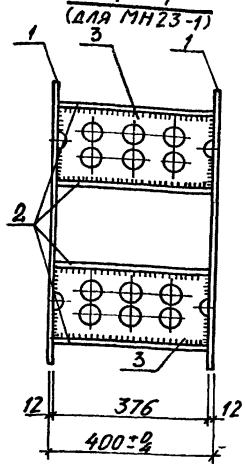

ГОСТ 5264-80*-Т9-А 12

Для МН 23

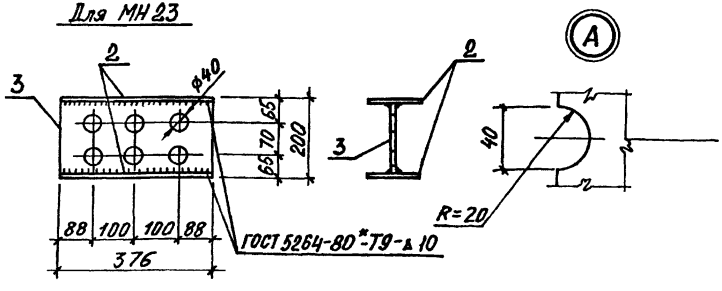

Сварку производить электродами не ниже Э42

Нач. отд.	Агранович		
Н. контр.	Кудричевская		
Гл. спец.	Савранский		
Зав. гр.	Кудричевская		
Исполн.	Соколова		
Провер.	Кудричевская		

1.424.1-6/89. 6С-197

Изделие закладное МН23; МН 23-1

Стадия	Лист	Листов
Р	1	2

ХАРЬКОВСКИЙ ПРОМСТРОЙНИИПРОЕКТ

Для МН 23-1

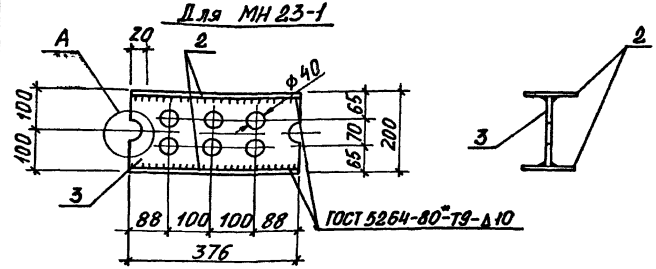

Марка	Поз	Наименование	Кол	Масса ед., кг	Общая масса, кг
МН 23 МН 23-1	1	Полоса 100×12 ГОСТ 19903-74* / ВСт3пс6-1 ТУ 14-1-3023-80			45,0
		ℓ = 700	2	6,6	
	2	Полоса 100×18 ГОСТ 19903-74* / ВСт3пс6-1 ТУ 14-1-3023-80			
		ℓ = 376	4	5,2	
	3	Полоса 164×12 ГОСТ 19903-74* / ВСт3пс6-1 ТУ 14-1-3023-80			
		ℓ = 376	2	5,5	

Инв. № подл. | Подпись и дата | Взам. инв. №

24364-04 78

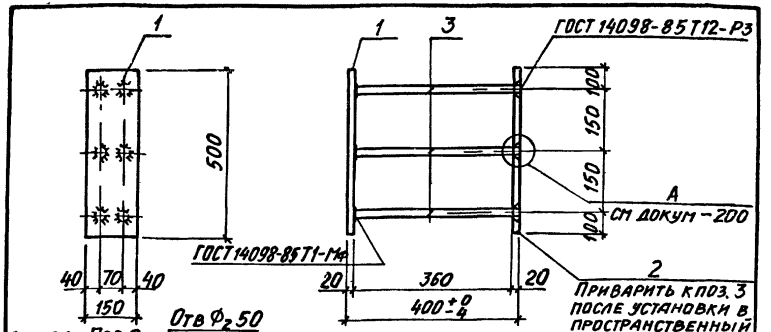

Марка	Поз	Наименование	Кол	Масса ед., кг	Общая масса, кг
МН 24	1	Лист 500×20 ГОСТ 19903-74* Вст3пс6-1 ТУ14-1-3023-80			30,8
		ℓ = 150	1	11,8	
	2	Лист 500×20 ГОСТ 19903-74* Вст3пс6-1 ТУ14-1-3023-80			
		ℓ = 150	1	11,8	
		Арматура ГОСТ 5781-82			
	3	Ф22 А III ℓ = 380	6	1,2	

Нач. отд.	Агранович		14241-6/89 ОС-198
Н. контр.	Кудрявцевская		
Гл. спец.	Савранский		
Зав. гр.	Кудрявцевская		Изделие закладное МН 24
Рассчит.	Кудрявцевская		Стадия Р; Лист; Листов 1
Исполн.	Трель		ХАРЬКОВСКИЙ ПРОМСТРОЙНИИПРОЕКТ
Провер.	Кудрявцевская		

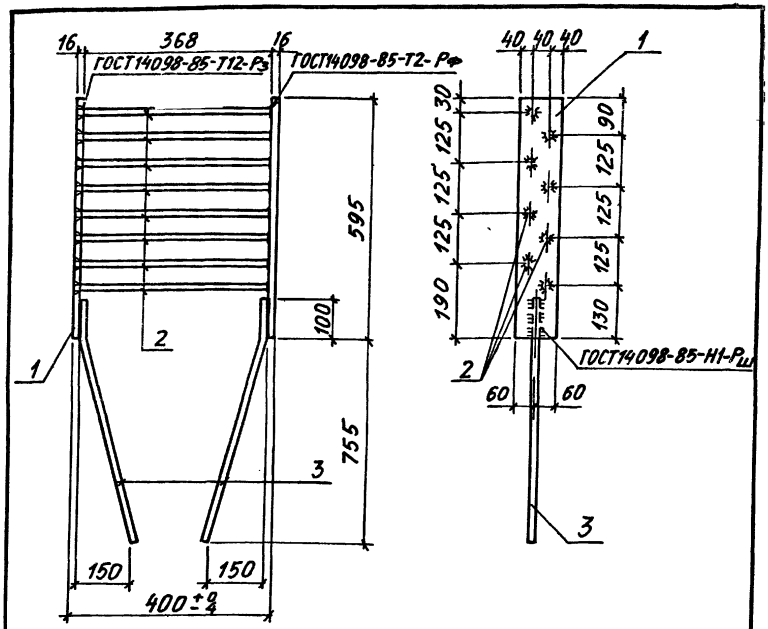

Поз.	Наименование	Кол.	Масса ед., кг	Общая масса, кг
1	Полоса 120×16 ГОСТ 19903-74* Вст3пс6-1 ТУ14-1-3023-80			33,3
	ℓ = 595	2	7,4	
	Арматура ГОСТ 5781-82			
2	Ø25 А III ℓ = 368	8	1,46	
3	Ø25 А III ℓ = 880	2	3,4	

Нач. отд.	Агранович		14241-6/89. ОС-199
Н. контр.	Кудрявцевская		
Гл. спец.	Савранский		
Зав. гр.	Кудрявцевская		Изделие закладное МН 25
Разраб.	Проценко		Стадия Р; Лист; Листов 1
Исполн.	Копина		ХАРЬКОВСКИЙ ПРОМСТРОЙНИИПРОЕКТ
Провер.	Кудрявцевская		

Инв. № подл. | Подпись и дата | Взам. инв. №

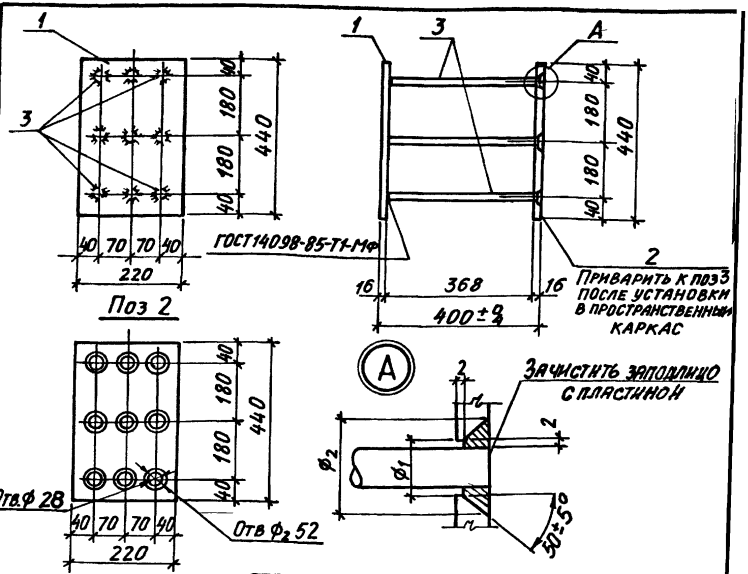

Поз	Наименование	Кол	Масса ед., кг	Общая масса, кг
1	Лист 220×16 ГОСТ 19903-74* / ВСт3пс6-1 ТУ 14-1-3023-80			34,1
	ℓ = 440	1	12,2	
2	Лист 220×16 ГОСТ 19903-74* / ВСт3пс6-1 ТУ 14-1-3023-80			
	ℓ = 440	1	12,2	
	Арматура по ГОСТ 5781-82			
3	ф22 AIII ℓ = 368	9	1,1	

Нач. отд.	Агранович		
Н. контр.	Кудричевская		
Гл. спец.	Савранский		
Зав. гр.	Кудричевская		
Рассчит.	Хаинсон		
Исполн.	Копина		
Провер.	Кудричевская		

1.424.1-6/89. 6С-200

Изделие закладное МН 26

Стадия	Лист	Листов
Р		1

ХАРЬКОВСКИЙ ПРОМСТРОЙНИИПРОЕКТ

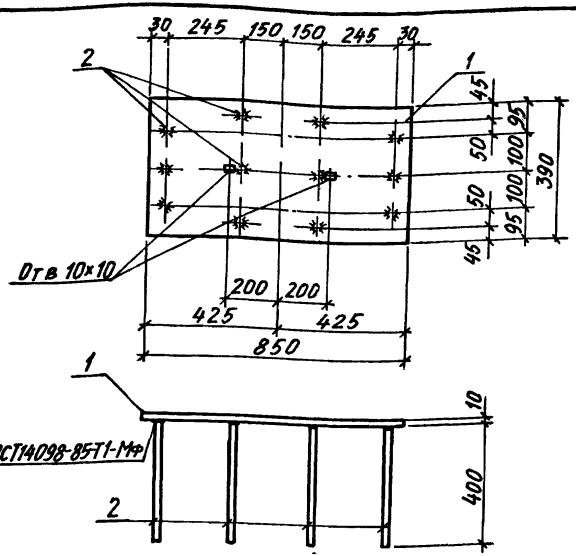

Поз	Наименование	Кол	Масса ед., кг	Общая масса, кг
1	Полоса 390×10 ГОСТ 19903-74* / ВСт3пс6-1 ТУ 14-1-3023-80			31,8
	ℓ = 850	1	26,0	
	Арматура ГОСТ 5781-82			
2	ф14 AIII ℓ = 400	12	0,48	

Нач. отд.	Агранович		
Н. контр.	Кудричевская		
Гл. спец.	Савранский		
Зав. гр.	Кудричевская		
Разраб.	Процепко		
Исполн.	Копина		
Провер	Кудричевская		

1.424.1-6/89. 6С-201

Изделие закладное МН 27

Стадия	Лист	Листов
Р		1

ХАРЬКОВСКИЙ ПРОМСТРОЙНИИПРОЕКТ

Взам инв. №

Подпись и дата

Инв. № подл.

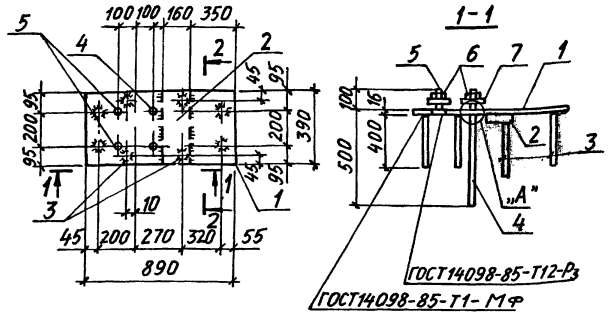

Спецификацию смотреть лист 2

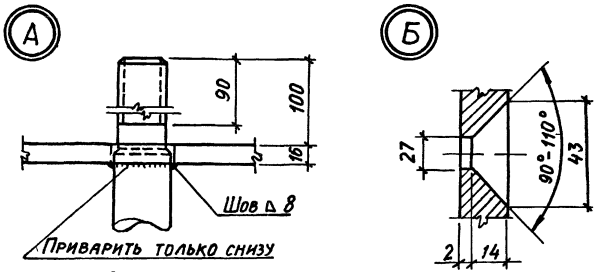

Шайба и гайка условно не показаны

Поз	Наименование	Кол.	Масса ед., кг	Общая масса, кг
1	Полоса 390×16 ГОСТ 19903-74* / ВСт3пс6-1 ТУ 14-1-3023-80			66,6
	ℓ = 890	1	43,5	
2	Полоса 160×30 ГОСТ 19903-74* / 09Г2С-15 ГОСТ 19282-73			
	ℓ = 390	1	14,7	
	Арматура ГОСТ 5781-82			
3	ф14 А III ℓ = 400	8	0,48	
4	ф22 А III (с нарезкой М20)			
	ℓ = 600	2	1,8	
5	ф22 А I (с нарезкой М20,			
	ℓ нарезки 90) ℓ = 116	2	0,33	
6	Гайка М20-6Н.5 ГОСТ 15915-70	4	0,06	
7	Шайба М20.01 ГОСТ 11371-78*	4	0,02	

Нач. отд.	Агранович		
Н. контр.	Кудричевская		
Гл. спец.	Сарбанский		
Зав. гр.	Кудричевская		
Разраб.	Проценко		
Исполн.	Копина		
Провер.	Кудричевская		

1.424.1-6/89. 6С-202

Изделие закладное МН 28

Стадия	Лист	Листов
Р	1	2

ХАРЬКОВСКИЙ ПРОМСТРОЙНИИПРОЕКТ

Инв. № подл. | Подпись и дата | Взам. инв. №

1.424.1-6/89. 6С-202 Лист 2

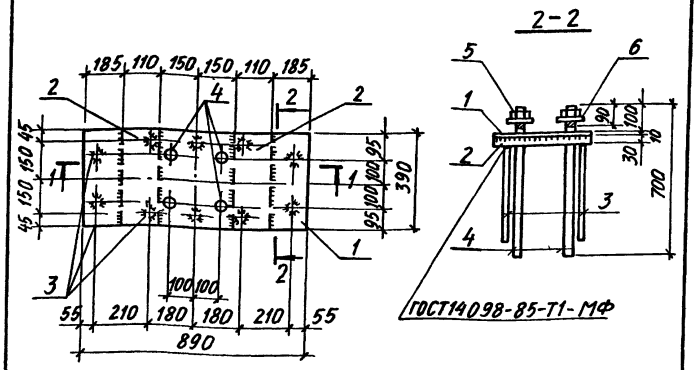

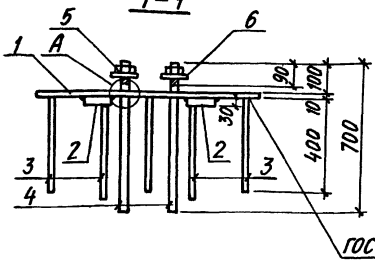

1 Узел „А" смотреть докум - 202
2 Спецификацию смотреть лист 2

Нач. отд.	Агранович		1.424.1-6/89. 6С-203		
Н. контр.	Кудрявская				
Гл. спец.	Савранский				
Зав. гр.	Кудрявская		Изделие закладное МН 29	Стадия: Р	Лист: 1	Листов: 2
Разраб.	Проценко				
Исполн.	Копина			ХАРЬКОВСКИЙ ПРОМСТРОЙНИИПРОЕКТ	
Провер.	Кудрявская				

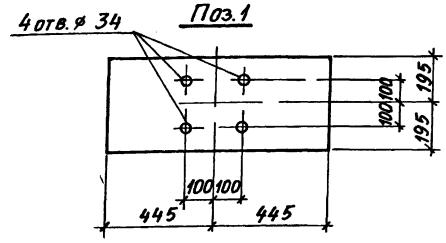

Поз	Наименование	Кол	Масса ед., кг	Общая масса, кг
1	Полоса 390×10 ГОСТ 19903-74* Вст3пс6-1 ТУ 14-1-3023-80			66,3
	ℓ = 890	1	27,2	
2	Полоса 110×30 ГОСТ 19903-74* 09Г2С-15 ГОСТ 19282-73			
	ℓ = 390	2	10,1	
	Арматура ГОСТ 5781-82			
3	⌀ 14 А III ℓ = 400	10	0,48	
4	⌀ 28 А III (с нарезкой М 27)			
	ℓ = 700	4	3,4	
5	Гайка М27-6Н.5 ГОСТ 5915-70	4	0,09	
6	Шайба М27.01 ГОСТ 11371-78*	4	0,04	

Инв. № подл. | Подпись и дата | Взам. инв. №

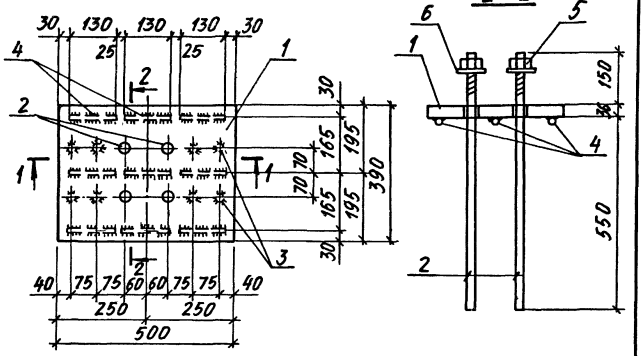

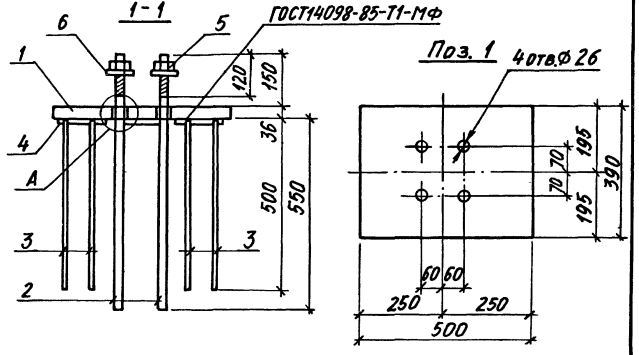

Нач. отд.	Аранович	
Н. контр.	Кудрячевская	
Гл. спец.	Сафранский	
Зав. гр.	Кудрячевская	
Рассчит.	Хаимсон	
Исполн.	Трепль	
Провер.	Кудрячевская	

1.424.1-6/89.6С-204

Изделие закладное МН30

Стадия	Лист	Листов
Р	1	2

ХАРЬКОВСКИЙ ПРОМСТРОЙНИИПРОЕКТ

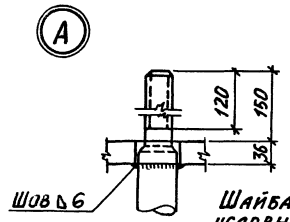

Шайба и гайка условно не показаны

Поз.	Наименование	Кол	Масса ед., кг	Общая масса, кг
1	Полоса 390×36 ГОСТ 19903-74* / 09Г2С-15 ГОСТ 19282-73			74,9
	ℓ = 500	1	55,1	
2	Ø22 AIII (снарезкой М20 ℓ=120)			
	ℓ = 736	4	2,2	
3	Ø20 AIII ℓ = 500	8	1,2	
4	Ø12 AIII ℓ = 130	9	0,12	
5	Гайка М20-6Н.5 ГОСТ 5915-70*	4	0,06	
6	Шайба М20.01 ГОСТ 11371-78*	4	0,02	

Арматура класса А-III по ГОСТ 5781-82

Инв. № подл. | Подпись и дата | Взам. инв. №

1.424.1-6/89.6С-204 Лист 2

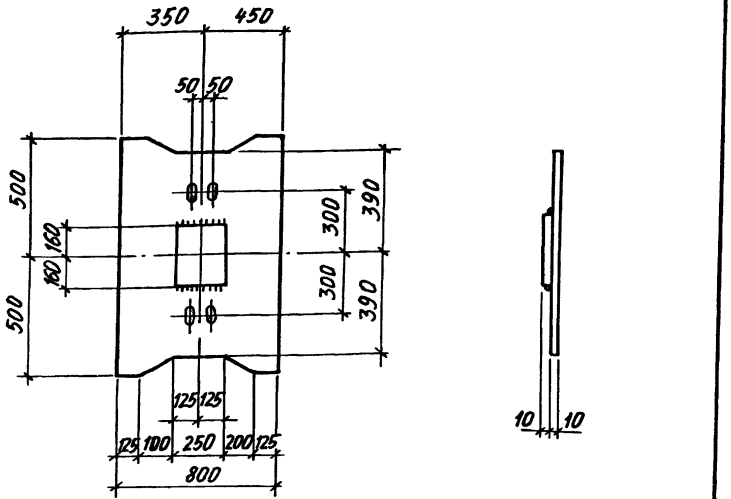

Марка изделия	Масса, кг
МС2	61,3

Нач. отд.	Агранович	
Н. контр.	Кудричевская	
Гл. спец.	Савранский	
Зав. гр.	Кудричевская	
Разраб.	Кудричевская	
Исполн.	Копнина	
Провер.	Кудричевская	

1.424 1-6/89. 6С-205

Изделие соединительное МС2

Стадия	Масса	Масштаб
Р	См. табл.	—

Лист | Листов 1

Сталь ВСт3пс6-1 по ТУ 14-1-3023-80

ХАРЬКОВСКИЙ ПРОМСТРОЙНИИПРОЕКТ

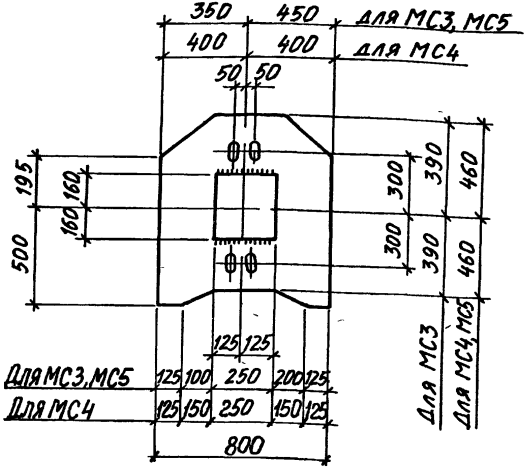

Марка изделия	Масса, кг
МС3	55,4
МС4	60,2
МС5	60,2

Нач. отд.	Агранович	
Н. контр.	Кудричевская	
Гл. спец.	Савранский	
Зав. гр.	Кудричевская	
Разраб.	Кудричевская	
Исполн.	Копнина	
Провер.	Кудричевская	

1424 1-6/89. 6С-206

Изделие соединительное МС3; МС4; МС5

Стадия	Масса	Масштаб
Р	См. табл.	—

Лист | Листов 1

Сталь ВСт3пс6-1 по ТУ 14-1-3023-80

ХАРЬКОВСКИЙ ПРОМСТРОЙНИИПРОЕКТ

Инв. № подл. | Подпись и дата | Взам. инв. №

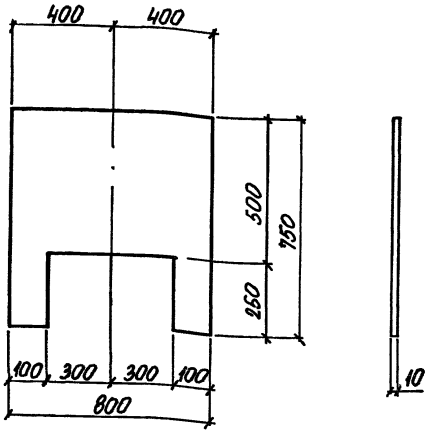

Нач. отд.	Атрановин		
Н. контр.	Кудричевская		
Гл. спец.	Савранский		
Зав. гр.	Кудричевская		
Разраб.	Костичевская		
Исполн.	Колина		
Провер.	Кудричевская		

1.424.1-6/89. 6С-207

Изделие соединительное МС6

Стадия	Масса	Масштаб
Р	35,3	-
Лист	Листов 1	

Сталь ВСт3пс6-1 по ТУ14-1-3023-80

ХАРЬКОВСКИЙ ПРОМСТРОЙНИИПРОЕКТ

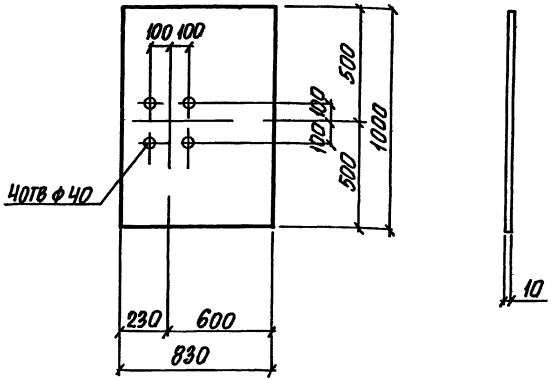

Нач. отд.	Атрановин		
Н. контр.	Кудричевская		
Гл. спец.	Савранский		
Зав. гр.	Кудричевская		
Разраб.	Кудричевская		
Исполн.	Колина		
Провер.	Кудричевская		

1.424.1-6/89 6С-208

Изделие соединительное МС7

Стадия	Масса	Масштаб
Р	65,2	-
Лист	Листов 1	

Сталь ВСт3пс6-1 по ТУ14-1-3023-80

ХАРЬКОВСКИЙ ПРОМСТРОЙНИИПРОЕКТ

Инв. № подл. | Подпись и дата | Взам. инв. №

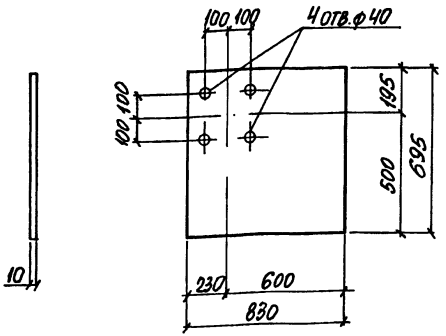

Нач. отд.	Агранович		1.424.1-6/89. 6С-209			
Н. контр.	Кудрявцевская					
Гл. спец.	Савранский					
Зав. гр.	Кудрявцевская		Изделие соединительное МС8	Стадия	Масса	Масштаб
Разраб.	Кудрявцевская			Р	49,7	–
Исполн.	Копина			Лист	Листов 1	
Провер.	Кудрявцевская		Сталь ВСт3пс 6-1 по ТУ14-1-3023-80	ХАРЬКОВСКИЙ ПРОМСТРОЙНИИПРОЕКТ		

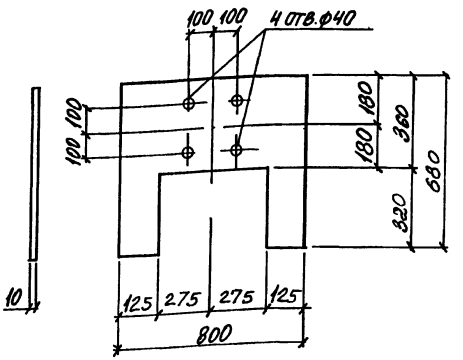

Нач. отд.	Агранович		1.424.1-6/89.-6С-210			
Н. контр.	Кудрявцевская					
Гл. спец.	Савранский					
Зав. гр.	Кудрявцевская		Изделие соединительное МС9	Стадия	Масса	Масштаб
Разраб.	Кудрявцевская			Р	36,1	–
Исполн.	Копина			Лист	Листов 1	
Провер.	Кудрявцевская		Сталь ВСт3пс 6-1 по ТУ14-1-3023-80	ХАРЬКОВСКИЙ ПРОМСТРОЙНИИПРОЕКТ		

Инв. № подл. | Подпись и дата | Взам. инв. №

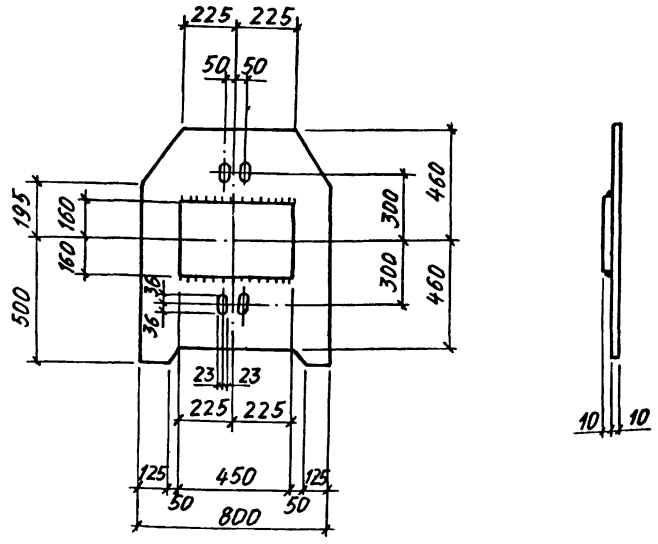

Нач. отд.	Агранович	
Н. контр.	Кудричевская	
Гл. спец.	Савранский	
Зав. гр.	Кудричевская	
Разраб.	Кудричевская	
Исполн.	Копина	
Провер.	Кудричевская	

1.424.1-6/89. 6С-211

Изделие соединительное МС10

Стадия	Масса	Масштаб
Р	64,1	–
Лист	Листов 1	

Сталь ВСт3пс 6-1 по ТУ14-1-3023-80

ХАРЬКОВСКИЙ ПРОМСТРОЙНИИПРОЕКТ

КР1; КР2

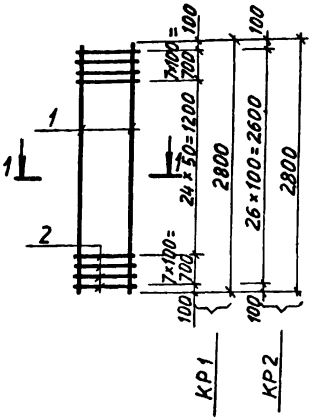

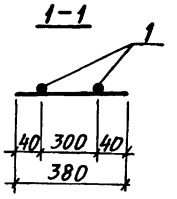

Марка	Поз.	Наименование		Кол.	Масса ед., кг	Общая масса, кг
КР1	1	⌀20 AIII	ℓ=2800	2	6,9	15,5
	2	⌀8 AIII	ℓ=380	11	0,15	
КР2	1	⌀28 AIII	ℓ=2800	2	13,5	40,2
	2	⌀12 AIII	ℓ=380	39	0,34	

Арматура класса А-III по ГОСТ 5781-82

Инв.№ подл. | Подпись и дата | Взам. инв.№

Нач. отд.	Агранович	
Н. контр.	Кудричевская	
Гл. спец.	Савранский	
Зав. гр.	Кудричевская	
Исполн.	Белан	
Провер.	Кудричевская	

1.424.1-6/89. 6С-212

Каркас КР1; КР2

Стадия	Лист	Листов
Р		1

ХАРЬКОВСКИЙ ПРОМСТРОЙНИИПРОЕКТ

Примеры образования пространственного арматурного каркаса при помощи сварочных клещей для контактной точечной сварки

а) Приварка поперечных соединительных стержней к продольным стержням плоских каркасов

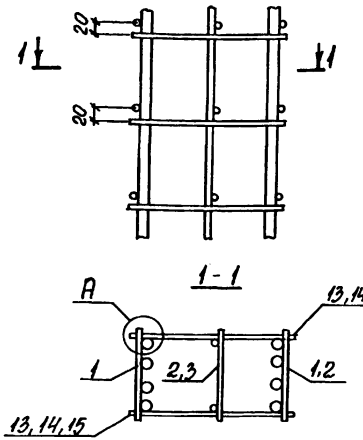

б) Приварка поперечных соединительных стержней к поперечным стержням плоских каркасов

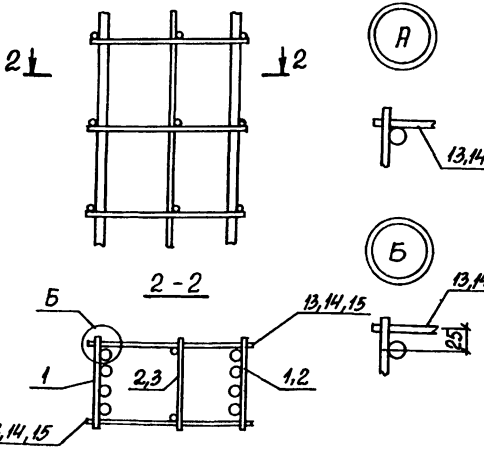

Пример образования пространственного арматурного каркаса при помощи шпилек

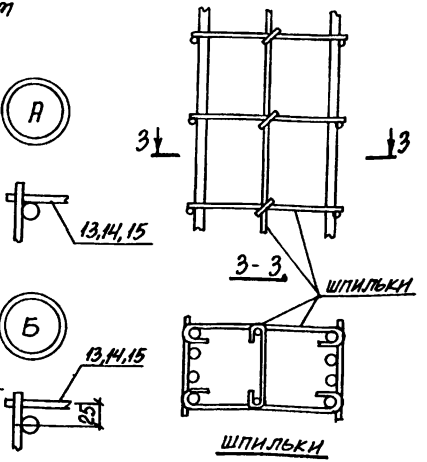

Рис. 1

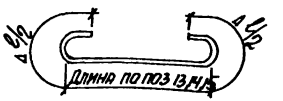

Рис. 2

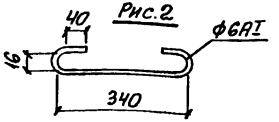

Пример обеспечения жесткости подкрановой части пространственного арматурного каркаса при помощи связевых диагональных стержней

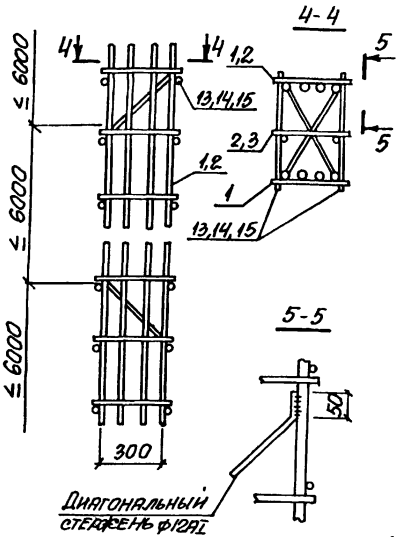

Таблица 1

Диаметр рабочей арматуры плоского каркаса, мм	Добавка на длину двух крюков Δl, мм
22; 25	150
28; 32	180
36	210

1. Общие указания по образованию пространственного арматурного каркаса см. п. 2.2 технических требований (докум. - ТТ)
2. Поз. 1, 2, 3, 13, 14, 15 смотреть докум. - 1... - 43.
3. При образовании пространственного арматурного каркаса с помощью шпилек необходимо:

а) соединительные стержни поз. 13, 14, 15 заменить шпильками, изображенными на рис. 1 диаметр и длина шпилек назначается по поз. 13, 14, 15 с учетом добавки Δl на длину двух крюков по таблице 1;

б) плоский каркас (поз. 2, 3) заменить отдельными стержнями, при этом поперечные стержни каркаса 5 кр (поз. 2 на докум. - 111... - 123) каркаса, изображенными на рис. 2, продольные стержни каркаса 5 кр (поз. 1 на докум. - 111 ... - 123) принимать той же длины и диаметра.

Нач. отд.	Агранович	
Н. контр.	Савранский	
Гл. спец.	Савранский	
Зав. гр.	Кудинчевская	
Исполн.	Тремль	
Провер.	Кудинчевская	

1424.1-6/89. ГС-213

Пример объединения плоских каркасов в пространственные

Стадия	Лист	Листов
Р		1

ХАРЬКОВСКИЙ ПРОМСТРОЙНИИПРОЕКТ

gost.e-ecolog.ru