ГОСУДАРСТВЕННЫЙ КОМИТЕТ СОВЕТА МИНИСТРОВ СССР ПО ДЕЛАМ СТРОИТЕЛЬСТВА
/ ГОССТРОЙ СССР /

ТИПОВЫЕ КОНСТРУКЦИИ И ДЕТАЛИ ЗДАНИЙ И СООРУЖЕНИЙ

Серия 1.465-7

СБОРНЫЕ ЖЕЛЕЗОБЕТОННЫЕ ПРЕДВАРИТЕЛЬНО НАПРЯЖЕННЫЕ ПЛИТЫ ДЛЯ ПОКРЫТИЙ ПРОИЗВОДСТВЕННЫХ ЗДАНИЙ

РАЗМЕРОМ 3×6 И 1,5×6 М СО СТЕРЖНЕВОЙ, ПРОВОЛОЧНОЙ И ПРЯДЕВОЙ АРМАТУРОЙ

Выпуск 4

Часть 2

РАБОЧИЕ ЧЕРТЕЖИ АРМАТУРНЫХ ИЗДЕЛИЙ И ЗАКЛАДНЫХ ДЕТАЛЕЙ ДЛЯ ПЛИТ РАЗМЕРОМ 1,5×6 М ДЛЯ ЛЕГКОСБРАСЫВАЕМОЙ КРОВЛИ

КФ ЦИТП инв. N 12598-02

gost.e-ecolog.ru

ГОСУДАРСТВЕННЫЙ КОМИТЕТ СОВЕТА МИНИСТРОВ СССР ПО ДЕЛАМ СТРОИТЕЛЬСТВА
/ ГОССТРОЙ СССР /

ТИПОВЫЕ КОНСТРУКЦИИ И ДЕТАЛИ ЗДАНИЙ И СООРУЖЕНИЙ

Серия 1.465-7

СБОРНЫЕ ЖЕЛЕЗОБЕТОННЫЕ ПРЕДВАРИТЕЛЬНО НАПРЯЖЕННЫЕ ПЛИТЫ ДЛЯ ПОКРЫТИЙ ПРОИЗВОДСТВЕННЫХ ЗДАНИЙ РАЗМЕРОМ 3×6 и 1.5×6 м СО СТЕРЖНЕВОЙ, ПРОВОЛОЧНОЙ И ПРЯДЕВОЙ АРМАТУРОЙ

Выпуск 4

Часть 2

РАБОЧИЕ ЧЕРТЕЖИ АРМАТУРНЫХ ИЗДЕЛИЙ И ЗАКЛАДНЫХ ДЕТАЛЕЙ ДЛЯ ПЛИТ РАЗМЕРОМ 1.5×6 м ДЛЯ ЛЕГКОСБРАСЫВАЕМОЙ КРОВЛИ

РАЗРАБОТАНЫ
ЦНИИПРОМЗДАНИЙ
совместно с НИИЖБ

УТВЕРЖДЕНЫ
и введены в действие
с 1 декабря 1973 г.
Постановление Госстроя СССР
от 27 августа 1973 г. № 174

12598-02

СОДЕРЖАНИЕ

	Лист	Стр.
Пояснительная записка.		2
Сетка С3.	I	3
Каркас КР2.	2	-
Каркас КР3.	3	-
Каркас КР4.	4	5
Каркас КРI2	5	-
Каркас КРI3	6	-
Петля строповочная ПСI.	7	5
Петля строповочная ПС2.	8	-
Закладные детали МI^{т} и МIн.	9	6
Закладные детали М2^{т} и М2н.	I0	7
Закладная деталь М4.	II	8
Закладная деталь М5.	I2	-
Закладная деталь М6.	I3	-
Закладные детали М7, М8.	I4	-

ПОЯСНИТЕЛЬНАЯ ЗАПИСКА

I. Часть 2 выпуска 4 серии I 465-7 содержит рабочие чертежи арматурных изделий и закладных деталей для плит размером I,5х6 м для легкосбрасываемой кровли.

2. Состав серии I.465-7, а также общие указания по изготовлению арматурных изделий и закладных деталей приведены в вып.ске 0 настоящей серии.

3. Спецификация арматурных изделий и закладных деталей, а также выборка стали на плиту приведены в части I выпуска 4.

4. Петли строповочные (см.листы 7 и 8) разработаны в 2-х вариантах. Основной вариант - выступающие петли ПСI и ПС3.

Строповочные петли ПС2 и ПС4 (с падающим кольцом предназначены для плит, при бетонировании которых не допускается наличие элементов, выступающих над поверхностью полки.

Строповочные петли, принятые в рабочих чертежах, соответствуют унифицированным петлям серии I.400-9 "Унифицированные строповочные петли для подъема сборных железобетонных конструкций зданий и сооружений промышленных предприятий," вып.I.

5. Опорная закладная деталь (см.листы 9 и 10) разработана в двух вариантах:

закладная деталь МI^{т} (МIн) - без торцевой пластинки, предназначена для применения в плитах с внутренней анкеровкой стержневой напрягаемой арматуры (обжатые обоймы", высаженные головки) а также в плитах с проволочной и прядевой напрягаемой арматурой.

Закладная деталь М2^{т} (М2н) - с торцевой пластинкой, предназначена для применения в плитах с анкеровкой стержневой напрягаемой арматуры путем приварки шайб.
Изготовление закладных деталей МI и М2 может производиться контактной точечной или ручной дуговой электросваркой.

6. При изготовлении арматурных изделий и закладных деталей контактную точечную сварку и дуговую электросварку производить, руководствуясь "Указаниями по сварке соединений арматуры и закладных деталей железобетонных конструкций" СН 393-69.

7. При изготовлении плит для легкосбрасываемой кровли в опалубочной форме плит серии 755-66/69, вып.П (см.п.2,9 пояснительной записки к вып.0) поз.56 каркаса Кр4 готовить длиной I20 мм.

12598-02

ТК	Железобетонные плиты покрытий размером I,5х6 м для легкосбрасываемой кровли	Серия I.465-7
I973	Содержание. Пояснительная записка.	Вып.4 Часть 2

Гл. конструктор [illegible] Гл. инж. пр-та [illegible] Дата выпуска 1973г.

Центральный ЦНИИПРОМЗДАНИЙ Москва

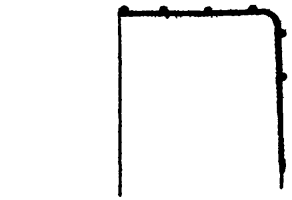

С3 в готовом (согнутом) виде.

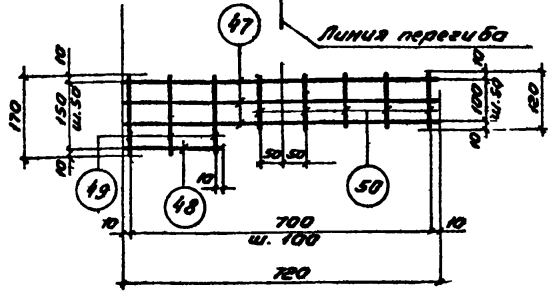

С3

Спецификация и выборка стали на одно изделие

Длина изделия	№ поз	Ø мм	Длина м	Кол-во штук	Выборка стали Ø мм	Общая длина м	Масса кг
С3	47	4 В I	720	3	4 В I	3,5	0,4
	48	4 В I	220	1			
	49	4 В I	170	3			
	50	4 В I	120	5	Итого		0,4

ТК	Железобетонные плиты покрытий размером 1,5×6 м для легкосбрасываемой кровли.	Серия 1.465-7	
1973	Сетка С3	Вып. 4 Часть 2	Лист 1

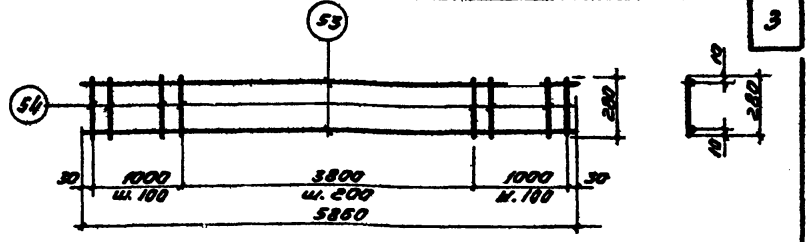

КР2

Спецификация и выборка стали на одно изделие

Марка изделия	№ поз	Ø мм	Длина м	Кол-во штук	Выборка стали Ø мм	Общая длина м	Масса кг
КР2	53	6 А III	5860	2	6 В I	22,9	5,1
	54	6 А III	280	40	Итого		5,1

ТК	Железобетонные плиты покрытий размером 1,5×6 м для легкосбрасываемой кровли	Серия 1.465-7	
1973	Каркас КР2	Вып. 4 Часть 2	Лист 2

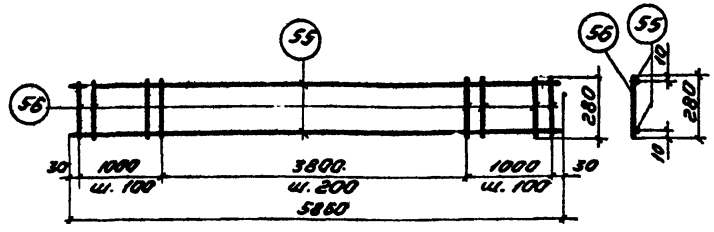

КР3

12598-02

Спецификация и выборка стали на одно изделие.

Марка изделия	№ поз.	Ø мм	Длина м	Кол-во штук	Выборка стали Ø мм	Общая длина м	Масса кг
КР3	55	8 А III	5860	2	8 А III	22,9	9,0
	56	8 А III	280	40	Итого		9,0

ТК	Железобетонные плиты покрытий размером 1,5×6 м для легкосбрасываемой кровли	Серия 1.465-7	
1973	Каркас КР3	Вып. 4 Часть 2	Лист 3

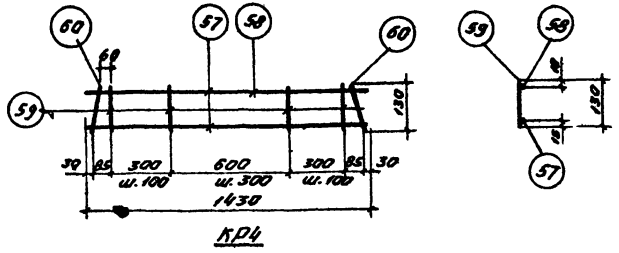

КР4

Спецификация и выборка стали на одно изделие

Марка изделия	№ позиции	ф мм	Длина мм	Кол-во шт.	Выборка стали ф мм	Общая длина м	Масса кг
КР4	57	ф8AIII	1430	1	8AIII	1,7	0,7
	58	ф4BI	1430	1	4BI	2,60	0,3
	59	ф4BI	130	9			
	60	ф8AIII	130	2	Итого:		1,0

ТК	Железобетонные плиты покрытий размером 1,5×6м для неорганической кровли	Серия 1.465-7
1973	Каркас КР4	Вып. 4 Часть 2 Лист 4

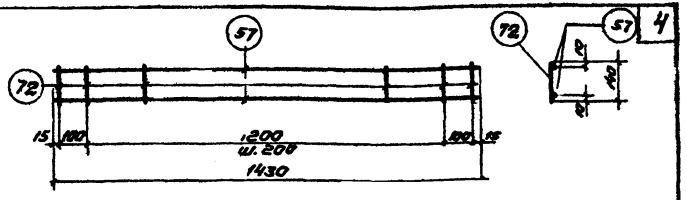

КР12

Спецификация и выборка стали на одно изделие.

Марка изделия	N поз.	ф мм	Длина мм	Кол-во шт.	Выборка стали ф мм	Общая длина м	Масса кг
КР12	57	8AIII	1430	2	8AIII	2,9	1,2
	72	4BI	140	9	4BI	1,3	0,2
					Итого		1,4

ТК	Железобетонные плиты покрытий размером 1,5×6м для неорганической кровли	Серия 1.465-7
1973	Каркас КР12	Вып. 4 Часть 2 Лист 5

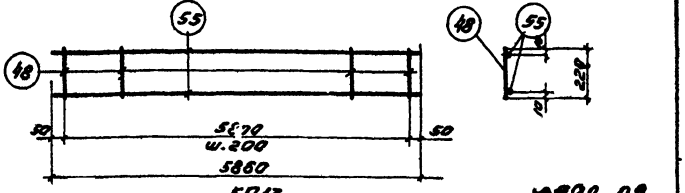

КР13

1.498-02

Спецификация и выборка стали на одно изделие.

Марка изделия	N поз.	ф мм	Длина мм	Кол-во шт.	Выборка стали ф мм	Общая длина м	Масса кг
КР13	55	8AIII	5860	2	8AIII	11,8	4,7
	48	4BI	220	30	4BI	6,6	0,6
					Итого		5,3

ТК	Железобетонные плиты покрытий размером 1,5×6м для неорганической кровли	Серия 1.465-7
1973	Каркас КР13.	Вып. 4 Часть 2 Лист 6

Инв. № подл. | Подпись и дата | Взам. инв. №

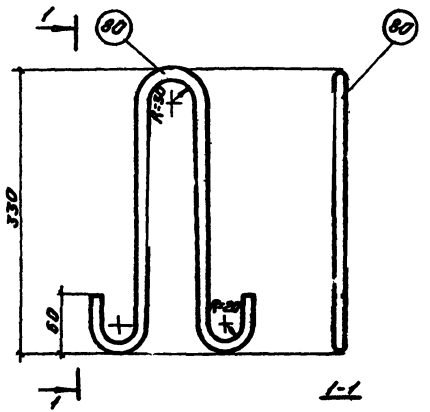

Спецификация и выборка стали на одно изделие

Марка изделия	№ поз.	Ø мм	Длина мм	Кол-во штук	Выборка стали Ø мм	Общая длина м	Масса кг
ПС1	80	10 AI	850	1	10 AI	0,85	0,5
						Итого	0,5

Примечание

Петля строповочная ПС1 предназначена для плит, при бетонировании которых допускается наличие элементов, выступающих над поверхностью полки.

ТК	Железобетонные плиты покрытий размером 1,5×6м для неэксплуатируемой кровли.	Серия 1.465-7	
1973	Петля строповочная ПС1	Вып. 4 Часть 2	Лист 7

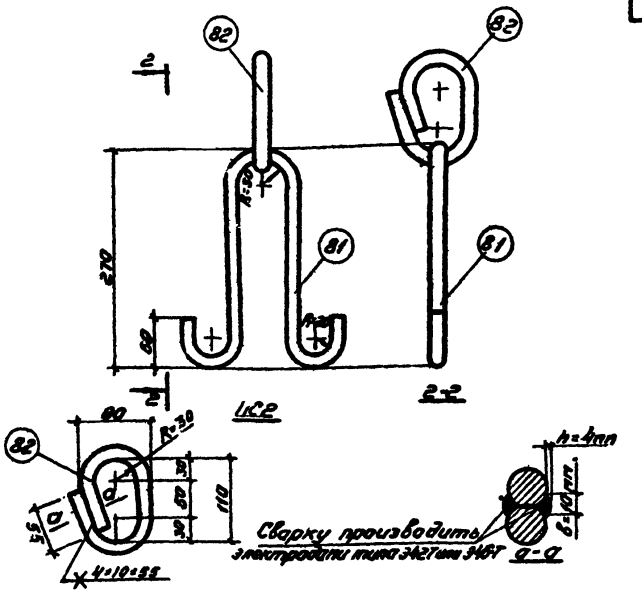
2
82
82
270
81
81
82
2
2-2
1:2,5
1:2,5
1:2,5

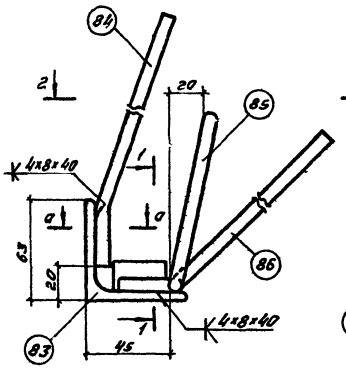

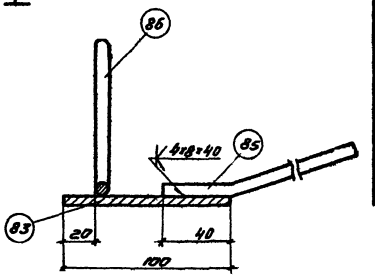

1-1

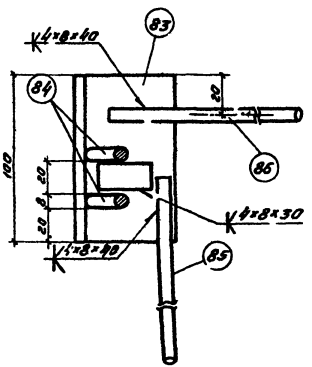

2-2

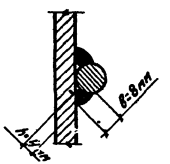

а-а

М1т (М1н зеркально)

Спецификация и выборка стали на одно изделие

Марка изделия	№ поз.	Эскиз	Ø или сечение мм	Длина мм	Кол-во штук	Выборка стали: Ø или сечение мм	Выборка стали: Общая длина м	Выборка стали: Масса кг
М1т М1н	83	Уголок	63х6	100	1	∟63х6	0,1	0,6
	84	40 210 65	8АIII	250	2	8АIII	1,5	0,6
	85	40 500 150	8АIII	540	1			
	86	40 350 250	8АIII	390	1	Итого		1,2
	87	(см. прим. п. 2)	16АIII	30	1			

Примечания:

1. Приварку стержней к поз. 83 производить контактной точечной (не менее 2 точек на стержень) или дуговой (в = 8 мм, h = 4 мм) сваркой в соответствии с требованиями „Указаний по сварке соединений арматуры и закладных деталей железобетонных конструкций СН 393-69.
   При дуговой сварке применять электроды типа Э42А-Р
2. Коротыш-фиксатор (поз. 87) может изготавливаться из любого класса свариваемой стали.
3. В разрезе 1-1 поз. 87 условно не показана.

12598-02

ТК	Железобетонные плиты покрытий размером 1,5х6 м для неэксплуатируемой кровли.	Серия 1.465-7	
1973	Закладные детали М1т и М1н	Вып. 4 Чертеж	Лист 9

ШИПРОМЗДНИИ г. Москва

Инв.№ подл. | Подп. и дата | Взам. инв.№ | Инв.№ дубл. | Подп. и дата

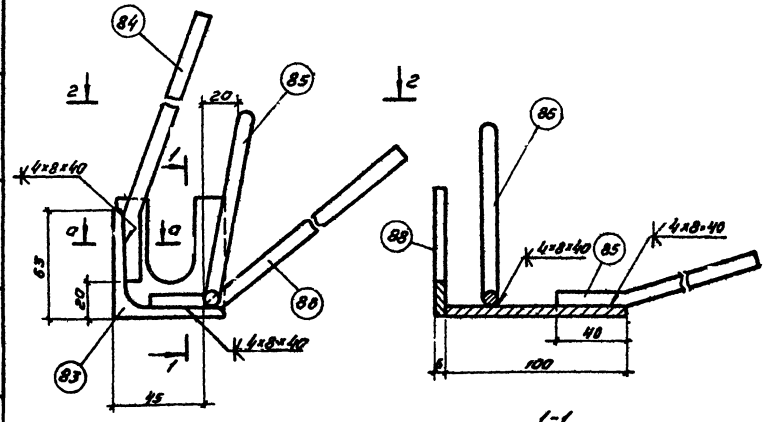
84
85
88
83
2
20
4
4
4

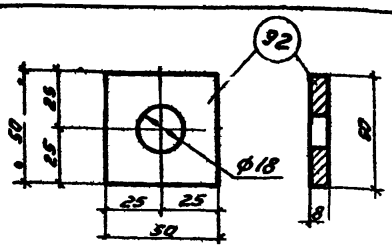

М4

Спецификация и выборка стали на одно изделие

Марка изделия	№ поз.	Ф или сечение мм	Длина мм	Кол-во штук	Выборка стали: Ф или сечение мм	Общая длина м	Масса кг
М4	92	-50×8	50	1	-50×8	0,05	0,16
						Итого	0,16

ТК	Железобетонные плиты покрытий размером 1,5×6 м для легкосбрасываемой кровли	Серия 1.465-7	
1973	Закладная деталь М4	Вып. 4 Часть 2	Лист 11

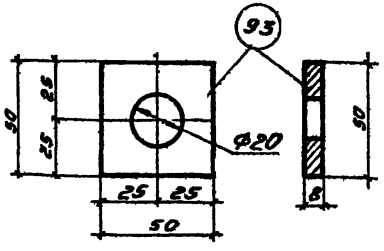

М5

Спецификация и выборка стали на одно изделие

Марка изделия	N поз.	Ф или сечение мм	Длина мм	Кол-во штук	Выборка стали: Ф или сечение мм	Общая длина м	Масса кг
М5	93	-50×8	50	1	-50×8	0,05	0,16
						Итого	0,16

ТК	Железобетонные плиты покрытий размером 1,5×6 м для легкосбрасываемой кровли	Серия 1.465-7	
1973	Закладная деталь М5	Вып. 4 Часть 2	Лист 12

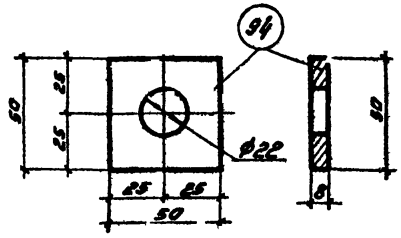

М6

Спецификация и выборка стали на одно изделие

Марка изделия	№ поз.	Ф или сечение мм	Длина мм	Кол-во штук	Выборка стали: Ф или сечение мм	Общая длина м	Масса кг
М6	94	-50×8	50	1	-50×8	0,05	0,16
						Итого	0,16

ТК	Железобетонные плиты покрытий размером 1,5×6 м для легкосбрасываемой кровли	Серия 1.465-7	
1973	Закладная деталь М6	Вып. 4 Часть 2	Лист 13

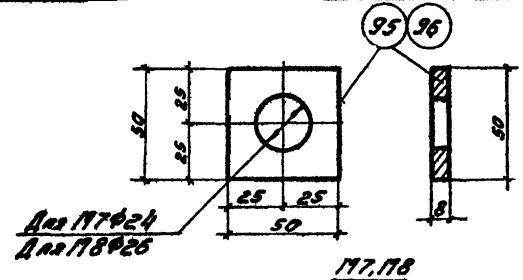

М7, М8

12598-02

Спецификация и выборка стали на одно изделие

Марка изделия	№ поз.	Ф или сечение мм	Длина мм	Кол-во штук	Выборка стали: Ф или сечение мм	Общая длина м	Масса кг
М7	95	-50×8	50	1	-50×8	0,05	0,16
М8	96	-50×8	50	1	-50×8	0,05	0,16

ТК	Железобетонные плиты покрытий размером 1,5×6 м для легкосбрасываемой кровли	Серия 1.465-7	
1973	Закладная деталь М7, М8	Вып. 4 Часть 2	Лист 14

Гл. инж. пр. Бажанова 1973
Дата выпуска
Москва

gost.e-ecolog.ru