ГОСУДАРСТВЕННЫЙ КОМИТЕТ СОВЕТА МИНИСТРОВ СССР ПО ДЕЛАМ СТРОИТЕЛЬСТВА
/ ГОССТРОЙ СССР /

ТИПОВЫЕ КОНСТРУКЦИИ И ДЕТАЛИ ЗДАНИЙ И СООРУЖЕНИЙ

Серия 1.465-7

СБОРНЫЕ ЖЕЛЕЗОБЕТОННЫЕ ПРЕДВАРИТЕЛЬНО НАПРЯЖЕННЫЕ ПЛИТЫ ДЛЯ ПОКРЫТИЙ ПРОИЗВОДСТВЕННЫХ ЗДАНИЙ

РАЗМЕРОМ 3×6 И 1,5×6 М СО СТЕРЖНЕВОЙ, ПРОВОЛОЧНОЙ И ПРЯДЕВОЙ АРМАТУРОЙ

Выпуск 3

Часть 2

РАБОЧИЕ ЧЕРТЕЖИ АРМАТУРНЫХ ИЗДЕЛИЙ И ЗАКЛАДНЫХ ДЕТАЛЕЙ ДЛЯ ПЛИТ РАЗМЕРОМ 1,5×6 М

gost.e-ecolog.ru

КФ ЦИТП инв. №12597-02

ЦЕНТРАЛЬНЫЙ ИНСТИТУТ ТИПОВОГО ПРОЕКТИРОВАНИЯ
ГОССТРОЯ СССР
КИЕВСКИЙ ФИЛИАЛ
г.Киев-57, ул.Эжена Потье, № 12

Заказ № 753 инв. № 12597-02 тираж 450

Сдано в печать 20.V 1977г.. цена 0-54

ГОСУДАРСТВЕННЫЙ КОМИТЕТ СОВЕТА МИНИСТРОВ СССР ПО ДЕЛАМ СТРОИТЕЛЬСТВА
/ ГОССТРОЙ СССР /

ТИПОВЫЕ КОНСТРУКЦИИ И ДЕТАЛИ ЗДАНИЙ И СООРУЖЕНИЙ

Серия 1.465-7

СБОРНЫЕ ЖЕЛЕЗОБЕТОННЫЕ ПРЕДВАРИТЕЛЬНО НАПРЯЖЕННЫЕ ПЛИТЫ ДЛЯ ПОКРЫТИЙ ПРОИЗВОДСТВЕННЫХ ЗДАНИЙ РАЗМЕРОМ 3×6 И 1.5×6 М СО СТЕРЖНЕВОЙ, ПРОВОЛОЧНОЙ И ПРЯДЕВОЙ АРМАТУРОЙ

Выпуск 3

Часть 2

РАБОЧИЕ ЧЕРТЕЖИ АРМАТУРНЫХ ИЗДЕЛИЙ И ЗАКЛАДНЫХ ДЕТАЛЕЙ ДЛЯ ПЛИТ РАЗМЕРОМ 1.5×6 М

РАЗРАБОТАНЫ
ЦНИИПРОМЗДАНИЙ
совместно с НИИЖБ

УТВЕРЖДЕНЫ
и введены в действие
с 1 декабря 1973 г
Постановлением Госстроя СССР
от 27 августа 1970 г № 174

12597-02

Наименование листа	Лист	Стр.
Пояснительная записка		3
Сетка С1	1	4
Сетка С1г	2	5
Сетка С2	3	5
Сетка С2г	4	—
Сетка С3	5	6
Каркас КР1	6	—
Каркас КР2	7	—
Каркас КР3	8	7
Каркас КР4	9	—
Каркас КР5	10	8
Каркас КР6	11	—
Каркасы КР7; КП1	12	9
Каркасы КР8; КП2	13	—
Каркасы КР9; КП3	14	10

Наименование листа	Лист	Стр.
Каркас КР10	15	10
Каркас КР11	16	—
Петля строповочная ПС1	17	11
Петля строповочная ПС2	18	—
Закладные детали М1т и М1н	19	12
Закладные детали М2т и М2н	20	13
Закладная деталь М3	21	14
Закладная деталь М7	22	—
Закладная деталь М8	23	—
Закладная деталь М9	24	15
Закладная деталь М4	25	—
Закладная деталь М5	26	—
Закладная деталь М6	27	—
Закладная деталь М10	28	16
Закладная деталь М11	29	—

12597-02

ТК	Железобетонные плиты покрытий размером 1,5 м	Серия 1465-7
1973	Содержание	Вып. 3 Часть 2

Гл. инж. пр. Бажанова
Дата выпуска 1973г.
Гипроцентр
г. Москва

1. Часть 2 выпуска 3 серии I.465-7 содержит рабочие чертежи арматурных изделий и закладных деталей для плит размером I,5х6 м, включая арматурные изделия и закладные детали для плит с отверстиями для пропуска коммуникаций.

2. Состав серии I.465-7, а также общие указания по изготовлению арматурных изделий и закладных деталей приведены в выпуске 0 настоящей серии.

3. Спецификация арматурных изделий и закладных деталей, а также выборка стали на плиту приведены в части I выпуска 8.

4. Сварные сетки для армирования полки плиты (см.листы I-4) разработаны в 2-х вариантах:

I вариант предусматривает изготовление сеток на многоэлектродных сварочных машинах (сетки С1 и С2);

II вариант предусматривает применение товарных сеток по ГОСТ 8478-66 (сетки С1Г и С2Г).

5. Петли строповочные (см.листы I7 и I8) разработаны в 2-х вариантах. Основной вариант - выступающая петля ПС1. Петля строповочная ПС2 (с падающим кольцом) предназначена для плит, при бетонировании которых не допускается наличие элементов выступающих над поверхностью полки.

Строповочные петли, принятые в рабочих чертежах, соответствуют унифицированным петлям серии I.400-9 "Унифицированные строповочные петли для подъема сборных железобетонных конструкций зданий и сооружений промышленных предприятий", вып.I.

6. Опорная закладная деталь (см.листы I9 и 20) разработана в 2-х вариантах:

закладная деталь М1^{т} (М1т) - без торцевой пластинки, предназначена для применения в плитах с внутренней анкеровкой стержневой напрягаемой арматуры ("обжатые обоймы", "высаженные головки"), а также в плитах с проволочной и прядевой напрягаемой арматурой.

Закладная деталь М2^{т} (М2т) - с торцевой пластинкой, предназначена для применения в плитах с анкеровкой стержневой напрягаемой арматуры путем приварки шайб.

Изготовление закладных деталей М1 и М2 может производиться контактной точечной или рельефно-точечной сваркой или ручной дуговой электросваркой.

7. При изготовлении арматурных изделий и закладных деталей контактную точечную сварку и дуговую электросварку производить, руководствуясь "Указаниями по сварке соединений арматуры и закладных деталей железобетонных конструкций. СН 393-69.

Рельефно-точечную сварку производить в соответствии с Указаниями по технологии изготовления закладных деталей железобетонных конструкций методом контактной рельефно-точечной сварки", У26-66 (ВНИИжелезобетон).

8. При изготовлении плит настоящей серии в опалубочной форме плит серии 755-66/69, вып.8 (см.п. 29 пояснительной записки к вып.0), поперечные стержни каркасов КР4÷КР6 готовить длиной I20 мм.

12597-02

ТК	Железобетонные плиты покрытий размером I,5х6 м	Серия I.465-7
I973	Пояснительная записка	Вып.3 Часть 2

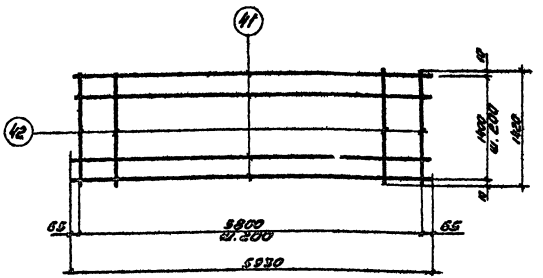

С1

Спецификация и выборка стали на одно изделие

Марка изделия	№ поз.	Ф мм	Длина мм	Кол-во штук	Выборка стали Ф мм	Выборка стали Общая длина м	Выборка стали Масса кг
С1	41	4ВI	5930	8	4ВI	90,1	8,9
	42	4ВI	1420	30			
					Итого		8,9

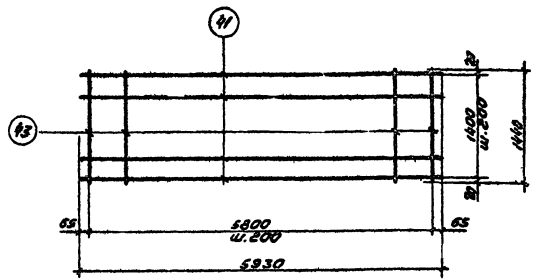

С1Г

Схема поперечной резки на карты рулона товарной сетки марки $\frac{200/200/4/4}{1400}$ ГОСТ 8478-66

Спецификация и выборка стали на одно изделие

Марка изделия	№ поз.	Ф мм	Длина мм	Кол-во штук	Выборка стали Ф мм	Выборка стали Общая длина м	Выборка стали Масса кг
С1Г	41	4ВI	5930	8	4ВI	90,8	9,0
	43	4ВI	1440	30			
					Итого		9,0

12597-02

ТК	Железобетонные плиты покрытий размером 1,5×6 м	Серия 1.465-7	
1973	Сетка С1	Вып. 3 Часть 2	Лист 1

ТК	Железобетонные плиты покрытий размером 1,5×6 м	Серия 1.465-7	
1973	Сетка С1Г	Вып. 3 Часть 2	Лист 2

Инв. № подл. | Подпись и дата | Взам. инв. № | Инв. № дубл. | Подпись и дата

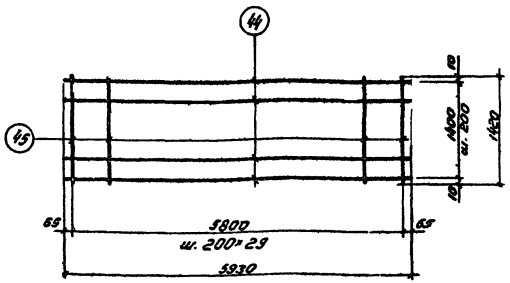

С2

Спецификация и выборка стали на одно изделие

Марка изделия	№ поз.	ф мм	Длина мм	Кол-во штук	Выборка стали ф мм	Выборка стали Общая длина м	Выборка стали Масса кг
С2	44	5ВI	5930	8	5ВI	90,1	13,9
	45	5ВI	1420	30			
					Итого		13,9

ТК	Железобетонные плиты покрытий размером 1,5×6 м	Серия 1.465-7	
1973	Сетка С2	Вып. 3 Часть 2	Лист 3

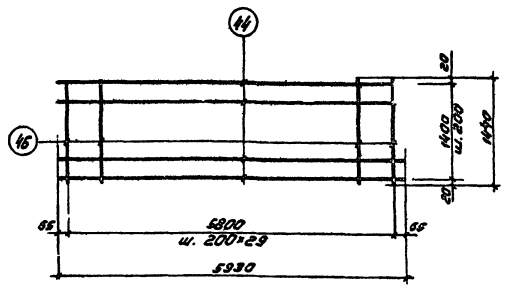

С2Г

Схема поперечной резки на карты рулона товарной сетки марки $\frac{200/200/5/5}{1400}$ ГОСТ 8478-66

Спецификация и выборка стали на одно изделие

Марка изделия	№ поз.	ф мм	Длина мм	Кол-во штук	Выборка стали ф мм	Выборка стали Общая длина м	Выборка стали Масса кг
С2Г	44	5ВI	5930	8	5ВI	90,6	14,0
	46	5ВI	1440	30			
					Итого		14,0

12597-02

ТК	Железобетонные плиты покрытий размером 1,5×6 м	Серия 1.465-7	
1973	Сетка С2Г	Вып. 3 Часть 2	Лист 4

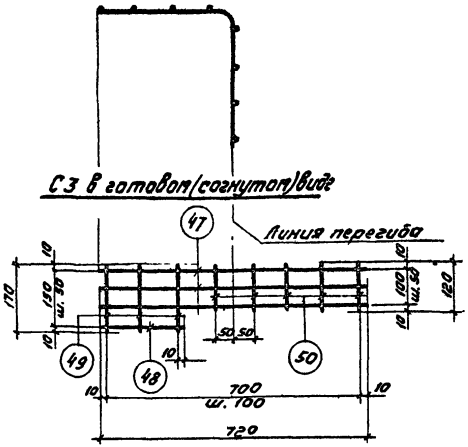

С3

Спецификация и выборка стали на одно изделие

Длина изделия	№ поз.	ф мм	Длина м	Кол-во штук	Выборка стали ф мм	Общая длина м	Масса кг
С3	47	4ВI	720	3	4ВI	3,5	0,4
	48	4ВI	220	1			
	49	4ВI	170	3			
	50	4ВI	120	5	Итого		0,4

ТК	Железобетонные плиты покрытий размером 1,5×6 м	Серия 1.465-7	
1973	Сетка С3	Вып. 3 часть 2	Лист 5

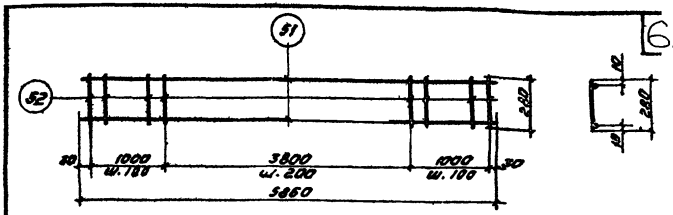

КР1

Спецификация и выборка стали на одно изделие

Марка изделия	№ поз.	ф мм	Длина м	Кол-во штук	Выборка стали ф мм	Общая длина м	Масса кг
КР1	51	4ВI	5860	2	4ВI	22,9	2,3
	52	4ВI	280	40	Итого:		2,3

ТК	Железобетонные плиты покрытий размером 1,5×6 м	Серия 1.465-7	
1973	Каркас КР1	Вып. 3 часть 2	Лист 6

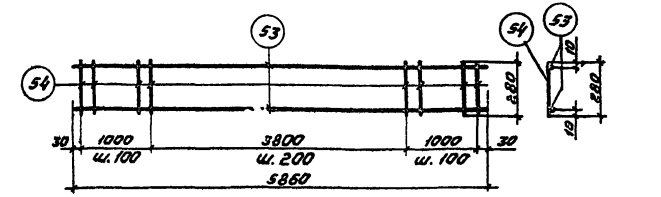

КР2

Спецификация и выборка стали на одно изделие.

Марка изделия	№ поз.	ф мм	Длина м	Кол-во штук	Выборка стали ф мм	Общая длина м	Масса кг
КР2	53	6АIII	5860	2	6АIII	22,9	5,1
	54	6АIII	280	40	Итого		5,1

12597-02

ТК	Железобетонные плиты покрытий размером 1,5×6 м	Серия 1.465-7	
1973	Каркас КР2	Вып. 3 часть 2	Лист 7

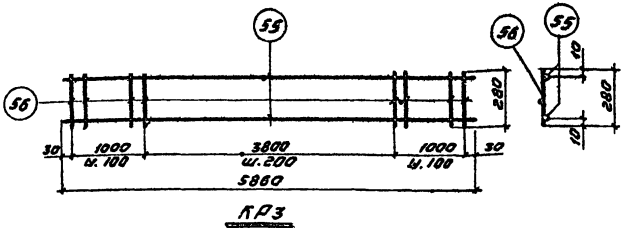

КР3

Спецификация и выборка стали на одно изделие

Марка изделия	№ позиции	ф мм	Длина мм	Кол-во штук	Выборка стали ф мм	Общая длина м	Масса кг
КР3	55	8AIII	5860	2	8AIII	22,9	9,0
	56	8AIII	280	40	Итого		9,0

ТК	Железобетонные плиты покрытий размером 1,5×6 м	Серия 1.465-7
1973	Каркас КР3	Вып. 3 Часть 2 Лист 8

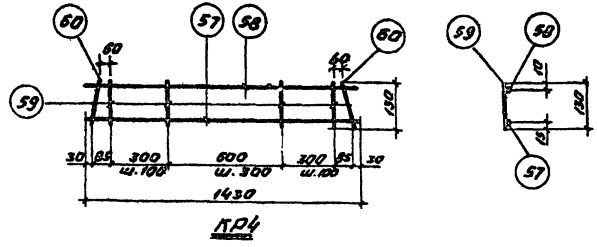

КР4

Спецификация и выборка стали на одно изделие

Марка изделия	№ позиции	ф мм	Длина мм	Кол-во штук	Выборка стали ф мм	Общая длина м	Масса кг
КР4	57	ф8AIII	1430	1	8AIII	1,7	0,7
	58	ф48I	1430	1	48I	2,60	0,3
	59	ф48I	130	9			
	60	ф8AIII	130	2	Итого		1,0

12597-02

ТК	Железобетонные плиты покрытий размером 1,5×6 м	Серия 1.465-7
1973	Каркас КР4	Вып. 3 Часть 2 Лист 9

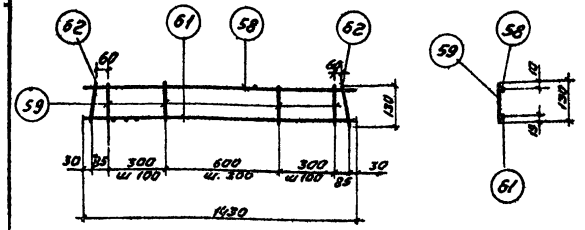

КР5

Спецификация и выборка стали на одна изделие

Марка изделия	№ поз.	Ø мм	Длина мм	Кол-во штук	Выборка стали Ø мм	Общая длина м	Масса кг
КР5	58	4ВI	1430	1	10АIII	1,7	1,1
	59	4ВI	130	9	4ВI	2,6	0,3
	61	10АIII	1430	1			
	62	10АIII	130	2	Итого		1,4

ТК	Железобетонные плиты покрытий размером 1,5×6 м	Серия 1.465-7
1973	Каркас КР5	Вып. 3 часть 2 Лист 10

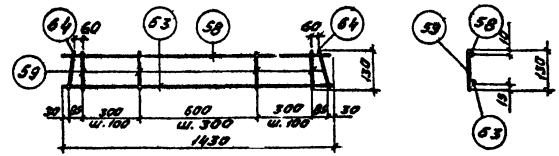

КР6

Спецификация и выборка стали на одна изделие

Марка изделия	№ поз.	Ø мм	Длина мм	Кол-во штук	Выборка стали Ø мм	Общая длина м	Масса кг
КР6	58	4ВI	1430	1	12АIII	1,7	1,5
	59	4ВI	130	9	4ВI	2,6	0,3
	63	12АIII	1430	1			
	64	12АIII	130	2	Итого		1,8

12597-02

ТК	Железобетонные плиты покрытий размером 1,5×6 м	Серия 1.465-7
1973	Каркас КР6	Вып. 3 часть 2 Лист 11

г. Москва Дата выпуска: 1973 г.

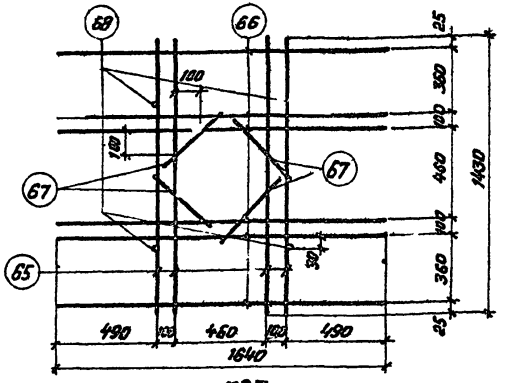

КР7

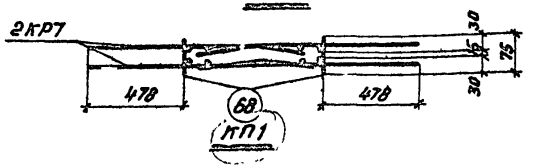

КП1

Спецификация и выборка стали на одно изделие

Марка изделия	№ поз.	Ø мм	Длина мм	Кол-во штук	Выборка стали Ø мм	Общая длина м	Масса кг
КР7	65	12AIII	1430	4	12AIII	16,8	15,0
	66	12AIII	1640	6			
	67	12AIII	320	4	Итого		15,0
Отдельный стержень	68	12AIII	75	1	12AIII	0,1	0,1

Спецификация и выборка стали на пространственный каркас

Марка пространственного каркаса	Марка плоского каркаса и № поз.	К-во штук	Выборка стали Ø мм	Общая длина м	Общая масса кг
КП1	КР7	2	12AIII	34,0	30,4
	поз. 68	4	Вес изделия		30,4

Примечание

Поз. 68 пространственного каркаса КП1 на чертеже плоского каркаса КР7 показана условно.

ТК	Железобетонные плиты покрытий размерам 1,5×6м	Серия 1.465-7	
1973	Каркасы КР7; КП1	Вып 3 часть 2	Лист 12

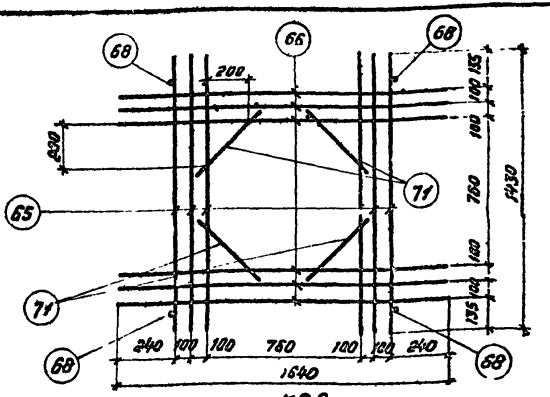

КР8

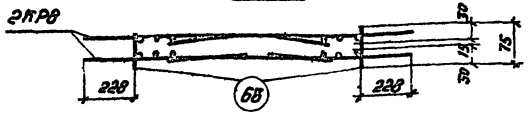

КП2

Спецификация и выборка стали на одно изделие

Марка изделия	№ поз.	Ø мм	Длина мм	Кол-во штук	Выборка стали Ø мм	Общая длина мм	Масса кг
КР8	65	12AIII	1430	6	12AIII	20,3	17,9
	66	12AIII	1640	6			
	71	12AIII	450	4	Итого		17,9
Отдельный стержень	68	12AIII	75	1	12AIII	0,1	0,1

Спецификация и выборка стали на пространственный каркас

Марка пространственного каркаса	Марка плоского каркаса и № поз.	К-во штук	Выборка стали Ø мм	Общая длина м	Общая масса кг
КП2	КР8	2	12AIII	41,0	36,2
	Поз. 68	4	Вес изделия		36,2

Примечание:

Поз. 68 пространственного каркаса КП2 на чертеже плоского каркаса КР8 показано условно.

ТК	Железобетонные плиты покрытий размером 1,5×6м	Серия 1.465-7	
1973	Каркасы КР8; КП2	Вып 3 часть 2	Лист 13

12597-02

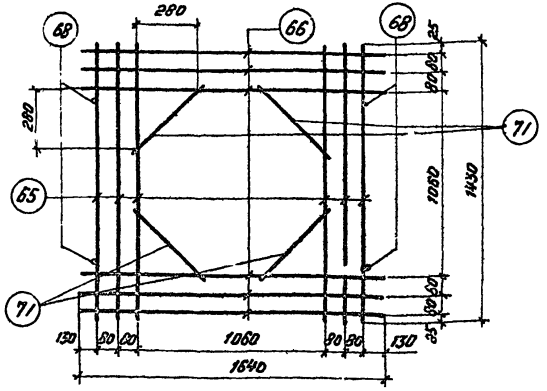

КР9

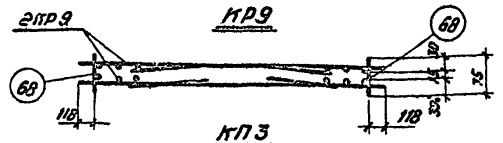

КП3

Спецификация и выборка стали на одно изделие

Марка изделия	№ поз.	Ф мм	Длина мм	Кол-во штук	Выборка стали Ф мм	Общая длина м	Масса кг
КР9	65	12 А III	1430	6	12 А III	20,3	17,9
	66	12 А III	1640	6			
	71	12 А III	450	4	Итого		17,9
Петлевой стержень	68	12 А III	75	1	12 А III	0,1	0,1

Спецификация и выборка стали на пространственный каркас

Марка пространственного каркаса	Марка плоского каркаса и № поз.	К-во штук	Выборка стали Ф мм	Общая длина м	Общая масса кг
КП3	КР9	2	12 А III	41,0	36,2
	Поз. 68	4	Вес изделия		36,2

Примечание:
Поз. 68 пространственного каркаса КП3 на чертежах плоского каркаса КР9 показана условно.

ТК	Железобетонные плиты покрытий размером 1,5×6 м	Серия 1.465-7
1973	Каркасы КР9; КП3	Вып. 3 часть 2 — Лист 14.

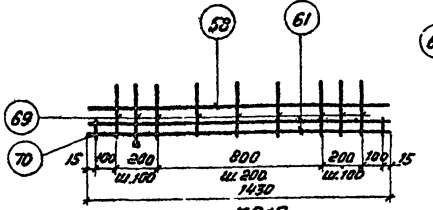

КР10

Спецификация и выборка стали на одно изделие

Марка изделия	№ поз.	Ф мм	Длина мм	Кол-во штук	Выборка стали Ф мм	Общая длина м	Масса кг
КР10	58	4 АI	1430	1	10 А III	3,0	1,9
	61	10 А III	1430	2	4 АI	3,2	0,4
	69	4 АI	190	9			
	70	10 А III	75	2	Итого		2,3

	Железобетонные плиты покрытий размером 1,5×6 м	Серия 1.465-7
1973	Каркас КР10	Вып. 3 часть 2 — Лист 15

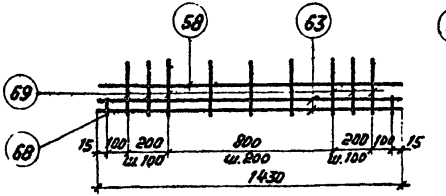

КР11

Спецификация и выборка стали на одно изделие

Марка изделия	№ поз.	Ф мм	Длина мм	Кол-во штук	Выборка стали Ф мм	Общая длина м	Масса кг
КР11	58	4 АI	1430	1	10 А III	3,0	2,8
	63	12 А III	1430	2	4 АI	3,2	0,4
	68	12 А III	75	2			
	69	4 АI	190	9	Итого		3,2

12.597-02

ТК	Железобетонные плиты покрытий размером 1,5×6 м	Серия 1.465-7
1973	Каркас КР11	Вып. 3 часть 2 — Лист 16

Цниипромзданий Госгражданстроя г. Москва
Утвержден протоколом Госгражданстроя от 19.12.73 № 34

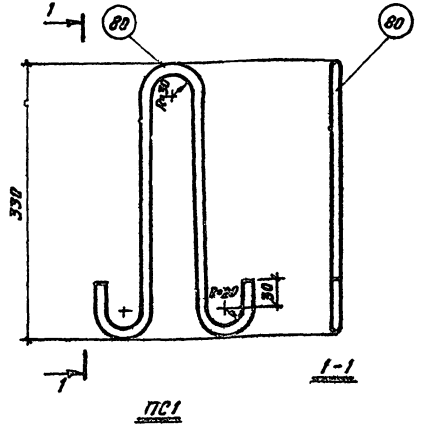

Спецификация и выборка стали на одно изделие

Марка изделия	№ поз.	Ф мм	Длина мм	Кол-во штук	Выборка стали Ф мм	Общая длина м	Масса кг
ПС1	80	10 AI	850	1	10 AI	0,85	0,5
						Итого	0,5

Примечания:

1. Петля строповочная ПС1 предназначена для плит, при бетонировании которых допускается наличие элементов, выступающих над поверхностью полки.
2. Петля ПС1 соответствует унифицированной строповочной петле марки УП1-3 серии 1.400-9.

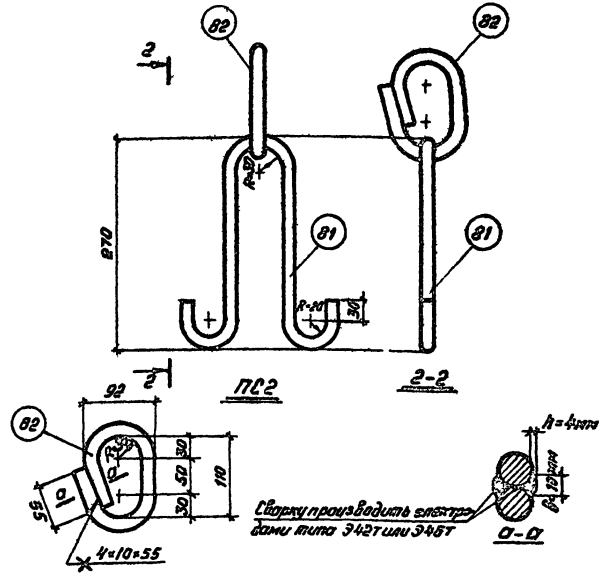

Спецификация и выборка стали на одно изделие

Марка изделия	№ поз.	Ф мм	Длина мм	Кол-во штук	Выборка стали Ф мм	Общая длина м	Масса кг
ПС2	81	10 AI	730	1	16 AI	0,40	0,65
	82	16 AI	400	1	10 AI	0,73	0,45
						Итого	1,1

Примечания:

1. Петля строповочная ПС2 предназначена для плит, при бетонировании которых не допускается наличие элементов, выступающих над поверхностью полки.
2. Петля ПС2 соответствует унифицированной строповочной петле УП3-1.

12597-02

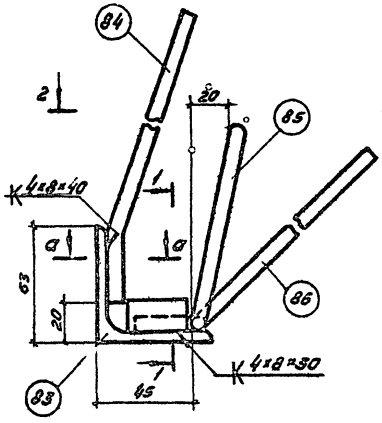

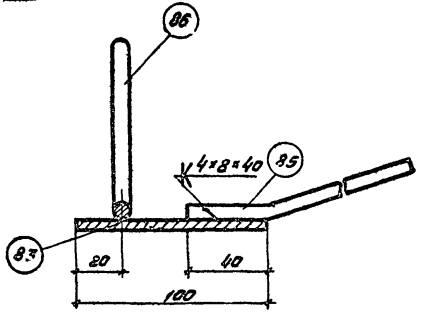

1-1

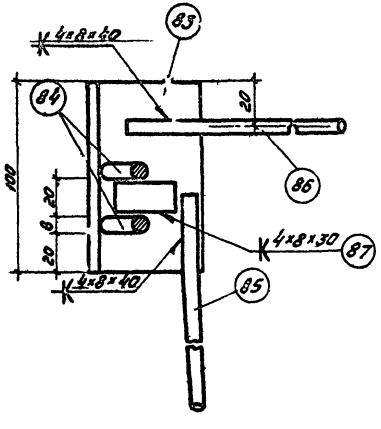

2-2

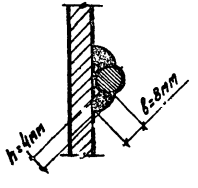

a-a

$M1^{т}$ ($M1_{н}$ = зеркально)

Спецификация и выборка стали на одно изделие

Марка изделия	№ поз	Эскиз	Ф или сечение мм	Длина мм	Кол-во штук	Выборка стали: Ф или сечение мм	Общая длина м	Масса кг
$M1^{т}_{н}$	83	Уголок	63×6	100	1	L63×6	0,1	0,6
	84	40 210 65	8А III	250	2	Ф8А III	1,5	0,6
	85	40 500 150	8А III	540	1			
	86	40 350 250	8А III	390	1	Итого		1,2
	87	(см. прим. п.2)	16А III	30	1			

Примечания:

1. Приварку стержней к поз. 83 производить контактной точечной (не менее 2х точек на стержень) или дуговой (в = 8мм, h = 4мм) сваркой в соответствии с требованиями „Указаний по сварке соединений арматуры и закладных деталей железобетонных конструкций" СН 393-69.
   При дуговой сварке применять электроды типа Э42А-Ф.
2. Коротыш-фиксатор (поз. 87) может изготавливаться из любого класса свариваемой стали.
3. В разрезе 1-1 поз. 87 условно не показана.

12597-02

ТК	Железобетонные плиты покрытий размером 1,5×6м	Серия 1.465-7	
1973	Закладные детали $M1^{т}$ и $M1_{н}$	Вып. 3 часть 2	Лист 19

г. Москва | Дата выпуска 1973

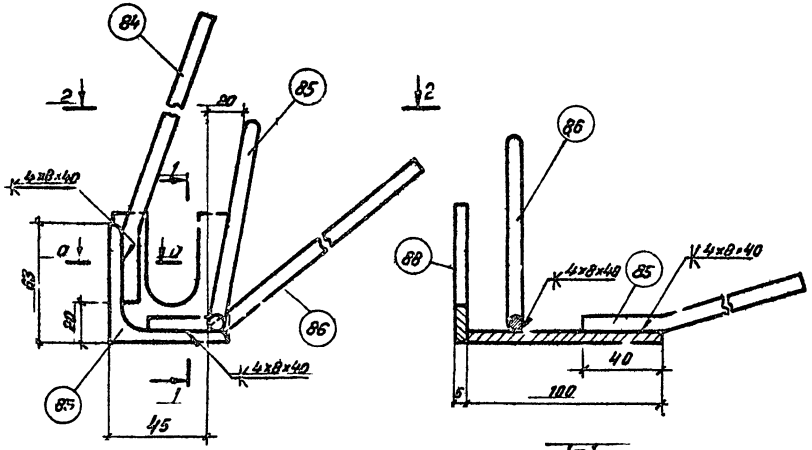

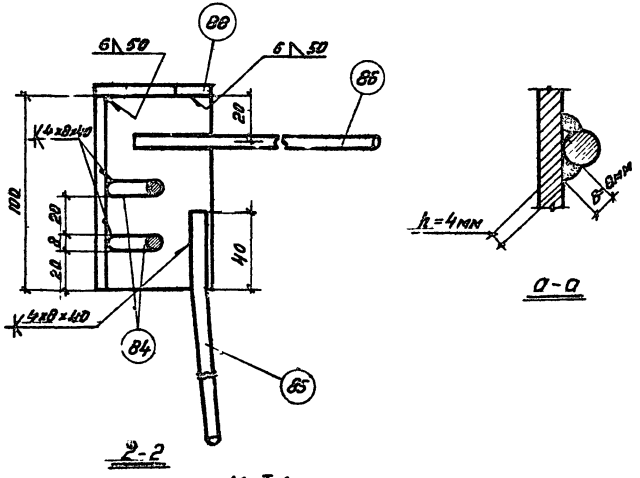

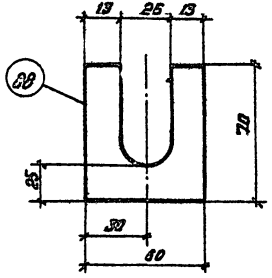

М2т (М2н-зеркально)

Спецификация и выборка стали на одно изделие

Марка изделия	№ поз.	Эскиз	Ф или сечение мм	Длина мм	Кол-во штук	Выборка стали: Ф или сечение мм	Выборка стали: Общая длина м	Выборка стали: Масса кг
М2т М2н	83	Уголок	63×6	100	1	∠63×6	0,1	0,6
	84	40 210 150	8АIII	250	2	8АIII	1,5	0,6
	85	40 500 150	8АIII	540	1	-60×6	0,07	0,2
	86	40 350 250	8АIII	390	1	Итого		1,4
	88	Полосовая сталь	-60×6	70	1			

Примечание.

Приварку стержней к поз. 83 производить контактной точечной (не менее 2 точек на стержень) или дуговой (δ=8мм, h=4мм) сваркой в соответствии с требованиями „Указаний по сборке соединений арматуры и закладных деталей железобетонных конструкций" СН 393-69. При дуговой сварке применять электроды типа Э42А-Р.

12597-02

ТК	Железобетонные плиты покрытий размером 1,5×6м.	Серия 1.465-7
1973	Закладные детали М2т и М2н	Вып.3 часть II, Лист 20

г. Москва Дата выпуска 1973

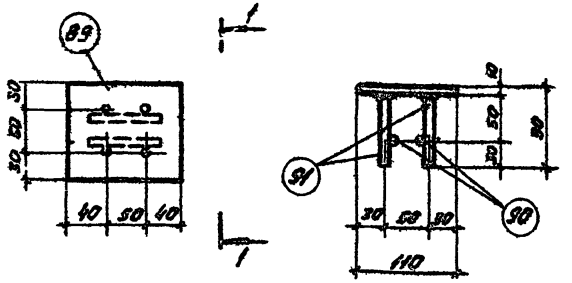

М3

Спецификация и выборка стали на одно изделие

Марка изделия	N поз	Ф или сечение мм	Длина мм	Кол-во шт	Выборка стали: Ф или сечение мм	Выборка стали: Общая длина м	Выборка стали: Масса кг
М3	89	-110×10	130	1	-110×10	0,13	1,2
	90	10АIII	110	2	10АII	0,6	0,4
	91	10АIII	80	4			
						Итого	1,6

Примечания

1. Приварку анкерных стержней к поз. 89 производить дуговой сваркой многослойными кольцевыми швами (h_w = 6 мм) или дуговой сваркой с устройством в пластинке разделанных отверстий электродами типа Э42А по ГОСТ 9467-75.
2. Приварку поз 90 к поз 91 допускается производить дуговой сваркой.
3. Закладные детали М3 допускается объединять с пространственными каркасами КП1-КП3 до установки последних в форму

ТК	Железобетонные плиты покрытий размером 1,5×6 м	Серия 1.465-7	
1973	Закладная деталь М3.	Вып. 3 Часть 2	Лист 21

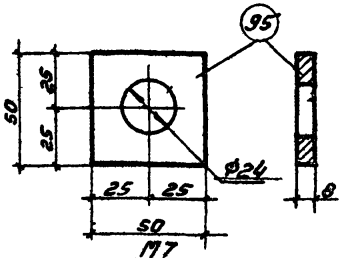

М7

Спецификация и выборка стали на одно изделие.

Марка изделия	N поз.	Ф или сечение мм	Длина мм	Кол-во шт.	Выборка стали: Ф или сечение мм	Выборка стали: Общая длина м	Выборка стали: Масса кг
М7	95	-50×8	50	1	-50×8	0,05	0,16
						Итого	0,16

ТК	Железобетонные плиты покрытий размером 1,5×6 м	Серия 1.465-7	
1973	Закладная деталь М7	Вып. 3 Часть 2	Лист 22

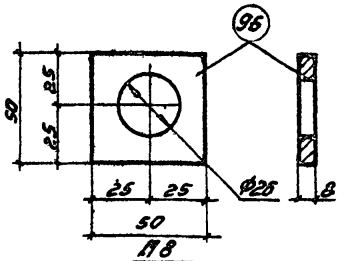

М8

Спецификация и выборка стали на одно изделие

Марка изделия	N поз	Ф или сечение мм	Длина мм	Кол-во шт	Выборка стали: Ф или сечение мм	Выборка стали: Общая длина м	Выборка стали: Масса кг
М8	96	-50×8	50	1	-50×8	0,05	0,16
						Итого	0,16

12597-02

ТК	Железобетонные плиты покрытий размером 1,5×6 м	Серия 1.465-7	
1973	Закладная деталь М8	Вып. 3 Часть 2	Лист 23

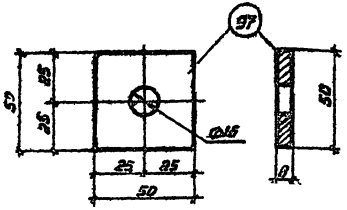

М9

Спецификация и выборка стали на одно изделие

Марка изделия	№ поз.	Ø или сечение мм	Длина мм	Кол-во штук	Выборка стали Ø или сечение мм	Общая длина м	Масса кг
М9	97	-50×8	50	1	-50×8	0,05	0,16
						Итого	0,16

ТК	Железобетонные плиты покрытий размером 1,5×6 м.	Серия 1.465-7
1973	Закладная деталь М9	Вып. 3 часть 2 Лист 24

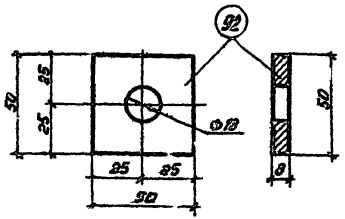

М4

Спецификация и выборка стали на одно изделие

Марка изделия	№ поз.	Ø или сечение мм	Длина мм	Кол-во штук	Выборка стали Ø или сечение мм	Общая длина м	Масса кг
М4	92	-50×8	50	1	-50×8	0,05	0,16
						Итого	0,16

ТК	Железобетонные плиты покрытий размером 1,5×6 м	Серия 1.465-7
1973	Закладная деталь М4	Вып. 3 часть 2 Лист 25

г. Москва

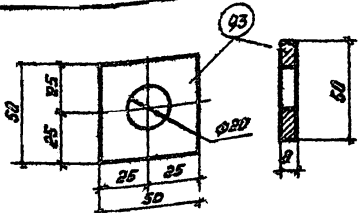

М5

Спецификация и выборка стали на одно изделие

Марка изделия	№ поз.	Ø или сечение мм	Длина мм	Кол-во штук	Выборка стали Ø или сечение мм	Общая длина м	Масса кг
М5	93	-50×8	50	1	-50×8	0,05	0,16
						Итого	0,16

ТК	Железобетонные плиты покрытий размером 1,5×6 м.	Серия 1.465-7
1973	Закладная деталь М5	Вып. 3 часть 2 Лист 26

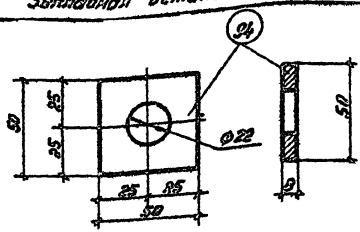

М6

Спецификация и выборка стали на одно изделие.

Марка изделия	№ поз.	Ø или сечение мм	Длина мм	Кол-во штук	Выборка стали Ø или сечение мм	Общая длина м	Масса кг
М6	94	-50×8	50	1	-50×8	0,05	0,16
						Итого	0,16

12597-02

ТК	Железобетонные плиты покрытий размером 1,5×6 м	Серия 1.465-7
1973	Закладная деталь М6.	Вып. 3 часть 2 Лист 27

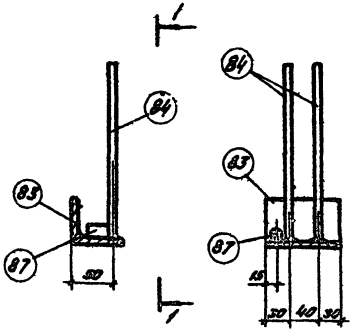

М10

Спецификация и выборка стали на одно изделие

Марка изделия	N поз.	Ф или сечение	Длина мм	Кол-во шт.	Выборка стали Ф или сечение мм	Общая длина м	Масса кг
М10	83	L63×6	100	1	L63×6	0,1	0,6
	84	8AIII	250	2	8AIII	0,5	0,2
	87	16AIII	30	1	16AIII	0,03	0,05
						Итого	0,85

Примечание
Приварку анкерных стержней к поз. 83 производить дуговой сваркой многослойным кольцевым швом ($h_ш$ = 6мм) электродами типа Э50А-Ф

gost.e-ecolog.ru

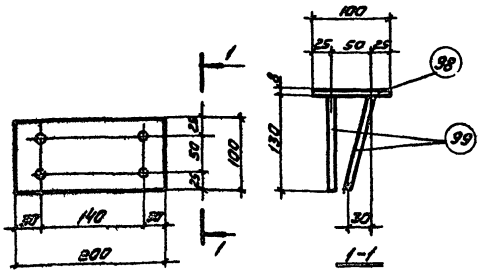

М11

Спецификация и выборка стали на одно изделие

Марка изделия	N поз.	Ф или сечение мм	Длина мм	Кол-во шт	Выборка стали Ф или сечение мм	Общая длина м	Масса кг
М11	98	-110×8	200	1	100×8	0,2	1,3
	99	10AIII	130	4	10AIII	0,5	0,3
						Итого	1,6

Примечание.
Соединение анкерных стержней с поз. 98 выполнять автоматической сваркой под флюсом. Допускается производить приварку дуговой сваркой многослойным кольцевым швом ($h_ш$ = 6мм) электродами типа Э50А-Ф.

12597-02