ГОСУДАРСТВЕННЫЙ КОМИТЕТ СОВЕТА МИНИСТРОВ СССР
ПО ДЕЛАМ СТРОИТЕЛЬСТВА
/ГОССТРОЙ СССР/

ТИПОВЫЕ КОНСТРУКЦИИ, ИЗДЕЛИЯ И УЗЛЫ ЗДАНИЙ
И СООРУЖЕНИЙ

Серия 1.420-12

/ДОПОЛНЕНИЕ К СЕРИИ ИИ20/70/

КОНСТРУКЦИИ МНОГОЭТАЖНЫХ ПРОИЗВОДСТВЕННЫХ ЗДАНИЙ С СЕТКАМИ КОЛОНН 6×6 М И 9×6 М ПОД НАГРУЗКИ СООТВЕТСТВЕННО ДО 2500 И 1500 КГС/М²

Выпуск 15

ДЕТАЛИ ПАРАПЕТОВ И ТЕМПЕРАТУРНЫХ ШВОВ
/РЕШЕНИЕ ПОКРЫТИЯ С ИСПОЛЬЗОВАНИЕМ ТИПОВЫХ ПЛИТ
ОДНОЭТАЖНЫХ ЗДАНИЙ/

15766
ЦЕНА 0-36

gost.e-ecolog.ru

ЦЕНТРАЛЬНЫЙ ИНСТИТУТ ТИПОВОГО ПРОЕКТИРОВАНИЯ
ГОССТРОЯ СССР

Москва, А-445, Смольная ул., 22

Сдано в печать 1979 года

Заказ № 9860 Тираж 3100 экз

ГОСУДАРСТВЕННЫЙ КОМИТЕТ СОВЕТА МИНИСТРОВ СССР
ПО ДЕЛАМ СТРОИТЕЛЬСТВА
/ГОССТРОЙ СССР/

ТИПОВЫЕ КОНСТРУКЦИИ, ИЗДЕЛИЯ И УЗЛЫ ЗДАНИЙ
И СООРУЖЕНИЙ

Серия 1.420-12

/ДОПОЛНЕНИЕ К СЕРИИ ИИ20/70/

КОНСТРУКЦИИ МНОГОЭТАЖНЫХ ПРОИЗВОДСТВЕННЫХ ЗДАНИЙ С СЕТКАМИ КОЛОНН 6×6 М И 9×6 М ПОД НАГРУЗКИ СООТВЕТСТВЕННО ДО 2500 И 1500 КГС/М²

Выпуск 15

ДЕТАЛИ ПАРАПЕТОВ И ТЕМПЕРАТУРНЫХ ШВОВ
/РЕШЕНИЕ ПОКРЫТИЯ С ИСПОЛЬЗОВАНИЕМ ТИПОВЫХ ПЛИТ
ОДНОЭТАЖНЫХ ЗДАНИЙ/

Гл. инж. ин-та	Петров	Зам. директора	Коровин
Гл. конструктор	Васильев	Рук. лаборатор.	Бердичевский
Рук. отдела	Выжигин	Ст. науч. сотр.	Кузьмичев
Гл. инж. пр-та	Гапеенков		

РАЗРАБОТАНЫ
ЦНИИПРОМЗДАНИЙ
при участии НИИЖБ

УТВЕРЖДЕНЫ
и ВВЕДЕНЫ В ДЕЙСТВИЕ с 1.03.1979 г.
Государственным Комитетом
Совета Министров СССР
По делам строительства
Постановление №186
от 26.IX-1978 г.

СОДЕРЖАНИЕ

№ детали		Стр.
-	Пояснительная записка	3-5
-	Схемы маркировки деталей для зданий с перекрытиями типа I	6
-	Схемы маркировки деталей для зданий с перекрытиями типа II	7
I	Парапет продольной стены	8
2	Парапет торцевой стены	9
3	Поперечный температурный шов без вставки	I0
4	Поперечный температурный шов со вставкой	II
5	Парапет продольной стены (вариант с применением кровельной стали)	I2
6	Парапет продольной стены (вариант с парапетными бетонными плитами)	I3
7	Парапет торцевой стены (вариант с применением кровельной стали)	I4
8	Парапет торцевой стены (вариант с парапетными бетонными плитами)	I5
9	Поперечный температурный шов без вставки	I6
I0	Поперечный температурный шов со вставкой.	I7
Узел "А"	Парапет высотой 300 мм	I8
Узел "Б"	Парапет высотой 500 мм	I9
Узел "В"	Примыкание кровли к стене	20
Узел "Г"	Устройство поперечного температурного шва	2I
-	Фасонные элементы из кровельной оцинкованной стали	22

ПОЯСНИТЕЛЬНАЯ ЗАПИСКА

I. Общая часть

Данный альбом является частью работы, полный состав которой изложен в серии I.420-12 выпуски 0-I,0-2 и.0-3. В состав альбома входят типовые архитектурно-строительные детали утепленных покрытий с применением типовых плит покрытий одноэтажных производственных зданий по ГОСТ 22701.0-77-ГОСТ 22701.5-77 и по серии I.465-7 вып.0,3,4 для многоэтажных производственных зданий с сетками колонн 6х6 и 9х6 м.

Типовые детали разработаны для отапливаемых, бесчердачных, многоэтажных производственных зданий с плоской кровлей, с внутренним водостоком и панельными стенами.

Альбом содержит схемы с маркировкой деталей и рабочие чертежи деталей парапетов и температурных швов.

Детали устройства кровли в местах пропуска коммуникаций и шахт, а также в местах установки воронок разработаны в альбомах ТДА 24-I/70 и ТДА 24-2/7о.

Схема маркировки деталей и пояснительная записка являются подсобным материалом для проектирования указанных выше зданий.

Рабочие чертежи альбома предназначены для непосредственного использования их на строительстве.

Детали альбома не предусматривают их применение в проектах зданий, предназначаемых для строительства в сейсмических районах, в районах с вечной мерзлотой и просадочными грунтами а также на подрабатываемых территориях.

2. ПОЯСНЕНИЯ К ДЕТАЛЯМ

Детали парапетов продольных стен разработаны с привязками колонн "О", а детали парапетов торцевых стен с "нулевой" привязкой оси торцевой рамы к поперечной разбивочной оси здания и с привязкой внутренней грани торцевой стены к

Рук. отд. Выжигин
Гл. инж. пр. Гапеенков
Ст. архитектор Баронова

Госстрой СССР ЦНИИПРОМЗДАНИЙ Москва

ТДА 1976

Пояснительная записка

1.420-12 Выпуск 15

поперечной разбивочной оси на 230 мм.

Детали температурных швов решены без вставок и со вставкой 1000 мм.

Температурные швы выполняются без разрывов кровли, путем устройства ее по полуциндрическим компенсаторам.

Крепление фартуков, костылей и других стальных элементов осуществляется дюбелями путем пристрелки их монтажным пистолетом в соответствии с "Инструкцией по применению строительно-монтажных пистолетов СМП-1 и СМП-3 в электро-монтажном производстве" МСН-29-63 .
ГМСС СССР

В местах крепления оцинкованной кровельной стали к парапетным панелям шов между ними промазывается мастикой изол Г-В, УМ-40 или УМС-50.

3. Оформление рабочих проектов зданий с применением серии I.420-12 выпуск I5.

Маркировка типовых деталей выпуска I5 на чертежах конкретного проекта выполняется аналогично схемам маркировки деталей, приведенным на стр.6 и 7.

Детали маркируются в кружках. В кружке ставится номер детали, рядом с кружком ставится номер серии и номер выпуска: I.420 -12 выпуск I5. (Рис.I).

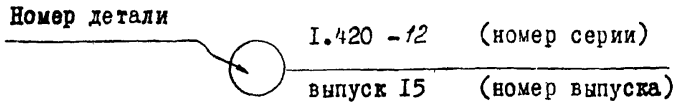

Рис.I. Маркировка деталей

В соответствии с рисунком I на заглавном листе проекта помещается условное обозначение маркировки деталей, применяемых по серии I.420-12 , выпуска I5.

Примененная в проекте серия типовых деталей включается в перечень примененных стандартов, помещаемый на заглавном листе проекта.

В конкретном проекте должны быть сделаны следующие указания:

а) в примечаниях и общих указаниях — вид утеплителя состав водоизоляционного ковра (основного), состав дополнительных слоев водоизоляционного ковра в местах примыкания кровли к парапетам, шахтам, у воронок и в местах температурных швов в соответствии с "Инструкцией по проектированию рулонных и мастичных кровель зданий и сооружений промышленных предприятий" СН 394-74, а также состав пароизоляции, если последняя требуется по теплотехническим расчетам, вид и марка мастик;

б) на плане кровли должны быть показаны привязки воронок.

Схематический план кровли при решении температурного шва без вставки

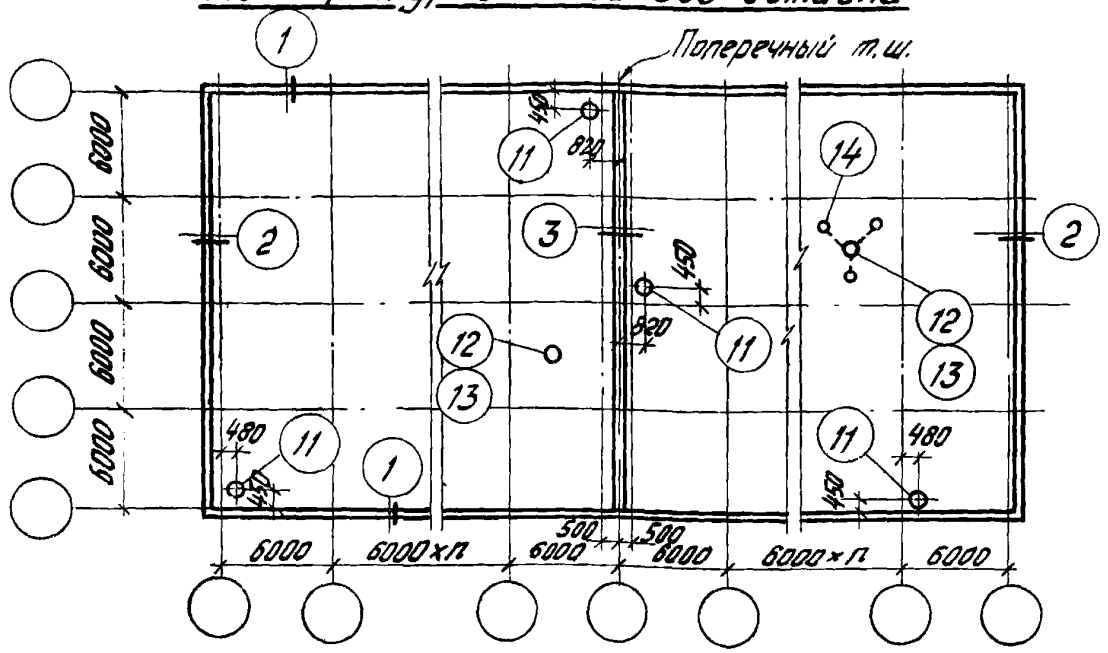

Схематический план кровли при решении температурного шва со вставкой

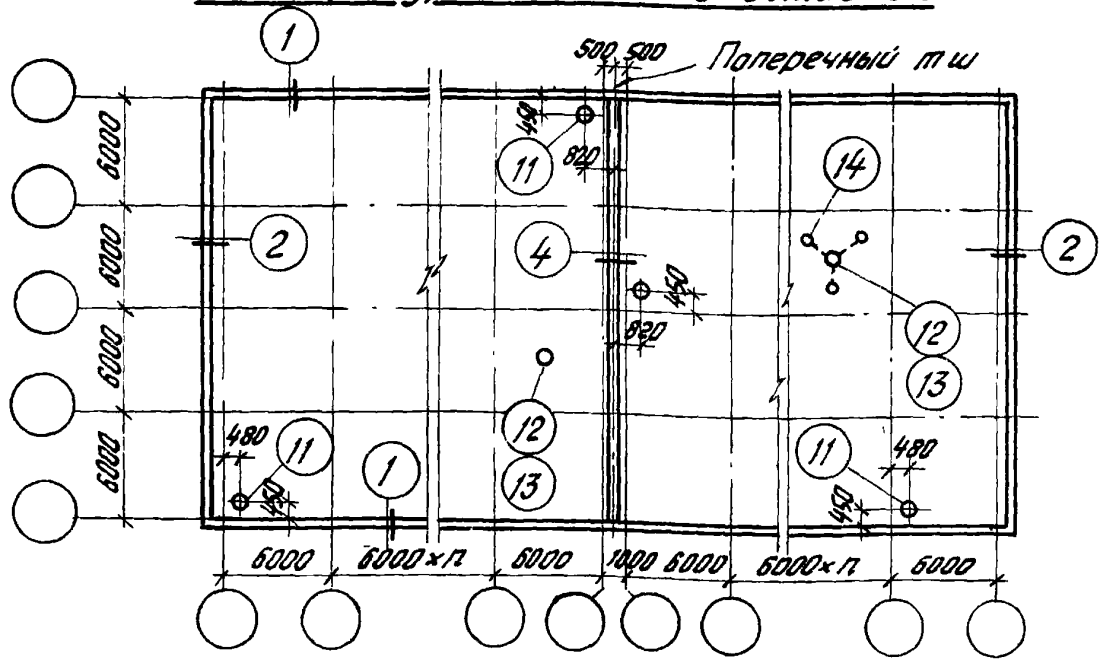

Детали 11, 12, 13 и 14 см. в ТДА 24-2/70

Схематический план кровли при решении температурного шва без вставки

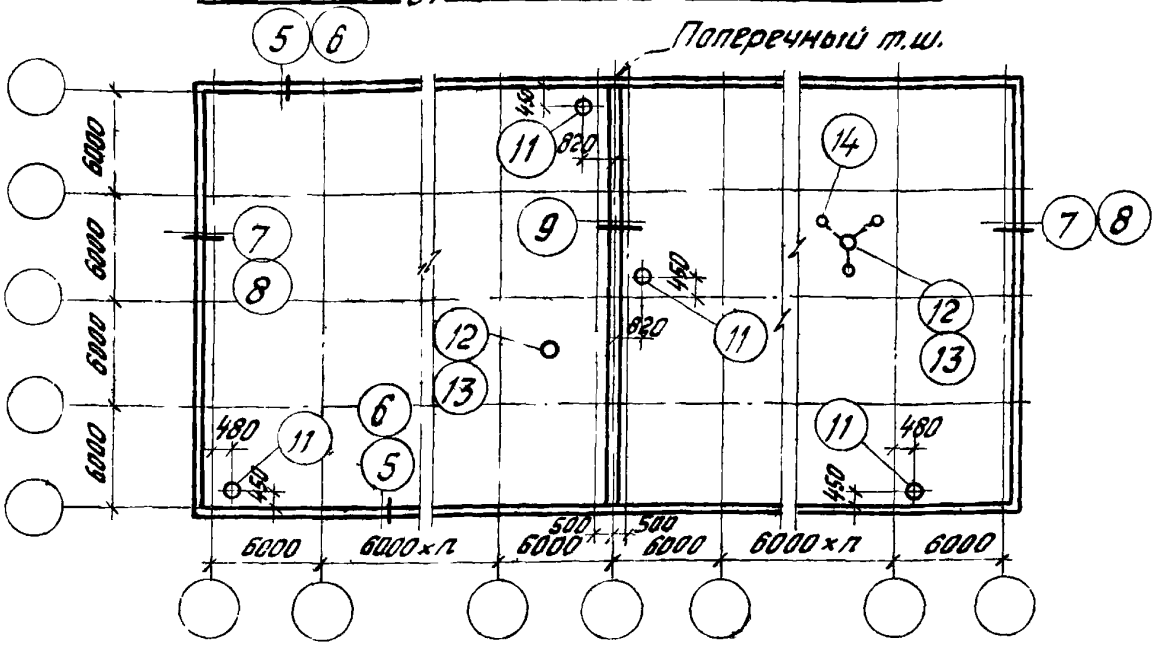

Схематический план кровли при решении температурного шва со вставкой

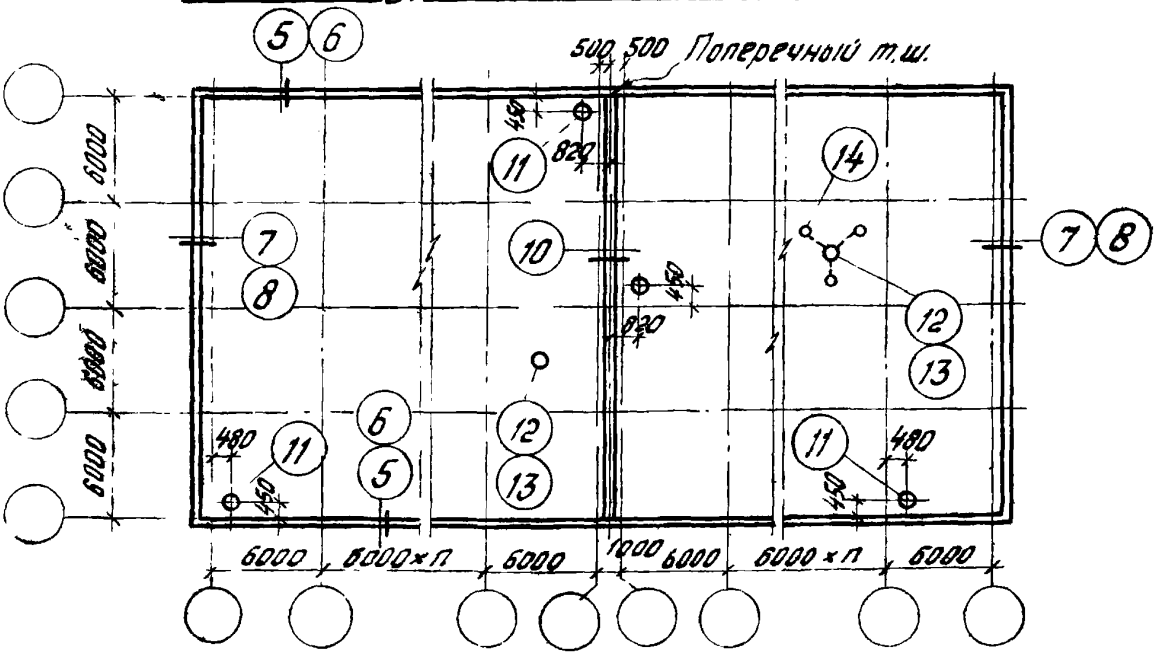

Детали 11, 12, 13 и 14 см. в ТДА 24-2/70

ТДА 1976	Схемы маркировки деталей для зданий с перекрытиями типа II.	1.420-12 Выпуск 15

Рук. группы — Гапеенков
Ст. архитектор — Баранова

ЦНИИПРОМЗДАНИЙ
Москва

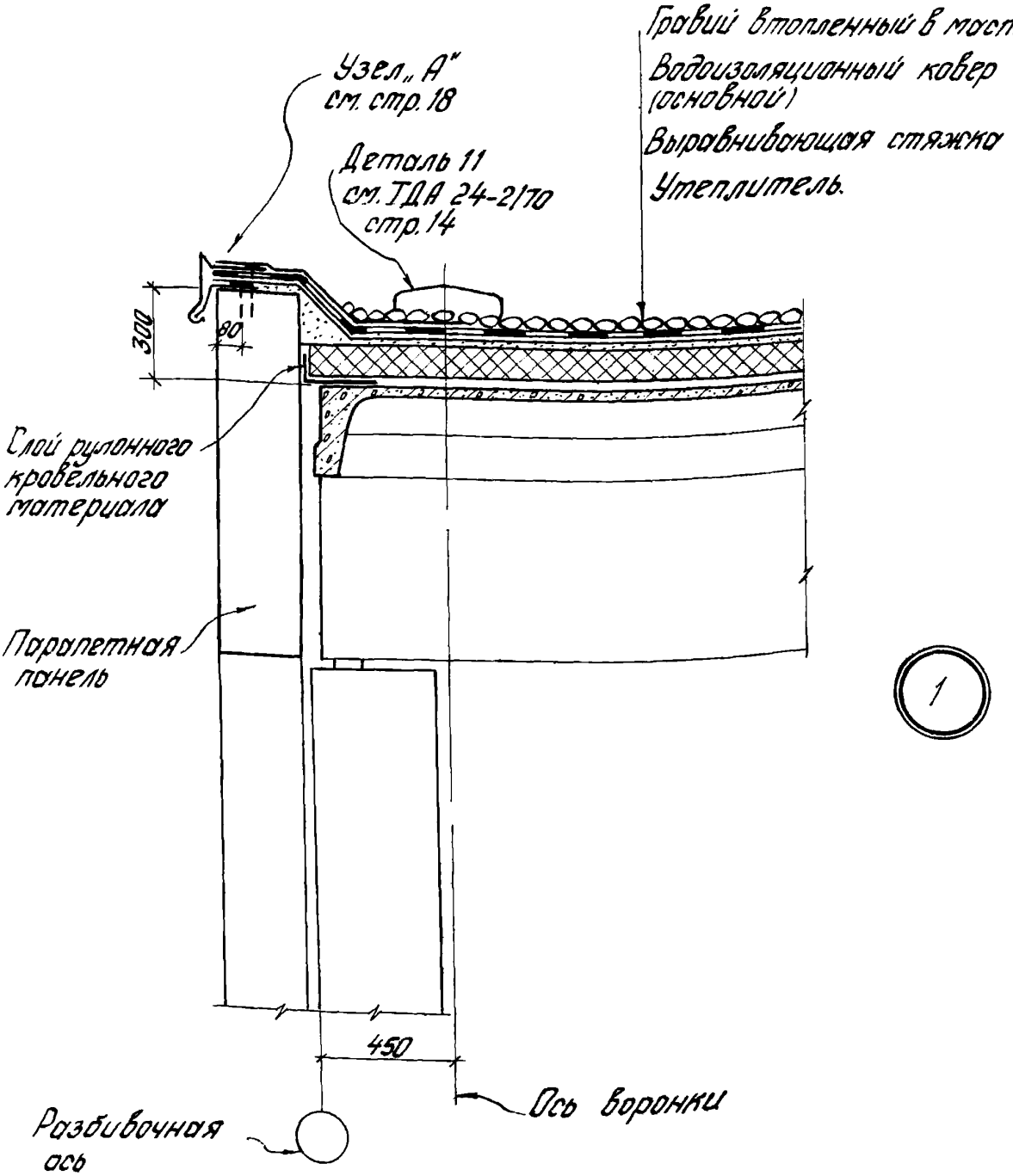

Москва

ТДА 1976

Парапет продольной стены

1.420-12 Выпуск 15

Деталь 1

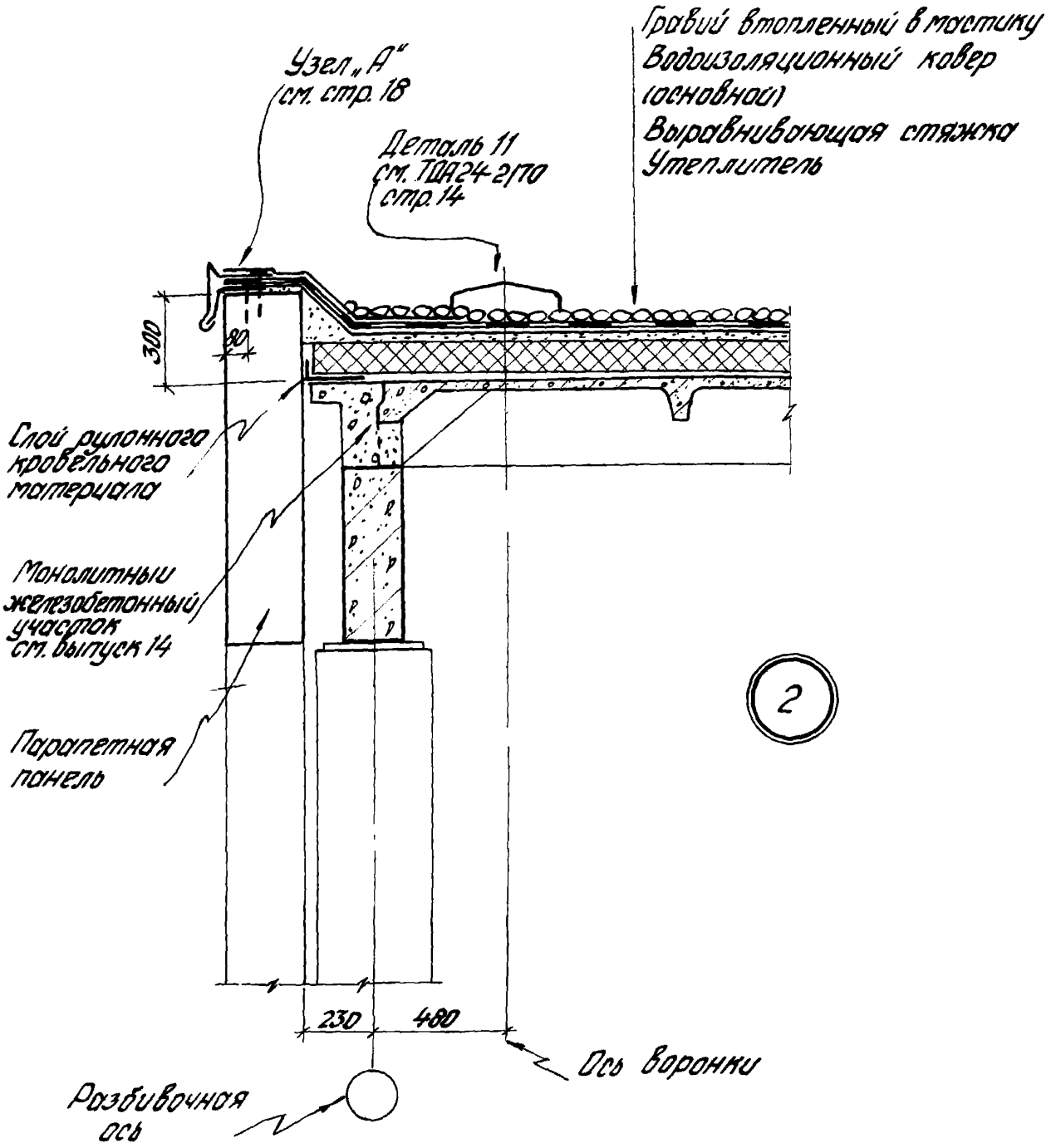

Рук. группы		Лапеенков
Ст. архитектор		Баранова

Госстрой СССР
ЦНИИПРОМЗДАНИЙ
Москва

ТДА 1976	Парапет торцевой стены	1.420-12 Выпуск 15
		Деталь 2

15766 10

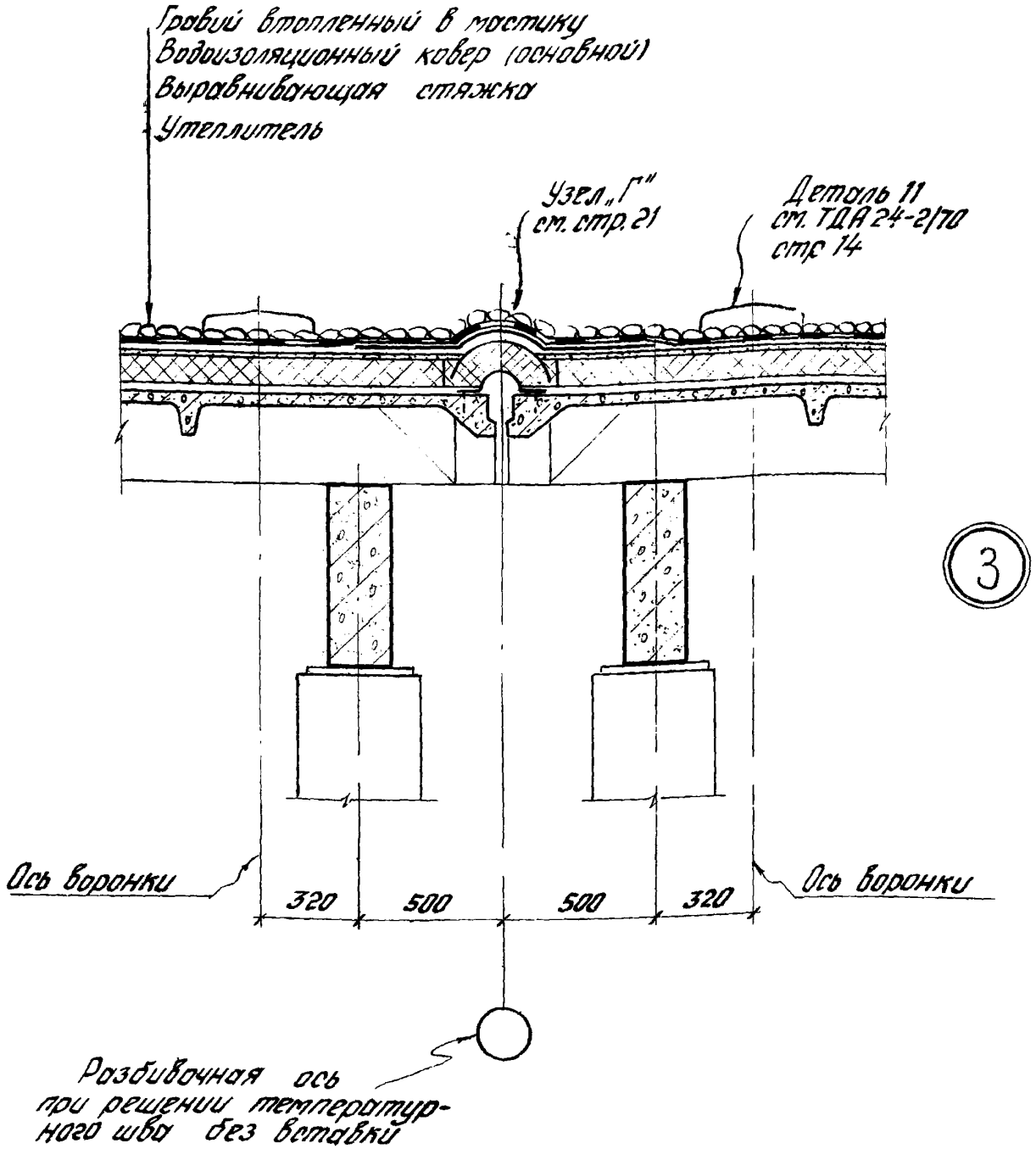

Монтаж

ТДА 1975	Поперечный температурный шов без вставки.	1.420-12 Выпуск 15
		Деталь 3

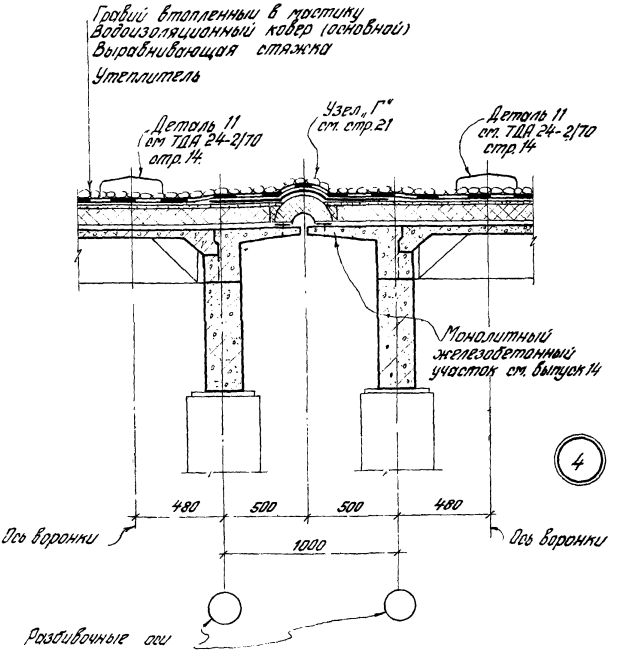

Госстрой СССР
ЦНИИПРОМЗДАНИЙ
Москва

ТДА
1976

Поперечный температурный шов со вставкой.

1.420-12
Выпуск 15
Деталь 4

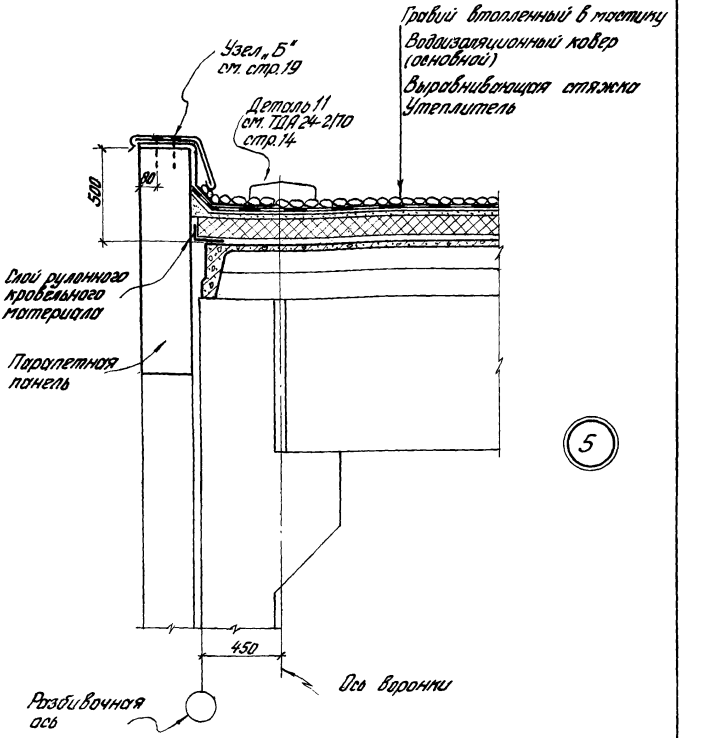

ТДА 1976	Парапет продольной стены (вариант с применением кровельной стяжки)	1.420-12 Выпуск 15
		Деталь 5

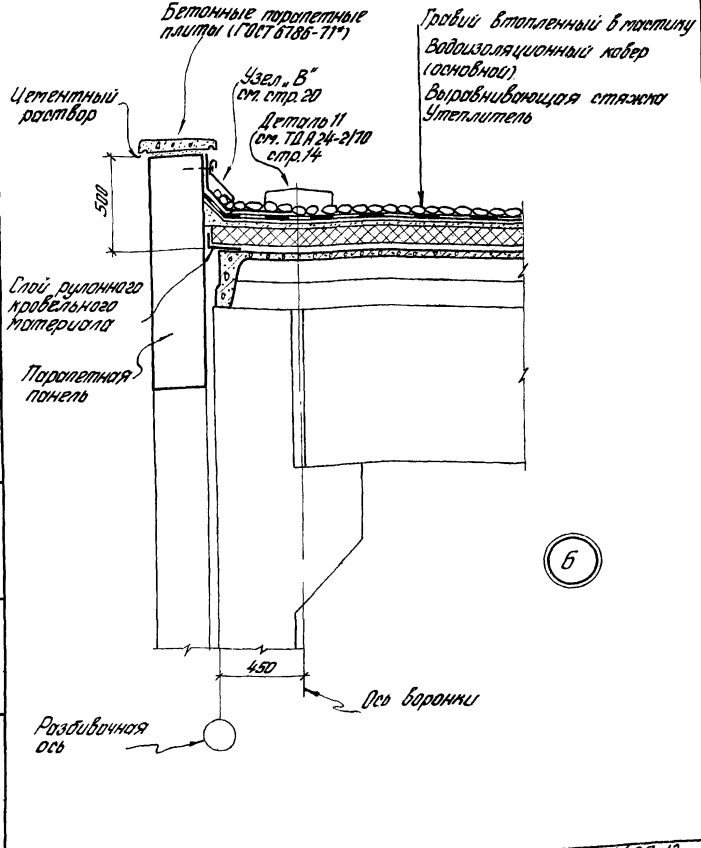

ТДА 1976	Парапет продольной стены (вариант с парапетными бетонными плитами)	1.420-12 Выпуск 15	
		Деталь	6

Госстрой СССР
ЦНИИПРОМЗДАНИЙ
Москва

Рук группы		Голенков
Ст архитектор		Баранова

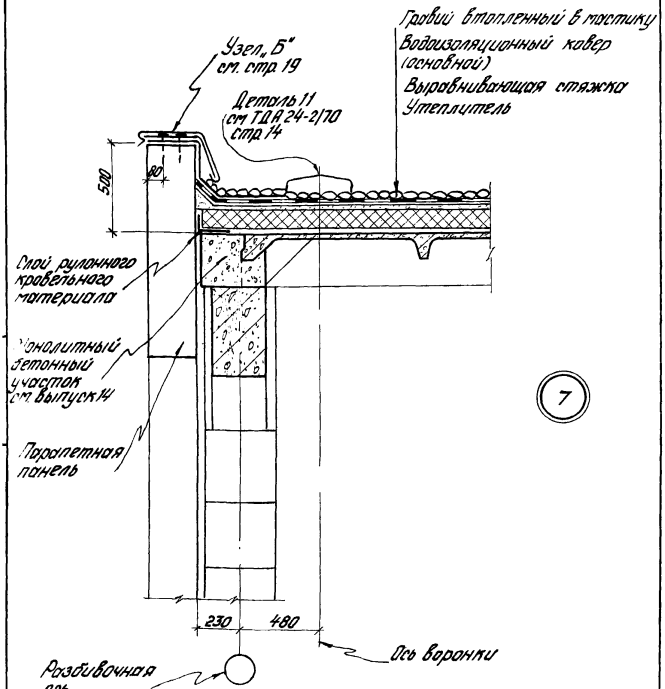
Гравий втопленный в мастику
Водоизоляционный ковер (основной)
Выравнивающая стяжка
Утеплитель
Узел „Б" см. стр 19
Деталь 11 см ТДА 24-2/70 стр 14
500
80
Слой рулонного кровельного материала
Монолитный бетонный участок см. выпуск 14
Парапетная панель
7
230
480
Ось воронки
Разбивочная ось

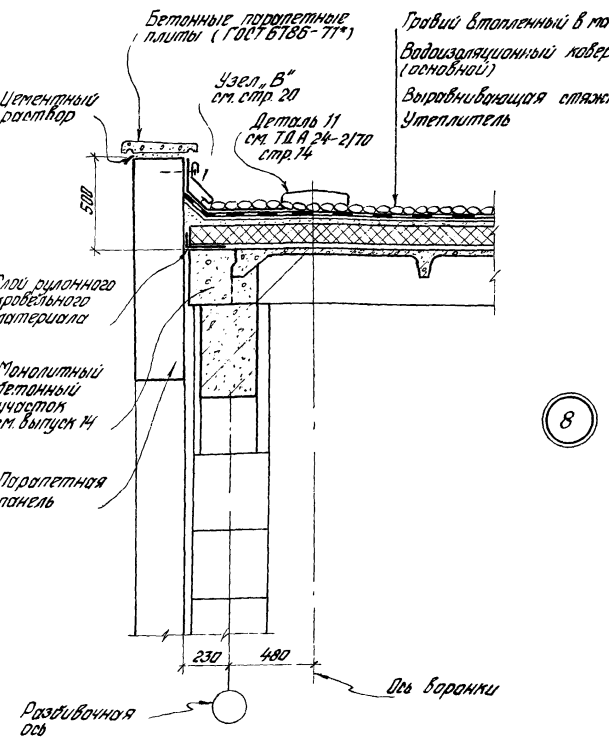

ТДА 1976	Парапет торцевой стены (вариант с парапетными бетонными плитами)	1.420-12 Выпуск 15	
		Деталь	8

ЦНИИПРОМЗДАНИЙ Москва

Ст. архитектор Баранов

Инженеров Баранова

15766 16

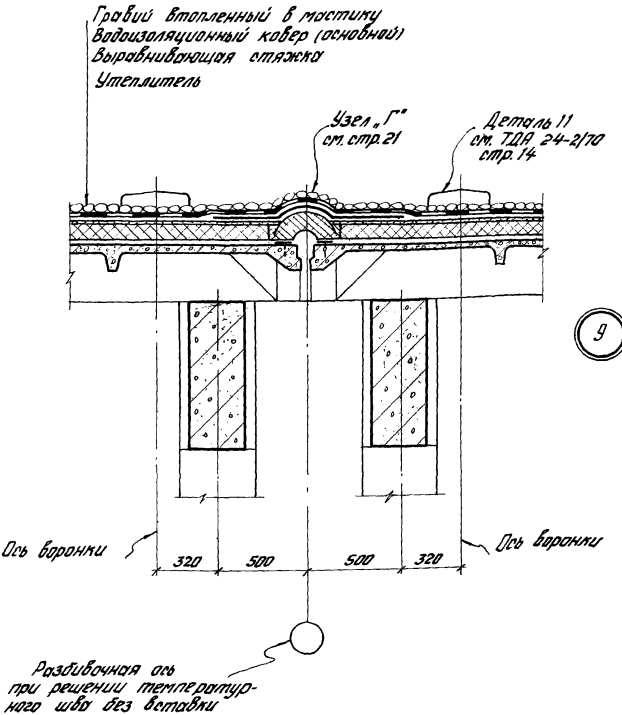

Москва

ТДА 1976

Поперечный температурный шов без вставки

1.420-12
Выпуск 1.5
Деталь 9

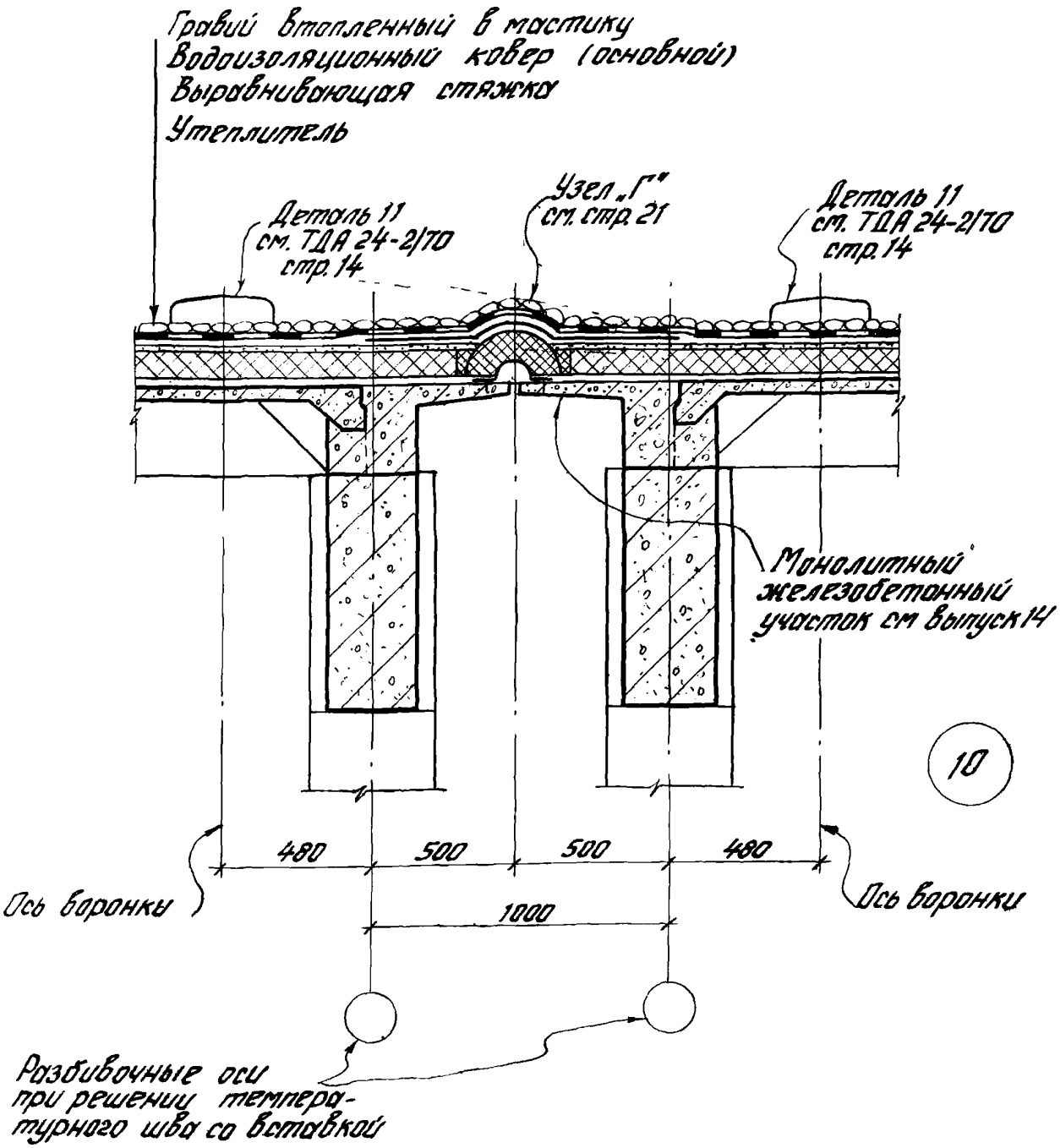

Рук. группы	Гапеенков	
Ст. архитектор	Баранова	

ЦНИИПРОМЗДАНИЙ
Москва

ТДА 1976	Поперечный температурный шов со вставкой	1.420-12 Выпуск 15
		Деталь 10

Москва

ТДА 1976

Парапет высотой 300мм

Узел „А"

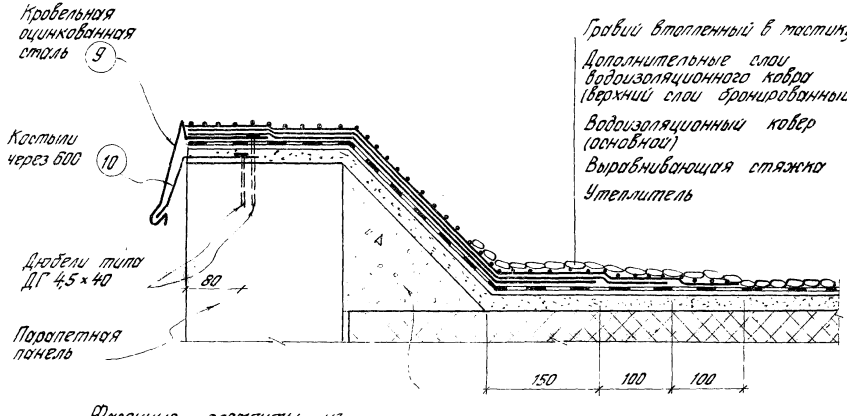

Фасонные элементы из кровельной оцинкованной стали см. стр. 22

1.420-12 Выпуск 15

Узел „А"

Госстрой СССР
ЦНИИПРОМЗДАНИЙ
г. Москва

Рук. группы		Болеенков
Ст. архитектор		Баранова

ТДА 1976

Парапет высотой 500 мм.

Узел „Б"

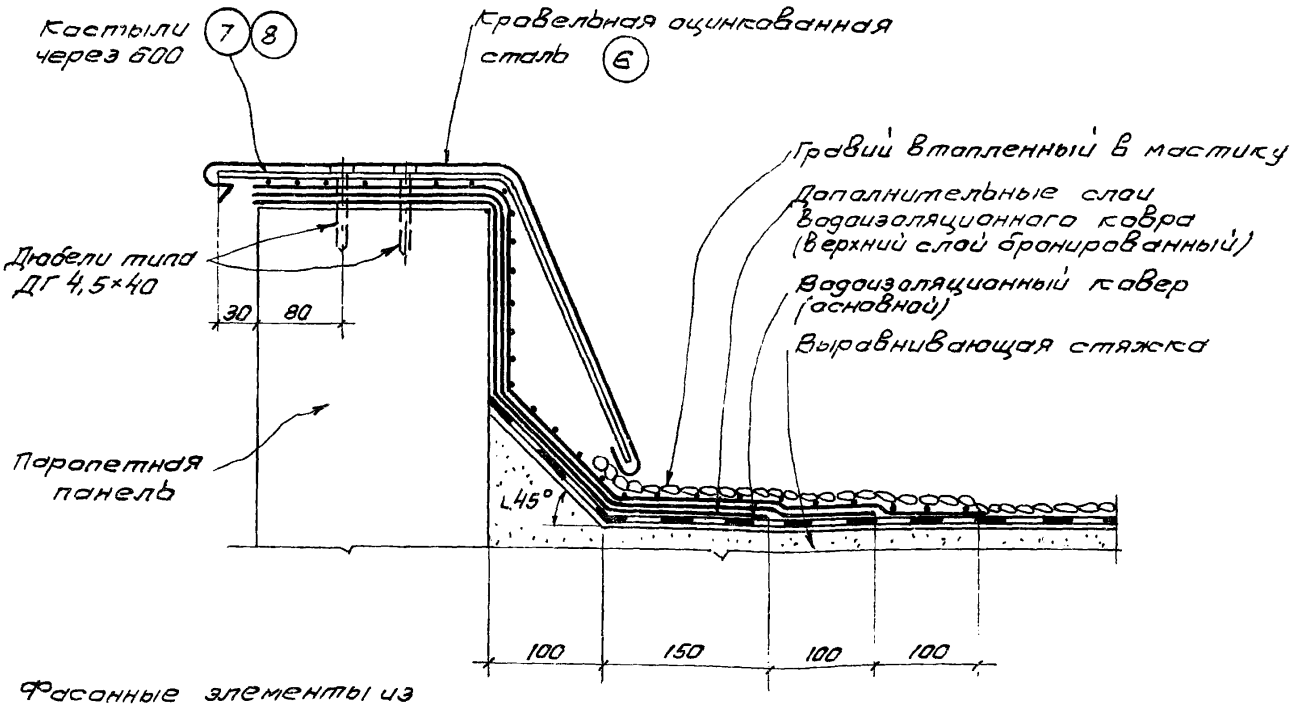

Фасонные элементы из кровельной оцинкованной стали смотри ТДМ 24-2/70 стр. 22.

1.420-12
Выпуск 15
Узел „Б"

19

15766

Узел „В"

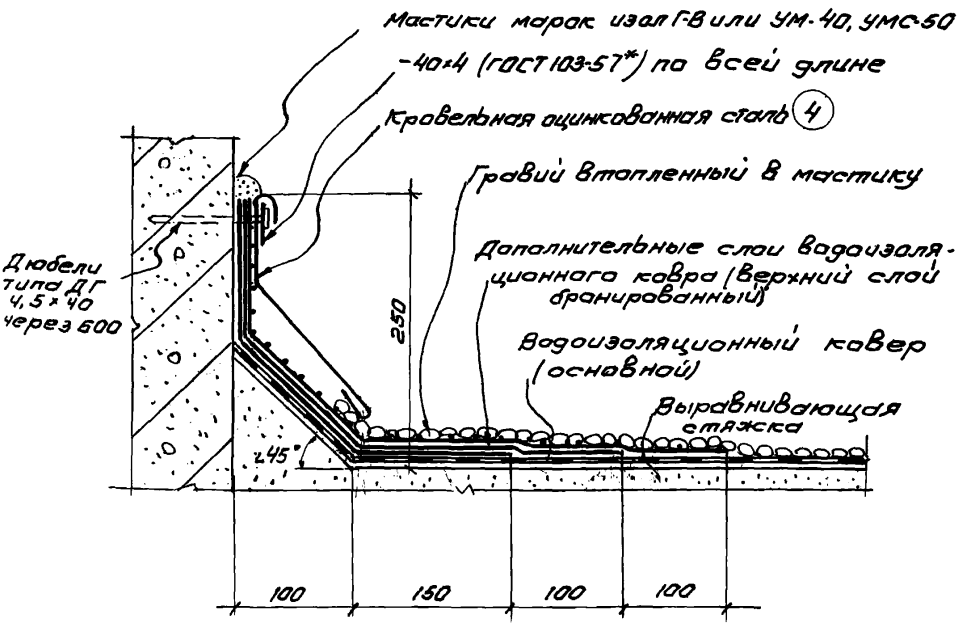

Фасонный элемент из кровельной оцинкованной стали см ТДМ 24-2/70 стр. 21.

Госстрой СССР
ЦНИИПРОМЗДАНИЙ
г Москва

Рук ОПК-1		Выжигин
Руководитель		Галеенков
Ст. архитектор		Баранова

ТДА 1976

Устройство поперечного температурного шва:

Узел „Г"

1.420-12 Выпуск 15

Узел „Г"

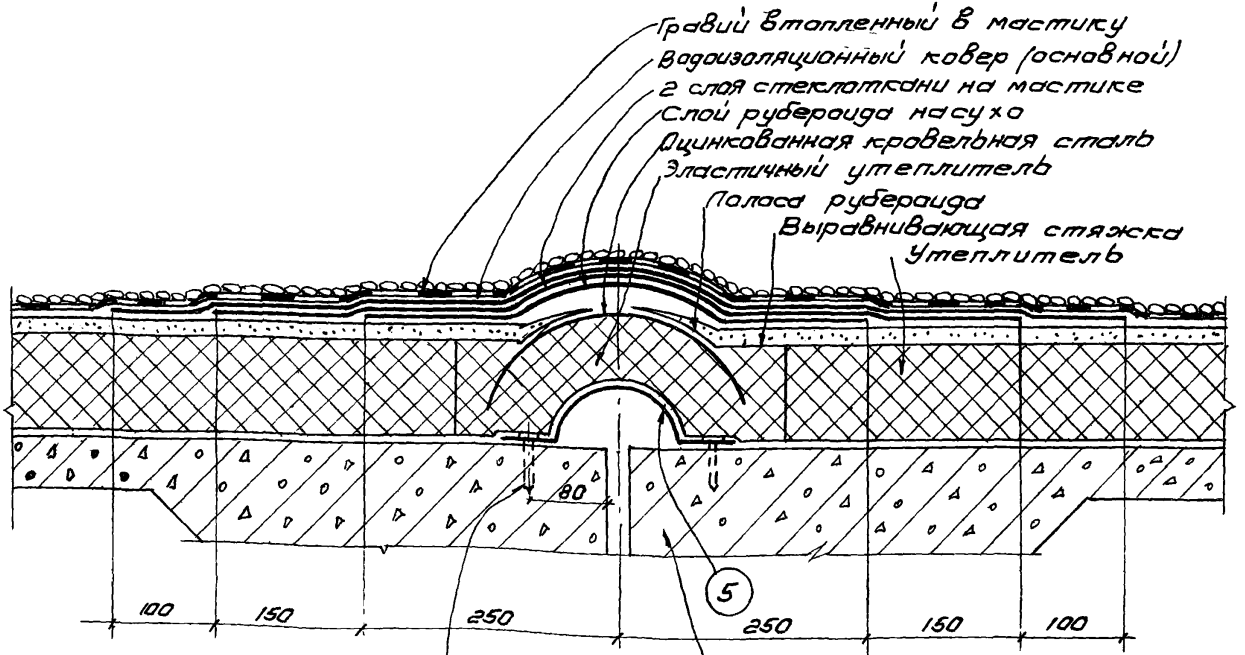

Дюбили типа ДГ 4,5×40, через 500

Сборные железобетонные плиты или монолитный железобетонный участок

Фасонный элемент из кровельной оцинкованной стали смотри ТДМ 24-2/70 стр. 21

Костыль

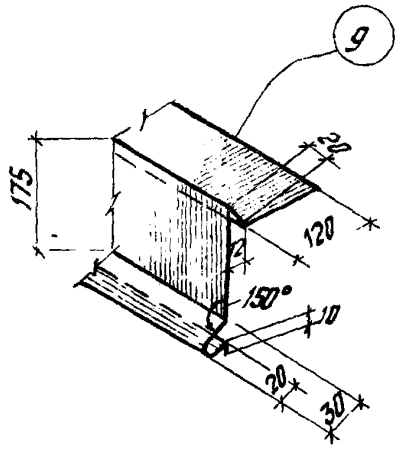

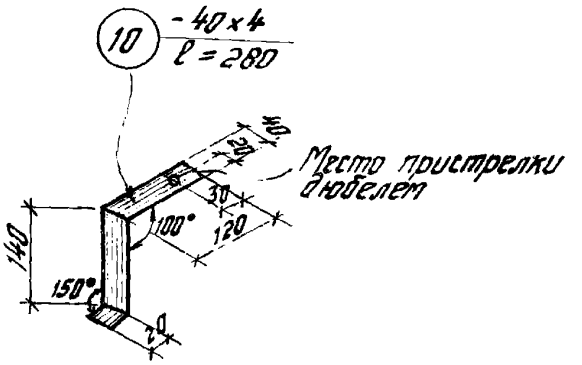

1. Фасонный элемент изготовляется из кровельной оцинкованной стали весом 6,3 кг (ГОСТ 8075-56**).
2. Костыль изготовляется из полосовой стали -40×4 (ГОСТ 103-57*).

gost.e-ecolog.ru