ГОСУДАРСТВЕННЫЙ КОМИТЕТ СОВЕТА МИНИСТРОВ СССР
ПО ДЕЛАМ СТРОИТЕЛЬСТВА
/ГОССТРОЙ СССР/

ТИПОВЫЕ КОНСТРУКЦИИ, ИЗДЕЛИЯ И УЗЛЫ ЗДАНИЙ
И СООРУЖЕНИЙ

Серия 1.420-12

/ДОПОЛНЕНИЕ К СЕРИИ ИИ20/70/

КОНСТРУКЦИИ
МНОГОЭТАЖНЫХ ПРОИЗВОДСТВЕННЫХ ЗДАНИЙ
С СЕТКАМИ КОЛОНН 6×6 М И 9×6 М

ПОД НАГРУЗКИ СООТВЕТСТВЕННО ДО 2500 И 1500 КГС/М²

Выпуск 14

ДЕТАЛИ СОПРЯЖЕНИЙ ПЛИТ ПОКРЫТИЙ
/РЕШЕНИЕ ПОКРЫТИЯ С ИСПОЛЬЗОВАНИЕМ ТИПОВЫХ ПЛИТ
ОДНОЭТАЖНЫХ ЗДАНИЙ/

15765

ЦЕНА 0-29

gost.e-ecolog.ru

ЦЕНТРАЛЬНЫЙ ИНСТИТУТ ТИПОВОГО ПРОЕКТИРОВАНИЯ
ГОССТРОЯ СССР

Москва, А-445, Смольная ул., 22

Сдано в печать 1979 года

Заказ № 9859 Тираж 3100 экз.

ГОСУДАРСТВЕННЫЙ КОМИТЕТ СОВЕТА МИНИСТРОВ СССР
ПО ДЕЛАМ СТРОИТЕЛЬСТВА
/ГОССТРОЙ СССР/

ТИПОВЫЕ КОНСТРУКЦИИ, ИЗДЕЛИЯ И УЗЛЫ ЗДАНИЙ И СООРУЖЕНИЙ

Серия 1 420-12

/ДОПОЛНЕНИЕ К СЕРИИ ИИ20/70/

КОНСТРУКЦИИ МНОГОЭТАЖНЫХ ПРОИЗВОДСТВЕННЫХ ЗДАНИЙ С СЕТКАМИ КОЛОНН 6×6 м И 9×6 м ПОД НАГРУЗКИ СООТВЕТСТВЕННО ДО 2500 И 1500 КГС/М²

Выпуск 14

ДЕТАЛИ СОПРЯЖЕНИЙ ПЛИТ ПОКРЫТИЙ
/РЕШЕНИЕ ПОКРЫТИЯ С ИСПОЛЬЗОВАНИЕМ ТИПОВЫХ ПЛИТ ОДНОЭТАЖНЫХ ЗДАНИЙ/

РАЗРАБОТАНЫ
ЦНИИПРОМЗДАНИЙ
при участии НИИЖБ

УТВЕРЖДЕНЫ
И ВВЕДЕНЫ В ДЕЙСТВИЕ с 1.03 1979 г
Государственным Комитетом
Совета Министров СССР
по делам строительства
Постановление
от 26.IX-1978 г

Гл конструктор		Васильев	Рук лаборатор
Рук отдела		Выжигин	Ст научн сотр
Гл инж пр-та		Гапеенков	

Бердичевский
Кузьмичев

15765 2

СОДЕРЖАНИЕ

№ деталей		Стр.
	Пояснительная записка	3÷5
I	Деталь крепления плит покрытия в торце здания для I типа перекрытия	6
2	Деталь крепления плит покрытия в углу здания для I типа перекрытия	7
3	Деталь крепления плит покрытия у крайней колонны для I типа перекрытия . . .	8
4	Деталь крепления плит покрытия у средней колонны для I типа перекрытия . . .	9
5	Деталь крепления плит покрытия к ригелю рядовых рам для I и П типов перекрытий	I0
6	Деталь крепления плит покрытия у температурного шва (без вставки) для I и П типов перекрытий	II
7	Деталь крепления плит покрытия у температурного шва (со вставкой) для I и П типов перекрытий	I2
8	Деталь крепления плит покрытия в торце здания для П типа перекрытия	I3
9	Деталь крепления плит покрытия в углу здания для П типа перекрытия	I4
I0	Деталь крепления плит покрытия у крайней колонны для П типа перекрытия	I5
II	Деталь крепления плит покрытия у средней колонны для П типа перекрытия	I6
	Спецификация марок соединительных элементов на монтажную деталь	I7

ЦНИИПРОМЗДАНИЙ Москва

Гл. инж. пр-та Ст. архитектор Боранова

ТДМ 1976

Содержание

1.420-12 Выпуск 14

—

16765

ПОЯСНИТЕЛЬНАЯ ЗАПИСКА

Данный альбом является частью работы, полный состав которой изложен в серии I.420-I2 ,выпуски 0-I, 0-2, 0-3.

В альбоме приведены рабочие чертежи монтажных деталей крепления типовых плит покрытий одноэтажных производственных зданий по ГОСТ 22701.0-77÷ГОСТ 22701.5-77 и по серии I.465-7 вып.0,3,4 к ригелям покрытий серии I.420-I2, выпуск 9 для многоэтажных производственных зданий с сетками колонн 6х6 и 9х6 м с перекрытиями из плит, опирающихся на полки ригелей и к ригелям покрытий альбома серии ИИ23-3/70 и серии I.420-I2 выпуск 8 для зданий с сеткой колонн 6х6 м с перекрытиями из плит, опирающихся на ригели прямоугольного сечения.

Все монтажные работы должны производиться согласно требованиям СНиП Ш-В.3-62* "Бетонные и железобетонные конструкции сборные. Правила производства и приемки монтажных работ", "Инструкции по монтажу сборных железобетонных конструкций промышленных зданий и сооружений" (СН 319-65) и указаниям, приведенным в рабочих чертежах конкретного объекта и в проекте организации работ.

Установка плит покрытия производится после окончания всех сварочных работ в узлах сопряжений ригелей покрытия с колоннами.

Плиты покрытия устанавливаются поверх ригелей. Схема и порядок приварки плит покрытия указаны на маркировочных схемах раскладки плит в серии I.420-I2, выпуски 0-I, 0-2, 0-3.

В зависимости от направления укладки плит покрытия, плиты привариваются либо во всех точках по углам, либо в трех или в двух точках (из-за трудности наложения сварных швов).

Приварка плит покрытия к ригелям осуществляется с помощью закладных деталей, предусмотренных в ригелях покрытия и в продольных ребрах плит.

Рук. гр.		Зачиг.ч.
Гл. инж. пр-та		Голеенко
Ст. архитектор		Барачево

Госстрой СССР ЦНИИПРОМЗДАНИЙ Москва

Плиты покрытий, располагаемые у температурных швов без вставок, привариваются к ригелям при помощи закладных деталей, установленных в продольных ребрах плит на расстоянии 500 мм от торца.

Сварку элементов необходимо выполнять электродами типа Э42-Т (ГОСТ 9466-75, ГОСТ 9467-75) в соответствии с "Указаниями по сварке соединений арматуры и закладных деталей железобетонных конструкций" (СН 393-69).

Заполнение зазоров между торцами плит и ригелями покрытия и между продольными ребрами плит, а также заполнение участков замоноличивания у т.ш. и торцевых рам производится бетоном марки 200 на мелком щебне или гравии с тщательным вибрированием. Прочность бетона определять по ГОСТ 10180-67.

Перед замоноличиванием необходимо очистить зазоры от строительного мусора и грязи, в зимнее время от снега и наледи.

Допускаемое отклонение на длину опирания плит не должно превышать величин, указанных в чертежах.

Стальные соединительные элементы МЛ77÷МЛ80 даны в серии I.420-12 выпуск I6 . Спецификация марок соединительных элементов на монтажную деталь дана на стр. I7.

Марка стали соединительных элементов должна приниматься по указаниям конкретного проекта.

В зданиях с агрессивными средами, в зависимости от вида и степени агрессивной среды, должны быть выполнены требования по защите конструкций и деталей сопряжений в соответствии с "Указаниями по проектированию антикоррозионной защиты строительных конструкций" (СН 262-67).

Требования "Указаний" (водоцементное отношение бетонной смеси, добавки к бетону, состав заполнителей, вид

защитного покрытия и способ его нанесения, защита закладных деталей и сварных швов) должны быть указаны в конкретных проектах и являются обязательными для выполнения.

Условные обозначения

— сварной шов монтажный

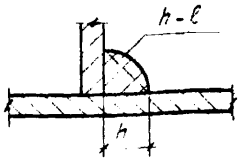

h – высота шва

ℓ – длина шва

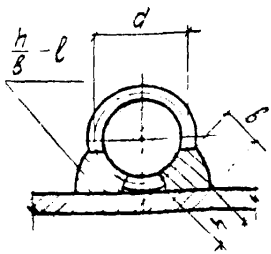

h – высота шва ($h \geq 0{,}25\,d$, но не менее 4 мм).

$в$ – ширина шва ($h \geq 0{,}5\,d$, но не менее 8 мм).

ℓ – длина шва.

Гл. инж. проекта Гапеенков
Ст. архитектор Басанова

ЦНИИПРОМЗДАНИЙ
Москва

ТАМ
1976

Пояснительная записка

1.420-12
Выпуск 14

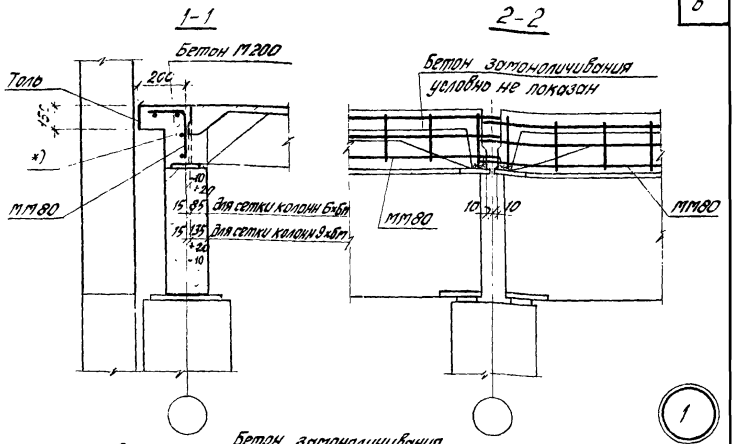

1

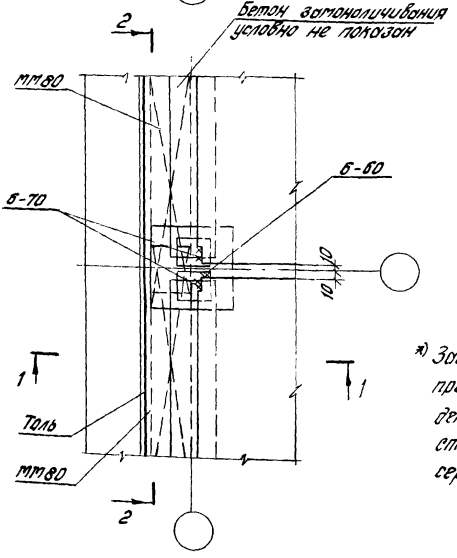

*) Забетонировать после приварки соединительных деталей для крепления стеновых панелей по серии 2.430-17.

Гл. инженер проекта	Гоберников		
Гл. специалист	Добрякина		
Ст. инженер	Бороноева		

ЦНИИПРОМЗДАНИЙ
Москва

ТДМ 1976	Деталь крепления плит покрытия в торце здания. Для I типа перекрытия.	1.420-12 Выпуск 14
		Деталь 1

15765

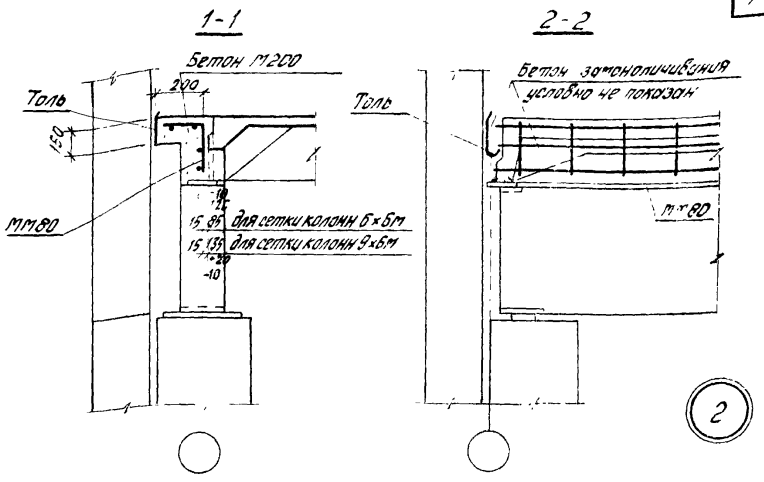

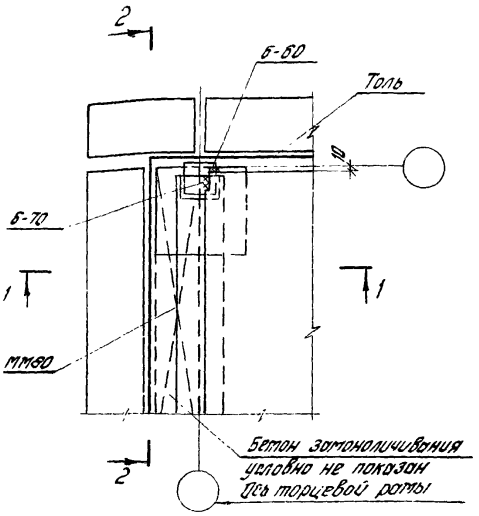

ТДМ 1976	Деталь крепления плит покрытия в углу здания. Для I типа перекрытия	1.420-12 Выпуск 14
		Деталь 2

Москва

1576 S 8

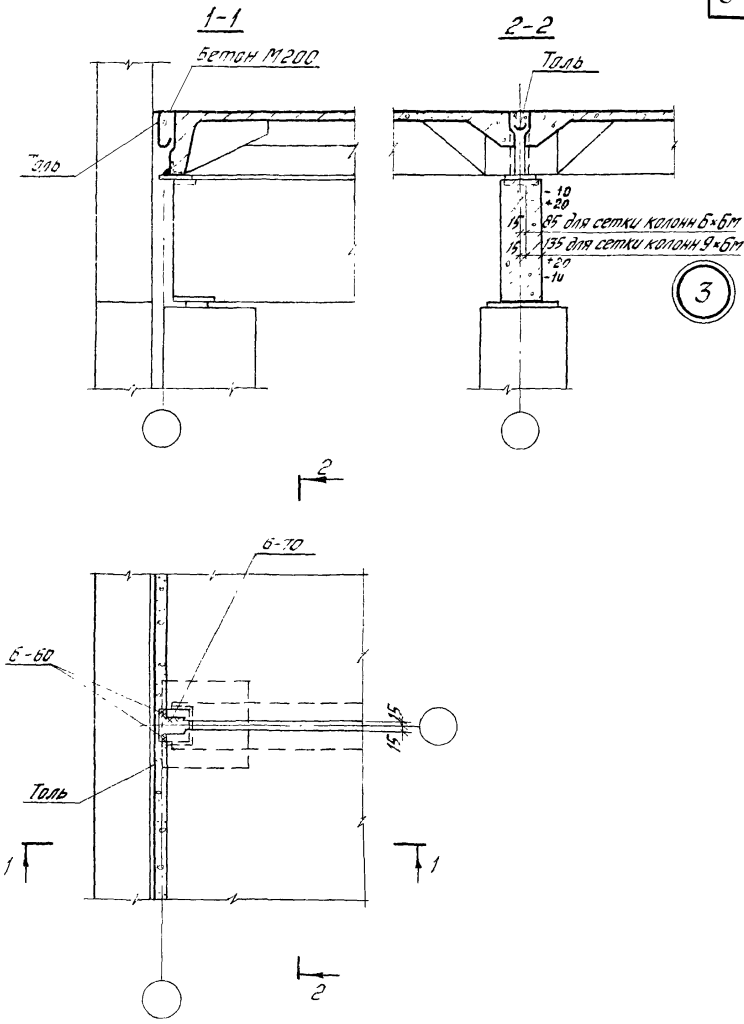

Гл. инженер проекта	Ушаков	Воронова
Гл. архитектор проекта	Бирсон	

ЦНИИПРОМЗДАНИЙ Москва

ТДМ 1975	Деталь крепления плит покрытия у крайней колонны. Для I типа перекрытия	1.420-12 Выпуск 14
		Деталь 3

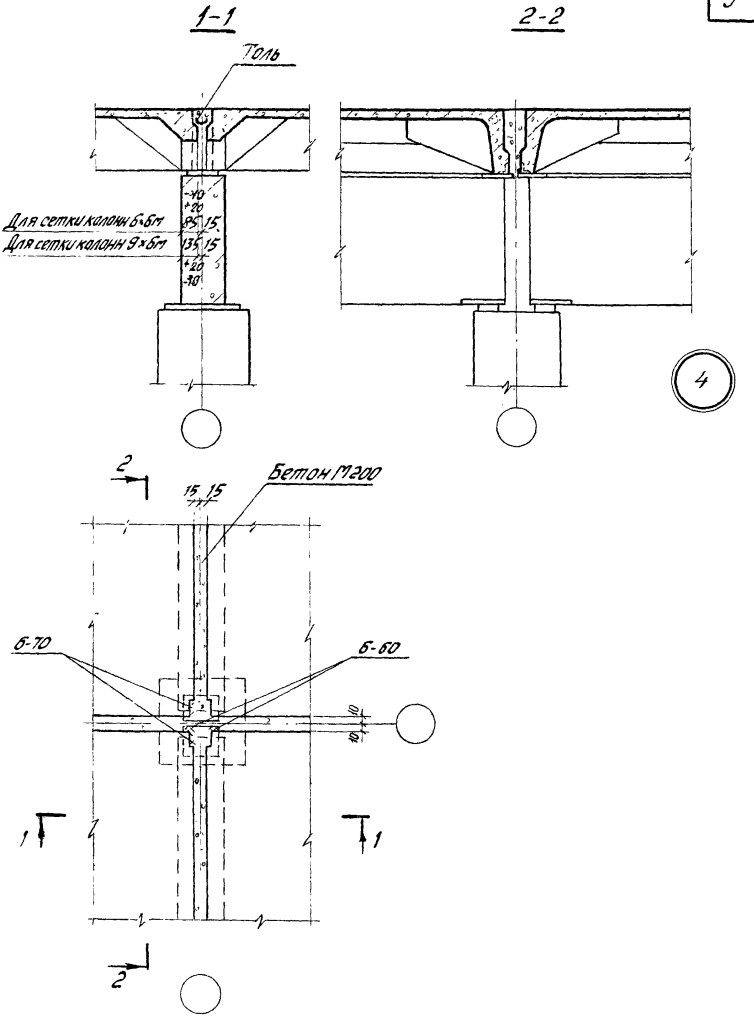

ТДМ 1976	Деталь крепления плит покрытия у средней колонны. Для I типа перекрытия	1.420-12 Выпуск 14
		Деталь 4

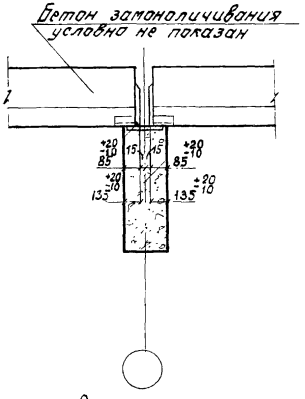

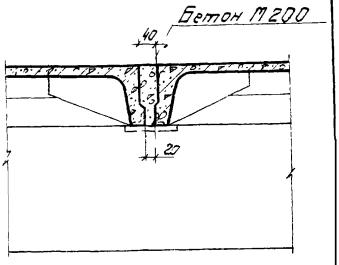

5

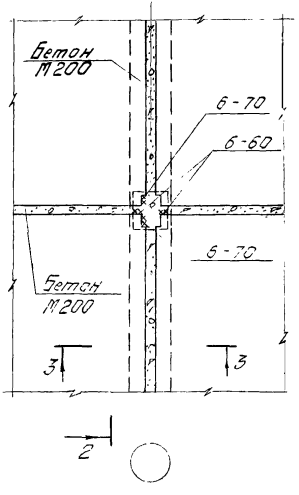

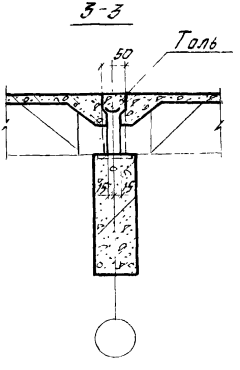

Гл. инженер проекта		Ратькина
Гл. специалист		Боронова
Ст. инженер		
Ст. архитектор	Воронин	

ЦНИИПромзданий
Москва

ТДМ 1979

Деталь крепления плит покрытия к ригелю рядовых рам
Для I и II типов перекрытий

1.420-12
Выпуск 14

Деталь 5

1-1

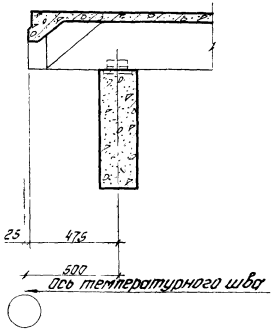

Б

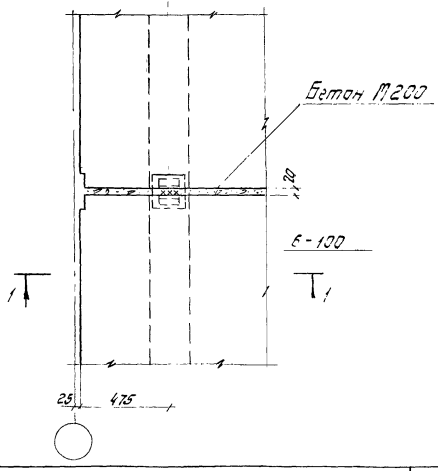

ТДМ 1976	Деталь крепления плит покрытия у температурного шва (без вставки) Для I и II типов перекрытий	1.420-12 Выпуск 14 Деталь 6

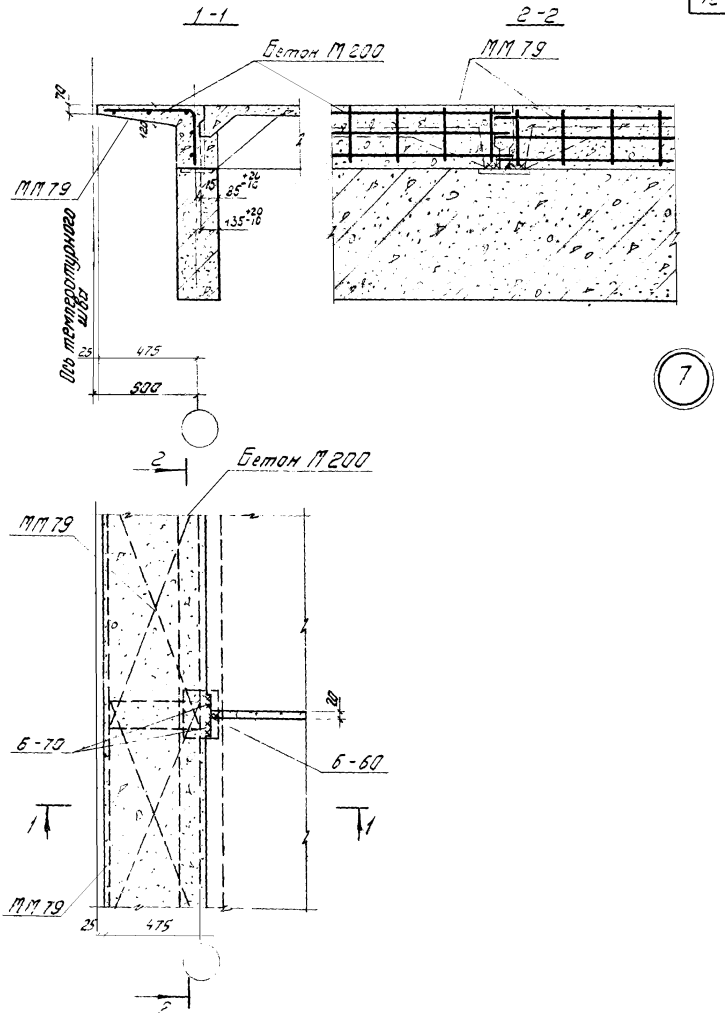

ТДМ 1976	Деталь крепления плит покрытия у температурного шва (со вставкой) Для I и II типов перекрытий	1.420-12 Выпуск 14	
		Деталь 7	

ЦНИИПромзданий Москва

Гл. инженер Гл. архитектор Ревякина Баранова

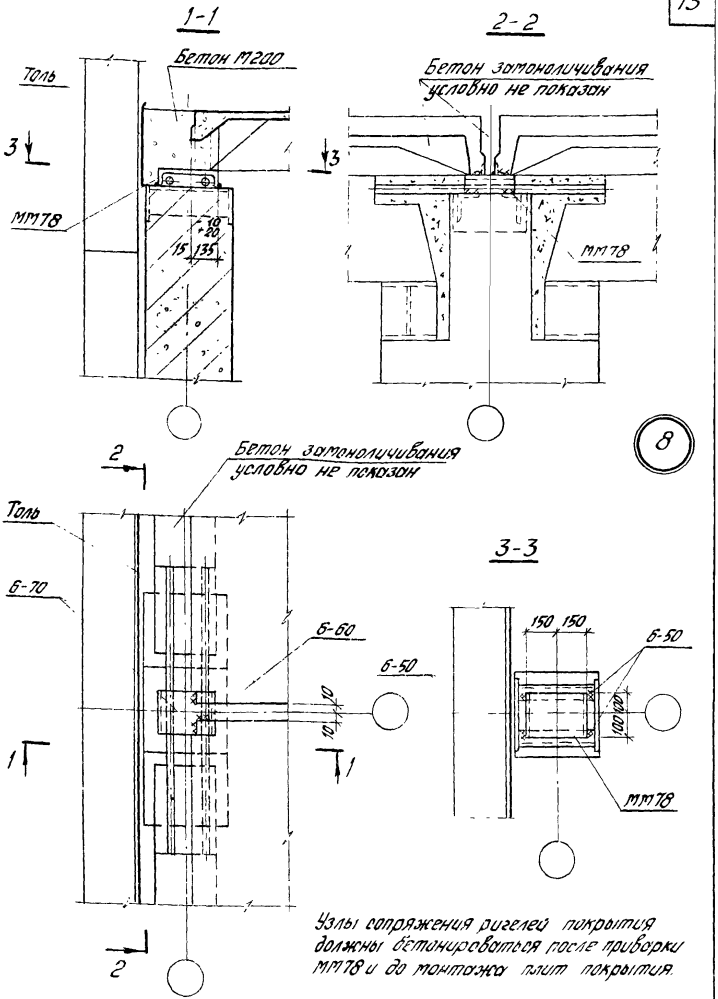

Узлы сопряжения ригелей покрытия должны бетонироваться после приварки ММ78 и до монтажа плит покрытия.

ТДМ 1976	Деталь крепления плит покрытия в торце здания для II типа перекрытия.	1420-12 Выпуск 14
		Деталь 8

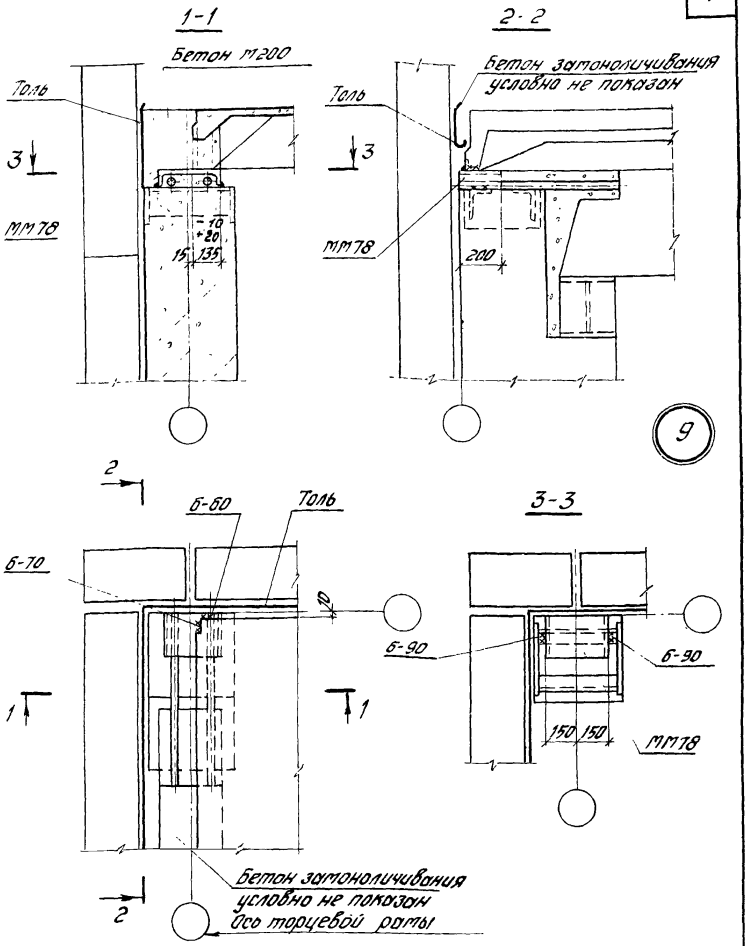

Узлы сопряжения ригелей покрытия должны бетонироваться после приварки ММ78 и до монтажа плит покрытия.

ТДМ 1976	Деталь крепления плит покрытия в углу здания Для II типа перекрытия	1.420-12 Выпуск 14 Деталь 9

ЦНИИПРОМЗДАНИЙ Москва

Ст. инженер Ст. архитектор

Штерсков Ребяжина Богданова

15765

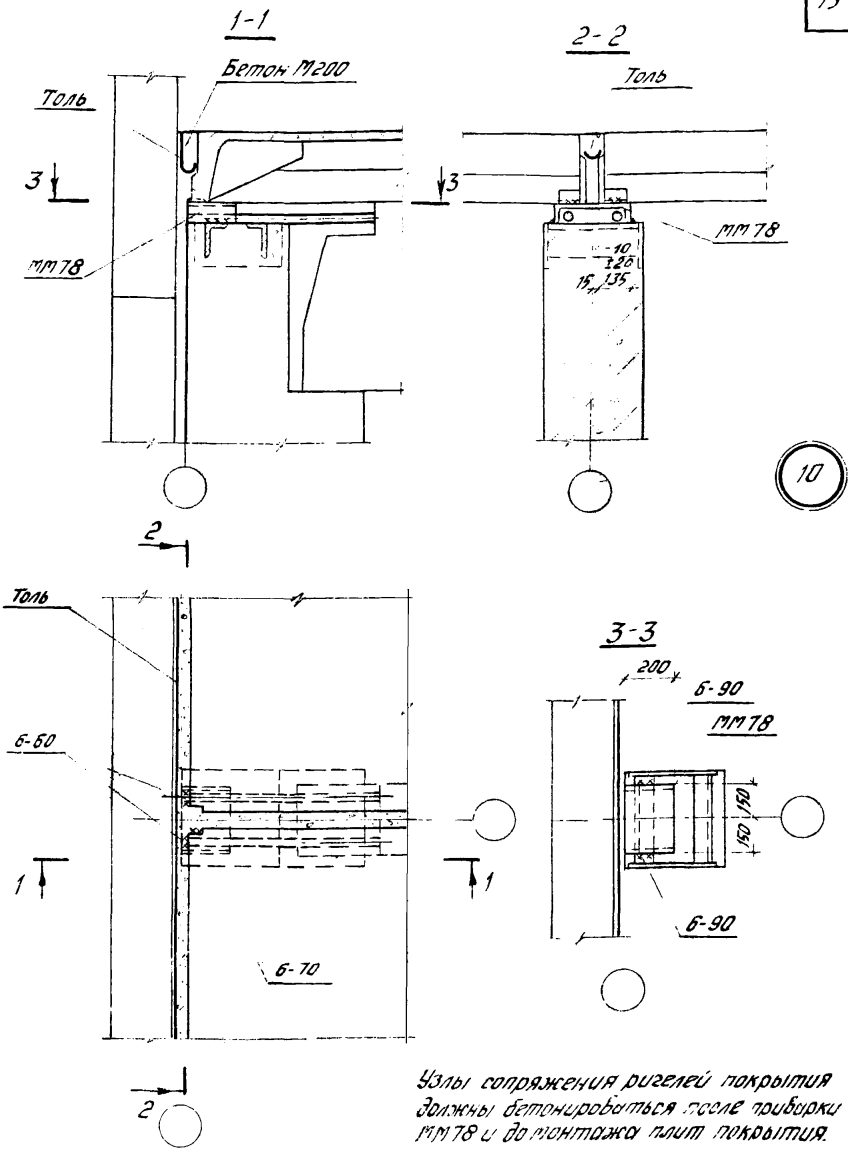

Узлы сопряжения ригелей покрытия должны бетонироваться после прибарки ММ78 и до монтажа плит покрытия.

ТДМ 1976	Деталь крепления плит покрытия у крайней колонны для II типа перекрытия	1.420-12 Выпуск 14
		Деталь 10

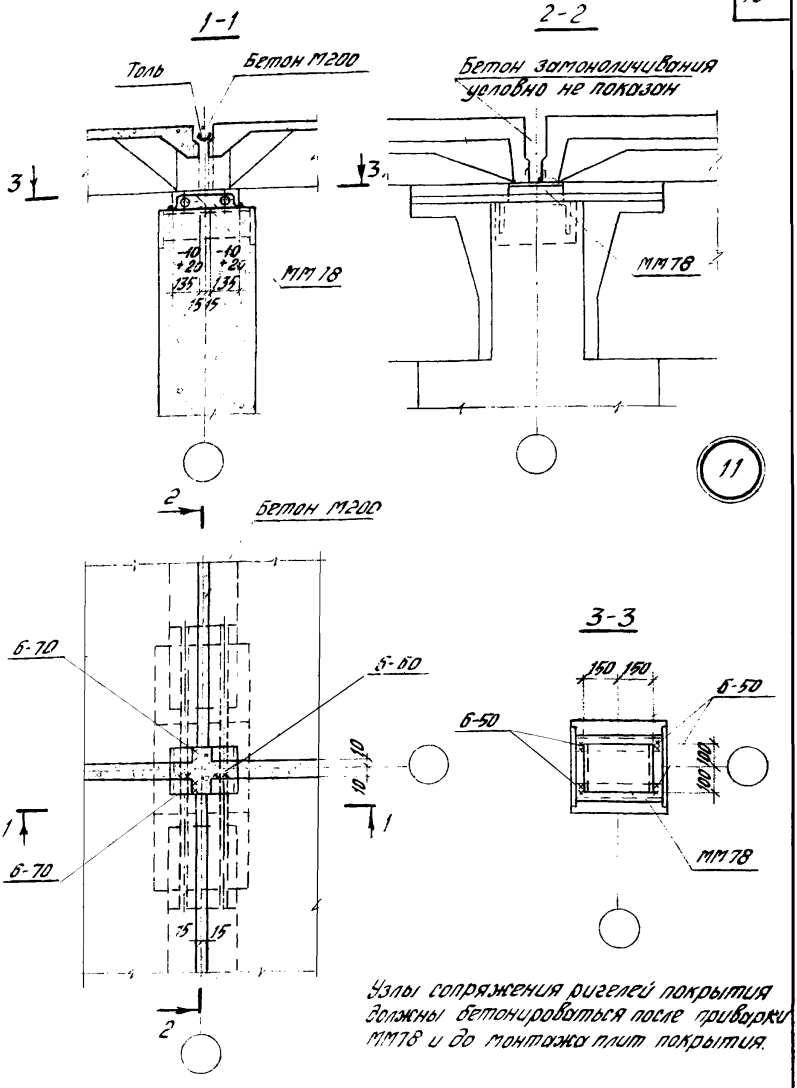

Узлы сопряжения ригелей покрытия должны бетонироваться после приварки ММ18 и до монтажа плит покрытия.

Гл. инженер	Гедзлино	
Гл. архитектор	Боронова	

ЦНИИПРОМЗДАНИЙ
Москва

ТДМ 1976	Деталь крепления плит покрытия у средней колонны для II типа перекрытия.	1.420-12 Выпуск 14
		Деталь 11

Спецификация марок соединительных элементов на монтажную деталь

№ детали	Марка соединит. элемента	Колич. штук	Расход стали на 1 дет. кг	№ листа серии 1.420-12 Выпуск 16
1	ММ80	2	11,2	3
2	ММ80	1	5,6	
7	ММ79	2	15,4	
8	ММ78	1	6,4	2
9	ММ78	1	6,4	
10	ММ78	1	6,4	
11	ММ78	1	6,4	

gost.e-ecolog.ru