Типовые строительные конструкции, изделия и узлы

Серия 1.420-12

Конструкции многоэтажных производственных зданий с сетками колонн 6х6 и 9х6 м под нагрузки соответственно до 2500 и 1500 кгс/м2

Выпуск 3-1

Железобетонные колонны. Высоты этажей 6,0; 7,2 и 10,8 м. Арматурные изделия.
(дополнение к выпуску 3 серии 1.420-12)

Рабочие чертежи

gost.e-ecolog.ru

Типовые строительные конструкции, изделия и узлы

Серия 1.420-12

Конструкции многоэтажных производственных зданий с сетками колонн 6х6 и 9х6м под нагрузки соответственно до 2500 и 1500 кгс/м2

Выпуск 3-1

Железобетонные колонны. Высоты этажей 6,0; 7,2 и 10,8м. Арматурные изделия (дополнение к выпуску 3 серии 1.420-12)

Рабочие чертежи

Разработаны ЦНИИПромзданий
Зам. директора (В.В.Быков)
Зав. отделом (Г.В.Выжигин)
Ст. науч. сотр. (В.Н.Ягодкин)

Утверждены Главным Управлением проектирования и инженерных изысканий Госстроя России, письмо от 15.10.93 №9-3-2./218.
Введены вдействие ЦНИИпромзданий с 01.03.94, приказ от 28.01.94 №5

Обозначение	Наименование	Стр.
1.420-12.3-1-ТТ	Технические требования	3
-2	Показатели на одну колонну	
	(расход стали)	4
-3	Плоский каркас	
	КР1... КР73 (дополнение к	
	выпуску 3 серии 1.420-12)	7
-4	Спецификация позиций	
	арматурных изделий	16
-5 РС	Ведомость расхода	
	стали	17

Разраб.	Томышева		
Проверил	Гарадина		
Н.контр.	Яговкин		

1.420-12.3-1

Содержание

Стадия	Лист	Листов
Р		1

ЦНИИПРОМЗДАНИЙ

Инв.№ подл. 3

I.ОБЩАЯ ЧАСТЬ

I.I. Настоящий выпуск содержит дополнения и изменения к рабочим чертежам колонн серии I.420-I2 выпуск 3 и должен рассматриваться совместно с ним.

I.2. Выпуск содержит рабочие чертежи облегченных плоских каркасов для армирования колонн, технико-экономические показатели усовершенствованных колонн в сравнении с колоннами по серии I.420-I2, выпуск 3 и ведомость расхода стали на колонны.

2. УКАЗАНИЯ ПО ПРИМЕНЕНИЮ РАБОЧИХ ЧЕРТЕЖЕЙ ВЫПУСКА

2.I. Рабочие чертежи данного выпуска содержат только изменяемую часть в проектной документации на колонны по серии I.420-I2, выпуск 3, а именно чертежи плоских каркасов, ведомость расхода стали на колонны и спецификацию позиций арматурных изделий на альбом.

2.2. Для максимального использования проектной документации по серии I.420-I2 без поподнительной переработки сохраняется маркировка, принятая в серии I.420-I2 для колонн, пространственных и плоских каркасов, закладных изделий, сеток. Номера отдельных позиций, входящих в состав ПК также сохраняются. Это позволяет использовать спецификации марок арматурных и закладных изделий на один пространственный каркас по выпуску 3 серии I,420-I2.

2.3. Так как изготовление усовершенствованных колонн осуществляется в опалубочных формах серии I.420-I2, опалубочные чертежи, а также чертежи армирования, пространственных каркасов колонн, узлы опалубки, армирования и пространственных каркасов сохраняются по выпуску 3 серии I.420-I2.

2.4. Изготовление пространственных каркасов колонн выполняется по рабочим чертежам и спецификациям серии I.420-I2 выпуск 3 с заменой плоских каркасов, сеток и закладных изделий, которые изготовляются по рабочим чертежам выпусков 3-14 5-1, дополнения к серии I.420-I2.

2.5. Для удобства пользованием проектной документацией рекомендуется рабочие чертежи плоских каркасов по настоящему выпуску ввести в состав выпуск 3 серии I.420-I2, а старые чертежи плоских каркасов 1.1 207...215 аннулировать. Указания по замене листов выпуск 3 серии I.420-I2 на листы выпуска 3-1 дополнения к серии I.420-I2, даются в примечаниях к рабочим чертежам плоских каркасов.

3. ТЕХНИЧЕСКИЕ ТРЕБОВАНИЯ К ИЗГОТОВЛЕНИЮ, ПРИЕМКЕ, МЕТОДАМ КОНТРОЛЯ, ТРАНСПОРТИРОВАНИЮ И ХРАНЕНИЮ КОЛОНН

3.I. Изготовление, приемка, методы контроля, транспортирование и хранение колонн, осуществляются согласно требованиям ГОСТ I8979-90 "Колонны железобетонные для многоэтажных зданий. Технические условия".

Разраб.	Ягодкин		1.420-12.8-1-1ТТ		
			Технические требования	Стадия: Р	Лист:	Листов: 1
Н.контр.	Ягодкин			ЦНИИПРОМЗДАНИЙ		

Показатели на одну колонну, кг
(расход стали)

Марка колонны	Расход стали кг: по серии 1.420-12 вып.3	Расход стали кг: по данному вып.
К25а-1-3	203.2	166.4
К25а-1-4	192.6	155.4
К25а-1-5	232.8	195.8
К25а-1-6	226.6	187.8
К25а-2-3	252.0	204.4
К26а-1	185.8	151.5
К26а-1-1	202.5	173.7
К26а-1-2	202.5	173.7
К26а-1-3	236.5	201.2
К26а-1-5	228.7	189.9
К26а-1-6	237.5	195.9
К26а-2	261.5	210.3
К26а-2-1	278.1	232.5
К26а-2-2	278.1	232.5
К26а-2-5	304.3	248.7
К26а-2-6	313.1	254.7
К26а-3	299.7	245.9
К26а-3-2	316.5	268.1
К26а-3-3	350.5	302.4
К27а-1-3	589.8	476.3
К27а-1-4	589.8	476.3
К27а-1-5	657.8	547.1

Марка колонны	Расход стали кг: по серии 1.420-12 вып.3	Расход стали кг: по данному выпуску
К27а-1-6	657.8	547.1
К27а-2-1	817.2	677.5
К27а-2-2	817.2	677.5
К27а-2-3	664.8	536.9
К27а-2-4	664.8	536.9
К27а-3-1	937.2	784.1
К27а-3-2	937.2	784.1
К27а-3-3	784.6	643.5
К27а-3-4	784.6	643.5
К27а-3-5	852.6	714.3
К27а-3-6	852.6	504.3
К27а-4-1	1101.6	890.5
К27а-4-2	1101.6	890.5
К27а-4-3	949.0	749.9
К27а-4-4	949.0	749.9
К27а-4-5	1017.0	820.7
К27а-4-6	1017.0	820.7
К27а-5-1	622.8	520.5
К27а-5-2	622.8	520.5
К27а-5-3	470.2	379.9
К27а-5-4	470.2	379.9
К27а-16-1	742.4	616.9

Марка колонны	Расход стали кг: по серии 1.420-12 вып.3	Расход стали кг: по данному выпуску
К27а-16-3	589.8	476.3
К27а-17-1	817.2	686.9
К27а-17-3	664.6	546.3
К27а-17-5	732.6	617.1
К28а-1	476.6	399.3
К28а-1-5	579.8	488.1
К28а-1-6	579.8	488.1
К28а-2	623.8	500.1
К28а-2-1	801.6	662.3
К28а-2-2	801.6	662.3
К28а-2-3	746.2	614.5
К28а-2-5	727.0	588.9
К28а-2-6	727.0	588.9
К28а-13	476.6	399.3
К28а-13-1	654.4	561.5
К28а-13-2	654.4	561.5
К28а-13-3	599.0	513.7
К28а-14	684.2	539.7
К28а-14-1	862.0	701.9
К28а-14-2	862.0	701.9
К28а-14-3	806.6	654.1
К28а-14-5	787.4	628.5

Марка колонны	Расход стали кг: по серии 1.420-12 вып.3	Расход стали кг: по данному выпуску
К28а-14-6	787.4	628.5
К29а-1-1	786.0	671.9
К29а-1-2	786.0	671.9
К29а-1-3	629.0	528.3
К29а-1-4	629.0	528.3
К29а-1-5	697.0	593.1
К29а-1-6	697.0	593.1
К29а-2-1	844.6	731.5
К29а-2-2	844.6	731.5
К29а-2-3	687.6	587.9
К29а-2-4	687.6	587.9
К29а-3-1	909.4	788.3
К29а-3-3	752.6	644.7
К29а-3-4	752.6	644.7
К29а-4-1	1066.8	864.5
К29а-4-2	1066.8	864.5
К29а-4-3	911.8	720.9
К29а-4-4	911.8	720.9
К29а-5-1	1281.3	1056.5
К29а-5-2	1281.3	1056.5
К29а-5-3	1124.5	912.9
К29а-5-4	1124.5	912.9

Разраб.	Томышева	[подпись]
Проверил	Ягодкин	[подпись]
Н.контр	Ягодкин	[подпись]

1.420-12.3-1-2

Показатели на одну колонну (расход стали)

Стадия	Лист	Листов
Р	1	3

ЦНИИПРОМЗДАНИЙ

Ц00209 5

Показатели на одну колонну, кг

(расход стали)

Марка колонны	Расход стали кг	
	по серии 1.420-12 вып. 3	по данному выпуску
К29а-5-5	1192,5	977.7
К29а-5-6	1192,5	977.7
К30а-1	726,7	580.5
К30а-1-1	904,5	742.7
К30а-1-2	904,5	742.7
К30а-1-3	849,1	694.9
К30а-1-5	829,9	669.3
К30а-1-6	829,9	669.3
К30а-2	772,3	614.9
К30а-2-1	950.1	777.1
К30а-2-2	950.1	777.1
К30а-2-3	894,7	729.3
К30а-3	1028,3	828.6
К30а-3-1	1206,1	990.8
К30а-3-2	1206,1	990.8
К30а-3-3	1150,7	943.0
К30а-3-5	1131,5	917.4
К30а-3-6	1131,5	917.4
К30а-4	1125,9	893.0
К30а-4-1	1303,7	1055.2
К30а-4-2	1303,7	1055.2
К30а-4-3	1248,3	1007.4

Марка колонны	Расход стали кг	
	по серии 1.420-12 вып. 3	по данному выпуску
К30а-5-1	1303,7	1055,2
К30а-5-2	1303,7	1055,2
К30а-5-3	1248,3	1007.4
К30а-6	726,7	580,5
К30а-7	1028,3	828,6
К30а-7-1	1206,1	990,8
К30а-7-3	1150,7	943,0
К31а-1-1	343,9	315.0
К31а-1-2	348,3	318.0
К31а-1-3	331,7	275.2
К31а-1-4	304,8	278.2
К31а-1-5	311,4	304.6
К31а-1-6	338,8	310.6
К31а-2-1	375,1	325,6
К31а-2-2	379,5	328.6
К31а-2-3	362,4	285,6
К31а-2-4	336,0	2888
К31а-3-1	375,1	325.6
К31а-3-2	379,5	328.6
К31а-4-1	420,3	374.2
К31а-4-2	424,7	377.2
К31а-4-3	408,1	334.4

Марка колонны	Расход стали кг	
	по серии 1.420-12 вып. 3	по данному выпуску
К31а-4-4	381,2	337,4
К31а-4-5	387,8	363,8
К31а-4-6	415,2	369,8
К32а-1	292,1	256,5
К32а-2	340,1	307,3
К32а-2-1	388,1	344,1
К32а-2-2	388,1	344,1
К32а-2-5	375,3	339,7
К32а-2-6	384,1	345,7
К32а-3	410,5	360,1
К32а-3-1	458,5	402,9
К32а-3-2	458,5	402,9
К32а-3-3	471,7	417,3
К33а-1-1	819,7	691,5
К33а-1-2	819,7	691,5
К33а-1-3	662,9	547,9
К33а-1-4	662,9	547,9
К33а-1-5	730,7	615,7
К33а-1-6	730,7	615,7
К33а-2-1	948,2	819,9
К33а-2-2	948,2	819,9
К33а-2-3	791,4	676,3

Марка колонны	Расход стали кг	
	по серии 1.420-12 вып. 3	по данному выпуску
К33а-2-4	791,4	676.3
К33а-3-1	1053,8	819.9
К33а-3-2	1053,8	819.9
К33а-3-3	897,0	676.3
К33а-3-4	897,0	676.3
К33а-4-1	1125,2	899.9
К33а-4-2	1125,2	899.9
К33а-4-3	968,4	756,3
К33а-4-4	968,4	756.3
К34а-1	651,7	519,0
К34а-1-1	829,6	681.2
К34а-1-2	829,6	681.2
К34а-1-3	774,1	632.4
К34а-1-5	754,3	607.8
К34а-1-6	754,3	607.8
К34а-2	810,1	641.4
К34а-2-1	987,9	803.6
К34а-2-2	987,9	803,6
К34а-2-3	932,5	755.8
К34а-3	966,9	792,3
К34а-3-1	1144,7	954.5
К34а-3-2	1144,7	954.5

Показатели на одну колонну, кг
(расход стали)

Марка колонны	Расход стали кг: по серии 1.420-12	Расход стали кг: по данному выпуску
К34а-3-3	1089,3	906.7
К34а-3-5	1070,1	881.1
К34а-3-6	1070,1	881,1
К34а-4	1364,5	1044.7
К34а-4-1	1542,3	1206.9
К34а-4-2	1542,3	1206.9
К34а-4-3	1486,9	1159,1
К34а-5-1	1542,3	1206,9
К34а-5-2	1542,3	1206,9
К34а-6	810,1	641.4
К38а-1	572,8	461.8
К38а-1-1	704,4	584.6
К38а-1-2	704,4	584.6
К38а-1-5	676,0	550.6
К38а-1-6	676,0	550.6
К38а-2	688,8	554.6
К38а-2-1	800,4	677.4
К38а-2-2	800,4	677.4
К40а-1	754,9	623.3
К40а-1-1	886,5	746.1
К40а-1-2	886,5	746.1
К40а-1-5	856,1	712.1

Марка колонны	Расход стали кг: по серии 1.420-12	Расход стали кг: по данному выпуску
К40а-1-6	858,1	712,1
К42а-1-1	307,1	242,9
К42а-1-3	275,7	215,5
К42а-1-5	305,3	253,9
К42а-2-1	358,0	289,4
К42а-2-3	326,6	262,0
К42а-2-5	356,2	300,4
К43а-1-2	1098,1	883,7
К43а-1-4	936.6	737,1
К43а-1-6	1004.6	801,9
К43а-2-2	1306.8	1072,9
К43а-2-4	1145.4	926,3
К43а-2-6	1213.4	991,1
К43б-1-4	937.8	738,0
К43б-1-6	1005.8	802,8
К43б-2-2	1308.0	1013,8
К43б-2-4	1146.6	927,2
К43б-2-6	1214.6	992,0
К44а-1-2	326.0	257,2
К44а-1-4	294.6	229,8
К44а-1-6	328.6	262,2
К44а-2-2	378.0	305,6

Марка колонны	Расход стали кг: по серии 1.420-12	Расход стали кг: по данному выпуску
К44а-2-4	346,6	278,2
К44а-2-6	380,6	310,6
К45а-1-2	592,6	520,7
К45а-1-4	544,6	477,9
К45а-1-6	574,6	507,3
К46а-1-2	845,6	604.2
К46а-1-4	822,4	573,4
К46а-1-6	889,2	632.2
К46а-2-2	704,7	689,8
К46а-2-4	671,5	659,0
К46а-2-6	794,9	717.8
К69а-1-1	419,7	345,4
К69а-1-2	409.1	348,4
К69а-1-3	407.5	333,0
К69а-1-4	396,9	336,0
К69а-1-5	471.1	394,8
К69а-1-6	464,8	400,8
К69а-2-1	526,1	431,4
К69а-2-2	515,5	434,4
К69а-2-3	573,9	419,0
К69а-2-4	503,3	422,0
К69а-2-5	577,5	480,8

Марка колонны	Расход стали кг: по серии 1.420-12	Расход стали кг: по данному выпуску
К69а-3-1	793,7	681.4
К69а-3-3	781,5	669.0
К69а-14-1	878,5	761.8
К69а-14-2	857,9	764,8
К70а-1	363,0	298,0
К70а-1-1	396,2	328,8
К70а-1-2	396,2	328,8
К70а-2	531,2	428.0
К70а-2-1	564,2	458.8
К70а-2-2	564,2	458,8
К70а-2-3	623,8	534,9
К70а-2-5	625,4	510.8
К70а-2-6	675,8	516,8
К70а-3	500,0	416,4
К70а-3-1	533,8	447,2
К70а-3-2	533,8	447,2
К70а-3-3	593,4	523,3
К70а-3-5	595,0	499,2
К70а-3-6	645,4	505,2
К70а-14	616,6	508,8
К70а-14-1	649.8	539.6
К70а-14-2	649,8	539,6
К70а-14-3	709,0	615.7

400209 7

КР1

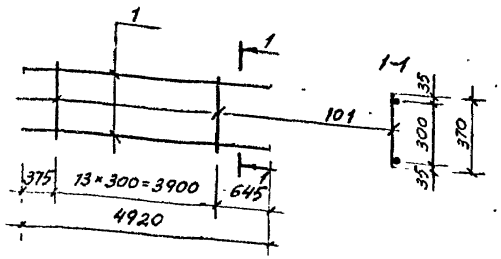

КР2

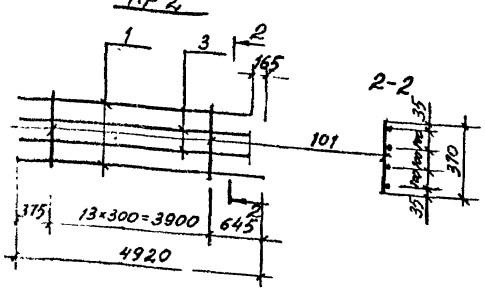

КР3; КР4; КР8;

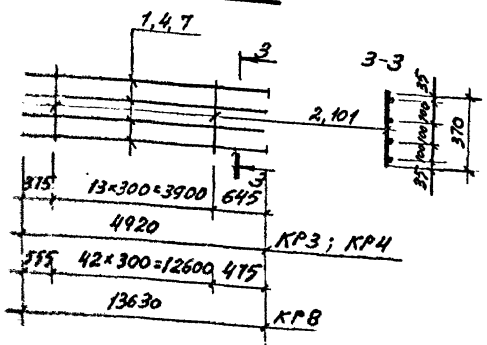

КР5

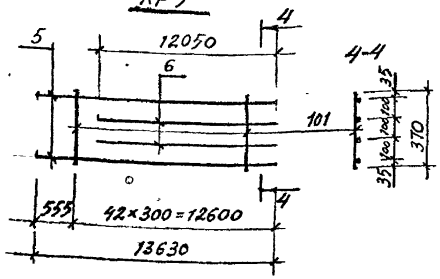

КР6

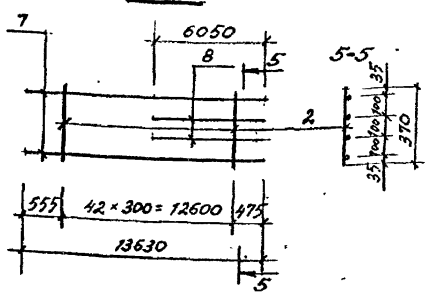

КР7

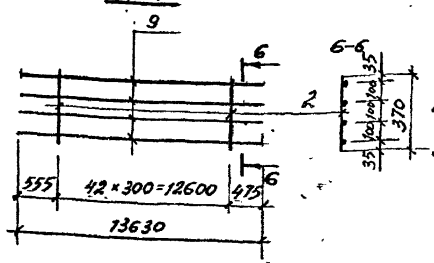

Марка изделия	Поз.	Наименование	Кол.	Масса ед., кг	Масса изделия кг
КР1	1	ф22 AIII, ℓ=4920	2	14.7	30.5
	101	ф6 AI, ℓ=370	14	0,08	
КР2	1	ф22 AIII, ℓ=4920	2	14.7	49,5
	101	ф6 AI, ℓ=370	14	0,08	
	3	ф18 AIII, ℓ=4755	2	9.5	
КР3	1	ф22 AIII, ℓ=4920	4	14.7	59.9
	101	ф6 AI, ℓ=370	14	0,08	
КР4	4	ф25 AIII, ℓ=4920	4	18.9	77.7
	2	ф8 AI, ℓ=370	14	0.15	
КР5	5	ф22 AIII, ℓ=13630	2	40.6	132.8
	6	ф18 AIII, ℓ=12050	2	24.1	
	101	ф6 AI, ℓ=370	43	0,08	
КР6	7	ф28 AIII, ℓ=13630	2	65.8	167.8
	8	ф20 AIII, ℓ=6050	2	14.9	
	2	ф8 AI, ℓ=370	43	0,15	
КР7	9	ф25 AIII, ℓ=13630	4	52,5	216.4
	2	ф8 AI, ℓ=370	43	0,15	
КР8	7	ф28 AIII, ℓ=13630	4	65.8	269.6
	2	ф8 AI, ℓ=370	43	0,15	

1. Все размеры даны в осях стержней.
2. Данный лист выпущен взамен листа 207 серии 1.420-12 вып. 3
3. Арматура классов A-I и A-III по ГОСТ 5781-82

Разраб.	Томышева	
Рассчит.	Ягодкин	
Просмотр	Тарадина	
Н.контр.	Ягодкин	

1.420-12.3-1-3

Плоские каркасы КР1...КР73 (дополнение к выпуску 3 серии 1.420-12)

Стадия	Лист	Листов
Р	1	9

ЦНИИПРОМЗДАНИЙ

Ц00209 в

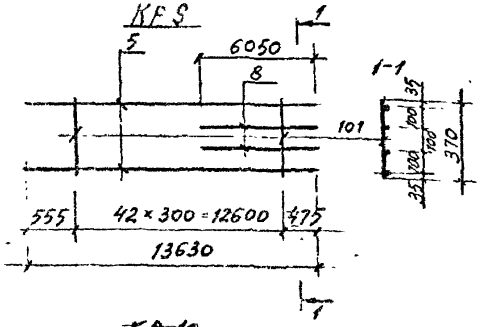

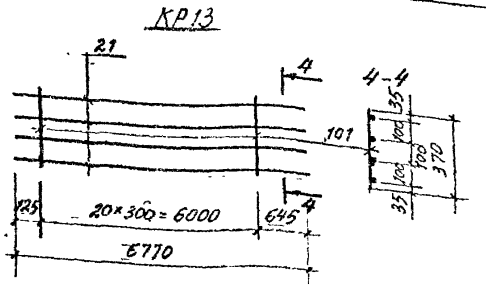

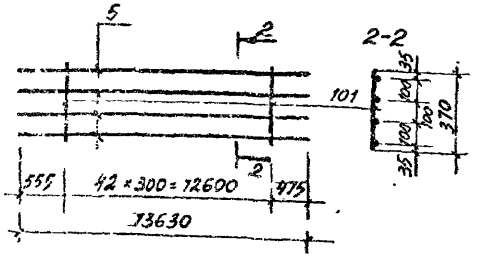

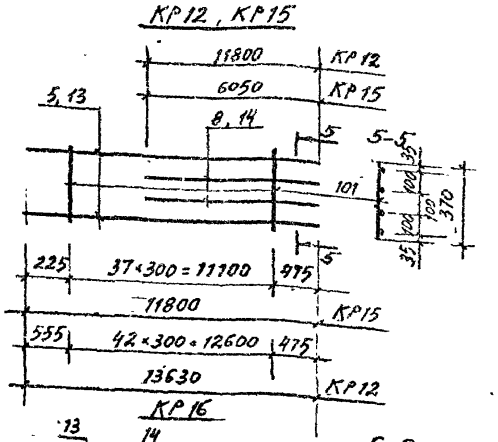

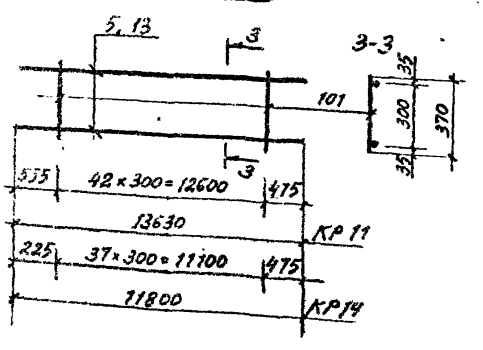

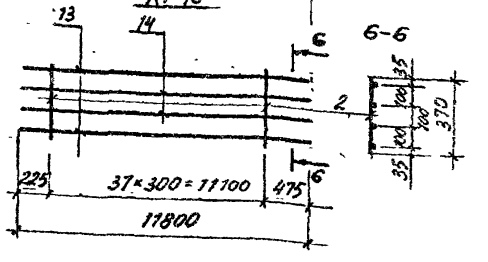

Марка изделия	Поз.	Наименование	Кол.	Масса ед., кг	Масса изделия кг
КР 9	101	ф6 AI, ℓ = 370	43	0.08	114.4
	5	ф22 AIII, ℓ = 13630	2	40.6	
	8	ф20 AIII, ℓ = 6050	2	14.9	
КР 10	101	ф6 AI, ℓ = 370	43	0.08	165.8
	5	ф22 AIII, ℓ = 13630	4	40.6	
КР 11	101	ф6 AI, ℓ = 370	43	0.08	84.6
	5	ф22 AIII, ℓ = 13630	2	40.6	
КР 12	101	ф6 AI, ℓ = 370	43	0.08	142.8
	5	ф22 AIII, ℓ = 13630	2	40.6	
	14	ф20 AIII, ℓ = 11800	2	29.1	
КР 13	101	ф8 AI, ℓ = 370	21	0.15	107.1
	21	ф25 AIII, ℓ = 6770	4	26.0	
КР 14	101	ф6 AI ℓ = 370	38	0.08	73.2
	13	ф22 AIII, ℓ = 11800	2	35.1	
КР 15	101	ф6 AI, ℓ = 370	38	0.08	103.0
	8	ф20 AIII, ℓ = 6050	2	14.9	
	13	ф22 AIII, ℓ = 11800	2	35.1	
КР 16	2	ф6 AI, ℓ = 370	38	0.08	131.4
	13	ф22 AIII, ℓ = 11800	2	35.1	
	14	ф20 AIII, ℓ = 11800	2	29.1	

1. Все размеры даны в осях стержней.
2. Данный лист выпущен взамен листа 208 серии 1.420-12 вып. 3
3. Арматура классов A-I и A-III по ГОСТ 5781-82

КР17, КР18

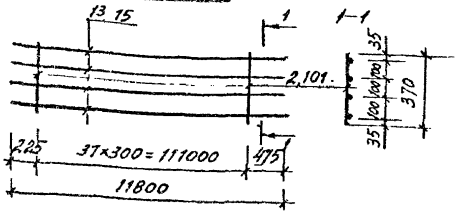

КР21, КР22

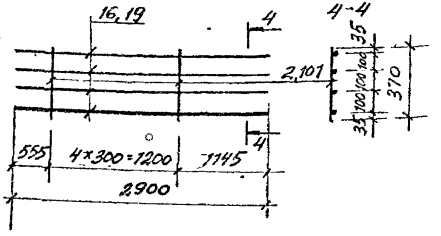

КР19

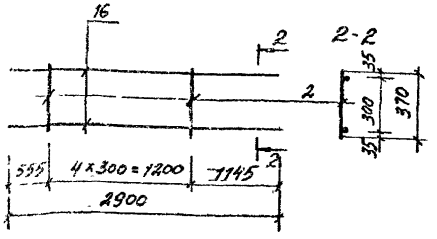

КР23

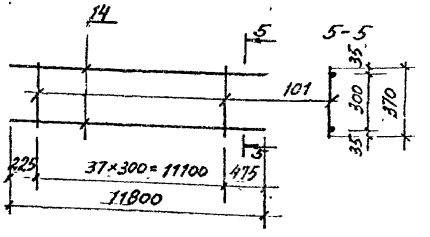

КР20

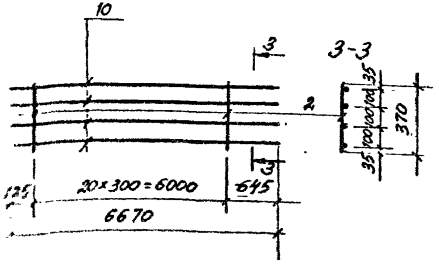

КР24

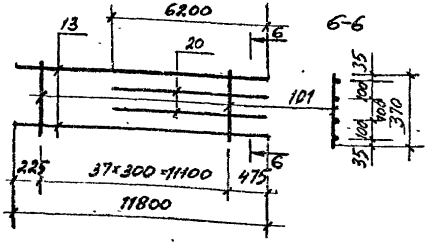

Марка изделия	Поз.	Наименование	Кол.	Масса ед., кг	Масса изделия кг
КР17	101	ф6 AI, ℓ = 370	38	0.08	143.4
	13	ф22 AIII, ℓ = 11800	4	35.1	
КР18	2	ф8 AI, ℓ = 370	38	0.15	233.7
	15	ф28 AIII, ℓ = 11800	4	57.0	
КР19	2	ф6 AI, ℓ = 370	5	0.08	17.6
	16	ф22 AIII, ℓ = 2900	2	8.6	
КР20	2	ф8 AI, ℓ = 370	21	0.15	133.9
	10	ф28 AIII, ℓ = 6770	4	32.7	
КР21	101	ф6 AI, ℓ = 370	5	0.08	37.5
	16	ф22 AIII, ℓ = 2900	4	8.6	
КР22	2	ф8 AI, ℓ = 370	5	0.15	56.7
	19	ф28 AIII, ℓ = 2900	4	14.0	
КР23	101	ф6 AI, ℓ = 370	38	0.08	61.2
	14	ф20 AIII, ℓ = 11800	2	29.1	
КР24	101	ф6 AI, ℓ = 370	38	0.08	110.2
	13	ф22 AIII, ℓ = 11800	2	35.1	
	20	ф22 AIII, ℓ = 6200	2	18.5	

1. Все размеры даны в осях стержней.
2. Данный лист выпущен взамен листа 209 серии 1.420-12 Вып. 3
3. Арматура классов AI и AIII по ГОСТ 5781-82

КР 25

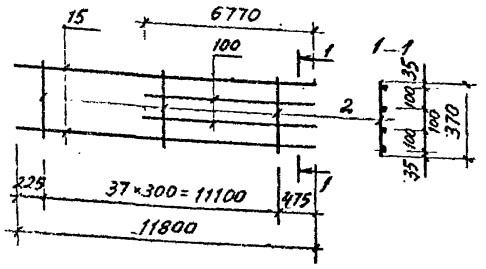

КР29, КР30

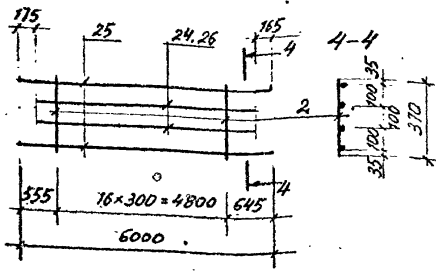

КР 26

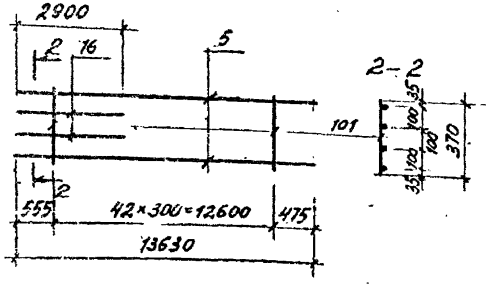

КР31

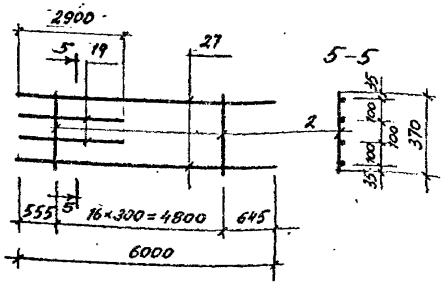

КР 27 ; КР28

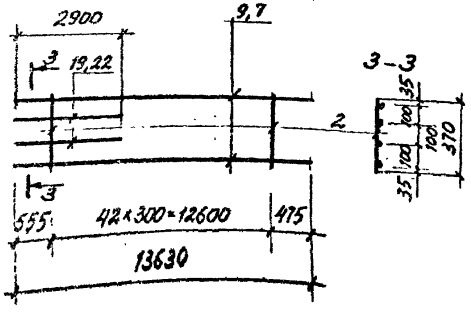

КР32

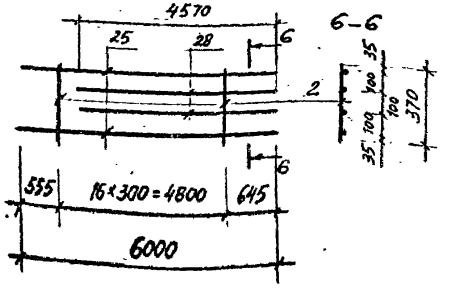

Марка изделия	Поз.	Наименование	Кол.	Масса ед. кг	Масса изделия кг
КР25	2	⌀ 8 AI, ℓ = 370	38	0.15	185.1
	15	⌀ 28 AIII, ℓ = 11800	2	57.0	
	100	⌀ 28 AIII, ℓ = 6770	2	32.7	
КР26	101	⌀ 6 AI, ℓ = 370	43	0,08	101.8
	5	⌀ 22 AIII, ℓ = 13630	2	40.6	
	16	⌀ 22 AIII, ℓ = 2900	2	8.6	
КР27	2	⌀ 8 AI, ℓ = 370	43	0.15	133.8
	9	⌀ 25 AIII, ℓ = 13630	2	52.5	
	22	⌀ 25 AIII, ℓ = 2900	2	11.2	
КР28	2	⌀ 8 AI, ℓ = 370	43	0.15	166,0
	7	⌀ 28 AIII, ℓ = 13630	2	65.8	
	19	⌀ 28 AIII, ℓ = 2900	2	14.0	
КР29	2	⌀ 8 AI, ℓ = 370	17	0.15	76.7
	25	⌀ 25 AIII, ℓ = 6000	2	23.1	
	24	⌀ 20 AIII, ℓ = 5660	2	14.0	
КР30	2	⌀ 8 AI, ℓ = 370	17	0.15	82.5
	25	⌀ 25 AIII, ℓ = 6000	2	23.1	
	26	⌀ 22 AIII, ℓ = 5660	2	16.9	
КР31	2	⌀ 8 AI, ℓ = 370	17	0.15	106.3
	27	⌀ 32 AIII, ℓ = 6000	2	37.9	
	19	⌀ 28 AIII, ℓ = 2900	2	14.0	
КР32	2	⌀ 8 AI, ℓ = 370	17	0,15	75.9
	25	⌀ 25 AIII, ℓ = 6000	2	23.1	
	28	⌀ 22 AIII, ℓ = 4510	2	13.6	

1. Все размеры даны в осях стержней.
2. Данный лист выпущен взамен листа 210 серии 1.420-12, вып. 3
3. Арматура классов A-I и A-III по ГОСТ 5781-82

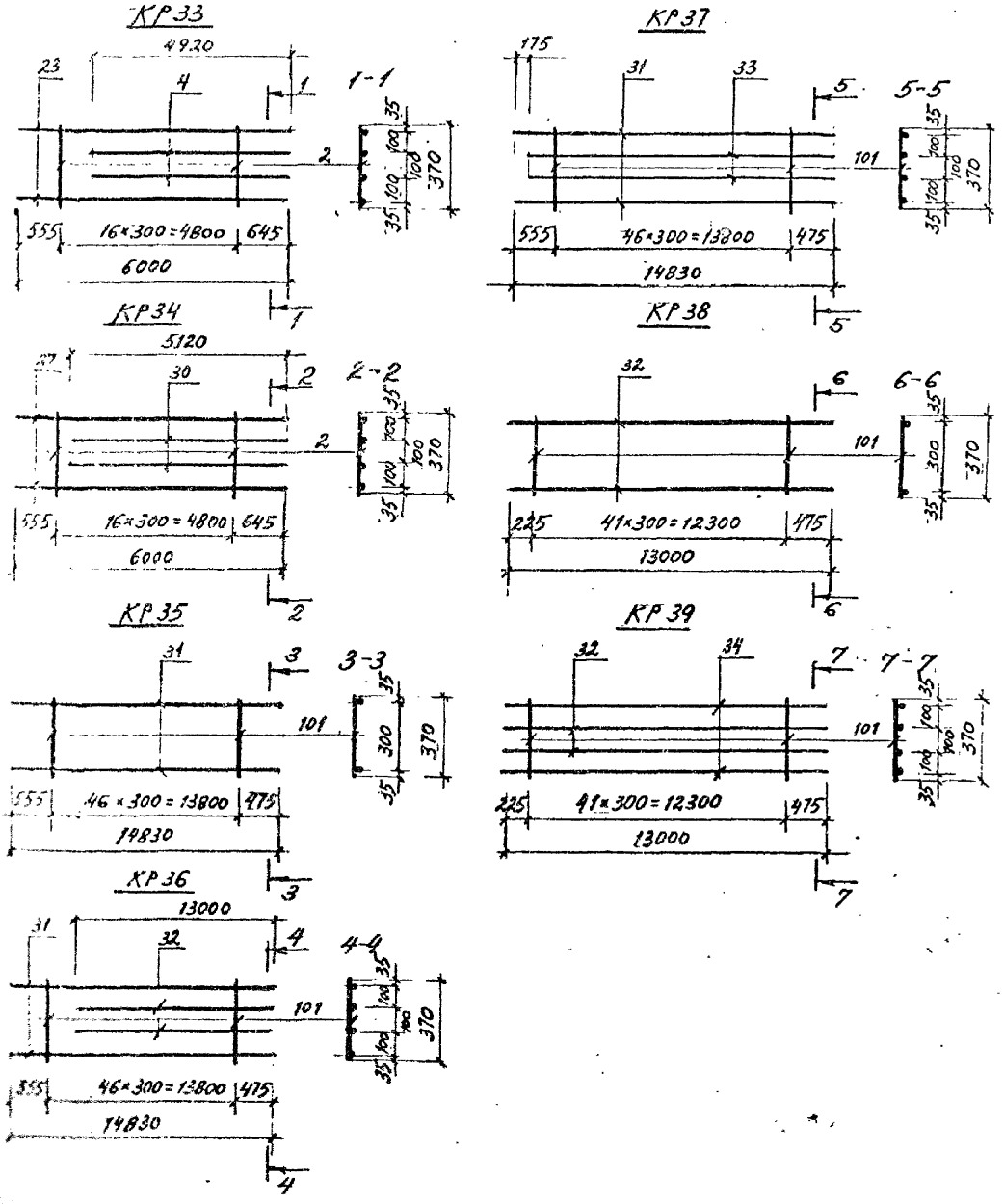

Марка изделия	Поз.	Наименование	Кол.	Масса ед. кг	Масса изделия кг
КР33	2	ф8 AI, l=370	17	0.15	98.3
	23	ф28 AIII, l=6000	2	29.0	
	4	ф25 AIII, l=4920	2	18.9	
КР34	2	ф8 AI, l=370	17	0.15	127.7
	27	ф32 AIII, l=6000	2	37.9	
	30	ф28 AIII, l=5120	2	24.7	
КР35	101	ф6 AI, l=370	47	0.08	92.2
	31	ф22 AIII, l=14830	2	44.2	
КР36	101	ф6 AI, l=370	47	0.08	156.4
	31	ф22 AIII, l=14830	2	44.2	
	32	ф20 AIII, l=13000	2	32.1	
КР37	101	ф6 AI, l=370	47	0.08	179.6
	31	ф22 AIII, l=14830	2	44.2	
	33	ф22 AIII, l=14655	2	43.7	
КР38	101	ф6 AI, l=370	42	0.08	67.6
	32	ф20 AIII, l=13000	2	32.1	
КР39	101	ф6 AI, l=370	42	0.08	145.0
	34	ф22 AIII, l=13000	2	38.7	
	32	ф20 AIII, l=13000	2	32.1	

1. Все размеры даны в осях стержней.
2. Данный лист выпущен взамен листа 211 серии 1.420-12, вып.3
3. Арматура классов А-I и А-III по ГОСТ 5781-82.

1.420-12.3-1-3 | Лист 5

Ц00209 12

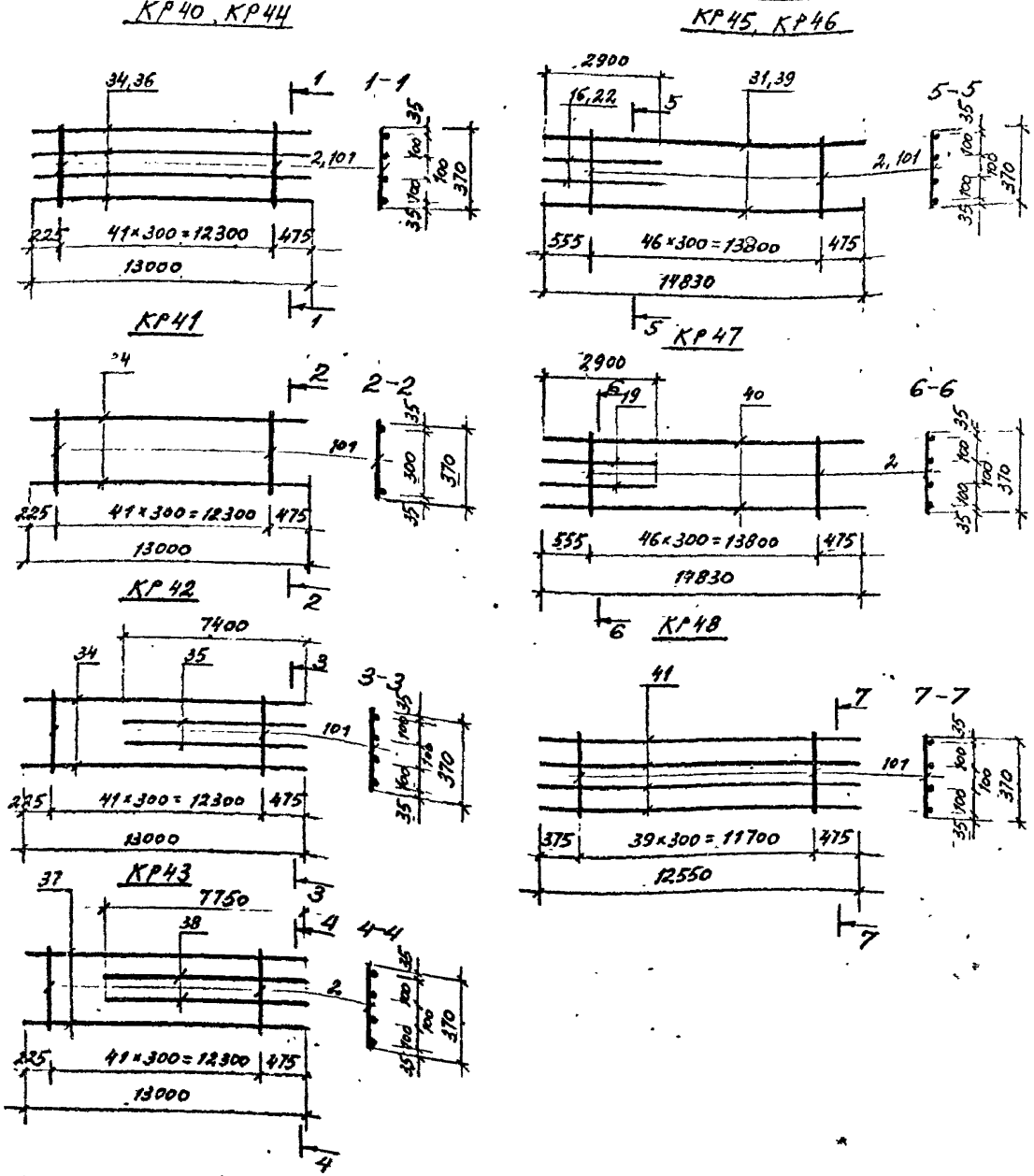

Марка изделия	Поз.	Наименование	Кол.	Масса ед. кг	Масса изделия кг
КР40	101	⌀ 6 AI, ℓ=370	42	0,08	158.2
	34	⌀ 22 AIII, ℓ=13000	4	38.7	
КР41	101	⌀ 6 AI, ℓ=370	42	0.08	80,8
	34	⌀ 22 AIII, ℓ=13000	2.	38.7	
КР42	101	⌀ 6 AI, ℓ=370	42	0.08	124.8
	34	⌀ 22 AIII, ℓ=13000	2	38.7	
	35	⌀ 22 AIII, ℓ=7400	2	22.0	
КР43	2	⌀ 8 AI, ℓ=370	42	0,15	166.0
	37	⌀ 25 AIII, ℓ=13000	2	50.0	
	38	⌀ 25 AIII, ℓ=7750	2	29.8	
КР44	2	⌀ 8 AI, ℓ=370	42	0,15	257.5
	36	⌀ 28 AIII, ℓ=13000	4	62.8	
КР45	101	⌀ 6 AI, ℓ=370	47	0.08	109.4
	31	⌀ 22 AIII, ℓ=14830	2	44.2	
	16	⌀ 22 AIII, ℓ=2900	2	8.6	
КР46	2	⌀ 8 AI, ℓ=370	47	0.15	143.6
	39	⌀ 25 AIII, ℓ=14830	2	57.1	
	22	⌀ 25 AIII, ℓ=2900	2	11,2	
КР47	2	⌀ 8 AI, ℓ=370	47	0.15	178.2
	40	⌀ 28 AIII, ℓ=14830	2	71.6	
	19	⌀ 28 AIII, ℓ=2900	2	14.0	
КР48	101	⌀ 6 AI, ℓ=370	40	0.08	152.8
	41	⌀ 22 AIII, ℓ=12550	4	37.4	

1. Все размеры даны в осях стержней
2. Данный лист выпущен взамен листа 212 серии 1.420-12, вып. 3
3. Арматура классов A-I и A-III по ГОСТ 5781-82

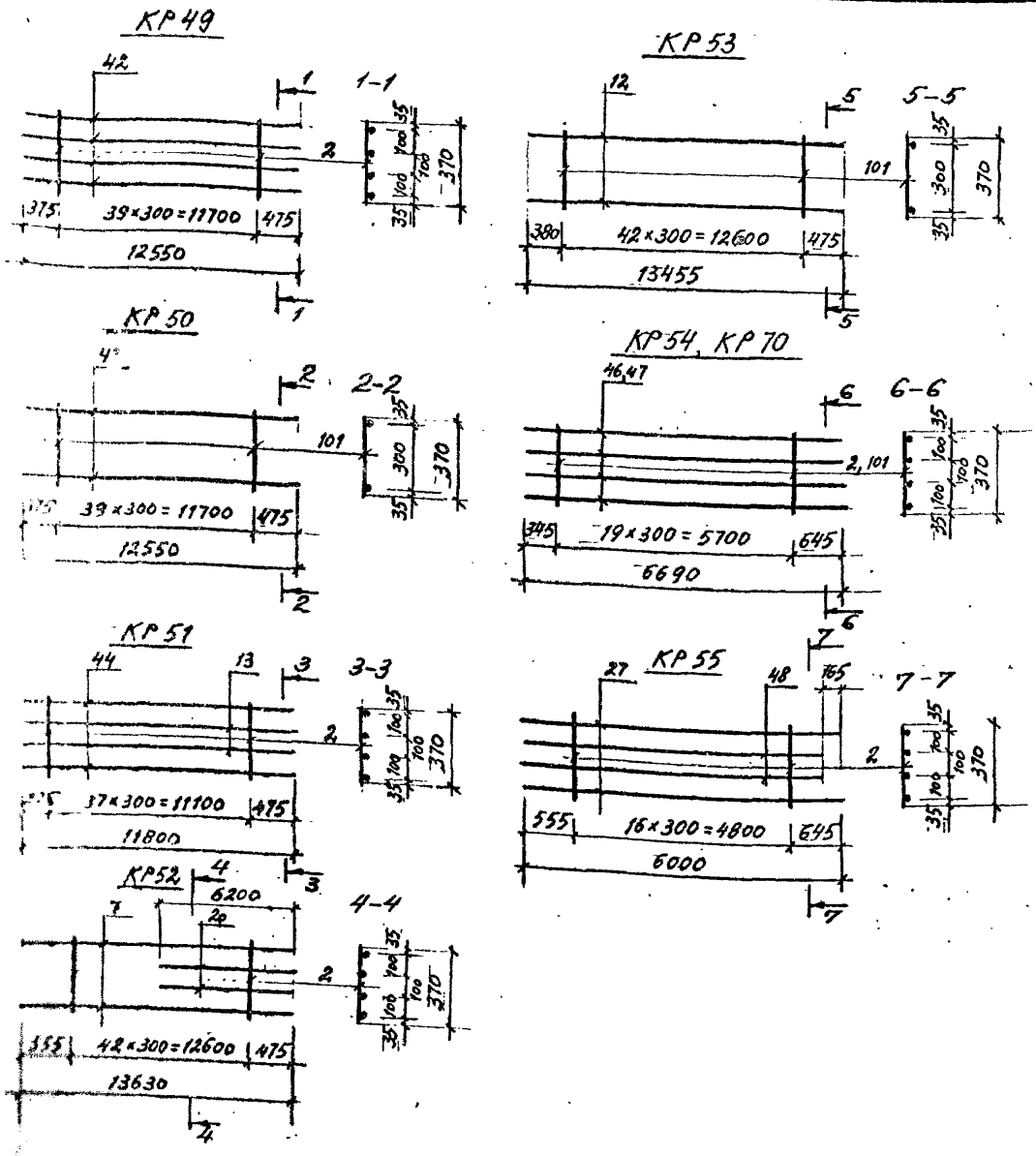

Марка изделия	Поз.	Наименование	Кол.	Масса ед. кг	Масса изделия кг
КР49	2	⌀ 8 AI, l = 370	40	0.15	199.2
	42	⌀ 25 AIII, l = 12550	4	48.3	
КР50	101	⌀ 6 AI, l = 370	40	0.08	65.2
	43	⌀ 20 AIII, l = 12550	2	31.0	
КР51	2	⌀ 8 AI, l = 370	38	0.15	166.9
	44	⌀ 25 AIII, l = 11800	2	45.4	
	13	⌀ 22 AIII, l = 11800	2	35.2	
КР52	2	⌀ 8 AI, l = 370	43	0.15	175.0
	7	⌀ 28 AIII, l = 13630	2	65.8	
	20	⌀ 22 AIII, l = 6200	2	18.5	
КР53	101	⌀ 6 AI, l = 370	43	0.08	69.8
	12	⌀ 20 AIII, l = 13455	2	33.2	
КР54	101	⌀ 6 AI, l = 370	20	0.08	81.6
	46	⌀ 22 AIII, l = 6690	4	20.0	
КР55	2	⌀ 8 AI, l = 370	17	0.15	134.7
	27	⌀ 32 AIII, l = 6000	2	37.9	
	48	⌀ 28 AIII, l = 5835	2	28.2	
КР70	2	⌀ 8 AI, l = 370	20	0.15	105.8
	47	⌀ 25 AIII, l = 6690	4	25.7	

1. Все размеры даны в осях стержней.
2. Данный лист выпущен взамен листа 213 серии 1.420-12 вып.3
3. Арматура классов A-I, A-III по ГОСТ 5781-82

КР 56

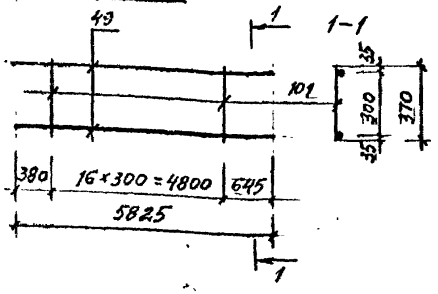

КР 59

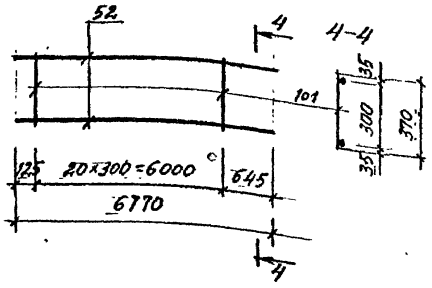

КР 57, КР 72

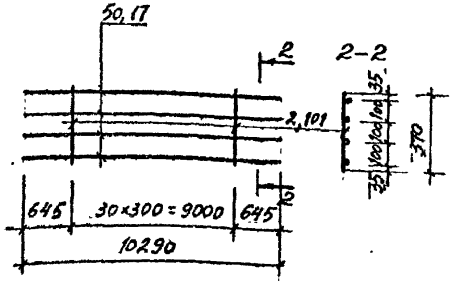

КР 60

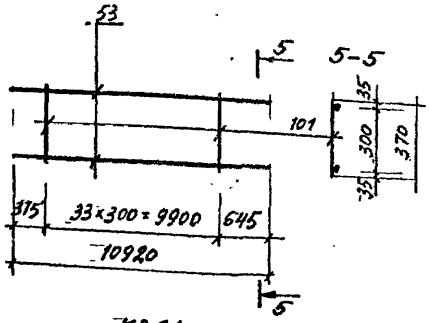

КР 58, КР 71

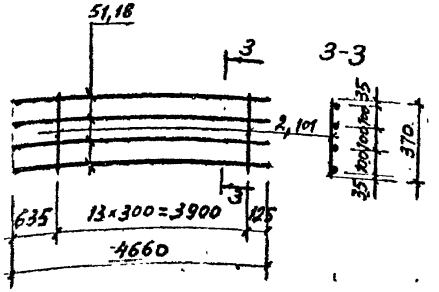

КР 61

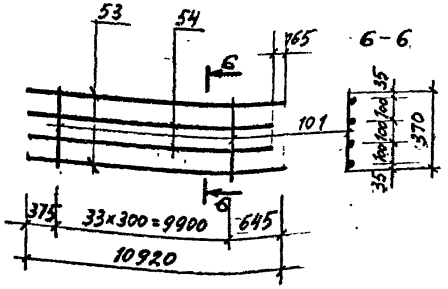

Марка изделия	Поз.	Наименование	Кол.	Масса ед. кг	Масса изделия кг
КР 56	101	ф 6 AI, ℓ = 370	17	0.08	30.2
	49	ф 20 AIII, ℓ = 5825	2	14.4	
КР 57	101	ф 8 AI, ℓ = 370	31	0,15	163.0
	50	ф 25 AIII, ℓ = 10290	4	39.6	
КР 58	101	ф 8 AI, ℓ = 370	14	0,15	73,7
	51	ф 25 AIII, ℓ = 4660	4	17.9	
КР 59	101	ф 6 AI, ℓ = 370	21	0.08	35.1
	52	ф 20 AIII, ℓ = 6770	2	16.7	
КР 60	101	ф 6 AI, ℓ = 370	34	0.08	67.7
	53	ф 22 AIII, ℓ = 10920	2	32,5	
КР 61	101	ф 6 AI, ℓ = 370	34	0.08	110.7
	53	ф 22 AIII, ℓ = 10920	2	32.5	
	54	ф 18 AIII, ℓ = 10765	2	21.5	
КР 71	2	ф 8 AI, ℓ = 370	14	0.15	92,1
	18	ф 28 AIII, ℓ = 4660	4	22.5	
КР 72	2	ф 8 AI, ℓ = 370	31	0,15	203.4
	17	ф 28 AIII, ℓ = 10290	4	49,7	

1. Все размеры даны в осях стержней
2. Данный лист выпущен взамен листа 214 серии 1.420-12 вып. 3
3. Арматура классов AI, AIII по ГОСТ 5781-82

КР62, КР63

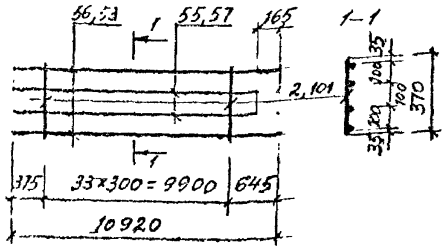

КР66

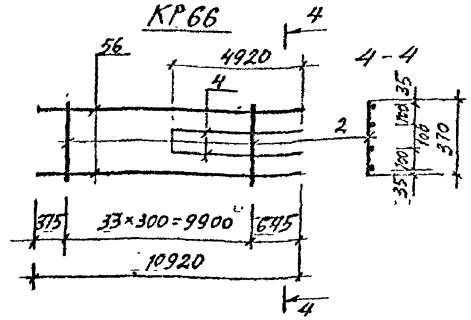

КР64, КР69

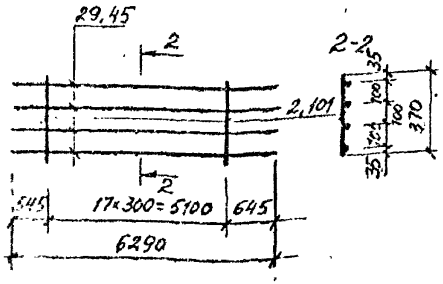

КР68

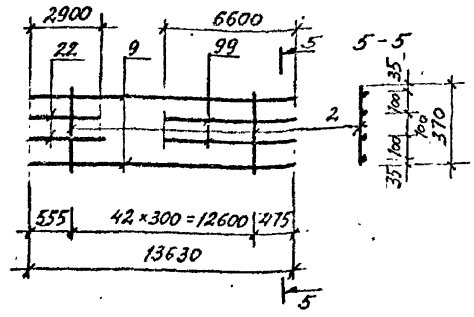

КР65, КР67

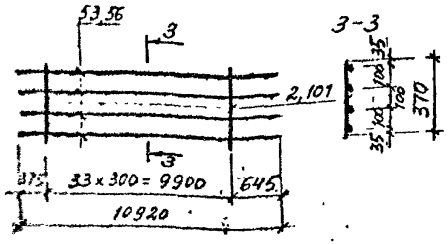

КР73

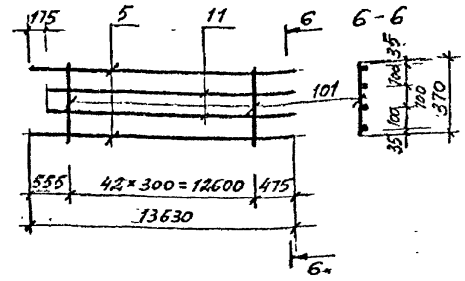

Марка изделия	Поз	Наименование	Кол.	Масса ед. кг	Масса изделия кг
КР62	101	ф 6 AI, l = 370	34	0.08	131.7
	53	ф 22 AIII, l = 10920	2	32.5	
	55	ф 22 AIII, l = 10755	2	32.0	
КР63	56	ф 25 AIII, l = 10920	2	42.0	171.9
	57	ф 25 AIII, l = 10755	2	41.4	
	2	ф 8 AI, l = 370	34	0.15	
КР64	29	ф 22 AIII, l = 6290	4	18.7	76.2
	101	ф 6 AI, l = 370	18	0.08	
КР65	101	ф 6 AI, l = 370	34	0.08	132.7
	53	ф 22 AIII, l = 10920	4	32.5	
КР66	2	ф 8 AI, l = 370	34	0.15	126.9
	56	ф 25 AIII, l = 10920	2	42.0	
	4	ф 25 AIII, l = 4920	2	18.9	
КР67	2	ф 8 AI, l = 370	34	0.15	173.1
	56	ф 25 AIII, l = 10920	4	42.0	
КР68	2	ф 8 AI, l = 370	43	0.15	184.6
	9	ф 25 AIII, l = 13630	2	52.5	
	22	ф 25 AIII, l = 2900	2	11.2	
	99	ф 25 AIII, l = 6600	2	25.4	
КР69	2	ф 8 AI, l = 370	18	0.15	99.5
	45	ф 25 AIII, l = 6290	4	24.2	
КР73	101	ф 6 AI, l = 370	43	0.08	164.8
	5	ф 22 AIII, l = 13630	2	40.6	
	11	ф 22 AIII, l = 13455	2	40.1	

1. Все размеры даны в осях стержней.
2. Данный лист выпущен взамен листа 215 серии 1.420-12 вып. 3
3. Арматура классов A-I, A-III по ГОСТ 5781-82

1.420-12.3-1-3

Лист 9

Спецификация позиций арматурных изделий

N поз.	Ø или сечение мм	Длина мм	Масса кг
1	22 AIII	4920	14.7
2	8 AI	370	0.15
3	18 AIII	4755	9.5
4	25 AIII	4920	18.9
5	22 AIII	13630	40.6
6	18 AIII	12050	24.1
7	28 AIII	13630	65.8
8	20 AIII	6050	14.9
9	25 AIII	13630	52.5
10	25 AIII	6770	26.0
11	22 AIII	13455	40.1
12	20 AIII	13455	33.2
13	22 AIII	11800	35.2
14	20 AIII	11800	29.1
15	28 AIII	11800	57.0
16	22 AIII	2900	8.6
17	25 AIII	10290	39.6
18	25 AIII	4660	17.9
19	28 AIII	2900	14.0
20	22 AIII	6200	18.5
21	22 AIII	6770	20.2

N поз.	Ø или сечение мм	Длина мм	Масса кг
22	25 AIII	2900	11.2
23	28 AIII	6000	29.0
24	20 AIII	5660	14.0
25	25 AIII	6000	23.1
26	22 AIII	5660	16.9
27	32 AIII	6000	37.9
28	22 AIII	4570	13.6
29	22 AIII	6290	18.7
30	28 AIII	5120	24.7
31	22 AIII	14830	44.2
32	20 AIII	13000	32.1
33	22 AIII	14655	43.7
34	22 AIII	13000	38.7
35	22 AIII	7400	22.0
36	28 AIII	13000	62.8
37	25 AIII	13000	50.0
38	25 AIII	7750	29.8
39	25 AIII	14830	57.1
40	28 AIII	14830	71.6
41	22 AIII	12550	37.4
42	25 AIII	12550	48.3

N поз.	Ø или сечение мм	Длина мм	Масса кг
43	20 AIII	12550	31.0
44	25 AIII	11800	45.4
45	25 AIII	6290	24.2
46	22 AIII	6690	20.0
47	25 AIII	6690	25.7
48	28 AIII	5835	28.2
49	20 AIII	5825	14.4
50	22 AIII	10290	30.7
51	22 AIII	4660	13.9
52	20 AIII	6770	16.7
53	22 AIII	10920	32.5
54	18 AIII	10765	21.5
55	22 AIII	10755	32.0
56	25 AIII	10920	42.0
57	25 AIII	10755	41.4
99	25 AIII	6600	25.4
100	28 AIII	6770	32.7
101	6 AI	370	0.08

Данный лист выпущен взамен листа 219 серии 1.420-12 Вып. 3.

Разраб.	Томышева		
Проверил	Ягодкин		
Н.контр.	Ягодкин		

1.420-12.3-1-4

Спецификация позиций арматурных изделий

Стадия	Лист	Листов
Р		1

ЦНИИПРОМЗДАНИЙ

Изделия арматурные

Марка колонны	Арматура класса А-I ГОСТ 5781-82						Арматура класса А-III ГОСТ 5781-82													Всего
	ф6	ф8	ф10	ф12		Итого	ф8	ф10	ф12	ф16	ф18	ф20	ф22	ф25	ф28				Итого	
К25а-1-3	2.2	8.6		2.0		12.8	7.6		4.3		—		58.8						70.7	83.5
К25а-1-4	2.2	8.6		2.0		12.8	7.6		4.3		—		58.8						70.7	83.5
К25а-1-5	2.2	8.6		2.0		12.8	7.6		4.3		—		58.8						70.7	83.5
К25а-1-6	2.2	8.6		2.0		12.8	7.6		4.3		—		58.8						70.7	83.5
К25а-2-3	2.2	8.6		2.0		12.8	7.6		4.3		—		58.8						70.7	83.5
К25а-1	2.2	9.6		2.0		13.8	7.6		8.6		38.0		58.8						108.7	121.5
К25а-1-1, К25а-1-2	2.2	9.6		2.0		13.8	14.4		8.6		—		58.8						75.0	88.8
																			81.8	95.6

продолжение

Изделия закладные

Арматура класса А-I ГОСТ 5781-82				Арматура класса А-III ГОСТ 5781-82										Прокат марки Ст3пс5-1 ГОСТ 535-88													Всего	Общий расход кг
ф5	ф16	ф20	Итого	ф8	ф12	ф16	ф18	ф20	ф22	ф25	ф28	ф36	Итого	ГОСТ 8510-86		Итого	ГОСТ 19903-74*					ГОСТ 8732-78*		Итого	ГОСТ 5915-70		Итого		
														125а-80в			δ10	δ12	δ14	δ16	δ25	Итого	Δ=6...35		Итого	200кг М20		Итого		
0,8			0,8		6,0	6,7		4,0	1,0	4,6	—		22,3	11,8		11,8	21,2	8,8	10,0	3,8		43,8	4,2		4,2				82,9	166,4
0,8			0,8		7,2	6,7		—	1,0	4,6	—		19,5	11,8		11,8	23,0	6,8	—	3,8		35,6	4,2		4,2				71,9	155,4
0,8			0,8		7,2	14,5		4,0	1,0	4,6	—		31,3	11,8		11,8	23,0	27,4	10,0	3,8		64,2	4,2		4,2				112,3	195,8
0,8			0,8		8,6	14,5		—	1,0	4,6	—		29,7	11,8		11,8	26,6	27,1	—	3,8		57,8	4,2		4,2				104,3	187,8
0,8			0,8		6,0	6,7		4,0	1,0	4,6	—		22,3	11,8		11,8	21,2	8,8	10,0	3,8		43,8	4,2		4,2				82,9	204,4
0,8			0,8		4,8	2,8		—	—	—	6,8		14,4	11,8		11,8	7,3	20,4	—	3,8		31,5	4,2		4,2				62,7	151,5
0,8			0,8		4,8	7,6		—	—	—	6,8		19,2	11,8		11,8	7,3	31,0	—	3,8		42,1	4,2		4,2				78,1	173,7

Разраб.	Татышева		1.420-12.3-1-5РС
Проверил	Горбунов		
Н. контр.	Ягодкин		Ведомость расхода стали
			Стадия: Р; Лист: 1; Листов: 21
			ЦНИИПРОМЗДАНИЙ

Инв. № подл. 12

Марка колонны	Изделия арматурные. Арматура класса А-I ГОСТ 5781-82						А-III ГОСТ 5781-82														Всего
	ф6	ф8	ф10	ф12		Итого	ф8	ф10	ф12	ф16	ф18	ф20	ф22	ф25	ф28					Итого	
К26а-1-3	2.2	9.6		2.0		13.8	7.6		8.6				58.8	—						75.0	88.8
К26а-1-5	2.2	9.6		2.0		13.8	7.6		8.6				58.8	—						75.0	88.8
К26а-1-6	2.2	9.6		2.0		13.8	7.6		8.6				58.8	—						75.0	88.8
К26а-2	2.2	9.6		2.0		13.8	7.6		8.6				117.6	—						133.8	147.6
К26а-2-1, К26а-2-2	2.2	9.6		2.0		13.8	14.4		8.6				117.6	—						140.6	154.4
К26а-2-5	2.2	9.6		2.0		13.8	7.6		8.6				117.6	—						133.8	147.6
К26а-2-6	2.2	9.6		2.0		13.8	7.6		8.6				117.6	—						133.8	147.6
К26а-3	—	13.8		2.0		15.8	7.6		8.6				—	151.2						167.4	183.2
К26а-3-2	—	13.8		2.0		15.8	14.4		8.6				—	151.2						174.2	190.0
К26а-3-3	—	13.8		2.0		15.8	7.6		15.4				—	151.2						174.2	190.0

продолжение

Изделия закладные. Арматура класса А-I ГОСТ 5781-82				А-III ГОСТ 5781-82										Прокат марки Ст 3 пс 5-1 ГОСТ 535-88														Всего	Общий расход
														ГОСТ 8510-86		ГОСТ 19903-74*						ГОСТ 8732-78*		ГОСТ 5915-70					
ф8	ф16	ф20	Итого	ф8	ф12	ф16	ф18	ф20	ф22	ф25	ф28	ф36		Итого	Итого	Б10	Б12	Б14	Б16	Б25	Итого	Дис 63,5	Итого	Гайка т20	Итого				кг
0,8			0,8		4,8	2,8					6,8	8,4		22,8	14,0	14,0	7,2	37,0		8,8	17,6	70,6	4,2	4,2				112,4	201.2
0,8			0,8		9,6	10,6					6,8	18,6		45,6	11,8	11,8	14,5	20,4		3,8		38,7	4,2	4,2				101,1	189.9
0,8			0,8		12,0	10,6					6,8	18,6		48,0	11,8	11,8	18,1	20,4		3,8		42,3	4,2	4,2				107,1	195.9
0,8			0,8		4,8	2,8					6,8	—		14,4	11,8	11,8	7,3	20,4		3,8		31,5	4,2	4,2				62,7	210,3
0,8			0,8		4,8	7,6					6,8	—		19,2	11,8	11,8	7,3	31,0		3,8		42,1	4,2	4,2				78,1	232.5
0,8			0,8		9,6	10,6					6,8	18,6		45,6	11,8	11,8	14,5	20,4		3,8		38,7	4,2	4,2				101,1	248.7
0,8			0,8		12,0	10,6					6,8	18,6		48,0	11,8	11,8	18,1	20,4		3,8		42,3	4,2	4,2				107,1	254.7
0,8			0,8		4,8	2,8					6,8	—		14,4	11,8	11,8	7,3	20,4		3,8		31,5	4,2	4,2				62,7	245.9
0,8			0,8		4,8	7,6					6,8	—		19,2	11,8	11,8	7,3	31,0		3,8		42,1	4,2	4,2				78,1	268.1
0,8			0,8		4,8	2,8					6,8	8,4		22,8	14,0	14,0	7,2	37,0		8,8	17,6	70,6	4,2	4,2				112,4	302.4

Марка колонны	Изделия арматурные																					Всего
	Арматура класса																					
	А-I						А-III															
	ГОСТ 5781-82																					
	ф6	ф8	ф10	ф12		Итого	ф8	ф10	ф12	ф16	ф18	ф20	ф22	ф25	ф28						Итого	
К27а-1-3, К27а-1-4	6,9	21,7		5,3		33,9	13,6		8,6		96,4	—	162,4	—	—						281,0	314,9
К27а-1-5, К27а-1-6	6,9	21,7		5,3		33,9	13,6		8,6		96,4	—	162,4	—	—						281,0	314,9
К27а-2-1, К27а-2-2	—	34,6		5,3		39,9	13,6		8,6		—	59,6	—	—	253,8						335,6	375,5
К27а-2-3, К27а-2-4	—	34,6		5,3		39,9	13,6		8,6		—	59,6	—	—	253,8						335,6	375,5
К27а-3-1, К27а-3-2	—	34,6		5,3		39,9	13,6		8,6		—	—	—	420,0	—						442,2	482,1
К27а-3-3, К27а-3-4	—	34,6		5,3		39,9	13,6		8,6		—	—	—	420,0	—						442,2	482,1
К27а-3-5, К27а-3-6	—	34,6		5,3		39,9	13,6		8,6		—	—	—	420,0	—						442,2	482,1
К27а-4-1, К27а-4-2	—	34,6		5,3		39,9	13,6		8,6		—	—	—	—	526,4						548,6	588,5
К27а-4-3, К27а-4-4	—	34,6		5,3		39,9	13,6		8,6		—	—	—	—	526,4						548,6	588,5
К27а-4-5, К27а-4-6	—	34,6		5,3		39,9	13,6		8,6		—	—	—	—	526,4						548,6	588,5

продолжение

Изделия закладные																															Общий расход
Арматура класса																Прокат марки															
А-I				А-III												Ст 3 пс 5-1 ГОСТ 535-88															
ГОСТ 5781-82																ГОСТ 8510-86			ГОСТ 19903-74*							ГОСТ 8732-78*		ГОСТ 5915-70				
ф8	ф16	ф20	Итого	ф8	ф12	ф16	ф18	ф20	ф22	ф25	ф28	ф36		Итого	Л125+80×10		Итого	б10	б12	б14	б16	б25	Итого	Д№ 63,5	Итого	Гайка т20		Итого			
0,8	2,0		2,8		14,4	10,6		8,0	—	9,2		23,4		65,6				31,4	17,6	20,0	3,8	16,0	88,8	4,2	4,2					161,4	476,3
0,8	2,0		2,8		21,6	26,2		8,0	—	9,2		23,4		88,4				42,2	54,8	20,0	3,8	16,0	136,8	4,2	4,2					232,2	547,1
0,8	2,0		2,8		12,0	58,6		8,0	27,6	9,2		23,4		138,8				44,2	17,6	45,5	32,9	16,0	156,2	4,2	4,2					302,0	677,5
0,8	2,0		2,8		14,4	10,6		8,0	—	9,2		23,4		65,6				31,4	17,6	20,0	3,8	16,0	88,8	4,2	4,2					161,4	536,9
0,8	2,0		2,8		12,0	58,6		8,0	27,6	9,2		23,4		138,8				44,2	17,6	45,5	32,9	16,0	156,2	4,8	4,2					302,0	784,1
0,8	2,0		2,8		14,4	10,6		8,0	—	9,2		23,4		65,6				31,4	17,6	20,0	3,8	16,0	88,8	4,2	4,2					161,4	643,5
0,8	2,0		2,8		21,6	26,2		8,0	—	9,2		23,4		88,4				42,2	54,8	20,0	3,8	16,0	136,8	4,2	4,2					232,2	714,3
0,8	2,0		2,8		12,0	58,6		8,0	27,6	9,2		23,4		138,8				44,2	17,6	45,5	32,9	16,0	156,2	4,2	4,2					302,0	890,5
0,8	2,0		2,8		14,4	10,6		8,0	—	9,2		23,4		65,6				31,4	17,6	20,0	3,8	16,0	88,8	4,2	4,2					161,4	749,9
0,8	2,0		2,8		21,6	26,2		8,0	—	9,2		23,4		88,4				42,2	54,8	20,0	3,8	16,0	136,8	4,2	4,2					232,2	820,7

Изделия арматурные

Марка колонны	Арматура класса A-I, ГОСТ 5781-82						Арматура класса A-III, ГОСТ 5781-82												Всего
	ф6	ф8	ф10	ф12		Итого	ф8	ф10	ф12	ф16	ф18	ф20	ф22	ф25	ф28			Итого	
К27а-5-1, К27а-5-2	6,9	21,7		5,3		33,9	13,6		8,6		—	—	162,4		—			184,6	218,5
К27а-5-3, К27а-5-4	6,9	27,7		5,3		33,9	13,6		8,6		—	—	162,4		—			184,6	218,5
К27а-16-1	6,9	21,7		5,3		33,9	13,6		8,6		96,4	—	162,4		—			281,0	314,9
К27а-16-3	6,9	21,7		5,3		33,9	13,6		8,6		96,4	—	162,4		—			281,0	314,9
К27а-17-1	—	34,6		5,3		39,9	13,6		8,6		—	59,6	—		263,2			345,0	384,9
К27а-17-3	—	34,6		5,3		39,9	13,6		8,6		—	59,6	—		263,2			345,0	384,9
К27а-17-5	—	34,6		5,3		39,9	13,6		8,6		—	59,6	—		263,2			345,0	384,9
К28а-1	6,9	23,7		5,3		35,9	13,6		17,2		—	59,6	162,4		—			252,8	288,7
К28а-1-5, К28а-1-6	6,9	23,7		5,3		35,9	13,6		17,2		—	59,6	162,4		—			252,8	288,7
К28а-2	6,9	23,7		5,3		35,9	13,6		17,2		—	—	322,8		—			353,6	389,5

продолжение

Изделия закладные

Арматура класса A-I, ГОСТ 5781-82				Арматура класса A-III, ГОСТ 5781-82									Прокат марки Ст3пс 5-1 ГОСТ 535-88						ГОСТ 8510-86		ГОСТ 19903-74*					ГОСТ 8732-78*		ГОСТ 5915-70		Всего	Общий расход кг
ф8	ф16	ф20	Итого	ф8	ф12	ф16	ф18	ф20	ф22	ф25	ф28	ф36	Итого						Итого		б10	б12	б14	б16	б25	Итого	Т-н. 83,5	Итого	Уголок 75×5	Итого		
0,8	2,0		2,8		12,0	58,6		8,0	27,6	9,2	—	23,4	138,8								44,2	17,6	45,5	32,9	16,0	156,2	4,2	4,2			302,0	520,5
0,8	2,0		2,8		14,4	10,6		8,0	—	9,2	—	23,4	65,6								31,4	17,6	20,0	3,8	16,0	88,8	4,2	4,2			161,4	379,9
0,8	2,0		2,8		12,0	58,6		8,0	27,6	9,2	—	23,4	138,8								44,2	17,6	45,5	32,9	16,0	156,2	4,2	4,2			302,0	616,9
0,8	2,0		2,8		14,4	10,6		8,0	—	9,2	—	23,4	65,6								31,4	17,6	20,0	3,8	16,0	88,8	4,2	4,2			161,4	476,3
0,8	2,0		2,8		12,0	58,6		8,0	27,6	9,2	—	23,4	138,8								44,2	17,6	45,5	32,9	16,0	156,2	4,2	4,2			302,0	686,9
0,8	2,0		2,8		14,4	10,6		8,0	—	9,2	—	23,4	65,6								31,4	17,6	20,0	3,8	16,0	88,8	4,2	4,2			161,4	546,3
0,8	2,0		2,8		21,6	26,2		8,0	—	9,2	—	23,4	88,4								42,2	54,8	20,0	3,8	16,0	136,8	4,2	4,2			232,2	617,1
0,8	—		0,8		9,6	2,8		—	—	—	13,6	30,6	56,6								—	45,2	—	3,8	—	49,0	4,2	4,2			110,6	399,3
0,8	—		0,8		24,0	18,4		—	—	—	13,6	30,6	86,6								21,6	82,4	—	3,8	—	107,8	4,2	4,2			199,4	488,1
0,8	—		0,8		9,6	2,8		—	—	—	13,6	30,6	56,6								—	45,2	—	3,8	—	49,0	4,2	4,2			110,6	500,1

Марка колонны	Изделия арматурные. Арматура класса А-I, ГОСТ 5781-82: ф6	ф8	ф10	ф12		Итого	А-III: ф8	ф10	ф12	ф16	ф18	ф20	ф22	ф25	ф28						Итого	Всего
К28а-2-1, К28а-2-2	6.9	23.7		5.3		35.9	13.6		17.2			—	322.8	—							353.6	389.5
К28а-2-3	6.9	23.7		5.3		35.9	13.6		17.2			—	322.8	—							353.6	389.5
К28а-2-5, К28а-2-6	6.9	23.7		5.3		35.9	13.6		17.2			—	322.8	—							353.6	389.5
К28а-13	6.9	23.7		5.3		35.9	13.6		17.2			59.6	162.4	—							252.8	288.7
К28а-13-1, К28а-13-2	6.9	23.7		5.3		35.9	13.6		17.2			59.6	162.4	—							252.8	288.7
К28а-13-3	6.9	23.7		5.3		35.9	13.6		17.2			59.6	162.4	—							252.8	288.7
К28а-14	—	36.6		5.3		41.9	13.6		17.2			—	—	356.4							387.2	429.1
К28а-14-1, К28а-14-2	—	36.6		5.3		41.9	13.6		17.2			—	—	356.4							387.2	429.1
К28а-14-3	—	36.6		5.3		41.9	13.6		17.2			—	—	356.4							387.2	429.1
К28а-14-5, К28а-14-6	—	36.6		5.3		41.9	13.6		17.2			—	—	356.4							387.2	429.1

продолжение

Изделия закладные. Арматура класса А-I, ГОСТ 5781-82: ф8	ф16	ф20	Итого	А-III: ф8	ф12	ф16	ф18	ф20	ф22	ф25	ф28	ф36		Итого	Прокат марки Ст 3 пс 5-1 ГОСТ 535-88: ГОСТ 8510-86: L125×80×10		Итого	ГОСТ 19903-74*: б10	б12	б14	б16	б25	Итого	ГОСТ 8732-78*: Дн. 63,5		Итого	ГОСТ 5915-70: Гайка т20		Итого	Всего	Общий расход кг
0.8			0.8		9.6	2.8			27.6		13.6	30.6		84.2	—		—	18.8	45.2	25.5	94.1	—	183.6	4.2		4.2				272.8	662.3
0.8			0.8		9.6	2.8			—		13.6	46.2		72.2	4.4		4.4	—	78.4	—	39.0	26.0	143.4	4.2		4.2				225.0	614.5
0.8			0.8		24.0	18.4			—		13.6	30.6		86.6	—		—	21.6	82.4	—	3.8	—	107.8	4.2		4.2				199.4	588.9
0.8			0.8		9.6	2.8			—		13.6	30.6		56.6	—		—	—	45.2	—	3.8	—	49.0	4.2		4.2				110.6	399.3
0.8			0.8		9.6	2.8			27.6		13.6	30.6		84.2	—		—	18.8	45.2	25.5	94.1	—	183.6	4.2		4.2				272.8	561.5
0.8			0.8		9.6	2.8			—		13.6	46.2		72.2	4.4		4.4	—	78.4	—	39.0	26.0	143.4	4.2		4.2				225.0	513.7
0.8			0.8		9.6	2.8			—		13.6	30.6		56.6	—		—	—	45.2	—	3.8	—	49.0	4.2		4.2				110.6	539.7
0.8			0.8		9.6	2.8			27.6		13.6	30.6		84.2	—		—	18.8	45.2	25.5	94.1	—	183.6	4.2		4.2				272.8	701.9
0.8			0.8		9.6	2.8			—		13.6	46.2		72.2	4.4		4.4	—	78.4	—	39.0	26.0	143.4	4.2		4.2				225.0	654.1
0.8			0.8		24.0	18.4			—		13.6	30.6		86.6	—		—	21.6	82.4	—	3.8	—	107.8	4.2		4.2				199.4	628.5

Изделия арматурные

Марка колонны	Арматура класса А-I ГОСТ 5781-82					Арматура класса А-III ГОСТ 5781-82											Всего
	ф6	ф8	ф10	ф12	Итого	ф8	ф10	ф12	ф16	ф18	ф20	ф22	ф25	ф28		Итого	
К29а-1-1, К29а-1-2	13,0	27,7		6,7	47,4	17,0		8,6			116,4	168,6		—		310,6	358,0
К29а-1-3, К29а-1-4	13,0	27,7		6,7	47,4	17,0		8,6			116,4	168,6		—		310,6	358,0
К29а-1-5, К29а-1-6	13,0	27,7		6,7	47,4	17,0		8,6			116,4	168,6		—		310,6	358,0
К29а-2-1, К29а-2-2	13,0	27,7		6,7	47,4	17,0		8,6			176,0	168,6		—		370,2	417,6
К29а-2-3, К29а-2-4	13,0	27,7		6,7	47,4	17,0		8,6			176,0	168,6		—		370,2	417,6
К29а-3-1	13,0	27,7		6,7	47,4	17,0		8,6			232,8	168,6		—		427,0	474,4
К29а-3-3, К29а-3-4	13,0	27,7		6,7	47,4	17,0		8,6			232,8	168,6		—		427,0	474,4
К29а-4-1, К29а-4-2	13,0	27,7		6,7	47,4	17,0		8,6			—	477,6		—		503,2	550,6
К29а-4-3, К29а-4-4	13,0	27,7		6,7	47,4	17,0		8,6			—	477,6		—		503,2	550,6
К29а-5-1, К29а-5-2	6,1	40,6		6,7	53,4	17,0		8,6			116,4	—		547,2		689,2	742,6

продолжение

Изделия закладные

Арматура класса А-I ГОСТ 5781-82				Арматура класса А-III ГОСТ 5781-82									Прокат марки Ст 3пс 5-1 ГОСТ 535-88											Всего	Общий расход
													ГОСТ 8510-86		ГОСТ 19903-74*					ГОСТ 8732-78*		ГОСТ 5915-70				
ф8	ф16	ф20	Итого	ф8	ф12	ф16	ф18	ф20	ф22	ф25	ф28	ф36	Итого	Итого	δ10	δ12	δ14	δ16	δ25	Итого	Итого	Итого	Итого		кг
0,8	2,0		2,8		13,2	58,6		8,0	27,6	10,8		28,5	146,7			46,0	17,6	45,5	32,9	16,0	158,0	6,4	6,4			313,9	671,9
0,8	2,0		2,8		14,4	10,6		8,0	—	10,8		28,5	72,3			31,4	17,6	20,0	3,8	16,0	88,8	6,4	6,4			170,3	528,3
0,8	2,0		2,8		19,2	26,2		8,0	—	10,8		28,5	92,7			38,6	54,8	20,0	3,8	16,0	133,2	6,4	6,4			235,1	593,1
0,8	2,0		2,8		13,2	58,6		8,0	27,6	10,8		28,5	146,7			46,0	17,6	45,5	32,9	16,0	158,0	6,4	6,4			313,9	731,5
0,8	2,0		2,8		14,4	10,6		8,0	—	10,8		28,5	72,3			31,4	17,6	20,0	3,8	16,0	88,8	6,4	6,4			170,3	587,9
0,8	2,0		2,8		13,2	58,6		8,0	27,6	10,8		28,5	146,7			46,0	17,6	45,5	32,9	16,0	158,0	6,4	6,4			313,9	788,3
0,8	2,0		2,8		14,4	10,6		8,0	—	10,8		28,5	72,3			31,4	17,6	20,0	3,8	16,0	88,8	6,4	6,4			170,3	644,7
0,8	2,0		2,8		13,2	58,6		8,0	27,6	10,8		28,5	146,7			46,0	17,6	45,5	32,9	16,0	158,0	6,4	6,4			313,9	864,5
0,8	2,0		2,8		14,4	10,6		8,0	—	10,8		28,5	72,3			31,4	17,6	20,0	3,8	16,0	88,8	6,4	6,4			170,3	720,9
0,8	2,0		2,8		13,2	58,6		8,0	27,6	10,8		28,5	146,7			46,0	17,6	45,5	32,9	16,0	158,0	6,4	6,4			313,9	1056,5

Изделия арматурные

Марка колонны	Арматура класса А-I, ГОСТ 5781-82					Арматура класса А-III, ГОСТ 5781-82											Всего
	ф6	ф8	ф10	ф12	Итого	ф8	ф10	ф12	ф16	ф18	ф20	ф22	ф25	ф28		Итого	
К29а-5-3, К29а-5-4	5,1	40,6		6,7	52,4	17,0		8,6			116,4	—	—	547,2		689,2	742,6
К29а-5-5, К29а-5-6	6,1	40,6		6,7	53,4	17,0		8,6			116,4	—	—	547,2		689,2	742,6
К30а-1	13,0	30,2		6,7	49,9	17,0		17,2			—	376,8	—	—		411,0	460,9
К30а-1-1, К30а-1-2	13,0	30,2		6,7	49,9	17,0		17,2			—	376,8	—	—		411,0	460,9
К30а-1-3	13,0	30,2		6,7	49,9	17,0		17,2			—	376,8	—	—		411,0	460,9
К30а-1-5, К30а-1-6	13,0	30,2		6,7	49,9	17,0		17,2			—	411,2	—	—		445,4	495,3
К30а-2	13,0	30,2		6,7	49,9	17,0		17,2			—	411,2	—	—		445,4	495,3
К30а-2-1, К30а-2-2	13,0	30,2		6,7	49,9	17,0		17,2			—	411,2	—	—		445,4	495,3
К30а-2-3	13,0	30,2		6,7	49,9	17,0		17,2			—	411,2	—	—		445,4	495,3
К30а-3	—	54,5		6,7	61,2	17,0		17,2			—	—	254,8	358,8		647,8	709,0

Изделия закладные (продолжение)

Арматура класса А-I, ГОСТ 5781-82				Арматура класса А-III, ГОСТ 5781-82								Прокат марки Ст3пс 5-1 ГОСТ 535-88												Всего	Общий расход кг
												ГОСТ 8510-86	ГОСТ 19903-74*						ГОСТ 8732-78*		ГОСТ 5915-70				
ф8	ф16	ф20	Итого	ф8	ф12	ф16	ф18	ф20	ф22	ф25	ф28	ф36	Итого	125×80×10	Итого	δ10	δ12	δ14	δ16	δ25	Итого	Dн 63,5	Итого	Гайка М20	Итого		
0,8	2,0		2,8		14,4	10,6		8,0	—	10,8	—	28,5	72,3	—	—	31,4	17,6	20,0	3,8	16,0	88,8	6,4	6,4			170,3	912,9
0,8	2,0		2,8		19,2	26,2		8,0	—	10,8	—	28,5	92,7	—	—	38,6	54,8	20,0	3,8	16,0	133,2	6,4	6,4	-		235,1	977,7
0,8	-		0,8		9,6	2,8		—	—	—	15,6	35,4	63,4	—	—	—	45,2	—	3,8	—	49,0	6,4	6,4			119,6	580,5
0,8	-		0,8		9,6	2,8		—	27,6	—	15,6	35,4	91,0	—	—	18,8	45,2	25,5	94,1	—	183,6	6,4	6,4			281,8	742,7
0,8	-		0,8		9,6	2,8		—	—	—	15,6	51,0	79,0	4,4	4,4	—	78,4	—	13,8	51,2	143,4	6,4	6,4			234,0	694,9
0,8	-		0,8		24,0	18,4		—	—	—	15,6	72,6	130,6	—	—	21,6	45,2	—	3,8	—	70,6	6,4	6,4			208,4	669,3
0,8	-		0,8		9,6	2,8		—	—	—	15,6	35,4	63,4	—	—	—	45,2	—	3,8	—	49,0	6,4	6,4			119,6	614,9
0,8	-		0,8		9,6	2,8		—	27,6	—	15,6	35,4	91,0	—	—	18,8	45,2	25,5	94,1	—	183,6	6,4	6,4			281,8	777,1
0,8	-		0,8		9,6	2,8		—	—	—	15,6	51,0	79,0	4,4	4,4	—	78,4	—	13,8	51,2	143,4	6,4	6,4			234,0	729,3
0,8	-		0,8		9,6	2,8		—	—	—	15,6	35,4	63,4	—	—	—	45,2	—	3,8	—	49,0	6,4	6,4			119,6	828,6

Изделия арматурные

Марка колонны	Арматура класса А-I ГОСТ 5781-82 ф6	ф8	ф10	ф12		Итого	А-III ГОСТ 5781-82 ф8	ф10	ф12	ф16	ф18	ф20	ф22	ф25	ф28						Итого	Всего
К30а-3-1, К30а-3-2	—	54,5		6,7		61,2	17,0		17,2					254,8	358,8						647,8	709,0
К30а-3-3	—	54,5		6,7		61,2	17,0		17,2					254,8	358,8						647,8	709,0
К30а-3-5, К30а-3-6	—	54,5		6,7		61,2	17,0		17,2					254,8	358,8						647,8	709,0
К30а-4	—	54,5		6,7		61,2	17,0		17,2					—	678,0						712,2	773,4
К30а-4-1, К30а-4-2	—	54,5		6,7		61,2	17,0		17,2					—	678,0						712,2	773,4
К30а-4-3	—	54,5		6,7		61,2	17,0		17,2					—	678,0						712,2	773,4
К30а-5-1, К30а-5-2	—	54,5		6,7		61,2	17,0		17,2					—	678,0						712,2	773,4
К30а-5-3	—	54,5		6,7		61,2	17,0		17,2					—	678,0						712,2	773,4
К30а-6	13,0	30,2		6,7		49,9	17,0		17,2					—	376,8						411,0	460,9
К30а-7	—	54,5		6,7		61,2	17,0		17,2					254,8	358,8						647,8	709,0

продолжение

Изделия закладные

Арматура класса А-I ГОСТ 5781-82 ф8	ф16	ф20	Итого	А-III ГОСТ 5781-82 ф8	ф12	ф16	ф18	ф20	ф22	ф25	ф28	ф36		Итого	Прокат марки Ст 3 пс 5-1 ГОСТ 535-88: ГОСТ 8510-86 L125×80×10		Итого	ГОСТ 19903-74* б10	б12	б14	б16	б25	Итого	ГОСТ 8732-78* Дн. 63,5		Итого	ГОСТ 5915-70 Гайка т20		Итого	Всего	Общий расход кг
0,8			0,8		9,6	2,8			27,6		15,6	35,4		91,0	—		—	18,8	45,2	25,5	94,1	—	183,6	6,4		6,4				281,8	990,8
0,8			0,8		9,6	2,8			—		15,6	51,0		79,0	4,4		4,4	—	78,4	—	13,8	51,2	143,4	6,4		6,4				234,0	943,0
0,8			0,8		24,0	18,4			—		15,6	72,6		130,6	—		—	21,6	45,2	—	3,8	—	70,6	6,4		6,4				208,4	917,4
0,8			0,8		9,6	2,8			—		15,6	35,4		63,4	—		—	—	45,2	—	3,8	—	49,0	6,4		6,4				119,6	893,0
0,8			0,8		9,6	2,8			27,6		15,6	35,4		91,0	—		—	18,8	45,2	25,5	94,1	—	183,6	6,4		6,4				281,8	1055,2
0,8			0,8		9,6	2,8			—		15,6	51,0		79,0	4,4		4,4		78,4	—	13,8	51,2	143,4	6,4		6,4				234,0	1007,4
0,8			0,8		9,6	2,8			27,6		15,6	35,4		91,0	—		—	18,8	45,2	25,5	94,1	—	183,6	6,4		6,4				281,8	1055,2
0,8			0,8		9,6	2,8			—		15,6	51,0		79,0	4,4		4,4		78,4	—	13,8	51,2	143,4	6,4		6,4				234,0	1007,4
0,8			0,8		9,6	2,8			—		15,6	35,4		63,4	—		—		45,2	—	3,8	—	49,0	6,4		6,4				119,6	580,5
0,8			0,8		9,6	2,8			—		15,6	35,4		63,4	—		—		45,2	—	3,8	—	49,0	6,4		6,4				119,6	828,6

400209 25

Изделия арматурные

Марка колонны	Арматура класса A-I, ГОСТ 5781-82					Арматура класса A-III, ГОСТ 5781-82												Всего
	ф6	ф8	ф10	ф12	Итого	ф8	ф10	ф12	ф15	ф18	ф20	ф22	ф25	ф28				Итого	
К30а-7-1		54,5		6,7	61,2	17,0		17,2			—	—	254,8	358,8				647,8	709,0
К30а-7-3		54,5		6,7	61,2	17,0		17,2			—	—	254,8	358,8				647,8	709,0
К31о-1-1		14,6		2,6	17,2	15,2		4,3			56,0	—	92,4					167,9	185,1
К31о-1-2		14,6		2,6	17,2	15,2		4,3			56,0	—	92,4					167,9	185,1
К31о-1-3		14,6		2,6	17,2	15,2		4,3			56,0	—	92,4					167,9	185,1
К31о-1-4		14,6		2,6	17,2	15,2		4,3			56,0	—	92,4					167,9	185,1
К31о-1-5		14,6		2,6	17,2	15,2		4,3			56,0	—	92,4					167,9	185,1
К31о-1-6		14,6		2,6	17,2	15,2		4,3			56,0	—	92,4					167,9	185,1
К31о-2-1		14,6		2,6	17,2	15,2		4,3			—	67,6	92,4					179,5	195,7
К31о-2-2		14,6		2,6	17,2	15,2		4,3			—	67,6	92,4					179,5	195,7

продолжение

Изделия закладные

Арматура класса A-I, ГОСТ 5781-82				Арматура класса A-III, ГОСТ 5781-82									Прокат марки Ст3пс5-1 ГОСТ 535-88												Всего	Общий расход
													ГОСТ 8510-86		ГОСТ 19903-74*					ГОСТ 8732-78*		ГОСТ 5915-70				
ф8	ф16	ф20	Итого	ф8	ф12	ф16	ф18	ф20	ф22	ф25	ф28	ф36	Итого	Уголок 125×80×10	Итого	б10	б12	б14	б16	б25	Итого	Труба Dнар 63,5	Итого	Гайка М20		Итого		
0,8	—		0,8		9,6	2,8		—	27,6	—	13,6	35,4	91,0	—		—	18,8	45,2	25,5	94,1	—	183,6	6,4		6,4				281,8	990,8
0,8	—		0,8		9,6	2,8		—	—	—	13,6	51,0	79,0	4,4		4,4	—	18,4	—	13,8	51,2	143,4	6,4		6,4				234,0	943,0
0,8	1,0		1,8		4,8	14,3		4,0	9,2	4,6	—	22,3	59,2	—		—	12,1	8,8	18,5	17,3	8,0	64,7	4,2		4,2				129,9	315,0
0,8	1,0		1,8		6,0	14,3		4,0	9,2	4,6	—	22,3	60,4	—		—	13,9	8,8	18,5	17,3	8,0	66,5	4,2		4,2				132,9	318,0
0,8	1,0		1,8		6,0	3,9		4,0	—	4,6	—	11,7	30,2	—		—	13,9	8,8	15,6	7,6	8,0	53,9	4,2		4,2				90,1	275,2
0,8	1,0		1,8		7,2	3,9		4,0	—	4,6	—	11,7	31,4	—		—	15,7	8,8	15,6	7,6	8,0	55,7	4,2		4,2				93,1	278,2
0,8	1,0		1,8		7,2	17,3		4,0	—	4,6	—	11,7	44,8	—		—	15,7	27,4	10,0	7,6	8,0	68,7	4,2		4,2				119,5	304,6
0,8	1,0		1,8		9,6	17,3		4,0	—	4,6	—	11,7	47,2	—		—	19,3	27,4	10,0	7,6	8,0	72,3	4,2		4,2				125,5	310,6
0,8	1,0		1,8		4,8	14,3		4,0	9,2	4,6	—	22,3	59,2	—		—	12,1	8,8	18,5	17,3	8,0	64,7	4,2		4,2				129,9	325,6
0,8	1,0		1,8		6,0	14,3		4,0	9,2	4,6	—	22,3	60,4	—		—	13,9	8,8	18,5	17,3	8,0	66,5	4,2		4,2				132,9	328,6

Изделия арматурные

Марка колонны	Арматура класса А-I ГОСТ 5781-82					Арматура класса А-III ГОСТ 5781-82											Всего
	ф6	ф8	ф10	ф12	Итого	ф8	ф10	ф12	ф16	ф18	ф20	ф22	ф25	ф28	ф32	Итого	
К31а-2-3		14,6		2,6	17,2	15,2		4,3				67,6	92,4	—	—	179,5	195,7
К31а-2-4		14,6		2,6	17,2	15,2		4,3				67,6	92,4	—	—	179,5	195,7
К31а-3-1		14,6		2,6	17,2	15,2		4,3				67,6	92,4	—	—	179,5	195,7
К31а-3-2		14,6		2,6	17,2	15,2		4,3				67,6	92,4	—	—	179,5	195,7
К31а-4-1		14,6		2,6	17,2	15,2		4,3				—	—	56,0	151,6	227,1	244,3
К31а-4-2		14,6		2,6	17,2	15,2		4,3				—	—	56,0	151,6	227,1	244,3
К31а-4-3		14,6		2,6	17,2	15,2		4,3				—	—	56,0	151,6	227,1	244,3
К31а-4-4		14,6		2,6	17,2	15,2		4,3				—	—	56,0	151,6	227,1	244,3
К31а-4-5		14,6		2,6	17,2	15,2		4,3				—	—	56,0	151,6	227,1	244,3
К31а-4-6		14,6		2,6	17,2	15,2		4,3				—	—	56,0	151,6	227,1	244,3

продолжение

Изделия закладные

Арматура класса А-I ГОСТ 5781-82				Арматура класса А-III ГОСТ 5781-82										Прокат марки Ст3пс5-1 ГОСТ 535-88												Всего	Общий расход
														ГОСТ 8510-86			ГОСТ 19903-74*							ГОСТ 18732-78*		ГОСТ 5915-70			
ф8	ф16	ф20	Итого	ф8	ф12	ф16	ф18	ф20	ф22	ф25	ф28	ф36	Итого	125×80×10	Итого	δ10	δ12	δ14	δ16	δ25	Итого	Dн=63,5	Итого	Гайка М20	Итого		кг
0,8	1,0		1,8		6,0	3,9		4,0	—	4,6		11,7	30,2			13,9	8,8	15,6	7,6	8,0	53,9	4,2	4,2			90,1	285,8
0,8	1,0		1,8		7,2	3,9		4,0	—	4,6		11,7	31,4			15,7	8,8	15,6	7,6	8,0	55,7	4,2	4,2			93,1	288,8
0,8	1,0		1,8		4,8	14,3		4,0	9,2	4,6		22,3	59,2			12,1	8,8	18,5	17,3	8,0	64,7	4,2	4,2			129,9	325,6
0,8	1,0		1,8		6,0	14,3		4,0	9,2	4,6		22,3	60,4			13,9	8,8	18,5	17,3	8,0	66,5	4,2	4,2			132,9	328,6
0,8	1,0		1,8		4,8	14,3		4,0	9,2	4,6		22,3	59,2			12,1	8,8	18,5	17,3	8,0	64,7	4,2	4,2			129,9	374,2
0,8	1,0		1,8		6,0	14,3		4,0	9,2	4,6		22,3	60,4			13,9	8,8	18,5	17,3	8,0	66,5	4,2	4,2			132,9	377,2
0,8	1,0		1,8		6,0	3,9		4,0	—	4,6		11,7	30,2			13,9	8,8	15,6	7,6	8,0	53,9	4,2	4,2			90,1	334,4
0,8	1,0		1,8		7,2	3,9		4,0	—	4,6		11,7	31,4			15,7	8,8	15,6	7,6	8,0	55,7	4,2	4,2			93,1	337,4
0,8	1,0		1,8		7,2	17,3		4,0	—	4,6		11,7	44,6			15,7	27,4	10,0	7,6	8,0	68,7	4,2	4,2			119,5	363,8
0,8	1,0		1,8		9,6	17,3		4,0	—	4,6		11,7	47,2			19,3	27,4	10,0	7,6	8,0	72,3	4,2	4,2			125,5	369,8

Изделия арматурные

Марка колонны	Арматура класса А-I ГОСТ 5781-82 ф6	ф8	ф10	ф12		Итого	А-III ГОСТ 5781-82 ф8	ф10	ф12	ф16	ф18	ф20	ф22	ф25	ф28	ф32					Итого	Всего
К32а-1	-	15,6		2,6		18,2	15,2		8,6			-	54,4	92,4	-	-					170,6	188,8
К32а-2	-	15,6		2,6		18,2	15,2		8,6			-	-	75,6	116,0	-					215,4	233,6
К32а-2-1, К32а-2-2	-	15,6		2,6		18,2	15,2		8,6			-	-	75,6	116,0	-					215,4	233,6
К32а-2-5	-	15,6		2,6		18,2	15,2		8,6			-	-	75,6	116,0	-					215,4	233,6
К32а-3	-	15,6		2,6		18,2	15,2		8,6			-	-	-	98,8	151,6					274,2	292,4
К32а-3-1, К32а-3-2	-	15,6		2,6		18,2	15,2		8,6			-	-	-	98,8	151,6					274,2	292,4
К32а-3-3	-	15,6		2,6		18,2	15,2		8,6			-	-	-	98,8	151,6					274,2	292,4
К33а-1-1, К33а-1-2	14,3	10,2		13,1		37,6	17,0		8,6			128,4	183,0	-	-	-					337,0	374,6
К33а-1-3, К33а-1-4	14,3	10,2		13,1		37,6	17,0		8,6			128,4	183,0	-	-	-					337,0	374,6
К33а-1-5, К33а-1-6	14,3	10,2		13,1		37,6	17,0		8,6			128,4	183,0	-	-	-					337,0	374,6

продолжение

Изделия закладные

Арматура класса А-I ГОСТ 5781-82 ф8	ф16	ф20	Итого	А-III ГОСТ 5781-82 ф8	ф12	ф16	ф18	ф20	ф22	ф25	ф28	ф36		Итого	Прокат марки Ст 3 пс 5-1 ГОСТ 535-88 ГОСТ 8510-86 L125×8 вх10		Итого	ГОСТ 19903-74* б10	б12	б14	б16	б25	Итого	ГОСТ 8732-78* Тип 63,5		Итого	ГОСТ 5915-70 Гайка т20		Итого	Всего	Общий расход кг
0,8	-		0,8		4,8	5,6		-	-	-	6,8	15,3		32,5	-		-	-	22,6	-	7,6	-	30,2	4,2		4,2				67,7	256,5
0,8	-		0,8		4,8	5,6		-	-	-	6,8	15,3		32,5	-		-	-	22,6	-	7,6	-	30,2	4,2		4,2				67,7	301,3
0,8	-		0,8		4,8	10,4		-	9,2	-	6,8	25,9		57,1	-		-	-	22,6	8,5	17,3	-	48,4	4,2		4,2				110,5	344,1
0,8	-		0,8		9,6	13,4		-	-	-	6,8	15,3		45,1	-		-	7,2	41,2	-	7,6	-	56,0	4,2		4,2				106,1	339,7
0,8	-		0,8		4,8	5,6		-	-	-	6,8	15,3		32,5	-		-	-	22,6	-	7,6	-	30,2	4,2		4,2				67,7	360,1
0,8	-		0,8		4,8	10,4		-	9,2	-	6,8	25,9		57,1	-		-	-	22,6	8,5	17,3	-	48,4	4,2		4,2				110,5	402,9
0,8	-		0,8		4,8	5,6		-	-	-	6,8	23,1		40,3	2,2		2,2	-	39,2	-	12,6	25,6	77,4	4,2		4,2				124,9	417,3
0,8	2,0		2,8		14,4	58,6		8,0	27,6	10,8	-	28,5		147,9	-		-	47,8	17,6	45,5	32,9	16,0	159,8	6,4		8,4				316,9	691,5
0,8	2,0		2,8		15,6	10,6		8,0	-	10,8	-	28,5		73,5	-		-	33,2	17,6	20,0	3,8	16,0	90,6	6,4		6,4				173,3	547,9
0,8	2,0		2,8		21,6	26,2		8,0	-	10,8	-	28,5		95,1	-		-	42,2	54,8	20,0	3,8	16,0	136,8	6,4		6,4				241,1	615,7

Изделия арматурные

Марка колонны	Арматура класса А-I, ГОСТ 5781-82						Арматура класса А-III, ГОСТ 5781-82												Всего
	ф6	ф8	ф10	ф12		Итого	ф8	ф10	ф12	ф16	ф18	ф20	ф22	ф25	ф28				Итого	
К-33а-2-1, К-33а-2-2	14,3	10,2		13,1		37,6	17,0		8,6			256,8	183,0						465,4	503,0
К-33а-2-3, К-33а-2-4	14,3	10,2		13,1		37,6	17,0		8,6			256,8	183,0						465,4	503,0
К-33а-3-1, К-33а-3-2	14,3	10,2		13,1		37,6	17,0		8,6			128,4	365,0						465,4	503,0
К-33а-3-3, К-33а-3-4	14,3	10,2		13,1		37,6	17,0		8,6			128,4	365,0						465,4	503,0
К-33а-4-1, К-33а-4-2	14,3	10,2		13,1		37,6	17,0		8,6			—	519,8						545,4	583,0
К-33а-4-3, К-33а-4-4	14,3	10,2		13,1		37,6	17,0		8,6			—	519,8						545,4	583,0
К-34а-1	14,2	12,7		6,7		33,6	17,0		17,2			—	331,6						365,8	399,4
К-34а-1-1, К-34а-1-2	14,2	12,7		6,7		33,6	17,0		17,2			—	331,6						365,8	399,4
К-34а-1-3	14,2	12,7		6,7		33,6	17,0		17,2			—	331,6						365,8	399,4
К-34а-1-5, К-34а-1-6	14,2	12,7		6,7		33,6	17,0		17,2			—	331,6						365,8	399,4

продолжение

Изделия закладные

Арматура класса А-I, ГОСТ 5781-82				Арматура класса А-III, ГОСТ 5781-82										Прокат марки Ст3пс 5-1 ГОСТ 535-88												Всего	Общий расход
														ГОСТ 8510-86		ГОСТ 19903-74*						ГОСТ 8732-78*		ГОСТ 5915-70					
ф8	ф16	ф20	Итого	ф8	ф12	ф16	ф18	ф20	ф22	ф25	ф28	ф36	Итого	1125×80×10	Итого	δ10	δ12	δ14	δ16	δ25	Итого	Dот 63,5	Итого	Гайка М20	Итого		
0,8	2,0		2,8		14,4	58,6		8,0	27,6	10,8	—	28,5	147,9	—	—	47,8	17,6	45,5	32,9	16,0	159,8	6,4	6,4			316,9	819,9
0,8	2,0		2,8		15,6	10,6		8,0	—	10,8	—	28,5	73,5	—	—	33,2	17,6	20,0	3,8	16,0	90,6	6,4	6,4			173,3	676,3
0,8	2,0		2,8		14,4	58,6		8,0	27,6	10,8	—	28,5	147,9	—	—	47,8	17,6	45,5	32,9	16,0	159,8	6,4	6,4			316,9	819,9
0,8	2,0		2,8		15,6	10,6		8,0	—	10,8	—	28,5	73,5	—	—	33,2	17,6	20,0	3,8	16,0	90,6	6,4	6,4			173,3	676,3
0,8	2,0		2,8		14,4	58,6		8,0	27,6	10,8	—	28,5	147,9	—	—	47,8	17,6	45,5	32,9	16,0	159,8	6,4	6,4			316,9	899,9
0,8	2,0		2,8		15,6	10,6		8,0	—	10,8	—	28,5	73,5	—	—	33,2	17,6	20,0	3,8	16,0	90,6	6,4	6,4			173,3	756,3
0,8	—		0,8		9,6	2,8		—	—	—	15,6	35,4	63,4	—	—	—	45,2	—	3,8	—	49,0	6,4	6,4			119,6	519,0
0,8	—		0,8		9,6	2,8		—	27,6	—	15,6	35,4	91,0	—	—	18,8	45,2	25,1	94,1	—	183,6	6,4	6,4			281,8	681,2
0,8	—		0,8		9,6	2,8		—	—	—	15,6	51,0	79,0	4,4	4,4	—	78,4	—	13,8	51,2	143,4	6,4	6,4			234,0	633,4
0,8	—		0,8		24,0	18,4		—	—	—	15,6	72,6	130,6	—	—	21,6	45,2	—	3,8	—	70,6	6,4	6,4			208,4	607,8

1.420-12.3-1-5Рс

Лист 12

Копировал 29

Марка колонны	Изделия арматурные. Арматура класса А-I. ГОСТ 5781-82. ф6	ф8	ф10	ф12	Итого	А-III. ф8	ф10	ф12	ф16	ф18	ф20	ф22	ф25	ф28	Итого	Всего
К340-2	14,2	12,7		6,7	33,6	17,0		17,2				454,0	—	—	488,2	521,8
К340-2-1, К340-2-2	14,2	12,7		6,7	33,6	17,0		17,2				454,0	—	—	488,2	521,8
К340-2-3	14,2	12,7		6,7	33,6	17,0		17,2				454,0	—	—	488,2	521,8
К340-3	—	39,4		6,7	46,1	17,0		17,2				—	592,4	—	626,6	672,7
К340-3-1, К340-3-2	—	39,4		6,7	46,1	17,0		17,2				—	592,4	—	626,6	672,7
К340-3-3	—	39,4		6,7	46,1	17,0		17,2				—	592,4	—	626,6	672,7
К340-3-5, К340-3-6	—	39,4		6,7	46,1	17,0		17,2				—	592,4	—	626,6	672,7
К340-4	—	39,4		6,7	46,1	17,0		17,2				—	—	844,8	879,0	925,1
К340-4-1, К340-4-2	—	39,4		6,7	46,1	17,0		17,2				—	—	844,8	879,0	925,1
К340-4-3	—	39,4		6,7	46,1	17,0		17,2				—	—	844,8	879,0	925,1

продолжение

Изделия закладные. Арматура класса А-I. ГОСТ 5781-82. ф8	ф16	ф20	Итого	А-III. ф8	ф12	ф16	ф18	ф20	ф22	ф25	ф28	ф36	Итого	Прокат марки Ст 3 по 5-1 ГОСТ 535-88. ГОСТ 8510-86 ∠125×80×10	Итого	ГОСТ 19903-74*. б10	б12	б14	б16	б25	Итого	ГОСТ 8732-78*. Фм=63,5	Итого	ГОСТ 5915-70. Гайка м20	Итого	Всего	Общий расход кг
0,8			0,8		9,6	2,8			—		15,6	35,4	63,4	—	—	—	45,2	—	3,8	—	49,0	6,4	6,4			119,6	641,4
0,8			0,8		9,6	2,8			27,6		15,6	35,4	91,0	—	—	18,8	45,2	25,5	94,1	—	183,6	6,4	6,4			281,8	803,6
0,8			0,8		9,6	2,8			—		15,6	51,0	79,0	4,4	4,4	—	78,4	—	13,8	51,2	143,4	6,4	6,4			234,0	755,8
0,8			0,8		9,6	2,8			—		15,6	35,4	63,4	—	—	—	45,2	—	3,8	—	49,0	6,4	6,4			119,6	792,3
0,8			0,8		9,6	2,8			27,6		15,6	35,4	91,0	—	—	18,8	45,2	25,5	94,1	—	183,6	6,4	6,4			281,8	954,5
0,8			0,8		9,6	2,8			—		15,6	51,0	79,0	4,4	4,4	—	78,4	—	13,8	51,2	143,4	6,4	6,4			234,0	906,7
0,8			0,8		24,0	18,4			—		15,6	72,6	130,6	—	—	21,6	45,2	—	3,8	—	70,6	6,4	6,4			208,4	881,1
0,8			0,8		9,6	2,8			—		15,6	35,4	63,4	—	—	—	45,2	—	3,8	—	49,0	6,4	6,4			119,6	1044,7
0,8			0,8		9,6	2,8			27,6		15,6	35,4	91,0	—	—	18,8	45,2	25,5	94,1	—	183,6	6,4	6,4			281,8	1206,9
0,8			0,8		9,6	2,8			—		15,6	51,0	79,0	4,4	4,4	—	78,4	—	13,8	51,2	143,4	6,4	6,4			234,0	1159,1

Марка колонны	Изделия арматурные. Арматура класса А-I. ГОСТ 5781-82: ф6	ф8	ф10	ф12		Итого	А-III: ф8	ф10	ф12	ф16	ф18	ф20	ф22	ф25	ф28						Итого	Всего
К34а-5-1, К34а-5-2	—	39,4		6,7		46,1	17,0		17,2			—	—	844,8							879,0	925,1
К34а-6	14,2	12,7		6,7		33,6	17,0		17,2			—	454,0	—							488,2	521,8
К38а-1	6,4	22,8		4,6		33,8	6,0		17,2			—	299,2	—							322,4	356,2
К38а-1-1, К38а-1-2	6,4	22,8		4,6		33,8	6,0		17,2			—	299,2	—							322,4	356,2
К38а-1-5, К38а-1-6	6,4	22,8		4,6		33,8	6,0		17,2			—	299,2	—							322,4	356,2
К38а-13	—	34,8		4,6		39,4	6,0		17,2			—	—	386,4							409,6	449,0
К38а-2-1, К38а-2-2	—	34,8		4,6		39,4	6,0		17,2			—	—	386,4							409,6	449,0
К40а-1	6,4	23,2		6,1		35,7	9,4		17,2			124,0	140,8	181,6							473,0	508,7
К40а-1-1, К40а-1-2	6,4	23,2		6,1		35,7	9,4		17,2			124,0	140,8	181,6							473,0	508,7
К40а-1-5, К40а-1-6	6,4	23,2		6,1		35,7	9,4		17,2			124,0	140,8	181,6							473,0	508,7

продолжение

Изделия закладные. Арматура класса А-I. ГОСТ 5781-82: ф8	ф16	ф20	Итого	А-III: ф8	ф12	ф16	ф18	ф20	ф22	ф25	ф28	ф36		Итого	Прокат марки Ст3пс5-1 ГОСТ 535-88. ГОСТ 8510-86: Ст25х 180х10		Итого	ГОСТ 19903-74*: б10	б12	б14	б16	б25	Итого	ГОСТ 8732-78*: Дн=63,5		Итого	ГОСТ 5915-70: Гайка М20		Итого	Всего	Общий расход кг.
0,8			0,8		9,6	2,8			27,6		15,6	35,4		91,0	—		—	18,8	45,2	25,5	94,1		183,6	6,4		6,4				281,8	1206,9
0,8			0,8		9,6	2,8			—		15,6	35,4		63,4	—		—	—	45,2	—	3,8		49,0	6,4		6,4				119,6	641,4
0,8			0,8		9,6	—			—		13,6	56,1		79,3	11,8		11,8	7,3	2,2	—	—		9,5	4,2		4,2				105,6	461,8
0,8			0,8		9,6	4,8			9,2		13,6	56,1		93,3	11,8		11,8	26,1	12,8	8,5	70,9		118,3	4,2		4,2				228,4	584,6
0,8			0,8		24,0	15,6			—		13,6	56,1		109,3	11,8		11,8	28,9	39,4	—	—		68,3	4,2		4,2				194,4	550,6
0,8			0,8		9,6	—			—		13,6	56,1		79,3	11,8		11,8	7,3	2,2	—	—		9,5	4,2		4,2				105,6	554,6
0,8			0,8		9,6	4,8			9,2		13,6	56,1		93,3	11,8		11,8	26,1	12,8	8,5	70,9		118,3	4,2		4,2				228,4	677,4
0,8			0,8		9,6	—			—		15,6	20,1		45,3	11,8		11,8	7,3	43,0	—	—		50,3	6,4		6,4				114,6	623,3
0,8			0,8		9,6	4,8			9,2		15,6	20,1		59,3	11,8		11,8	26,1	53,6	8,5	70,9		159,1	6,4		6,4				237,4	746,1
0,8			0,8		24,0	15,6			—		15,6	20,1		75,3	11,8		11,8	28,9	80,2	—	—		109,1	6,4		6,4				203,4	712,1

Марка колонны	Изделия арматурные. Арматура класса А-I, ГОСТ 5781-82					Изделия арматурные. Арматура класса А-III, ГОСТ 5781-82										Всего
	ф6	ф8	ф10	ф12	Итого	ф8	ф10	ф12	ф16	ф18	ф20	ф22	ф25	ф28	Итого	
К420-1-1	2,9	5,4		—	8,3	13,6		—			—	149,6	—	—	163,2	171,5
К420-1-3	2,9	5,4		—	8,3	13,6		—			—	149,6	—	—	163,2	171,5
К420-1-5	2,9	5,4		—	8,3	13,6		—			—	149,6	—	—	163,2	171,5
К420-2-1	—	10,8		—	10,8	13,6		—			—	—	193,6	—	207,2	218,0
К420-2-3	—	10,8		—	10,8	13,6		—			—	—	193,6	—	207,2	218,0
К420-2-5	—	10,8		—	10,8	13,6		—			—	—	193,6	—	207,2	218,0
К430-1-2	6,9	43,7		8,2	58,8	21,8		8,6			132,8	74,0	—	263,2	500,4	559,2
К430-1-4	6,9	43,7		8,2	58,8	21,8		8,6			132,8	74,0	—	263,2	500,4	559,2
К430-1-6	6,9	43,7		8,2	58,8	21,8		8,6			132,8	74,0	—	263,2	500,4	559,2
К430-2-2	6,9	43,7		8,2	58,8	21,8		8,6			132,8	—	—	526,4	689,6	748,4

продолжение

Изделия закладные. Арматура класса А-I, ГОСТ 5781-82				Арматура класса А-III, ГОСТ 5781-82										Прокат марки Ст3пс 5-1, ГОСТ 535-88										Всего	Общий расход
ф8	ф16	ф20	Итого	ф8	ф12	ф16	ф18	ф20	ф22	ф25	ф28	ф36	Итого	ГОСТ 8570-86			ГОСТ 19903-74*						ГОСТ 8732-78*		ГОСТ 5915-70				кг
														4,135 и более	Итого		δ10	δ12	δ14	δ16	δ25	Итого	Дл. 63,5	Итого	Длина 220	Итого		
0,8	—	0,8		5,4	6,7		—	—	9,2			—	21,3				14,3	8,8	8,5	13,5	—	45,1	4,2	4,2			71,4	242,9
0,8	—	0,8		5,4	6,7		—	—				—	12,1				14,3	8,8	—	3,8	—	26,9	4,2	4,2			44,0	215,5
0,8	—	0,8		10,2	14,5		—	—				—	24,7				21,5	27,4	—	3,8	—	52,7	4,2	4,2			82,4	253,9
0,8	—	0,8		5,4	6,7		—	—	9,2			—	21,3				14,3	8,8	8,5	13,5	—	45,1	4,2	4,2			71,4	289,4
0,8	—	0,8		5,4	6,7		—	—				—	12,1				14,3	8,8	—	3,8	—	26,9	4,2	4,2			44,0	262,0
0,8	—	0,8		10,2	14,5		—	—				—	24,7				21,5	27,4	—	3,8	—	52,7	4,2	4,2			82,4	300,4
0,8	2,0	2,8		14,4	58,8		8,0	27,6				34,5	143,1				33,4	32,0	57,9	32,9	16,0	172,2	6,4	6,4			324,5	883,7
0,8	2,0	2,8		14,4	10,6		8,0	—				34,5	67,5				17,0	32,0	32,4	3,8	16,0	101,2	6,4	6,4			177,9	737,1
0,8	2,0	2,8		19,2	26,2		8,0	—				34,5	87,9				24,2	69,2	38,4	3,8	16,0	145,6	6,4	6,4			242,7	801,9
0,8	2,0	2,8		14,4	58,8		8,0	27,6				34,5	143,1				33,4	32,0	57,9	32,9	16,0	172,2	6,4	6,4			324,5	1072,9

Марка колонны	Изделия арматурные. Арматура класса А-I. ГОСТ 5781-82						Арматура класса А-III. ГОСТ 5781-82														Всего
	ф6	ф8	ф10	ф12		Итого	ф8	ф10	ф12	ф16	ф18	ф20	ф22	ф25	ф28					Итого	
К43а-2-4	6,9	43,7		8,2		58,8	21,8		8,6			132,8	—		526,4					689,6	748,4
К43а-2-6	6,9	43,7		8,2		58,8	21,8		8,6			132,8	—		526,4					689,6	748,4
К43б-1-4	6,9	43,7		8,2		58,8	21,8		8,6			132,8	74,0		263,2					500,4	559,2
К43б-1-6	6,9	43,7		8,2		58,8	21,8		8,6			132,8	74,0		263,2					500,4	559,2
К43б-2-2	6,9	43,7		8,2		58,8	21,8		8,6			132,8	—		526,4					689,6	748,4
К43б-2-4	6,9	43,7		8,2		58,8	21,8		8,6			132,8	—		526,4					689,6	748,4
К43б-2-6	6,9	43,7		8,2		58,8	21,8		8,6			132,8	—		526,4					689,6	748,4
К44а-1-2	3,2	6,0		—		9,2	13,6		—			—	160,0		—					173,6	182,8
К44а-1-4	3,2	6,0		—		9,2	13,6		—			—	160,0		—					173,6	182,8
К44а-1-6	3,2	6,0		—		9,2	13,6		—			—	160,0		—					173,6	182,8

продолжение

Изделия закладные. Арматура класса А-I. ГОСТ 5781-82				Арматура класса А-III. ГОСТ 5781-82										Прокат марки Ст 3 пс 5-1 ГОСТ 535-88. ГОСТ 8510-86			ГОСТ 19903-74*						ГОСТ 8732-78*		ГОСТ 5915-70		Всего	Общий расход
ф8	ф16	ф20	Итого	ф8	ф12	ф16	ф18	ф20	ф22	ф25	ф28	ф36	Итого	125×80×10		Итого	б10	б12	б14	б16	б25	Итого	Ди=63,5	Итого	Гайка м20	Итого		кг
0,8	2,0		2,8		14,4	10,6		8,0	—			34,5	67,5				17,0	32,0	32,4	3,8	16,0	101,2	6,4	6,4			177,9	926,3
0,8	2,0		2,8		19,2	26,2		8,0	—			34,5	87,9				24,2	69,2	32,4	3,8	16,0	145,6	6,4	6,4			242,7	991,1
0,8	2,0		2,8		14,4	10,6		8,0	—			35,4	68,4				17,0	32,0	32,4	3,8	16,0	101,2	6,4	6,4			178,8	738,0
0,8	2,0		2,8		19,2	26,2		8,0	—			35,4	88,8				24,2	69,2	32,4	3,8	16,0	145,6	6,4	6,4			243,6	802,8
0,8	2,0		2,8		14,4	58,6		8,0	27,6			35,4	144,0				33,4	32,0	57,9	32,9	16,0	172,2	6,4	6,4			325,4	1073,8
0,8	2,0		2,8		14,4	10,6		8,0	—			35,4	68,4				17,0	32,0	32,4	3,8	16,0	101,2	6,4	6,4			178,8	927,2
0,8	2,0		2,8		19,2	26,2		8,0	—			35,4	88,8				24,2	69,2	32,4	3,8	16,0	145,6	6,4	6,4			243,6	992,0
0,8	—		0,8		6,6	6,7		—	9,2			—	22,5				16,1	8,8	8,5	13,5	—	46,9	4,2	4,2			74,4	257,2
0,8	—		0,8		6,6	6,7		—	—			—	13,3				16,1	8,8	—	3,8	—	28,7	4,2	4,2			47,0	229,8
0,8	—		0,8		9,0	14,5		—	—			—	23,5				19,7	27,4	—	3,8	—	50,9	4,2	4,2			79,4	262,2

Марка колонны	Изделия арматурные. Арматура класса А-I ГОСТ 5781-82						Арматура класса А-III ГОСТ 5781-82											Прокат марки Ст3 ПС 5-1 ГОСТ 535-88 ГОСТ 19903-74*				Всего
	ф6	ф8	ф10	ф12		Итого	ф8	ф10	ф12	ф16	ф18	ф20	ф22	ф25	ф28	ф32	Итого	б12			Итого	
К44а-2-2	—	12,0		—		12,0	13,6		—	—		—		205,6	—	—	219,2	—			—	231,2
К44а-2-4	—	12,0		—		12,0	13,6		—	—		—		205,6	—	—	219,2	—			—	231,2
К44а-2-6	—	12,0		—		12,0	13,6		—	—		—		205,6	—	—	219,2	—			—	231,2
К45а-1-2	2,7	18,4		4,1		25,2	24,8		4,3	—		57,6		—	112,8	151,6	351,1	—			—	376,3
К45а-1-4	2,7	18,4		4,1		25,2	24,8		4,3	—		57,6		—	112,8	151,6	351,1	—			—	376,3
К45а-1-6	2,7	18,4		4,1		25,2	24,8		4,3	—		57,6		—	112,8	151,6	351,1	—			—	376,3
К46а-1-2	3,4	28,9		7,5		39,8	20,9		—	9,6		66,8		334,0	—	—	431,3	3,4			3,4	474,5
К46а-1-4	3,4	28,9		7,5		39,8	20,9		—	9,6		66,8		334,0	—	—	431,3	3,4			3,4	474,5
К46а-1-6	3,4	28,9		7,5		39,8	20,9		—	9,6		66,8		334,0	—	—	431,3	3,4			3,4	474,5
К46а-2-2	3,4	28,9		7,5		39,8	20,9		—	9,6		66,8		—	419,6	—	516,9	3,4			3,4	560,1

продолжение

Изделия закладные. Арматура класса А-I ГОСТ 5781-82				Арматура класса А-III ГОСТ 5781-82										Прокат марки Ст3 пс 5-1 ГОСТ 535-88 ГОСТ 8510-86			ГОСТ 19903-74*						ГОСТ 8732-78*		ГОСТ 5915-70			Всего	Общий расход
ф8	ф16	ф20	Итого	ф8	ф12	ф16	ф18	ф20	ф22	ф25	ф28	ф36	Итого	L125×80×10		Итого	б10	б12	б14	б16	б25	Итого	Ф.кс 63,5	Итого	Гайка м20		Итого		кг
0,8	—	—	0,8		6,6	6,7		—	9,2	—		—	22,5				16,1	8,8	8,5	13,5	—	46,9	4,2	4,2	—		—	74,4	305,6
0,8	—	—	0,8		6,6	6,7		—	—	—		—	13,3				16,1	8,8	—	3,8	—	28,7	4,2	4,2	—		—	47,0	278,2
0,8	—	—	0,8		9,0	14,5		—	—	—		—	23,5				19,7	27,4	—	3,8	—	50,9	4,2	4,2	—		—	79,4	310,6
0,8	1,0	—	1,8		6,0	13,9		4,0	9,2	6,2		17,7	57,0				13,9	25,3	18,5	13,5	8,0	79,2	6,4	6,4	—		—	144,4	520,7
0,8	1,0	—	1,8		6,0	9,1		4,0	—	6,2		17,7	43,0				13,9	14,7	10,0	3,8	8,0	50,4	6,4	6,4	—		—	101,6	477,9
0,8	1,0	—	1,8		7,2	16,9		4,0	—	6,2		17,7	52,0				15,7	33,3	10,0	3,8	8,0	70,8	6,4	6,4	—		—	131,0	507,3
0,8	—	4,8	5,6		12,0	19,8		—	—	—		—	31,8				48,0	38,8	—	—	—	86,8	5,3	5,3	0,2		0,2	129,7	604,2
0,8	—	4,8	5,6		12,0	10,2		—	—	—		—	22,2				48,0	17,6	—	—	—	65,6	5,3	5,3	0,2		0,2	98,9	573,4
0,8	—	4,8	5,6		14,4	25,8		—	—	—		—	40,2				51,6	54,8	—	—	—	106,4	5,3	5,3	0,2		0,2	157,7	632,2
0,8	—	4,8	5,6		12,0	19,8		—	—	—		—	31,8				48,0	38,8	—	—	—	86,8	5,3	5,3	0,2		0,2	129,7	689,8

Марка колонны	Изделия арматурные																					
	Арматура класса																		Прокат марки Ст3пс5-1 ГОСТ 535-88			Всего
	А-I						А-III															
	ГОСТ 5781-82																		ГОСТ 19903-74*			
	ф6	ф8	ф10	ф12		Итого	ф8	ф10	ф12	ф16	ф18	ф20	ф22	ф25	ф28	ф32	Итого	δ12			Итого	
К46а-2-4	3,4	28,9		7,5		39,8	20,9		—	9,6	—	66,8	—		419,6		516,9	3,4			3,4	560,1
К46а-2-6	3,4	28,9		7,5		39,8	20,9		—	9,6	—	66,8	—		419,6		516,9	3,4			3,4	560,1
К69а-1-1	5,4	19,0		4,6		29,0	7,6		8,6	—	—	—	130,0		—		146,2	—			—	175,2
К69а-1-2	5,4	19,0		4,6		29,0	7,6		8,6	—	—	—	130,0		—		146,2	—			—	175,2
К69а-1-3	5,4	19,0		4,6		29,0	7,6		8,6	—	—	—	130,0		—		146,2	—			—	175,2
К69а-1-4	5,4	19,0		4,6		29,0	7,6		8,6	—	—	—	130,0		—		146,2	—			—	175,2
К69а-1-5	5,4	19,0		4,6		29,0	7,6		8,6	—	—	—	130,0		—		146,2	—			—	175,2
К69а-1-6	5,4	19,0		4,6		29,0	7,6		8,6	—	—	—	130,0		—		146,2	—			—	175,2
К69а-2-1	5,4	19,0		4,6		29,0	7,6		8,6	—	—	86,0	—	130,0			232,2	—			—	261,2
К69а-2-2	5,4	19,0		4,6		29,0	7,6		8,6	—	—	86,0	—	130,0			232,2	—			—	261,2

продолжение

Изделия закладные																												
А-I				Арматура класса А-III										Прокат марки Ст3пс5-1 ГОСТ 535-88														Всего	Общий расход кг
ГОСТ 5781-82														ГОСТ 8510-86		ГОСТ 19903-74*						ГОСТ 8732-78*		ГОСТ 5915-70					
ф8	ф16	ф20	Итого	ф8	ф12	ф16	ф18	ф20	ф22	ф25	ф28	ф36		Итого	125×125×80×10		Итого	δ10	δ12	δ14	δ16	δ25	Итого	Dн=63,5		Итого	Гайка М20		Итого		
0,8	—	4,8	5,6		12,0	10,2		—		—		—		22,2	—		—	48,0	17,6	—	—	—	65,6	5,3		5,3	0,2		0,2	98,9	659,0
0,8	—	4,8	5,6		14,4	25,8		—		—		—		40,2	—		—	51,6	54,8	—	—	—	106,4	5,3		5,3	0,2		0,2	157,7	717,8
0,8	2,0	—	2,8		12,0	15,4		8,0		9,2		11,7		56,3	11,8		11,8	35,1	28,2	20,0	3,8	8,0	95,1	4,2		4,2	—		—	170,2	345,4
0,8	2,0	—	2,8		13,2	15,4		8,0		9,2		11,7		57,5	11,8		11,8	36,9	28,2	20,0	3,8	8,0	96,9	4,2		4,2	—		—	173,2	348,4
0,8	2,0	—	2,8		13,2	10,6		8,0		9,2		11,7		52,7	11,8		11,8	36,9	17,6	20,0	3,8	8,0	86,3	4,2		4,2	—		—	157,8	333,0
0,8	2,0	—	2,8		14,4	10,6		8,0		9,2		11,7		53,9	11,8		11,8	38,7	17,6	20,0	3,8	8,0	88,1	4,2		4,2	—		—	160,8	336,0
0,8	2,0	—	2,8		16,8	26,2		8,0		9,2		11,7		71,9	11,8		11,8	42,3	54,8	20,0	3,8	8,0	128,9	4,2		4,2	—		—	219,6	394,8
0,8	2,0	—	2,8		19,2	26,2		8,0		9,2		11,7		74,3	11,8		11,8	45,9	54,8	20,0	3,8	8,0	132,5	4,2		4,2	—		—	225,6	400,8
0,8	2,0	—	2,8		12,0	15,4		8,0		9,2		11,7		56,3	11,8		11,8	35,1	28,2	20,0	3,8	8,0	95,1	4,2		4,2	—		—	170,2	431,4
0,8	2,0	—	2,8		13,2	15,4		8,0		9,2		11,7		57,5	11,8		11,8	36,9	28,2	20,0	3,8	8,0	96,9	4,2		4,2	—		—	173,2	434,4

Марка колонны	Изделия арматурные. Арматура класса А-I ГОСТ 5781-82						Арматура класса А-III ГОСТ 5781-82															Всего
	ф6	ф8	ф10	ф12		Итого	ф8	ф10	ф12	ф16	ф18	ф20	ф22	ф25	ф28						Итого	
КЕ9а-2-3	5,4	19,0		4,6		29,0	7,6		8,6		86,0		130,0	—	—						232,2	261,2
КЕ9а-2-4	5,4	19,0		4,6		29,0	7,6		8,6		86,0		130,0	—	—						232,2	261,2
КЕ9а-2-5	5,4	19,0		4,6		29,0	7,6		8,6		86,0		130,0	—	—						232,2	261,2
КЕ9а-3-1	5,4	19,0		4,6		29,0	7,6		8,6		—		258,0	—	208,0						482,2	511,2
КЕ9а-3-3	5,4	19,0		4,6		29,0	7,6		8,6		—		258,0	—	208,0						482,2	511,2
КЕ9а-14-1	—	29,2		4,6		33,8	7,6		8,6		—		—	333,6	208,0						557,8	591,6
КЕ9а-14-2	—	29,2		4,6		33,8	7,6		8,6		—		—	333,6	208,0						557,8	591,6
К70а-1	5,4	21,0		4,6		31,0	7,6		17,2		—		130,0	—	—						154,8	185,8
К70а-1-1, К70а-1-2	5,4	21,0		4,6		31,0	7,6		17,2		—		130,0	—	—						154,8	185,8
К70а-2	5,4	21,0		4,6		31,0	7,6		17,2		—		260,0	—	—						284,8	315,8

продолжение

Изделия закладные. Арматура класса А-I ГОСТ 5781-82				Арматура класса А-III ГОСТ 5781-82										Прокат марки Ст 3 пс 5-1 ГОСТ 535-88														Всего	Общий расход
														ГОСТ 8510-86		ГОСТ 19903-74*						ГОСТ 8732-78*		ГОСТ 5915-70					
ф8	ф16	ф20	Итого	ф8	ф12	ф16	ф18	ф20	ф22	ф25	ф28	ф36		Итого	125×80×10	Итого	б10	б12	б14	б16	б25	Итого	Дн=63,5	Итого	Гайка М20	Итого			кг
0,8	2,0		2,8		13,2	10,6		8,0		9,2	—	11,7		52,7	11,8	11,8	36,9	17,6	20,0	3,8	8,0	86,3	4,2	4,2				157,8	419,0
0,8	2,0		2,8		14,4	10,6		8,0		9,2	—	11,7		53,9	11,8	11,8	38,7	17,6	20,0	3,8	8,0	88,1	4,2	4,2				160,8	422,0
0,8	2,0		2,8		16,8	26,2		8,0		9,2	—	11,7		71,9	11,8	11,8	42,3	54,8	20,0	3,8	8,0	128,9	4,2	4,2				219,6	480,8
0,8	2,0		2,8		12,0	15,4		8,0		9,2	—	11,7		56,3	11,8	11,8	35,1	28,2	20,0	3,8	8,0	95,1	4,2	4,2				170,2	681,4
0,8	2,0		2,8		13,2	10,6		8,0		9,2	—	11,7		52,7	11,8	11,8	36,9	17,6	20,0	3,8	8,0	86,3	4,2	4,2				157,8	669,0
0,8	2,0		2,8		12,0	15,4		8,0		9,2	—	11,7		56,3	11,8	11,8	35,1	28,2	20,0	3,8	8,0	95,1	4,2	4,2				170,2	761,8
0,8	2,0		2,8		13,2	15,4		8,0		9,2	—	11,7		57,5	11,8	11,8	36,9	28,2	20,0	3,8	8,0	96,9	4,2	4,2				173,2	764,8
0,8	—		0,8		9,6	2,8		—		—	13,6	56,1		82,1	11,8	11,8	7,3	2,2	—	3,8	—	13,3	4,2	4,2				112,2	298,0
0,8	—		0,8		9,6	12,4		—		—	13,6	77,3		112,9	11,8	11,8	7,3	2,2	—	3,8	—	13,3	4,2	4,2				143,0	328,8
0,8	—		0,8		9,6	2,8		—		—	13,6	56,1		82,1	11,8	11,8	7,3	2,2	—	3,8	—	13,3	4,2	4,2				112,2	428,0

Марка колонны	Изделия арматурные																					
	Арматура класса																					Всего
	А-I						А-III															
	ГОСТ 5781-82																					
	ф6	ф8	ф10	ф12		Итого	ф8	ф10	ф12	ф16	ф18	ф20	ф22	ф25	ф28						Итого	
К70а-2-1, К70а-2-2	5,4	21,0		4,6		31,0	7,6		17,2				260,0	—							284,8	315,8
К70а-2-3	5,4	21,0		4,6		31,0	7,6		17,2				260,0	—							284,8	315,8
К70а-2-5	5,4	21,0		4,6		31,0	7,6		17,2				260,0	—							284,8	315,8
К70а-2-6	5,4	21,0		4,6		31,0	7,6		17,2				260,0	—							284,8	315,8
К70а-3	—	31,2		4,6		35,8	7,6		17,2				—	243,6							268,4	304,2
К70а-3-1, К70а-3-2	—	31,2		4,6		35,8	7,6		17,2				—	243,6							268,4	304,2
К70а-3-3	—	31,2		4,6		35,8	7,6		17,2				—	243,6							268,4	304,2
К70а-3-5	—	31,2		4,6		35,8	7,6		17,2				—	243,6							268,4	304,2
К70а-3-6	—	31,2		4,6		35,8	7,6		17,2				—	243,6							268,4	304,2

продолжение

Изделия закладные																																		
Арматура класса																	Прокат марки																	Всего	Общий расход
А-I				А-III													Ст3пс5-1 ГОСТ 535-88																		
ГОСТ 5781-82																	ГОСТ 8510-86			ГОСТ 19903-74*							ГОСТ 8732-78*			ГОСТ 5915-70					
ф8	ф16	ф20	Итого	ф8	ф12	ф16	ф18	ф20	ф22	ф25	ф28	ф36		Итого	125×8 ×8000		Итого	б10	б12	б14	б16	б25	Итого	Фон=63,5		Итого	Фон=20		Итого					кг
0,8			0,8		9,6	12,4					13,6	77,3		112,9	11,8		11,8	7,3	2,2		3,8	—	13,3	4,2		4,2							143,0	458,8
0,8			0,8		9,6	2,8					13,6	72,3		98,3	16,2		16,2	7,2	35,4		13,8	43,2	99,6	4,2		4,2							219,1	534,9
0,8			0,8		21,6	18,4					13,6	56,1		109,7	11,8		11,8	25,3	39,4		3,8	—	68,5	4,2		4,2							195,0	510,8
0,8			0,8		24,0	18,4					13,6	56,1		112,1	11,8		11,8	28,9	39,4		3,8	—	72,1	4,2		4,2							201,0	516,8
0,8			0,8		9,6	2,8					13,6	56,1		82,1	11,8		11,8	7,3	2,2		3,8	—	13,3	4,2		4,2							112,2	416,4
0,8			0,8		9,6	12,4					13,6	77,3		112,9	11,8		11,8	7,3	2,2		3,8	—	13,3	4,2		4,2							143,0	447,2
0,8			0,8		9,6	2,8					13,6	72,3		98,3	16,2		16,2	7,2	35,4		13,8	43,2	99,6	4,2		4,2							219,1	523,3
0,8			0,8		21,6	18,4					13,6	56,1		109,7	11,8		11,8	25,3	39,4		3,8	—	68,5	4,2		4,2							195,0	499,2
0,8			0,8		24,0	18,4					13,6	56,1		112,1	11,8		11,8	28,9	39,4		3,8	—	72,1	4,2		4,2							201,0	505,2

Марка колонны	Изделия арматурные																					
	Арматура класса																					
	А-I						А-III															Всего
	ГОСТ 5781-82																					
	ф6	ф8	ф10	ф12		Итого	ф8	ф10	ф12	ф16	ф18	ф20	ф22	ф25	ф28						Итого	
К 70а-14		31,2		4,6		35,8	7,6		17,2					336,0	—						360,8	396,6
К 70а-14-1, К 70а-14-2		31,2		4,6		35,8	7,6		17,2					336,0	—						360,8	396,6
К 70а-14-3		31,2		4,6		35,8	7,6		17,2					336,0	—						360,8	396,6
К 32а-2-6		15,6		2,6		18,2	15,2		8,6					75,6	116,0						215,4	233,6

продолжение

Изделия закладные																												
А-I	Арматура класса А-III													Прокат марки														
														Ст 3пс 5-1 ГОСТ 535-88														
	ГОСТ 5781-82													ГОСТ 8510-86			ГОСТ 19903-74*						ГОСТ 8732*-78*		ГОСТ 5915-70			Общий расход
ф8	ф16	ф20	Итого	ф8	ф12	ф16	ф18	ф20	ф22	ф25	ф28	ф36	Итого	Л125×8×80×6		Итого	б10	б12	б14	б16	б25	Итого	Толщ. 6,5	Итого	Гайка М20		Итого	Всего	кг
0,8			0,8		9,6	2,8					13,6	56,1	82,1	11,8		11,8	7,3	2,2		3,8	—	13,3	4,2		4,2			112,2	508,8
0,8			0,8		9,6	12,4					13,6	77,3	112,9	11,8		11,8	7,3	2,2		3,8	—	13,3	4,2		4,2			143,0	539,6
0,8			0,8		9,6	2,8					13,6	72,3	98,3	16,2		16,2	7,2	35,4		13,8	43,2	99,6	4,2		4,2			219,1	615,7
0,8			0,8		12,0	13,4					6,8	15,3	47,5	—		—	10,8	41,2		7,6	—	59,6	4,2		4,2			112,1	345,7

gost.e-ecolog.ru

1.420-12.3-1-5 РС

Лист 21

МГП «Информрекламиздат» Зак. 267 Тир. 150 Ц00209