ГОСУДАРСТВЕННЫЙ КОМИТЕТ СОВЕТА МИНИСТРОВ СССР ПО ДЕЛАМ СТРОИТЕЛЬСТВА
/ ГОССТРОЙ СССР /

ТИПОВЫЕ КОНСТРУКЦИИ, ИЗДЕЛИЯ И УЗЛЫ ЗДАНИЙ И СООРУЖЕНИЙ

Серия 1.420-12

/ДОПОЛНЕНИЕ К СЕРИИ ИИ20/70/

КОНСТРУКЦИИ МНОГОЭТАЖНЫХ ПРОИЗВОДСТВЕННЫХ ЗДАНИЙ С СЕТКАМИ КОЛОНН 6 × 6 И 9 × 6 М

ПОД НАГРУЗКИ СООТВЕТСТВЕННО ДО 2500 И 1500 КГС/М²

Выпуск 2

ЖЕЛЕЗОБЕТОННЫЕ КОЛОННЫ С ПРИМЕНЕНИЕМ СТЫКОВ НА ВАННОЙ СВАРКЕ
ВЫСОТЫ ЭТАЖЕЙ 4,8 М; И 6,0 М

Часть 1

РАБОЧИЕ ЧЕРТЕЖИ

15753-01
ЦЕНА

gost.e-ecolog.ru

ЦЕНТРАЛЬНЫЙ ИНСТИТУТ ТИПОВОГО ПРОЕКТИРОВАНИЯ
ГОССТРОЯ СССР

Москва А-445, Смольная ул., 22

Сдано в печать 1979 года

Заказ № 10240 Тираж 1600 экз

ГОСУДАРСТВЕННЫЙ КОМИТЕТ СОВЕТА МИНИСТРОВ СССР ПО ДЕЛАМ СТРОИТЕЛЬСТВА
/ ГОССТРОЙ СССР /

ТИПОВЫЕ КОНСТРУКЦИИ, ИЗДЕЛИЯ И УЗЛЫ ЗДАНИЙ И СООРУЖЕНИЙ

Серия 1.420-12
/ДОПОЛНЕНИЕ К СЕРИИ ИИ20/70/

КОНСТРУКЦИИ МНОГОЭТАЖНЫХ ПРОИЗВОДСТВЕННЫХ ЗДАНИЙ С СЕТКАМИ КОЛОНН 6 × 6 И 9 × 6 М
ПОД НАГРУЗКИ СООТВЕТСТВЕННО ДО 2500 И 1500 КГС/М²

Выпуск 2
ЖЕЛЕЗОБЕТОННЫЕ КОЛОННЫ С ПРИМЕНЕНИЕМ СТЫКОВ НА ВАННОЙ СВАРКЕ
ВЫСОТЫ ЭТАЖЕЙ 4,8 М; И 6,0 М

Часть 1
РАБОЧИЕ ЧЕРТЕЖИ

РАЗРАБОТАНЫ
ЦНИИПРОМЗДАНИЙ И ЛГПИ
при участии НИИЖБ

УТВЕРЖДЕНЫ
И ВВЕДЕНЫ В ДЕЙСТВИЕ с 1/03 1979 г.
Государственным комитетом Совета Министров СССР
по делам строительства
Постановление №186
от 26 IX-1978 г.

Гл. констр.	Васильев	Гл. констр. отдела	Морозов	СТ научн. сотр.	Кузьмичев
Рук. отдела	Рыжий		Корженевская		
Гл. инж. пр-та	Старцев	Гл. констр. отд.	Исаев	СТ научн. сотр.	Матков
Гл. инж. пр-та	Дурчева	Гл. специал.			

СОДЕРЖАНИЕ

Часть 1	Стр.	Лист
Пояснительная записка	3-8	-
Показатели на одну колонну	9-12	1-4
Колонны типоразмеров КПА÷ К24а, К35а÷К37а, К37б, К39а, К41а		
Опалубочные чертежи	13-64	5-56
Установка закладных деталей. Узлы 1-45 . .	65-74	57-66
Колонны типоразмеров КП1а÷К24а, К35а÷К37а, К37б, К39а, К41а .		
Армирование колонн	75-88	67-80
Установка пространственных каркасов. Узлы 46-59	89-94	81-86
Пространственные каркасы типов ПК1-ПК81	95-219	87-211
Часть 2		
Пространственные каркасы. Узлы 60-185	220-245	212-237
Примеры крепления закладных деталей М19, М20, М21, М30 в пространственных каркасах колонн	246	238
Плоские каркасы КР1-КР98. Сетки С1, С2, С3	247-255	239-247
Арматурные изделия поз.77-99. Спецификации	256,257	248,249
Спецификация позиций арматурных изделий на альбом	258	250
Перечень позиций на одну колонну	259-315	251-307
Выборка стали на одну колонну	316-345	308-337
Примеры устройства отверстий для пропуска труб отопления в колоннах типоразмеров К11а, К13а, К15а, К17а, К17б, К19а, К21а, К23а, К35а, К37а, К37б, К39а, К41а при перекрытиях типа 1 и 2	346-348	338-340
Примеры изготовления пространственных каркасов при помощи шпилек и скоб	349-352	341-344

ВВЕДЕНИЕ

В настоящем альбоме приведены рабочие чертежи типовых колонн многоэтажных производственных зданий с высотами этажей 4,8 и 6,0 м серии I.420-I2 выпуск 2, которые представляют собой усовершенствованный вариант колонн серии ИИ22-2/70.

Колонны серии I.420-I2 изготавливаются в опалубочных формах серии ИИ22-2/70 с изменениями, отраженными в чертежах разработанных Гипростроммаш ем (шифр 7419-Д).

Новая редакция альбома содержит в себе следующие отличия от серии ИИ22-2/70:

- колонны запроектированы так, что позволяют осуществлять стыкование колонн с применением механизированных видов сварки арматуры встык в таких колоннах отсутствуют отделки и появилась подрезка в торцах колонн;

- введены новые марки колонн с закладными деталями для крепления наверных стен в торце здания непосредственно на колонны без стального фахверка;

- изменена привязка закладных деталей в рядовых колоннах для крепления навесных стен;

- изменены пространственные каркасы;

- предусмотрен вариант колонн из бетона марки 600;

- изменена маркировка колонн;

- приведены ссылки на новые нормативные документы, действующие в настоящее время и которыми необходимо пользоваться при изготовлении колонн.

I. ОБЩАЯ ЧАСТЬ

Рабочие чертежи типовых железобетонных конструкций многоэтажных производственных зданий разработаны применительно к унифицированным габаритным схемам, утвержденным распоряжением Госстроя СССР № I63 от 2 июня I963 г.

Данный альбом является частью работы, полный состав которой приведен в серии I.420 - I2 выпуске 0-I выпуске 0-2 и выпуске 0-3.

Альбом содержит рабочие чертежи крайних и средних колонн зданий с высотами этажей 4,8 и 6,0 м с двухэтажной разрезкой колонн нижних этажей.

Маркировочные схемы каркасов зданий приведены в указанных выше выпусках серии I.420- I2

Колонны предназначены для применения в зданиях с неагрессивной средой и зданиях со слабо и среднеагрессивной газовыми средами, в последнем случае при изготовлении колонн обязательно выполнение приведенных в проекте конкретного здания требований по составу и плотности бетона, защите закладных деталей от коррозии и др..

Марка колонн состоит из трех частей. Первая часть марки обозначает типоразмер колонны и состоит из буквенного обозначения "К" и порядкового номера типоразмера с индексом "а", цифра второй части - несущую способность ее, цифра третьей части - отличие колонн по закладным деталям. Цифровые обозначения типоразмеров колонн приняты по серии ИИ 22-2/70.

Расчет колонн произведен по "Строительным нормам и правилам СНиП П-В.I-62" как элементов рам с жесткими узлами.

Ширина раскрытия трещин в колоннах, определенная при основном сочетании нагрузок, составляет не более 0,3 мм при учете полной нагрузки от ветра, и не более 0,2 мм при учете ветровой нагрузки в размере 30% от расчетной (в соответствии с "Указаниями по проектированию антикоррозионной защиты строительных конструкций" СН 262-67).

Предел огнестойкости колонн армированных стержневой арматурой класса А-II в соответствии с указаниями СНиП П-А.5 -70 равен 4,0 часам.

В колоннах предусмотрены закладные детали для крепления навесных стеновых панелей, переплетов ленточного остекления, вертикальных стальных связей или сборных железобетонных продольных ригелей в случае решения, обеспечивающего устойчивость здания при помощи продольных рам.

Для подъема колонн при распалубке, складировании и перевозке предусмотрены отверстия, образованные газовыми трубами. Строповка колонн при монтаже осуществляется через отверстие в зоне верхней консоли. В чертежах колонн даны примеры устройства отверстий для пропуска труб отопления.

Колонны изготавливаются из бетона марок 200, 300, 400, 500 и 600.

Рабочая арматура колонн принята из горячекатаной арматурной стали периодического профиля класса А-Ш с расчетным сопротивлением R_a = 3400 кгс/см2.

Поперечная арматура колонн (хомуты) принята из горячекатаной арматурной гладкой стали класса А-I.

В закладных деталях применяется сортовой прокат из стали класса С38/23 по ГОСТ 380-71*.

Марки стали арматуры и закладных деталей должны устанавливаться в проекте конкретного объекта в зависимости от температурных условий эксплуатации и характера нагрузок в соответствии с требованиями действующих нормативных документов и рекомендациями "Материалов для проектирования зданий серии I.420-12

При применении колонн в условиях воздействия слабо и среднеагрессивных газовых сред в проекте конкретного объекта должны быть указаны специальные условия по изготовлению колонн, вытекающие из характера агрессивной среды и требований СН 262-67.

II. ТЕХНИЧЕСКИЕ ТРЕБОВАНИЯ К ИЗГОТОВЛЕНИЮ КОЛОНН

При изготовлении колонн надлежит выполнять требования следующих нормативных и инструктивных документов.

а) глав СНиП:

I-В.I-62 "Заполнители для бетонов и растворов";

I-В.2-69 "Вяжущие материалы неорганические и добавки для бетонов и растворов";

I-В.3-62 "Бетоны на неорганических вяжущих и заполнителях";

I-В.4-62 "Арматура для железобетонных конструкций";

I-В.5-62 "Железобетонные изделия. Общие указания";

I-В.5-I-62 "Железобетонные изделия для зданий";

б) ГОСТ ов:

ГОСТ I0922-75 "Арматурные изделия и закладные детали сварные для железобетонных конструкций. Технические требования и методы испытаний";

ГОСТ I0I80-67 "Бетоны тяжелые. Методы определения прочности".

ГОСТ I8979-73 "Колонны железобетонные для зданий. Технические требования".

ГОСТ I30I5-75 "Изделия железобетонные и бетонные. Общие технические требования".

ГОСТ 8829-66 "Изделия железобетонные сборные. Методы испытаний и оценки прочности, жесткости и трещиностойкости";

в) "Указаний по сварке соединений арматуры и закладных деталей железобетонных конструкций" (СН 393-69);

г) "Рекомендации по технологии сварки крестообразных и тавровых соединений одиночных и спаренных стержней арматуры железобетонных конструкций" ($\frac{Р-2-75}{НИИЖБ}$).

Стальные закладные детали должны устанавливаться в соответствии с "Инструкцией по технологии изготовления и установки стальных закладных деталей и сборных железобетонных и бетонных изделий" (СН 3I3-65*).

Плоские каркасы и сетки должны изготавливаться при помощи контактной точечной электросварки.

Электродуговая сварка элементов из сортового проката друг с другом выполняется электродами типа 346-Т или 342-Т, а сварка арматурных стержней из стали класса А-Ш между собой и сортовым

прокатом – электродами типа Э50А-Ф, Э55-Ф, Э42А-Ф и Э46А-Ф. Электроды применять по ГОСТ 9466-75 и ГОСТ 9467-75. Выбор типа электрода из числа приведенных выше для каждого класса и марки стали должен производиться на основании указаний СН 393-69.

Сталь для изготовления колонн должна применяться тех марок которые заданы в проекте конкретного объекта.

При изготовлении колонн для зданий со слабо и среднеагрессивными средами обязательно выполнение специальных требований, указанных в проекте конкретного здания.

Пространственные каркасы собираются из плоских каркасов, сеток, отдельных стержней и закладных деталей с применением контактной точечной сварки, электродуговой сварки, и вязки стержней вязальной проволокой.

Соединительные поперечные стержни, объединяющие плоские каркасы в пространственный, как правило, следует привязывать к продольным стержням плоских каркасов с помощью контактной точечной сварки, выполняемой электросварочными клещами.

Применение дуговой электросварки вместо контактной точечной не допускается.

С целью обеспечения точности изготовления пространственного каркаса, в соответствии с допусками, проставленными на чертежах, сборка его должна производиться в кондукторе.

Сборка пространственных каркасов должна производиться в следующем порядке:

а) устанавливаются плоские каркасы;

б) устанавливаются сетки у торцов колонн;

в) устанавливаются оголовки (верхних колонн);

г) продольные стержни плоских каркасов привариваются к оголовку верхних колонн.

д) устанавливаются закладные детали, свариваются закладные детали консолей колонн;

е) плоские каркасы соединяются между собой поперечными стержнями поз.2 и 74 с помощью контактной точечной сварки; если пространственный каркас собирается из плоских каркасов, состоящих из четырех продольных стержней ∅ 32 мм, то поперечные стержни пространственного каркаса привариваются к поперечным стержням плоских каркасов контактной точечной сваркой; при наличии в сечении колонны четырех плоских каркасов – два внутренних плоских каркаса привязываются к поперечным стержням пространственного каркаса вязальной проволокой.

ж) стержни позиций 75 и 76 привариваются стержням рабочей арматуры с помощью контактной точечной сварки;

и) производится установка и вязка дополнительных рабочих стержней (если они требуются по проекту) к поперечным стержням пространственного каркаса, арматуры консолей, крепления сварных сеток;

к) производится проверка правильности сборки каркасов.

Все закладные детали (кроме оголовков) крепятся к пространственному каркасу, вязальной проволокой.

Окончательная фиксация временно закрепленных деталей пространственного каркаса, а также его проверка, производится при установке каркаса в стальную опалубку, причем, особо тщательно должны соблюдаться допуски на установку выпусков арматуры из колонн, фиксируемых в опалубке колонн. При изготовлении пространственных каркасов должны быть учтены фактические допуски на размеры стальных форм по длине, эти допуски не должны превышать те допуски, которые указаны на чертежах колонн.

В случае отсутствия на заводе электросварочных клещей необходимой мощности образование пространственных каркасов допускается осуществлять объединением плоских каркасов с помощью шпилек или скоб и хомутов. Шпильки и хомуты соединяются с плоскими каркасами вязальной проволокой, а скобы привариваются к поперечным стержням дуговой электросваркой. Примеры образования пространственных каркасов указанным способом даны на листах 341-344.

Отклонения размеров колонн от проектных, отклонения от проектного положения стальных закладных деталей и отклонения от размера толщины защитного слоя бетона до арматуры не должны превышать величин, поставленных на рабочих чертежах колонн и указанных в ГОСТ 13015-75. При этом толщина защитного слоя до поперечной арматуры должна быть не менее 25 мм с

ЛГПИ Ленинград
Конструкция
Инструктора
Жорженкова
Шпиц

учетом нормированных допусков (при учете осадки стержней при контактной сварке).

Для обеспечения требуемой величины защитного слоя при изготовлении колонн должны применяться подкладки из пластмасс или цементно-песчаного раствора, применение металлических фиксаторов, выходящих на поверхность бетона, не допускается.

Внешний вид и качество поверхностей колонн должны удовлетворять требованиям ГОСТ 13015-75 как для конструкций производственных зданий, предназначенных под окраску. Колонны, изготавливаемые для применения в условиях воздействия агрессивной среды, не должны иметь раковин, выбоин и околов. Исправление дефектов последующей штукатуркой не допускается.

Для предохранения лицевых поверхностей закладных деталей от ржавления при транспортировании и хранении все эти поверхности должны быть покрыты цементно-казеиновой обмазкой слоем 0,5 мм, кроме тех деталей, которые в соответствии с требованиями СН 262-67 должны быть защищены цинковым или другим (равноценным) покрытием.

Закладные детали М40; М41, а также закладные детали для крепления стеновых панелей М42, М43 должны быть защищены цинковым покрытием толщиной 0,15 мм способом горячей металлизации.

Отрыв и съем колонн с опалубки разрешается производить после достижения бетоном 70% проектной прочности. Отрыв производится за 2 точки при помощи траверсы и вспомогательных пальцев, пропущенных через трубки, заложенные в колоннах.

Риски геометрических осей наносятся несмываемой краской. На боковых поверхностях колонн должны быть обозначены: марка колонны, дата изготовления, марка предприятия-изготовителя, вес колонны в кгс и штамп ОТК.

До начала производства колонн завод-изготовитель должен разработать технические условия и технологические правила, определяющие основные способы производства и контроля качества изготовления изделий.

При изготовлении колонн должен быть обеспечен пооперационный технологический контроль на всех стадиях производства, а также систематический контроль прочности бетона и арматуры и регистрации всех отклонений от проекта, согласованных с проектной организацией.

Величина отпускной прочности бетона устанавливается в соответствии с пунктом I.30 ГОСТа 13015-75.

По согласованию с заводом-изготовителем и монтажной организацией колонны на строительство могут поставляться с приваренными рихтовочными пластинками. В этом случае отклонение общей длины колонны от проектного размера не должно превышать ± 3 мм.

III. Указания по применению колонн

Назначение марок колонн производится в проекте конкретного объекта в соответствии с маркировочными схемами, приведенными в альбомах "Материалов для проектирования" серии I.420-12.

При действии многократно повторяющихся и динамических нагрузок назначение марок колонн должно производиться на основе соответствующего расчета с соблюдением требований СНиП II-В.I-62* и "Инструкции по проектированию и расчету несущих конструкций промышленных зданий и сооружений на динамические нагрузки". 1970г.

При применении колонн настоящей серии в условиях постоянного воздействия температуры выше +50°С назначение марок колонн производиться на основании расчета, с соблюдением требований главы СНиП II-В.7-67.

Приведенная в настоящем альбоме номенклатура колонн позволяет использовать их как в условиях неагрессивной, так и слабо или среднеагрессивной газовой среды.

При применении колонн в зданиях, эксплуатируемых в условиях со слабо или среднеагрессивными газовыми средами, в проекте здания, в соответствии с конкретными условиями эксплуатации и требованиями СН 262-67, должны быть дополнительно указаны:

а) требования по плотности бетона с указанием марки по

водонепроницаемости, водоцементного отношения и водопоглощения;

б) марка и расход цемента, состав заполнителей и применяемых добавок;

в) виды защиты и способы их нанесения на поверхность колонн и стальных закладных деталей;

г) требования к качеству поверхности бетона.

Показатели плотности бетона, характеризуемые маркой по водонепроницаемости, приведены в таблице.

Марка бетона по водонепроницаемости

№ № п/п	Плотность бетона	Марка бетона по водонепроницаемости	Водопоглощение в % по весу	Водоцементное отношение не более
I	Нормальная	В-4	5,7-4,8	0,6
2	Повышенная	В-6	4,7-4,3	0,55
3	Особо плотный	В-8	4,2 и менее	0,45

Примечания: 1. Марка бетона по водонепроницаемости определяется при возрасте бетона в 28 дней по ГОСТ 4800-59 "Бетон гидротехнический. Методы испытаний бетона".
2. Водопоглощение бетона определяется в соответствии с ГОСТ I2730-67.

Назначение состава бетона, вида цемента и инертных заполнителей, марки бетона по водонепроницаемости (плотности), состава покрытия закладных деталей и лакокрасочных покрытий бетона производится проектной организацией, разрабатывающей конкретный проект здания, в соответствии с требованиями "Указаний по проектированию антикоррозионной защиты строительных конструкций" (СН 262-67) и с учетом конкретных условий эксплуатации колонн.

Требования конкретного проекта по антикоррозионной защите при изготовлении колонн являются обязательными.

В спецификациях к рабочим чертежам колонн указан только класс стали без указания марок стали, которые принимаются по указаниям проекта конкретного объекта.

В проектах конкретных зданий должны быть указаны марки стали арматуры и закладных деталей колонн. Назначение марок стали должно производиться в зависимости от температурных условий эксплуатации конструкций и характера нагрузок (статические, динамические) в соответствии с требованиями соответствующих нормативных документов и указаниями, приведенными в альбомах серии I.420-I2, вып. 0-I.

Колонны, предназначенные для применения в условиях воздействия агрессивной среды, низких или высоких температур, подвергающихся воздействию подвижных и вибрационных нагрузок и изготовляемых с учетом соответствующих требований, в проектах конкретных объектов должны иметь маркировку, отличную от маркировки колонн, предназначенных для обычных условий.

Для конструкций, предназначенных для применения в условиях воздействия слабо или среднеагрессивной среды рекомендуется дополнительно к установленной марке добавлять следующие буквенные обозначения:

"Н" - при изготовлении колонны с нормальной плотностью бетона;

"П" - при изготовлении колонны с повышенной плотностью бетона;

"О" - при изготовлении колонны с особо плотным бетоном.

Например: если при отсутствии специальных требований к плотности бетона колонна имеет марку КI2а-3-6, то при требуемой нормальной плотности бетона принимается маркировка колонны КI2а-3-6-Н, при повышенной плотности бетона КI2а-3-6-П,

АГПИ Ленинград

при особо плотном бетоне - КI2а-3-6-0.

В проектах конкретных объектов должна указываться отпускная прочность бетона колонн в летнее время года в тех случаях, когда по условиям монтажа и загружения конструкций прочность бетона, равная 70% проектной марки, является недостаточной.

IУ. УКАЗАНИЯ ПО ПРИЕМКЕ, ХРАНЕНИЮ И ТРАНСПОРТИРОВКЕ КОЛОНН.

Приемка колонн должна производиться в соответствии с требованиями ГОСТ I30I5-75, ГОСТ 8829-66 и ГОСТ I8979-73 и рабочими чертежами колонн. При приемке следует обращать особое внимание на правильность маркировки колонн, особенно для случаев, когда проектной организацией оговорены дополнительные условия эксплуатации колонн или в колоннах имеются изменения по сравнению с типовыми (например, имеются дополнительные закладные детали).

Колонны должны храниться в штабелях, рассортированные по типоразмерам, маркам и партиям.

Укладка колонн в штабели допускается не более 5-ти рядов по высоте при обязательной установке деревянных прокладок толщиной не менее 60 мм. Для колонн, имеющих армированные выпуски на трех гранях, толщина прокладок должна быть не менее 280 мм, а в штабеле по высоте его допускается не более 3х рядов.

Прокладки устанавливать в местах, где у колонн предусмотрены трубки для строповки при съеме колонн с опалубки, а также посредине между крайними прокладками. Прокладки в штабеле следует располагать по одной вертикали.

Транспортирование колонн производится на автомашинах и железнодорожных платформах со специальным оборудованием, предохраняющим колонны от повреждения.

При перевозке колонн автомобильным транспортом следует руководствоваться "Временными указаниями по перевозке унифицированных сборных железобетонных деталей и конструкций промышленного строительства автомобильным транспортом" (ЦНИИОМТП, Стройиздат, I966 г.).

Перевозка колонн железнодорожным транспортом должна осуществляться в соответствии с "Руководством по перевозке железнодорожным транспортом сборных крупноразмерных железобетонных конструкций промышленного и жилищного строительства (ЦНИИОМТП, Стройиздат, I967 г.).

Подъем и монтаж колонн должен производиться в соответствии с требованиями главы СНиП Ш-16-73, "Инструкции по монтажу сборных железобетонных конструкций промышленных зданий и сооружений", СН 3I9-65 и указаниями, содержащимися в проекте конкретного объекта.

УСЛОВНЫЕ ОБОЗНАЧЕНИЯ СВАРНЫХ ШВОВ

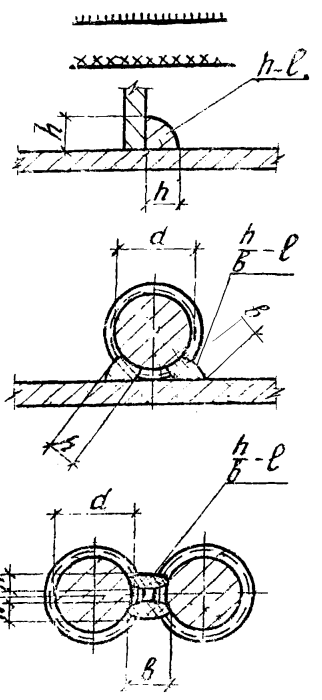

- сварной шов заводской
- сварной шов монтажный
- h - высота шва
- ℓ - длина шва
- h - высота шва ($h \geqslant 0{,}25d$, но не менее 4 мм)
- $в$ - ширина шва ($в \geqslant 0{,}5d$, но не менее 8 мм)
- ℓ - длина шва
- h - высота шва ($h \geqslant 0.25d$)
- $в$ - ширина шва ($в \geqslant 0{,}5d$, но не менее I0 мм)
- ℓ - длина шва

Показатели на одну колонну

Марка колонны	Вес тс	Марка бетона	Объем бетона м³	Расход стали кгс
К11а-1-3	1,6	200	0,65	176,3
К11а-1-4				165,7
К11а-1-5				201,5
К11а-1-6				195,3
К11а-2-3				191,9
К11а-2-4				181,3
К11а-2-5				217,1
К11а-2-6				210,9
К11а-3-3		400		245,9
К11а-3-5				271,1
К12а-1		200		150,4
К12а-1-5				164,4
К12а-1-6				193,2
К12а-2	1,8	300	0,72	178,8
К12а-2-3				229,6
К12а-2-5				212,8
К12а-2-6				221,6
К12а-3				191,6
К12а-3-5				225,6
К12а 3-6				234,4
К12а-4				232,8
К12а-4-1		400		249,4
К12а-4-2				249,4
К12а-4-3				283,6
К12а-4-5				266,8
К13а-1-1	4,8	400	1,92	579,4
К13а-1-2				579,4

Марка колонны	Вес тс	Марка бетона	Объем бетона м³	Расход стали кгс
К13а-1-3	4,8	400	1,92	460,8
К13а-1-4				480,8
К13а-1-5				516,0
К13а-1-6				516,0
К13а-2-3				549,2
К13а-2-4				549,2
К13а-2-5				604,4
К13а-2-6				604,4
К13а-3-1				752,6
К13а-3-2				752,6
К13а-3-3				634,0
К13а-3-4				634,0
К13а-3-5				689,2
К13а-3-6				689,2
К14а-1	5,1	300	2,05	464,4
К14а-1-5				550,0
К14а-1-6				550,0
К14а-2		400		480,0
К14а-2-1				556,0
К14а-2-2				556,0
К14а-2-5				545,6
К14а-2-6				545,6
К14а-3				542,0
К14а-3-1				638,0
К14а-3-2				638,0
К14а-3-3				664,8
К14а-3-5				627,6

Марка колонны	Вес тс	Марка бетона	Объем бетона м³	Расход стали кгс
К14а-3-6	6,1	400	2,05	627,6
К14а-4				586,0
К14а-4-1				682,0
К14а-4-2				682,0
К14а-4-3				708,8
К14а-4-5				671,6
К14а-4-6				671,6
К14а-5		600		371,6
К14а-5-1				467,6
К14а-5-2				467,6
К14а-5-3				494,4
К14а-5-5				457,2
К14а-5-6				457,2
К14а-6				503,6
К14а-6-1				599,6
К14а-6-5				589,2
К15а-1-1	3,7	300	1,48	404,8
К15а-1-2				394,2
К15а-1-3				392,6
К15а-1-4				382,0
К15а-1-5				410,2
К15а-1-6				441,2
К15а-2-1				434,4
К15а-2-2				423,8
К15а-2-3				422,2
К15а-2-4				411,6

Марка колонны	Вес тс	Марка бетона	Объем бетона м³	Расход стали кгс
К15д-2-5	3,7	300	1,48	439,8
К15а-2-6				470,8
К15а-3-1		400		530,0
К15а-3-3				517,8
К15д-3-5				535,4
К15а-4-1				562,8
К15а-4-3				550,6
К15а-4-5				568,2
К16а-1	4,0	300	1,61	290,1
К16а-2				356,9
К16а-2-1				421,5
К16а-2-2				421,5
К16а-2-3				469,1
К16а-2-5				433,7
К16а-2-6				442,5
К16а-3		400		386,5
К16а-3-1				451,1
К16а-3-2				451,1
К16а-3-3				498,7
К16а-3-5				463,3
К16а-3-6				472,1
К16а-4				482,1
К16а-4-1				546,7
К16а-4-2				546,7
К16а-4-3				594,3
К16а-4-5				558,9

Гл. конструктор отд.	Кириченевская	
Начальник сектора	Зусов	
Инженер	Фалеева	
Проверил	Спирина	

АГПИ г. Ленинград

ТК 1976

Показатели на одну колонну

1.420-12 Выпуск 2

Лист 1

Показатели на одну колонну

Марка колонны	Вес тс	Марка бетона	Объем бетона м³	Расход стали кгс
К16а-4-6	4,0	400	1,61	567,7
К16а-5		500		419,3
К16а-5-1				483,9
К16а-5-2				483,9
К16а-5-5				496,1
К16а-5-6				504,9
К16а-6-1				417,9
К16а-6-3				465,5
К16а-7				448,5
К16а-7-5				525,3
К16а-11-1				629,9
К17а-1-1	6,6	300	2,64	737,1
К17а-1-2				737,1
К17а-1-3				580,1
К17а-1-4				580,1
К17а-1-5				639,3
К17а-1-6				639,3
К17а-2-1				815,5
К17а-2-2				815,5
К17а-2-3				658,7
К17а-2-4				658,7
К17а-2-5				717,7
К17а-2-6				717,7
К17а-3-1				815,5
К17а-3-2		400		815,5
К17а-3-3				658,5
К17а-3-4				658,5

Марка колонны	Вес тс	Марка бетона	Объем бетона м³	Расход стали кгс
К17а-3-5	6,6	400	2,64	717,7
К17а-3-6				717,7
К17а-4-1		300		907,3
К17а-4-2				907,3
К17а-4-3				750,3
К17а-4-4				750,3
К17а-4-5				809,5
К17а-4-6				809,5
К17а-5-1		400		993,1
К17а-5*2				993,1
К17а-5-3				836,1
К17а-5-5				895,3
К17б-5-1				997,7
К17б-5-2				997,7
К17б-5-3				840,7
К17б-5-4				840,7
К17б-5-5				899,9
К17б-5-6				899,9
К18а-1	6,8	400	2,73	562,2
К18а-1-1				740,0
К18а-1-2				740,0
К18а-1-5				647,8
К18а-1-6				647,8
К18а-2				735,0
К18а-2-1				912,8
К18а-2-2				912,8
К18а-2-3				857,8

Марка колонны	Вес тс	Марка бетона	Объем бетона м³	Расход стали кгс
К18а-2-5	6,8	400	2,73	820,6
К18а-2-6				820,6
К18а-3				851,0
К18а-3-1				1028,8
К18а-3-2				1028,8
К18а-3-5				936,6
К18а-3-6				936,6
К18а-4				1040,2
К18а-4-1				1218,0
К18а-4-2				1218,0
К18а-4-3				1163,0
К18а-4-5				1125,8
К18а-4-6				1125,8
К18а-5		500		1040,2
К18а-5-1				1218,0
К18а-5-2				1218,0
К18а-5-3				1163,0
К18а-5-5				1125,8
К18а-5-6				1125,8
К18а-6		600		733,4
К18а-6-1				911,2
К18а-6-2				911,2
К18а-6-3				856,2
К18а-6-5				819,0
К18а-6-6				819,0
К18а-7				807,0

Марка колонны	Вес тс	Марка бетона	Объем бетона м³	Расход стали кгс
К18а-7-5	4,1	600	1,64	892,6
К18а-8				851,0
К18а-8-1				1028,8
К18а-8-2				1028,8
К18а-8-3				973,8
К18а-8-5				936,6
К18а-8-6				936,6
К18а-9-1				1218,0
К19а-1-1		300		521,8
К19а-1-2				526,2
К19а-1-3				434,6
К19а-1-4				439,0
К19а-1-5				489,4
К19а-1-6				498,2
К19а-2-1				555,4
К19а-2-2				559,8
К19а-2-3				468,2
К19а-2-4				472,6
К19а-2-5				523,0
К19а-2-6				531,8
К19а-3-1				664,2
К19а-3-2				668,6
К19а-3-3				577,0
К19а-3-4				581,4
К19а-3-5				631,8
К19а-3-6				640,6

Проверил | Смир | Спирина

Показатели на одну колонну

Марка колонны	Вес тс	Марка бетона	Объем бетона м³	Расход стали кгс
К19а-4-1	4,1	300	1,64	701,4
К19а-4-2				705,8
К19а-4-3				614,2
К19а-4-4				618,6
К19а-4-5				669,0
К19а-4-6				677,8
К20а-1	4,5	300	1,78	353,4
К20а-1-1				417,6
К20а-1-2				417,6
К20а-1-5				430,2
К20а-1-6				439,0
К20а-2		400		391,0
К20а-2-1				455,2
К20а-2-2				455,2
К20а-2-3				475,8
К20а-2-5				467,8
К20а-2-6				476,6
К20а-3				496,2
К20а-3-1				560,8
К20а-3-2				560,8
К20а-3-3				581,0
К20а-3-5				573,0
К20а-3-6				581,8
К20а-4-3				655,0
К20а-5		500		353,4
К20а-5-1				418,0
К20а-5-2				418,0

Марка колонны	Вес тс	Марка бетона	Объем бетона м³	Расход стали кгс
К20а-5-3	4,5	500	1,78	438,2
К20а-5-5				430,2
К20а-5-6				439,0
К20а-6		600		353,4
К20а-6-1				418,0
К20а-6-2				418,0
К20а-6-3				438,2
К20а-6-5				430,2
К20а-6-6				439,0
К20а-7				496,2
К20а-7-1				560,8
К20а-7-2				560,8
К20а-7-5				573,0
К20а-7-6				581,8
К21а-1-1	5,1	400	2,03	578,0
К21а-1-2				578,0
К21а-1-3				490,8
К21а-1-4				490,8
К21а-1-5				554,4
К21а-1-6				554,4
К21а-2-3				588,8
К21а-2-5				652,4
К21а-3-1				766,8
К22а-1		300		495,6
К22а-1-5				580,0
К22а-1-6				580,0
К22а-2-1		400		586,4

Марка колонны	Вес тс	Марка бетона	Объем бетона м³	Расход стали кгс
К22а-2-2	5,6	400	2,24	586,4
К22а-3				581,2
К22а-3-1				677,2
К22а-3-6				665,6
К22а-4-1				726,0
К22а-4-3				752,8
К22а-5		600		392,4
К22а-5-1				488,4
К22а-5-2				488,4
К22а-5-3				515,2
К22а-5-5				476,8
К22а-5-6				476,8
К22а-6				538,8
К22а-6-1				634,8
К22а-6-5				623,2
К23а-1-1	7,3	300	2,93	761,9
К23а-1-2				761,9
К23а-1-3				604,9
К23а-1-4				604,9
К23а-1-5				668,5
К23а-1-6				668,5
К23а-2-1				866,5
К23а-2-2				866,5
К23а-2-3				709,5
К23а-2-4				709,5
К23а-2-5				773,1

Марка колонны	Вес тс	Марка бетона	Объем бетона м³	Расход стали кгс
К23а-2-6	7,3	300	2,93	773,1
К23а-3-1		400		866,5
К23а-3-2				866,5
К23а-3-3				709,5
К23а-3-4				709,5
К23а-3-5				773,1
К23а-3-6				773,1
К23а-4-1				967,9
К23а-4-4				967,9
К23а-4-3		300		810,9
К23а-4-4				810,9
К23а-4-5				874,5
К23а-4-6				874,5
К23а-5-1		400		1062,9
К23а-5-3				905,9
К23а-5-5				969,5
К24а-1	7,5	400	3,02	602,2
К24а-1-1				780,0
К24а-1-2				780,0
К24а-1-5				696,6
К24а-1-6				696,6
К24а-2				795,4
К24а-2-1				973,2
К24а-2-2				973,2
К24а-2-3				918,2
К24а-2-5				889,8

Инв. № подл. | Подпись и дата | Взам. инв. №

Гл. инженер проекта	Дай	Фролова	Сапунова
Инженер	Дай	Фролова	Сапунова
Проверил	Смф		

г. Ленинград

Показатели на одну колонну

Марка колонны	Вес тс	Марка бетона	Объем бетона м³	Расход стали кгс
К24а-2-6	7,5	400	3,02	889,8
К24а-3				925,4
К24а-3-1				1103,2
К24а-3-2				1103,2
К24а-3-5				1019,8
К24а-3-6				1019,8
К24а-4				1134,6
К24а-4-1				1312,4
К24а-4-2				1312,4
К24а-4-3				1257,4
К24а-4-5				1229,0
К24а-4-6				1229,0
К24а-5		500		1134,6
К24а-5-1				1312,4
К24а-5-2				1312,4
К24а-5-3				1257,4
К24а-5-5				1229,0
К24а-5-6				1229,0
К24а-6		600		783,8
К24а-6-1				961,6
К24а-6-2				961,6
К24а-6-3				906,6
К24а-6-5				878,2
К24а-6-6				878,2
К24а-7				876,6
К24а-7-5				971,0
К24а-8				925,4

Марка колонны	Вес тс	Марка бетона	Объем бетона м³	Расход стали кгс
К24а-8-1	7,5	600	3,02	1103,2
К24а-8-2				1103,2
К24а-8-3				1048,2
К24а-8-5				1019,8
К24а-8-6				1019,8
К24а-9-1				1312,4
К35а-1-1	2,0	400	0,81	348,7
К35а-1-2				353,1
К35а-1-3				305,1
К35а-1-4				309,5
К35а-1-5				330,3
К35а-1-6				339,1
К35а-2-1				367,1
К35а-2-3				323,5
К35а-2-5				348,7
К36а-1	4,8	300	1,90	423,9
К36а-1-1				519,9
К36а-1-2				519,9
К36а-1-5				509,5
К36а-1-6				509,5
К36а-2				493,5
К36а-2-1				589,5
К36а-2-2				589,5
К36а-2-5				579,1
К36а-2-6				579,1
К36а-3		400		493,5
К36а-3-1				589,5

Марка колонны	Вес тс	Марка бетона	Объем бетона м³	Расход стали кгс
К36а-3-5	4,8	400	1,90	579,1
К36а-3-6				579,1
К36а-4				533,5
К36а-4-1				629,5
К36а-4-2				629,5
К36а-4-5				619,1
К36а-5		500		533,5
К36а-5-1				629,5
К36а-5-2				629,5
К36а-5-5				619,1
К36а-5-6				619,1
К36а-6		600		302,7
К36а-6-1				398,7
К36а-6-2				398,7
К36а-6-5				388,3
К36а-6-6				388,3
К36а-7-2				433,5
К36а-8-1				473,5
К36а-8-2				473,5
К37а-1-4	7,1	300	2,82	689,2
К37а-1-6				748,4
К37а-2-2		400		850,6
К37а-2-4				689,2
К37а-2-6				748,4
К37а-3-2				1058,2
К37б-3-2				1063,0

Марка колонны	Вес тс	Марка бетона	Объем бетона м3	Расход стали кгс
К37б-3-4	7,1	400	2,82	901,6
К37б-3-6				960,8
К37а-4-2		500		1058,2
К37а-4-4				896,8
К37а-4-6				956,0
К39а-1-2	3,0	300	1,19	418,5
К39а-1-4				370,5
К39а-1-6				400,1
К39а-2-2		400		418,5
К39а-2-4				370,5
К39а-2-6				400,1
К39а-3-2				490,5
К39а-3-4				442,5
К39а-3-6				472,1
К41а-1-2	6,1	300	2,41	774,7
К41а-1-4				678,7
К41а-1-6				737,9
К41а-2-2		400		920,3
К41а-2-4				824,3
К41а-2-6				883,5

Инженер Проверил | Фатеева Спирина

г. Ленинград

ТК 1976

Показатели на одну колонну

1.420-12 Выпуск 2

К11а-1-3, К11а-2-3, К11а-3-3

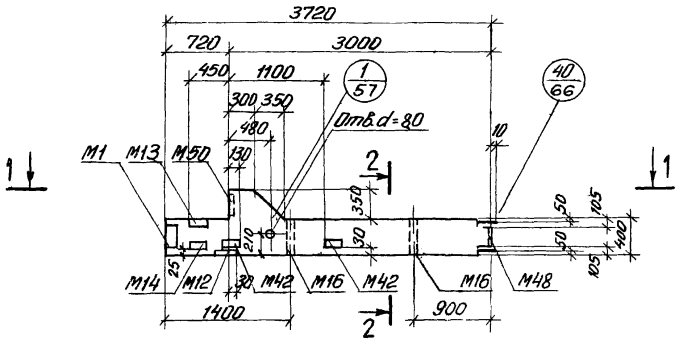

К11а-1-5, К11а-2-5, К11а-3-5

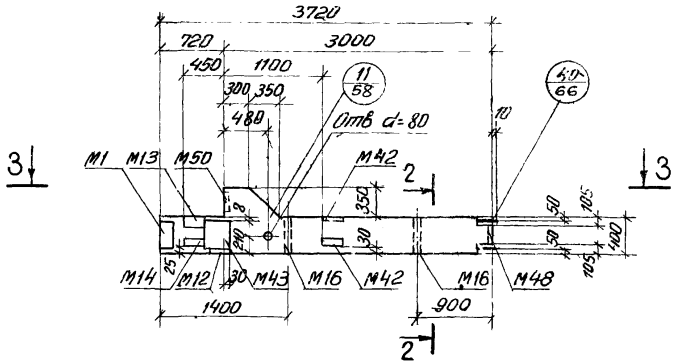

1 — 1

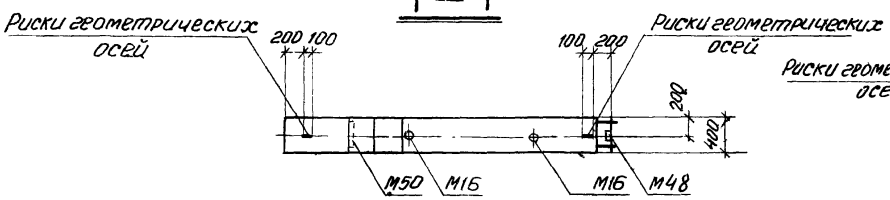

3 — 3

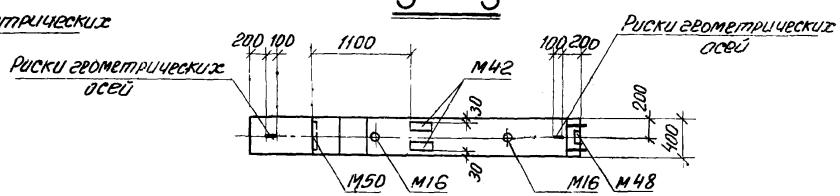

2 — 2

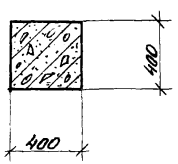

Марка колонны	Марка бетона
К11а-1-3	200
К11а-1-5	
К11а-2-3	
К11а-2-5	
К11а-3-3	400
К11а-3-5	

Примечания:

1. Показатели на одну колонну даны на листе 1 выборка стали на листе 308.
2. Армирование колонн см. на листе 67.
3. Все закладные детали входят в состав пространственных каркасов.

ТК 1976	Колонны К11а-1-3, К11а-1-5, К11а-2-3, К11а-2-5, К11а-3-3, К11а-3-5 Опалубочный чертеж	1.420-12 Выпуск 2	
		Лист	5

Инстр.	Корженевская	
Нач. сектора	Исаев	
Инженер	Кибер	
Проверил	Чуйкина	

ЛИИ г. Ленинград

К11а-1-4, К11а-2-4

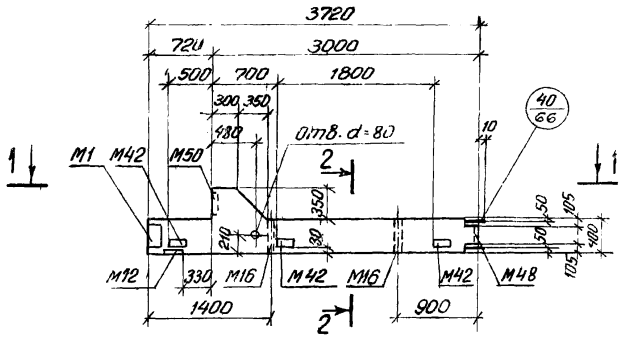

К11а-1-6, К11а-2-6

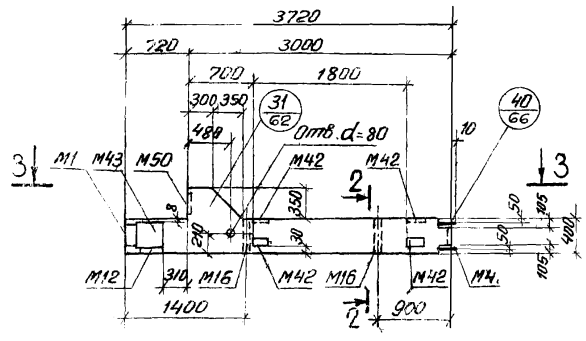

1 — 1

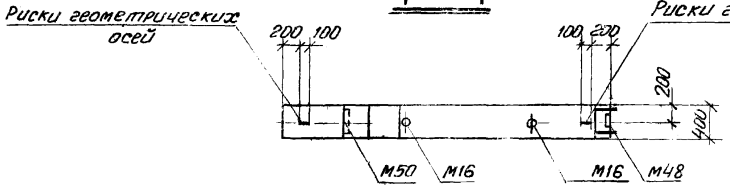

3 — 3

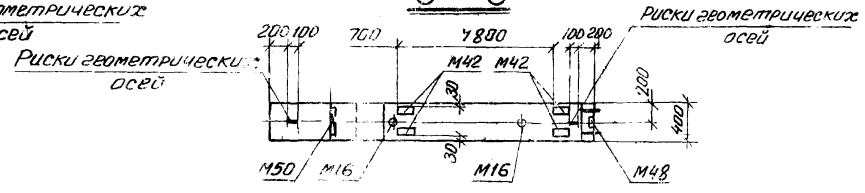

2 — 2

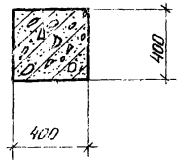

Марка колонны	Марка бетона
К11а-1-4	200
К11а-1-6	
К11а-2-4	
К11а-2-6	

Примечания:

1. Показатели на одну колонну даны на листе 1, выборка стали на листе 308.
2. Армирование колонн см. на листе 67
3. Все закладные детали входят в состав пространственных каркасов.

Инв. № подл. | Подпись и дата | Взам. инв. №

К12а-4-1

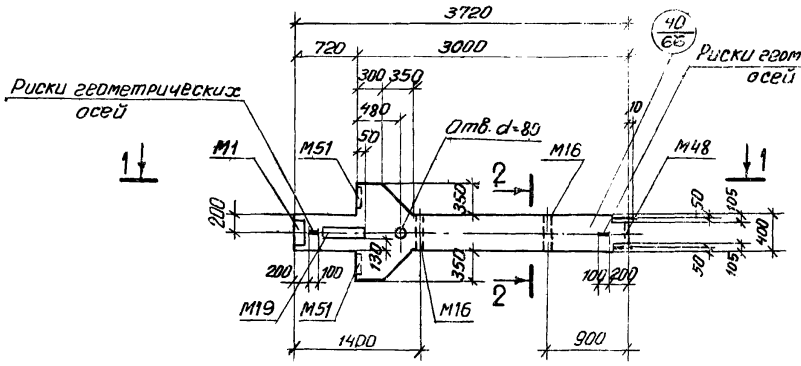

К12а-1, К12а-2, К12а-3, К12а-4

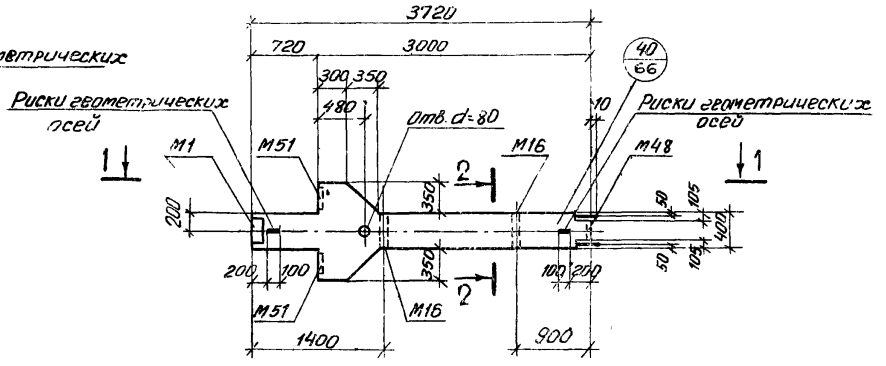

1 — 1

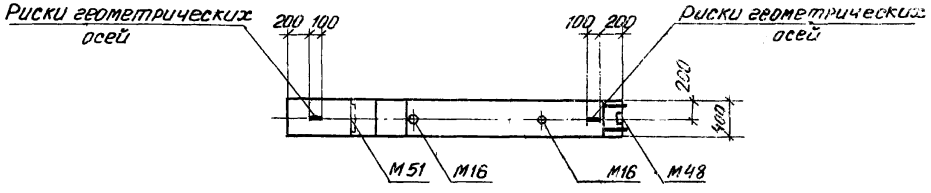

2 — 2

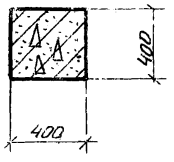

Марка колонны	Марка бетона
К12а-1	200
К12а-2	300
К12а-3	
К12а-4	400
К12а-4-1	

Примечания:

1. Показатели на одну колонну даны на листе 1, выборка стали на листах 309, 310.
2. Армирование колонн см. на листе 67
3. Все закладные детали входят в состав пространственных каркасов.

ГИП		
Гл. конструктор проекта		
Нач. сектора		
Инженер		
Проверил		

ТК 1976	Колонны К12а-1 К12а-2, К12а-3, К12а-4 К12а-4-1. Опалубочный чертеж	1.420-12 Выпуск 2
		Лист 7

ГПИ Ленинград

К12а-4-2

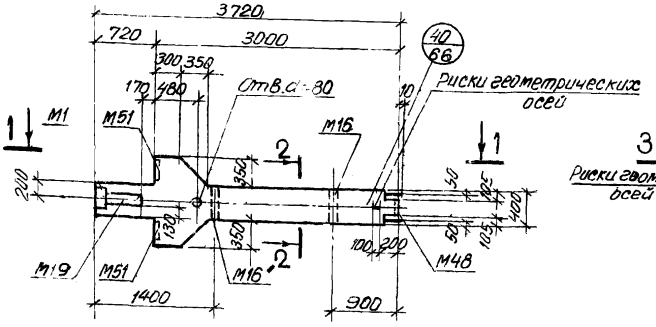

К12а-2-3, К12а-4-3

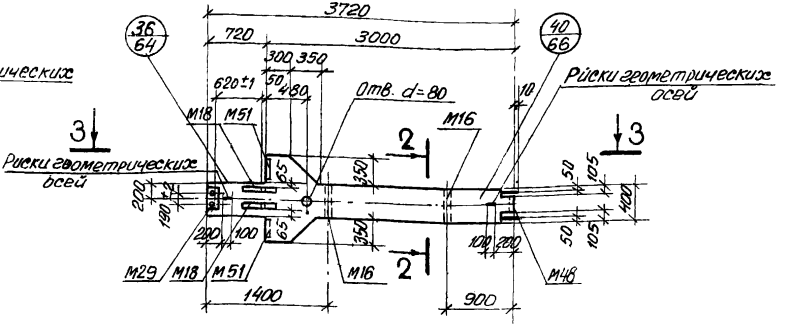

1—1

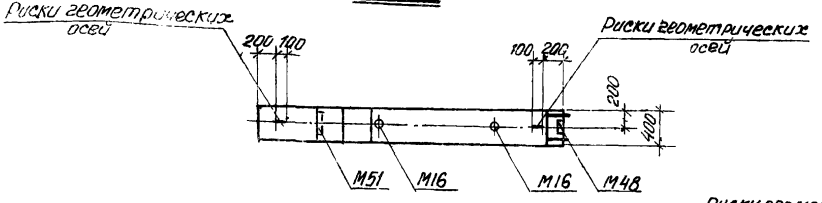

3—3

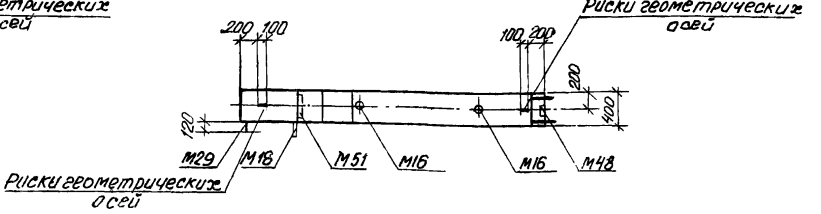

2—2

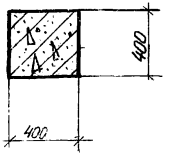

Марка колонны	Марка бетона
К12а-2-3	300
К12а-4-2 К12а-4-3	400

Примечания:

1. Показатели на одну колонну даны на листе 1, выборка стали на листах 309, 310
2. Армирование колонн см на листе 67.
3. Все закладные детали входят в состав пространственных каркасов

ТК 1976	Колонны К12а-2-3, К12а-4-2, К12а-4-3. Опалубочный чертеж	1.420-12 Выпуск 2
		Лист 8

Инв. № подл. | Подпись и дата | Взам. инв. №
г. Ленинград

К12а-1-5, К12а-2-5, К12а-3-5, К12а-4-5

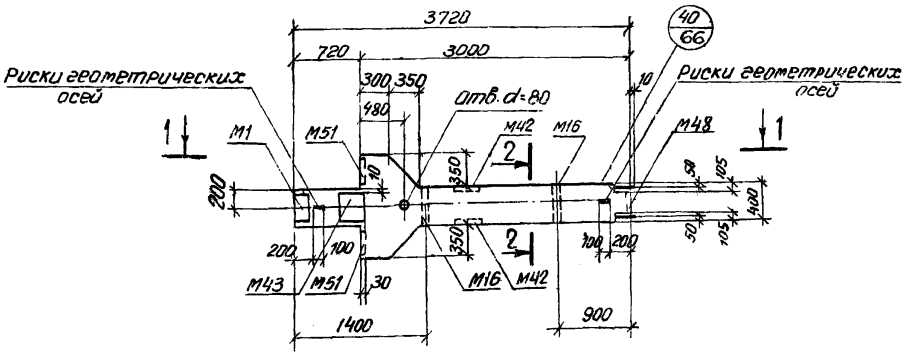

К12а-1-6, К12а-2-6, К12а-3-6

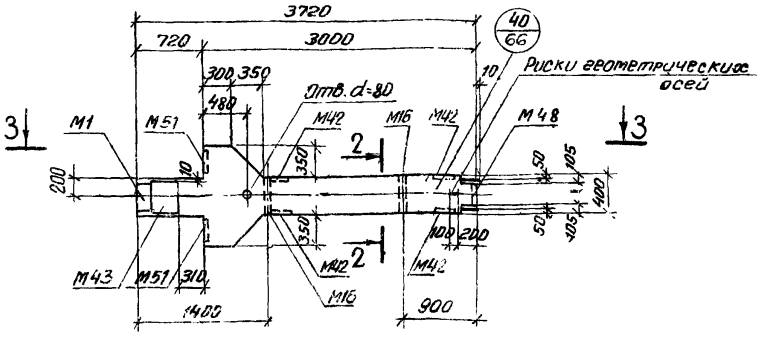

1 — 1

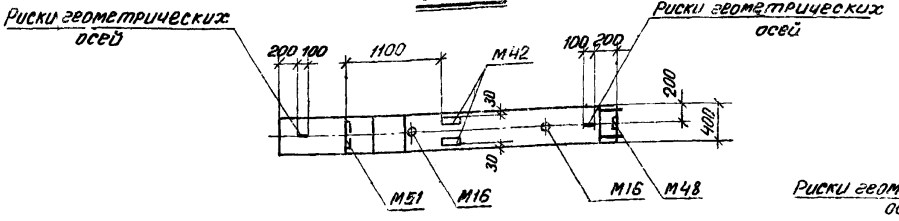

3 — 3

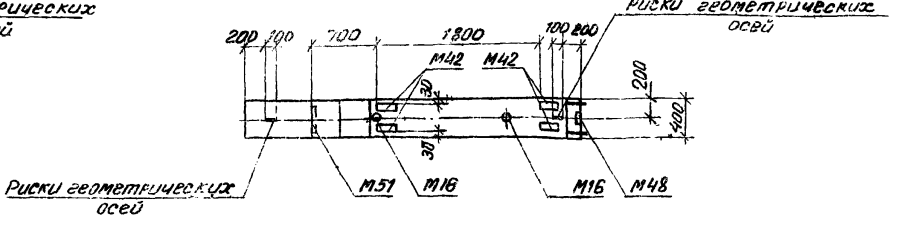

Марка колонны	Марка бетона
К12а-1-5	200
К12а-1-6	
К12а-2-5	300
К12а-2-6	
К12а-3-5	
К12а-3-6	
К12а-4-5	400

2 — 2

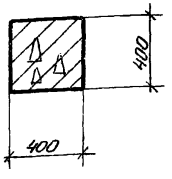

Примечания:

1. Показатели на одну колонну даны на листе 1 выборка стали на листах 309, 310.
2. Армирование колонны см. на листе 67
3. Все закладные детали входят в состав пространственных каркасов.

ТК 1976	Колонны К12а 1-5, К12а-1-6, К12а 2-5 К12а-2-6, К12а-3-5, К12а-3-6, К12а-4-5. Опалубочный чертеж	1.420-12 Выпуск 2	
		Лист	9

Ленинград

Нач. сектора	В. Исаев	Исаев
Инженер	В. Кибер	Кибер
Проверил		Чудкина

К13а-1-1, К13а-3-1

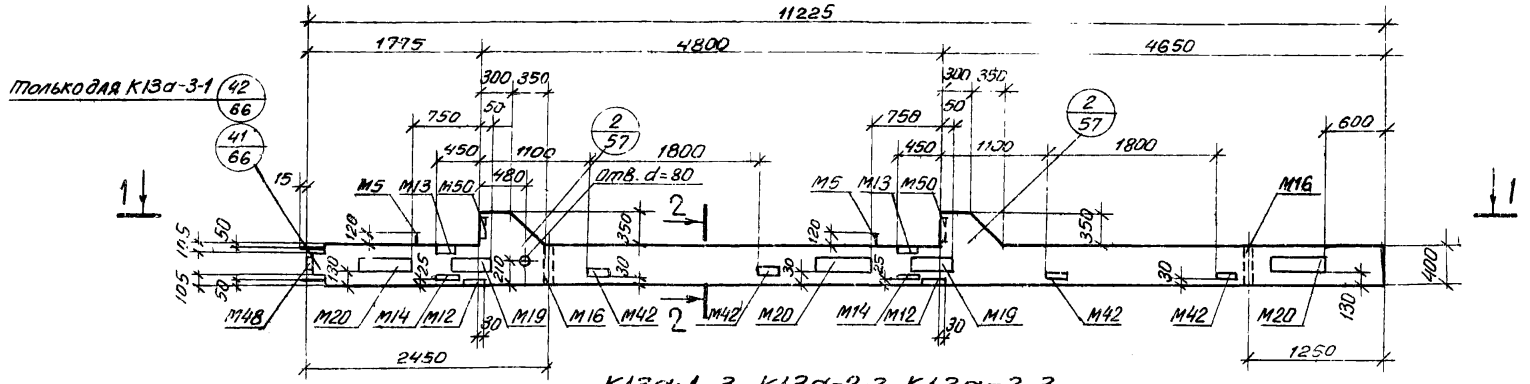

К13а-1-3, К13а-2-3, К13а-3-3

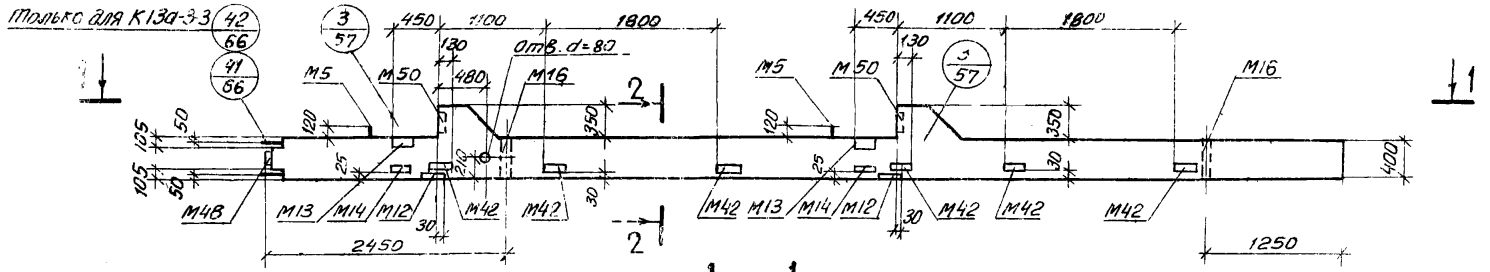

1 — 1

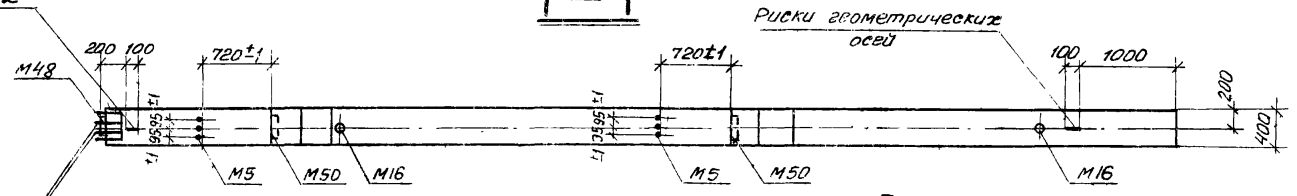

Марка колонны	Марка бетона
К13а-1-1	400
К13а-1-3	
К13а-2-3	
К13а-3-1	
К13а-3-3	

Только для К13а-3-1 К13а-3-3

2 — 2

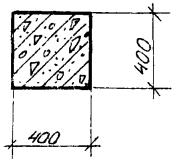

Примечания:

1. Показатели на одну колонну даны на листе 1 Выборка стали на листах 310, 311.
2. Армирование колонн см на листе 68.
3. Все закладные детали входят в состав пространственных каркасов.

ТК 1976	Колонны К13а-1-1, К13а-1-3, К13а-2-3, К13а-3-1, К13а-3-3. Опалубочный чертеж	1.420-12 Выпуск 2
		Лист 10

К13а-1-2, К13а-3-2

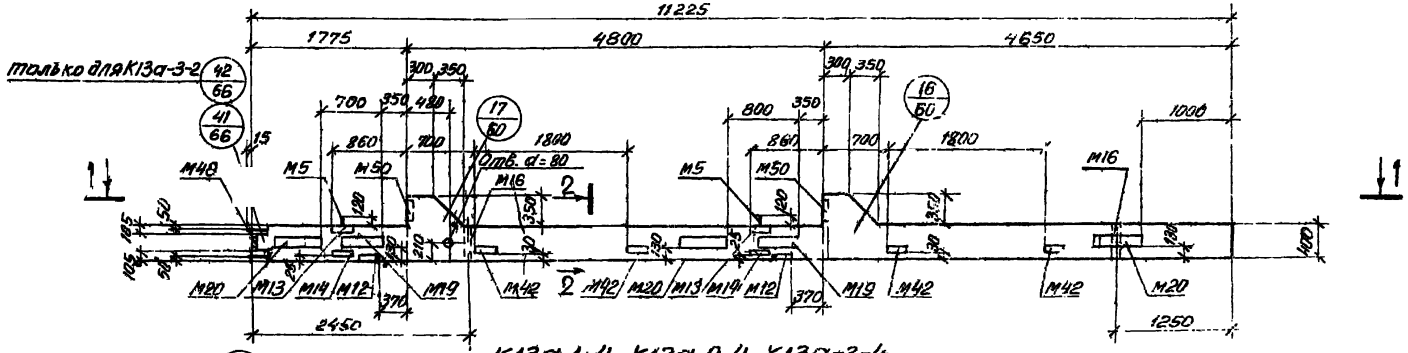

К13а-1-4, К13а-2-4, К13а-3-4

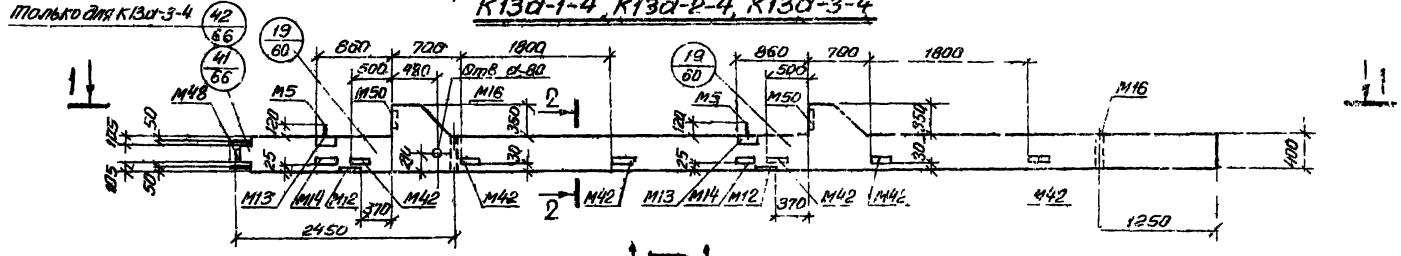

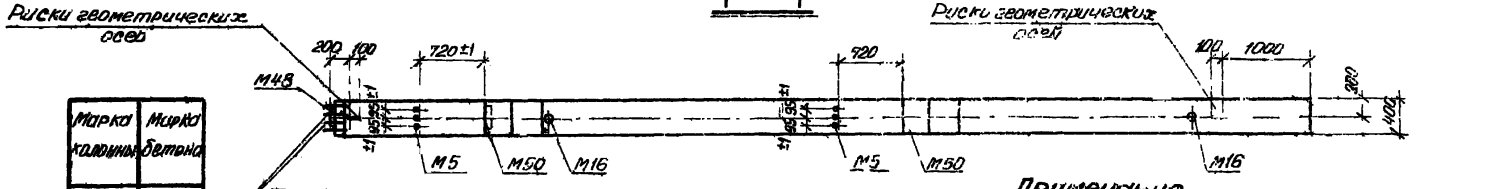

Марка колонны	Марка бетона
К13а-1-2	400
К13а-1-4	
К13а-2-4	
К13а-3-2	
К13а-3-4	

2 — 2

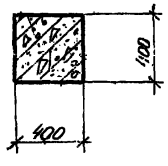

Примечания

1. Показатели на одну колонну даны на листе 1. Выборка стали на листах 310, 311
2. Армирование колонн см. на листе 68
3. Все закладные детали входят в состав пространственных каркасов

ТК 1976	Колонны К13а-1-2, К13а-1-4, К13а-2-4 К13а-3-2, К13а-3-4 Опалубочный чертеж	1.420-12 Вып. ск 2	
		Лист	11

г. Ленинград

К13а-1-5, К13а-2-5, К13а-3-5

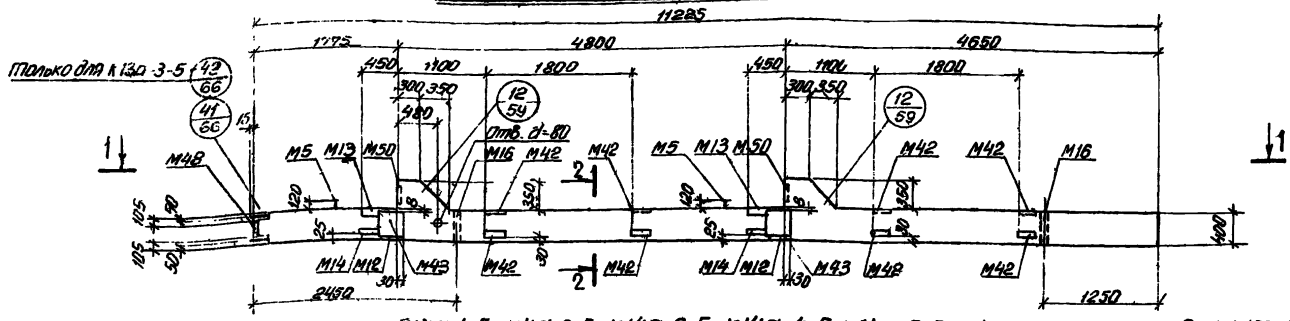

К14а-1-5, К14а-2-5, К14а-3-5, К14а-4-5, К14а-5-5, К14а-6-5

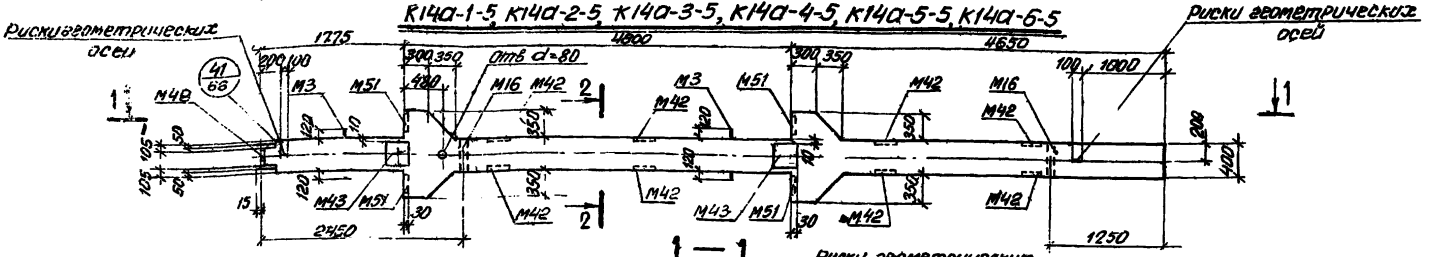

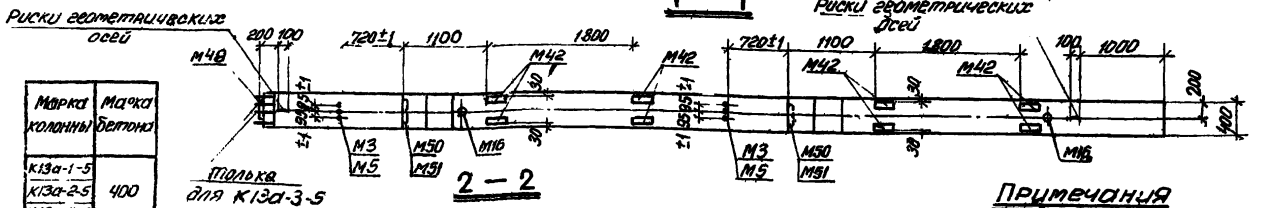

Марка колонны	Марка бетона
К13а-1-5	400
К13а-2-5	
К13а-3-5	
К14а-1-5	300
К14а-2-5	400
К14а-3-5	
К14а-4-5	
К14а-5-5	600
К14а-6-5	

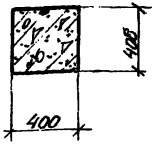

Примечания

1. Показатели на одну колонну даны на листе 1, выборка стали на листах 310, 311, 312, 313.
2. Армирование колонн см. на листах 68 69.
3. Все закладные детали входят в состав пространственных каркасов

ТК 1976	Колонны К13а-1-5, К13а-2-5, К13а-3-5, К14а-1-5, К14а-2-5, К14а-3-5, К14а-4-5, К14а-5-5, К14а-6-5. Опалубочный чертеж	1.420-12 Выпуск 2
		Лист 12

Инв. № подл. | Подпись и дата | Взам. инв. №

К13а-1-6, К13а-2-6, К13а-3-6

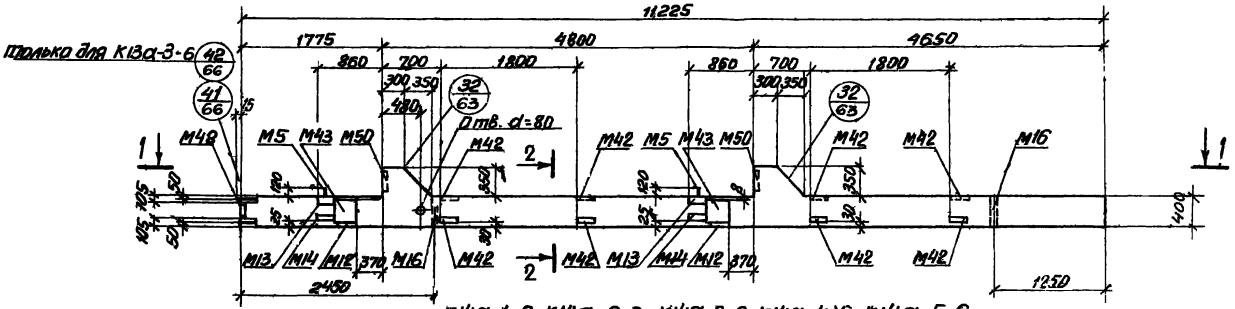

К14а-1-6, К14а-2-6, К14а-3-6, К14а-4-6 К14а-5-6

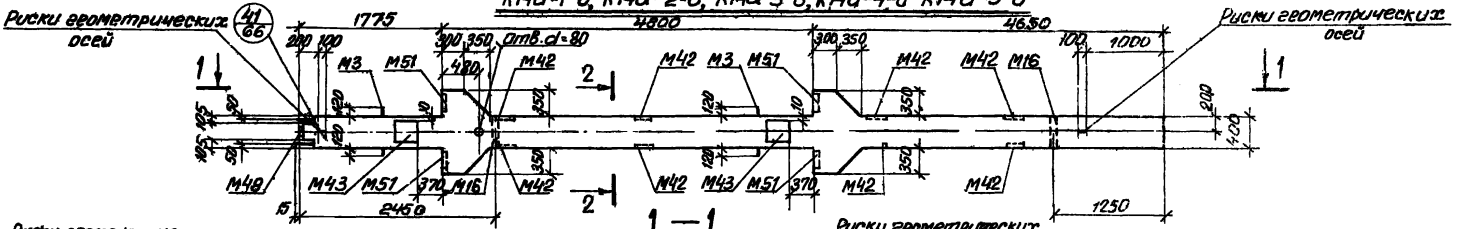

1 — 1

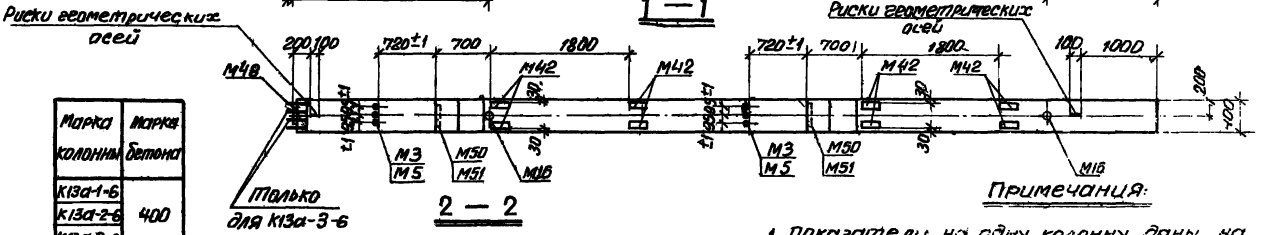

2 — 2

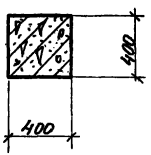

Марка колонны	Марка бетона
К13а-1-6	400
К13а-2-6	
К13а-3-6	
К14а-1-6	300
К14а-2-6	400
К14а-3-6	
К14а-4-6	
К14а-5-6	600

Примечания:

1. Показатели на одну колонну даны на листе 1, Выборка стали на листах 310, 311, 312, 313.
2. Армирование колонн см. на листах 68 69
3. Все закладные детали входят в состав пространственных каркасов

ТК 1976	Колонны К13а-1-6, К13а-2-6, К13а-3-6, К14а-1-6, К14а-2-6 К14а-3-6 К14а-4-6, К14а-5-6 Опалубочный чертеж	1.420-12 выпуск 2	
		Лист	13

ЛГПИ г. Ленинград

Гл. констр. отд. Корженевская
Нач. отдела Ивов
Инженер Кибер
Проверил Чудкина

К14а-2-1, К14а-3-1, К14а-4-1, К14а-5-1, К14а-6-1

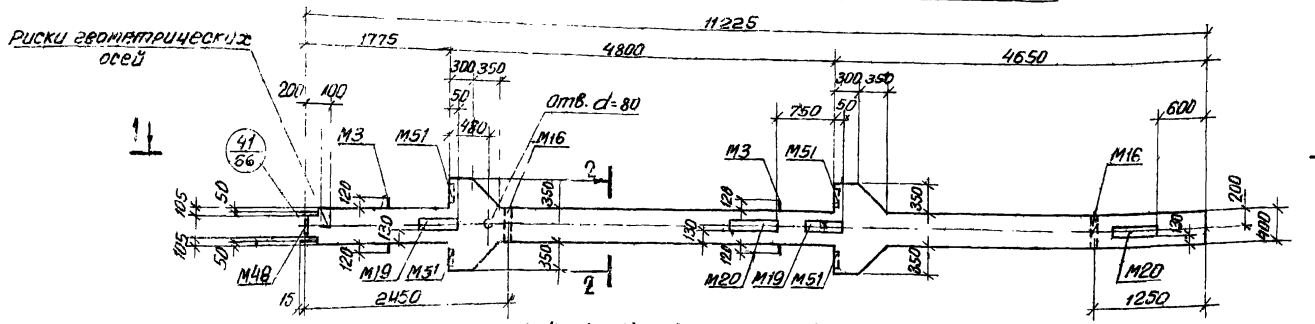

К14а-1, К14а-2, К14а-3, К14а-4, К14а-5, К14а-6

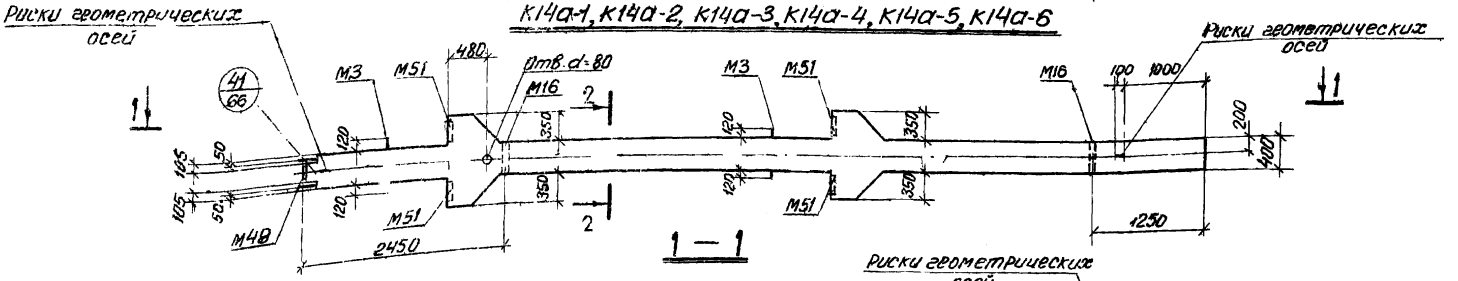

1 — 1

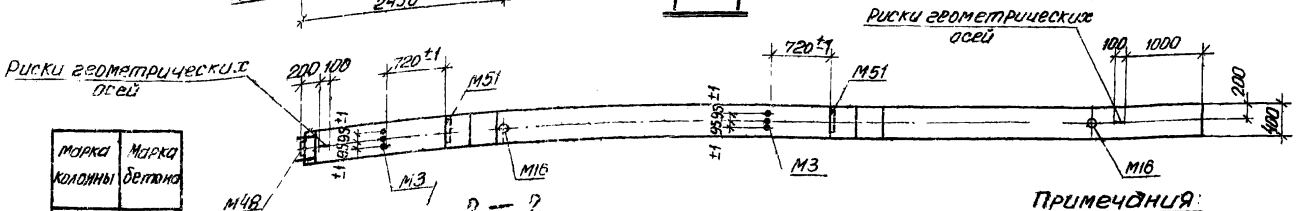

2 — 2

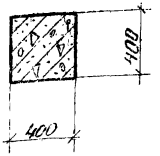

Марка колонны	Марка бетона
К14а-1	300
К14а-2	400
К14а-2-1	
К14а-3	
К14а-3-1	
К14а-4	
К14а-4-1	
К14а-5	600
К14а-5-1	
К14а-6	
К14а-6-1	

Примечания:

1. Показатели на одну колонну даны на листе 1, Выборка стали на листах 311, 312, 313
2. Армирование колонн см на листе 69.
3. Все закладные детали входят в состав пространственных каркасов

ТК 1976	Колонны К14а-1, К14а-2, К14а-2-1, К14а-3, К14а-3-1, К14а-4 К14а-4-1, К14а-5, К14а-5-1, К14а-6, К14а-6-1. Опалубочный чертеж	1.420-12 выпуск 2	
		Лист	14

г. Ленинград

Инженер Проверил Кубер Чайкина

К14а-2-2, К14а-3-2, К14а-4-2, К14а-5-2

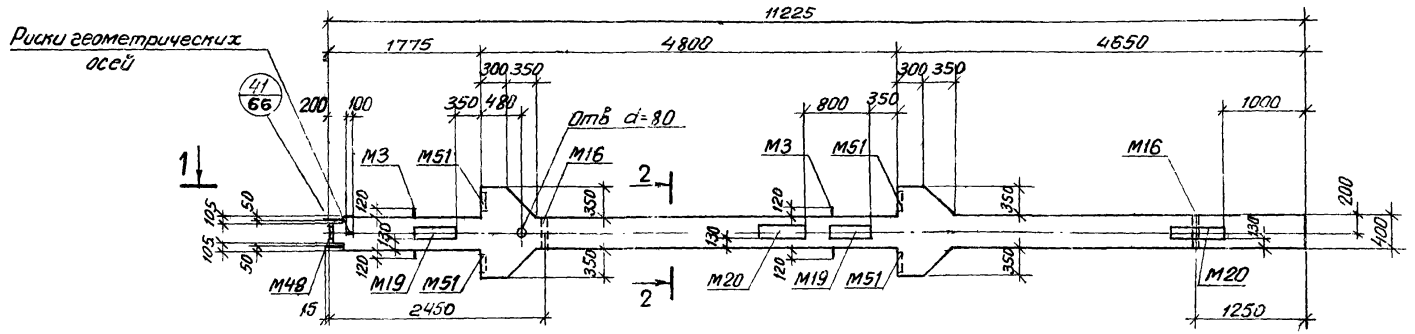

К14а-3-3, К14а-4-3, К14а-5-3

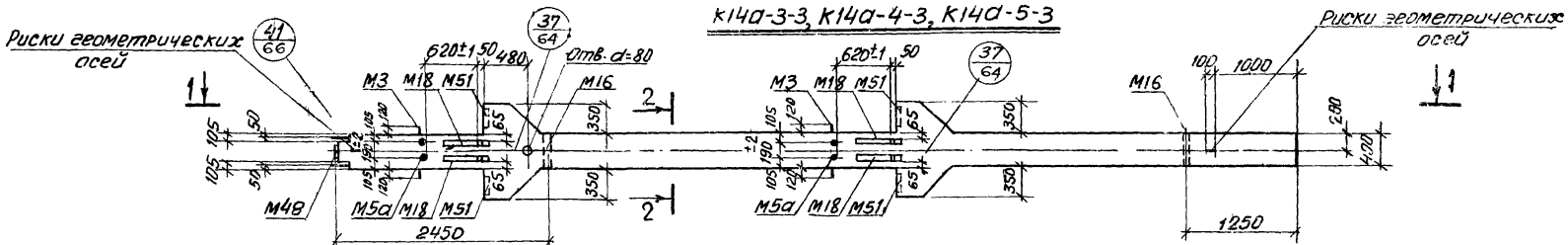

1 — 1

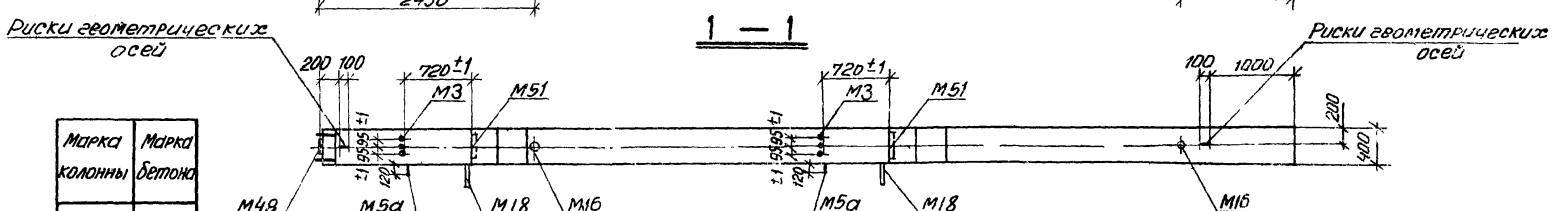

Марка колонны	Марка бетона
К14а-2-2	400
К14а-3-2	
К14а-3-3	
К14а-4-2	
К14а-4-3	
К14а-5-2	600
К14а-5-3	

2 — 2

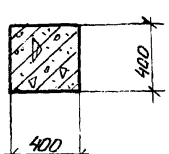

Примечания:

1. Показатели на одну колонну даны на листе 1, Выборка стали на листах 312, 313.
2. Армирование колонн см. на листе 69.
3. Все закладные детали входят в состав пространственных каркасов

ТК 1976	Колонны К14а-2-2, К14а-3-2, К14а-3-3, К14а-4-2, К14а-4-3, К14а-5-2, К14а-5-3 Опалубочный чертеж	1.420-12 Выпуск 2	
		Лист	15

г. Ленинград

Сектор | Инженер | Проверил | Исаев | Кибер | Чуйкина

К15а-1-1, К15а-2-1, К15а-3-1, К15а-4-1

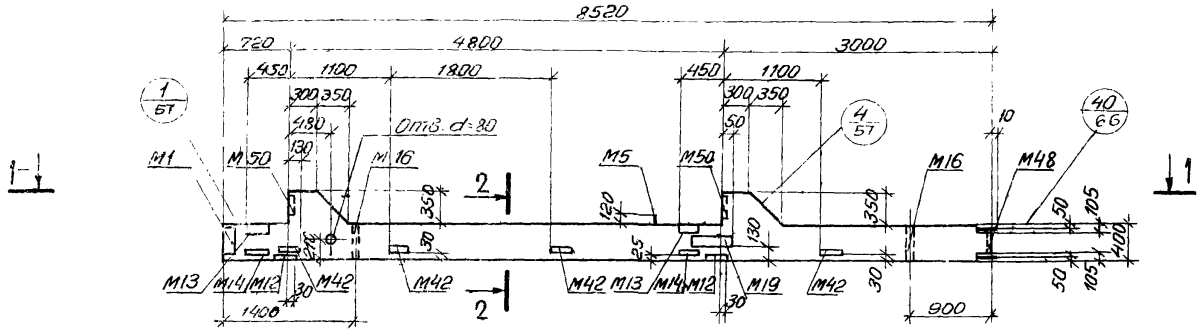

К15а-1-3, К15а-2-3, К15а-3-3, К15а-4-3

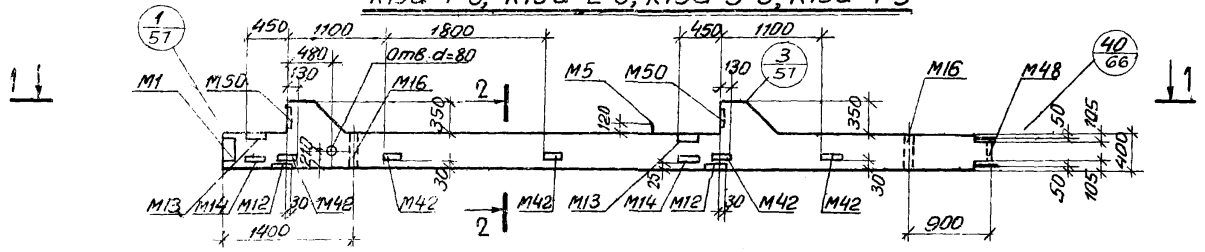

1 — 1

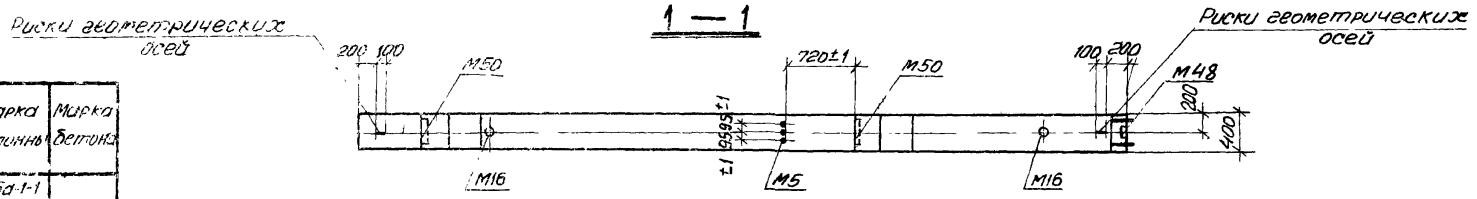

2 — 2

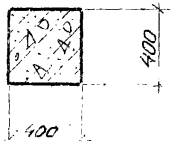

Марка колонны	Марка бетона
К15а-1-1	300
К15а-1-3	
К15а-2-1	
К15а-2-3	
К15а-3-1	400
К15а-3-3	
К15а-4-1	
К15а-4-3	

Примечания:

1. Показатели на одну колонну даны на листе 1, Выборка стала на листах 314, 315
2. Армирование колонн см на листе 70
3. Все закладные детали входят в состав пространственных каркасов

ТК 1976	колонны К15а-1-1, К15а-1-3, К15а-2-1, К15а-2-3, К15а-3-1, К15а-3-3, К15а-4-1, К15а-4-3. Опалубочный чертеж	1.420-12 Выпуск 2	
		Лист	16

Ленинград
Проверил
Чуйкина

К15а-1-2, К15а-2-2

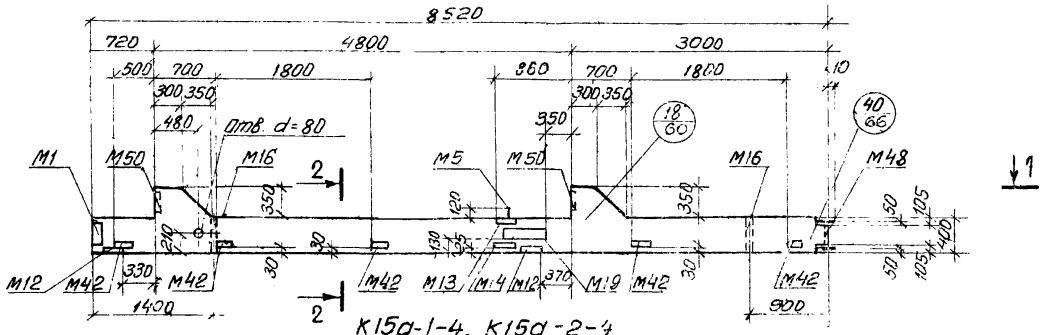

К15а-1-4, К15а-2-4

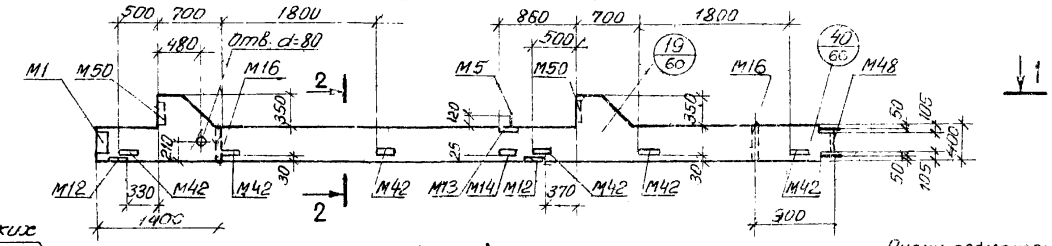

1 — 1

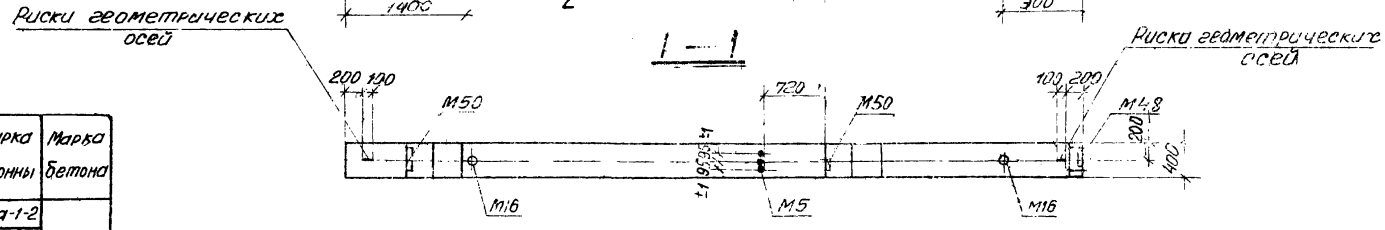

2 — 2

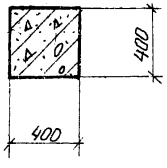

Марка колонны	Марка бетона
К15а-1-2	300
К15а-1-4	
К15а-2-2	
К15а-2-4	

ПРИМЕЧАНИЯ

1. Показатели на одну колонну даны на листе Выборка стали на листе 314
2. Армирование колонн см на листе 79
3. Все закладные детали входят в состав пространственных каркасов

ТК 1976	Колонны К15а-1-2, К15а- -4, К15а-2-2 К15а-2-4 Опалубочный чертеж	1.420-12 Вып. пуск 2	
		Л.	17

Ленинград

Нач. сектора		Ивасе
Инженер		Кибер
Проверил		Чуйкина

К15а-1-5, К15а-2-5, К15а-3-5, К15а-4-5

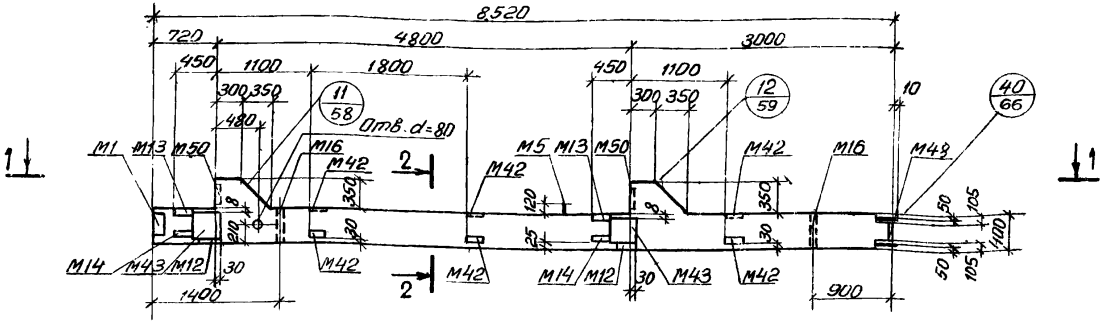

К16а-2-5, К16а-3-5, К16а-4-5, К16а-5-5, К16а-7-5

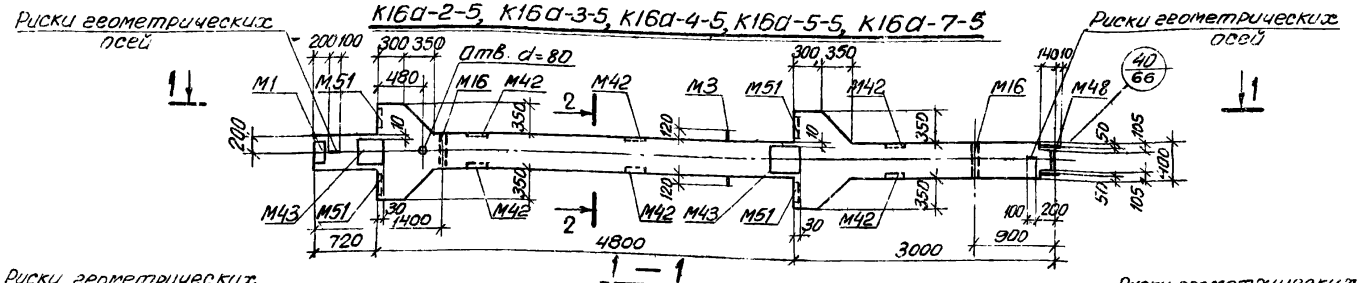

1 — 1

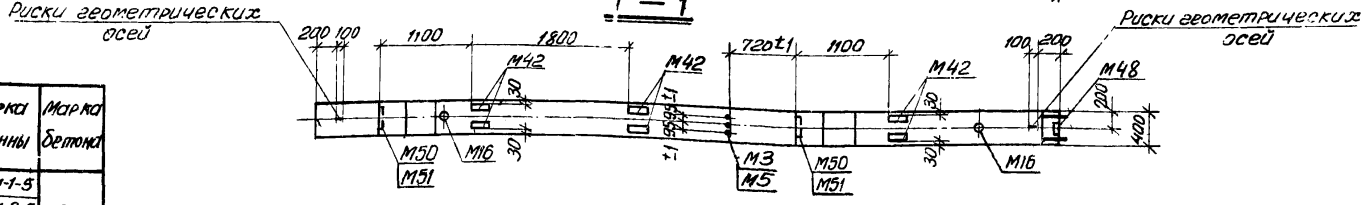

2 — 2

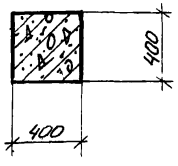

Марка колонны	Марка бетона
К15а-1-5	300
К15а-2-5	
К15а-3-5	400
К15а-4-5	
К16а-2-5	300
К16а-3-5	400
К16а-4-5	
К16а-5-5	600
К16а-7-5	

Примечания:

1. Показатели на одну колонну даны на листах 1.2, Выборка стали на листах 314, 315, 316, 317, 318.
2. Армирование колонн см. на листах 70.71
3. Все закладные детали входят в состав пространственных каркасов.

ТК 1976	Колонны К15а-1-5, К15а-2-5, К15а-3-5, К15а-4-5, К16а-2-5, К16а-3-5, К16а-4-5, К16а-5-5, К16а-7-5 Опалубочный чертеж	1.420-12 Выпуск 2
		Лист 18

Проверил Чудинов

К15а-1-6, К15а-2-6

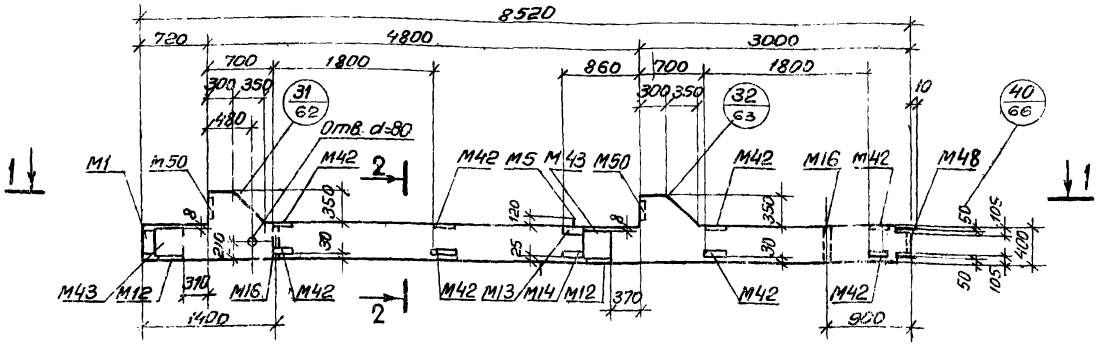

К16а-2-6, К16а-3-6, К16а-4-6, К16а-5-6

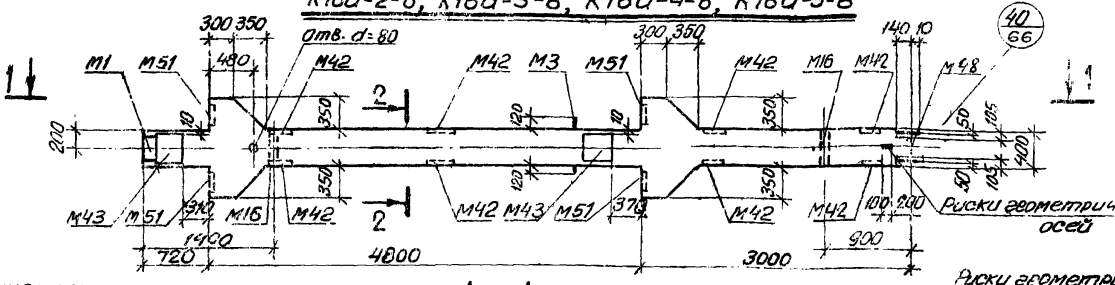

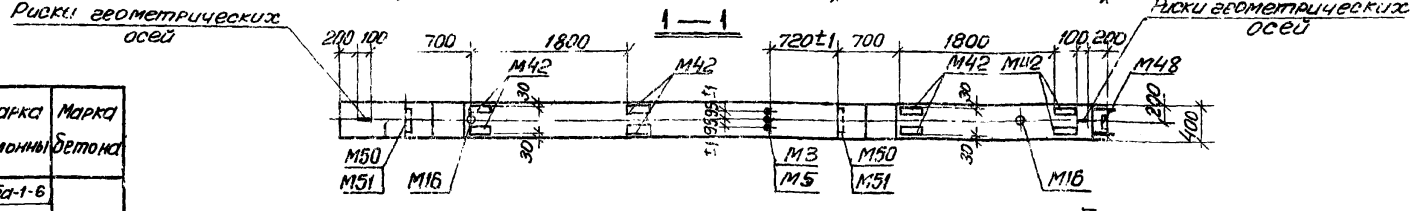

Марка колонны	Марка бетона
К15а-1-6	300
К15а-2-6	
К16а-2-6	
К16а-3-6	400
К16а-4-6	
К16а-5-6	600

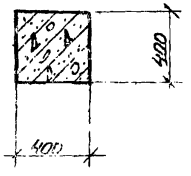

Примечания:

1. Показатели на одну колонну даны на листах 1,2, выборка стали на листах 314, 315, 316, 317.
2. Армирование колонн см. на листах 70, 71
3. Все закладные детали входят в состав пространственных каркасов

ТК 1976	Колонны К15а-1-6, К15а-2-6, К16а-2-6 К16а-3-6, К16а-4-6, К16а-5-6. Опалубочный чертеж	1.420-12 Выпуск 2	
		Лист	19

Гл. конструктор отд. Корженевская
Нач. сектора Усаев
Инженер Кибер
Проверил Чуйкина

г. Ленинград

К16а-2-1, К16а-3-1, К16а-4-1, К16а-5-1, К16а-6-1, К16а-11-1

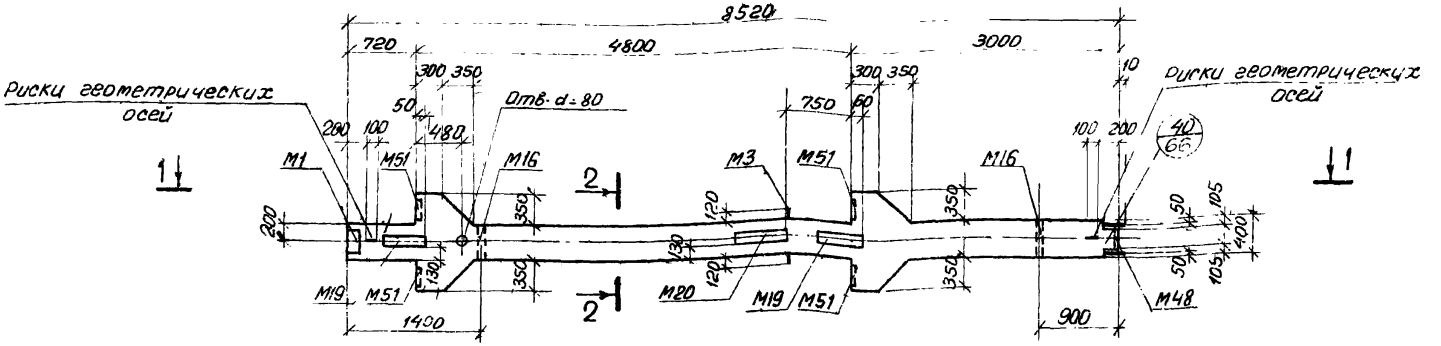

К16а-1, К16а-2, К16а-3, К16а-4, К16а-5, К16а-7

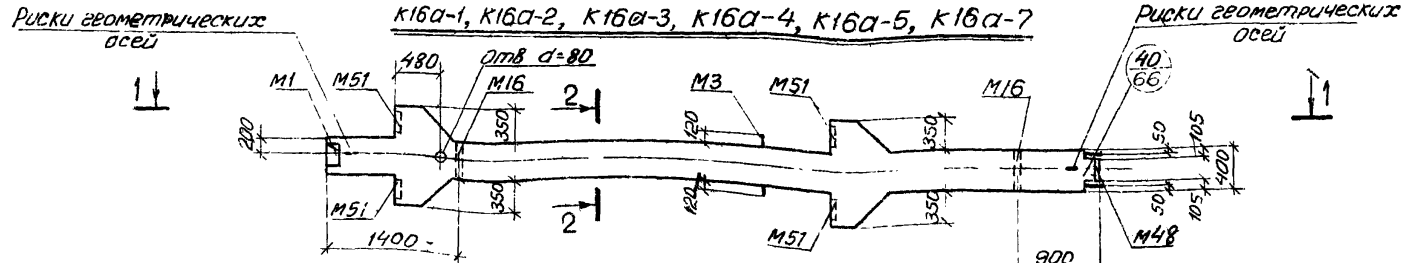

1 — 1

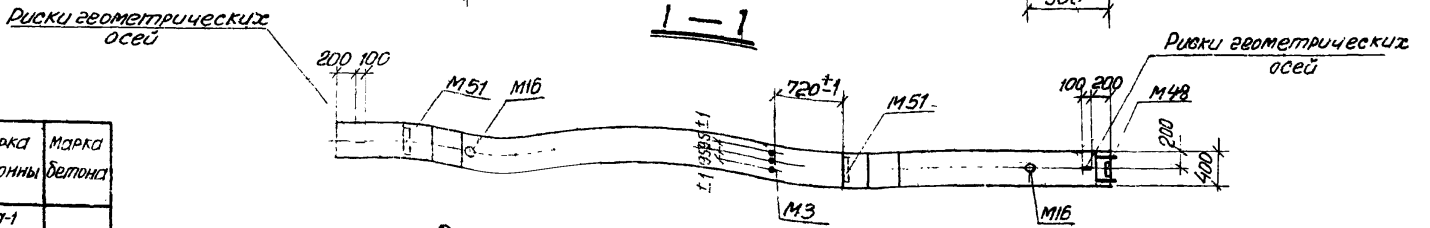

2 — 2

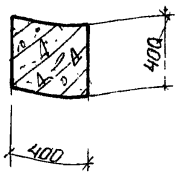

Марка колонны	Марка бетона
К16а-1	300
К16а-2	
К16а-2-1	
К16а-3	400
К16а-4	
К16а-4-1	
К16а-5	600
К16а-5-1	
К16а-6-1	
К16а-7	
К16а-11-1	
К16а-3-1	400

Примечания:

1. Показатели на одну колонну даны на листах 12, Выборка стали на листах 315, 316, 317, 318
2. Армирование колонн см на листе 11
3. Все закладные детали входят в состав пространственных каркасов

ТК 1976	Колонны К16а-1, К16а-2, К16а-2-1, К16а-3, К16а-4, К16а-4-1, К16а-5, К16а-5-1, К16а-6-1, К16а-7, К16а-11-1, К16а-3-1. Опалубочный чертеж	1.420—12 выпуск 2
		Лист 20

Инв. № подл. | Подпись и дата | Взам. инв. №

К16а-2-2, К16а-3-2, К16а-4-2, К16а-5-2

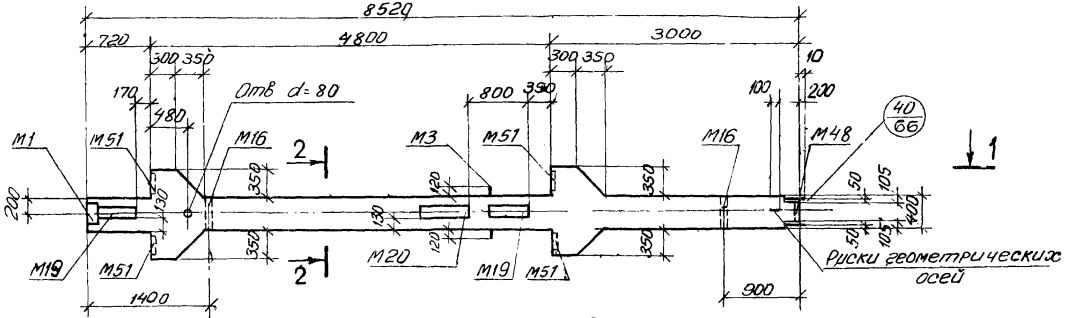

К16а-2-3, К16а-3-3, К16а-4-3, К16а-6-3

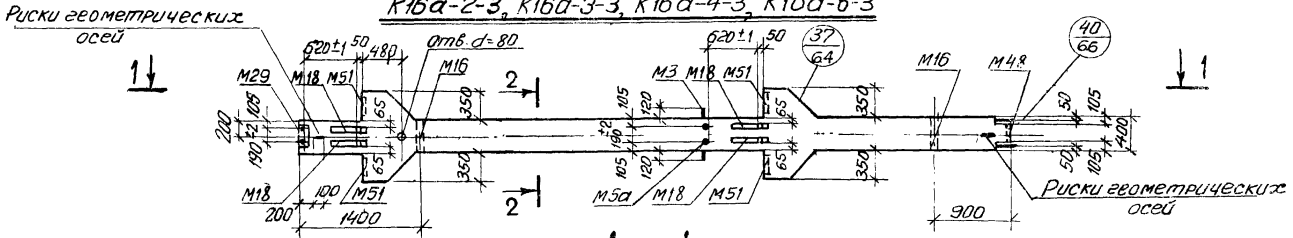

1 — 1

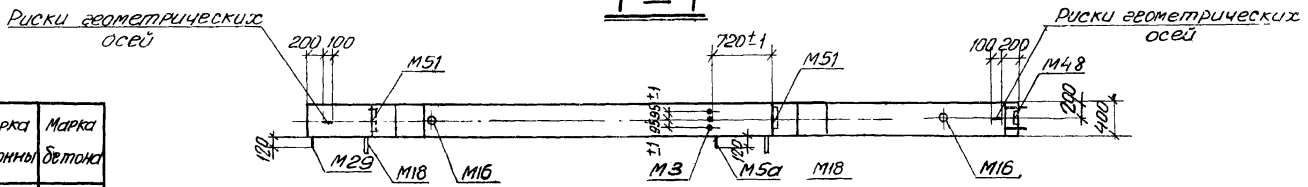

2 — 2

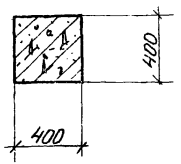

Марка колонны	Марка бетона
К16а-2-2	300
К16а-2-3	
К16а-3-2	400
К16а-4-2	
К16а-4-3	
К16а-5-2	600
К16а-6-3	
К16а-3-3	400

Примечания.

1. Показатели на одну колонну даны на листе 2, Выборка стали на листах 316, 317.
2. Армирование колонн см на листах 71
3. Все закладные детали входят в состав пространственных каркасов

ТК 1976	Колонны К16а-2-2, К16а-2-3, К16а-3-2, К16а-4-2, К16а-4-3, К16а-5-2, К16а-6-3, К16а-3-3. Опалубочный чертеж	1.420-12 Выпуск 2	
		Лист	21

ЛГПИ г. Ленинград
Гл. инженер проекта Цукина
Инженер Кайер
Гл. специалист Кузьмина
Гл. инженер отдела Кайер
Гл. инженер института Кайер
Проверил Цукина
Разработал Кайер
Н. контр. Кайер
Гл. специалист Кузьмина
Гл. инженер отдела Кайер

К17а-1-1, К17а-2-1, К17а-3-1, К17а-4-1, К17а-5-1, К17б-5-1

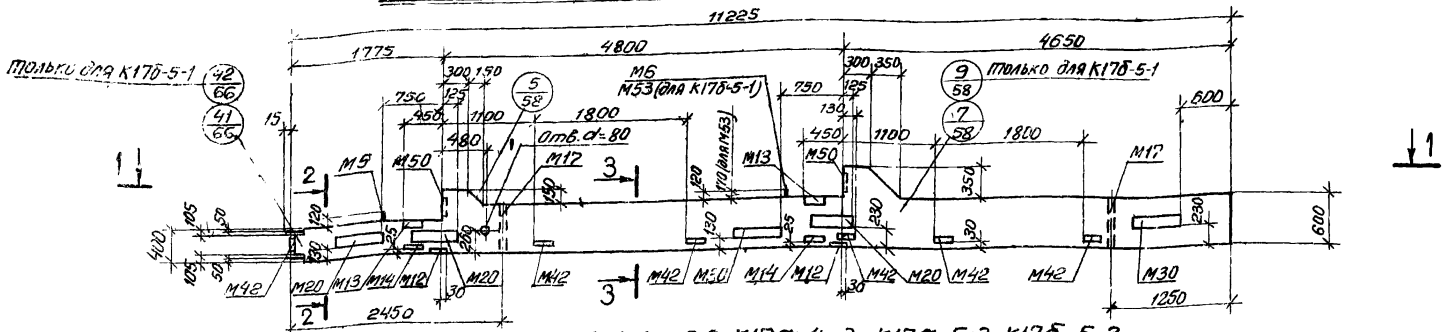

К17а-1-3, К17а-2-3, К17а-3-3, К17а-4-3, К17а-5-3, К17б-5-3

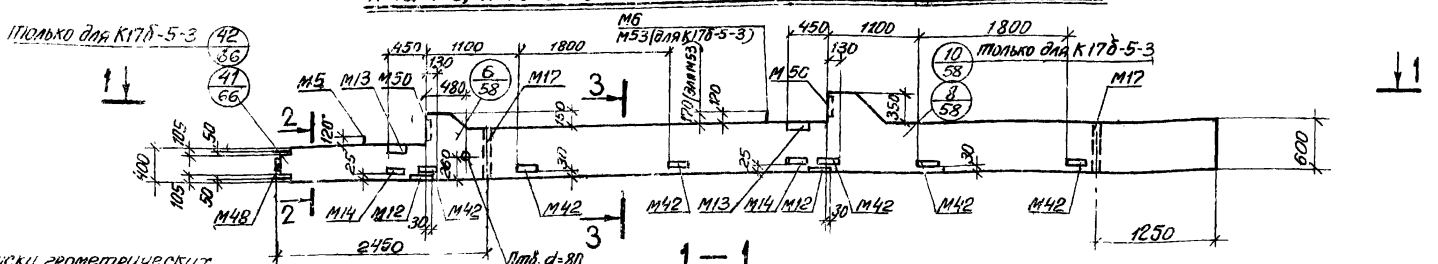

1 — 1

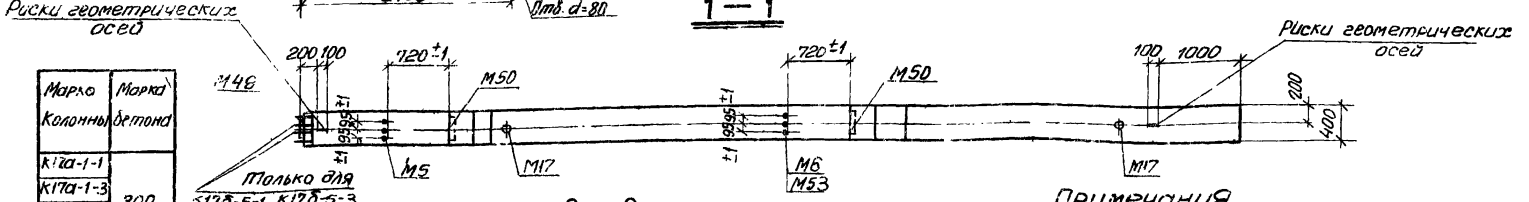

Марка колонны	Марка бетона
К17а-1-1	300
К17а-1-3	
К17а-2-1	
К17а-2-3	
К17а-3-1	400
К17а-3-3	
К17а-4-1	300
К17а-4-3	
К17а-5-1	400
К17а-5-3	
К17б-5-1	
К17б-5-3	

2 — 2

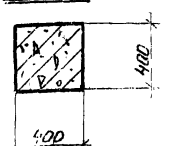

3 — 3

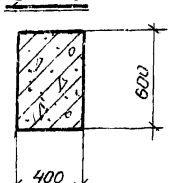

Примечания

1. Показатели на одну колонну даны на листе 2, выборка стали на листах 318, 319
2. Армирование колонн см. на листе 72.
3. Все закладные детали входят в состав пространственных каркасов

ТК 1976	Колонны К17а-1-1, К17а-1-3, К17а-2-1, К17а-2-3, К17а-3-1, К17а-3-3, К17а-4-1, К17а-4-3, К17а-5-1, К17а-5-3, К17б-5-1, К17б-5-3. Опалубочный чертеж	1.420-12 Выпуск 2	
		Лист	22

Инв. № подл. | Подпись и дата | Взам. инв. №

К17а-1-2, К17а-2-2, К17а-3-2, К17а-4-2, К17а-5-2, К17б-5-2

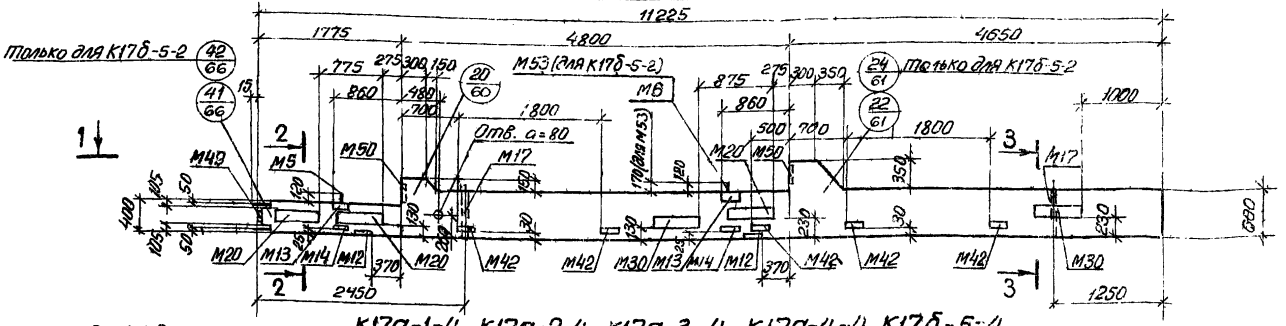

К17а-1-4, К17а-2-4, К17а-3-4, К17а-4-4, К17б-5-4

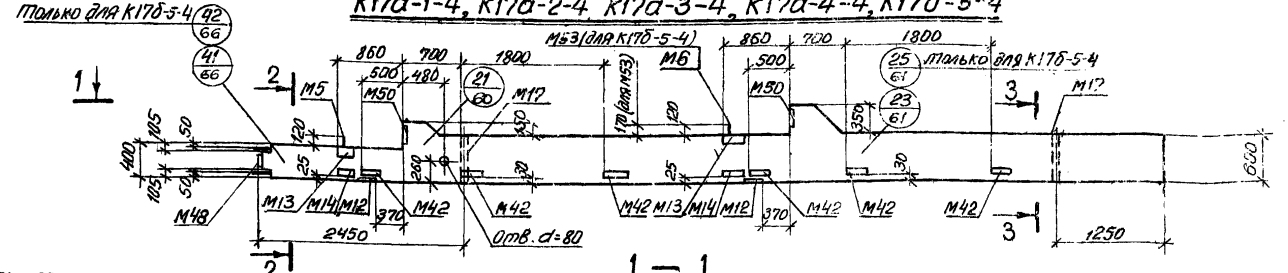

1 — 1

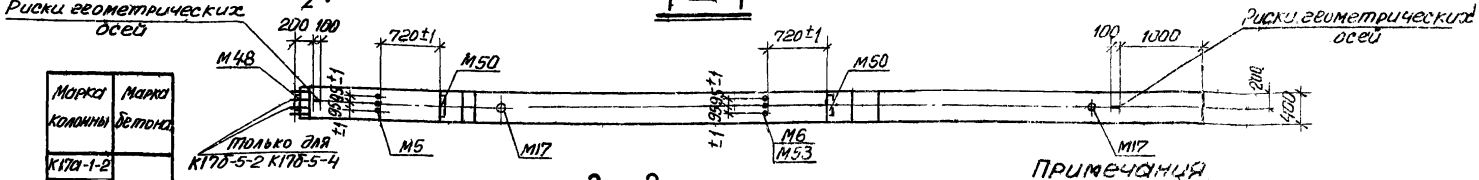

Марка колонны	Марка бетона
К17а-1-2	300
К17а-1-4	
К17а-2-2	
К17а-2-4	
К17а-3-2	400
К17а-3-4	
К17а-4-2	300
К17а-4-4	
К17б-5-2	400
К17б-5-4	
К17а-5-2	

2 — 2

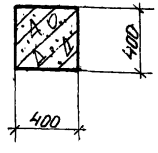

3 — 3

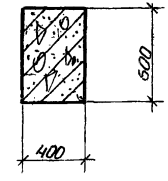

Примечания

1. Показатели на одну колонну даны на листе 2, выборка стали на листах 318, 319.
2. Армирование колонн см. на листе 22.
3. Все закладные детали входят в состав пространственных каркасов.

ТК 1976	Колонны К17а-1-2, К17а-1-4, К17а-2-2, К17а-2-4, К17а-3-2, К17а-3-4, К17а-4-2, К17а-4-4, К17б-5-2, К17б-5-4, К17а-5-2. Опалубочный чертеж	1.420-12 выпуск 2	
		Лист	23

ЛГПИ г. Ленинград

Гл. констр. отд. Соболь
Нач. сектора Кириллов
Инженер Кибер
Проверил Чижиков

К17а-1-5, К17а-2-5, К17а-3-5, К17а-4-5, К17а-5-5, К17б-5-5

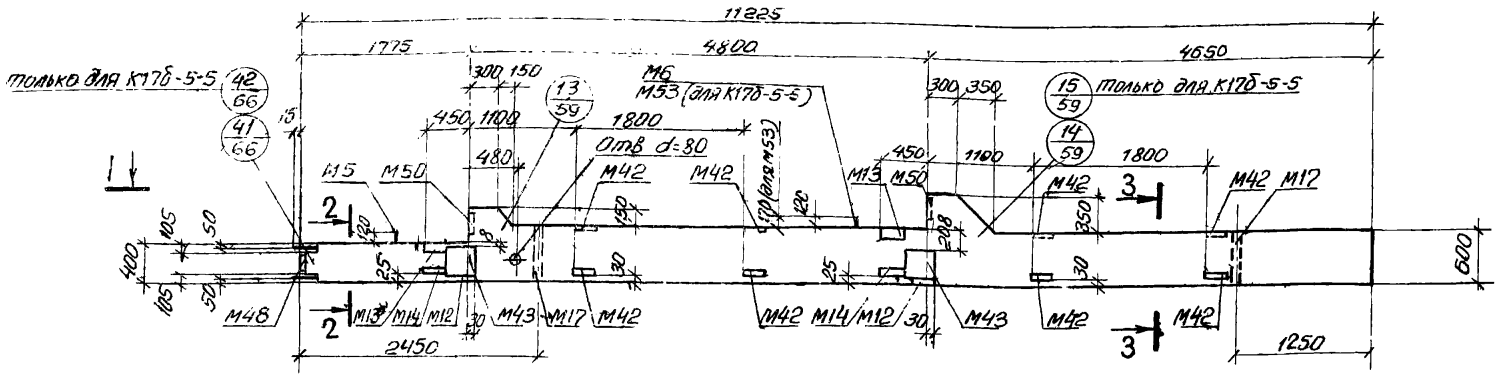

К18а-1-5, К18а-2-5, К18а-3-5 К18а-4-5, К18а-5-5, К18а-6-5, К18а-7-5, К18а-8-5

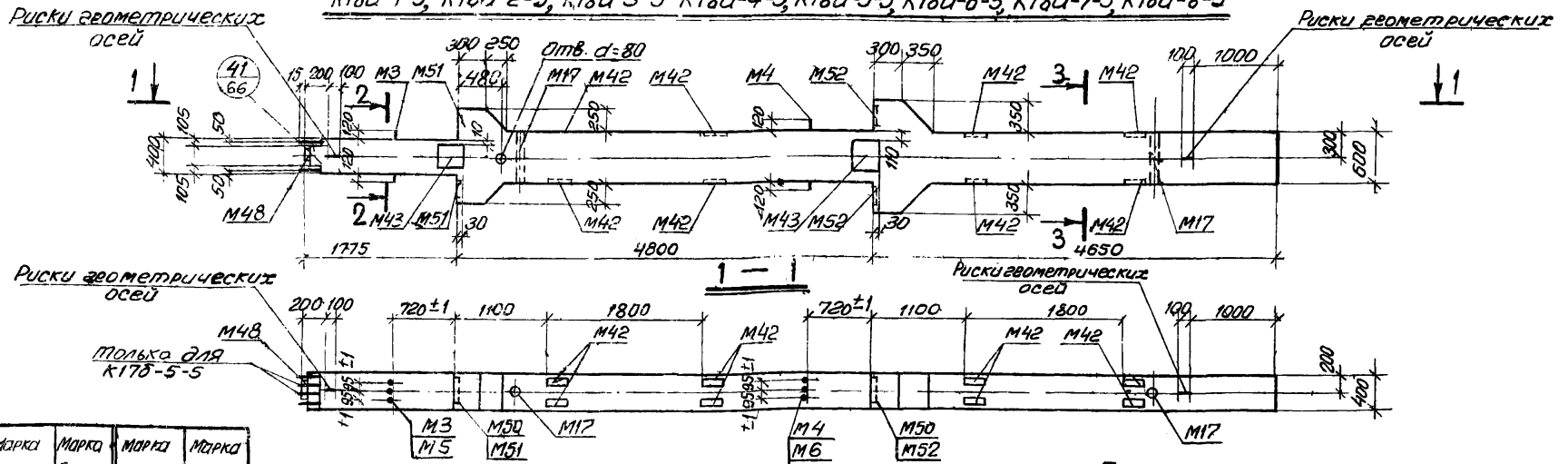

Марка колонны	Марка бетона	Марка колонны	Марка бетона
К17а-1-5	300	К18а-3-5	400
К17а-2-5		К18а-4-5	
К17а-3-5	400	К18а-5-5	500
К17а-4-5	300	К18а-6-5	600
К17б-5-5	480	К18а-7-5	
К18а-1-5		К18а-8-5	
К18а-2-5		К17а-5-5	400

Примечания

1. Показатели на одну колонну даны на листе 2, выборка стали на листах 318, 319, 320, 321, 322.
2. Армирование колонн см. на листах 72 73.
3. Все закладные детали входят в состав пространственных каркасов

ТК 1976	Колонны К17а-1-5, К17а-2-5, К17а-3-5, К17а-4-5, К17б-5-5, К18а-1-5, К18а-2-5, К18а-3-5, К18а-4-5, К18а-5-5, К18а-6-5, К18а-7-5, К18а-8-5, К17а-5-5. Опалубочный чертеж	1.420-12 Выпуск 2
		Лист 24

Инв. № подл. | Подпись и дата | Взам. инв. №

К17а-1-6, К17а-2-6, К17а-3-6, К17а-4-6, К17б-5-6

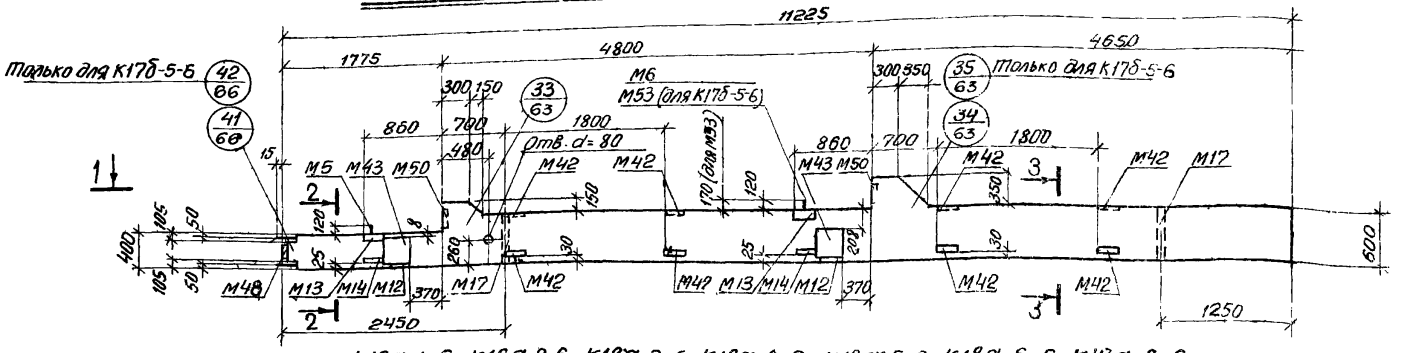

К18а-1-6, К18а-2-6, К18а-3-6, К18а-4-6, К18а-5-6, К18а-6-6, К18а-8-6

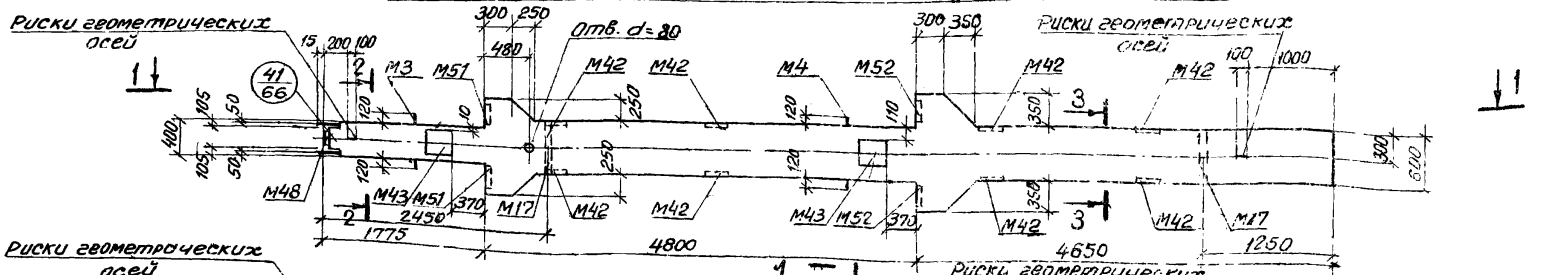

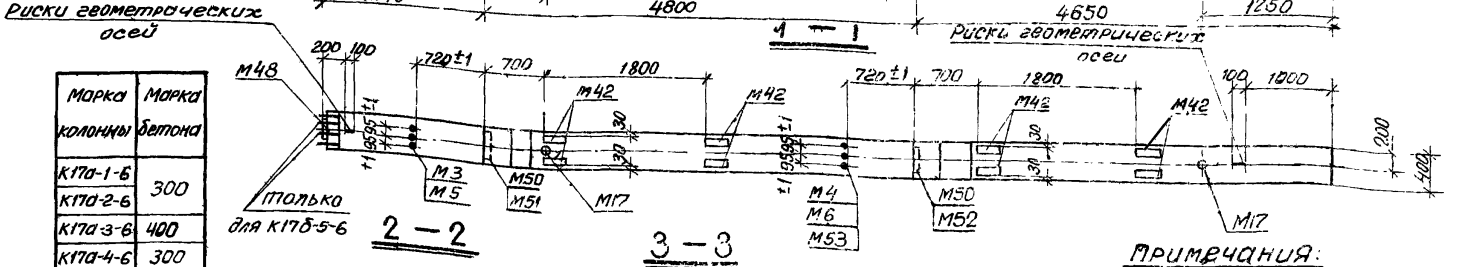

1 — 1

2 — 2

3 — 3

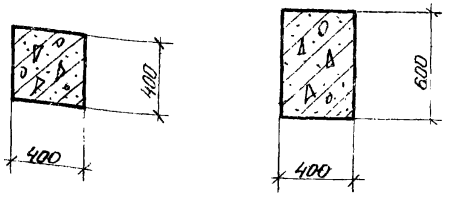

Марка колонны	Марка бетона
К17а-1-6	300
К17а-2-6	
К17а-3-6	400
К17а-4-6	300
К17б-5-6	400
К18а-1-6	
К18а-2-6	
К18а-3-6	
К18а-4-6	
К18а-5-6	500
К18а-6-6	600
К18а-8-6	

Примечания:

1. Показатели на одну колонну даны на листе 2. Выборка стали на листах 318, 319, 320, 321, 322
2. Армирование колонн см. на листах 72, 73
3. Все закладные детали входят в состав пространственных каркасов.

ТК 1976	Колонны К17а-1-6, К17а-2-6, К17а-3-6, К17а-4-6, К17б-5-6, К18а-1-6, К18а-2-6, К18а-3-6, К18а-4-6, К18а-5-6, К18а-6-6, К18а-8-6 Опалубочный чертеж	1.420-12 выпуск 2	
		Лист	25

Гл. конструктор отд.		Корженевская
Нач. сектора		Исаев
Инженер		Кибер
Проверил		Чуйкина

ЛПИ г. Ленинград

К18а-1-1, К18а-2-1, К18а-3-1, К18а-4-1, К18а-5-1, К18а-6-1, К18а-8-1, К18а-9-1

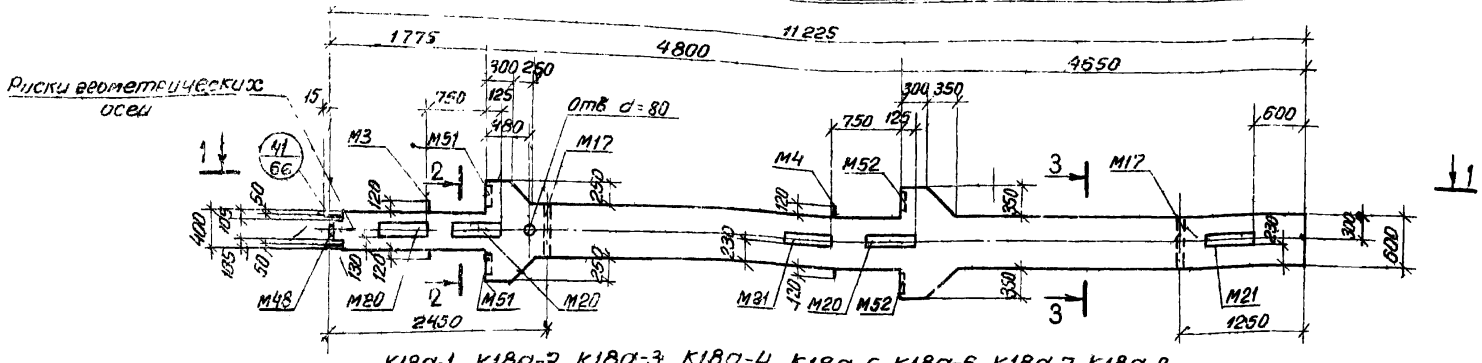

К18а-1, К18а-2 К18а-3, К18а-4, К18а-5, К18а-6. К18а-7, К18а-8

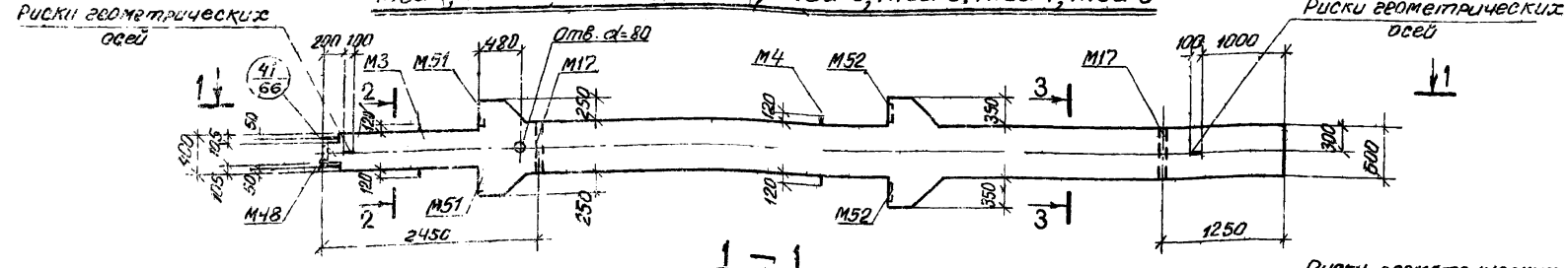

1 — 1

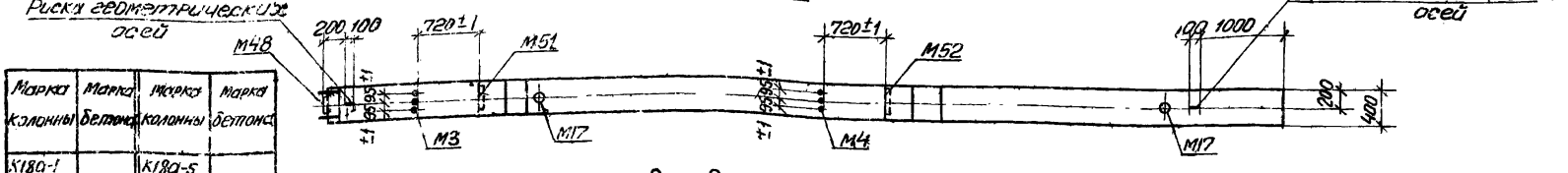

Марка колонны	Марка бетона	Марка колонны	Марка бетона
К18а-1	400	К18а-5	500
К18а-1-1		К18а-5-1	
К18а-2		К18а-6	600
К18а-2-1		К18а-6-1	
К18а-3		К18а-7	
К18а-3-1		К18а 8	
К18а-4		К18а-8-1	
К18а-4-1		К18а-9-1	

2 — 2

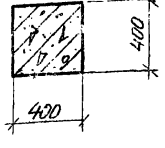

3 — 3

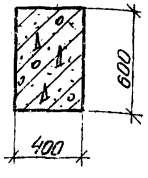

Примечания:

1. Показатели на одну колонну даны на листе 2, выборка стали на листах 319, 320, 321, вед
2. Армирование колонн см на листе 73
3. Все закладные детали входят в состав пространственных каркасов

ТК 1976	Колонны К18а-1, К18а-1-1, К18а-2, К18а-2-1, К18а-3, К18а-3-1, К18а-4, К18а-4-1, К18а-5, К18а-5-1, К18а-6, К18а-6-1, К18а-7, К18а-8, К18а-8-1, К18а-9-1. Опалубочный чертеж	1.420-12 выпуск 2	
		Лист	26

К18а-1-2, К18а-2-2, К18а-3-2, К18а-4-2, К18а-5-2, К18а-6-2, К18а-8-2

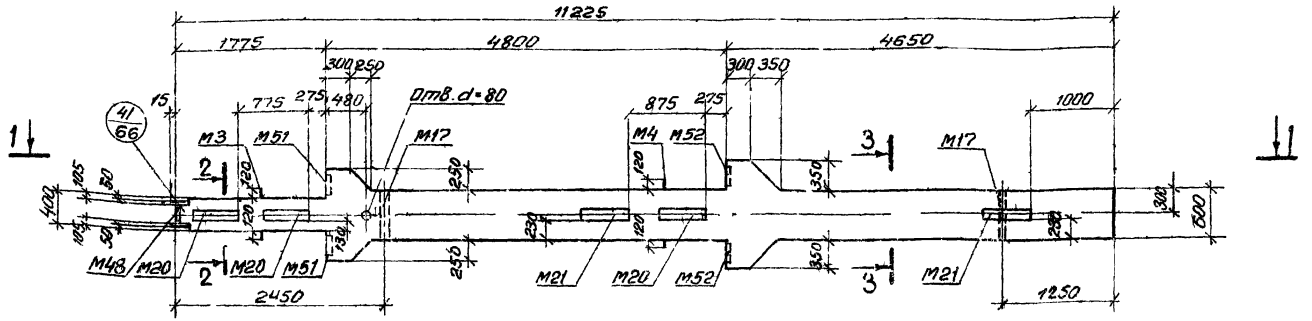

К18а-2-3, К18а-4-3, К18а-5-3, К18а-6-3, К18а-8-3

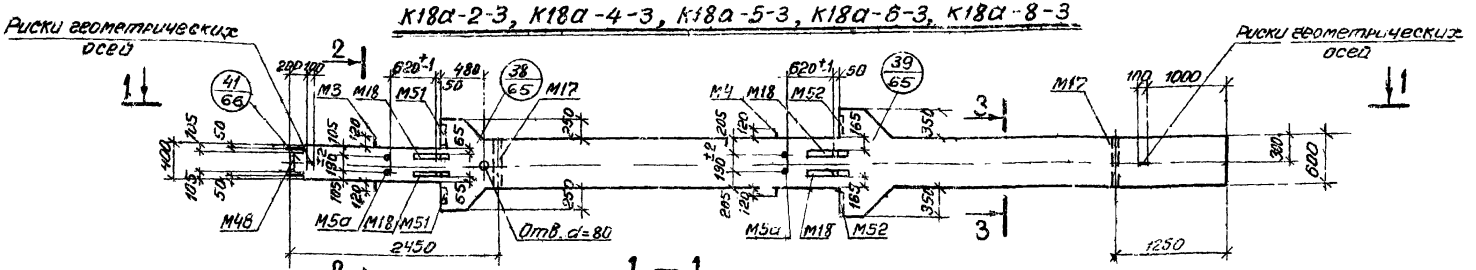

1 — 1

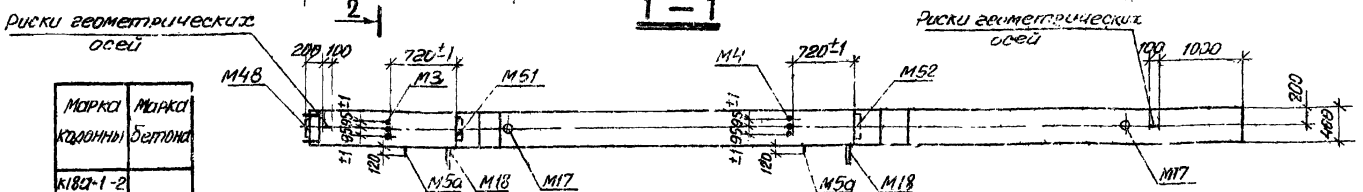

Марка колонны	Марка бетона
К18а-1-2	400
К18а-2-2	
К18а-2-3	
К18а-3-2	
К18а-4-2	
К18а-4-3	
К18а-5-2	500
К18а-5-3	
К18а-6-2	600
К18а-6-3	
К18а-8-2	
К18а-8-3	

2 — 2

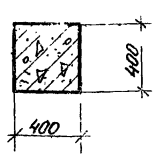

3 — 3

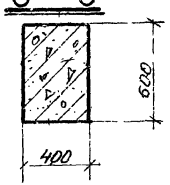

Примечания

1. Показатели на одну колонну даны на листе 2, Выборка стали на листах 319, 320, 321, 322
2. Армирование колонн см на листе 73.
3. Все закладные детали входят в состав пространственных каркасов

ТК 1976	Колонны К18а-1-2, К18а-2-2, К18а-2-3, К18а-3-2, К18а-4-2, К18а-4-3, К18а-5-2, К18а-5-3, К18а-6-2, К18а-6-3, К18а-8-2, К18а-8-3. Опалубочный чертеж	1.420-12 Выпуск 2	
		Лист	27

Ленинград
Гл. конструктор отд. Карженев
Нач. сектора Иванов
Инженер Кибер
Проверил Чуйкина

К19а-1-1, К19а-2-1, К19а-3-1; К19а-4-1

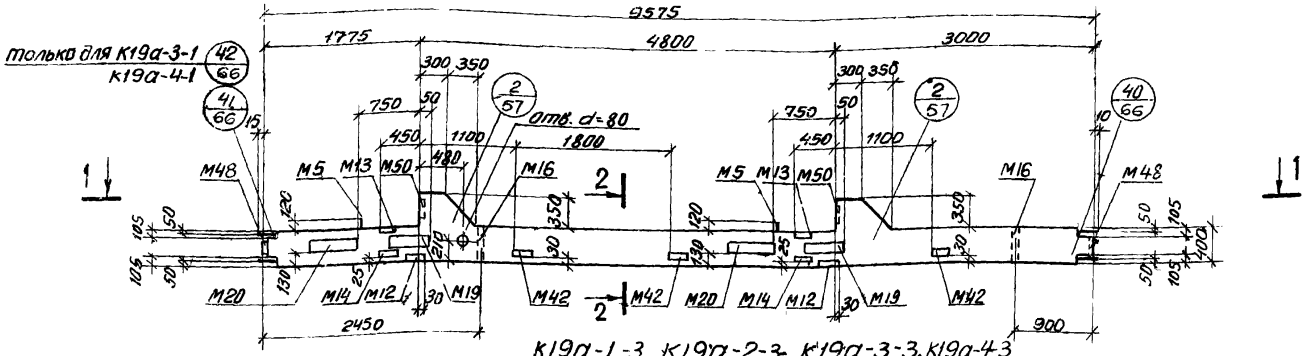

К19а-1-3, К19а-2-3, К19а-3-3, К19а-4-3

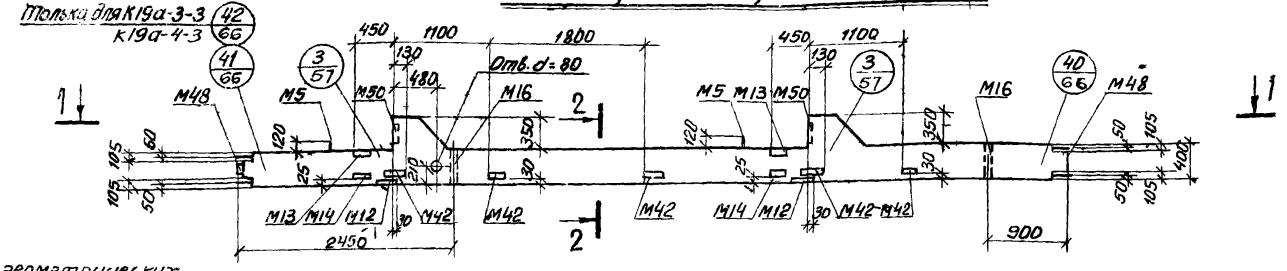

1 — 1

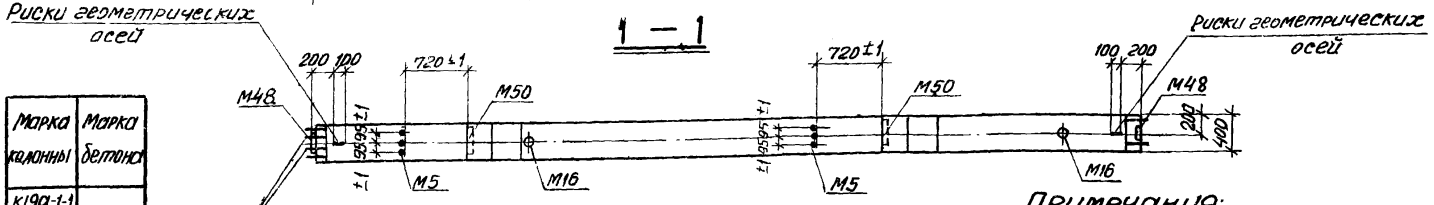

2 — 2

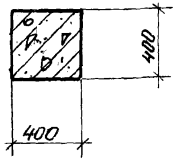

Марка колонны	Марка бетона
К19а-1-1	300
К19а-1-3	
К19а-2-1	
К19а-2-3	
К19а-3-1	
К19а-3-3	
К19а-4-1	
К19а-4-3	

Примечания:

1. Показатели на одну колонну даны на листах 2,3, Выборка стали на листах 322, 323, 324.
2. Армирование колонн см. на листе 74.
3. Все закладные детали входят в состав пространственных каркасов.

ТК 1976	Колонны К19а-1-1, К19а-1-3, К19а-2-1, К19а-2-3, К19а-3-1, К19а-3-3, К19а-4-1, К19а-4-3. Опалубочный чертеж	1.420-12 Выпуск 2	Лист 28

Ленинград | Проверил | Чайкино

К19а-1-2, К19а-2-2, К19а-3-2, К19а-4-2

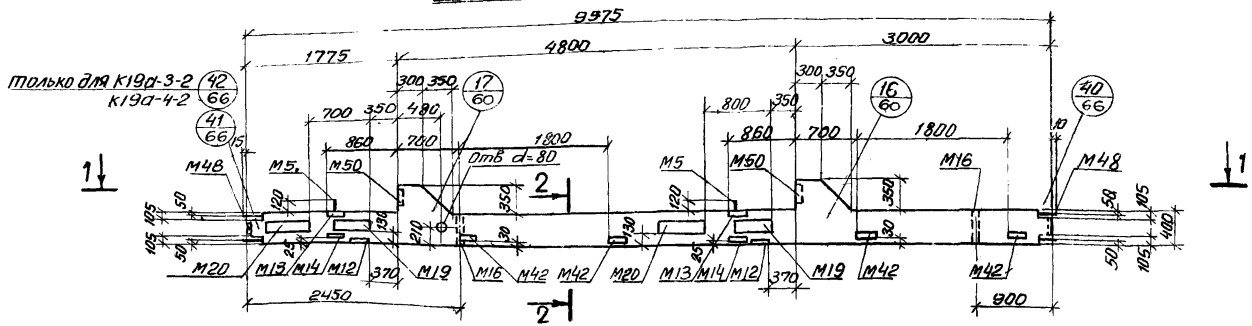

К19а-1-4, К19а-2-4, К19а-3-4, К19а-4-4

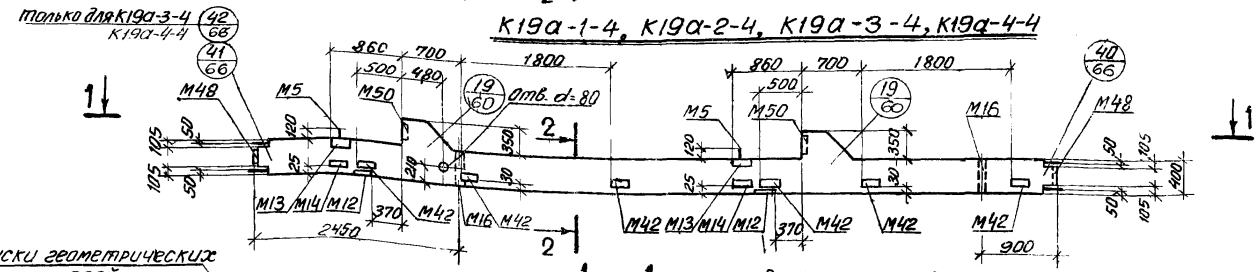

1 — 1

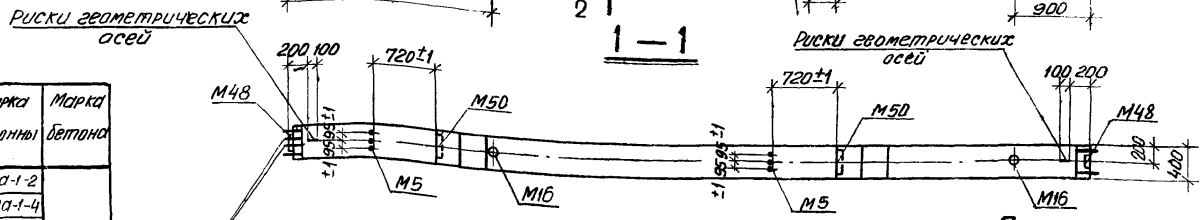

2 — 2

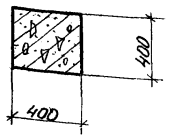

Марка колонны	Марка бетона
К19а-1-2	300
К19а-1-4	
К19а-2-2	
К19а-2-4	
К19а-3-2	
К19а-3-4	
К19а-4-2	
К19а-4-4	

Примечания:

1. Показатели на одну колонну даны на листе 3, выборка стали на листах 322, 323, 324
2. Армирование колонн см на листе 74.
3. Все закладные детали входят в состав пространственных каркасов

ТК 1976	Колонны К19а-1-2, К19а-1-4, К19а-2-2, К19а-2-4, К19а-3-2, К19а-3-4, К19а-4-2, К19а-4-4. Опалубочный чертеж	1.420-12 выпуск 2
		Лист 29

г. Ленинград

Нач. сектора		Исаев
Инженер		Кибер
Проверил		Чуйкина

К19а-1-5, К19а-2-5, К19а-3-5, К19а-4-5

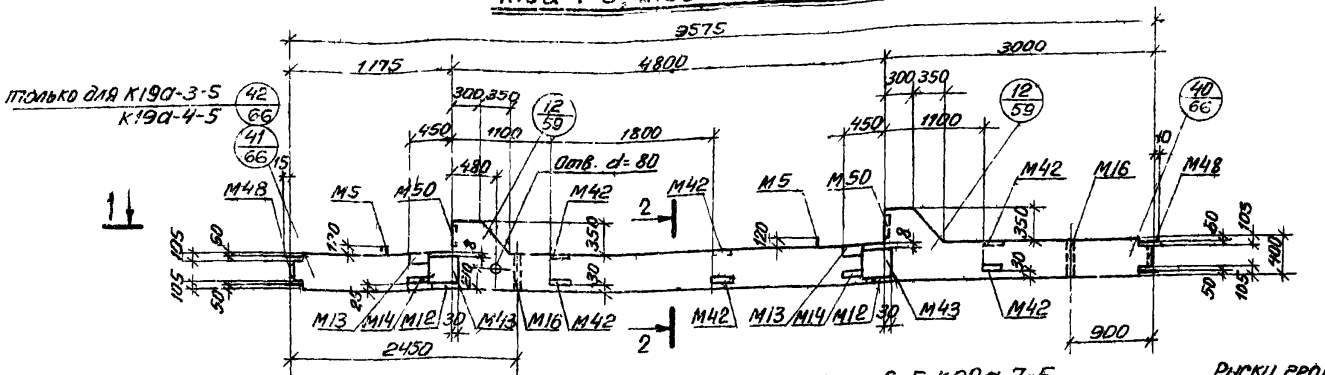

К20а-1-5, К20а-2-5, К20а-3-5, К20а-5-5, К20а-6-5, К20а-7-5

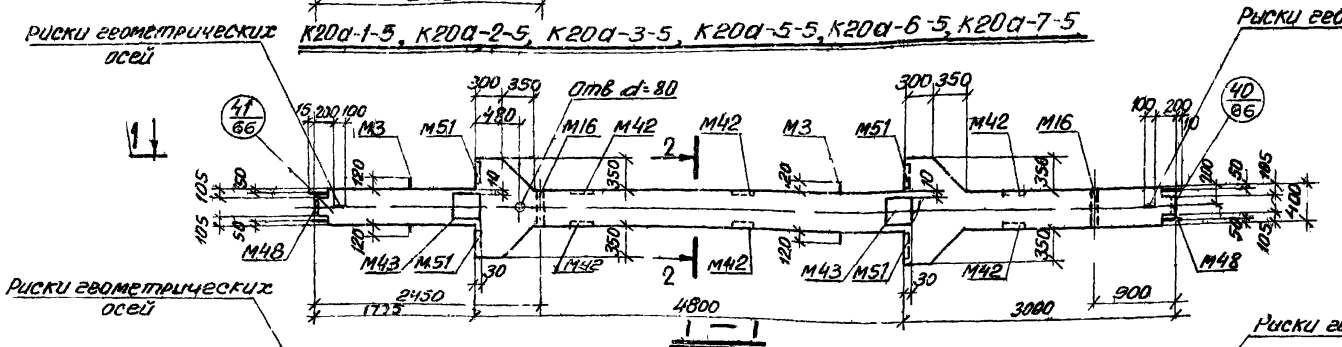

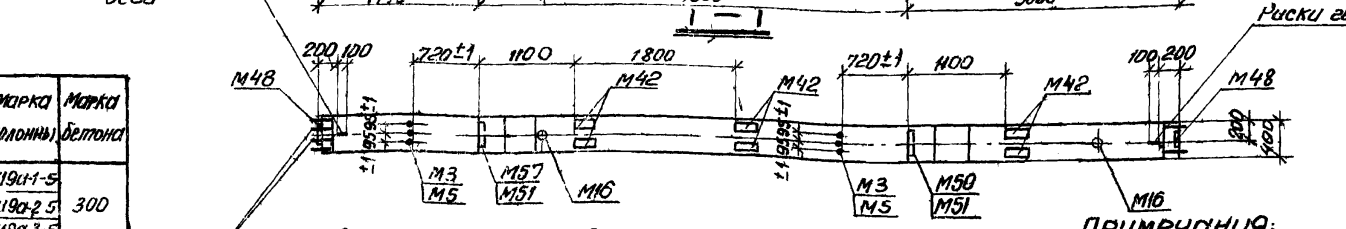

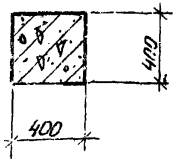

Марка колонны	Марка бетона
К19а-1-5	300
К19а-2-5	
К19а-3-5	
К20а-1-5	300
К20а-3-5	400
К20а-5-5	500
К20а-6-5	600
К20а-7-5	
К19а-4-5	300
К20а-2-5	400

Примечания:

1. Показатели на одну колонну даны на листе 3, выборка стали на листах 323, 324, 325, 326.
2. Армирование колонн см. на листах 74, 75.
3. Все закладные детали входят в состав пространственных каркасов.

ТК 1976	Колонны К19а-1-5, К19а-2-5, К19а-3-5, К19а-4-5, К20а-1-5, К20а-3-5, К20а-5-6, К20а-6-5, К20а-7-5, К20а-2-5. Опалубочный чертеж	1.420-12 Выпуск 2
		Лист 30

Инв. № подл. | Подпись и дата | Взам. инв. №

К19а-1-6, К19а-2-6, К19а-3-6 К19а-4-6

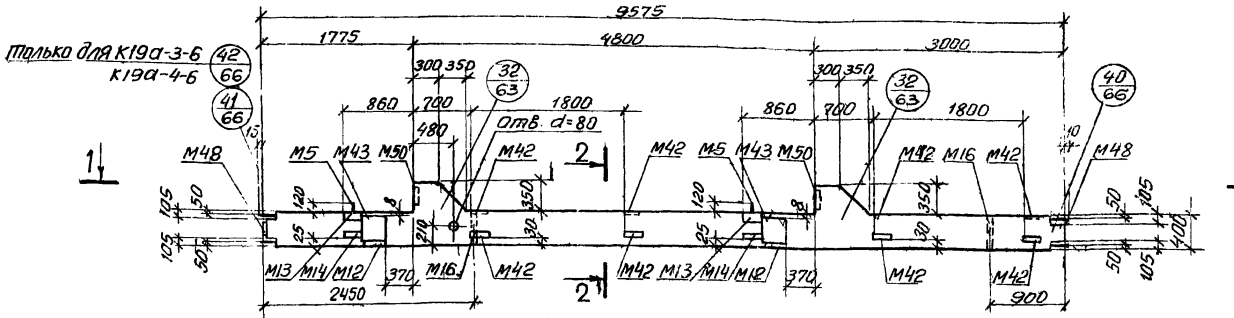

К20а-1-6, К20а-2-6, К20а-3-6, К20а-5-6, К20а-6-6, К20а-7-6

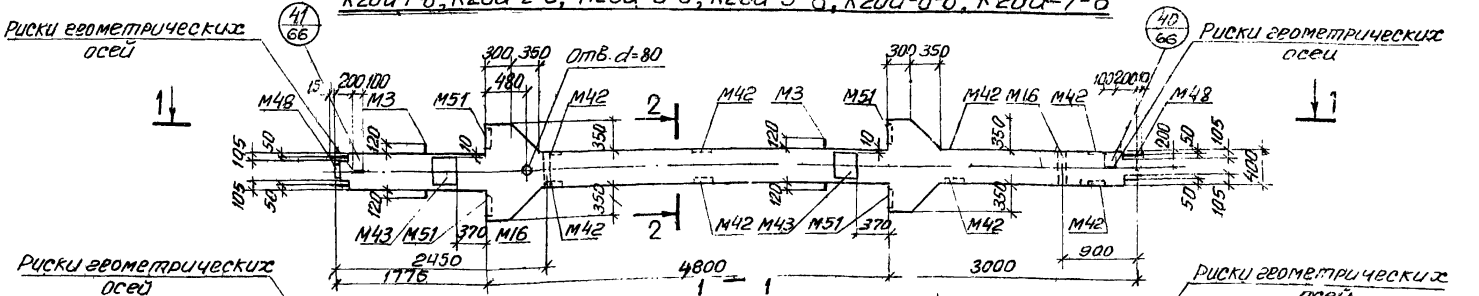

1 — 1

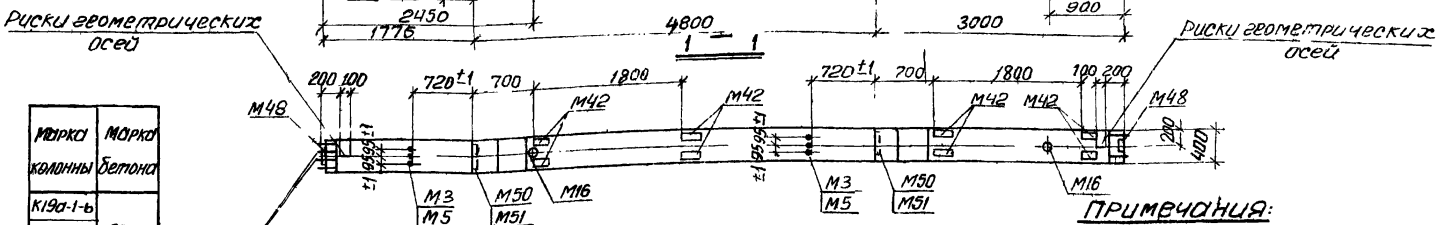

2 — 2

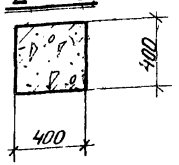

Марка колонны	Марка бетона
К19а-1-6	300
К19а-2-6	
К19а-3-6	
К20а-1-6	
К20а-3-6	400
К20а-5-6	500
К20а-6-6	600
К20а-7-6	
К19а-4-6	300
К20а-2-6	400

Примечания:

1. Показатели на одну колонну даны на листе 3, Выборка стали на листах 323, 324, 325, 326
2. Армирование колонн см на листах 74 75
3. Все закладные детали входят в состав пространственных каркасов.

ТК 1976	Колонны К19а-1-6, К19а-2-6, К19а-3-6, К19а-4-6, К20а-1-6 К20а-3-6, К20а-5-6, К20а-6-6, К20а-7-6, К20а-2-6. Опалубочный чертеж	1 420-12 Выпуск 2	
		Лист	31

ЛГПИ г. Ленинград

Проверил | Инженер | Гл. сектора | Н. Кидер | Чуйкина | Шарапов | Марковский

К20а-1-1 К20а-2-1, К20а-3-1, К20а-5-1, К20а-6-1, К20а-7-1

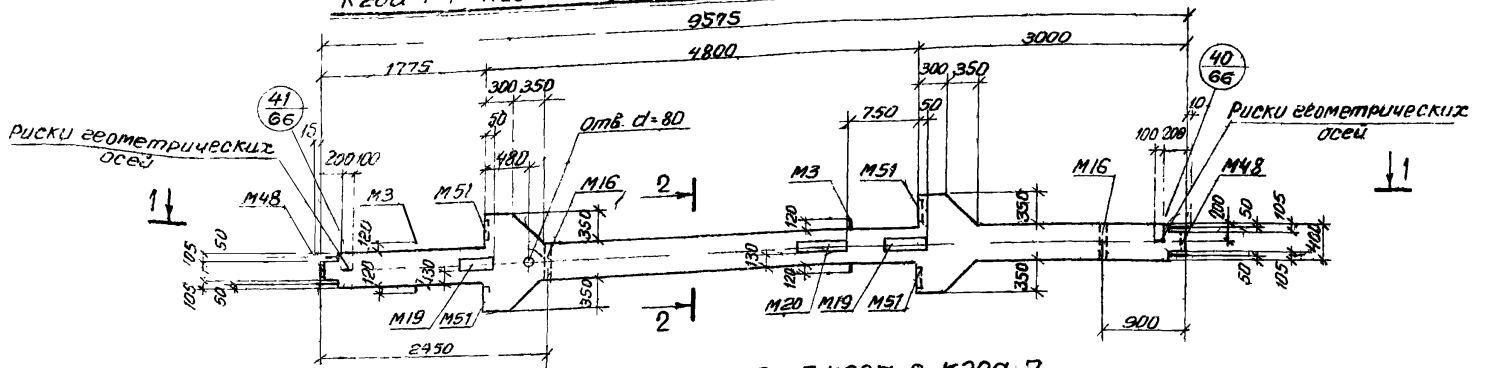

К20а-1, К20а-2, К20а-3, К20а-5, К20а-6, К20а-7

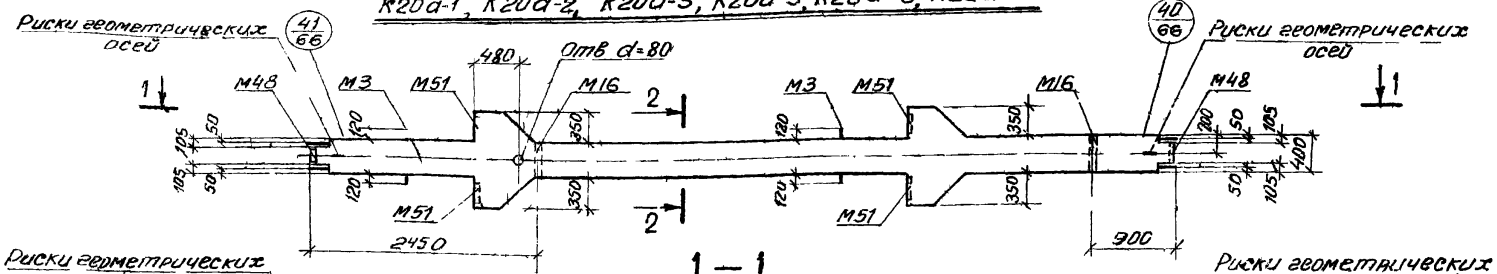

1 — 1

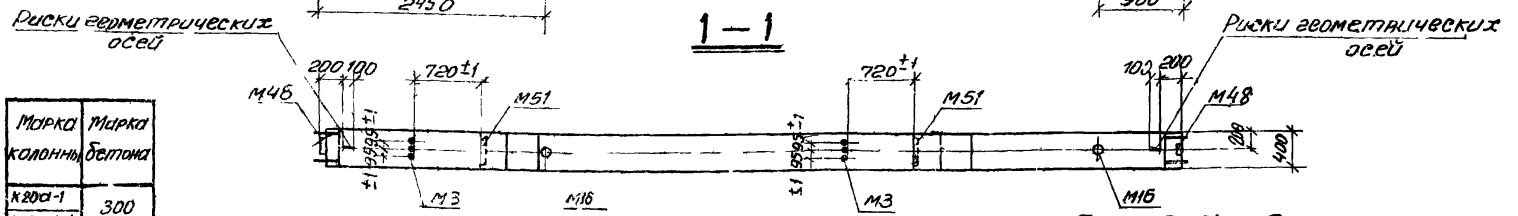

2 — 2

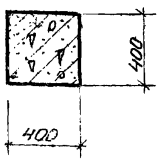

Марка колонны	Марка бетона
К20а-1	300
К20а-1-1	
К20а-2-1	400
К20а-3	
К20а-3-1	
К20а-5	500
К20а-5-1	
К20а-6	600
К20а-6-1	
К20а-7	
К20а-7-1	
К20а-2	400

Примечания:

1. Показатели на одну колонну даны на листе 3, выборка стали на листах 324, 325 326
2. Армирование колонн см на листе 75
3. Все закладные детали входят в состав пространственных каркасов

ТК 1976	Колонны К20а-1 К20а-1-1, К20а-2-1, К20а-3, К20а-3-1, К20а-5, К20а-5-1, К20а-6, К20а-6-1, К20а-7, К20а-7-1, К20а-2 Опалубочный чертеж	1.420-12 Выпуск 2	
		Лист	32

К20а-1-2, К20а-2-2, К20а-3-2, К20а-5-2, К20а-6-2, К20а-7-2

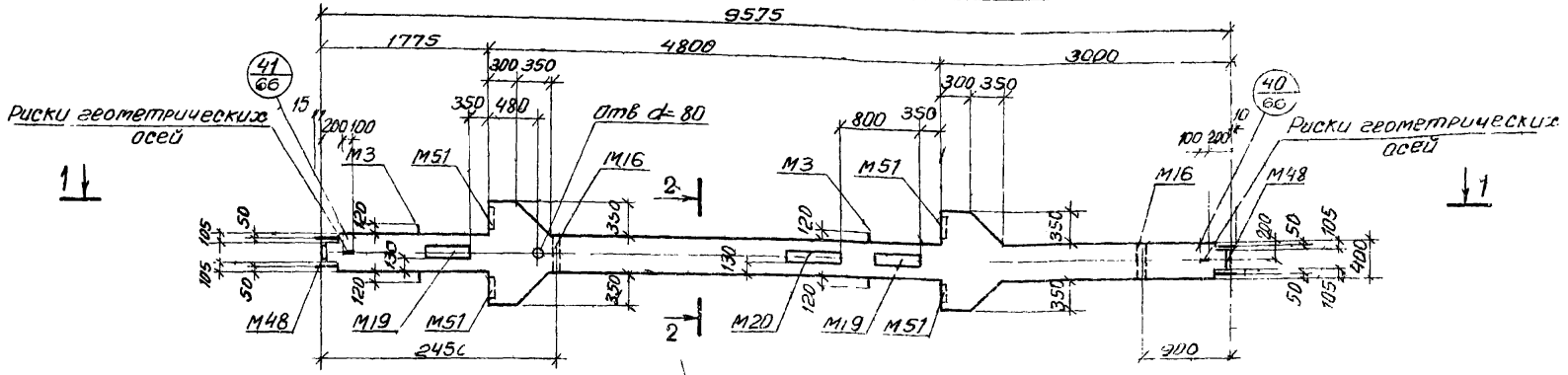

К20а-2-3 К20а-3-3, К20а-4-3, К20а-5-3 К20а-6-3

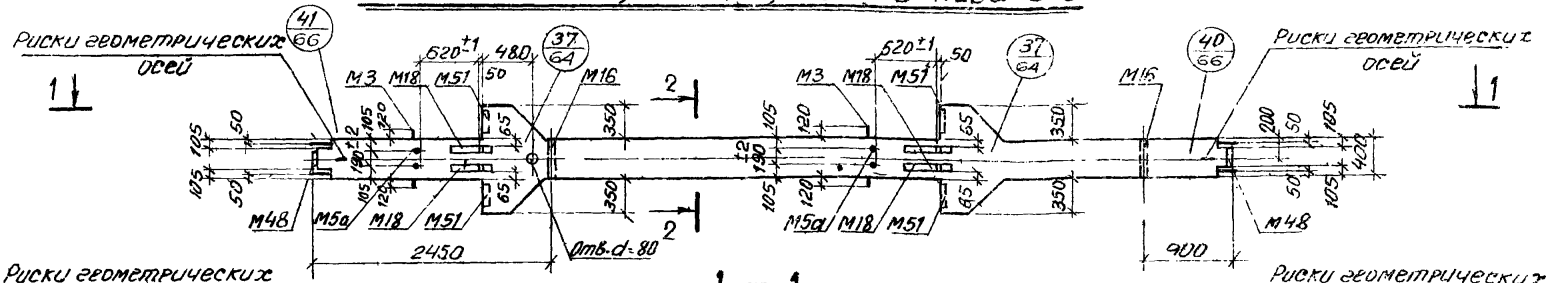

1 — 1

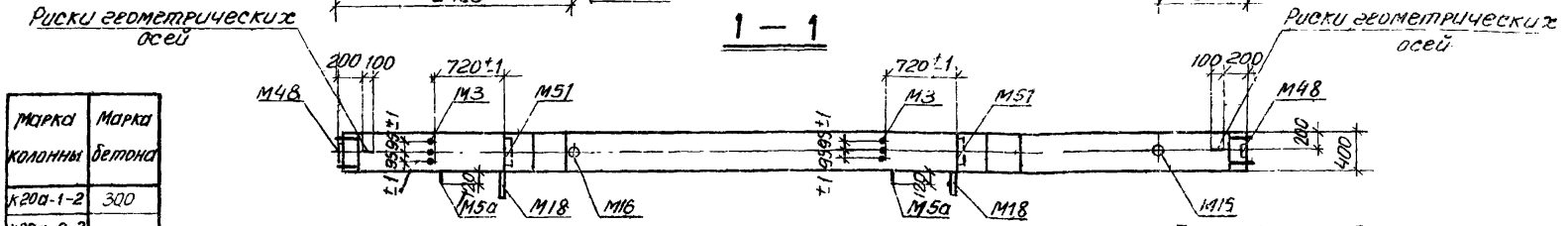

2 — 2

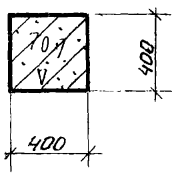

Марка колонны	Марка бетона
К20а-1-2	300
К20а-2-2	400
К20а-2-3	
К20а-3-2	
К20а-3-3	
К20а-4-3	
К20а-5-2	500
К20а-5-3	
К20а-6-2	600
К20а-6-3	
К20а-7-2	

Примечания:

1. Показатели на одну колонну даны на листе 8. Выборка стали на листах 324, 325, 326
2. Армирование колонн см. на листе 75
3. Все закладные детали входят в состав пространственных каркасов

ТК 1976	Колонны К20а-1-2, К20а-2-2, К20а-2-3, К20а-3-2, К20а-3-3, К20а-4-3, К20а-5-2, К20а-5-3, К20а-6-2, К20а-6-3, К20а-7-2 Опалубочный чертеж	1.420-12 Выпуск 2
		Лист 83

ЛГПИ г. Ленинград

К21а-1-1, К21а-3-1

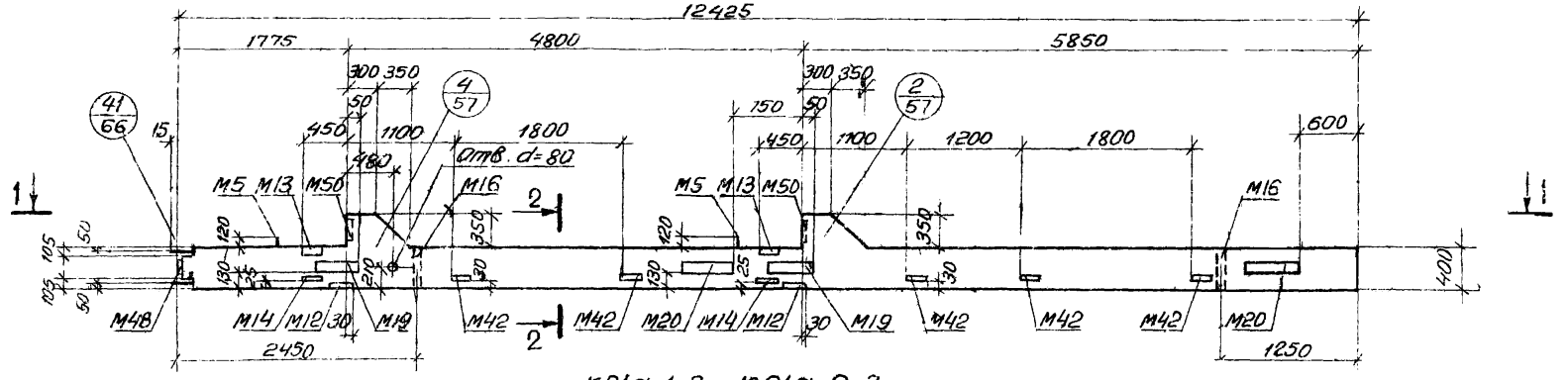

К21а-1-3, К21а-2-3

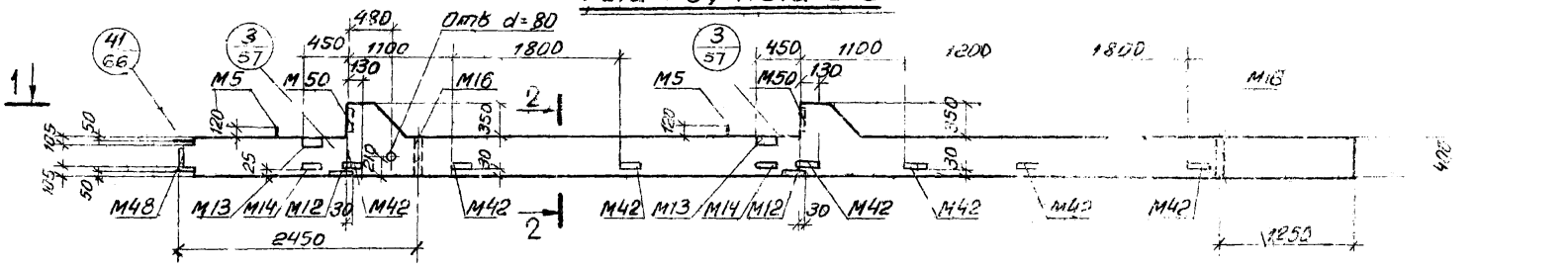

1 — 1

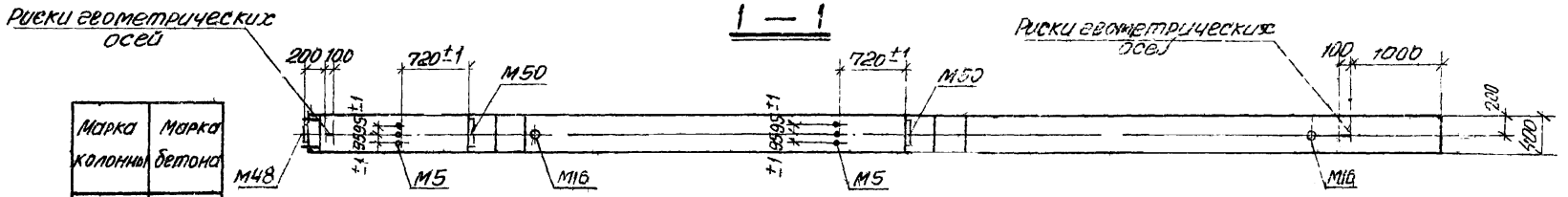

Марка колонны	Марка бетона
К21а-1-1	400
К21а-1-3	
К21а-2-3	
К21а-3-1	

2 — 2

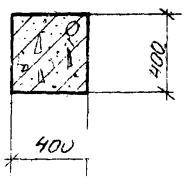

Примечания:

1. Показатели на одну колонну даны на листе 3, выборка стали на листе 324
2. Армирование колонн см. на листе 76
3. Все закладные детали входят в состав пространственных каркасов

ТК 1976	Колонны К21а-1-1, К21а-1-3, К21а-2-3 К21а-3-1. Опалубочный чертеж	1.420—12 выпуск 2
		Лист 34

К21а-1-2

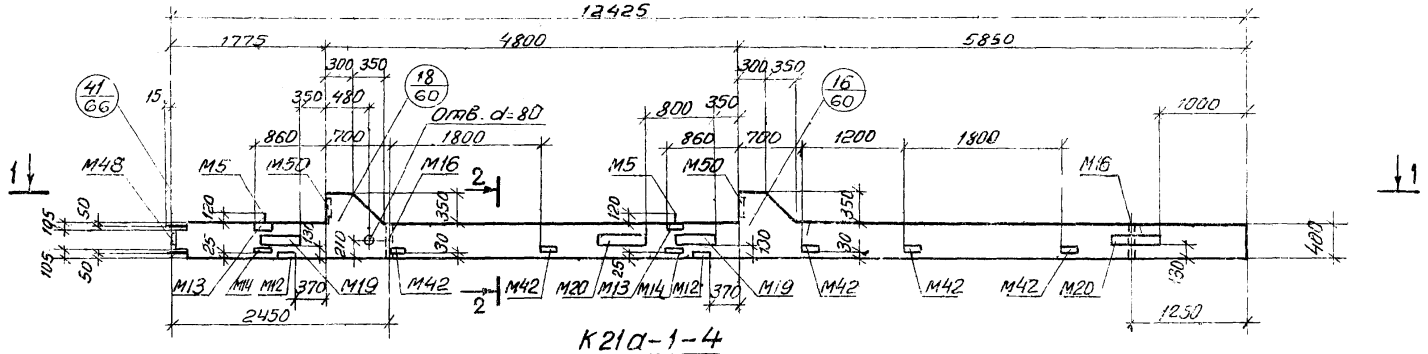

К21а-1-4

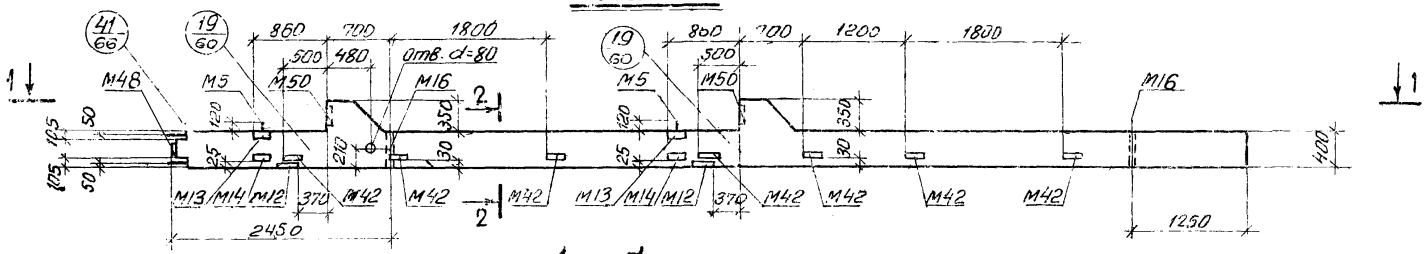

1 — 1

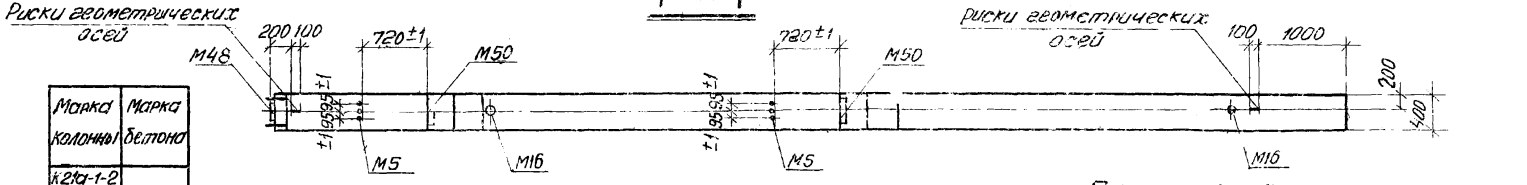

Марка колонны	Марка бетона
К21а-1-2	400
К21а-1-4	

2 — 2

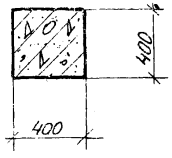

Примечания:

1. Показатели на одну колонну даны на листе 3, выборка стали на листе 327.
2. Армирование колонн см. на листе 76.
3. Все закладные детали входят в состав пространственных каркасов.

г. Ленинград

Нач. сектора		
Инженер		
Проверил		

ТК 1976

Колонны К21а-1-2, К21а-1-4
Опалубочный чертеж.

1.420-12 Выпуск 2
Лист 35

К21а-1-5, К21а-2-5

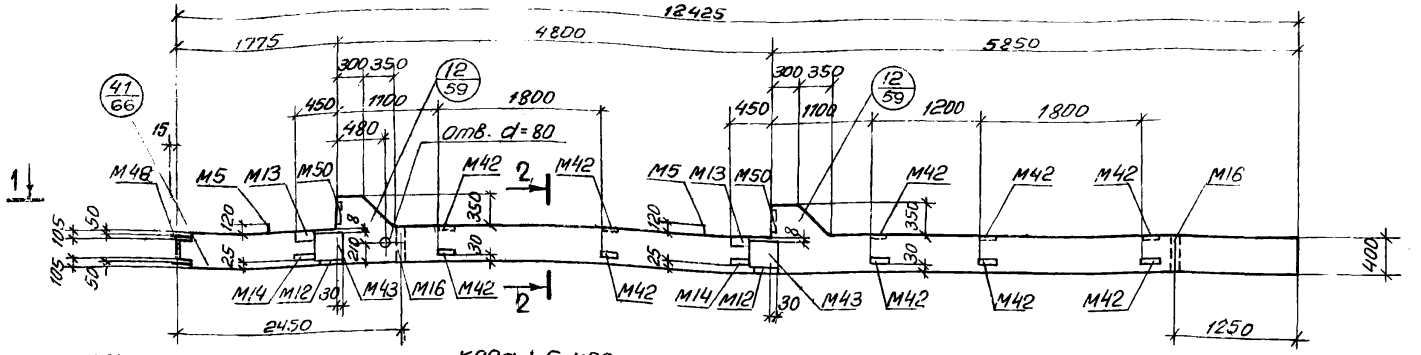

К22а-1-5, К22а-3-5, К22а-5-5, К22а-6-5

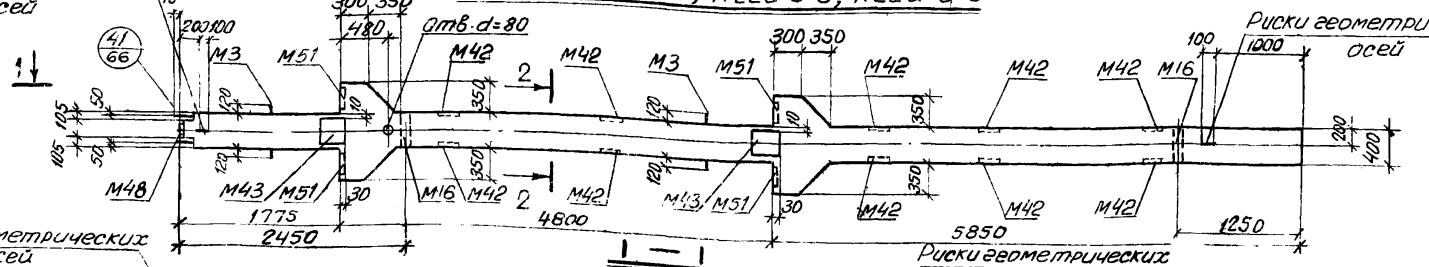

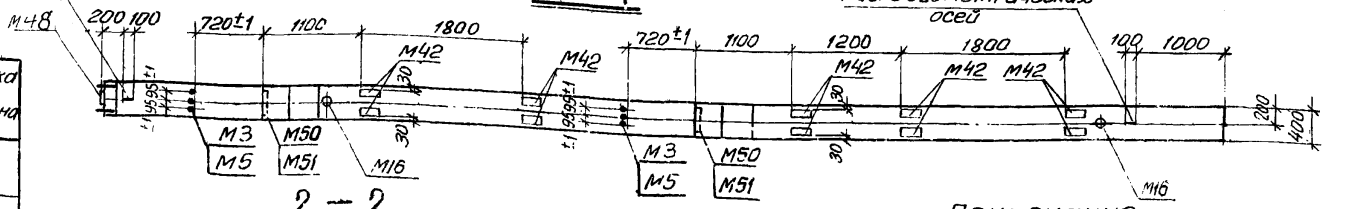

1 — 1

2 — 2

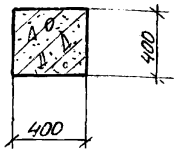

Марка колонны	Марка бетона
К21а-1-5	400
К21а-2-5	
К22а-1-5	300
К22а-3-5	400
К22а-5-5	600
К22а-6-5	

Примечания

1. Показатели на одну колонну даны на листе 3, Выборка стали на листах 327, 328, 329.
2. Армирование колонн см. на листе 16.
3. Все закладные детали входят в состав пространственных каркасов.

ТК 1976	Колонны К21а-1-5, К21а-2-5, К22а-1-5, К22а-3-5, К22а-5-5, К22а-6-5 Опалубочный чертеж	1.420-12 Выпуск 2
		Лист 36

г. Ленинград
Инженер Проверил
Киев Чайкина

К21а-1-6

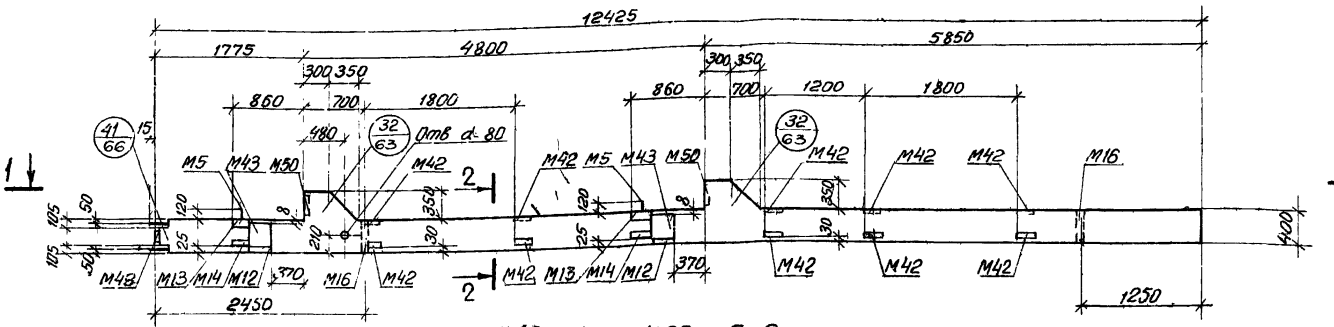

К22а-1-6, К22а-5-6

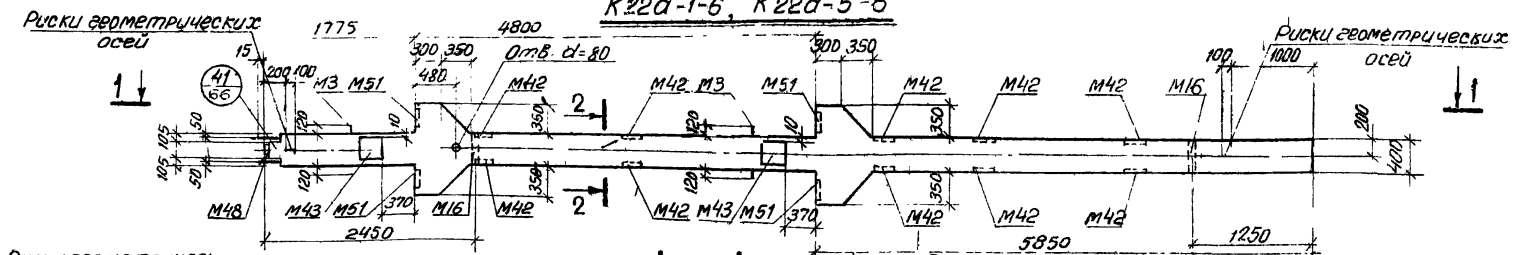

1 — 1

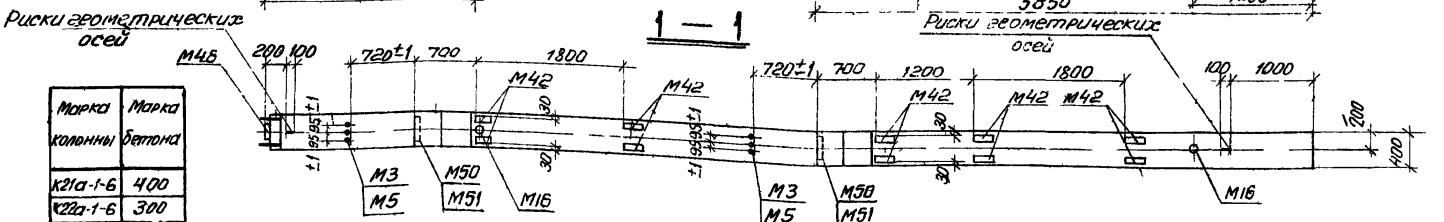

Марка колонны	Марка бетона
К21а-1-6	400
К22а-1-6	300
К22а-5-6	600

2 — 2

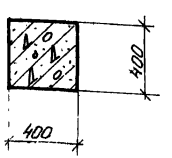

Примечания

1. Показатели на одну колонну даны на листе 3, Выборка стали на листах 327, 328.
2. Армирование колонн см на листе 76
3. Все закладные детали входят в состав пространственных каркасов

ТК 1976	Колонны К21а-1-6, К22а-1-6, К22а-5-6 Опалубочный чертеж	1.420-12 выпуск 2	
		Лист	37

г. Ленинград
Инженер
Проверил
Кибер
Чуйкина

К22а-2-1 К22а-3-1, К22а-4-1, К22а-5-1, К22а-6-1

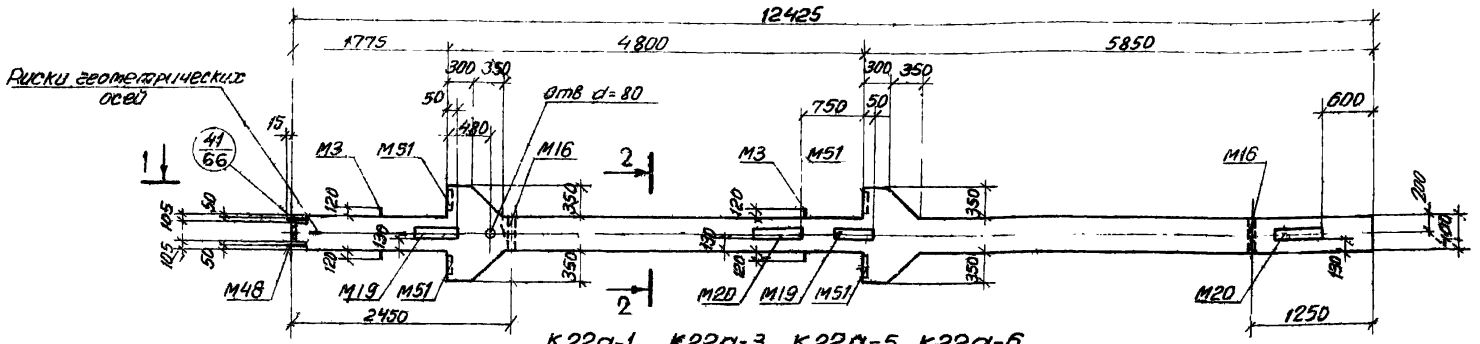

К22а-1 К22а-3, К22а-5, К22а-6

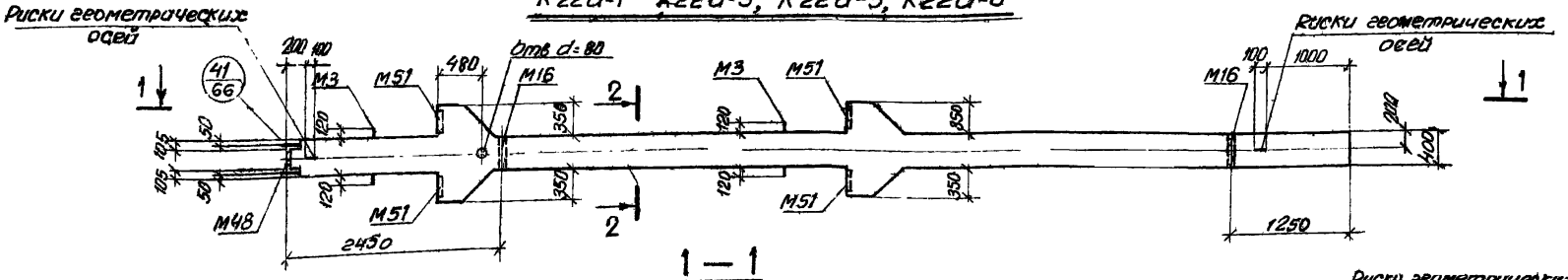

1 — 1

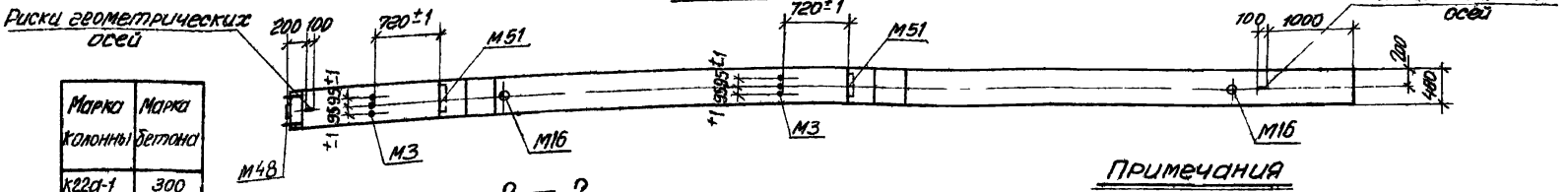

2 — 2

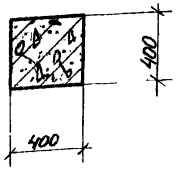

Марка колонны	Марка бетона
К22а-1	300
К22а-2-1	400
К22а-3	
К22а-3-1	
К22а-4-1	
К22а-5	600
К22а-5-1	
К22а-6	
К22а-6-1	

Примечания

1. Показатели на одну колонну даны на листе 3, выборка стали на листах 327, 328
2. Армирование колонн см. на листе 76
3. Все закладные детали входят в состав пространственных каркасов

ТК 1976	Колонны К22а-1, К22а-2-1, К22а-3, К22а-3-1, К22а-4-1, К22а-5, К22а-5 1, К22а-6, К22а-6 1. Опалубочный чертеж	1.420-12 Выпуск 2	
		Лист	38

Инв. № подл. | Подпись и дата | Взам. инв. №

К22а-2-2, К22а-5-2

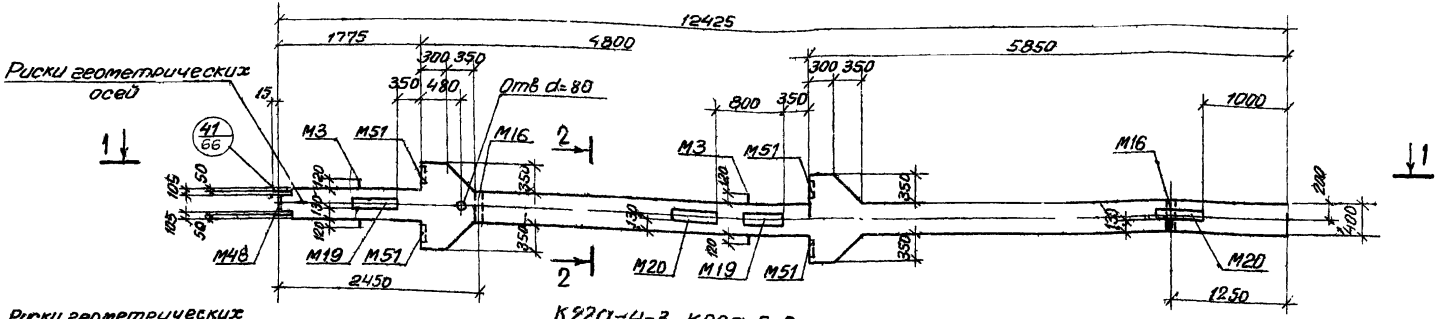

К22а-4-3, К22а-5-3

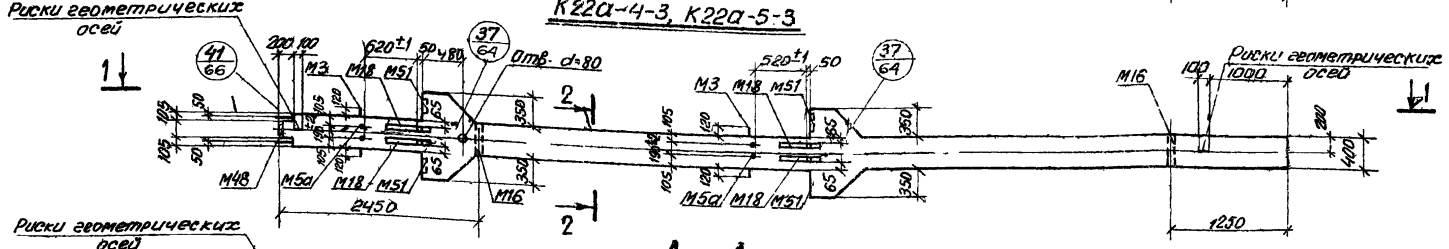

1 — 1

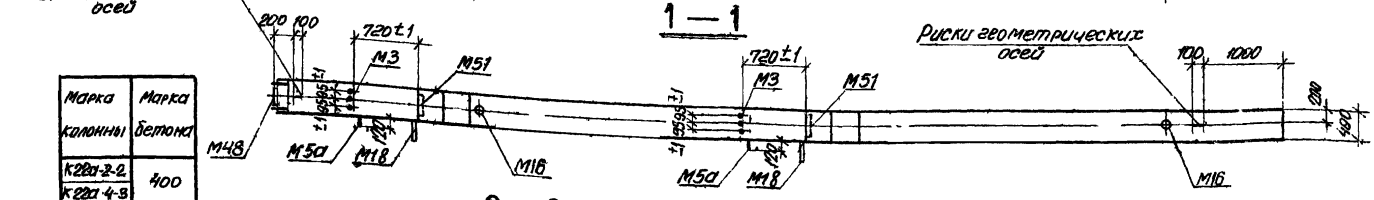

Марка колонны	Марка бетона
К22а-2-2 К22а-4-3	400
К22а-5-2 К22а-5-3	600

2 — 2

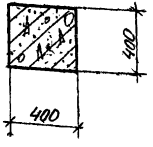

Примечания

1. Показатели, на одну колонну даны на листе 3. Выборка стали на листах 327, 329, 331
2. Армирование колонн см на листе 76
3. Все закладные детали входят в состав пространственных каркасов

ТК 1976	Колонны К22а-2-2 К22а-4-3, К22а-5-2, К22а-5-3 Опалубочный чертеж	1.420-12 выпуск 2	
		Лист	39

ЛГПИ г. Ленинград

Нач отдела		Морозов
Гл. констр. отд.		Корженевская
Нач сектора		Исаев
Инженер		Кибер
Проверил		Чукина

К23а-1-1, К23а-2-1, К23а-3-1, К23а-4-1, К23а-5-1

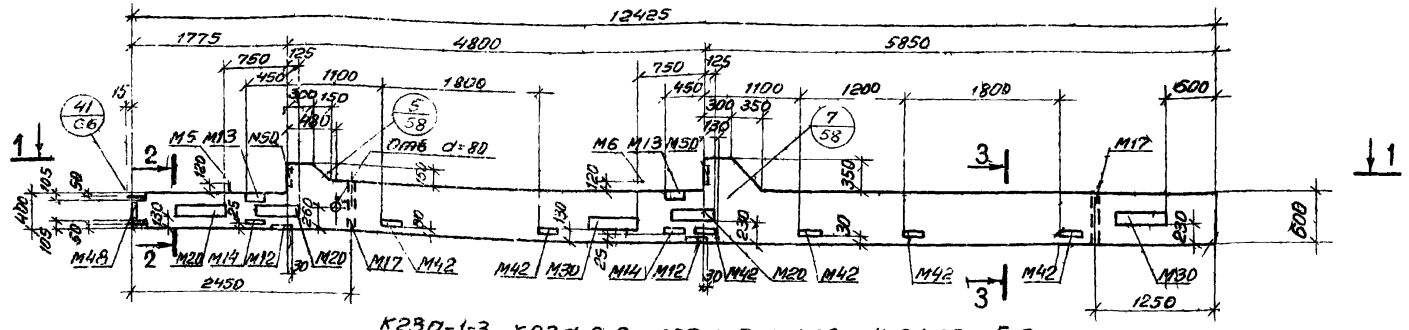

К23а-1-3, К23а-2-3, К23а-3-3, К23а-4-3, К23а-5-3

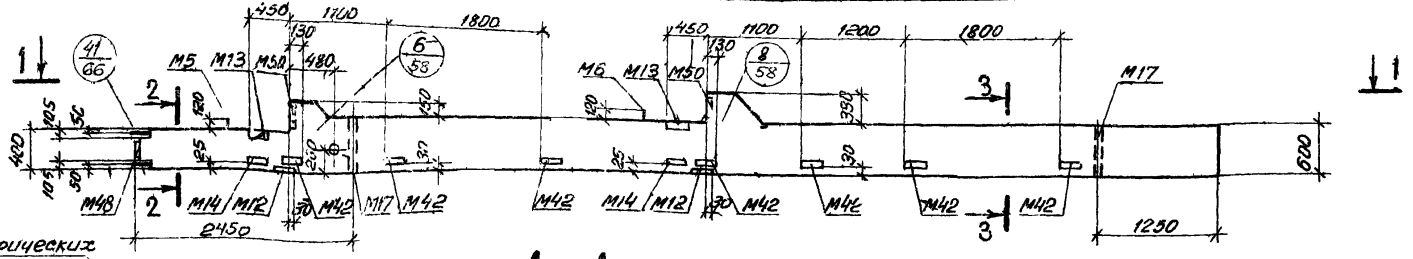

Риски геометрических осей

1 — 1

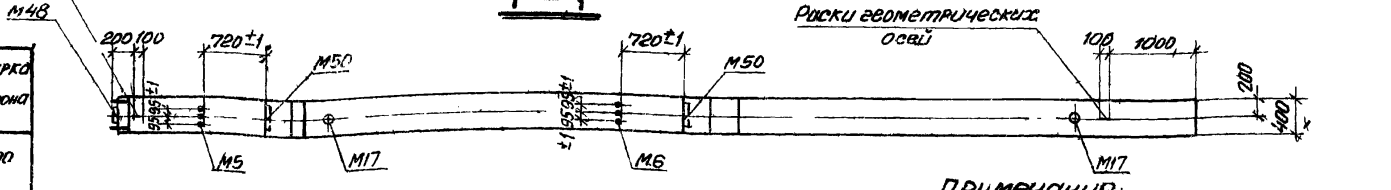

Марка колонны	Марка бетона
К23а-1-1 К23а-1-3	300
К23а-2-1	
К23а-3-1 К23а-3-3	400
К23а-4-1	300
К23а-4-3	
К23а-2-3	300
К23а-5-1 К23а-5-3	400

2 — 2

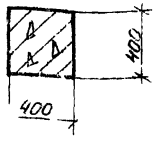

3 — 3

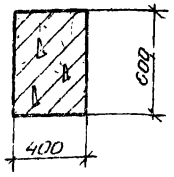

Примечания:

1. Показатели на одну колонну на листе 3 Выборка стали на листе 329.
2. Армирование колонн см на листе 77.
3. Все закладные детали входят в состав пространственных каркасов

ТК 1978	Колонны К23а-1-1, К23а-1-3, К23а-2-1, К23а-2-3, К23а-3-1, К23а-3-3, К23а-4-1, К23а-4-3, К23а-5-1, К23а-5-3. Опалубочный чертеж	1.420-12 Выпуск 2
		Лист 40

К23а-1-2, К23а-2-2, К23а 3-2 К23а-4-2

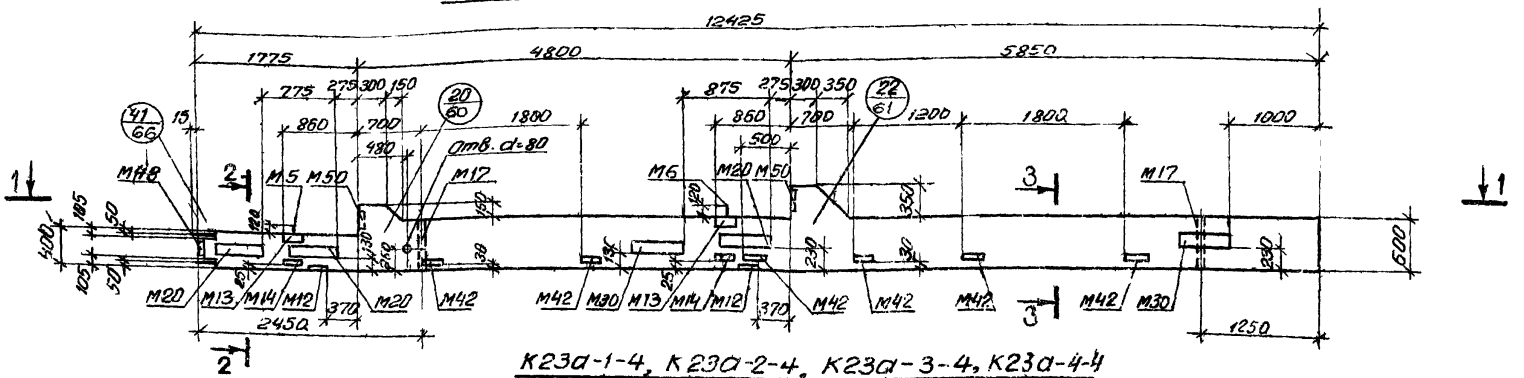

К23а-1-4, К23а-2-4, К23а-3-4, К23а-4-4

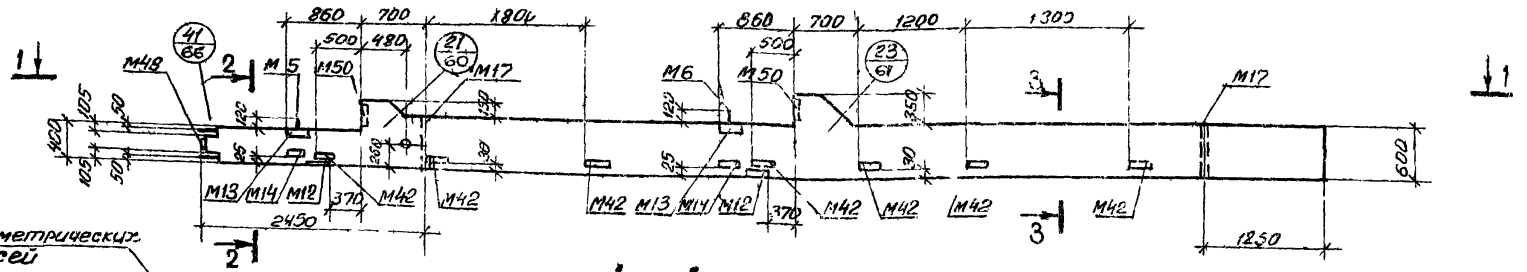

1 — 1

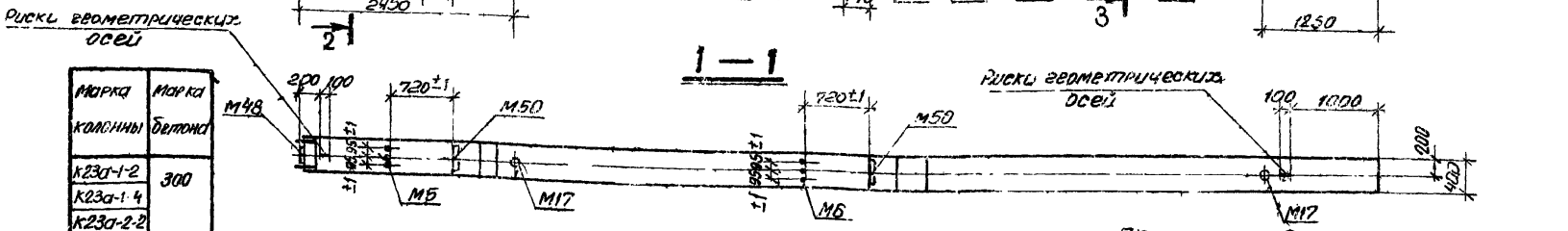

Марка колонны	Марка бетона
К23а-1-2	300
К23а-1-4	
К23а-2-2	
К23а-3-2	400
К23а-3-4	
К23а-4-2	300
К23а-4-4	
К23а-2-4	

2 — 2

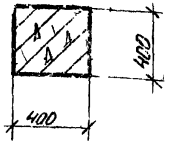

3 — 3

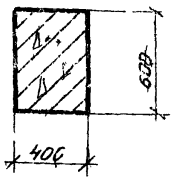

Примечания:

1. Показатели на одну колонну даны на листе 3
   Выборка стали на листе 329
2. Армирование колонн см. на листе 77
3. Все закладные детали входят в состав пространственных каркасов

ТК 1976	Колонны К23а-1-2, К23а-1-4, К23а-2-2, К23а-2-4, К23а-3-2, К23а 3-4, К23а-4-2, К23а-4-4 Опалубочный чертеж	1.420-12 Выпуск 2	Лист 41

ЛГПИ г. Ленинград

Инженер Проверил

К23а-1-5, К23а-2-5, К23а-3-5, К23а-4-5, К23а-5-5

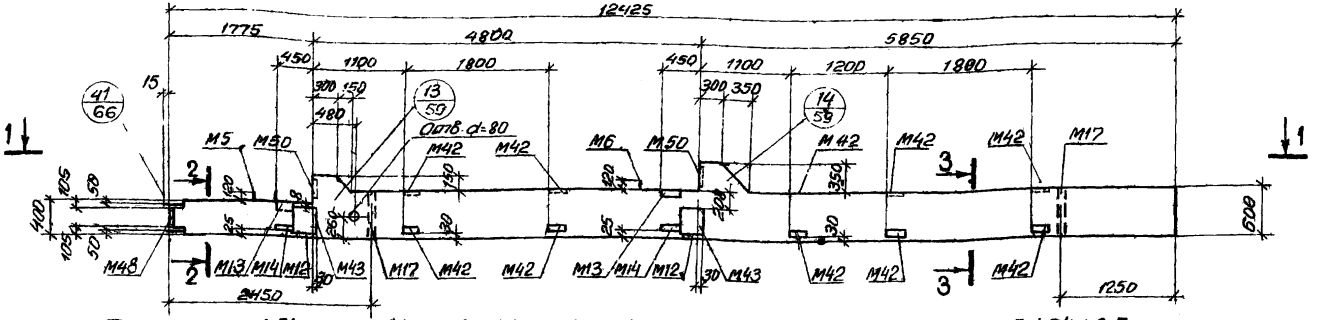

К24а-1-5, К24а-2-5, К24а-3-5, К24а-4-5, К24а-5-5, К24а-6-5, К24а-7-5, К24а-8-5

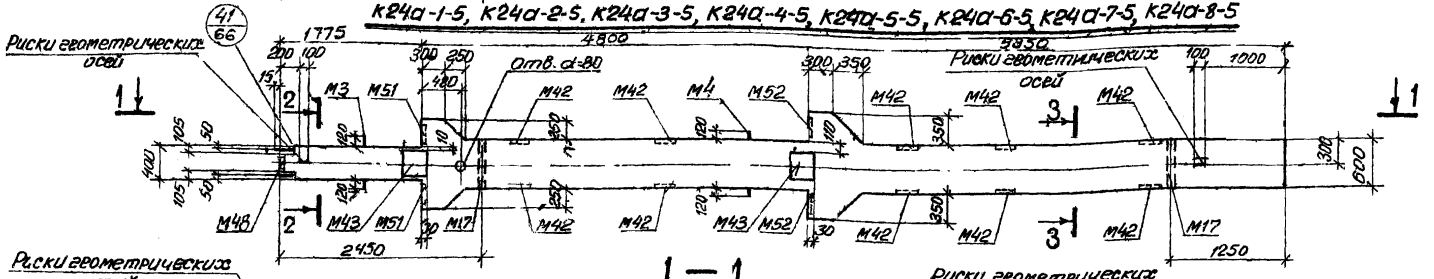

1 — 1

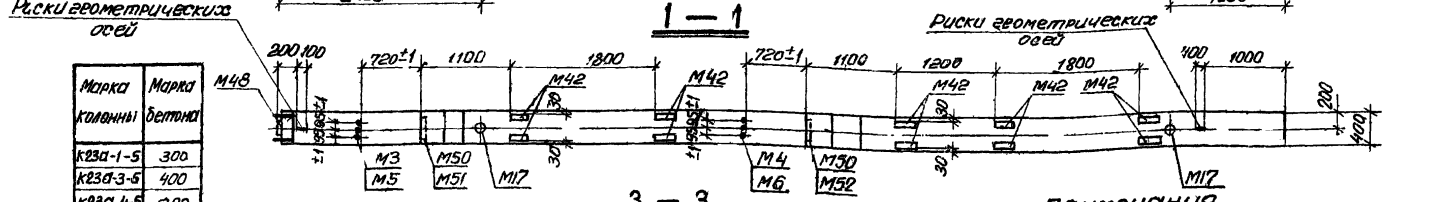

2 — 2

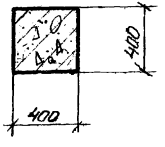

3 — 3

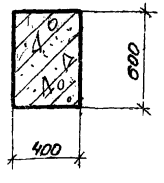

Марка колонны	Марка бетона
К23а-1-5	300
К23а-3-5	400
К23а-4-5	300
К24а-1-5 К24а-2-5 К24а-3-5 К24а-4-5	400
К24а-5-5	500
К24а-6-5 К24а-7-5 К24а-8-5	600
К23а-2-5	300
К23а-5-5	400

Примечания

1. Показатели на одну колонну даны на листах 3,4
   Выборка стали на листах 329, 330, 331 332
2. Армирование колонн см на листах 77, 78
3. Все закладные детали входят в состав пространственных каркасов

ТК 1976	Колонны К23а-1-5, К23а-3-5, К23а-4-5, К24а-1-5, К24а-2-5, К24а-3-5, К24а-4-5, К24а-5-5, К24а-6-5, К24а-7-5, К24а-8-5; К23а-2-5, К23а-5-5 Опалубочный чертеж	1.420-12 Выпуск 2
		Лист 42

К23а-1-6, К23а-2-6, К23а-3-6, К23а-4-6

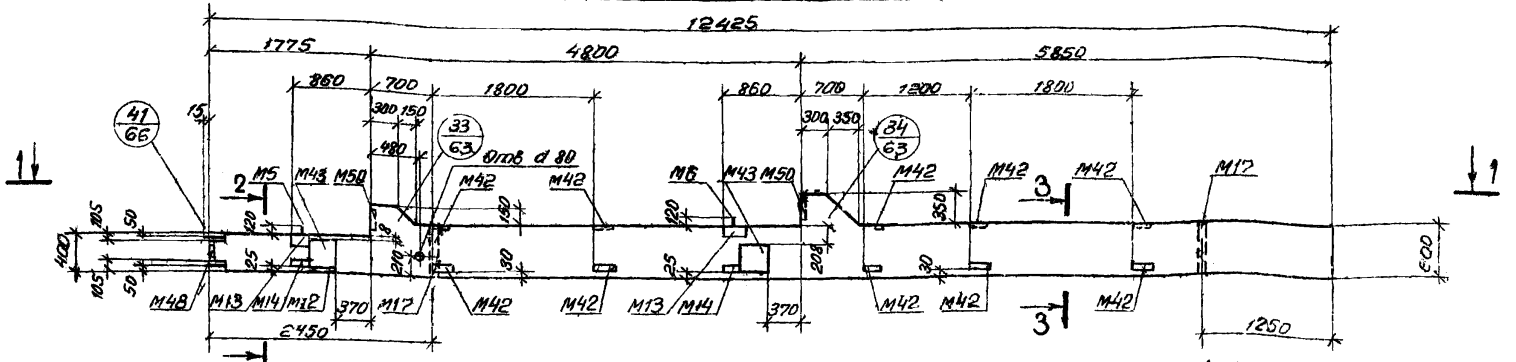

К24а-1-6, К24а-2-6, К24а-3-6, К24а-4-6, К24а-5-6, К24а-6-6, К24а-8-6

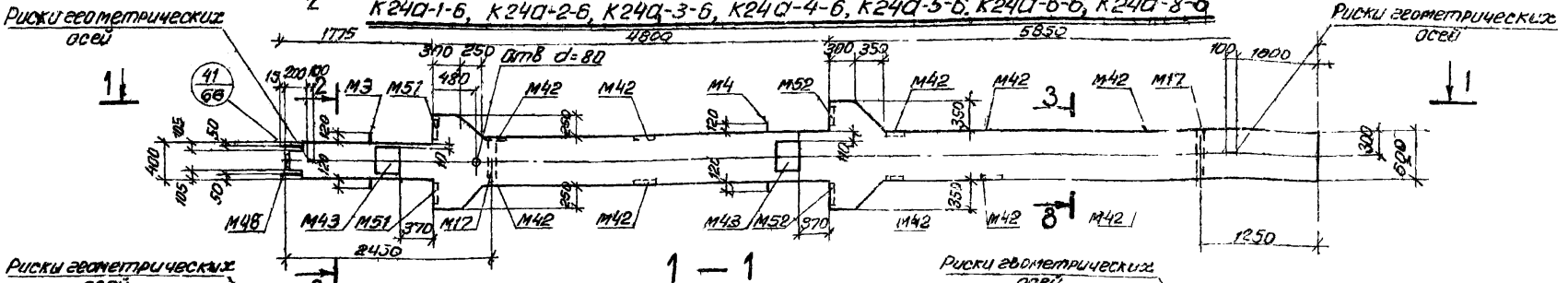

1 — 1

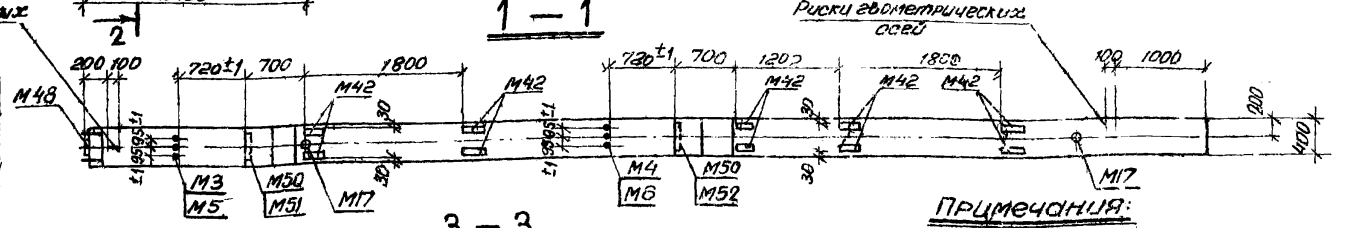

Марка колонны	Марка бетона
К23а-1-6	300
К23а-3-6	400
К23а-4-6	300
К24а-1-6	400
К24а-2-6	
К24а-3-6	
К24а-4-6	
К24а-5-6	500
К24а-6-6	600
К24а-8-6	
К23а-2-6	300

2 — 2

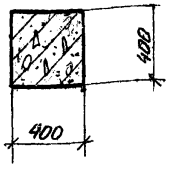

3 — 3

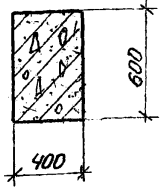

Примечания:

1. Показатели на одну колонну даны на листах 3,4 Выборка стали на листах 329, 330, 331, 332.
2. Армирование колонн м на листах 77, 78
3. Все закладные детали входят в состав пространственных каркасов

ТК 1976	Колонны К23а-1-6, К23а-3-6, К23а-4-6, К24а-1-6, К24а-2-6, К24а-3-6, К24а-4-6, К24а-5-6, К24а-6-6, К24а-8-6, К23а-2-6. Опалубочный чертеж	1.420-12 Выпуск 2	
		Лист	43

ЛГПИ г. Ленинград

Гип. отдела — Корнеев
Нач. сектора — Коцев
Инженер — Кизев
Проверил — Чудинина

К24а-1-1, К24а-2-1, К24а-3-1, К24а-4-1, К24а-5-1, К24а-6-1, К24а-8-1, К24а-9-1

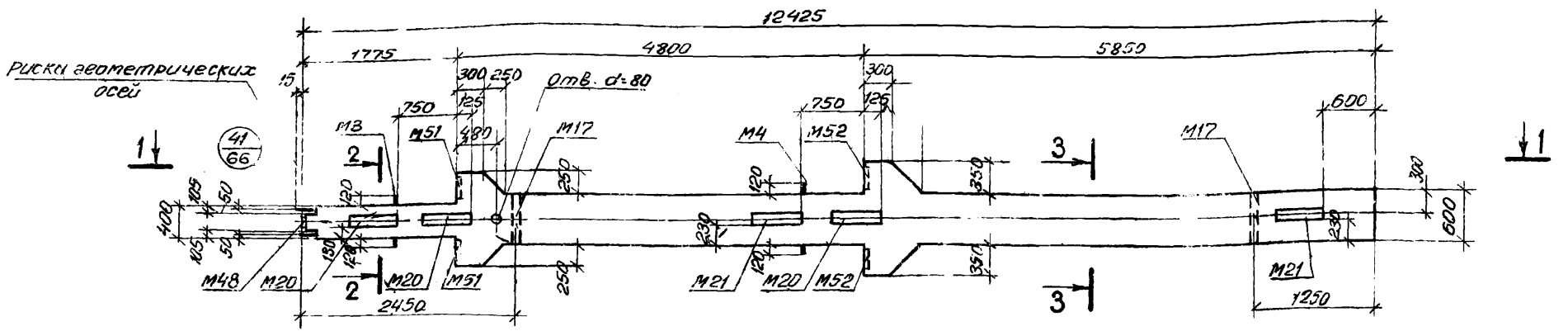

К24а-1, К24а-2, К24а-3, К24а-4, К24а-5, К24а-6, К24а-7, К24а-8

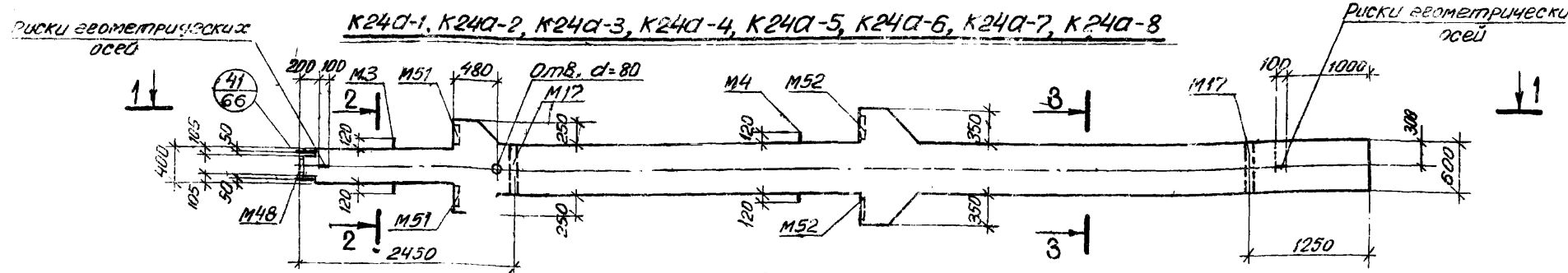

1 — 1

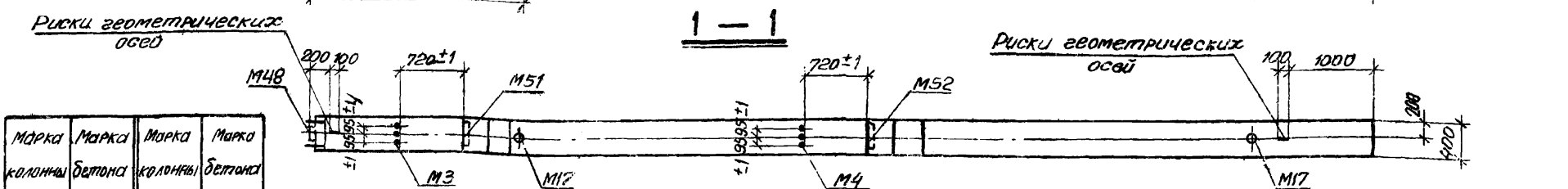

Марка колонны	Марка бетона	Марка колонны	Марка бетона
К24а-1	400	К24а-5	500
К24а-1-1		К24а-5-1	
К24а-2-1		К24а-6	600
К24а-2-1		К24а-6-1	
К24а-3		К24а-7	
К24а-3-1		К24а-8	
К24а-4		К24а-8-1	
К24а-4-1		К24а-9-1	

2 — 2

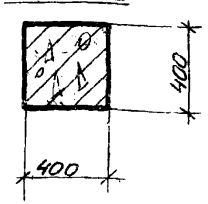

3 — 3

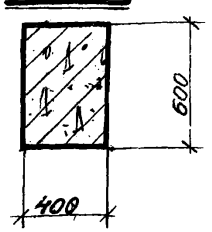

Примечания:

1. Показатели на одну колонну см на листах 3, 4. Выборка стали на листах 330, 331, 332
2. Армирование колонн см на листе 78
3. Все закладные детали входят в состав пространственных каркасов

ТК 1976	Колонны К24а-1 К24а-1-1, К24а-2, К24а-2-1, К24а-3 К24а-3-1, К24а-4, К24а-4-1, К24а-5, К24а-5-1, К24а-6, К24а-6-1, К24а-7, К24а-8, К24а-8-1, К24а-9-1, Опалубочный чертеж	1.420-12 Выпуск 2
		Лист 44

Инв. № подл. | Подпись и дата | Взам. инв. №

К24а-1-2, К24а-2-2, К24а-3-2, К24а-4-2, К24а-5-2, К24а-6-2, К24а-8-2

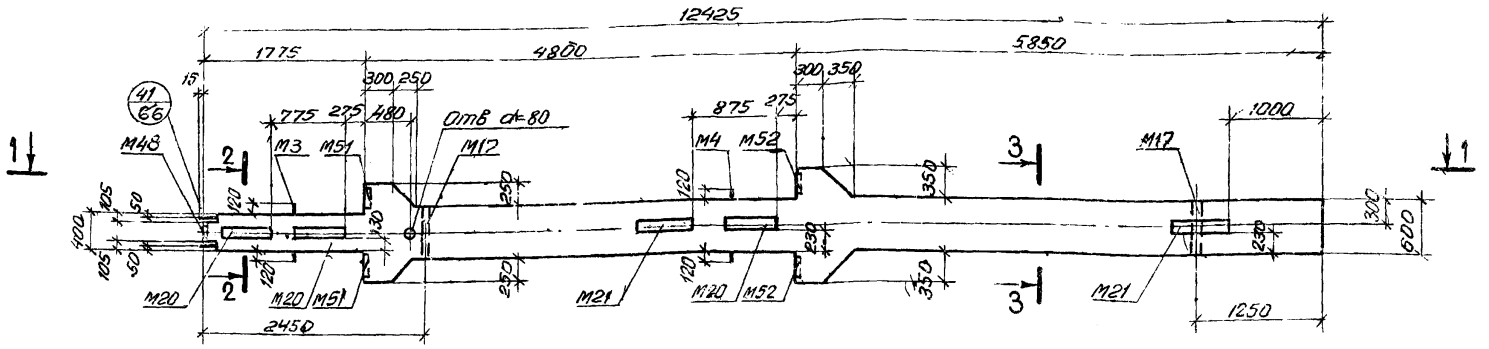

К24а-2-3, К24а-4-3, К24а-5-3, К24а-6-3, К24а-8-3

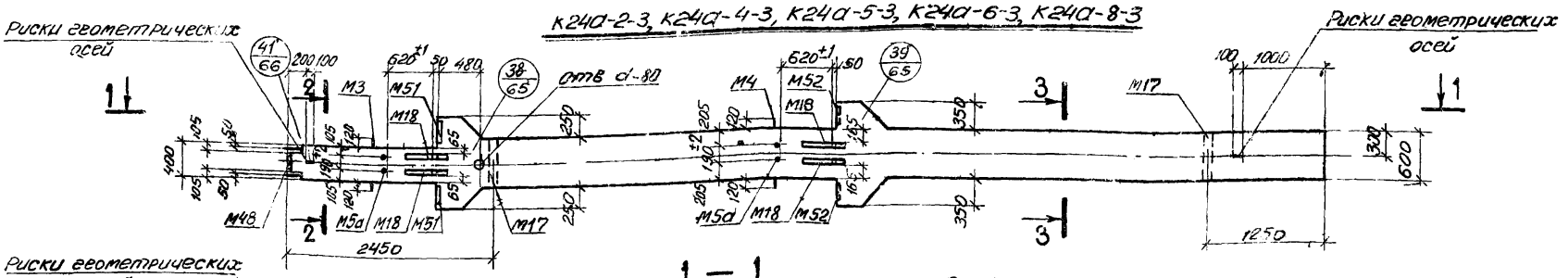

1 — 1

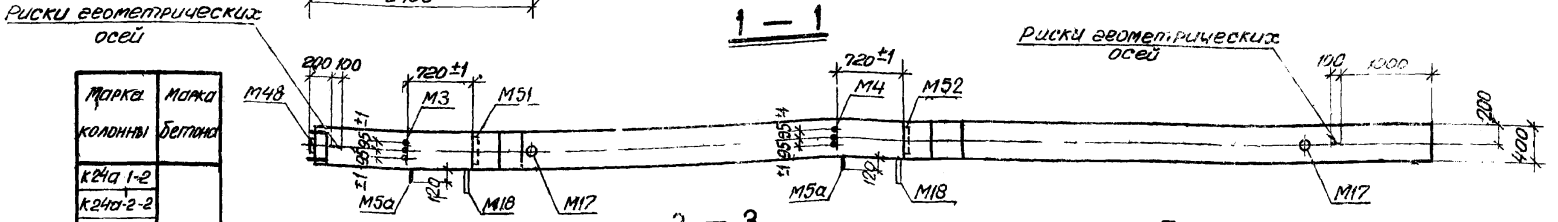

Марка колонны	Марка бетона
К24а 1-2	400
К24а-2-2	
К24а-2-3	
К24а-3-2	
К24а-4-2	
К24а-4-3	
К24а-5-2	500
К24а-5-3	
К24а-6-2	600
К24а-6-3	
К24а-8-2	
К24а 8-3	

2 — 2

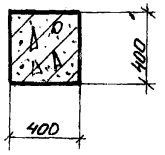

3 — 3

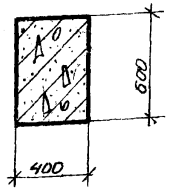

Примечания

1 Показатели на одну колонну даны на листах 3,4, выборка стали на листах 330, 331, 332
2 Армирование колонн см на листе 78
3 Все закладные детали входят в состав пространственных каркасов.

ТК 1976	Колонны К24а-1-2, К24а-2-2, К24а-2-3, К24а-3-2, К24а-4-2, К24а-4-3, К24а-5-2, К24а-5-3, К24а-6-2, К24а-6-3, К24а-8-2, К24а-8-3. Опалубочный чертеж	1.420-12 Выпуск 2	
		Лист	45

Г. Ленинград

Инженер		Кирсанов
Гл. инженер		Цыбер
Инженер		Чуклина
Проверил		

К35а-1-1, К35а-2-1

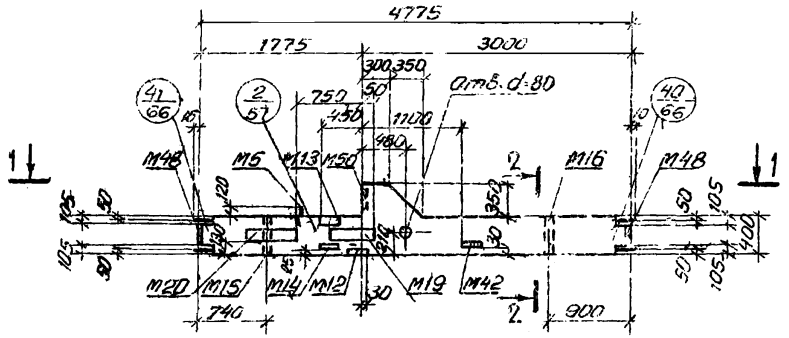

К35а-1-5, К35а-2-5

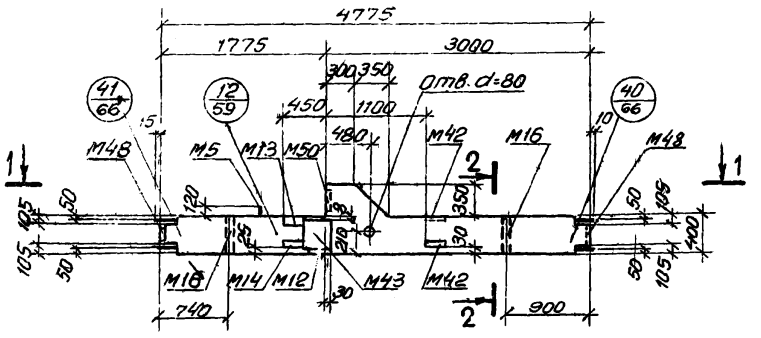

К35а-1-3, К35а-2-3

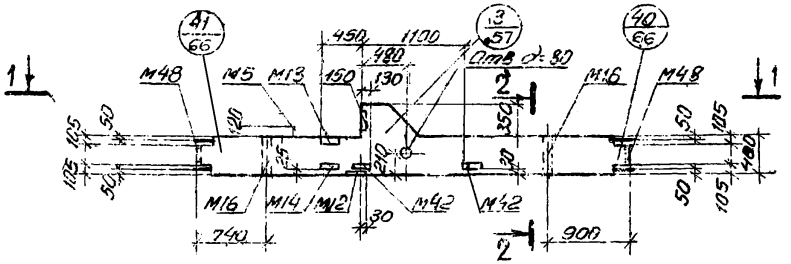

1 — 1

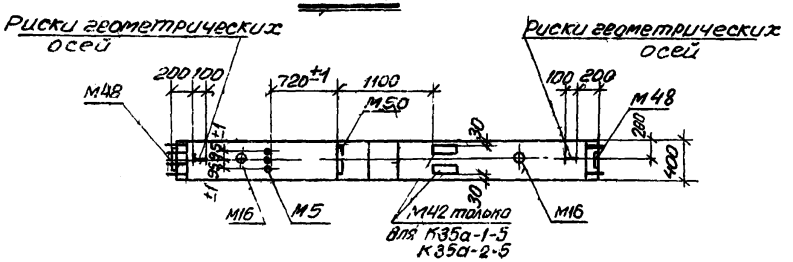

Марка колонны	Марка бетона
К35а-1-1	400
К35а-1-3	
К35а-1-5	
К35а-2-1	
К35а-2-3	
К35а-2-5	

2 — 2

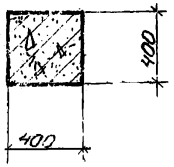

Примечания:

1. Показатели на одну колонну даны на листе 4. Выборка стали на листе 333
2. Армирование колонн см. на листе 79.
3. Все закладные детили входят в состав пространственных каркасов.

К35а-1-2

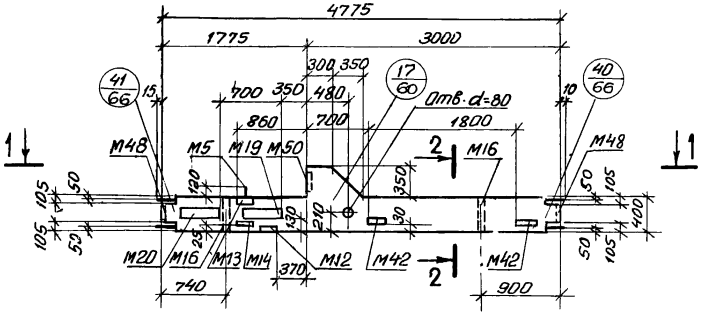

К35а-1-6

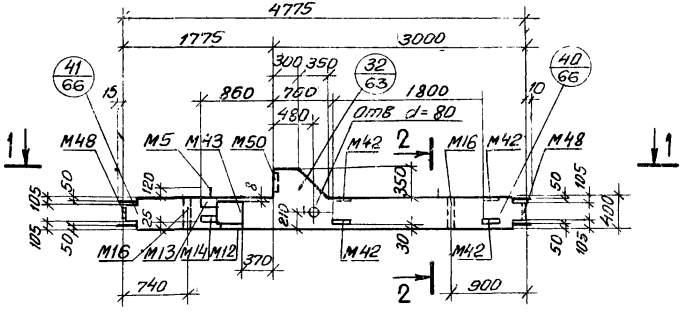

К35а-1-4

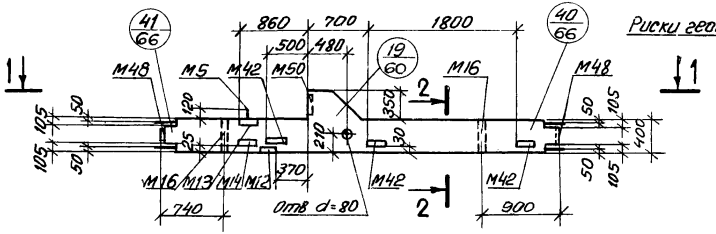

1 — 1

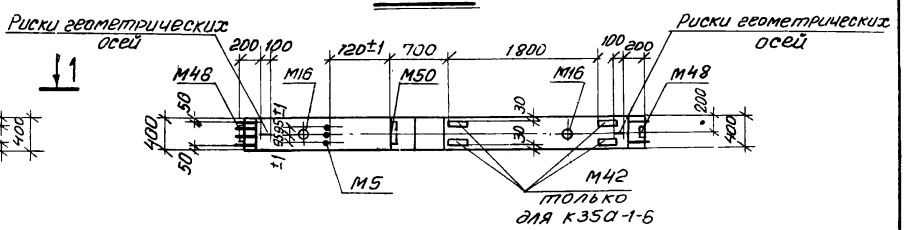

Марка колонны	Марка бетона
К35а-1-2	400
К35а-1-4	
К35а-1-6	

2 — 2

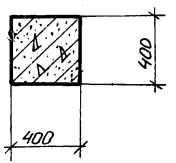

Примечания:

1. Показатели на одну колонну даны на листе 4. Выборка стали на листе 333.
2. Армирование колонн см. на листе 79.
3. Все закладные детали входят в состав пространственных каркасов.

Гл. констр. сект.	Корженевская	
Нач. сектора	Усоев	
Инженер	Кибор	
Проверил	Чуйкина	

АГПИ г. Ленинград

ТК 1976	Колонны К35а-1-2, К35а-1-4, К35а-1-6 Опалубочный чертеж	1.420-12 выпуск 2
		Лист 47

К36а-1-1, К36а-2-1, К36а-3-1, К36а-4-1, К36а-5-1, К36а-6-1, К36а-8-1

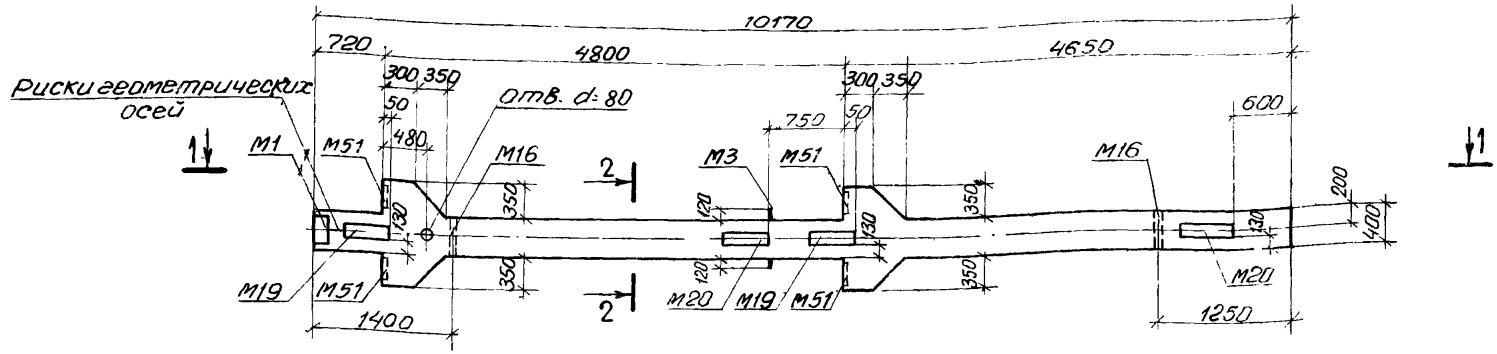

К36а-1, К36а-2, К36а-3, К36а-4, К36а-5, К36а-6

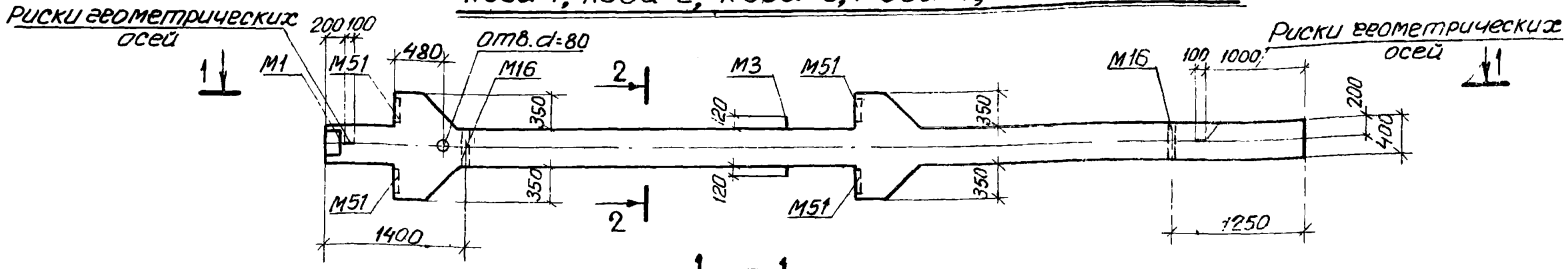

1 — 1

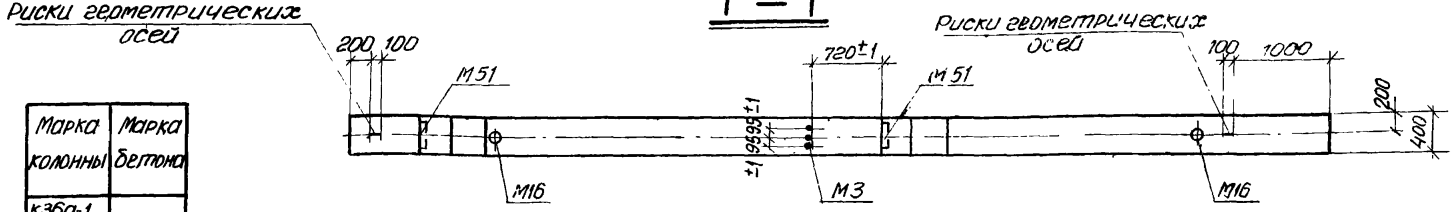

2 — 2

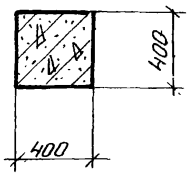

Марка колонны	Марка бетона
К36а-1	300
К36а-1-1	
К36а-2	
К36а-2-1	
К36а-3	400
К36а-3-1	
К36а-4	
К36а-4-1	
К36а-5	500
К36а-5-1	
К36а-6	600
К36а-6-1	
К36а-8-1	

Примечания:

1. Показатели на одну колонну даны на листе 4, Выборка стали на листах 333, 334, 335.
2. Армирование колонн см. на листе 80.
3. Все закладные детали входят в состав пространственных каркасов.

ТК 1976	Колонны К36а-1, К36а-1-1, К36а-2, К36а-2-1, К36а-3, К36а-3-1, К36а-4, К36а-4-1, К36а-5, К36а-5-1, К36а-6, К36а-6-1, К36а-8-1. Опалубочный чертеж	1.420-12 Выпуск 2	
		Лист	48

К36а-1-2, К36а-2-2, К36а-4-2, К36а-5-2, К36а-6-2, К36а-7-2, К36а-8-2

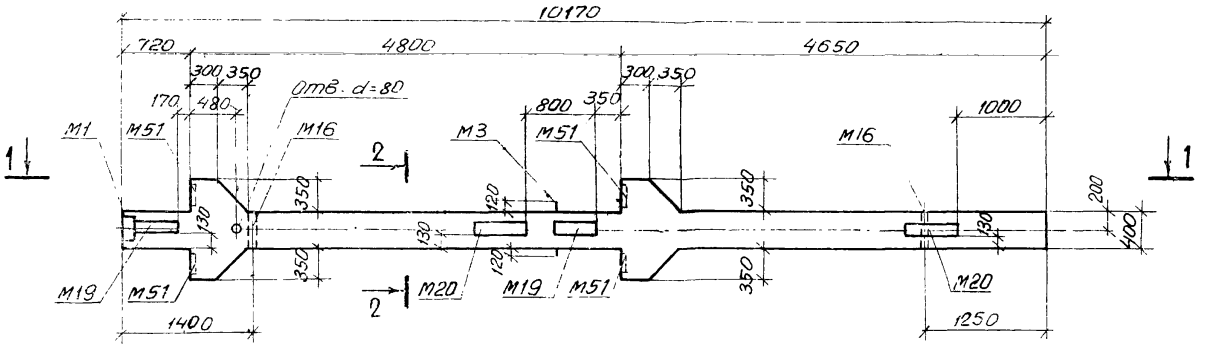

1 — 1

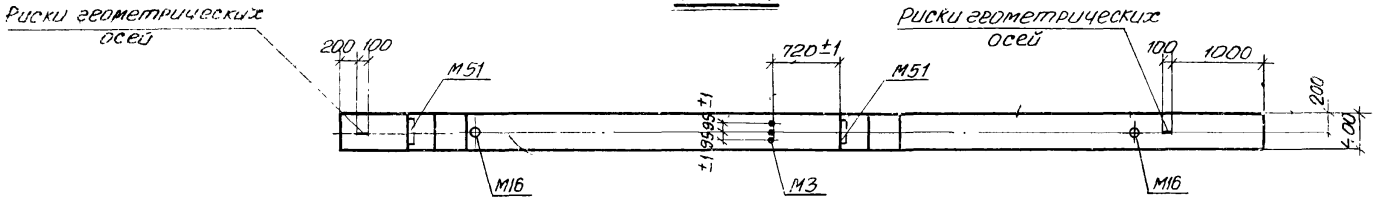

Марка колонны	Марка бетона
К36а-1-2	300
К36а-2-2	
	400
К36а-4-2	
К36а-5-2	500
К36а-6-2	600
К36а-7-2	
К36а-8-2	

2 — 2

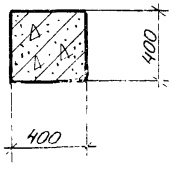

Примечания

1. Показатели на одну колонну даны на листе 4, выборка стали на листах 333, 334, 335.
2. Армирование колонн см на листе 80.
3. Все закладные детали входят в состав пространственных каркасов.

ТК 1976	Колонны К36а-1-2, К36а-2-2, К36а-4-2, К36а-5-2, К36а-6-2, К36а-7-2, К36а-8-2 Опалубочный чертеж.	1.420-12 выпуск 2	
		Лист	49

ЛГПИ г. Ленинград

Инженер Проверил Чуйкина

К36а-1-5, К36а-2-5, К36а-3-5, К36а-4-5, К36а-5-5, К36а-6-5

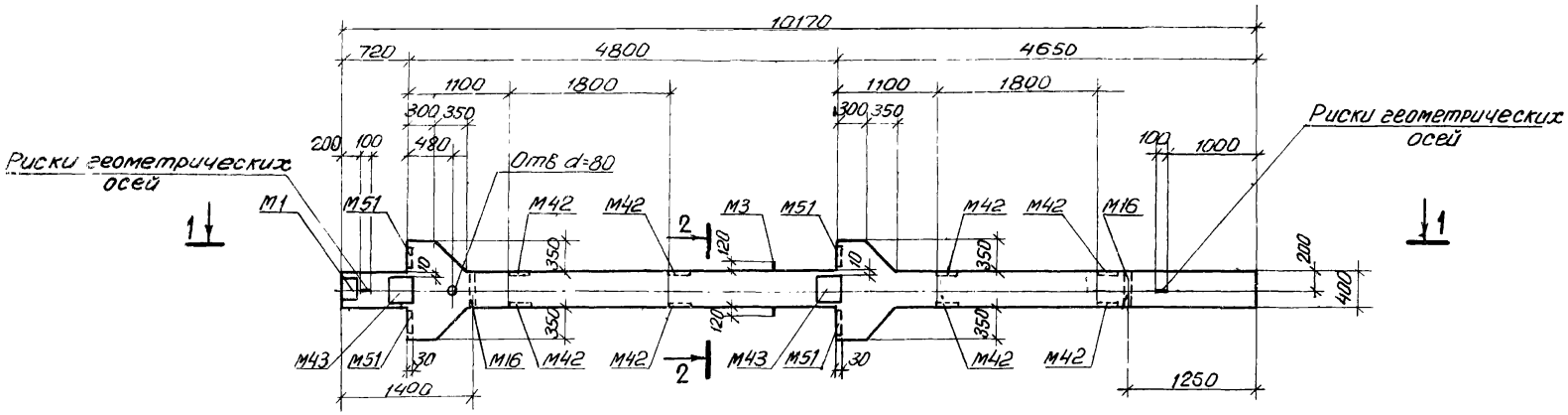

1 — 1

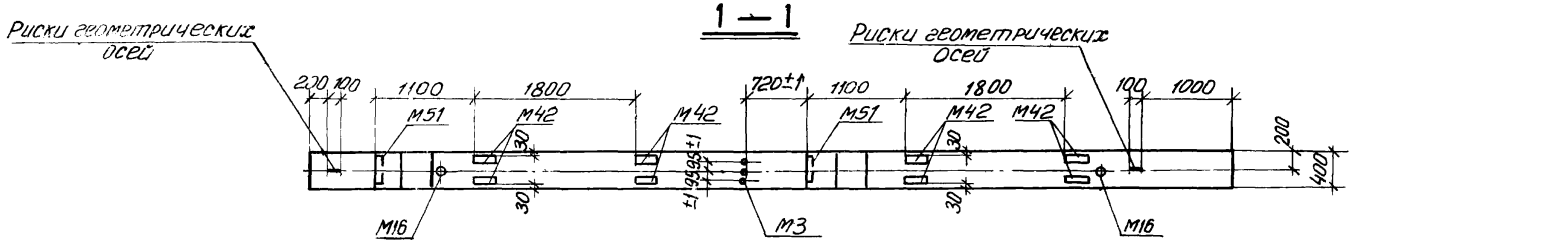

2 — 2

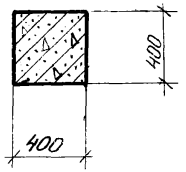

Марка колонны	Марка бетона
К36а-1-5	300
К36а-2-5	
К36а-3-5	400
К36а-4-5	
К36а-5-5	500
К36а-6-5	600

Примечания:

1. Показатели на одну колонну см. на листе 4; Выборка стали на листах 333, 334, 335.
2. Армирование колонн см на листе 80.
3. Все закладные детали входят в состав пространственных каркасов.

ТК 1976	Колонны К36а-1-5, К36а-2-5, К36а-3-5, К36а-4-5, К36а-5-5, К36а-6-5. Полубочный чертеж	1.420-12 Выпуск 2
		Лист 50

К36а-1-6, К36а-2-6, К36а-3-6, К36а-5-6, К36а-6-6

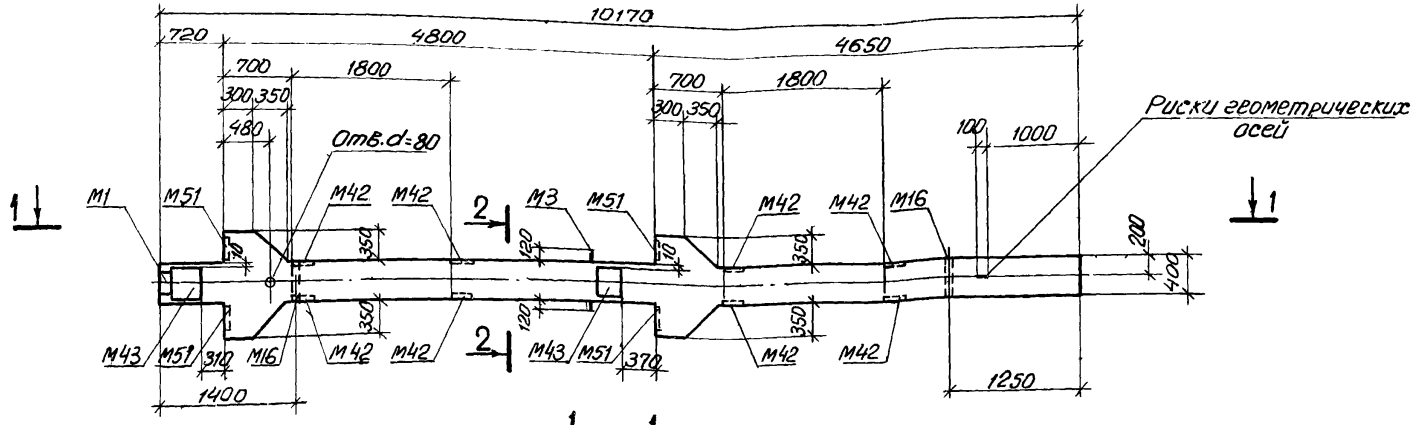

1 — 1

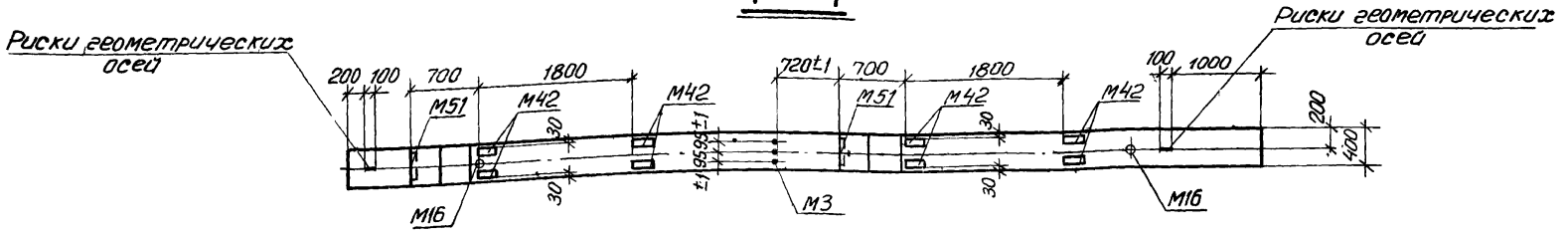

2 — 2

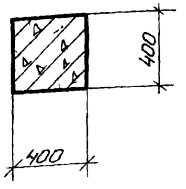

Марка колонны	Марка бетона
К36а-1-6	300
К36а-2-6	
К36а-3-6	400
К36а-5-6	500
К36а-6-6	600

Примечания:

1. Показатели на одну колонну см на листе 4, Выборка стали на листах 333, 334, 335.
2. Армирование колонн см. на листе 80.
3. Все закладные детали входят в состав пространственных каркасов.

ТК 1976	Колонны К36а-1-6, К36а-2-6, К36а-3-6, К36а-5-6, К36а-6-6 Опалубочный чертеж	1 420-12 выпуск 2	
		Лист	51

15753-01 60

г. Ленинград
Гл. констр. отд. Корженевская
Нач. сектора Исаев
Инженер Кибер
Проверил Чуйкина

К37а-2-2, К37а-3-2, К37б-3-2, К37а-4-2

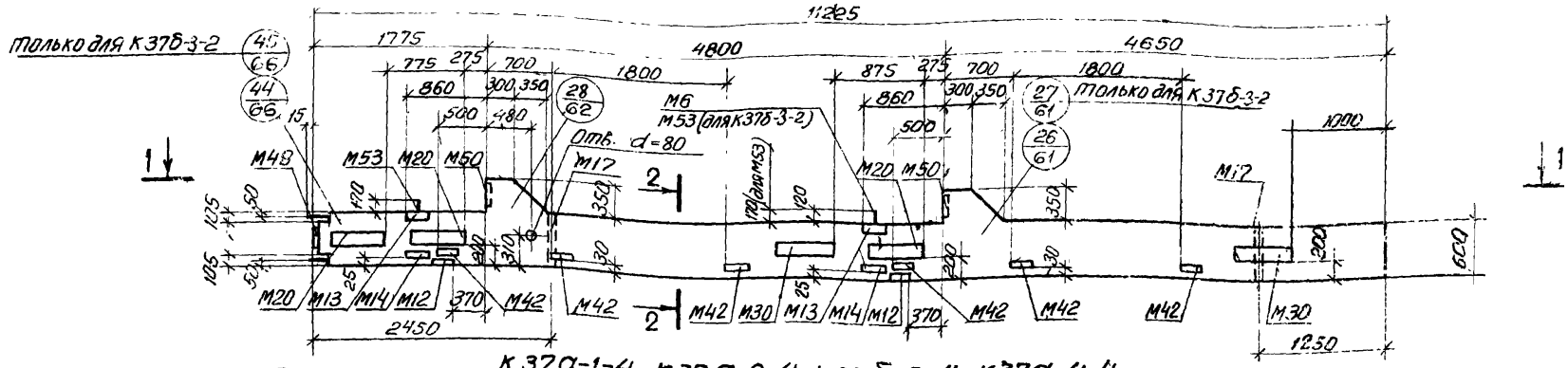

К37а-1-4, К37а-2-4, К37б-3-4, К37а-4-4

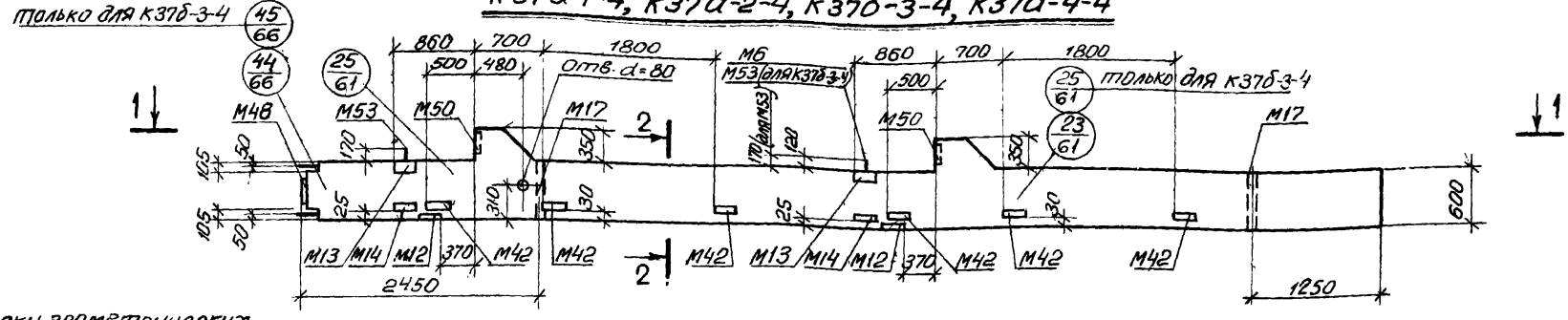

1 — 1

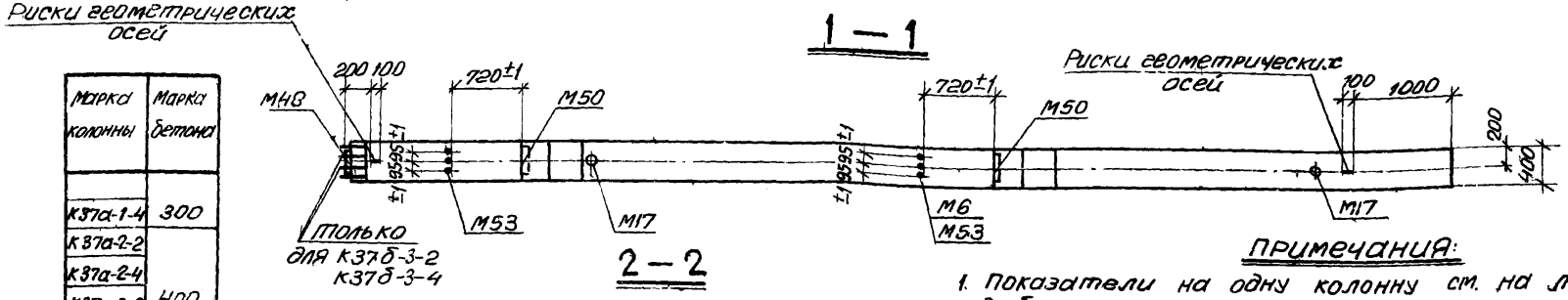

2 — 2

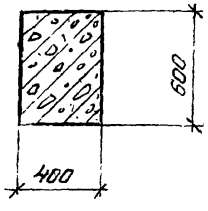

Марка колонны	Марка бетона
К37а-1-4	300
К37а-2-2	400
К37а-2-4	
К37а-3-2	
К37б-3-2	
К37б-3-4	
К37а-4-2	500
К37а-4-4	

Примечания:

1. Показатели на одну колонну см. на листе 4, выборка стали на листах 335, 336
2. Армирование колонн см. на листе 80.
3. Все закладные детали входят в состав пространственных каркасов.

ТК 1976	Колонны К37а-1-4, К37а-2-2, К37а-2-4, К37а-3-2, К37б-3-2, К37б-3-4, К37а-4-2, К37а-4-4. Опалубочный чертеж	1.420-12 Выпуск 2	Лист 52

Г. Ленинград

Инженер Проверил | Инженер | Чуйкина

К37а-1-6, К37а-2-6, К37б-3-6, К37а-4-6

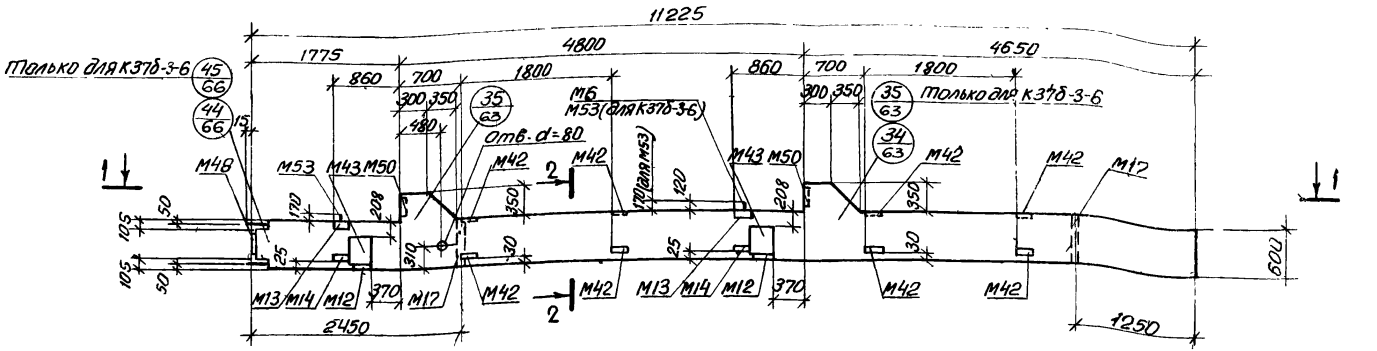

1 — 1

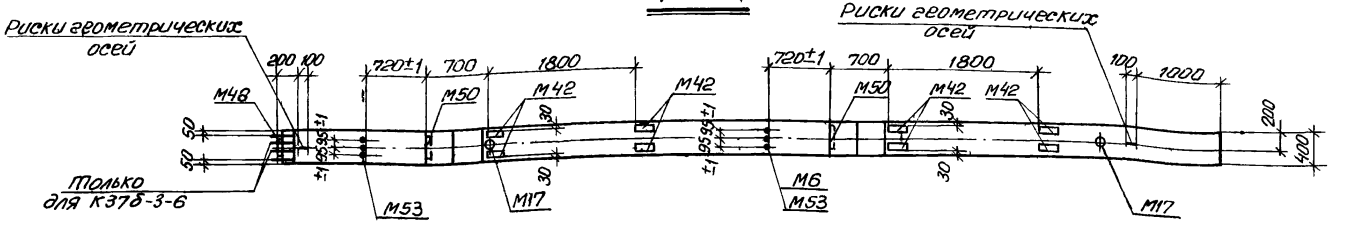

2 — 2

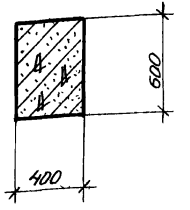

Марка колонны	Марка бетона
К37а-1-6	300
К37а-2-6	400
К37б-3-6	
К37а-4-6	500

Примечания:

1. Показатели на одну колонну см. на листе 4, выборка стали на листах 335, 336.
2. Армирование колонн см. на листе 80.
3. Все закладные детали входят в состав пространственных каркасов.

ТК 1976	Колонны К37а-1-6, К37а-2-6, К37б-3-6, К37а-4-6. Опалубочный чертеж	1.420-12 Выпуск 2	Лист 53

Инженер Проверил
Кибер Чайкина
г. Ленинград

К39а-1-2, К39а-2-2, К39а-3-2

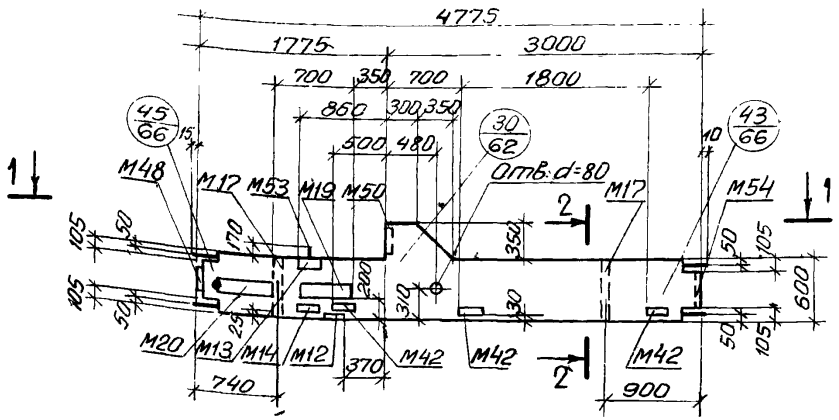

К39а-1-6, К39а-2-6, К39а-3-6

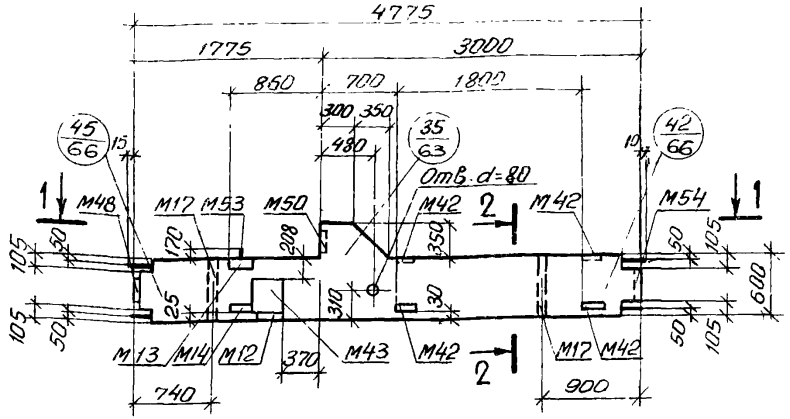

К39а-1-4; К39а-2-4, К39а-3-4

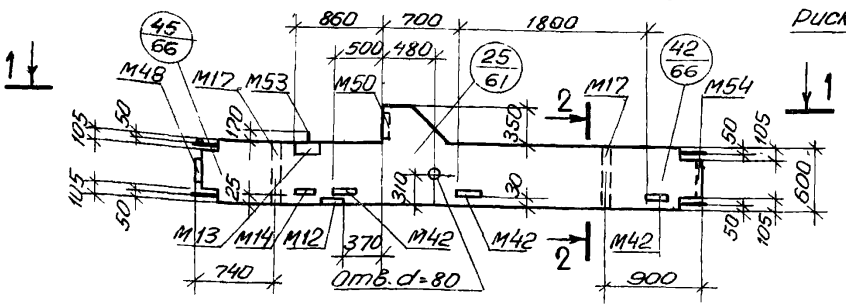

1 — 1

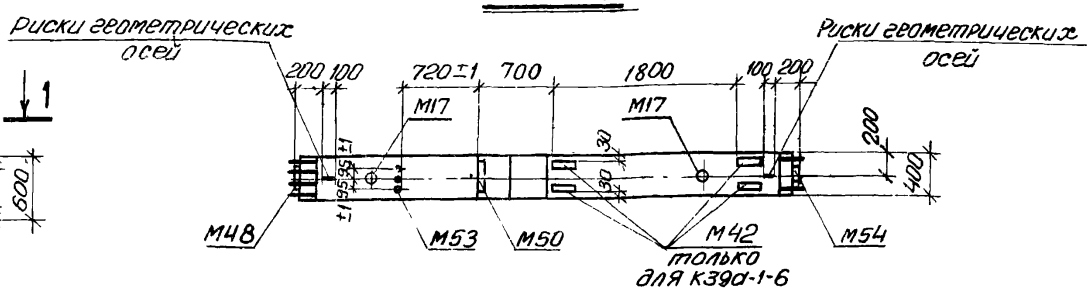

Марка колонны	Марка бетона
К39а-1-2	300
К39а-1-4	
К39а-1-6	
К39а-2-2	400
К39а-2-4	
К39а-2-6	
К39а-3-2	
К39а-3-4	
К39а-3-6	

2 — 2

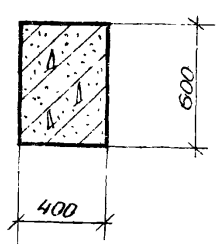

Примечания:

1. Показатели на одну колонну даны на листе 4, Выборка стали на листах 336, 337.
2. Армирование колонн см. на листе 19.
3. Все закладные детали входят в состав пространственных каркасов.

ТК 1976	Колонны К39а-1-2, К39а-1-4, К39а-1-6, К39а-2-2, К39а-2-4, К39а-2-6, К39а-3-2, К39а-3-4, К39а-3-6. Опалубочный чертеж	1.420-12 Выпуск 2	
		Лист	54

Инв. № подл. | Подпись и дата | Взам. инв. № | Инв. № дубл. | Подпись и дата | Чубкина | Проверил

К41а-1-2, К41а-2-2

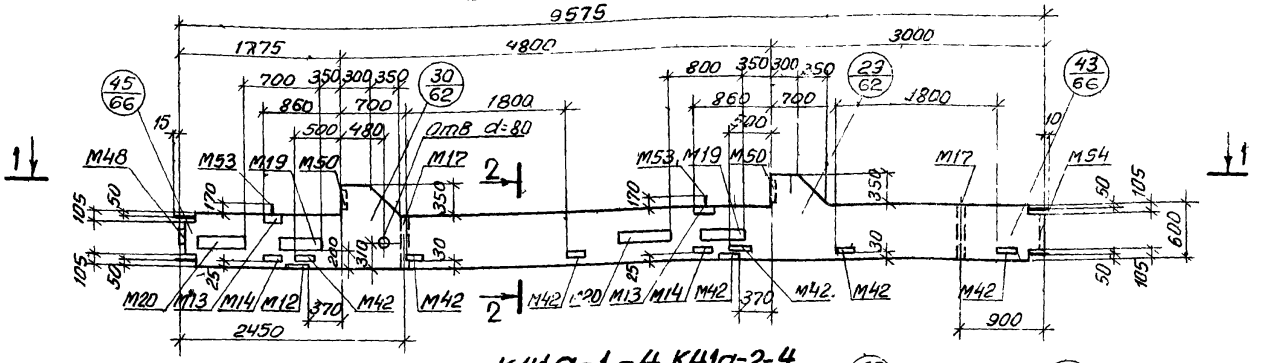

К41а-1-4, К41а-2-4

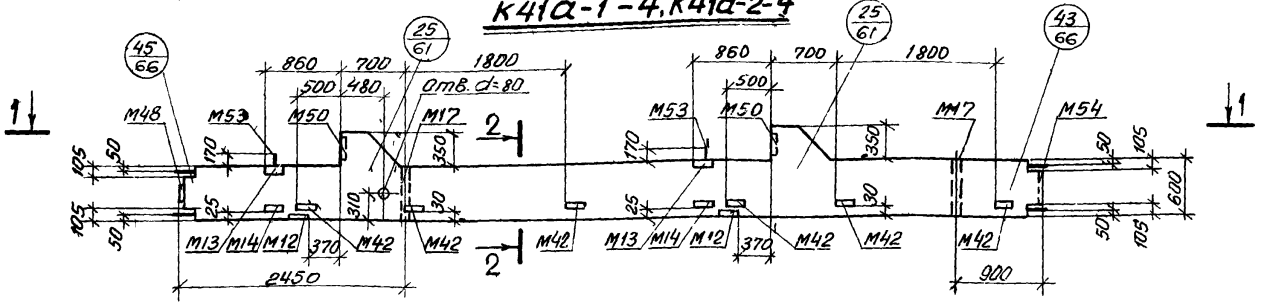

1 — 1

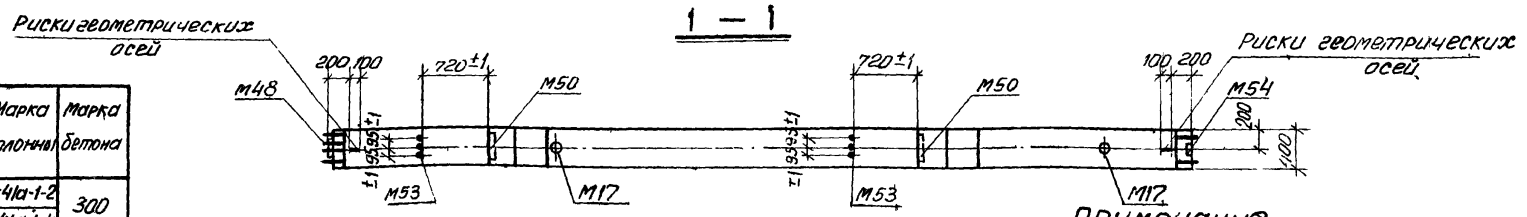

2 — 2

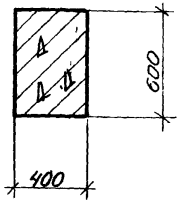

Марка колонны	Марка бетона
К41а-1-2 К41а-1-4	300
К41а-2-2 К41а-2-4	400

Примечания:

1. Показатели на одну колонну даны на листе 4, выборка стали на листе 337.
2. Армирование колонн см. на листе 79.
3. Все закладные детали входят в состав пространственных каркасов.

ТК 1976	Колонны К41а-1-2, К41а-1-4, К41а-2-2, К41а-2-4. Опалубочный чертеж	1.420-12 выпуск 2	
		Лист	55

Гл. конструктор ... Нач. сектора ... Инженер ... Проверил ... Исаев, Кибер, Чуйкина

г. Ленинград

К41а-1-6, К41а-2-6

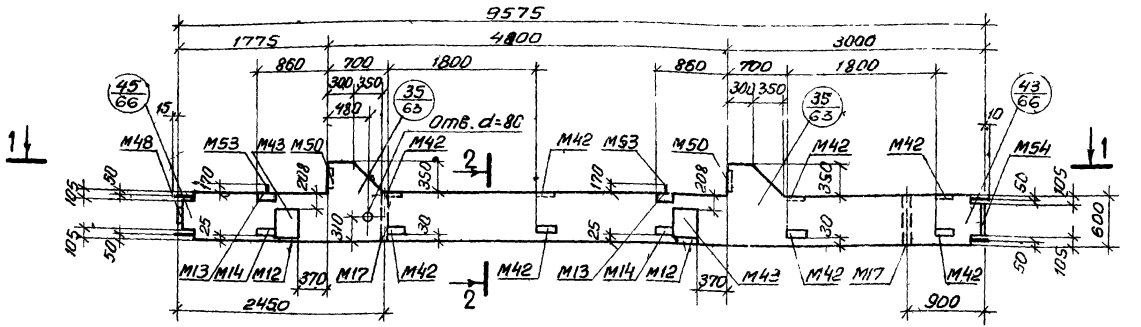

Марка колонны	Марка бетона
К41а-1-6	300
К41а-2-6	400

Примечания.

1. Показатели на одну колонну даны на листе 4, выборка стали на листе 337.
2. Армирование колонн см. на листе 79.
3. Все закладные детали входят в состав пространственных каркасов.

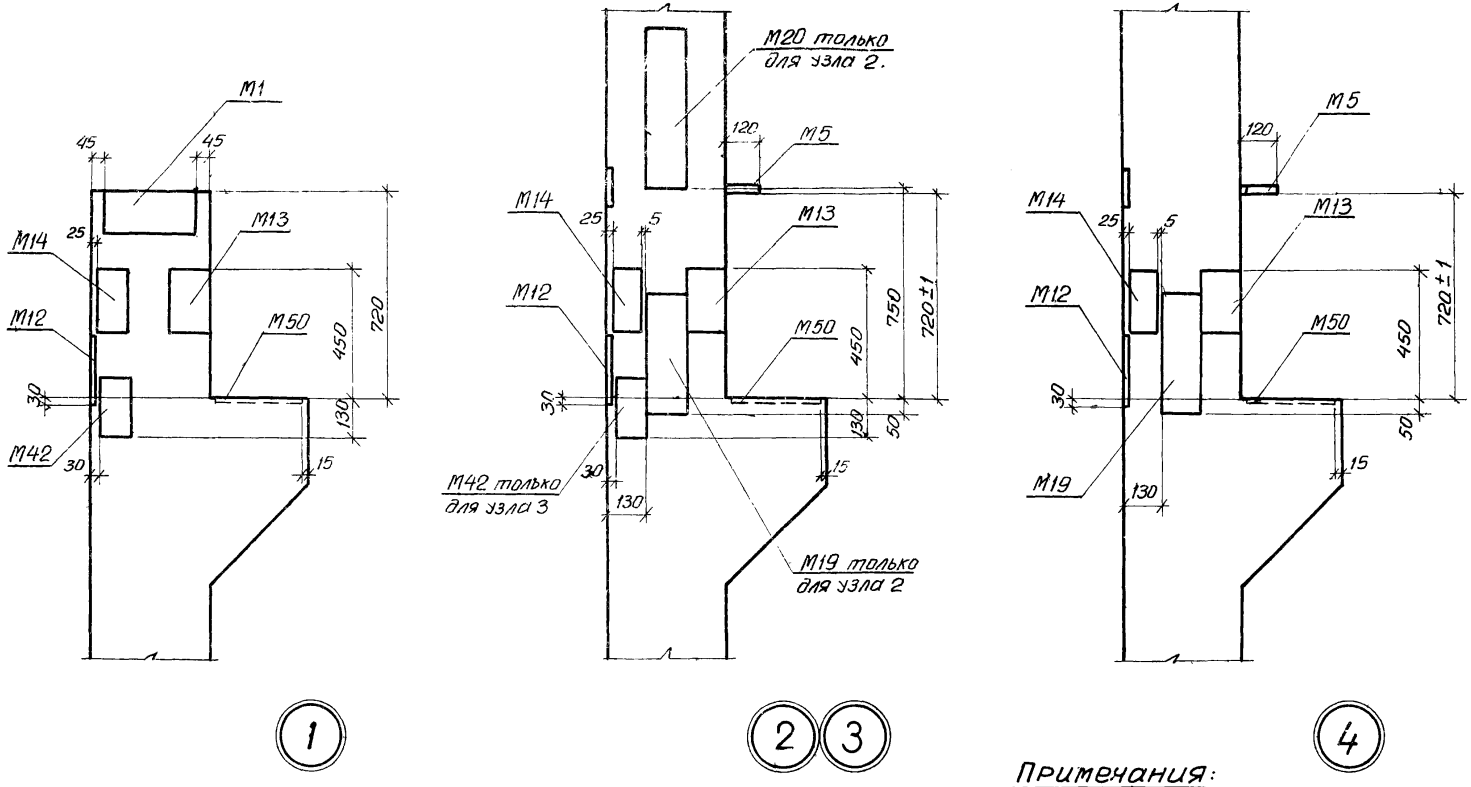

Примечания:

1. Примеры крепления закладных деталей в пространственных каркасах колонн см. на листе 238.
2. Закладные детали М16 и отверстия $d = 80$ мм на узлах условно не показаны.
3. Размер привязки выпусков арматуры из колонн дан до ее рифов.

ТК 1976	Установка закладных деталей. Узлы 1, 2, 3, 4	1.420-12 выпуск 2	
		Лист	57

ЛГПИ г. Ленинград

Гл. конструктор Корженевская
Нач. сектора Усаев
Инженер Кибер
Проверил Чуйкина

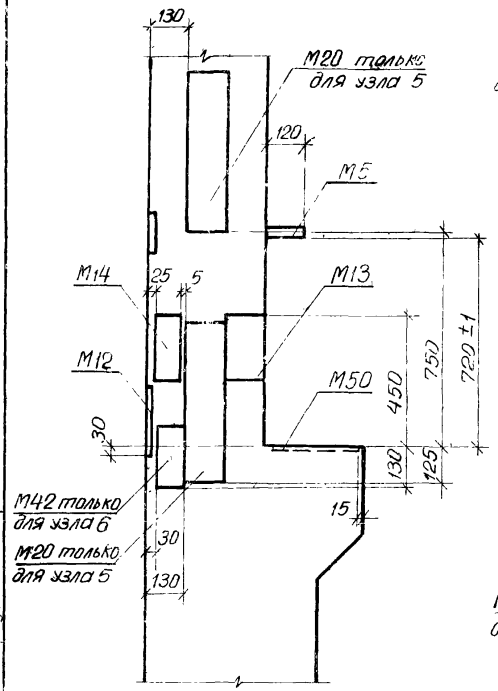

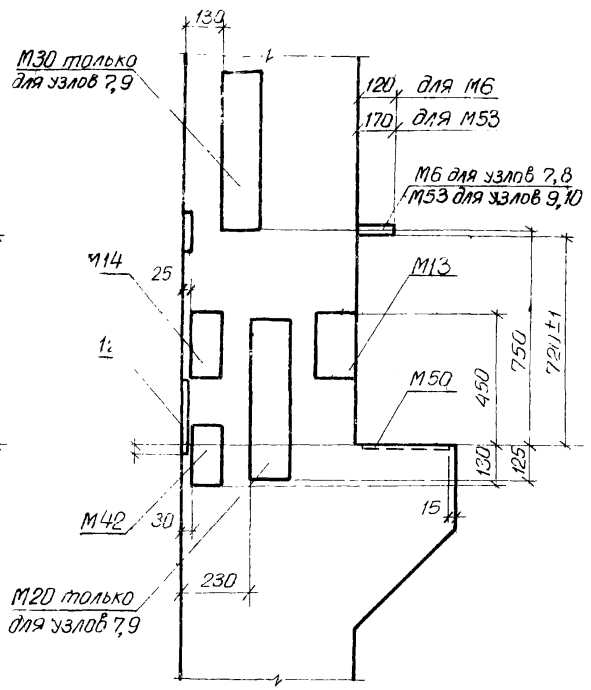

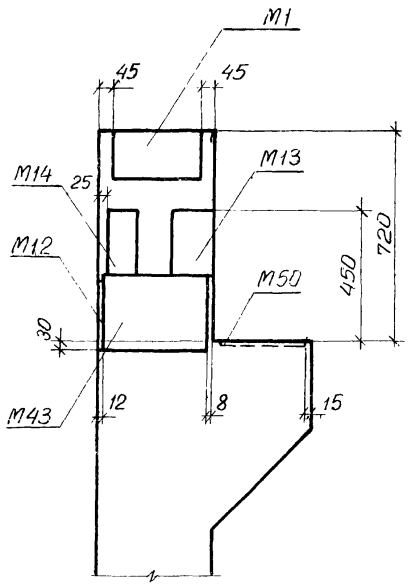

5 6 7 8 9 10 11

Примечания:

1. Примеры крепления закладных деталей в пространственных каркасах колонн см. на листе 238.
2. Закладные детали М16, М17 и отверстия d=80 мм на узлах условно не показаны.
3. Размер привязки выпусков арматуры из колонн дан до ее рифов.

Чуйкина | Проверил

ТК 1976	Установка закладных деталей. Узлы 5, 6, 7, 8, 9, 10, 11	1.420-12 Выпуск 2
		Лист 58

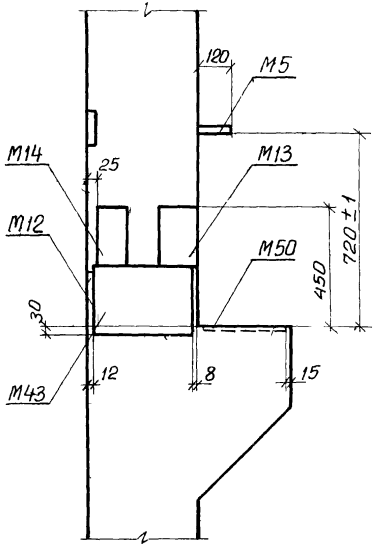

12

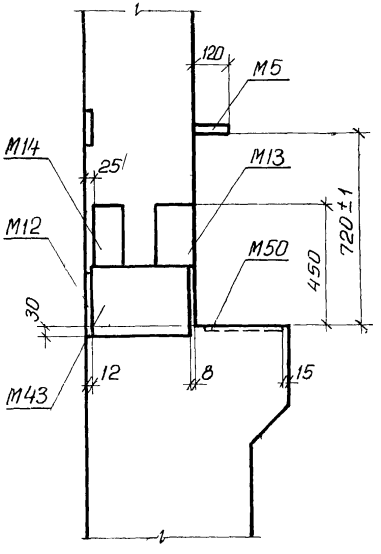

13

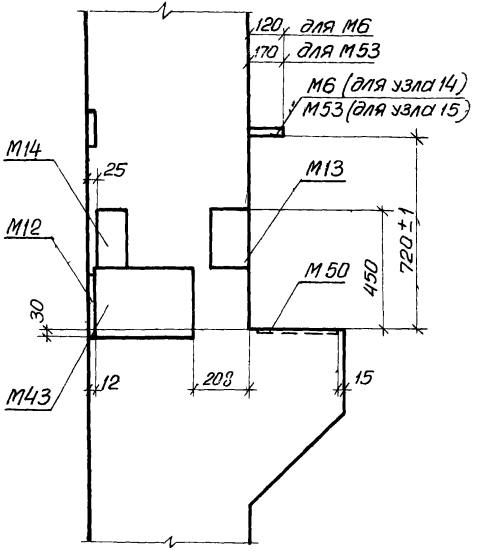

14 15

Примечания:

1. Примеры крепления закладных деталей в пространственных каркасах колонн см. на листе 238.
2. Закладные детали М16, М17 и отверстия d=80 мм на узлах условно не показаны.
3. Размер привязки выпусков арматуры из колонн дан до ее рифов.

ГИП			
Нач. сектора		Усов	
Инженер		Кибер	
Проверил		Чайкина	

АГПИ г. Ленинград

ТК 1976	Установка закладных деталей Узлы 12, 13, 14, 15	1.420-12 выпуск 2 Лист 59

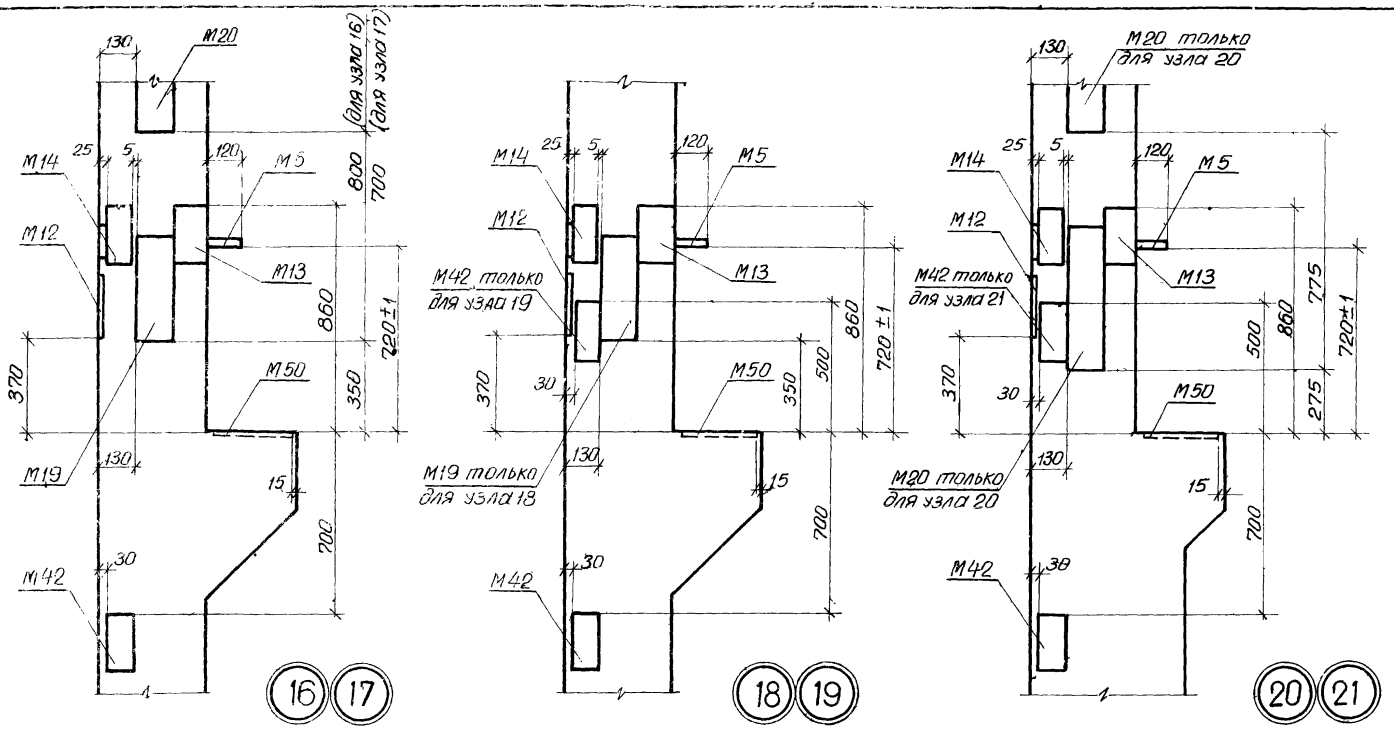

Примечания:

1. Примеры крепления закладных деталей в пространственных каркасах колонн см. на листе 238.
2. Закладные детали М16, М17 и отверстия d=80 мм на узлах условно не показаны.
3. Размер привязки выпусков арматуры из колонн дан до ее рифов.

ТК 1976	Установка закладных деталей Узлы 16, 17, 18, 19, 20, 21	1.420-12 выпуск 2 Лист 60

г. Ленинград

Инженер Проверил

Ф.Ф. Чудкина

15753-01 69

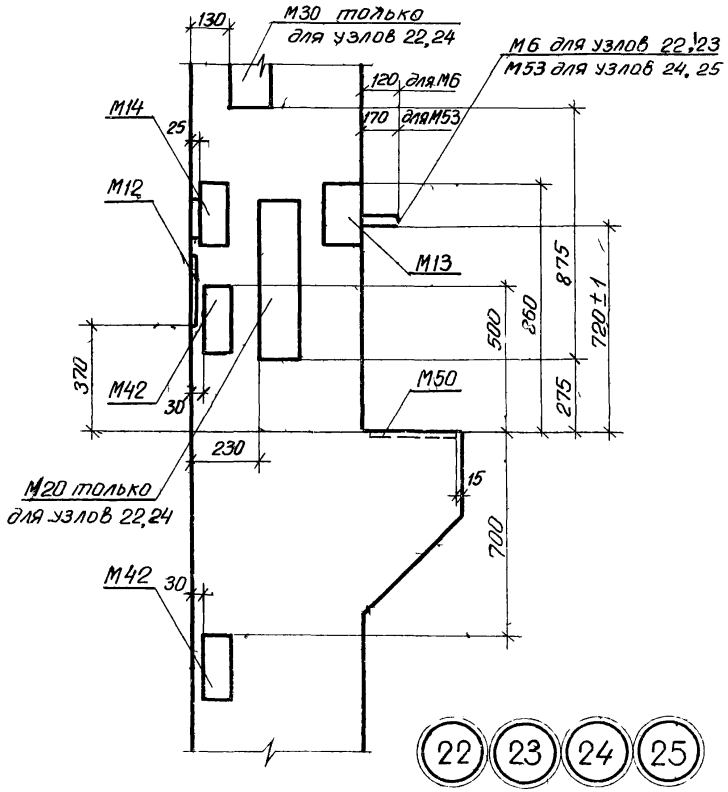

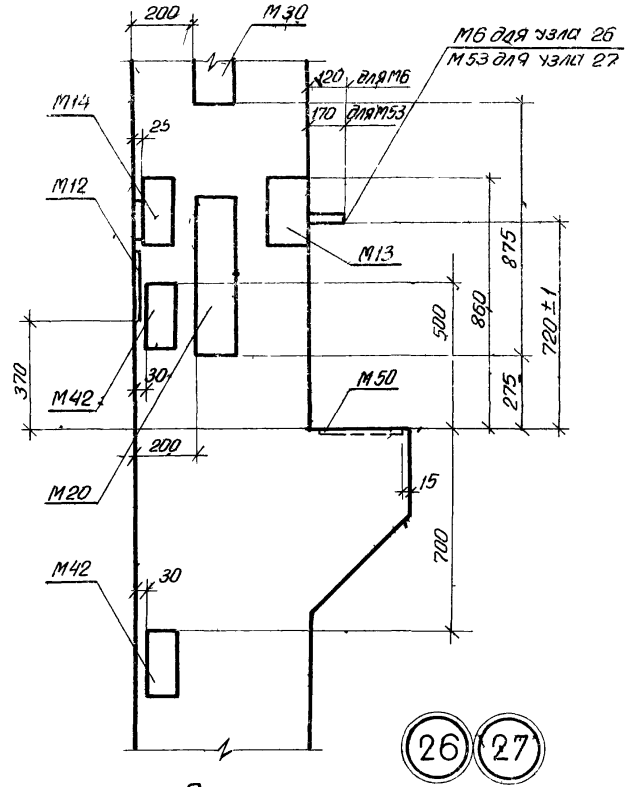

Примечания:

1. Примеры крепления закладных деталей в пространственных каркасах колонн см на листе 238
2. Закладные детали М17 и отверстия d=80 мм на узлах условно не показаны.
3. Размер привязки выпусков арматуры из колонн дан до ее рифов

ТК 1976	Установка закладных деталей Узлы 22, 23, 24, 25, 26, 27	1.420-12 выпуск 2	
		Лист	61

ЛГПИ г. Ленинград

Гл. конструктор		Корженевская
Нач. сектора		Исаев
Инженер		Кибер
Проверил		Чуйкина

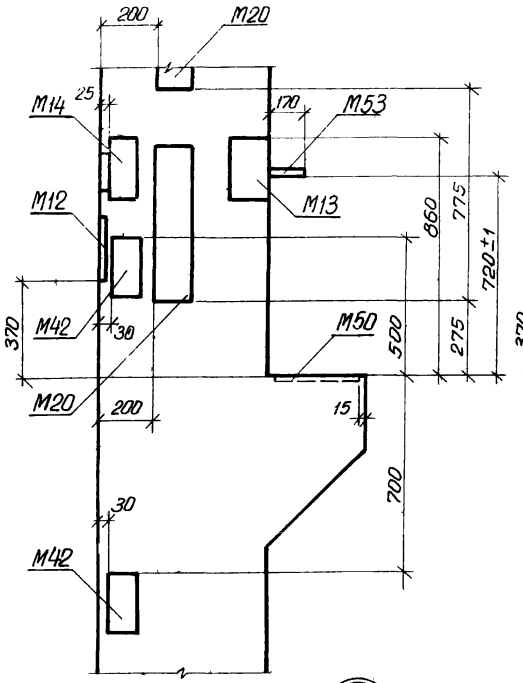

28

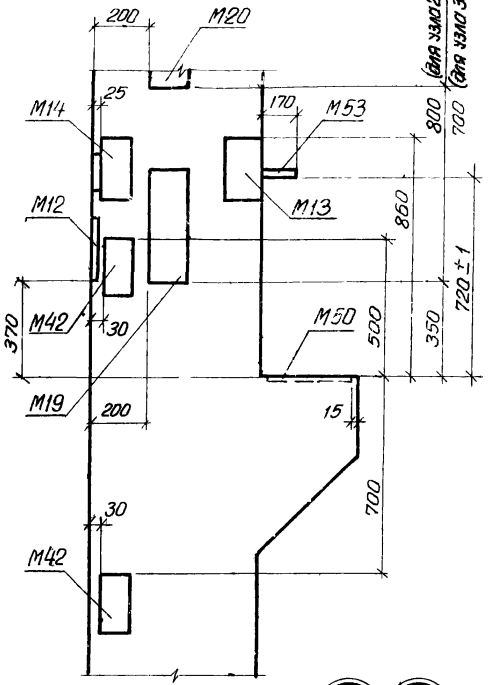

29 30

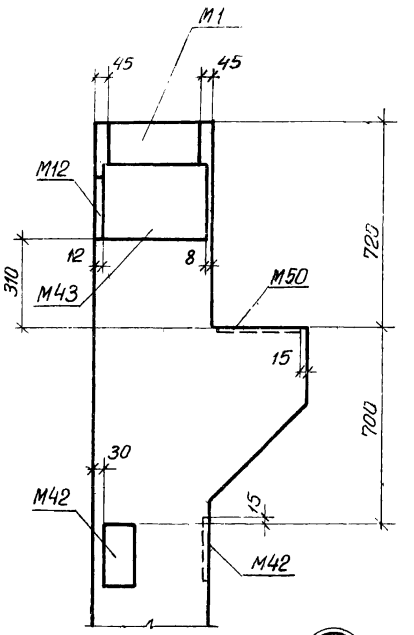

31

Примечания:

1. Примеры крепления закладных деталей в пространственных каркасах колонн см на листе 238.
2. Закладные детали М16, М17 и отверстия d=80 см. на узлах условно не показаны.
3. Размер привязки выпусков арматуры из колонн дан до ее рифов.

ТК 1976	Установка закладных деталей. Узлы 28, 29, 30, 31	1.420-12 Выпуск 2
		Лист 62

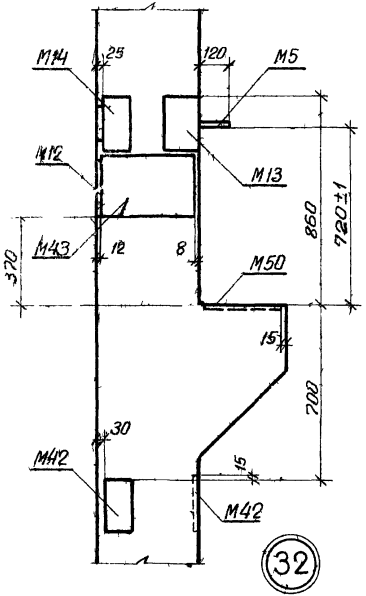

32

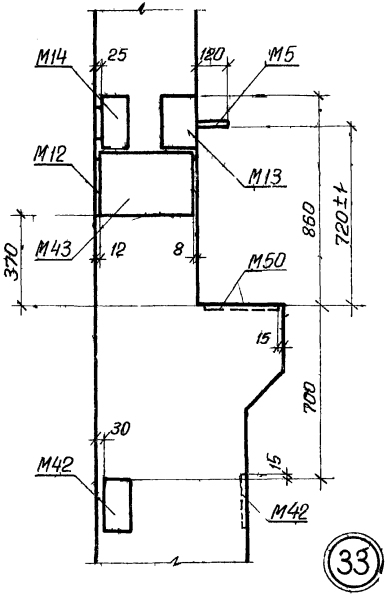

33

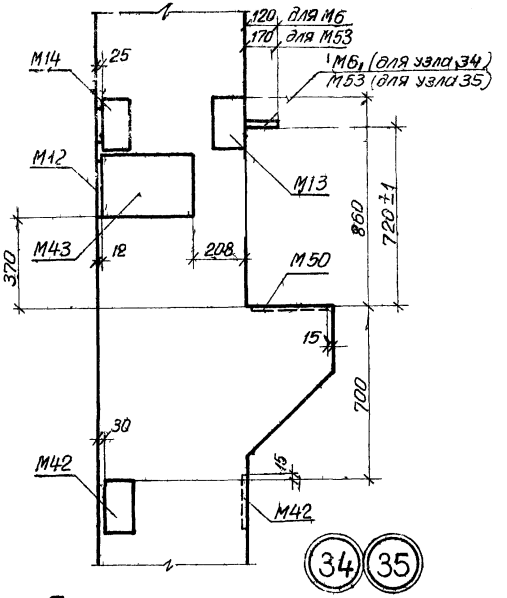

34 35

Примечания:

1. Примеры крепления закладных деталей в пространственных каркасах колонн см. на листе 238.
2. Закладные детали М16, М17 и отверстия d=80 мм на узлах условно не показаны.
3. Размер привязки выпусков арматуры из колонн дан до ее рифов

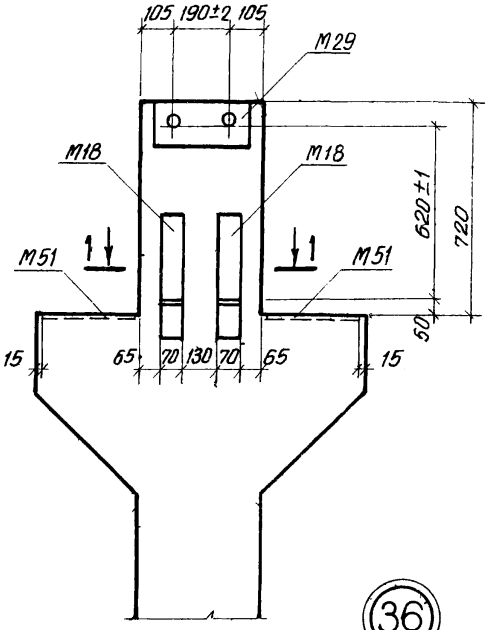

36

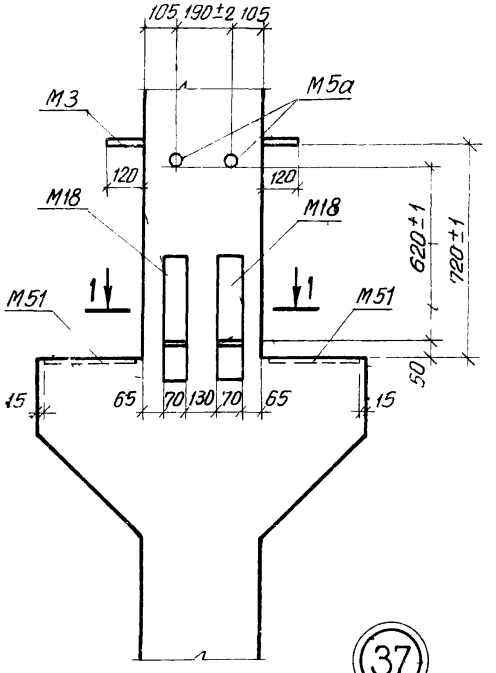

37

1 — 1

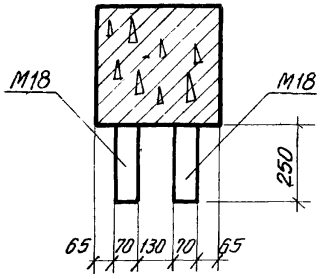

Примечания:

1. Примеры крепления закладных деталей в пространственных каркасах колонн см. на листе 238.
2. Закладные детали М16 и отверстия $d = 80$ мм на узлах условно не показаны.
3. Размер привязки выпусков арматуры из колонн дан до ее рифов.

ТК 1976	Установка закладных деталей. Узлы 36, 37	1.420-12 Выпуск 2
		Лист 64

Проверил Чуйкино

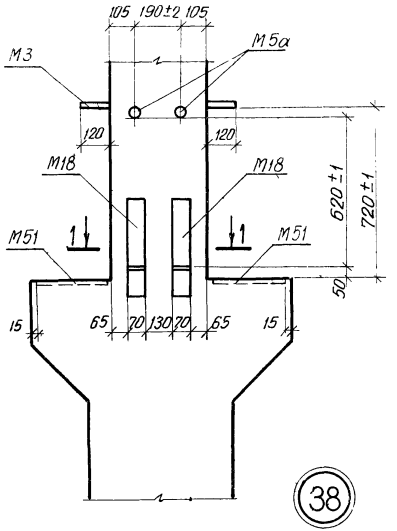

38

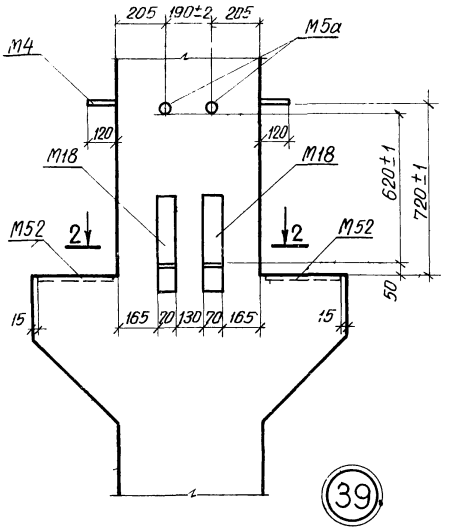

39

1—1

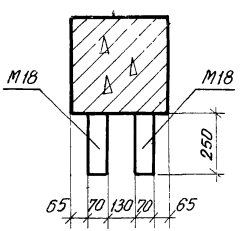

2—2

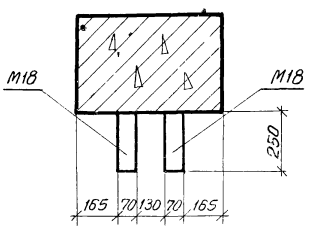

Примечания

1. Примеры крепления закладных деталей в простран-ственных каркасах колонн см. лист 238.
2. Закладные детали М17 и отверстия $d = 80$ мм на узлах условно не показаны
3. Размер привязки выпусков арматуры из колонн дан до ее рифов.

Гл. конструктор			
Нач. сектора		Исаев	
Инженер		Кобер	
Проверил		Чайкина	

АГПИ г. Ленинград

ТК 1976	Установка закладных деталей. Узлы 38, 39	1.420-12 выпуск 2
		Лист 65

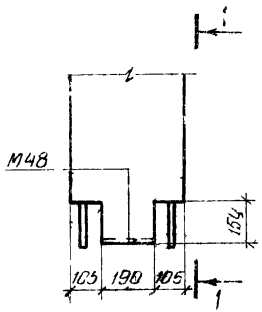

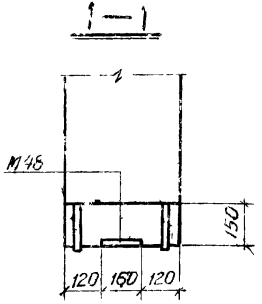

40

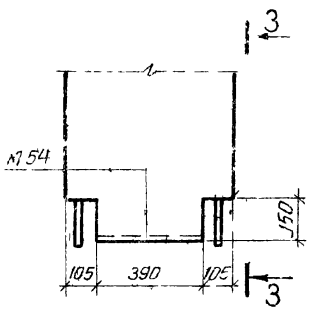

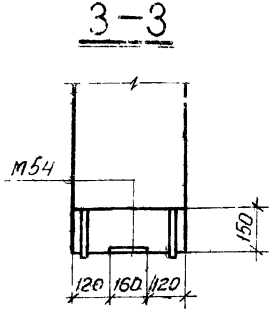

43

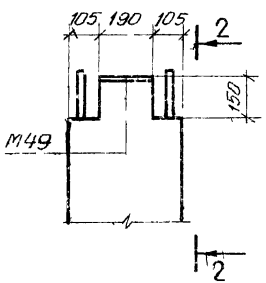

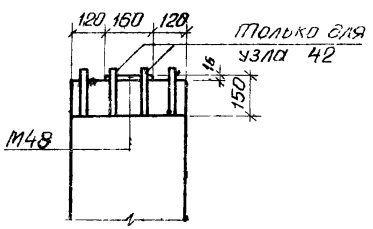

41 42

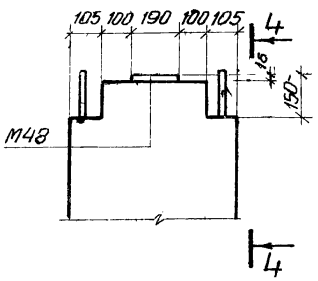

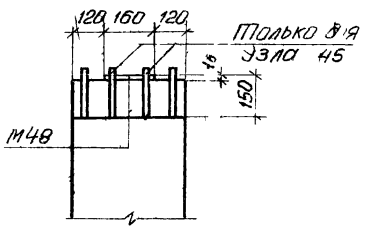

44 45

К11а-1-3, К11а-1-4, К11а-1-5, К11а-1-6, К11а-2-3, К11а-2-4, К11а-2-5, К11а-2-6, К11а-3-3, К11а-3-5

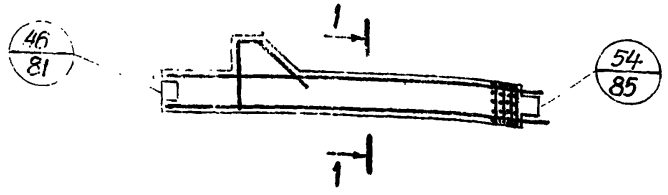

К12а-1, К12а-1-5, К12а-1-6, К12а-2, К12а-2-3, К12а-2-5, К12а-2-6, К12а-3, К12а-3-5, К12а-3-6, К12а-4, К12а-4-1, К12а-4-2, К12а-4-3, К12а-4-5

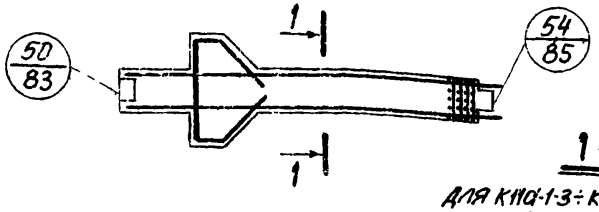

1 – 1

Для К11а-1-3 ÷ К11а-1-6, К12а-1, К12а-1-5, К12а-1-6

1 – 1

Для К11а-2-3 ÷ К11а-2-6, К11а-3-3, К11а-3-5; К12а-2, К12а-2-3, К12а-2-5, К12а-2-6, К12а-3, К12а-3-5, К12а-3-6, К12а-4, К12а-4-1 ÷ К12а-4-3, К12а-4-5

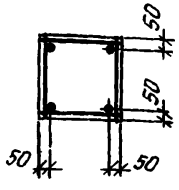

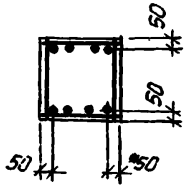

Спецификация марок арматурных изделий на одну колонну.

Марка колонны	Марка изделия	Колич. шт.	№ листа
К11а-1-3	ПК1-3	1	87
К11а-1-4	ПК1-4	1	88
К11а-1-5	ПК1-5	1	89
К11а-1-6	ПК1-6	1	90
К11а-2-3	ПК2-3	1	87
К11а-2-4	ПК2-4	1	88
К11а-2-5	ПК2-5	1	89
К11а-2-6	ПК2-6	1	90
К11а-3-3	ПК3-3	1	87

Марка колонны	Марка изделия	Колич. шт.	№ листа
К11а-3-5	ПК3-5	1	89
К12а-1	ПК4	1	91
К12а-1-5	ПК4-5	1	95
К12а-1-6	ПК4-6	1	96
К12а-2	ПК5	1	91
К12а-2-3	ПК5-3	1	94
К12а-2-5	ПК5-5	1	95
К12а-2-6	ПК5-6	1	96
К12а-3	ПК6	1	91

Марка колонны	Марка изделия	Колич. шт.	№ листа
К12а-3-5	ПК6-5	1	95
К12а-3-6	ПК6-6	1	96
К12а-4	ПК7	1	91
К12а-4-1	ПК7-1	1	92
К12а-4-2	ПК7-2	1	93
К12а-4-3	ПК7-3	1	94
К12а-4-5	ПК7-5	1	95

Примечание:

Пространственные каркасы показаны схематично.

ТК 1976	Колонны К11а-1-3 ÷ К11а-1-6, К11а-2-3 ÷ К11а-2-6, К11а-3-3, К11а-3-5, К12а-1, К12а-1-5, К12а-1-6, К12а-2, К12а-2-3, К12а-2-5, К12а-2-6, К12а-3, К12а-3-5, К12а-3-6, К12а-4, К12а-4-1 ÷ К12а-4-3, К12а-4-5. Армирование колонн	1.420-12 Выпуск 2 Лист 67

ЛПИ г. Ленинград
Гл. контр. отд. Карженевская
Нач. сектора Исаев
Ст. инженер Чуйкина
Проверил Кибер

К13а-1-1, К13а-1-2, К13а-1-3, К13а-1-4, К13а-1-5, К13а-1-6, К13а-2-3, К13а-2-4, К13а-2-5, К13а-2-6, К13а-3-1, К13а-3-2, К13а-3-3, К13а-3-4, К13а-3-5, К13а-3-6

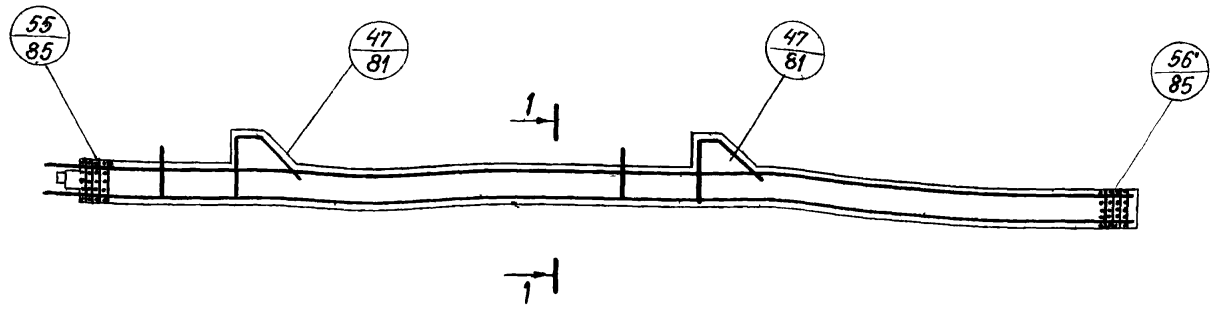

1 — 1

Для К13а-1-1 ÷ К13а-1-6

1 — 1

Для К13а-2-3 ÷ К13а-2-6, К13а-3-1 ÷ К13а-3-6

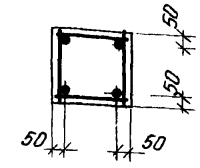

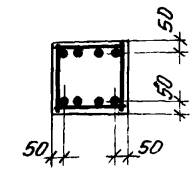

Спецификация марок арматурных изделий на одну колонну

Марка колонны	Марка изделия	Колич. шт.	№ листа
К13а-1-1	ПК8-1	1	97
К13а-1-2	ПК8-2	1	98
К13а-1-3	ПК8-3	1	99
К13а-1-4	ПК8-4	1	100
К13а-1-5	ПК8-5	1	101
К13а-1-6	ПК8-6	1	102

Марка колонны	Марка изделия	Колич. шт.	№ листа
К13а-2-3	ПК9-3	1	99
К13а-2-4	ПК9-4	1	100
К13а-2-5	ПК9-5	1	101
К13а-2-6	ПК9-6	1	102
К13а-3-1	ПК10-1	1	97
К13а-3-2	ПК10-2	1	98

Марка колонны	Марка изделия	Колич. шт.	№ листа
К13а-3-3	ПК10-3	1	99
К13а-3-4	ПК10-4	1	100
К13а-3-5	ПК10-5	1	101
К13а-3-6	ПК10-6	1	102

Примечание:

Пространственные каркасы показаны схематично.

Ст. инженер проверил Чуйкина Кибер

Гл. инженер проекта Ахлюф

г. Ленинград

К14а-1, К14а-1-5, К14а-1-6, К14а-2, К14а-2-1, К14а-2-2, К14а-2-5, К14а-2-6, К14а-3, К14а-3-1, К14а-3-2, К14а-3-3, К14а-3-5, К14а-3-6, К14а-4, К14а-4-1, К14а-4-2, К14а-4-3, К14а-4-5, К14а-4-6, К14а-5, К14а-5-1, К14а-5-2, К14-5-3, К14а-5-5, К14а-5-6, К14а-6, К14а-6-1, К14а-6-5

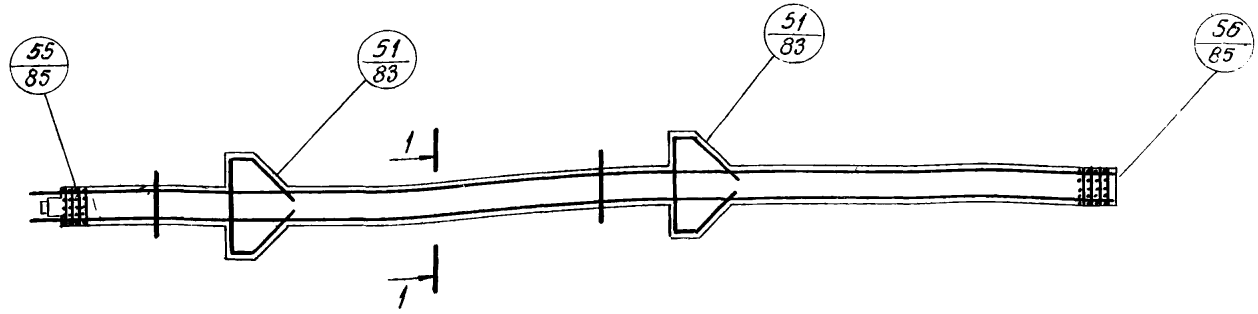

1 – 1

Для К14а-5
К14а-5-1 ÷ К14а-5-3,
К14а-5-5, К14а-5-6

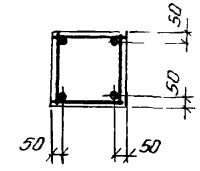

1 – 1

Для К14а-1, К14а-1-5, К14а-1-6, К14а-2, К14а-2-1, К14а-2-2, К14а-2-5, К14а-2-6, К14а-3, К14а-3-1 ÷ К14а-3-3, К14а-3-5, К14а-3-6, К14а-4, К14а-4-1 ÷ К14а-4-3, К14а-4-5, К14а-4-6, К14а-6, К14а-6-1, К14а-6-5

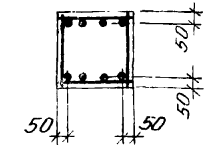

Спецификация марок арматурных изделий на одну колонну

Марка колонны	Марка изделия	Колич. шт.	№ листа
К14а-1	ПК11	1	103
К14а-1-5	ПК11-5	1	107
К14а-1-6	ПК11-6	1	108
К14а-2	ПК12	1	103
К14а-2-1	ПК12-1	1	104
К14а-2-2	ПК12-2	1	105
К14а-2-5	ПК12-5	1	107
К14а-2-6	ПК12-6	1	108
К14а-3	ПК13	1	103

Марка колонны	Марка изделия	Колич. шт.	№ листа
К14а-3-1	ПК13-1	1	104
К14а-3-2	ПК13-2	1	105
К14а-3-3	ПК13-3	1	106
К14а-3-5	ПК13-5	1	107
К14а-3-6	ПК13-6	1	103
К14а-4	ПК14	1	103
К14а-4-1	ПК14-1	1	104
К14а-4-2	ПК14-2	1	105
К14а-4-3	ПК14-3	1	106
К14а-4-5	ПК14-5	1	107

Марка колонны	Марка изделия	Колич. шт.	№ листа
К14а-4-6	ПК14-6	1	108
К14а-5	ПК15	1	103
К14а-5-1	ПК15-1	1	104
К14а-5-2	ПК15-2	1	105
К14а-5-3	ПК15-3	1	106
К14а-5-5	ПК15-5	1	107
К14а-5-6	ПК15-6	1	108
К14а-6	ПК16	1	103
К14а-6-1	ПК16-1	1	104
К14а-6-5	ПК16-5	1	107

Примечание:

Пространственные каркасы показаны схематично.

ТК 1976	Колонны К14а-1, К14а-1-5, К14а-1-6, К14а-2, К14а-2-1, К14а-2-2, К14а-2-5, К14а-2-6, К14а-3, К14а-3-1 ÷ К14а-3-3, К14а-3-5, К14а-3-6, К14а-4, К14а-4-1 ÷ К14а-4-3, К14а-4-5, К14а-4-6, К14а-5, К14а-5-1 ÷ К14а-5-3, К14а-5-5, К14а-5-6, К14а-6, К14а-6-1, К14а-6-5. Армирование колонн	1.420-12 Выпуск 2	Лист 69

Гл. инженер Ленинград
Гл. инженер отдела
Нач. сектора
Ст. инженер
Проверил
Корженевская
Исаев
Чуйкина
Кибер

15753-01 78

К15а-1-1, К15а-1-2, К15а-1-3, К15а-1-4, К15а-1-5, К15а-1-6, К15а-2-1, К15а-2-2, К15а-2-3, К15а-2-4, К15а-2-5, К15а-2-6, К15а-3-1, К15а-3-3, К15а-3-5, К15а-4-1, К15а-4-3, К15а-4-5

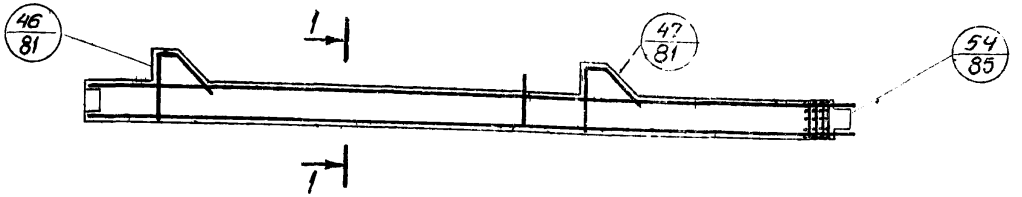

1 — 1

Для К15а-1-1 ÷ К15а-1-6, К15а-2-1 ÷ К15а-2-6, К15а-3-1, К15а-3-3, К15а-3-5

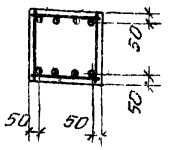

1 — 1

Для К15а-4-1, К15а-4-3, К15а-4-5

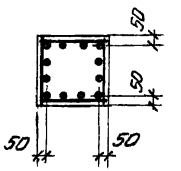

Спецификация марок арматурных изделий на одну колонну

Марка колонны	Марка изделия	Колич. шт.	№ листа	Марка колонны	Марка изделия	Колич. шт.	№ листа
К15а-1-1	ПК17-1	1	109	К15а-2-4	ПК18-4	1	114
К15а-1-2	ПК17-2	1	111	К15а-2-5	ПК18-5	1	115
К15а-1-3	ПК17-3	1	112	К15а-2-6	ПК18-6	1	117
К15а-1-4	ПК17-4	1	114	К15а-3-1	ПК19-1	1	109
К15а-1-5	ПК17-5	1	115	К15а-3-3	ПК19-3	1	112
К15а-1-6	ПК17-6	1	117	К15а-3-5	ПК19-5	1	115
К15а-2-1	ПК18-1	1	109	К15а-4-1	ПК20-1	1	110
К15а-2-2	ПК18-2	1	111	К15а-4-3	ПК20-3	1	113
К15а-2-3	ПК18-3	1	112	К15а-4-5	ПК20-5	1	116

Примечание:

Пространственные каркасы показаны схематично.

Инв. № подл. | Подпись и дата | Взам. инв. №

К16а-1, К16а-2, К16а-2-1, К16а-2-2, К16а-2-3, К16а-2-5, К16а-2-6, К16а-3, К16а-3-1, К16а-3-2, К16а-3-3, К16а-3-5, К16а-3-6, К16а-4, К16а-4-1, К16а-4-2, К16а-4-3, К16а-4-5, К16а-4-6, К16а-5, К16а-5-1, К16а-5-2, К16а-5-5, К16а-5-6, К16а-6-1, К16а-6-3, К16а-7, К16а-7-5, К16а-11-1

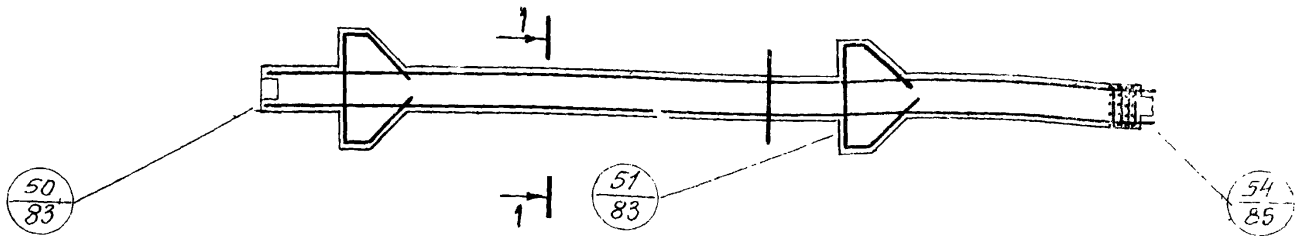

1 — 1

Для К16а-1, К16а-6-1, К16а-6-3

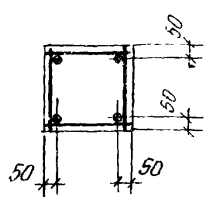

1 — 1

Для К16а-2, К16а-2-1 ÷ К16а-2-3, К16а-2-5, К16а-2-6, К16а-3, К16а-3-1, К16а-3-2, К16а-3-3, К16а-3-5, К16а-3-6, К16а-4, К16а-4-1 ÷ К16а-4-3, К16а-4-5, К16а-4-6, К16а-5, К16а-5-1, К16а-5-2, К16а-5-5, К16а-5-6, К16а-7, К16а-7-5, К16а-11-1

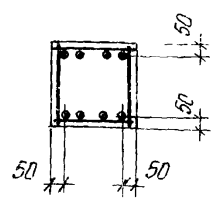

Спецификация марок арматурных изделий на одну колонну

Марка колонны	Марка изделия	Колич. шт	№ листа
К16а-1	ПК21	1	118
К16а-2	ПК22	1	118
К16а-2-1	ПК22-1	1	119
К16а-2-2	ПК22-2	1	120
К16а-2-3	ПК22-3	1	121
К16а-2-5	ПК22-5	1	122
К16а-2-6	ПК22-6	1	123
К16а-3	ПК23	1	118
К16а-3-1	ПК23-1	1	119
К16а-3-2	ПК23-2	1	120
К16а-3-3	ПК23-3	1	121
К16а-3-5	ПК23-5	1	122
К16а-3-6	ПК23-6	1	123
К16а-4	ПК24	1	118
К16а-4-1	ПК24-1	1	119
К16а-4-2	ПК24-2	1	120
К16а-4-3	ПК24-3	1	121
К16а-4-5	ПК24-5	1	122
К16а-4-6	ПК24-6	1	123
К16а-5	ПК25	1	118
К16а-5-1	ПК25-1	1	119
К16а-5-2	ПК25-2	1	120
К16а-5-5	ПК25-5	1	122
К16а-5-6	ПК25-6	1	123
К16а-6-1	ПК26-1	1	119
К16а-6-3	ПК26-3	1	121
К16а-7	ПК27	1	118
К16а-7-5	ПК27-5	1	122
К16а-11-1	ПК28-1	1	119

Примечание.

Пространственные каркасы показаны схематично.

Гл. инженер		Гудков	
Нач. сектора		Гудков	
Ст. инженер		Гудков	
Проверил		Кибзун	

ЛГПИ г. Ленинград

ТК 1976	Колонны К16а-1, К16а-2, К16а-2-1 ÷ К16а-2-3, К16а-2-5, К16а-2-6, К16а-3 ÷ К16а-3-3, К16а-3-5, К16а-3-6, К16а-4, К16а-4-1 ÷ К16а-4-3, К16а-4-5, К16а-4-6, К16а-5, К16а-5-1, К16а-5-2, К16а-5-5, К16а-5-6, К16а-6-1, К16а-6-3, К16а-7, К16а-7-5, К16а-11-1. Армирование колонн	1.420-12 Выпуск 2
		Лист 71

К17а-1-1, К17а-1-2, К17а-1-3, К17а-1-4, К17а-1-5, К17а-1-6, К17а-2-1, К17а-2-2, К17а-2-3, К17а-2-4, К17а-2-5, К17а-2-6, К17а-3-1, К17а-3-2, К17а-3-3, К17а-3-4, К17а-3-5, К17а-3-6, К17а-4-1, К17а-4-2, К17а-4-3, К17а-4-4, К17а-4-5, К17а-4-6, К17а-5-1, К17а-5-2, К17а-5-3, К17а-5-5, К17б-5-1, К17б-5-2, К17б-5-3, К17б-5-4, К17б-5-5, К17б-5-6

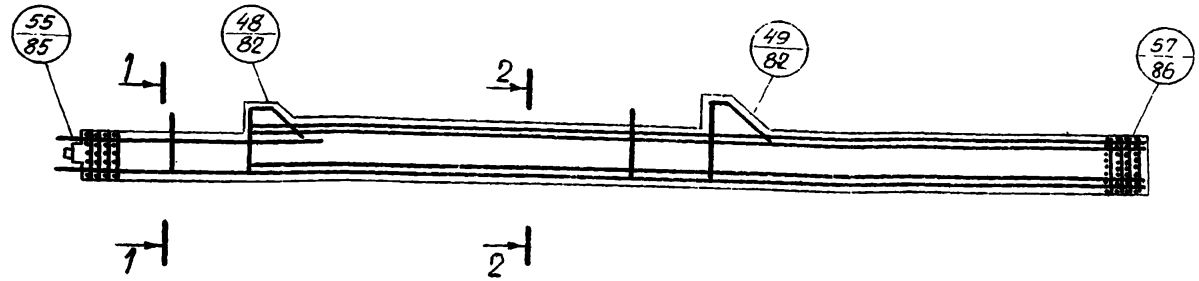

Спецификация марок арматурных изделий на одну колонну

Марка колонны	Марка изделия	Колич. шт.	№ листа
К17а-1-1	ПК29-1	1	124
К17а-1-2	ПК29-2	1	126
К17а-1-3	ПК29-3	1	128
К17а-1-4	ПК29-4	1	130
К17а-1-5	ПК29-5	1	132
К17а-1-6	ПК29-6	1	134
К17а-2-1	ПК30-1	1	124
К17а-2-2	ПК30-2	1	126
К17а-2-3	ПК30-3	1	128
К17а-2-4	ПК30-4	1	130
К17а-2-5	ПК30-5	1	132
К17а-2-6	ПК30-6	1	134

Марка колонны	Марка изделия	Колич. шт.	№ листа
К17а-3-1	ПК30-1	1	124
К17а-3-2	ПК30-2	1	126
К17а-3-3	ПК30-3	1	128
К17а-3-4	ПК30-4	1	130
К17а-3-5	ПК30-5	1	132
К17а-3-6	ПК30-6	1	134
К17а-4-1	ПК31-1	1	124
К17а-4-2	ПК31-2	1	126
К17а-4-3	ПК31-3	1	128
К17а-4-4	ПК31-4	1	130
К17а-4-5	ПК31-5	1	132
К17а-4-6	ПК31-6	1	134

Марка колонны	Марка изделия	Колич. шт.	№ листа
К17а-5-1	ПК32-1	1	124
К17а-5-2	ПК32-2	1	126
К17а-5-3	ПК32-3	1	128
К17а-5-5	ПК32-5	1	132
К17б-5-1	ПК33-1	1	125
К17б-5-2	ПК33-2	1	127
К17б-5-3	ПК33-3	1	129
К17б-5-4	ПК33-4	1	131
К17б-5-5	ПК33-5	1	133
К17б-5-6	ПК33-6	1	135

1—1

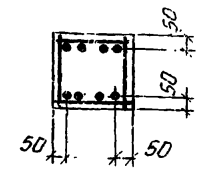

2—2

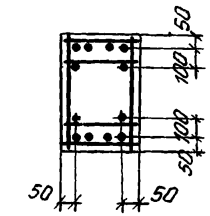

Примечание:

Пространственные каркасы показаны схематично.

ТК 1976	Колонны К17а-1-1÷К17а-1-6, К17а-2-1÷К17а-2-6, К17а-3-1÷К17а-3-6, К17а-4-1÷К17а-4-6, К17а-5-1÷К17а-5-3, К17а-5-5, К17б-5-1÷К17б-5-6. Армирование колонн	1.420-12 Выпуск 2
		Лист 72

К18а-1, К18а-1-1, К18а-1-2, К18а-1-5, К18а-1-6, К18а-2, К18а-2-1, К18а-2-2, К18а-2-3, К18а-2-5, К18а-2-6, К18а-3, К18а-3-1, К18а-3-2, К18а-3-5, К18а-3-6, К18а-4, К18а-4-1, К18а-4-2, К18а-4-3, К18а-4-5, К18а-4-6, К18а-5, К18а-5-1 К18а-5-2, К18а-5-3, К18а-5-5, К18а-5-6, К18а-6, К18а-6-1, К18а-6-2, К18а-6-3, К18а-6-5, К18а-6-6, К18а-7, К18а-7-5, К18а-8, К18а-8-1, К18а-8-2, К18а-8-3, К18а-8-5, К18а-8-6, К18а-9-1

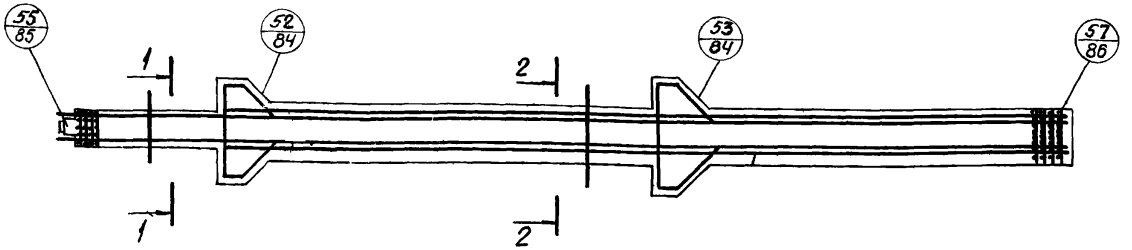

Спецификация марок арматурных изделий на одну колонну

Марка колонны	Марка изделия	Колич. шт.	№ листа
К18а-1	ПК34	1	136
К18а-1-1	ПК34-1	1	138
К18а-1-2	ПК34-2	1	140
К18а-1-5	ПК34-5	1	143
К18а-1-6	Пк34-6	1	145
К18а-2	ПК35	1	136
К18а-2-1	ПК35-1	1	138
К18а-2-2	ПК35-2	1	140
К18а-2-3	ПК35-3	1	142
К18а-2-5	ПК35-5	1	143
К18а-2-6	ПК35-6	1	145
К18а-3	ПК36	1	136
К18а-3-1	ПК36-1	1	138
К18а-3-2	ПК36-2	1	140
К18а-3-5	ПК36-5	1	143
К18а-3-6	ПК36-6	1	145
К18а-4	ПК37	1	137
К18а-4-1	ПК37-1	1	139
К18а-4-2	ПК37-2	1	141
К18а-4-3	ПК37-3	1	142
К18а-4-5	ПК37-5	1	144
К18а-4-6	ПК37-6	1	146
К18а-5	ПК37	1	137
К18а-5-1	ПК37-1	1	139
К18а-5-2	ПК37-2	1	141
К18а-5-3	ПК37-3	1	142
К18а-5-5	ПК37-5	1	144
К18а-5-6	ПК37-6	1	146
К18а-6	ПК38	1	137
К18а-6-1	ПК38-1	1	139
К18а-6-2	ПК38-2	1	141
К18а-6-3	ПК38-3	1	142
К18а-6-5	ПК38-5	1	144
К18а-6-6	ПК38-6	1	146
К18а-7	ПК39	1	137
К18а-7-5	ПК39-5	1	144
К18а-8	ПК36	1	136
К18а-8-1	ПК36-1	1	138
К18а-8-2	ПК36-2	1	140
К18а-8-3	ПК36-3	1	142
К18а-8-5	ПК36-5	1	143
К18а-8-6	ПК36-6	1	145
К18а-9-1	ПК37-1	1	139

1 — 1

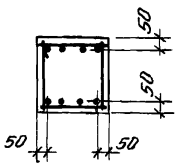

2 — 2

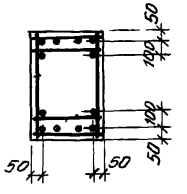

Примечание:

Пространственный каркас показан схематично.

Гл. конструктор отдела	Корженевская
Начальник сектора	Исаев
Ст. инженер	Чуйкина
Проверил	Кибер

АГПИ г. Ленинград

ТК 1976

Колонны К18а-1, К18а-1-1, К18а-1-2, К18а-1-5, К18а-1-6, К18а-2, К18а-2-1÷К18а-2-3, К18а-2-5, К18а-2-6, К18а-3, К18а-3-1, К18а-3-2, К18а-3-5, К18а-3-6, К18а-4, К18а-4-1÷К18а-4-3, К18а-4-5, К18а-4-6, К18а-5, К18а-5-1÷К18а-5-3, К18а-5-5, К18а-5-6, К18а-6, К18а-6-1÷К18а-6-3, К18а-6-5, К18а-6-6, К18а-7, К18а-7-5, К18а-8, К18а-8-1÷К18а-8-3, К18а-8-5, К18а-8-6, К18а-9-1. Армирование колонн

1.420-12 Выпуск 2

Лист 73

К19а-1-1, К19а-1-2, К19а-1-3, К 9а-1-4, К19а-1-5, К19а-1-6, К19а-2-1, К19а-2-2, К19а-2-3, К19а-2-4, К19а-2-5, К19а-2-6, К19а-3-1, К19а-3-2, К19а-3-3, К19а-3-4, К19а-3-5, К19а-3-6, К19а-4-1, К19а-4-2, К19а-4-3, К19а-4-4, К19а-4-5, К19а-4-6

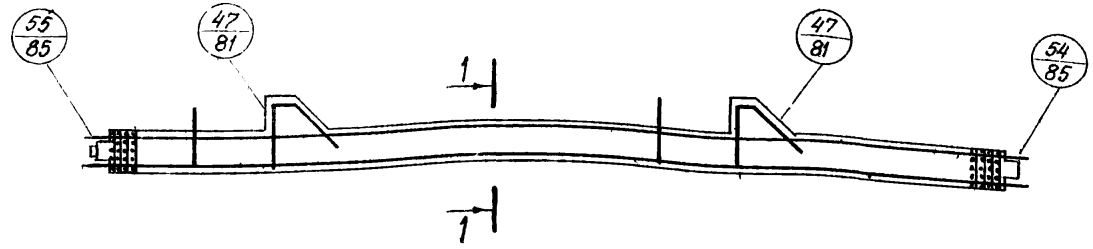

1—1

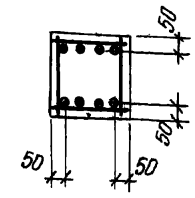

Спецификация марок арматурных изделий на одну колонну

Марка колонны	Марка изделия	Колич. шт.	№ листа
К19а-1-1	ПК40-1	1	147
К19а-1-2	ПК40-2	1	148
К19а-1-3	ПК40-3	1	149
К19а-1-4	ПК40-4	1	150
К19а-1-5	ПК40-5	1	151
К19а-1-6	ПК40-6	1	152
К19а-2-1	ПК41-1	1	147
К19а-2-2	ПК41-2	1	148

Марка колонны	Марка изделия	Колич. шт.	№ листа
К19а-2-3	ПК41-3	1	149
К19а-2-4	ПК41-4	1	150
К19а-2-5	ПК41-5	1	151
К19а-2-6	ПК41-6	1	152
К19а-3-1	ПК42-1	1	147
К19а-3-2	ПК42-2	1	148
К19а-3-3	ПК42-3	1	149
К19а-3-4	ПК42-4	1	150

Марка колонны	Марка изделия	Колич. шт.	№ листа
К19а-3-5	ПК42-5	1	151
К19а-3-6	ПК42-6	1	152
К19а-4-1	ПК43-1	1	147
К19а-4-2	ПК43-2	1	148
К19а-4-3	ПК43-3	1	149
К19а-4-4	ПК43-4	1	150
К19а-4-5	ПК43-5	1	151
К19а-4-6	ПК43-6	1	152

Примечание:

Пространственный каркас показан схематично.

К20а-1, К20а-1-1, К20а-1-2, К20а-1-5, К20а-1-6, К20а-2, К20а-2-1, К20а-2-2, К20а-2-3, К20а-2-5, К20а-2-6, К20а-3, К20а-3-1, К20а-3-2, К20а-3-3, К20а-3-5, К20а-3-6, К20а-4-3, К20а-5, К20а-5-1, К20а-5-2, К20а-5-3, К20а-5-5, К20а-5-6, К20а-6, К20а-6-1, К20а-6-2, К20а-6-3, К20а-6-5, К20а-6-6, К20а-7, К20а-7-1, К20а-7-2, К20а-7-5, К20а-7-6

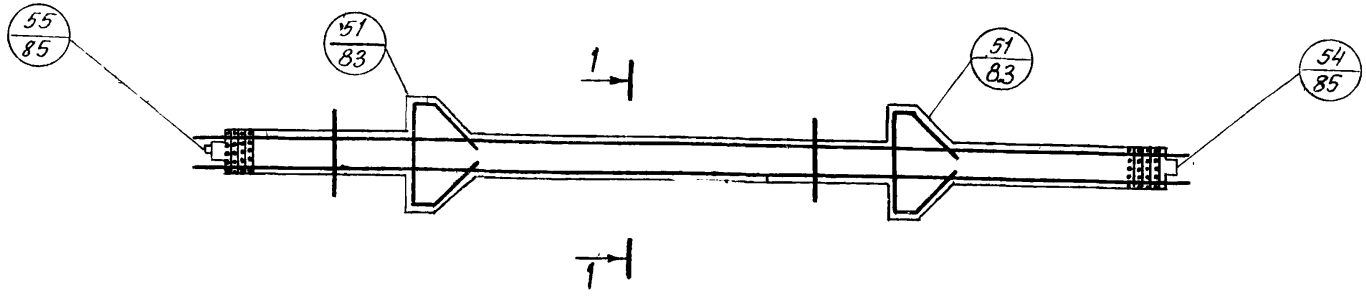

1–1

Для К20а-1, К20а-1-1, К20а-1-2, К20а-1-5, К20а-1-6, К20а-2, К20а-2-1÷К20а-2-3, К20а-2-5, К20а-2-6, К20а-5, К20а-5-1÷К20а-5-3, К20а-5-5, К20а-5-6, К20а-6, К20а-6-1÷К20а-6-3, К20а-6-5, К20а-6-6

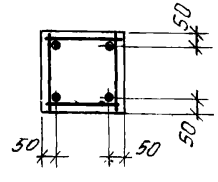

1–1

Для К20а-3, К20а-3-1÷К20а-3-3, К20а-3-5, К20а-3-6, К20а-4-3, К20а-7, К20а-7-1, К20а-7-2, К20а-7-5, К20а-7-6

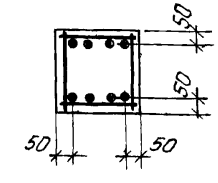

Спецификация марок арматурных изделий на одну колонну.

Марка колонны	Марка изделия	Колич. шт.	№ листа
К20а-1	ПК 44	1	153
К20а-1-1	ПК 44-1	1	154
К20а-1-2	ПК44-2	1	155
К20а-1-5	ПК44-5	1	157
К20а-1-6	ПК44-6	1	158
К20а-2	ПК45	1	153
К20а-2-1	ПК45-1	1	154
К20а-2-2	ПК45-2	1	155
К20а-2-3	ПК45-3	1	156
К20а-2-5	ПК45-5	1	157
К20а-2-6	ПК45-6	1	158
К20а-3	ПК46	1	153

Марка колонны	Марка изделия	Колич. шт	№ листа
К20а-3-1	ПК46-1	1	154
К20а-3-2	ПК46-2	1	155
К20а-3-3	ПК46-3	1	156
К20а-3-5	ПК46-5	1	157
К20а-3-6	ПК46-6	1	158
К20а-4-3	ПК47-3	1	156
К20а-5	ПК44	1	153
К20а-5-1	ПК44-1	1	154
К20а-5-2	ПК44-2	1	155
К20а-5-3	ПК44-3	1	156
К20а-5-5	ПК44-5	1	157
К20а-5-6	ПК44-6	1	158

Марка колонны	Марка изделия	Колич. шт.	№ листа
К20а-6	ПК44	1	153
К20а-6-1	ПК44-1	1	154
К20а-6-2	ПК44-2	1	155
К20а-6-3	ПК44-3	1	156
К20а-6-5	ПК44-5	1	157
К20а-6-6	ПК44-6	1	158
К20а-7	ПК46	1	153
К20а-7-1	ПК46-1	1	154
К20а-7-2	ПК46-2	1	155
К20а-7-5	ПК46-5	1	157
К20а-7-6	ПК46-6	1	158

Примечание:

Пространственный каркас показан схематично.

ТК 1976	Колонны К20а-1, К20а-1-1, К20а-1-2, К20а-1-5, К20а-1-6, К20а-2, К20а-2-1÷К20а-2-3, К20а-2-5, К20а-2-6, К20а-3, К20а-3-1÷К20а-3-3, К20а-3-5, К20а-3-6, К20а-4-3, К20а-5, К20а-5-1÷К20а-5-3, К20а-5-5, К20а-5-6, К20а-6, К20а-6-1÷К20а-6-3, К20а-6-5, К20а-6-6, К20а-7, К20а-7-1, К20а-7-2, К20а-7-5, К20а-7-6. Армирование колонн	1.420-12 Выпуск 2	
		Лист	75

Нач. сектора — Ст. инженер — Проверил — Исаев — Чуйкина — Нибер

г. Ленинград

15753-01

К21а-1-1, К21а-1-2, К21а-1-3, К21а-1-4, К21а-1-5, К21а-1-6, К21а-2-3, К21а-2-5, К21а-3-1

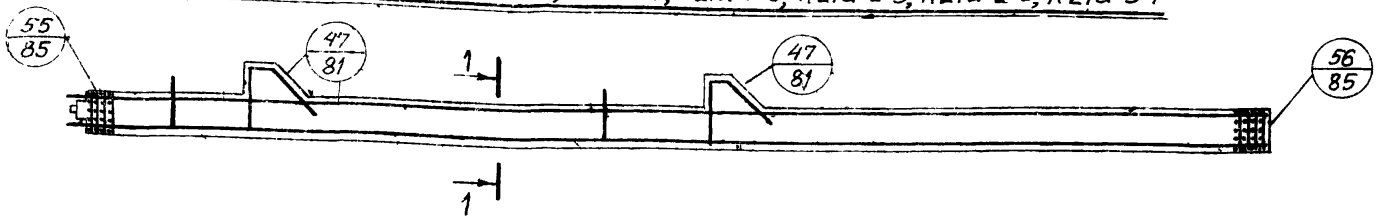

К22а-1, К22а-1-5, К22а-1-6, К22а-2-1, К22а-2-2, К22а-3, К22а-3-1, К22а-3-5, К22а-4-1, К22а-4-3, К22а-5, К22а-5-1, К22а-5-2, К22а-5-3, К22а-5-5, К22а-5-6, К22а-6, К22а-6-1, К22а-6-5

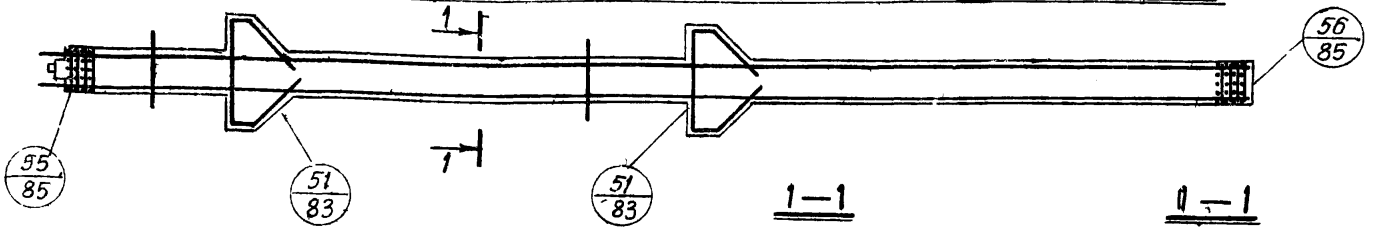

1—1

для К21а-1-1÷К21а-1-6, К22а-5, К22а-5-1÷К22а-5-3, К22а-5-5, К22а-5-6

1—1

для К21а-2-3, К21а-2-5, К21а-3-1, К22а-1, К22а-1-5, К22а-1-6, К22а-2-1, К22а-2-2, К22а-3, К22а-3-1, К22а-3-5, К22а-4-1, К22а-4-3, К22а-6, К22а-6-1, К22а-6-5

Спецификация марок арматурных изделий на одну колонну

Марка колонны	Марка изделия	Колич. шт	№ листа
К21а-1-1	ПК48-1	1	159
К21а-1-2	ПК48-2	1	160
К21а-1-3	ПК48-3	1	161
К21а-1-4	ПК48-4	1	162
К21а-1-5	ПК48-5	1	163
К21а-1-6	ПК48-6	1	164
К21а-2-3	ПК49-3	1	159
К21а-2-5	ПК49-5	1	161
К21а-3-1	ПК50-1	1	159
К22а-1	ПК51	1	165

Марка колонны	Марка изделия	Колич. шт.	№ листа
К22а-1-5	ПК51-5	1	169
К22а-1-6	ПК51-6	1	170
К22а-2-1	ПК52-1	1	166
К22а-2-2	ПК52-2	1	167
К22а-3	ПК53	1	165
К22а-3-1	ПК53-1	1	166
К22а-3-5	ПК53-5	1	169
К22а-4-1	ПК54-1	1	166
К22а-4-3	ПК54-3	1	168
К22а-5	ПК55	1	165

Марка колонны	Марка изделия	Колич. шт.	№ листа
К22а-5-1	ПК55-1	1	166
К22а-5-2	ПК55-2	1	167
К22а-5-3	ПК55-3	1	168
К22а-5-5	ПК55-5	1	169
К22а-5-6	ПК55-6	1	170
К22а-6	ПК56	1	165
К22а-6-1	ПК56-1	1	166
К22а-6-5	ПК56-5	1	169

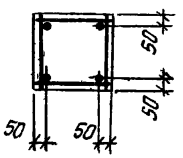

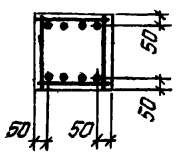

Примечание:

Пространственный каркас показан схематично.

ТК 1976	Колонны К21а-1-1÷К21а-1-6, К21а-2-3, К21а-2-5, К21а-3-1, К22а-1, К22а-1-5, К22а-1-6, К22а-2-1, К22а-2-2, К22а-3, К22а-3-1, К22а-3-5, К22а-4-1, К22а-4-3, К22а-5, К22а-5-1÷К22а-5-3, К22а-5-5, К22а-5-6, К22а-6, К22а-6-1, К22а-6-5. Армирование колонн	1.420-12 Выпуск 2	
		Лист	76

г. Ленинград | Отпечатано | Проверил | Кибер | Кибер

15753-01 85

К23а-1-1, К23а-1-2, К23а-1-3, К23а-1-4, К23а-1-5, К23а-1-6, К23а-2-1, К23а-2-2, К23а-2-3, К23а-2-4, К23а-2-5, К23а-2-6, К23а-3-1, К23а-3-2, К23а-3-3, К23а-3-4, К23а-3-5, К23а-3-6, К23а-4-1, К23а-4-2, К23а-4-3, К23а-4-4, К23а-4-5, К23а-4-6, К23а-5-1, К23а-5-3 К23а-5-5

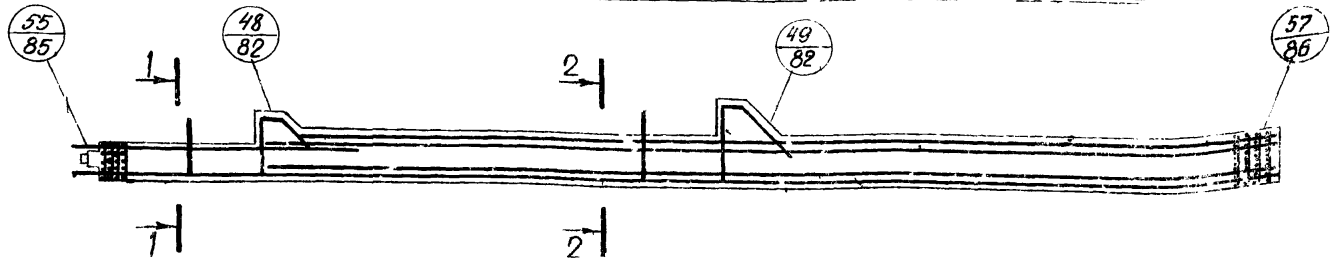

1—1

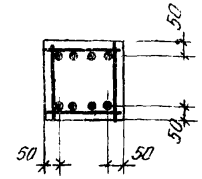

2—2

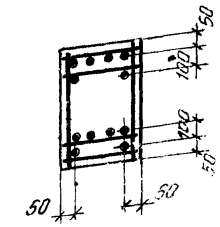

Спецификация марок арматурных изделий на одну колонну

Марка колонны	Марка изделия	Колич. шт.	№ листа
К23а-1-1	ПК57-1	1	171
К23а-1-2	ПК57-2	1	172
К23а-1-3	ПК57-3	1	173
К23а-1-4	ПК57-4	1	174
К23а-1-5	ПК57-5	1	175
К23а-1-6	ПК57-6	1	176
К23а-2-1	ПК58-1	1	171
К23а-2-2	ПК58-2	1	172
К23а-2-3	ПК58-3	1	173

Марка колонны	Марка изделия	Колич. шт	№ листа
К23а-2-4	ПК58-4	1	174
К23а-2-5	ПК58-5	1	175
К23а-2-6	ПК58-6	1	176
К23а-3-1	ПК58-1	1	171
К23а-3-2	ПК58-2	1	172
К23а-3-3	ПК58-3	1	173
К23а-3-4	ПК58-4	1	174
К23а-3-5	ПК58-5	1	175
К23а-3-6	ПК58-6	1	176

Марка колонны	Марка изделия	Колич. шт.	№ листа
К23а-4-1	ПК59-1	1	171
К23а-4-2	ПК59-2	1	172
К23а-4-3	ПК59-3	1	173
К23а-4-4	ПК59-4	1	174
К23а-4-5	ПК59-5	1	175
К23а-4-6	ПК59-6	1	176
К23а-5-1	ПК60-1	1	171
К23а-5-3	ПК60-3	1	173
К23а-5-5	ПК60-5	1	175

Примечание:

Пространственный каркас показан схематично.

Гип Сектярев
Нач. отд. Ягодев
Ст. инженер Гуйкина
Проверил Кибер

Г. Ленинград

ТК 1976	Колонны К23а-1-1÷К23а-1-6, К23а-2-1÷К23а-2-6, К23а-3-1÷К23а-3-6, К23а-4-1÷К23а-4-6, К23а-5-1, К23а-5-3 К23а-5-5 Армирование колонн	1.420-12 Выпуск 2
		Лист 77

К24а-1, К24а-1-1, К24а-1-2, К24а-1-5, К24а-1-6 К24а-2, К24а-2-1, К24а-2-2, К24а-2-3, К24а-2-5, К24а-2-6, К24а-3, К24а-3-1, К24а-3-2, К24а-3-5, К24а-3-6, К24а-4, К24а-4-1, К24а-4-2, К24а-4-3, К24а-4-5, К24а-4-6, К24а-5, К24а-5-1, К24а-5-2, К24а-5-3, К24а-5-5, К24а-5-6, К24а-6, К24а-6-1, К24а-6-2, К24а-6-3, К24а-6-5, К24а-6-6, К24а-7, К24а-7-5, К24а-8, К24а-8-1, К24а-8-2, К24а-8-3, К24а-8-5, К24а-8-6 К24а-9-1

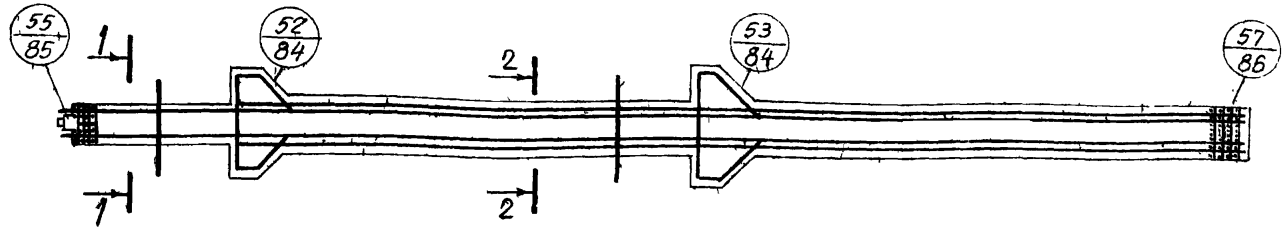

Спецификация марок арматурных изделий на одну колонну

Марка колонны	Марка изделия	Колич. шт.	№ листа
К24а-1	ПК61	1	177
К24а-1-1	ПК61-1	1	179
К24а-1-2	ПК61-2	1	181
К24а-1-5	ПК61-5	1	184
К24а-1-6	ПК61-6	1	186
К24а-2	ПК62	1	177
К24а-2-1	ПК62-1	1	179
К24а-2-2	ПК62-2	1	181
К24а-2-3	ПК62-3	1	183
К24а-2-5	ПК62-5	1	184
К24а-2-6	ПК62-6	1	186
К24а-3	ПК63	1	177
К24а-3-1	ПК63-1	1	179
К24а-3-2	ПК63-2	1	181
К24а-3-5	ПК63-5	1	184
К24а-3-6	ПК63-6	1	186

Марка колонны	Марка изделия	Колич. шт.	№ листа
К24а-4	ПК64	1	178
К24а-4-1	ПК64-1	1	180
К24а-4-2	ПК64-2	1	182
К24а-4-3	ПК64-3	1	183
К24а-4-5	ПК64-5	1	185
К24а-4-6	ПК64-6	1	187
К24а-5	ПК64	1	178
К24а-5-1	ПК64-1	1	180
К24а-5-2	ПК64-2	1	182
К24а-5-3	ПК64-3	1	183
К24а-5-5	ПК64-5	1	185
К24а-5-6	ПК64-6	1	187
К24а-6	ПК65	1	178
К24а-6-1	ПК65-1	1	180
К24а-6-2	ПК65-2	1	182
К24а-6-3	ПК65-3	1	183

Марка колонны	Марка изделия	Колич. шт.	№ листа
К24а-6-5	ПК65-5	1	185
К24а-6-6	ПК65-6	1	187
К24а-7	ПК66	1	178
К24а-7-5	ПК66-5	1	185
К24а-8	ПК63	1	177
К24а-8-1	ПК63-1	1	179
К24а-8-2	ПК63-2	1	181
К24а-8-3	ПК63-3	1	183
К24а-8-5	ПК63-5	1	184
К24а-8-6	ПК63-6	1	186
К24а-9-1	ПК64-1	1	180

1 — 1

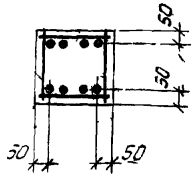

2 — 2

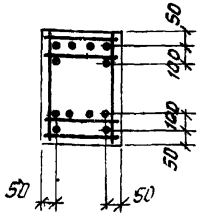

Примечание:

Пространственный каркас показан схематично.

ТК 1976	Колонны К24а-1, К24а-1-1, К24а-1-2, К24а-1-5, К24а-1-6, К24а-2, К24а-2-1 ÷ К24а-2-3, К24а-2-5, К24а-2-6, К24а-3, К24а-3-1, К24а-3-2, К24а-3-5, К24а-3-6, К24а-4, К24а-4-1 ÷ К24а-4-3, К24а-4-5, К24а-4-6, К24а-5, К24а-5-1 ÷ К24а-5-3, К24а-5-5, К24а-5-6, К24а-6, К24а-6-1 ÷ К24а-6-3, К24а-6-5, К24а-6-6, К24а-7, К24а-7-5, К24а-8, К24а-8-1 ÷ К24а-8-3, К24а-8-5, К24а-8-6, К24а-9-1 Армирование колонн	1.420-12 Выпуск 2	Лист 78

Г. Ленинград

Ст. инженер Проверил — Чуйкина Кибер

К35а-1-1, К35а-1-2, К35а-1-3,
К35а-1-4, К35а-1-5, К35а-1-6,
К35а-2-1, К35а-2-3, К35а-2-5

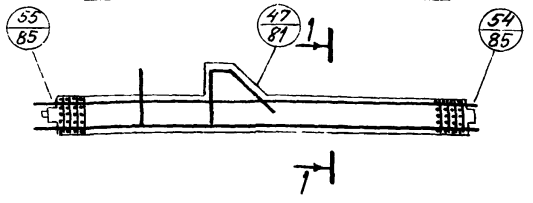

К39а-1-2, К39а-1-4, К39а-1-6,
К39а-2-2, К39а-2-4, К39а-2-6,
К39а-3-2, К39а-3-4, К39а-3-6

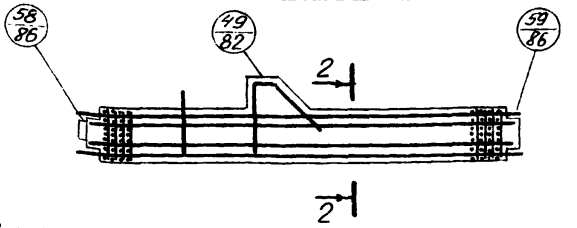

К41а-1-2, К41а-1-4, К41а-1-6,
К41а-2-2, К41а-2-4, К41а-2-6

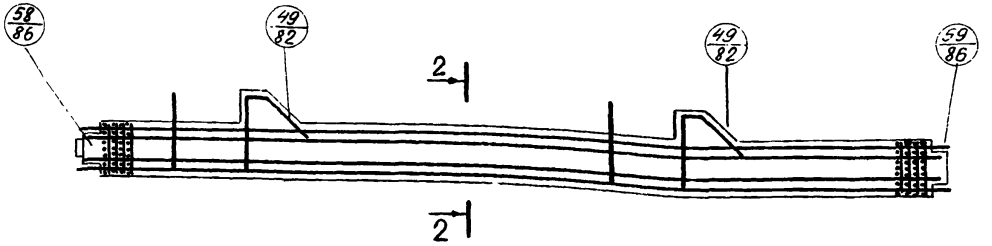

Спецификация марок арматурных изделий на одну колонну

Марка колонны	Марка изделия	Колич. шт	№ листа
К35а-1-1	ПК67-1	1	188
К35а-1-2	ПК67-2	1	189
К35а-1-3	ПК67-3	1	190
К35а-1-4	ПК67-4	1	191
К35а-1-5	ПК67-5	1	192
К35а-1-6	ПК67-6	1	193
К35а-2-1	ПК68-1	1	188
К35а-2-3	ПК68-3	1	190

Марка колонны	Марка изделия	Колич. шт	№ листа
К35а-2-5	ПК68-5	1	192
К39а-1-2	ПК78-2	1	206
К39а-1-4	ПК78-4	1	207
К39а-1-6	ПК78-6	1	208
К39а-2-2	ПК78-2	1	206
К39а-2-4	ПК78-4	1	207
К39а-2-6	ПК78-6	1	208
К39а-3-2	ПК79-2	1	206

Марка колонны	Марка изделия	Колич. шт	№ листа
К39а-3-4	ПК79-4	1	207
К39а-3-6	ПК79-6	1	208
К41а-1-2	ПК80-2	1	209
К41а-1-4	ПК80-4	1	210
К41а-1-6	ПК80-6	1	211
К41а-2-2	ПК81-2	1	209
К41а-2-4	ПК81-4	1	210
К41а-2-6	ПК81-6	1	211

1 — 1

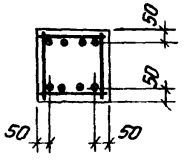

2 — 2

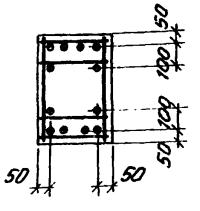

Примечание:
Пространственный каркас показан схематично.

ТК 1976	Колонны К35а-1-1÷К35а-1-6, К35а-2-1, К35а-2-3, К35а-2-5, К39а-1-2, К39а-1-4, К39а-1-6, К39а-2-2, К39а-2-4, К39а-2-6, К39а-3-2, К39а-3-4, К39а-3-6, К41а-1-2, К41а-1-4, К41а-1-6, К41а-2-2, К41а-2-4, К41а-2-6. Армирование колонн	1.420-12 Выпуск 2
		Лист 79

г. Ленинград

Гл. конструктор		Ижевинская
Нач. сектора		Исаев
Ст. инженер		Чуйкина
Проверил		Нибер

15753-01

К36а-1, К36а-1-1, К36а-1-2, К36а-1-5, К36а-1-6, К36а-2, К36а-2-1, К36а-2-2, К36а-2-5, К36а-2-6, К36а-3, К36а-3-1, К36а-3-5, К36а-3-6, К36а-4, К36а-4-1, К36а-4-2, К36а-4-5, К36а-5, К36а-5-1, К36а-5-2, К36а-5-5, К36а-5-6, К36а-6, К36а-6-1, К36а-6-2, К36а-6-5, К36а-6-6, К36а-7-2, К36а-8-1, К36а-8-2

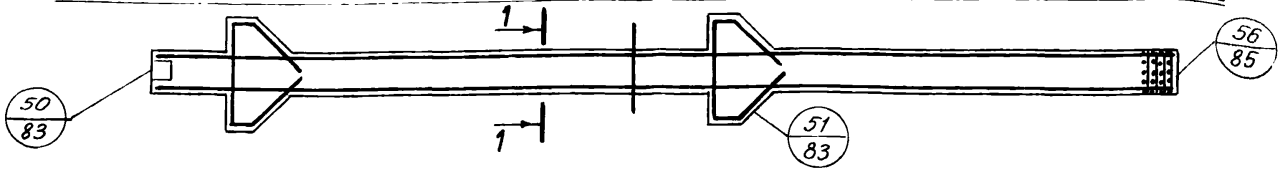

К37а-1-4, К37а-1-6, К37а-2-2, К37а-2-4, К37а-2-6, К37а-3-2, К37б-3-2, К37б-3-4, К37б-3-6, К37а-4-2, К37а-4-4, К37а-4-6.

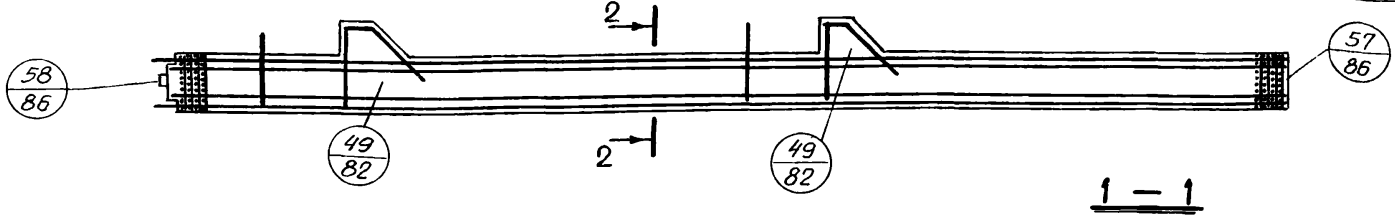

Спецификация марок арматурных изделий на одну колонну

Марка колонны	Марка изделия	Колич. шт.	№ листа
К36а-1	ПК69	1	194
К36а-1-1	ПК69-1	1	195
К36а-1-2	ПК69-2	1	196
К36а-1-5	ПК69-5	1	198
К36а-1-6	ПК69-6	1	199
К36а-2	ПК70	1	194
К36а-2-1	ПК70-1	1	195
К36а-2-2	ПК70-2	1	196
К36а-2-5	ПК70-5	1	198
К36а-2-6	ПК70-6	1	199
К36а-3	ПК70	1	194
К36а-3-1	ПК70-1	1	195
К36а-3-5	ПК70-5	1	198
К36а-3-6	ПК70-6	1	199
К36а-4	ПК71	1	194

Марка колонны	Марка изделия	Колич. шт	№ листа
К36а-4-1	ПК71-1	1	195
К36а-1-2	ПК71-2	1	196
К36а-4-5	ПК71-5	1	198
К36а-5	ПК 71	1	194
К36а-5-1	ПК71-1	1	195
К36а-5-2	ПК71-2	1	196
К36а-5-5	ПК71-5	1	198
К36а-5-6	ПК71-6	1	199
К36а-6	ПК72	1	194
К36а-6-1	ПК72-1	1	195
К36а-6-2	ПК72-2	1	196
К36а-6-5	ПК72-5	1	198
К36а-6-6	ПК72-6	1	199
К36а-7-2	ПК73-2	1	197
К36а-8-1	ПК74-1	1	195

Марка колонны	Марка изделия	Колич. шт.	№ листа
К36а-8-2	ПК74-2	1	197
К37а-1-4	ПК75-4	1	203
К37а-1-6	ПК75-6	1	205
К37а-2-2	ПК75-2	1	201
К37а-2-4	ПК75-4	1	203
К37а-2-6	ПК75-6	1	205
К37а-3-2	ПК76-2	1	201
К37б-3-2	ПК77-2	1	200
К37б-3-4	ПК77-4	1	202
К37б-3-6	ПК77-6	1	204
К37а-4-2	ПК76-2	1	201
К37а-4-4	ПК76-4	1	203
К37а-4-6	ПК76-6	1	205

1 — 1

Для К36а-6, К36а-6-1, К36а-6-2, К36а-6-5, К36а-6-6, К36а-7-2, К36а-8-1, К36а-8-2

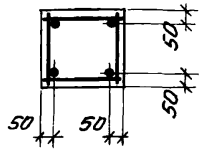

1 — 1

Для К36а-1-1, К36а-1, К36а-1-5, К36а-1-2, К36а-2, К36а-1-6, К36а-2-2, К36а-2-1, К36а-2-6, К36а-2-5, К36а-3-1, К36а-3, К36а-3-5, К36а-3-6, К36а-4, К36а-4-1, К36а-4-2, К36а-4-5, К36а-5, К36а-5-1, К36а-5-2, К36а-5-5, К36а-5-6

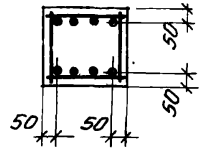

2 — 2

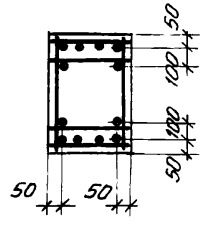

Примечание:

Пространственный каркас показан схематично.

ТК 1976	Колонны К36а-1, К36а-1-1, К36а-1-2, К36а-1-5, К36а-1-6, К36а-2, К36а-2-1, К36а-2-2, К36а-2-5, К36а-2-6, К36а-3, К36а-3-1, К36а-3-5, К36а-3-6, К36а-4, К36а-4-1, К36а-4-2, К36а-4-5, К36а-5, К36а-5-1, К36а-5-2, К36а-5-5, К36а-5-6, К36а-6, К36а-6-1, К36а-6-2, К36а-6-5, К36а-6-6, К36а-7-2, К36а-8-1, К36а-8-2, К37а-1-4, К37а-1-6, К37а-2-2, К37а-2-4, К37а-2-6, К37а-3-2, К37б-3-2, К37б-3-4, К37б-3-6, К37а-4-2, К37а-4-4, К37а-4-6. Армирование колонн	1.420-12 Выпуск 2
		Лист 80

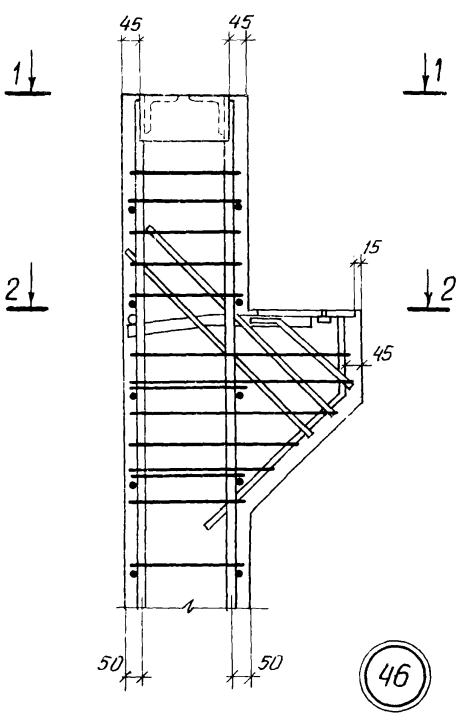

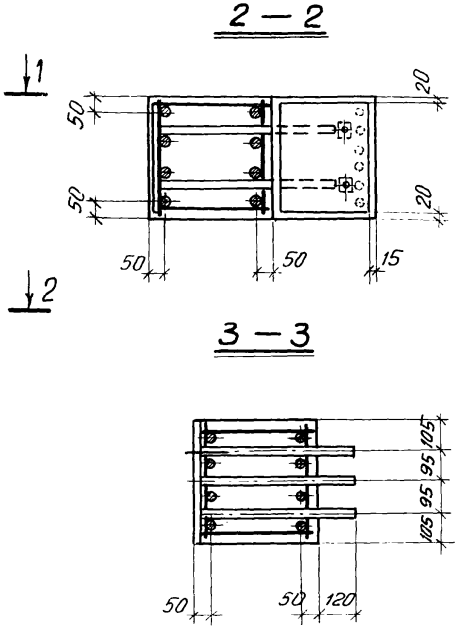

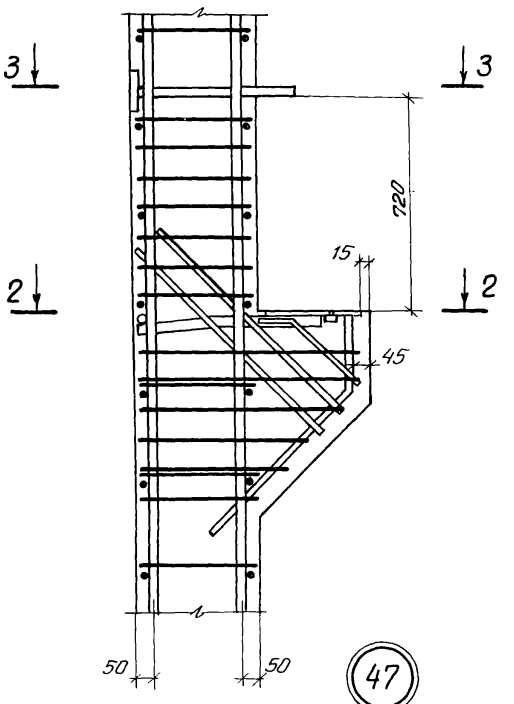

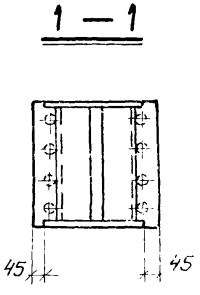

Примечания:

1. Оголовки колонн особо тщательно заполняются бетоном. Для контроля заполнения в оголовках предусмотрены отверстия
2. Количество стержней продольной арматуры в сечениях колонн показано условно, см. чертежи пространственных каркасов.
3. Закладные детали и отверстия d= 80 мм на узлах условно не показаны, привязки их даны на опалубочных чертежах.
4. Размер привязки выпусков арматуры из колонн дан до ее рифов.

ТК 1976	Установка пространственных каркасов. Узлы 46, 47	1.420-12 выпуск 2	
		Лист	81

ЛГПИ г. Ленинград

Нач. отдела		Морозов
Гл. констр. отд.		Корженевская
Нач. сектора		Исаев
Инженер		Нибер
Проверил		Чуйкина

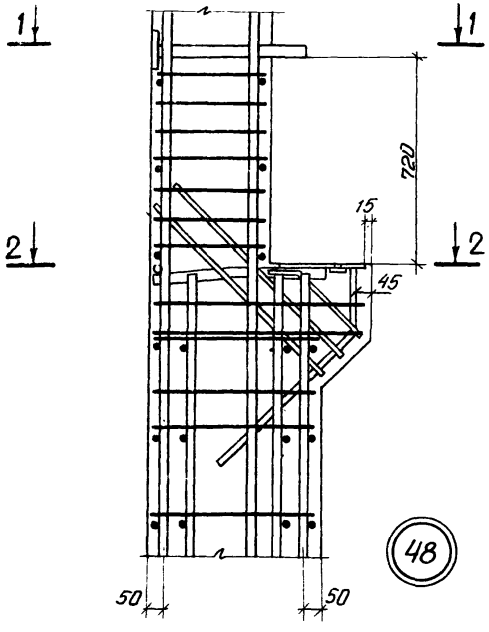

3 – 3

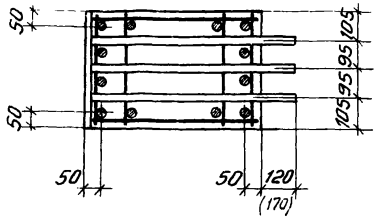

4 – 4

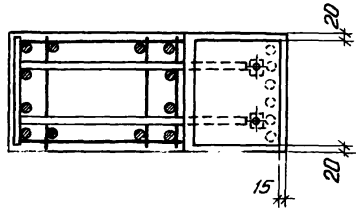

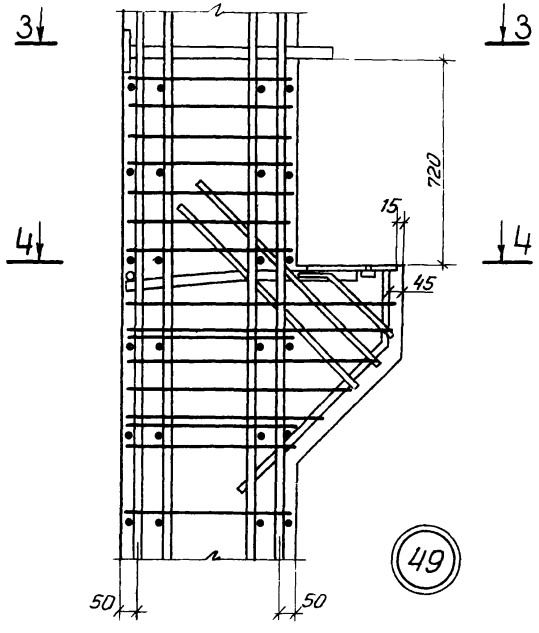

1 – 1

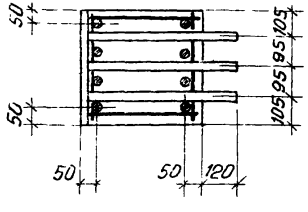

2 – 2

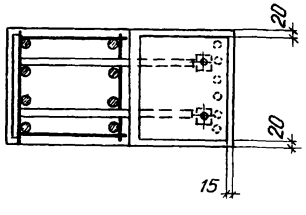

Примечания:

1. Количество стержней продольной арматуры в сечениях 1-1 и 2-2 показано условно, см. чертежи пространственных каркасов.
2. Закладные детали и отверстия d=80мм на узлах условно не показаны, привязки их даны на опалубочных чертежах.
3. Размер привязки выпусков арматуры из колонн дан до ее рифов.

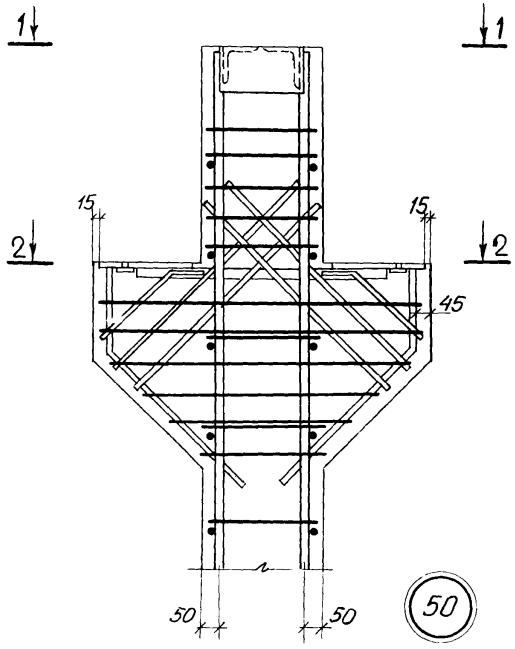

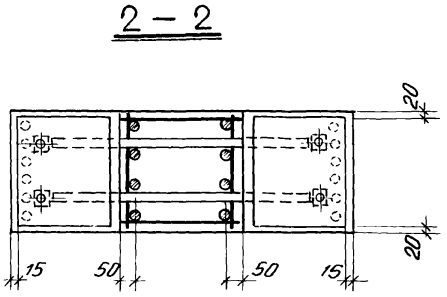

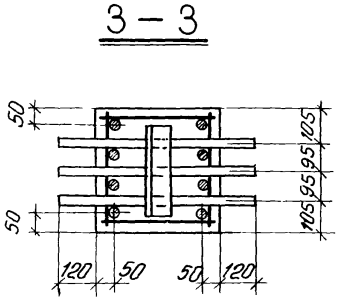

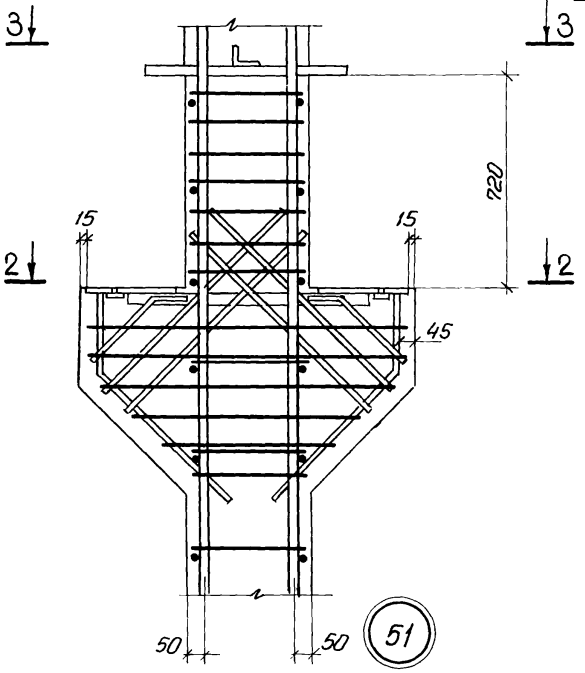

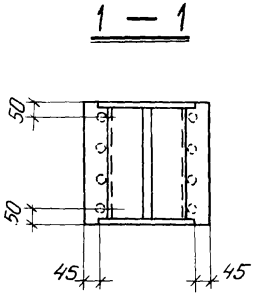

Примечания:

1. Оголовки колонн особо тщательно заполняются бетоном. Для контроля заполнения в оголовках предусмотрены отверстия.
2. Количество стержней продольной арматуры в сечениях колонн показано условно, см. чертежи пространственных каркасов.
3. Закладные детали и отверстия d=80 мм на узлах условно не показаны, привязки их даны на опалубочных чертежах.
4. Размер привязки выпусков арматуры из колонн дан до ее рифов.

ТК 1976	Установка пространственных каркасов. Узлы 50, 51	1.420-12 выпуск 2
		Лист 83

Нач.сектора		Исаев
Инженер		Кибер
Проверил		Чуйкина

г. Ленинград

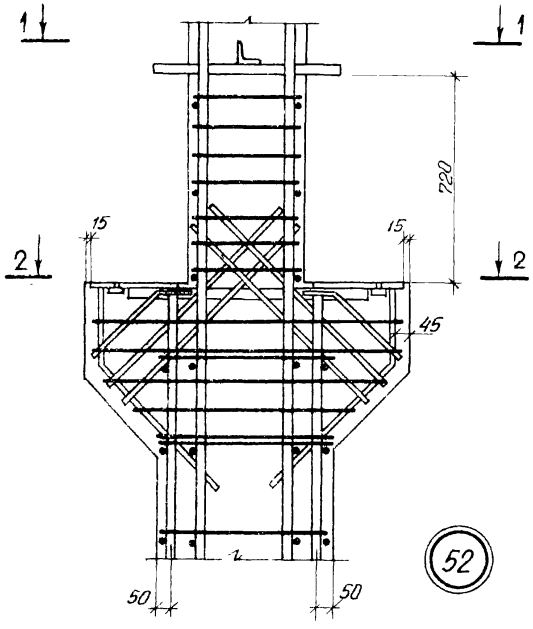

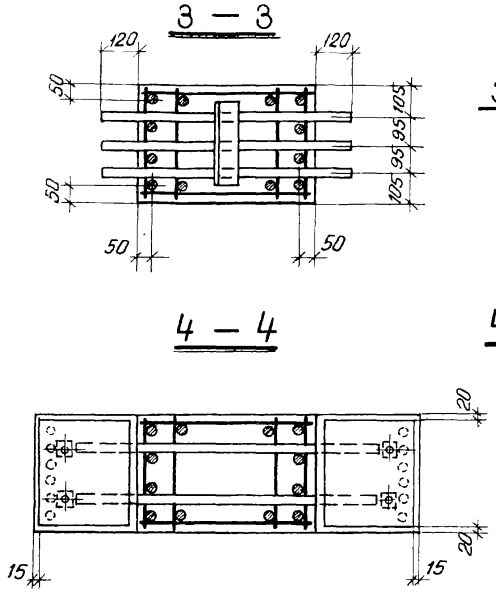

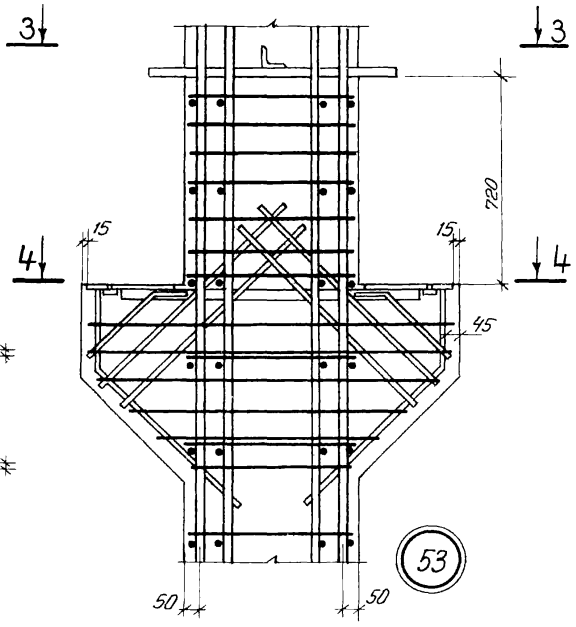

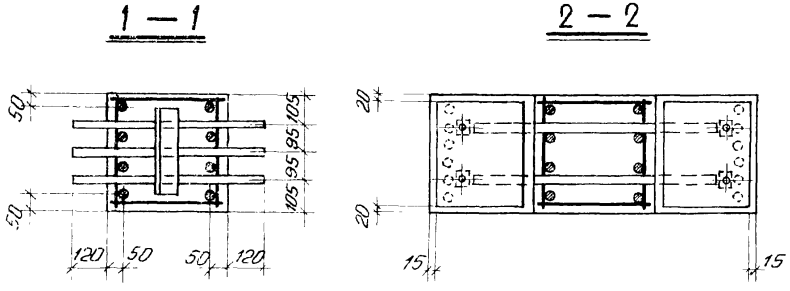

Примечания:

1. Количество стержней продольной арматуры в сечениях 1-1 и 2-2 показано условно, см чертежи пространственных каркасов
2. Закладные детали и отверстия d=80 на узлах условно не показаны, привязки их даны на опалубочных чертежах.
3. Размер привязки выпусков арматуры из колонн дан до ее рифов

ТК 1976	Установка пространственных каркасов. Узлы 52, 53	1.420-12 выпуск 2
		Лист 84

Т. Ленинград | Инженер | Проверил | Чуйкина

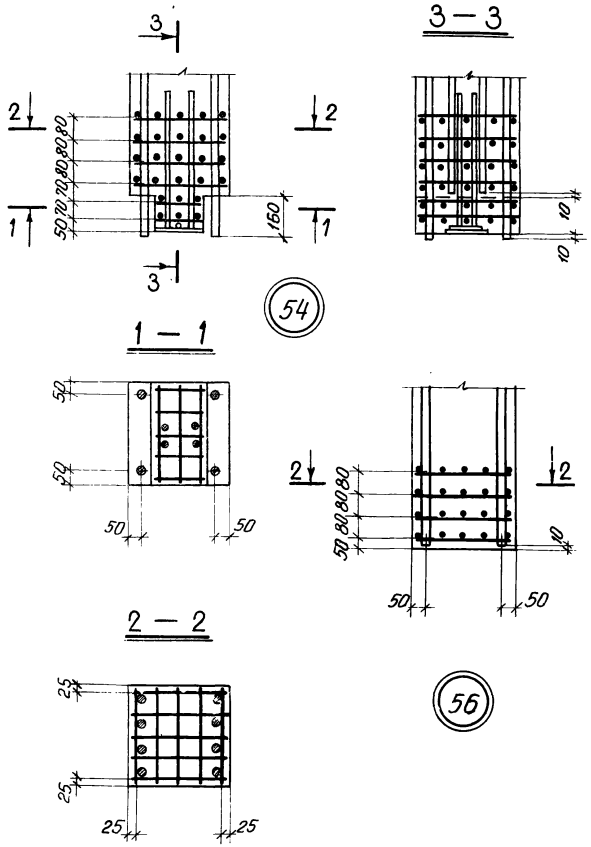

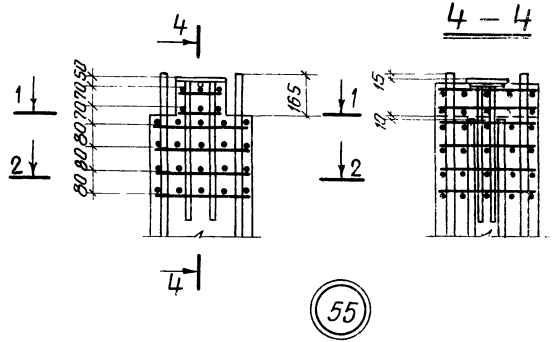

Примечание:

Количество выпусков и стержней продольной арматуры в сечениях колонн показано условно, см. чертежи пространственных каркасов.

ТК 1976	Установка пространственных каркасов. Узлы 54–56	1.420-12 выпуск 2	
		Лист	85

Гл. констр. отд.		Корженевская
Нач. сектора		Исаев
Инженер		Кибер
Проверил		Чуйкина

ЛГПИ г. Ленинград

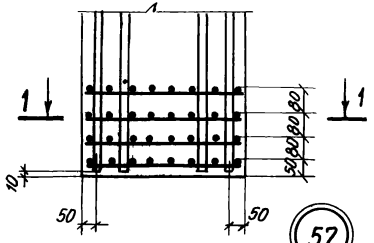

57

1 — 1

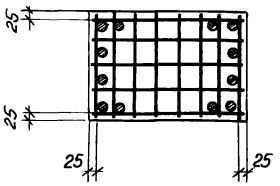

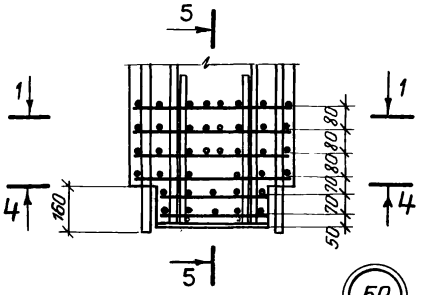

59

5 — 5

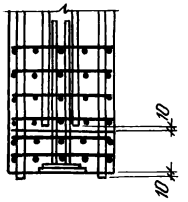

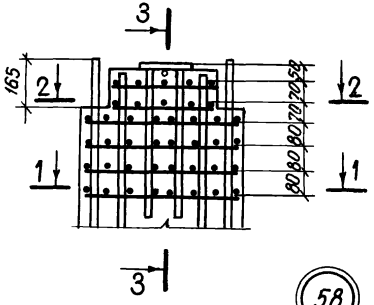

58

3 — 3

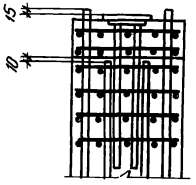

4 — 4

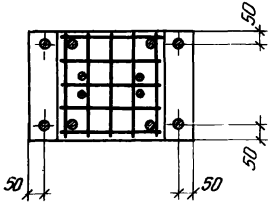

2 — 2

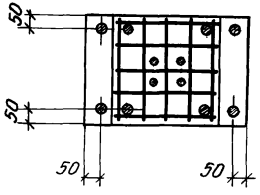

Примечание:

Количество выпусков и стержней продольной арматуры в сечениях колонн показано условно, см. чертежи пространственных каркасов.

ПК1-3, ПК2-3, ПК3-3

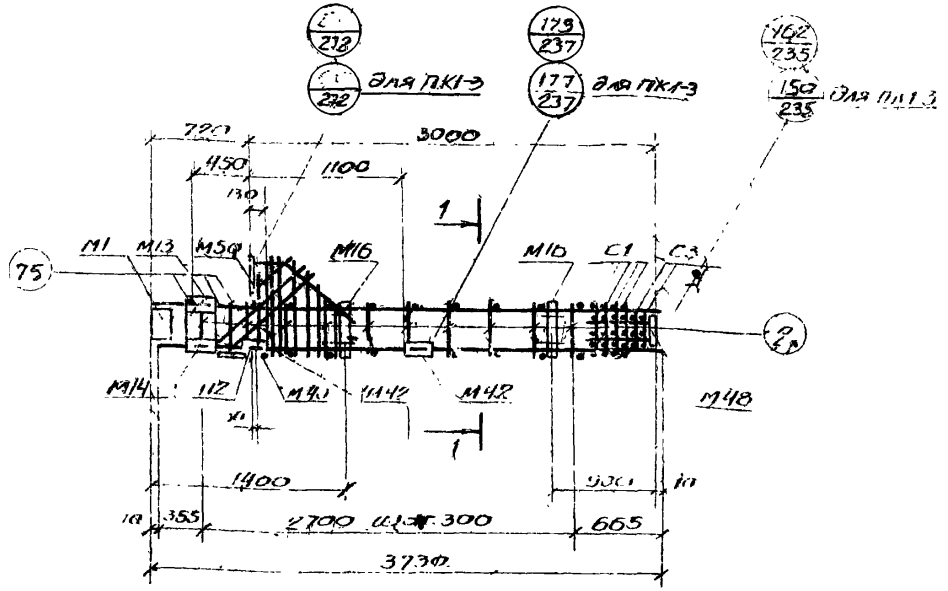

1-1 (для ПК1-3)

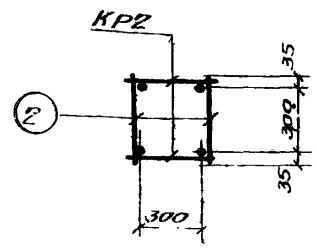

1-1 (для ПК2-3, ПК3-3)

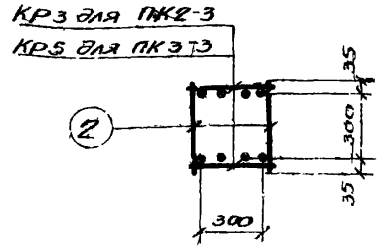

Спецификация марок арматурных изделий и закладных деталей на один пространственный каркас

Марка простр. каркаса	Марка изделия	Кол. шт	№ листа
ПК1-3	КР2	2	239
	С1	4	247
	С3	2	
	М1	1	Серия 1.420-12 Вып 5
	М12	1	
	М13	1	
	М14	1	
	М16	2	
	М40	1	
	М42	4	
	М48	1	

Марка простр. каркаса	Марка изделия	Кол. шт	№ листа
ПК1-3 (предъявленное)	М50	1	1.420-12 Вып 5
	Поз. 2	4	250
	Поз. 13	6	
	Поз. 77	1	248
	Поз. 78	2	
	Поз. 79	2	
	Поз. 80	1	
	Поз. 81	1	
	Поз. 82	1	
	Поз. 83	1	
	Вес ПК1-3=176,3кгс		

Марка простр. каркаса	Марка изделия	Кол. шт	№ листа
ПК2-3	КР3	2	239
	М1, М12, М14, М16, М40, М42, М48, М50, поз. 2, 75, 77-83, см. ПК1-3		
	Вес ПК2-3 = 191,9кгс		
ПК3-3	КР3	2	239
	С1, С3, М1, М12, М14, М16, М40, М42, М48, М50, поз. 2, 75, 77-83, см. ПК1-3		
	Вес ПК3-3=245,9кгс		

Примечания:

1. Окончательная фиксация закладных деталей производится в опалубке.
2. Пространственные каркасы должны собираться в конвейерах, порядок сборки указан в пояснительной записке.

ТК 1976	Пространственные каркасы ПК1-3, ПК2-3, ПК3-3	1.420-12 Выпуск 2
		Лист 87

ПК1-4, ПК2-4

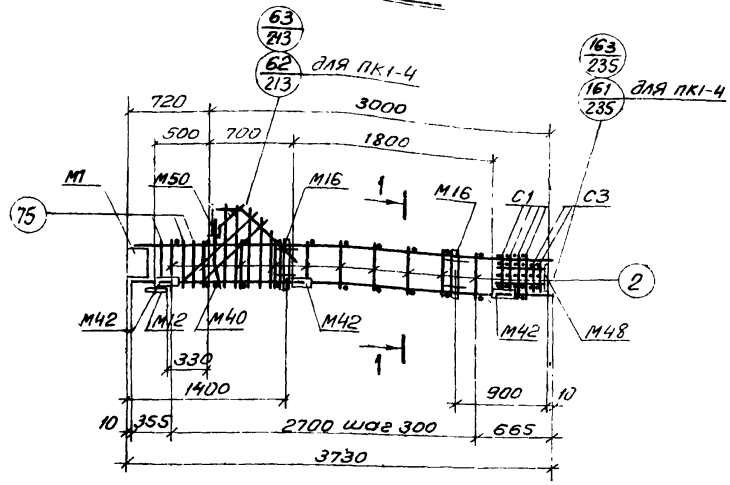

1 — 1
(для ПК1-4)

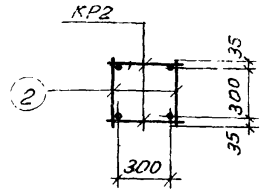

1 — 1
(для ПК2-4)

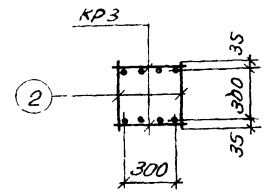

Спецификация марок арматурных изделий и закладных деталей на один пространственный каркас

Марка простр. каркаса	Марка изделия	Колич. шт.	№ листа
ПК1-4	КР2	2	239
	С1	4	247
	С3	2	
	М1	1	Серия 1.420-12 вып 5
	М12	1	
	М16	2	
	М40	1	
	М42	6	
	М48	1	
	М50	1	
	поз. 2	20	250

Марка простр. каркаса	Марка изделия	Колич. шт.	№ листа
ПК1-4 (продолжение)	поз.75	6	250
	поз.77	1	248
	поз.78	2	
	поз.79	2	
	поз.80	1	
	поз.81	1	
	поз.82	1	
	поз.83	1	
	Вес ПК1-4=165,7 кгс		

Марка простр. каркаса	Марка изделия	Колич. шт.	№ листа
ПК2-4	КР3	2	239
	С1, С3, М1, М12, М16, М40, М42, М48, М50, поз. 2, 75, 77÷83 см ПК1-4		
	Вес ПК2-4=181,3 кгс		

Примечания:

1. Окончательная фиксация закладных деталей производится в опалубке.
2. Пространственные каркасы должны собираться в кондукторах, порядок сборки указан в пояснительной записке.

ТК 1976	Пространственные каркасы ПК1-4, ПК2-4	1.420-12 Выпуск 2	Лист 88

15753-01 97

Проверил Чуйкина

ПК1-5, ПК2-5, ПК3-5

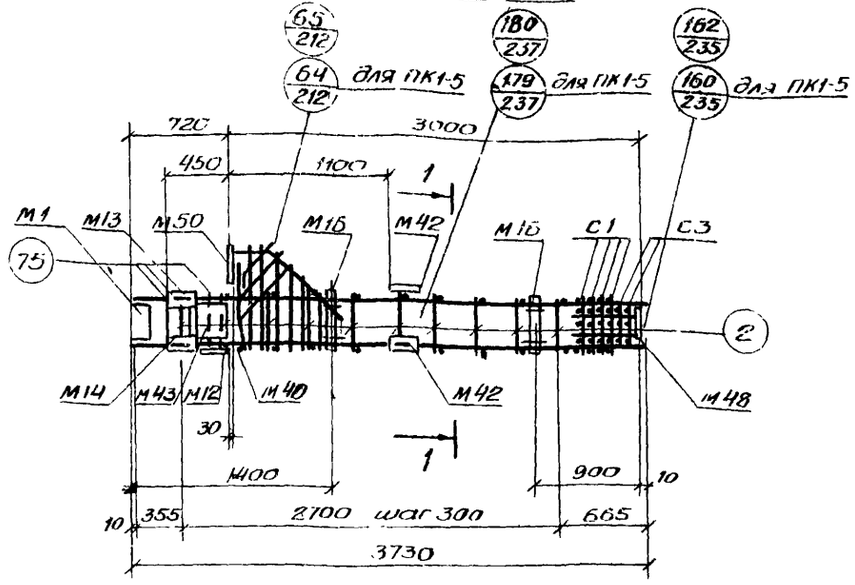

1-1
(для ПК1-5)

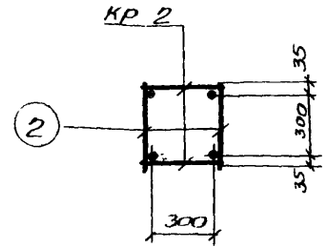

1-1
(для ПК2-5, ПК3-5)

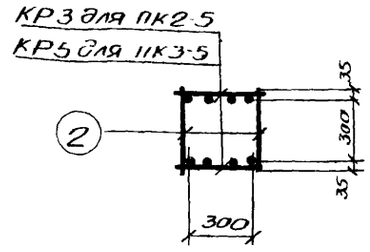

Спецификация марок арматурных изделий и закладных деталей на один пространственный каркас

Марка простр. каркаса	Марка изделия	Колич. шт	№ листа
ПК1-5	КР2	2	239
	С1	4	250
	С3	2	
	М1	1	Серия 1.420-12 Вып. 5
	М12	1	
	М13	1	
	М14	1	
	М16	2	
	М40	1	
	М42	4	
	М43	2	
	М48	1	

Марка простр. каркаса	Марка изделия	Колич. шт	№ листа
ПК1-5 (продолжение)	М50	1	Серия 1.420-12 Вып. 5
	поз. 2	20	250
	поз. 75	6	
	поз. 77	1	248
	поз. 78	2	
	поз. 79	2	
	поз. 80	1	
	поз. 81	1	
	поз. 82	1	
	поз. 83	1	
	Вес ПК1-5 = 201,5 кгс		

Марка простр. каркаса	Марка изделия	Колич. шт	№ листа
ПК2-5	КР3	2	239
	С1, С3, М1, М12-М14, М16, М40, М42, М43, М48, М50, поз 2, 75, 77÷83. СМ ПК1-5		
	Вес ПК2-5 - 217,1 кгс		
ПК3-5	КР5	2	239
	С1, С3, М1, М12, М14, М16, М40, М42, М43, М48, М50, поз 2, 75, 77 - 83 СМ ПК1-5		
	Вес ПК3-5 - 271,1 кгс		

Примечания:

1 Окончательная фиксация закладных деталей производится в опалубке

2 Пространственные каркасы должны собираться в кондукторах, порядок сборки указан в пояснительной записке

Гип	Сыч		
Нач. сектора	Шлаев		
Инженер	Кибер		
Проверил	Чуйкина		

АГПИ г. Ленинград

ТК 1976

Пространственные каркасы ПК1-5, ПК2-5, ПК3-5

1.420-12 Выпуск 2

Лист 89

ПК1-6, ПК2-6

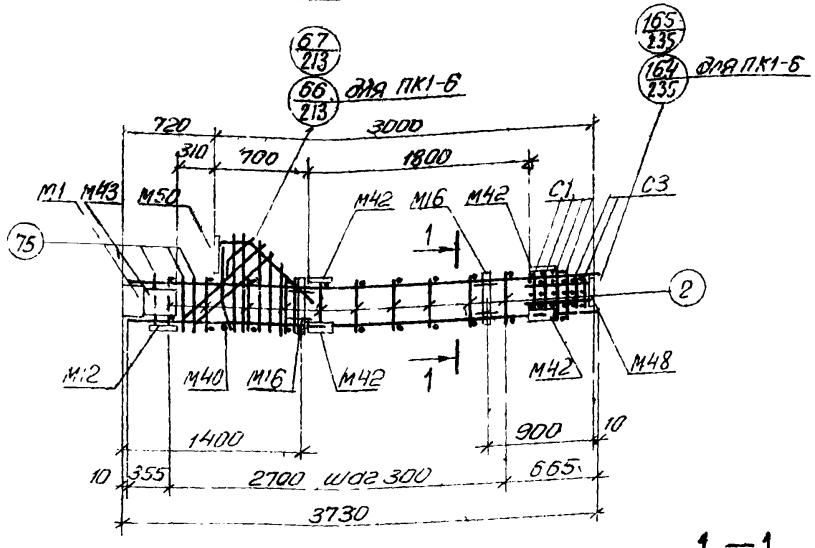

1—1 (для ПК1-6)

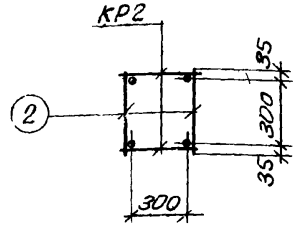

1—1 (для ПК2-6)

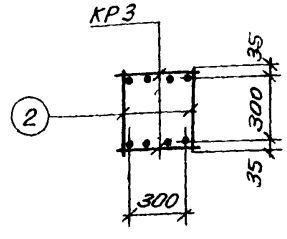

Спецификация марок арматурных изделий и закладных деталей на один пространственный каркас

Марка простр каркаса	Марка изделия	Колич шт	№ листа
ПК1-6	КР2	2	239
	С1	4	247
	С3	2	
	М1	1	Серия 1.420-12 Вып. 5
	М12	1	
	М16	2	
	М40	1	
	М42	8	
	М43	2	

Марка простр каркаса	Марка изделия	Колич шт.	№ листа
ПК1-6 (продолжение)	М48	1	Серия 1.420-12 Вып. 5
	М50	1	
	поз 2	20	250
	поз 75	6	
	поз 77	1	248
	поз 78	2	
	поз 79	2	
	поз 80	1	
	поз 81	1	

Марка простр каркаса	Марка изделия	Колич шт.	№ листа
ПК1-6 (продолжение)	поз 82	1	248
	поз 83	1	
	Вес ПК1-6=195,3 кг с		
ПК2-6	КР3	2	239
	С1, С3, М1, М12, М16, М40, М42, М43, М48, М50; поз 2, 75 поз 83 см ПК1-6		
	Вес ПК2-6=200,9 кг с		

Примечания:

1. Окончательная фиксация закладных деталей производится в опалубке
2. Пространственные каркасы должны собираться в кондукторах, порядок сборки указан в пояснительной записке.

ПК4, ПК5, ПК6, ПК7

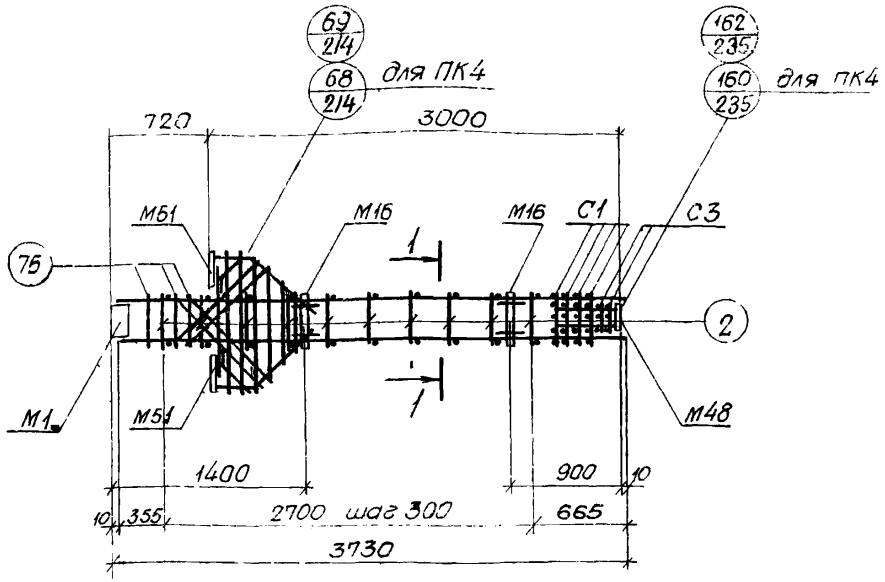

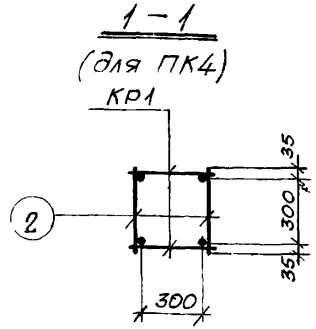

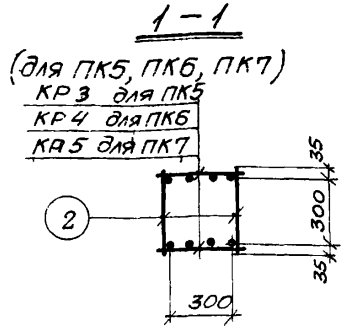

Спецификация марок арматурных изделий и закладных деталей на один пространственный каркас

Марка простр. каркаса	Марка изделия	Колич. шт	№ листа
ПК4	КР1	2	239
	С1	4	247
	С3	2	
	М1	1	Серия 1.420-12 вып. 5
	М16	2	
	М48	1	
	М51	2	
	поз. 2	20	250
	поз. 75	6	
	поз. 77	2	248
	поз. 78	4	
ПК4 (продолжение)	поз. 83	1	248
	поз. 90	2	249
	поз. 91	1	
	поз. 92	1	
	поз. 93	1	
	Вес ПК4=150,4 кгс		
ПК5	КР3	2	239
	С1, С3, М1, М16, М48, М51, поз. 2, 75, 77, 78, 83, 90÷93 см. ПК-4		
	Вес ПК5=178,8 кгс		
ПК6	КР4	2	239
	С1, С3, М1, М16, М48, М51 поз. 2 75, 77, 78, 83, 90, 91, 92, 93. см ПК4		
	Вес ПК6=191,6 кгс		
ПК7	КР5	2	239
	С1, С3, М1, М16, М48 М51, поз. 2, 75, 77, 78, 83, 90÷93, см. ПК4.		
	Вес ПК7=232,8 кгс		

Примечания

1. Окончательная фиксация закладных деталей производится в опалубке.
2. Пространственные каркасы должны собираться в кондукторах, порядок сборки указан в пояснительной записке.

Гл. инженер проекта Ушкина
Нач. сектора Кибгер
Инженер Лосев
Проверил Чуйкина

АГПИ г. Ленинград

ПК7 – 1

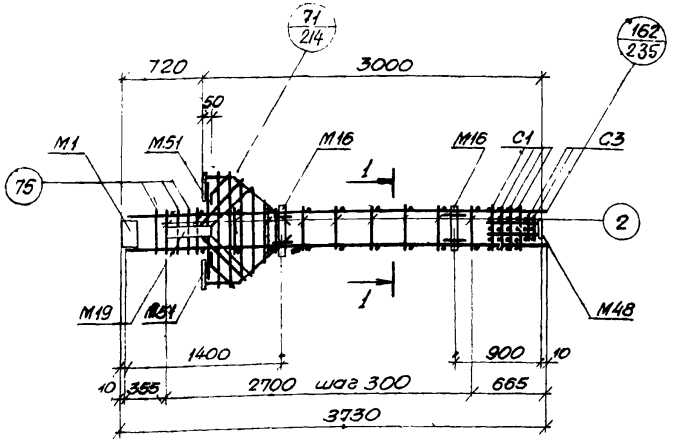

1 – 1

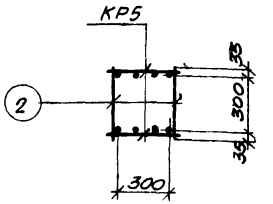

Спецификация марок арматурных изделий и закладных деталей на один пространственный каркас

Марка простр. каркаса	Марка изделия	Колич. шт.	№ листа
ПК7-1	КР5	2	239
	С1	4	247
	С3	2	
	М1	1	Серия 1.420-12 вып. 5
	М16	2	
	М19	1	
	М48	1	
	М51	2	
	поз. 2	20	250

Марка простр. каркаса	Марка изделия	Колич. шт.	№ листа
ПК7-1 (продолжение)	поз. 75	6	250
	поз. 77	2	248
	поз. 78	4	
	поз. 83	1	
	поз. 90	2	249
	поз. 91	1	
	поз. 92	1	
	поз. 93	1	
	Вес ПК7-1=2494 кгс		

Примечания

1. Окончательная фиксация закладных деталей производится в опалубке
2. Примеры крепления закладной детали М19 см на листе 238.
3. Пространственные каркасы должны собираться в кондукторах, порядок сборки указан в пояснительной записке.

ТК 1976	Пространственный каркас ПК7-1	1 420-12 Выпуск 2	
		Лист	92

г. Ленинград | Инженер Проверил | Кибер Чуйкина

ПК7-2

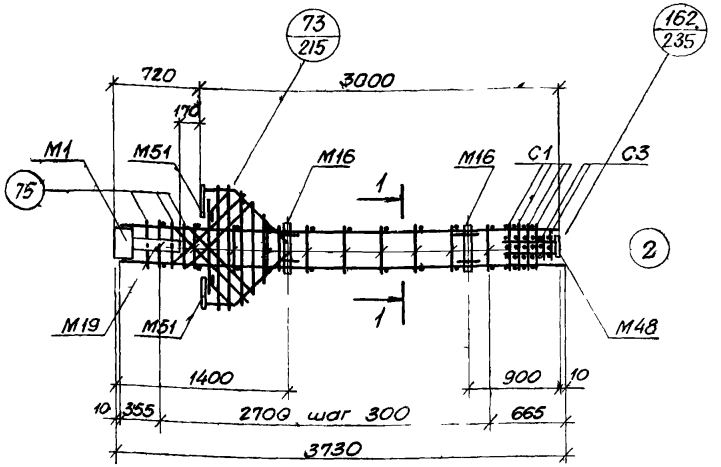

1—1

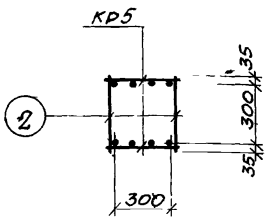

Спецификация марок арматурных изделий и закладных деталей на один пространственный каркас

Марка простр. каркаса	Марка изделия	Колич. шт.	№ листа	Марка простр. каркаса	Марка изделия	Колич. шт.	№ листа
ПК7-2	КР5	2	239	ПК7-2 (продолжение)	поз.75	6	250
	С1	4	247		поз.77	2	248
	С3	2			поз.78	4	
	М1	1	Серия 1.420-12 вып. 5		поз.83	1	
	М16	2			поз.90	2	249
	М19	1			поз.91	1	
	М48	1			поз.92	1	
	М51	2			поз.93	1	
	поз.2	20	250		Вес ПК7-2=249,4 кгс		

Примечания:

1. Окончательная фиксация закладных деталей производится в опалубке.
2. Примеры крепления закладной детали М19 см. на листе 238.
3. Пространственные каркасы должны собираться в кондукторах, порядок сборки указан в пояснительной записке.

ТК 1976	Пространственный каркас ПК7-2	1.420-12 выпуск 2	
		Лист	93

ЛИЧИ г. Ленинград

Гл. констр. отдела		Корженевская
Нач. сектора		Исаев
Инженер		Кибер
Проверил		Чуйкина

ПК5-3, ПК7-3

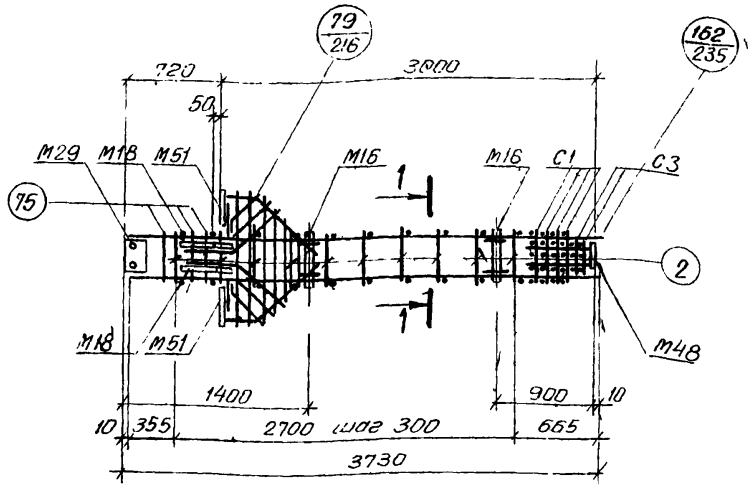

1 — 1

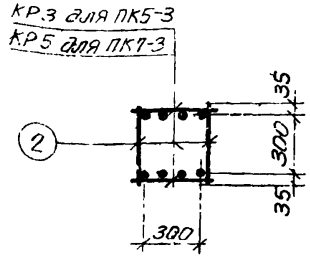

Спецификация марок арматурных изделий и закладных деталей на один пространственный каркас.

Марка простр. каркаса	Марка изделия	Колич. шт.	№ листа
ПК5-3	КР 3	2	239
	С1	4	247
	С3	2	
	М16	2	Серия 1.420-12 Вып 5
	М18	2	
	М29	1	
	М48	1	
	М51	2	
	поз 2	20	250

Марка простр. каркаса	Марка изделия	Колич. шт.	№ листа
ПК5-3 (продолжение)	поз.75	6	250
	поз.77	2	248
	поз.83	1	
	поз.90	2	249
	поз 91	1	
	поз.92	1	
	поз.93	1	
	поз 99	4	
	Вес ПК5-3=229,6 кгс		

Марка простр. каркаса	Марка изделия	Колич. шт.	№ листа
ПК7-3	КР5	2	239
	С1, С3, М16, М18, М29, М48, М51, поз 2, 75, 77, 83, 90, 93, 99 см. ПК5-3		
	Вес ПК7-3 = 283,6 кгс		

Примечания:

1. Окончательная фиксация закладных деталей производится в опалубке.
2. Пространственные каркасы должны собираться в кондукторах, порядок сборки указан в пояснительной записке.

ТК 1976	Пространственные каркасы ПК5-3, ПК7-3	1.420-12 выпуск 2	
		Лист	94

г. Ленинград | Инженер | Проверил | Кибер | Чуйкина

15753-01 103

ПК4-5, ПК5-5, ПК6-5, ПК7-5

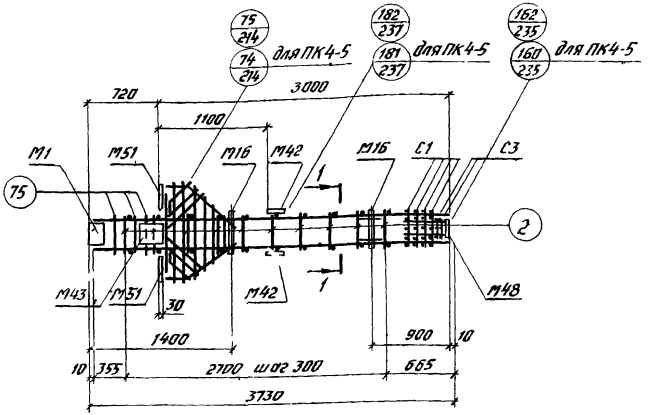

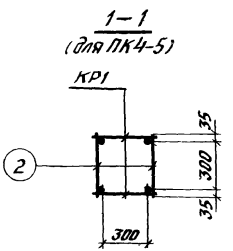

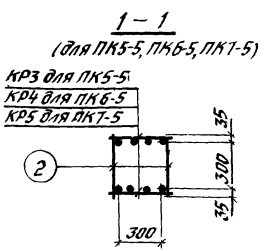

Спецификация марок арматурных изделий и закладных деталей на один пространственный каркас

Марка простр. каркаса	Марка изделия	Кол. шт.	№ листа
ПК4-5	КР1	2	239
	С1	4	247
	С3	2	
	М1	1	Серия 1.420-12 вып. 5
	М16	2	
	М42	4	
	М43	2	
	М48	1	
	М51	2	
	поз. 2	20	250
	поз. 75	6	
	поз. 77	2	248
	поз. 78	4	
ПК4-5 (продолжение)	поз. 83	1	248
	поз. 90	2	249
	поз. 91	1	
	поз. 92	1	
	поз. 93	1	
	Вес ПК4-5=1844кгс		
ПК5-5	КР3	2	239
	С1, С3, М1, М16, М42, М43, М48, М51, поз. 2, 75, 77, 78, 83, 90÷93 см. ПК4-5		
	Вес ПК5-5=2128кгс		
ПК6-5	КР4	2	239
	С1, С3, М1, М16, М42, М43, М48, М51, поз. 2, 75, 77, 78, 83, 90÷93 см. ПК4-5		
	Вес ПК6-5=2256кгс		
ПК7-5	КР5	2	239
	С1, С3, М1, М16, М42, М43, М48, М51, поз. 2, 75, 77, 78, 83, 90÷93 см. ПК4-5		
	Вес ПК7-5=2668кгс		

Примечания:

1. Окончательная фиксация закладных деталей производится в опалубке.
2. Пространственные каркасы должны собираться в кондукторах, порядок сборки указан в пояснительной записке.

ТК 1976	Пространственные каркасы ПК4-5, ПК5-5, ПК6-5, ПК7-5.	1.420-12 Выпуск 2
		Лист 95

АГПИ г. Ленинград

Нач. отд.		Мухаев
Гл. конструктор	Кудашев	Муженевский
Нач. сектора	В. Жен	Исаев
Инженер	Ягодин	Кибер
Проверил	Ягодин	Цыпкина

1575-3-01

ПК4-6, ПК5-6, ПК6-6

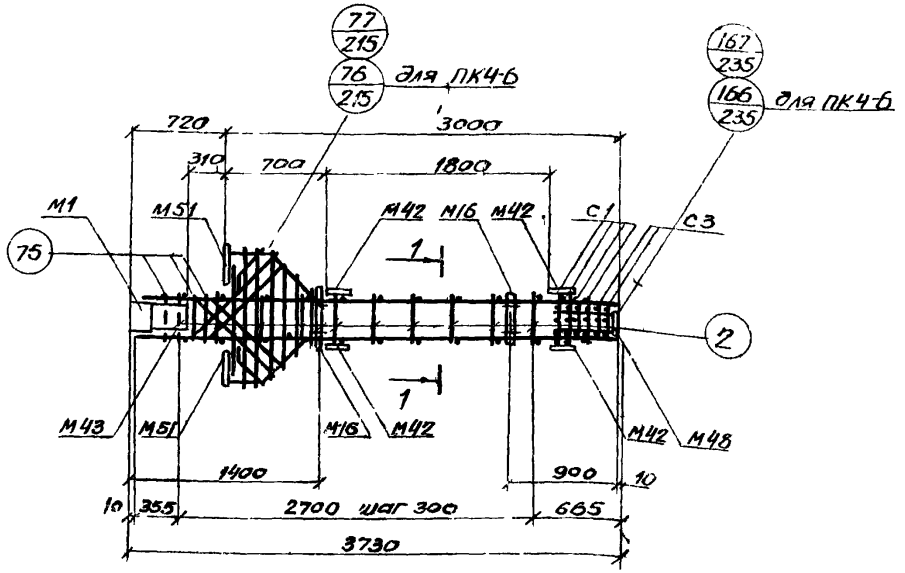

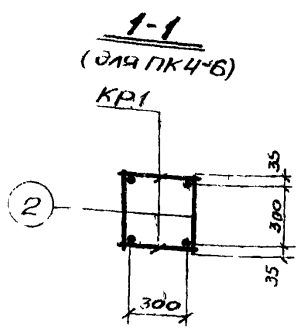

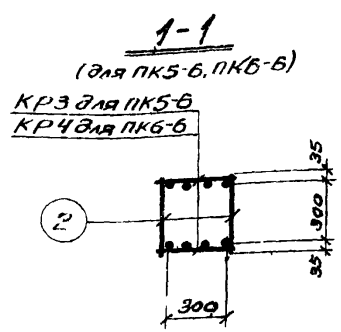

Спецификация марок арматурных изделий и закладных деталей на один пространственный каркас

Марка простр. каркаса	Марка изделия	Колич. шт	№ листа
ПК4-6	КР1	2	239
	С1	4	247
	С3	2	
	М1	1	Серия 1.420-12 Вып.5
	М16	2	
	М42	8	
	М43	2	
	М48	1	
	М51	2	
	поз.2	20	250
	поз.75	6	
	поз.77	2	248
	поз.78	4	

Марка простр. каркаса	Марка изделия	Колич. шт	№ листа
ПК4-6 (продолжение)	поз.83	1	248
	поз.90	2	249
	поз.91	1	
	поз.92	1	
	поз.93	1	
	Вес ПК4-6 = 193.2 кгс		
ПК5-6	КР3	2	239
	С1, С3, М1, М16, М42, М43, М48, М51, поз.2, 75, 77, 78, 83, 90÷93 См. ПК4-6		
	Вес ПК5-6 = 221.6 кгс		

Марка простр. каркаса	Марка изделия	Колич. шт.	№ листа
ПК6-6	КР4	2	239
	С1, С3, М1, М16, М43, М48, М51, поз.2, 75, 77, 78, 83, 90÷93 См. ПК4-6		
	Вес ПК6-6 = 234.4 кгс		

Примечания:

1. Окончательная фиксация закладных деталей производится в опалубке.
2. Пространственные каркасы должны собираться в кондукторах, порядок сборки указан в пояснительной записке.

ПК8-1, ПК10-1

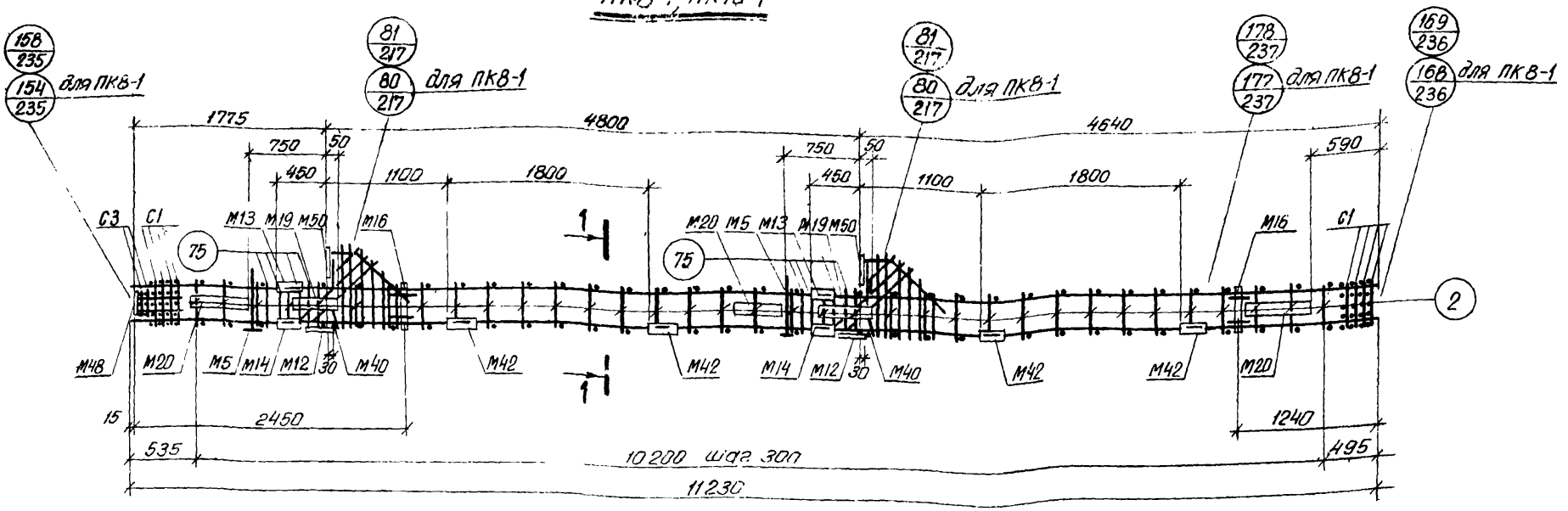

Спецификация марок арматурных изделий и закладных деталей на один пространственный каркас

Марка простр каркаса	Марка изделия	Колич шт.	№ листа
ПК8-1	КР7	2	239
	С1	8	247
	С3	2	
	М5	2	Серия 1.420-12 Вып 5
	М12	2	
	М13	2	
	М14	2	
	М16	2	
	М19	2	
	М20	3	
	М40	2	
	М42	8	

Марка простр каркаса	Марка изделия	Колич шт.	№ листа
ПК8-1 (продолжение)	М48	1	Серия 1.420-12 Вып 5
	М50	2	
	поз.2	70	250
	поз.75	16	
	поз.77	2	248
	поз.78	4	
	поз.79	4	
	поз.80	2	
	поз.81	2	
	поз.82	2	
	поз.83	2	
	Вес ПК8-1=579,4 кгс		

Марка простр каркаса	Марка изделия	Колич шт.	№ листа
ПК10-1	КР14	2	240
	С1, С3, М5, М12, М13, М14, М16, М19, М20, М40, М42, М48, М50, поз 2, 75 77÷83, см ПК8-1		
	Вес ПК10-1=752,5 кгс		

1—1 (для ПК8-1)

1—1 (для ПК10-1)

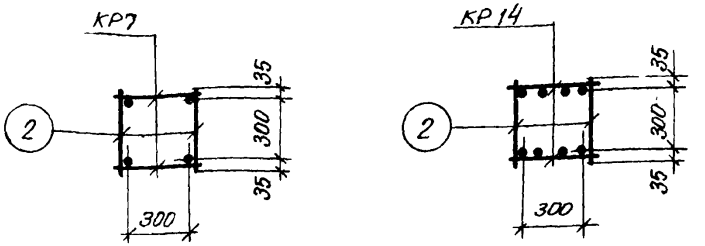

Примечания:

1. Окончательная фиксация закладных деталей производится в опалубке.
2. Примеры крепления закладных деталей М19, М20 см. на листе 238.
3. Пространственные каркасы должны собираться в кондукторах, порядок сборки указан в пояснительной записке.

ТК 1976	Пространственные каркасы ПК8-1, ПК10-1	1.420-12 Выпуск
		Лист

Нач. сектора	Гладкова	Жиберг
Инженер	Власова	Чудкина
Проверил	Гладкова	

АГПИ г. Ленинград

15753-01 106

ПК8-2, ПК10-2

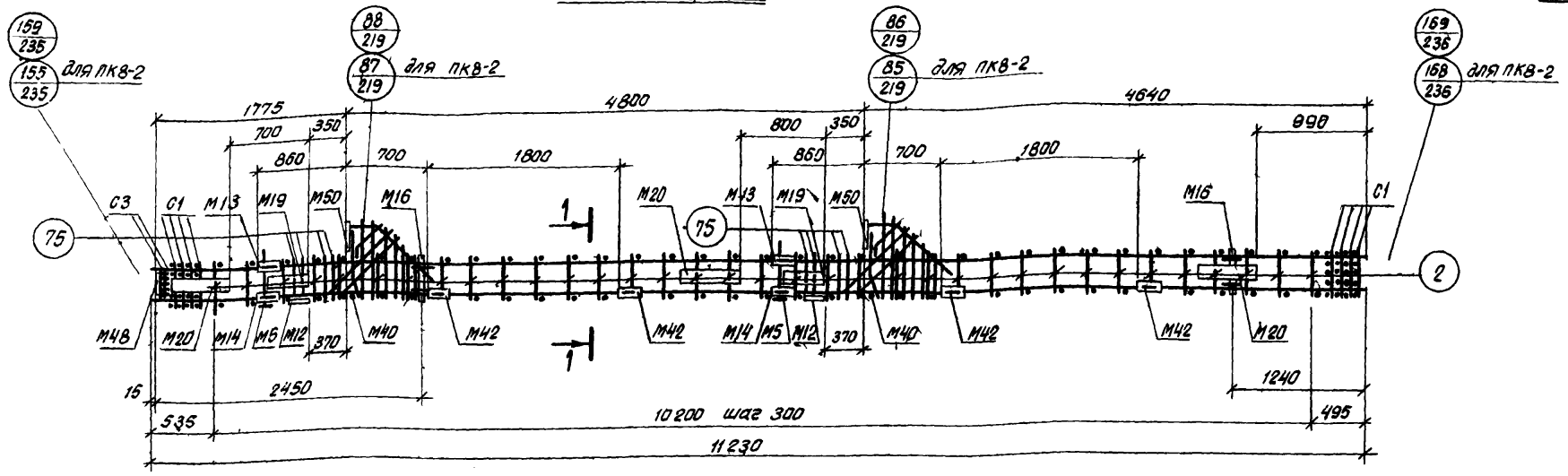

Спецификация марок арматурных изделий и закладных деталей на один пространственный каркас

Марка простр. каркаса	Марка изделия	Колич. шт	№ листа
ПКВ-2	КР7	2	239
	С1	8	247
	С3	2	
	М5	2	Серия 1.420-12 Вып. 5
	М12	2	
	М13	2	
	М14	2	
	М16	2	
	М19	2	
	М20	3	
	М40	2	
	М42	8	
	М48	1	

Марка простр. каркаса	Марка изделия	Колич. шт.	№ листа
ПК8-8 (продолжение)	М50	2	Серия 1.420-12 Вып. 5
	поз. 2	70	250
	поз. 75	16	
	поз. 77	2	248
	поз. 78	4	
	поз. 79	4	
	поз. 80	2	
	поз. 81	2	
	поз. 82	2	
	поз. 83	2	
	Вес ПК8-2 = 579,4 кгс		

Марка простр. каркаса	Марка изделия	Колич. шт.	№ листа
ПК10-2	КР14	2	240
	С1, С3, М5, М12, М13, М14, М16, М19, М20 М40, М42, М48, М50, поз. 2, 75, 79-83 см. ПК8-2		
	Вес ПК10-2 = 752,6 кгс		

1 — 1 (для ПК8-2)

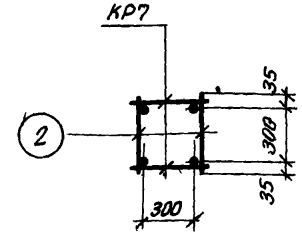

1 — 1 (для ПК10-2)

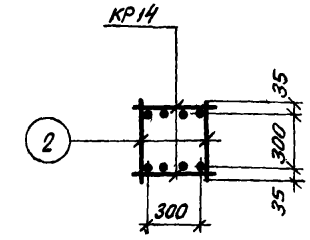

Примечания:

1. Окончательная фиксация закладных деталей производится в опалубке.
2. Примеры крепления закладных деталей М19, М20 см. на листе 238.
3. Пространственные каркасы должны собираться в кондукторах, порядок сборки указан в пояснительной записке.

ТК 1976	Пространственные каркасы ПКВ-2, ПК10-2	1.420-12 Выпуск 2
		Лист 98

ПК8-3, ПК9-3, ПК10-3

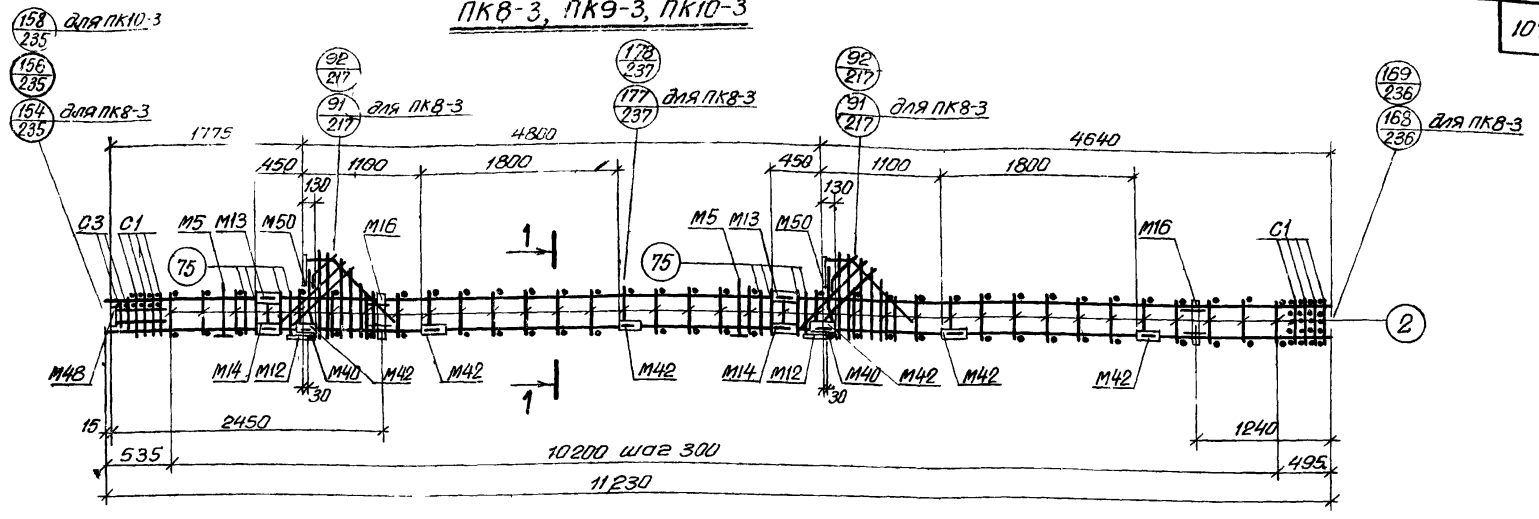

Спецификация марок арматурных изделий и закладных деталей на один пространственный каркас

Марка простр. каркаса	Марка изделия	Колич. шт.	№ листа
ПК8-3	КР7	2	239
	С1	8	247
	С3	2	
	М5	2	Серия 1.420-12 Вып. 5
	М12	2	
	М13	2	
	М14	2	
	М16	2	
	М40	2	
	М42	12	
	М48	1	
	М50	2	

Марка простр. каркаса	Марка изделия	Колич. шт	№ листа
ПК8-3 (продолжение)	поз. 2	70	260
	поз. 75	16	
	поз. 77	2	248
	поз. 78	4	
	поз. 79	4	
	поз. 80	2	
	поз. 81	2	
	поз. 82	2	
	поз. 83	2	
	Вес ПК8-3 = 460,8 кгс		

Марка простр. каркаса	Марка изделия	Колич. шт.	№ листа
ПК9-3	КР12	2	239
	С1, С3, М5, М12, М13, М14, М16, М40, М42, М48, М50, поз. 2, 75, 77 ÷ 83 см. ПК8-3		
	Вес ПК9-3 = 549,2 кгс		
ПК10-3	КР14	2	240
	С1, С3, М5, М12, М13, М14, М16, М40, М42, М48, М50, поз. 2, 75, 77 ÷ 83 см. ПК8-3		
	Вес ПК10-3 = 634,0 кгс		

1—1 (для ПК8-3)

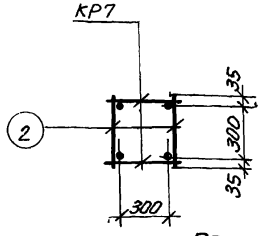

1—1 (для ПК9-3, ПК10-3)

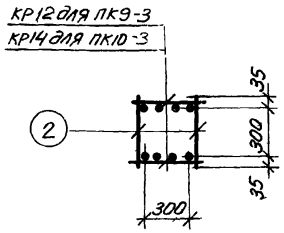

Примечания:

1. Окончательная фиксация закладных деталей производится в опалубке.
2. Пространственные каркасы должны собираться в кондукторах, порядок сборки указан в пояснительной записке.

Гл. конструктор отд.	Н. Чинз	Зосев	
Нач. сектора	Р. Кибер	Кибер	
Инженер	Чур	Чуйкина	
Проверил			

г. Ленинград

ТК 1976

Пространственные каркасы ПК8-3, ПК9-3, ПК10-3

1.420-12 Выпуск 2

Лист 99

15753-01 118

ПК8-4, ПК9-4, ПК10-4

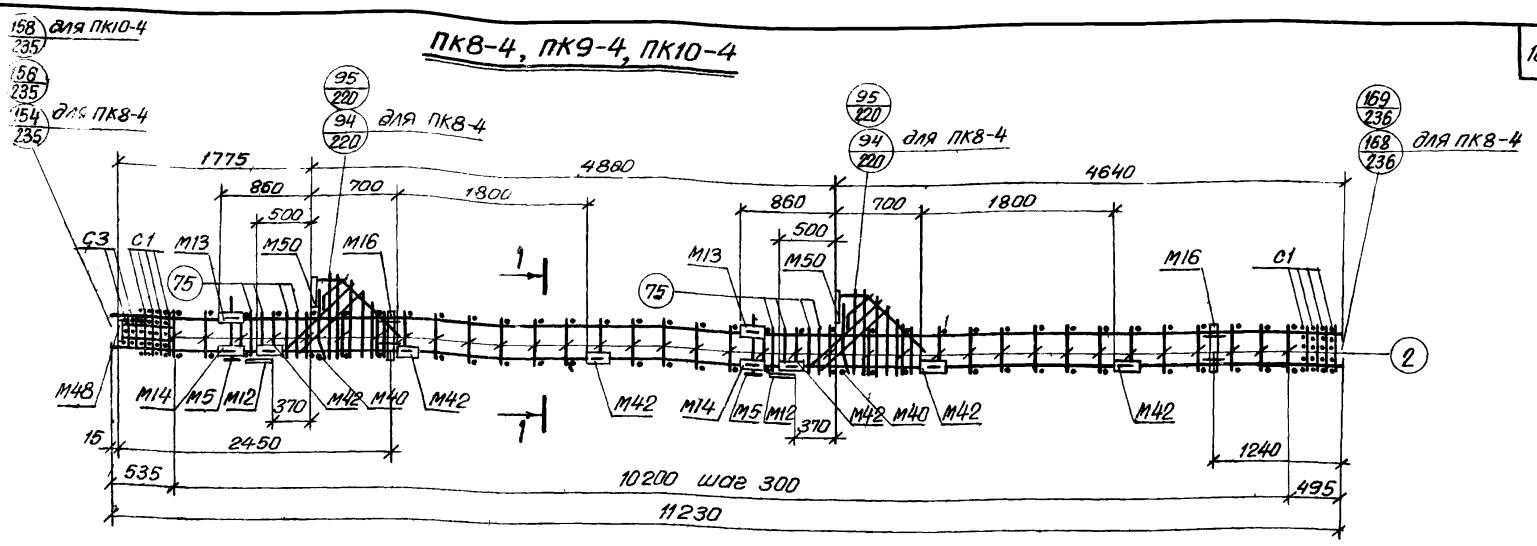

Спецификация марок арматурных изделий и закладных деталей на один пространственный каркас

Марка простр. каркаса	Марка изделия	Колич. шт	№ листа
ПК8-4	КР7	2	239
	С1	8	247
	С3	2	
	М5	2	Серия 1.420-12 Вып 5
	М12	2	
	М13	2	
	М14	2	
	М16	2	
	М40	2	
	М42	12	
	М48	1	
	М50	2	

Марка простр. каркаса	Марка изделия	Колич. шт.	№ листа
ПК8-4 (продолжение)	поз 2	70	250
	поз. 75	16	
	поз. 77	2	248
	поз 78	4	
	поз. 79	4	
	поз. 80	2	
	поз. 81	2	
	поз. 82	2	
	поз. 83	2	
	Вес ПК8-4=460,8 кгс		

Марка простр. каркаса	Марка изделия	Колич. шт.	№ листа
ПК9-4	КР12	2	239
	С1, С3, М5, М12, М13, М14, М16, М40, М42, М48, М50, поз. 2, 75, 77÷83 см. ПК8-4		
	Вес ПК9-4=549,2 кгс		
ПК10-4	КР14	2	240
	С1, С3, М5, М12, М13, М14, М16, М40, М42, М48, М50 поз. 2, 75, поз. 77÷83 см. ПК8-4		
	Вес ПК10-4=634,0 кгс		

1—1 (для ПК8-4)

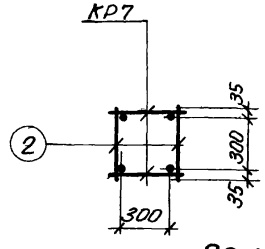

1—1 (для ПК9-4, ПК10-4)

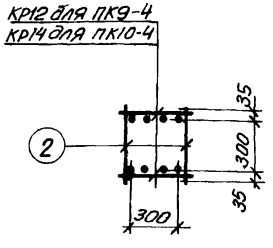

Примечания:

1. Окончательная фиксация закладных деталей производится в опалубке.
2. Пространственные каркасы должны собираться в кондукторе, порядок сборки указан в пояснительной записке.

ТК 1976	Пространственные каркасы ПК8-4, ПК9-4, ПК10-4	1.420-12 Выпуск 2
		Лист 100

ПК8-5, ПК9-5, ПК10-5, ПК11-5

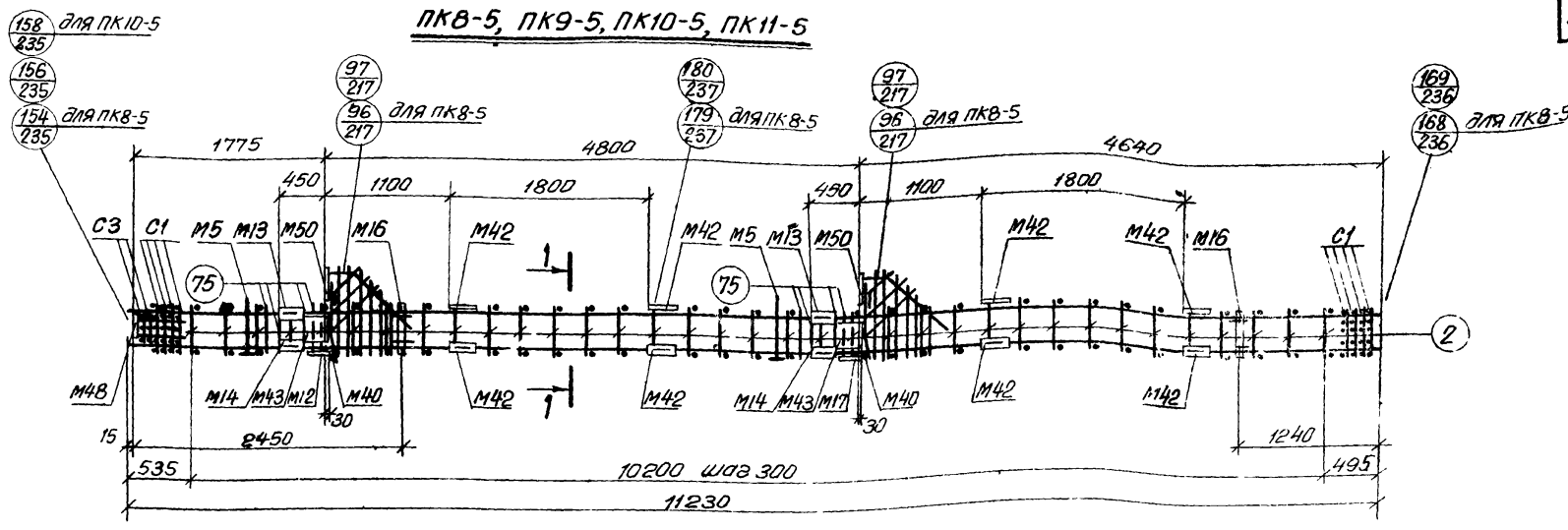

Спецификация марок арматурных изделий и закладных деталей на один пространственный каркас

Марка простр. каркаса	Марка изделия	Колич. шт.	№ листа
ПК8-5	КР7	2	239
	С1	8	247
	С3	2	
	М5	2	серия 1.420-12 Вып. 5
	М12	2	
	М13	2	
	М14	2	
	М16	2	
	М40	2	
	М42	16	
	М43	4	
	М48	1	

Марка простр. каркаса	Марка изделия	Колич. шт.	№ листа
ПК8-5 (продолжение)	М50	2	серия 1.420-12 Вып. 5
	поз.2	70	250
	поз.15	16	
	поз.17	2	248
	поз.18	4	
	поз.19	4	
	поз.80	2	
	поз.81	2	
	поз.82	2	
	поз.83	2	
	Вес ПК8-5=516,0 кгс		

Марка простр. каркаса	Марка изделия	Колич. шт.	№ листа
ПК9-5	КР12	2	239
	С1, С3, М5, М12, М13, М14, М16, М40, М42, М43, М48, М50, поз. 2, 75, 77÷83 см ПК8-5		
	Вес ПК9-5=604,4 кгс		
ПК10-5	КР14	2	240
	С1, С3, М5, М12, М13, М14, М16, М40, М42, М43, М48, М50, поз. 2, 75, 77÷83 см ПК8-5		
	Вес ПК10-5=689,2 кгс		

1—1 (для ПК8-5)

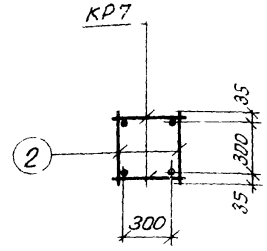

1—1 (для ПК9-5, ПК10-5)

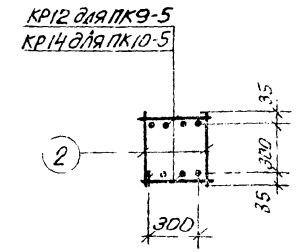

Примечания

1. Окончательная фиксация закладных деталей производится в опалубке.
2. Пространственные каркасы должны собираться в кондукторах, порядок сборки указан в пояснительной записке

Инв. № подл.	Подпись и дата	Взам. инв. №
Нач. сектора	Дасаев	
Инженер	Жиберт	Кибер
Проверил		Чуйкина

ГПИ Промстройпроект г. Ленинград

ТК 1976	Пространственные каркасы ПК8-5, ПК9-5, ПК10-5	1.420-12 Выпуск 2
		Лист 1 Листов 1

ПК8-6, ПК9-6, ПК10-6

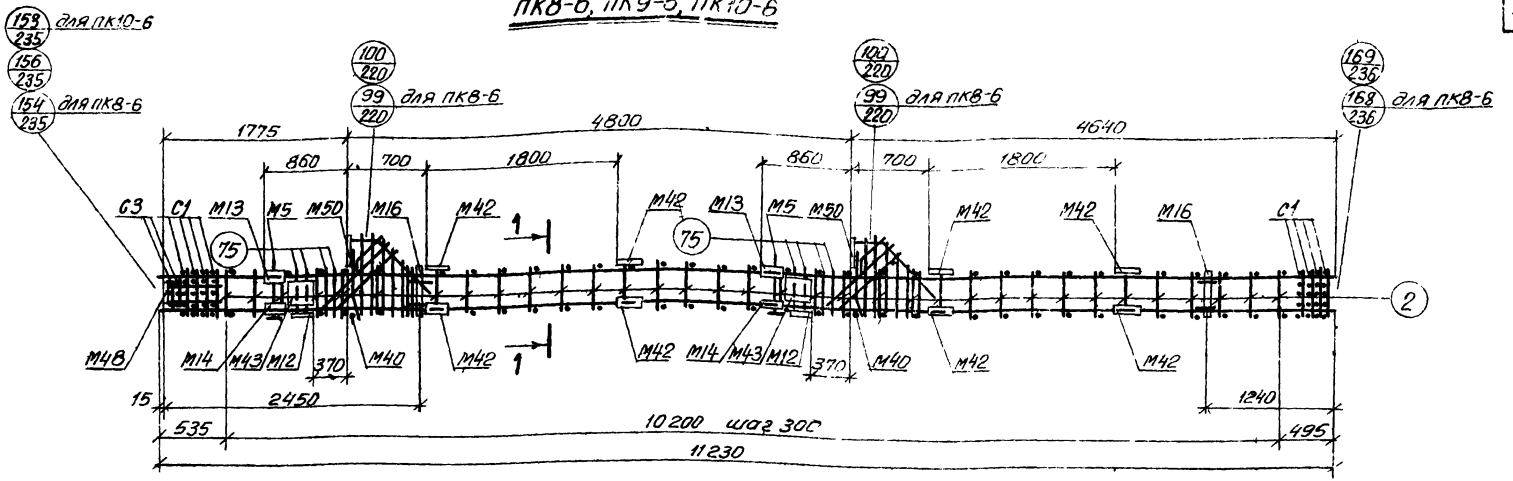

1 — 1 (для ПК8-6)

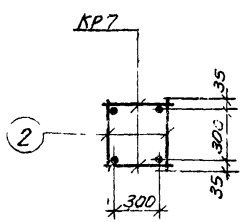

1 — 1 (для ПК9-6, ПК10-6)

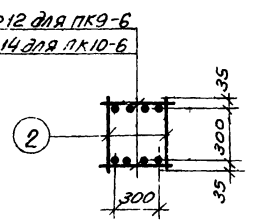

Спецификация марок арматурных изделий и закладных деталей на один пространственный каркас

Марка простр. каркаса	Марка изделия	Колич. шт.	№ листа
ПК8-6	КР 7	2	239
	С1	8	247
	С3	2	
	М5	2	Серия 1.420-12 вып. 5
	М12	2	
	М13	2	
	М14	2	
	М16	2	
	М40	2	
	М42	16	
	М43	4	
	М48	1	

Марка простр. каркаса	Марка изделия	Колич. шт.	№ листа
ПК8-6 (продолжение)	М50	2	Серия 1.420-12 вып. 5
	поз. 2	70	250
	поз. 75	16	
	поз. 77	2	248
	поз. 78	4	
	поз. 79	4	
	поз. 80	2	
	поз. 81	2	
	поз. 82	2	
	поз. 83	2	
	Вес ПК8-6=516,0 кгс		

Марка простр. каркаса	Марка изделия	Колич. шт	№ листа
ПК9-6	КР12	2	239
	С1, С3, М5, М12, М13, М14, М16, М40, М42, М43, М48, М50, поз. 2, 75, 77 ÷ 83 см. ПК8-6		
	Вес ПК9-6=604,4 кгс		
ПК10-6	КР14	2	240
	С1, С3, М5, М12, М13, М14, М16, М40, М42, М43, М48, М50, поз. 2, 75, 77 ÷ 83 см. ПК8-6		
	Вес ПК10-6=589,2 кгс		

Примечания:

1. Окончательная фиксация закладных деталей производится в опалубке.
2. Пространственные каркасы должны собираться в кондукторах, порядок сборки указан в пояснительной записке.

ТК 1976	Пространственные каркасы ПК8-6, ПК9-6, ПК10-6	1 420-12 Выпуск 2	
		Лист	102

Чуйкина

Проверил

ПК11, ПК12, ПК13, ПК14, ПК15, ПК16

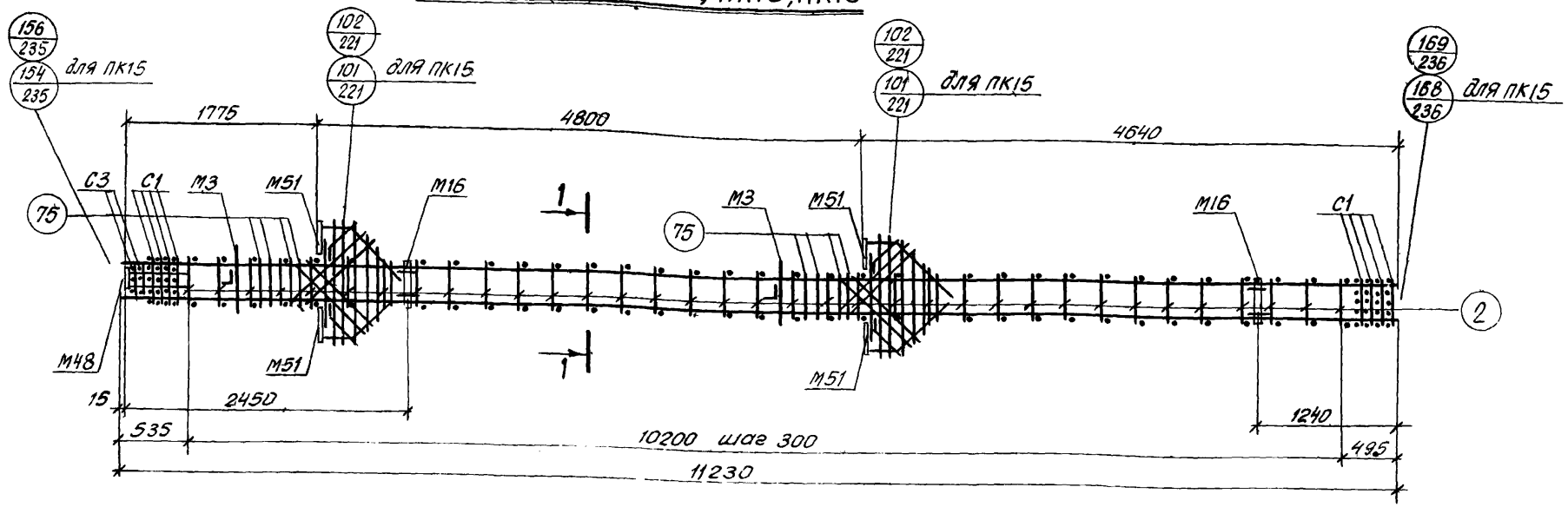

Спецификация марок арматурных изделий и закладных деталей на один пространственный каркас

Марка простр. каркаса	Марка изделия	Колич. шт.	№ листа
ПК11	КР 8	2	239
	С1	8	247
	С3	2	
	М3	2	Серия 1.420-12 Вып. 5
	М16	2	
	М48	1	
	М51	4	
	поз. 2	70	250
	поз. 75	16	
	поз. 77	4	248
	поз. 78	8	
	поз. 83	2	

Марка простр. каркаса	Марка изделия	Колич. шт.	№ листа
ПК11 (продолжение)	поз. 90	4	249
	поз. 91	2	
	поз. 92	2	
	поз. 93	2	
	Вес ПК11 = 464,4 кгс		
ПК12	КР9	2	239
	С1, С3, М3, М16, М48, М51, поз. 2, 75, 77, 78, 83, 90÷93 см. ПК11.		
	Вес ПК12 = 460,0 кгс		
ПК13	КР11	2	239
	С1, С3, М3, М16, М48, М51 поз. 2, 75, 77, 78, 83, 90÷93, см. ПК11		
	Вес ПК13 = 542,0 кгс		

Марка простр. каркаса	Марка изделия	Колич. шт.	№ листа
ПК14	КР13	2	240
	С1, С3, М3, М16, М48, М51, поз. 2, 75, 77, 78, 83, 90÷93 см. ПК11		
	Вес ПК14 = 586,0 кгс		
ПК15	КР6	2	239
	С1, С3, М3, М16, М48, М51, поз. 2, 75, 77, 78, 83, 90÷93 см. ПК11		
	Вес ПК15 = 371,6 кгс		
ПК16	КР10	2	239
	С1, С3, М3, М16, М48, М51, поз. 2, 75, 77, 78, 83, 90÷93 см. ПК11		
	Вес ПК16 = 503,6 кгс		

1—1 (для ПК15)

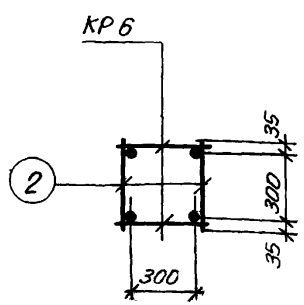

1—1 (для ПК11, ПК12, ПК13, ПК14, ПК16)

КР8 для ПК11
КР9 для ПК12
КР11 для ПК13
КР13 для ПК14
КР10 для ПК16

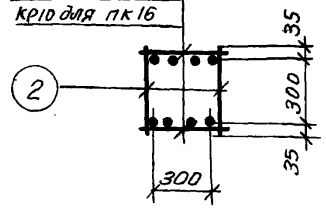

Примечания:

1. Окончательная фиксация закладных деталей производится в опалубке
2. Пространственные каркасы должны собираться в кондукторах, порядок сборки указан в пояснительной записке.

Гл. констр. отд.	Ю. Жемчужная		
Нач. сектора	И. Цветков	Э. Сосев	
Инженер	Я. Ивлев	Н. Бер	
Проверил	Чуб	Чуйкина	

АППИ г. Ленинград

ТК 1976

Пространственные каркасы ПК11, ПК12, ПК13, ПК14, ПК15, ПК16

1.420-12 Выпуск 2

Лист 103

ПК12-1, ПК13-1, ПК14-1, ПК15-1, ПК16-1

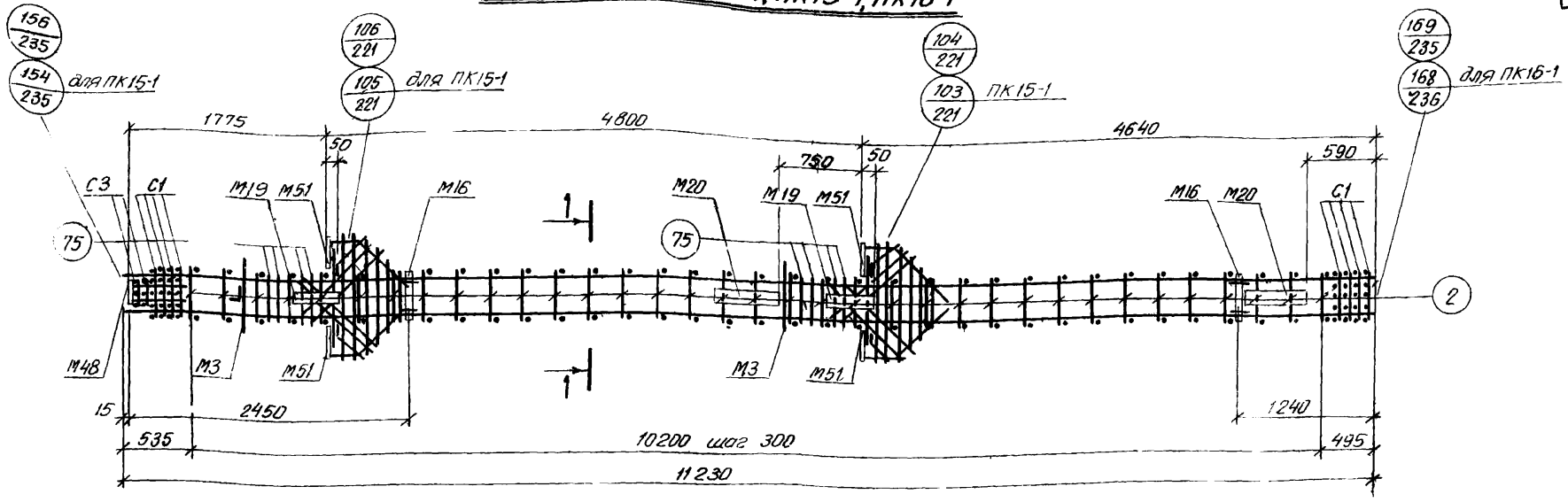

Спецификация марок арматурных изделий и закладных деталей на один пространственный каркас

Марка простр. каркаса	Марка изделия	Колич. шт.	№ листа
ПК12-1	КР 9	2	239
	С1	8	247
	С3	2	
	М3	2	Серия 1.420-12 вып. 5
	М16	2	
	М19	2	
	М20	2	
	М48	1	
	М51	4	
	поз. 2	10	250
	поз. 75	16	
	поз. 77	4	248

Марка простр. каркаса	Марка изделия	Колич. шт.	№ листа
ПК12-1 (продолжение)	поз. 78	8	248
	поз. 83	2	
	поз. 90	4	249
	поз. 91	2	
	поз. 92	2	
	поз. 93	2	
	Вес ПК12-1 = 556,0 кгс		
ПК13-1	КР11	2	239
	С1, С3, М3, М16, М19, М20, М48, М51, поз. 2, 75, 77, 78, 83, 90÷93, см. ПК12-1		
	Вес ПК13-1 = 638,0 кгс		

Марка простр. каркаса	Марка изделия	Колич. шт.	№ листа
ПК14-1	КР13	2	240
	С1, С3, М3, М16, М19, М20, М48, М51, поз. 2, 75, 77, 78, 83, 90÷93 см. ПК12-1		
	Вес ПК14-1 = 682,0 кгс		
ПК15-1	КР6	2	239
	С1, С3, М3, М16, М19, М20, М48, М51, поз. 2, 75, 77, 78, 83, 90÷93 см. ПК12-1		
	Вес ПК15-1 = 467,6 кгс		
ПК16-1	КР10	2	239
	С1, С3, М3, М16, М19, М20, М48, М51, поз. 2, 75, 77, 78, 83, 90÷93 см. ПК12-1		
	Вес ПК16-1 = 599,6 кгс		

1 — 1
(для ПК15-1)

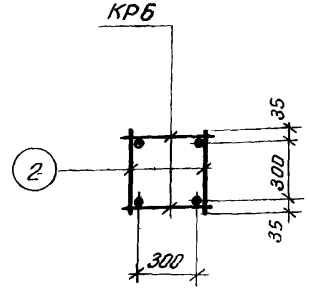

1 — 1
(для ПК12-1, ПК13-1, ПК14-1, ПК16-1)

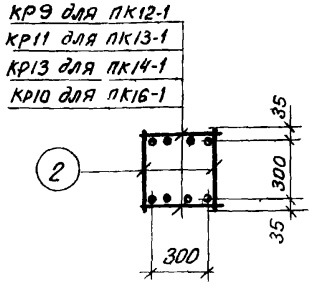

Примечания

1 Окончательная фиксация закладных деталей производится в опалубке
2 Примеры крепления закладных деталей М19, М20 см на листе 238.
3 Пространственные каркасы должны собираться в кондукторах, порядок сборки указан в пояснительной записке.

ТК 1976

Пространственные каркасы ПК12-1, ПК13-1, ПК14-1, ПК15-1, ПК16-1

1.420-12 Выпуск 2

Лист 104

ПК12-2, ПК13-2, ПК14-2, ПК15-2

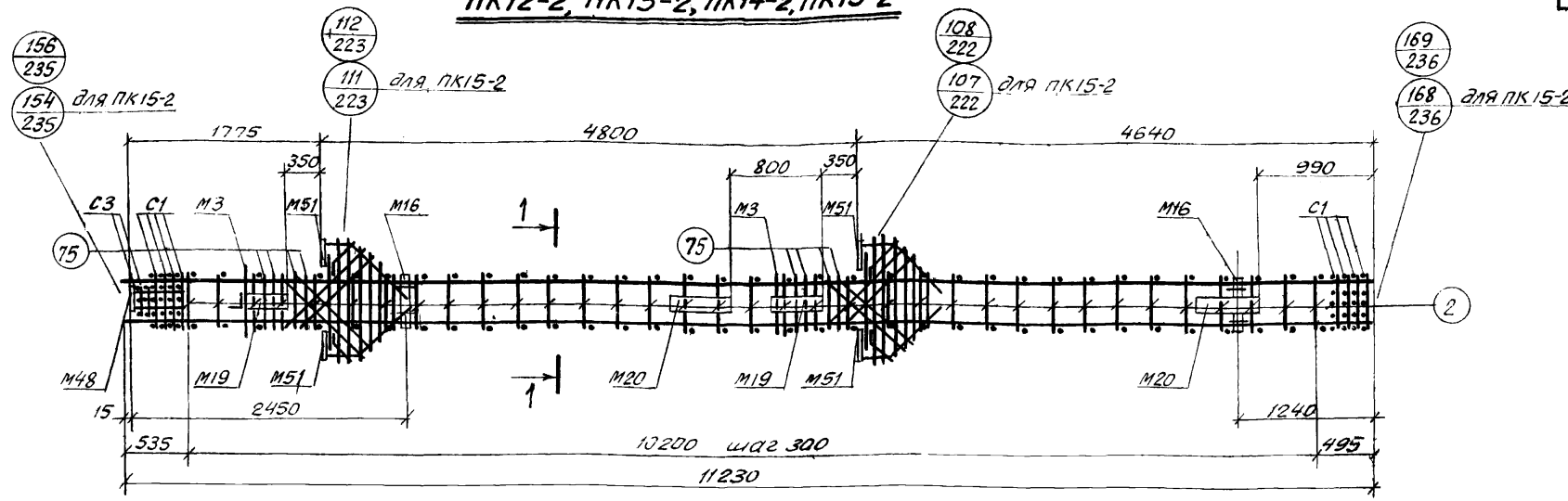

1—1
для ПК15-2)

1—1
(для ПК12-2, ПК13-2, ПК14-2)

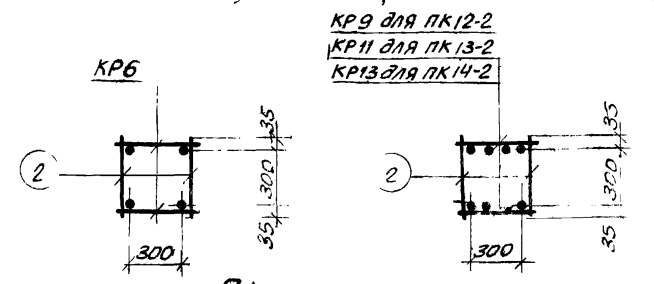

Спецификация марок арматурных изделий и закладных деталей на один пространственный каркас

Марка простр. каркаса	Марка изделия	Колич. шт.	№ листа
ПК12-2	КР 9	2	239
	С1	8	247
	С3	2	
	М3	2	Серия 1.420-12 Вып. 5
	М16	2	
	М19	2	
	М20	2	
	М48	1	
	М51	4	
	поз. 2	70	250
	поз. 75	16	
	поз. 77	4	248

Марка простр каркаса	Марка изделия	Колич шт.	№ листа
ПК12-2 (продолжение)	поз. 78	8	248
	поз. 83	2	
	поз. 90	4	249
	поз. 91	2	
	поз 92	2	
	поз. 93	2	
	Вес ПК12-2=556,0 кгс		
ПК13-2	КР 11	2	239
	С1, С3, М3, М16, М19, М20, М48, М51, поз. 2, 75, 77, 78, 83 90÷93 см. ПК12-2		
	Вес ПК13-2=638,0 кгс		

Марка простр каркаса	Марка изделия	Колич шт.	№ листа
ПК14-2	КР 13	2	240
	С1, С3, М3, М16, М19, М20, М48, М51, поз. 2, 75, 77, 78, 83, 90–93 см ПК12-2		
	Вес ПК14-2=682,0 кгс		
ПК15-2	КР6	2	239
	С1, С3, М3, М16, М19, М20, М48, М51, поз. 2, 75, 77, 78, 83, 90÷93 см. ПК12-2		
	Вес ПК15-2=467,6 кгс		

Примечания:

1 Окончательная фиксация закладных деталей производится в опалубке
2 Примеры крепления закладных деталей М19, М20 см. на листе 238
3 Пространственные каркасы должны собираться в кондукторах, порядок сборки указан в пояснительной записке

ТК 1976	Пространственные каркасы ПК12-2, ПК13-2, ПК14-2, ПК15-2	1.420-12 Выпуск 2	
		Лист	105

ЛГПИ г. Ленинград

Начальник отдела		Коженевская
Нач. сектора		Исаев
Инженер		Кибер
Проверил		Чуйкина

15753-01 114

ПК13-3, ПК14-3, ПК15-3

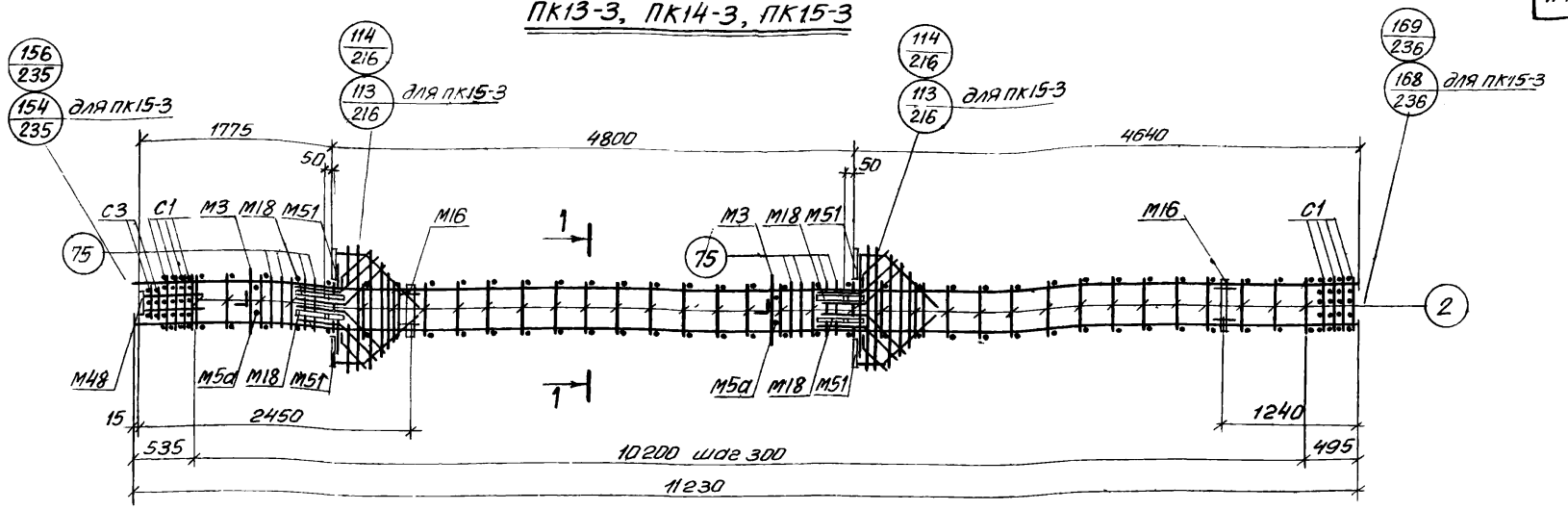

1—1 (для ПК15-3)

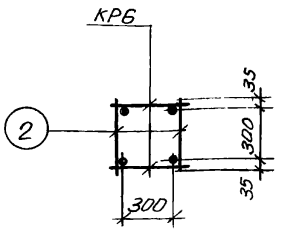

1—1 (для ПК13-3, ПК14-3)

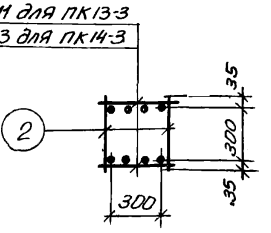

Спецификация марок арматурных изделий и закладных деталей на один пространственный каркас

Марка простр. каркаса	Марка изделия	Колич. шт.	№ листа
ПК13-3	КР11	2	239
	С1	8	247
	С3	2	
	М3	2	Серия 1.420-12 Вып.5
	М5а	2	
	М16	2	
	М18	4	
	М48	1	
	М51	4	
	поз.2	70	250
	поз.75	16	
	поз.77	4	248

Марка простр. каркаса	Марка изделия	Колич. шт.	№ листа
ПК13-3 продолжение	поз.83	2	248
	поз.90	4	249
	поз.91	2	
	поз.92	2	
	поз.93	2	
	поз.99	8	
	Вес ПК13-3=664,8 кгс		
ПК14-3	КР13	2	240
	С1, С3, М3, М5а, М16, М18, М48, М51, поз. 2, 75, 77÷83, 90÷93, 99 см. ПК12-3		
	Вес ПК14-3=708,8 кгс		

Марка простр. каркаса	Марка изделия	Колич. шт.	№ листа
ПК15-3	КР6	2	239
	С1, С3, М3, М5а, М16, М18, М48, М51, поз. 2, 75, 77, 83, 90÷93, 99 см. ПК12-3		
	Вес ПК15-3=494,4 кгс		

Примечания:

1. Окончательная фиксация закладных деталей производится в опалубке
2. Пространственные каркасы должны собираться в кондукторах, порядок сборки указан в пояснительной записке

ПК11-5, ПК12-5, ПК13-5, ПК14-5, ПК15-5, ПК16-5

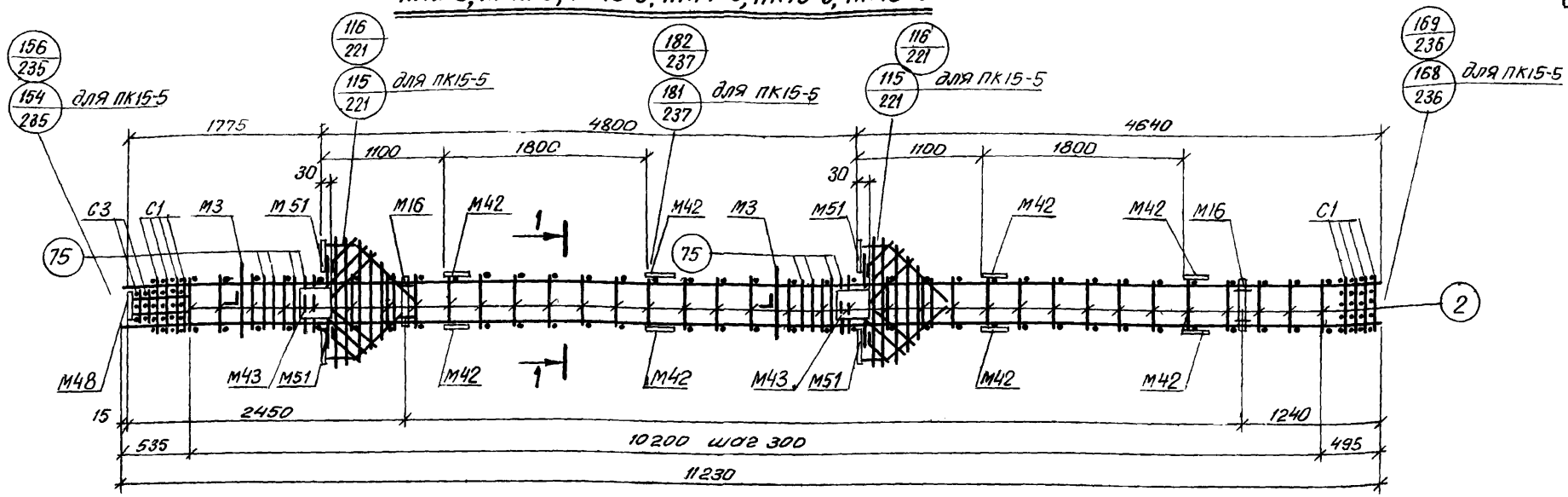

1 — 1 (для ПК15-5)

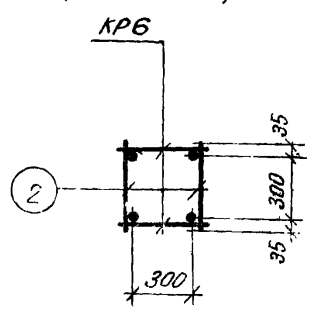

1 — 1 (для ПК11-5, ПК12-5, ПК13-5, ПК14-5, ПК16-5)

КР8 для ПК11-5
КР9 для ПК12-5
КР11 для ПК13-5
КР13 для ПК14-5
КР10 для ПК16-5

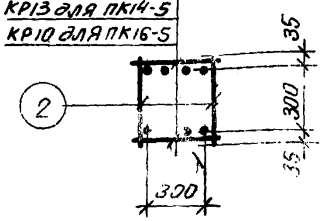

Спецификация марок арматурных изделий и закладных деталей на один пространственный каркас

Марка простр. каркаса	Марка изделия	Колич. шт.	№ листа
ПК11-5	КР8	2	239
	С1	8	247
	С3	2	
	М3	2	Серия 1.420-12 Вып. 5
	М16	2	
	М42	16	
	М43	4	
	М48	1	
	М51	4	
	поз. 2	70	250
	поз. 75	16	
	поз. 77	4	248
	поз. 78	8	

Марка простр. каркаса	Марка изделия	Колич. шт.	№ листа
ПК11-5 (продолжение)	поз. 83	2	248
	поз. 90	4	249
	поз. 91	2	
	поз. 92	2	
	поз. 93	2	
	Вес ПК11-5 = 550,0 кгс		
ПК12-5	КР9	2	239
	С1, С3, М3, М16, М42, М43, М48, М51, поз. 2, 75, 77, 78, 83, 90÷93 см. ПК11-5		
	Вес ПК12-5 = 545,6 кгс		
ПК13-5	КР11	2	239
	С1, С3, М3, М16, М42, М43 М48, М51, поз. 2, 75, 77, 78 83, 90÷93. см ПК11-5		
	Вес ПК13-5 = 627,6 кгс		

Марка простр. каркаса	Марка изделия	Колич. шт.	№ листа
ПК14-5	КР13	2	240
	С1, С3, М3, М16, М42, М43, М48, М51, поз. 2, 75, 77, 78, 83, 90÷93, см. ПК11-5		
	Вес ПК14-5 = 671,6 кгс		
ПК15-5	КР6	2	239
	С1, С3, М3, М16, М42, М43, М48, М51, поз. 2, 75, 77, 78, 83, 90÷93 см. ПК11-5		
	Вес ПК15-5 = 457,2 кгс		
ПК16-5	КР10	2	239
	С1, С3, М3, М16, М42, М43 М48, М51, поз. 2, 75, 77, 78, 83, 90-93 см. ПК11-5		
	Вес ПК16-5 = 589,2 кгс		

Примечания:

1. Окончательная фиксация закладных деталей производится в опалубке
2. Пространственные каркасы должны собираться в кондукторах, порядок сборки указан в пояснительной записке.

ТК 1976	Пространственные каркасы ПК11-5, ПК12-5, ПК13-5, ПК14-5, ПК15-5, ПК16-5	1.420-12 Выпуск 2	
		Лист	107

15753

АЛ-1 г. Ленинград

Нач. сектора Осипов
Инженер Кувер
Проверил Чуйкина

ПК11-6, ПК12-6, ПК13-6, ПК14-6 ПК15-6

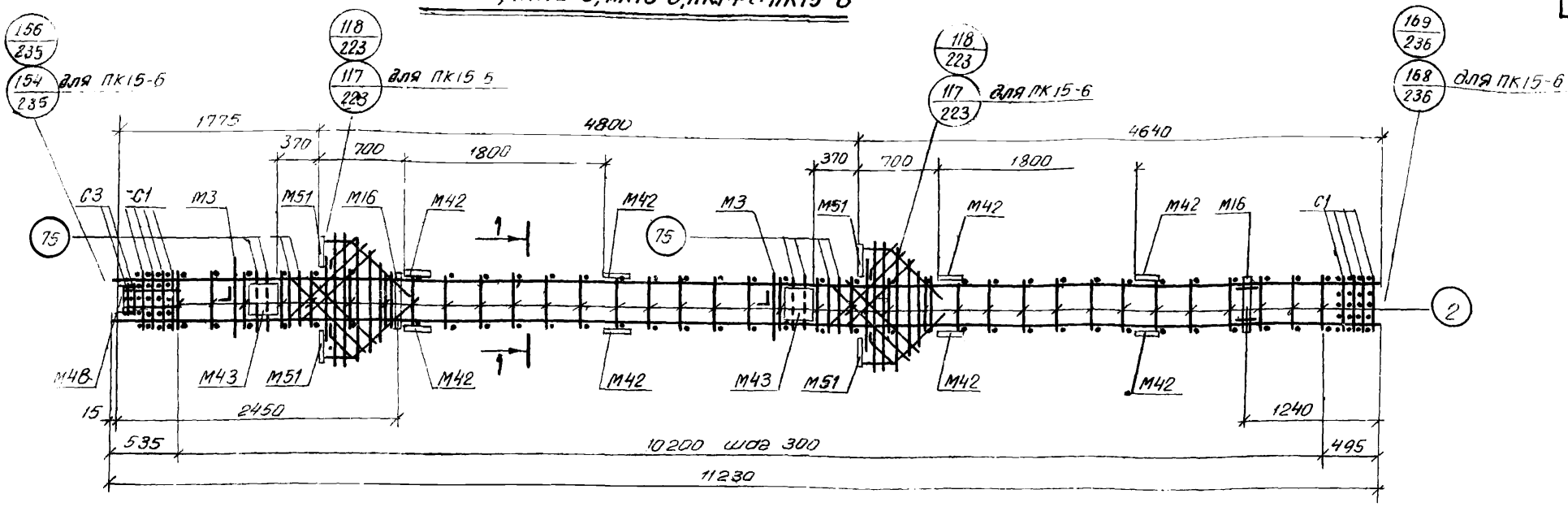

1—1 (для ПК15-6)

КР6

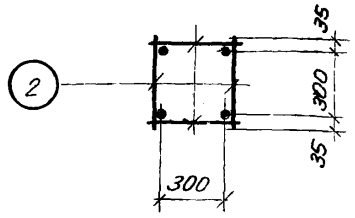

1—1 (для ПК11-6, ПК12-6, ПК13-6, ПК14-6)

КР8 для ПК11-6
КР9 для ПК12-6
КР11 для ПК13-6
КР13 для ПК14-6

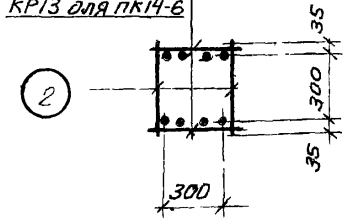

Спецификация марок арматурных изделий и закладных деталей на один пространственный каркас

Марка простр каркаса	Марка изделия	Колич. шт.	№ листа
ПК11-6	КР8	4	239
	С1	8	247
	С3	2	
	М3	2	Серия 1.420-12 Вып 5
	М16	2	
	М42	16	
	М43	4	
	М48	1	
	М51	4	
	поз. 2	70	250
	поз 75	16	
	поз 77	4	248

Марка простр каркаса	Марка изделия	Колич. шт	№ листа
ПК11-6 (продолжение)	поз 78	8	248
	поз. 83	2	
	поз 90	4	249
	поз. 91	2	
	поз. 92	2	
	поз. 93	2	
	Вес ПК11-6=550,0 кгс		
ПК12-6	КР9	2	239
	С1, С3, М3, М16, М42, М43 М48, М51, поз. 2, 75, 77, 78, 83, 90÷93, см. ПК 11-6		
	Вес ПК12-6=545,6 кгс		

Марка простр. каркаса	Марка изделия	Колич шт.	№ листа
ПК13-6	КР11	2	239
	С1, С3, М3, М16, М42, М43, М48, М51, поз. 2, 75, 77, 78, 83, 90÷93, см ПК11-6		
	Вес ПК13-6=627,6 кгс		
ПК14-6	КР13	2	240
	С1, С3, М3, М16, М42, М43, М48, М51, поз. 2, 75, 77, 78, 83, 90-93, см. ПК11-6		
	Вес ПК14-6=671,6 кгс		
ПК15-6	КР6	2	239
	С1, С3, М3, М16, М42, ММ43, М48, М51, поз 2, 75, 77, 78, 83, 90÷93, см. ПК11-6		
	Вес ПК15-6=457,2 кгс		

Примечания:

1. Окончательная фиксация закладных деталей производится в опалубке
2. Пространственные каркасы должны собираться в кондукторах, порядок сборки указан в пояснительной записке.

ТК 1976	Пространственные каркасы ПК11-6, ПК12-6, ПК13-6, ПК14-6, ПК15-6	1.420-12 Выпуск 2
		Лист 108

ПК17-1, ПК18-1, ПК19-1

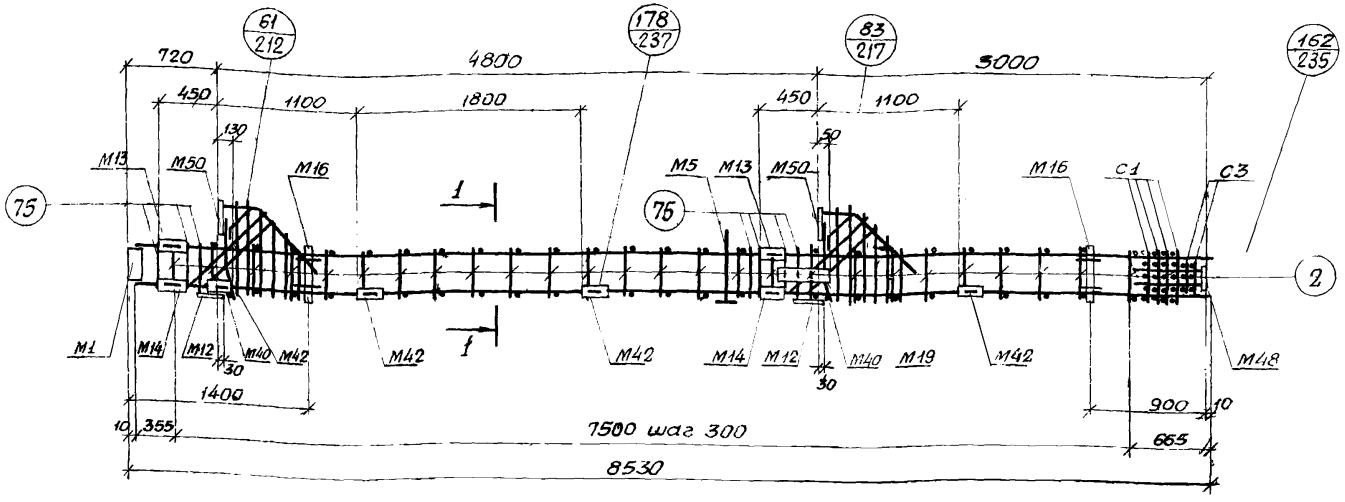

1 — 1

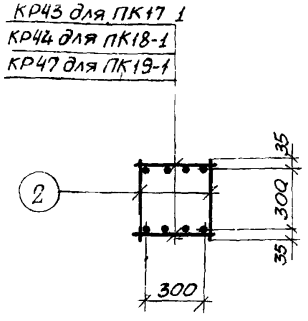

Спецификация марок арматурных изделий и закладных деталей на один пространственный каркас

Марка простр. каркаса	Марка изделия	Колич. шт.	№ листа
ПК17-1	КР43	2	242
	С1	4	247
	С3	2	
	М1	1	Серия 1.420-12 вып 5
	М5	1	
	М12	2	
	М13	2	
	М14	2	
	М16	2	
	М19	1	
	М40	2	
	М42	8	

Марка простр. каркаса	Марка изделия	Колич. шт.	№ листа
ПК17-1 (продолжение)	М48	1	Серия 1.420-12 вып. 5
	М50	2	
	поз. 2	52	258
	поз. 75	14	
	поз. 77	2	248
	поз. 78	4	
	поз. 79	4	
	поз. 80	2	
	поз. 81	2	
	поз. 82	2	
	поз. 83	2	
	Вес ПК17-1=404,8 кгс		

Марка простр. каркаса	Марка изделия	Колич. шт.	№ листа
ПК18-1	КР44	2	242
	С1, С3, М1, М5, М12, М13, М14, М16, М19, М40, М42, М48, М50, поз. 2, 75, 77÷83 см. ПК17-1		
	Вес ПК18-1=434,4 кгс		
ПК19-1	КР47	2	242
	С1, С3, М1, М5, М12, М13, М14, М16, М19, М40, М42, М48, М50, поз. 2, 75, 77÷83 см ПК17-1		
	Вес ПК19-1=530,0 кгс		

Примечания:

1. Окончательная фиксация закладных деталей производится в опалубке.
2. Примеры крепления закладной детали М19 см. на листе 238.
3. Пространственные каркасы должны собираться в кондукторах, порядок сборки указан в пояснительной записке.

ТК 1976	Пространственные каркасы ПК17-1, ПК18-1, ПК19-1	1.420-12 Выпуск 2	
		Лист	109

ЛГПИ г. Ленинград

Гл. констр. отд.		Корженевская
Нач. сектора		Исаев
Инженер		Кибер
Проверил		Чуйкина

ПК20-1

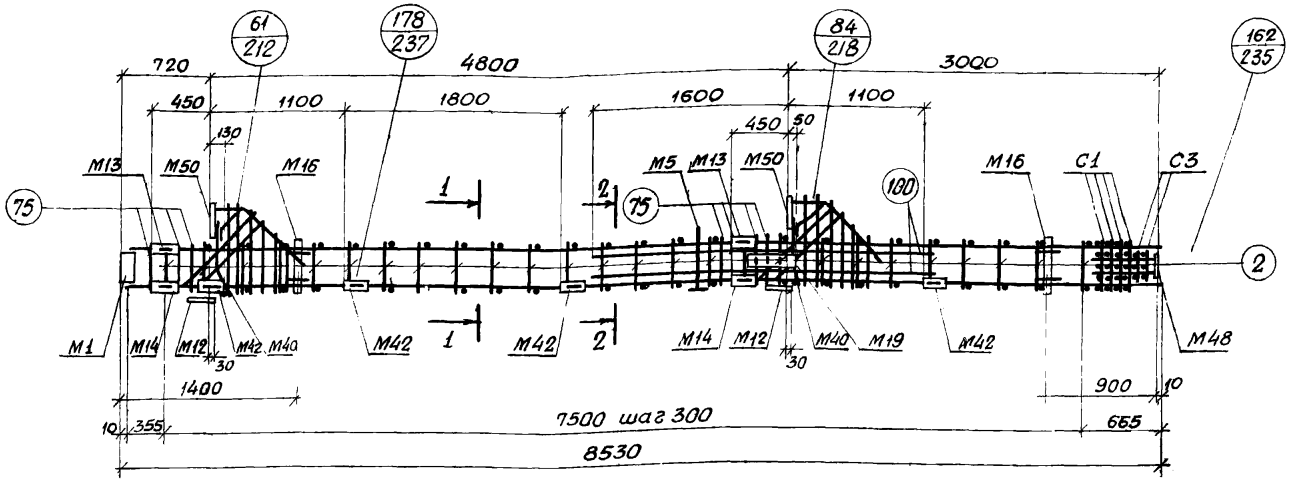

Спецификация марок арматурных изделий и закладных деталей на один пространственный каркас

Марка простр. каркаса	Марка изделия	Колич. шт.	№ листа
ПК20-1	КР48	2	242
	С1	4	247
	С3	2	
	М1	1	Серия 1.420-12 вып. 5
	М5	1	
	М12	2	
	М13	2	
	М14	2	
	М16	2	

Марка простр. каркаса	Марка изделия	Колич. шт.	№ листа
ПК20-1 (продол-жение)	М19	1	Серия 1.420-12 Вып 5
	М40	2	
	М42	8	
	М48	1	
	М50	2	
	поз. 2	52	250
	поз. 75	14	
	поз. 79	2	248
	поз. 78	4	

Марка простр. каркаса	Марка изделия	Колич. шт.	№ листа
ПК20-1 (продол-жение)	поз. 79	4	248
	поз. 80	2	
	поз. 81	2	
	поз. 82	2	
	поз. 83	2	
	поз. 100	4	250
	Вес ПК20-1 = 562,8 кг.		

1—1

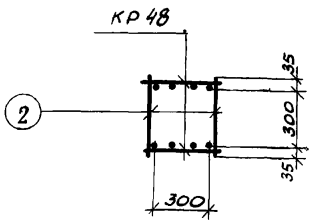

2—2

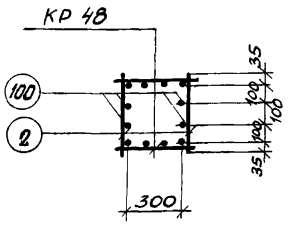

Примечания:

1. Окончательная фиксация закладных деталей производится в опалубке
2. Пример крепления закладной детали М19 см. на листе 238.
3. Пространственные каркасы должны собираться в кондукторах, порядок сборки указан в пояснительной записке.

ТК 1976	Пространственный каркас ПК 20 - 1	1.420-12 Выпуск 2
		Лист 110

Чуйкина
Проверил

ПК17-2, ПК18-2

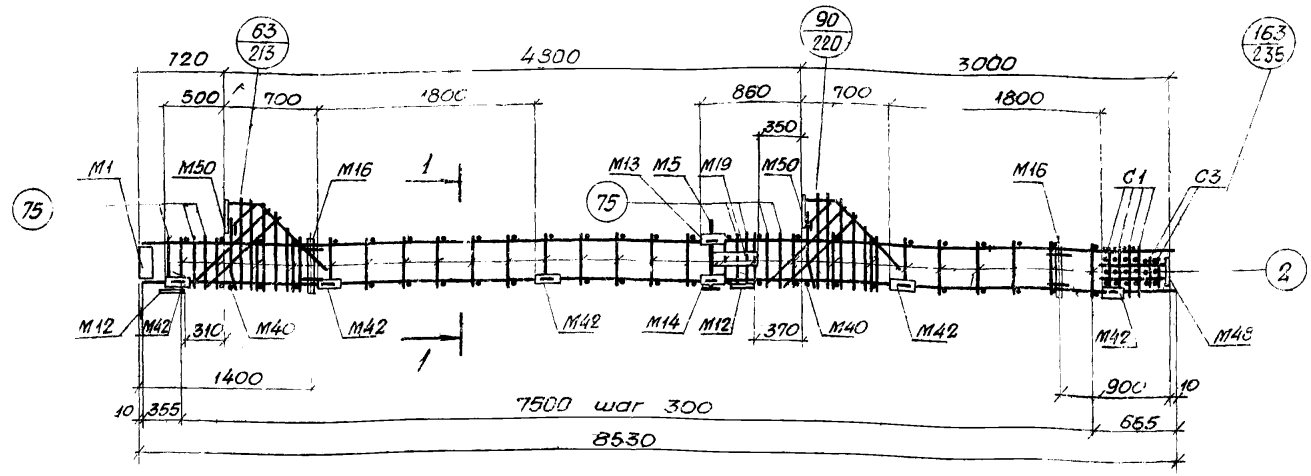

1 – 1

КР43 для ПК17
КР44 для ПК18-2

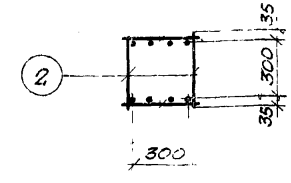

Спецификация марок арматурных изделий и закладных деталей на один пространственный каркас

Марка простр. каркаса	Марка изделия	Колич. шт.	№ листа
ПК17-2	КР43	2	242
	С1	4	247
	С3	2	
	М1	1	Серия 1.420-12 вып 5
	М5	1	
	М12	2	
	М13	1	
	М14	1	
	М16	2	
	М19	1	

Марка простр. каркаса	Марка изделия	Колич. шт.	№ листа
ПК17-2 (продолжение)	М40	2	Серия 1.420-12 вып. 5
	М42	10	
	М48	1	
	М50	2	
	поз 2	52	250
	поз. 75	14	
	поз. 77	2	248
	поз 78	4	
	поз. 79	4	
	поз. 80	2	

Марка простр. каркаса	Марка изделия	Колич. шт.	№ листа
ПК17-2 (продолжение)	поз. 81	2	248
	поз. 82	2	
	поз. 83	2	
	Вес ПК17-2=394,2 кгс		
ПК18-2	КР44	2	242
	С1, С3, М1, М5, М12, М13, М14, М16, М19, М40, М42, М48, М50, поз. 2, 75, 77÷83 см. ПК17-2		
	Вес ПК18-2=423,8 кгс		

Примечания:

1. Окончательная фиксация закладных деталей производится в опалубке
2. Пример крепления закладной детали М19 см на листе 238
3. Пространственные каркасы должны собираться в кондукторах, порядок сборки указан в пояснительной записке

Нач. отдела		Морозов	
Гл. констр. отд.		Корженевская	
Нач. сектора		Исаев	
Инженер		Кибер	
Проверил		Чудкина	

ЛГПИ г. Ленинград

ТК 1976	Пространственные каркасы ПК17-2 ПК18-2	1.420-1 Выпуск 2	
		Лист	111

ПК17-3, ПК18-3, ПК19-3

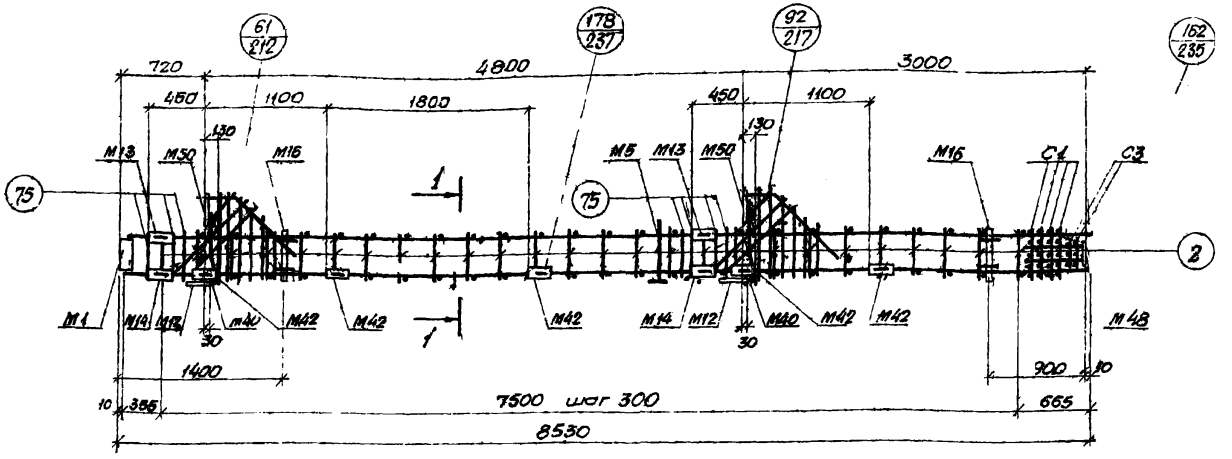

Спецификация марок арматурных изделий и закладных деталей на один пространственный каркас

Марка простр. каркаса	Марка изделия	Колич. шт.	№ листа
ПК17-3	КР43	2	242
	С1	4	247
	С3	2	
	М1	1	Серия 1.420-12 вып. 5
	М5	1	
	М12	2	
	М13	2	
	М14	2	
	М16	2	
	М40	2	
	М42	10	
	М48	1	
	М50	2	

Марка простр. каркаса	Марка изделия	Колич. шт.	№ листа
ПК17-3 (продолжение)	поз. 2	62	250
	поз. 75	14	
	поз. 77	2	247
	поз. 78	4	
	поз. 79	4	
	поз. 80	2	
	поз. 81	2	
	поз. 82	2	
	поз. 83	2	
	Вес ПК17-3 – 392,6 кг		

Марка простр. каркаса	Марка изделия	Колич. шт.	№ листа
ПК18-3	КР44	2	24-
	С1, С3, М1, М5, М12, М13, М14, М16, М40, М42, М48, М50, поз. 2, 75, 77, 83 см. ПК17-3		
	Вес ПК18-3 = 422,2 кг		
ПК19-3	КР47	2	242
	С1, С3, М1, М5, М12, М13, М14, М16, М40, М42, М48, М50, поз. 2, 75, 77, 83 см. ПК17-3		
	Вес ПК19-3 = 517,8 кг		

1 – 1

КР43 для ПК17-3
КР44 для ПК18-3
КР47 для ПК19-3

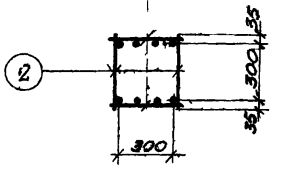

Примечания:

1. Окончательная фиксация закладных деталей производится в опалубке
2. Пространственные каркасы должны собираться в кондукторах, порядок сборки указан в пояснительной записке

г. Ленинград

ТК 1976	Пространственные каркасы ПК17-3, ПК18-3, ПК19-3	1.420-12 Выпуск 2
		Листа 42

ПК20-3

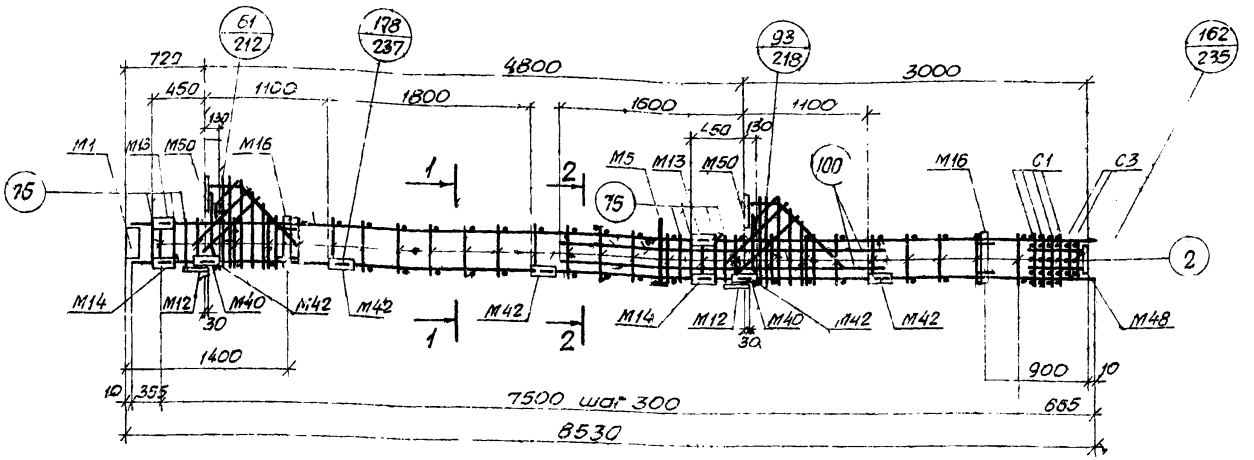

Спецификация марок арматурных изделий и закладных деталей на один пространственный каркас

Марка простр. каркаса	Марка изделия	Колич. шт.	№ листа
ПК20-3	КР48	2	242
	С1	4	247
	С3	2	
	М1	1	Серия 1.420-12 вып 5
	М5	1	
	М12	2	
	М13	2	
	М14	2	
	М16	2	

Марка простр. каркаса	Марка изделия	Колич. шт	№ листа
ПК20-3 (продолжение)	М40	2	Серия 1.420-12 вып. 5
	М42	10	
	М48	1	
	М50	2	
	поз.2	52	250
	поз.75	14	
	поз.77	2	248
	поз.78	4	
	поз.79	4	

Марка простр. каркаса	Марка изделия	Колич. шт.	№ листа
ПК20-3 (продолжение)	поз 80	2	248
	поз.81	2	
	поз 82	2	
	поз.83	2	
	поз.100	4	250
	Вес ПК20-3=550,6 кг		

1—1

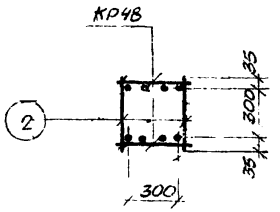

2—2

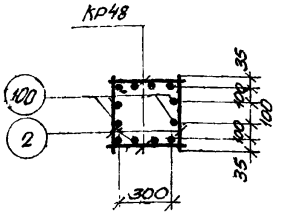

Примечания

1. Окончательная фиксация закладных деталей производится в опалубке
2. Пространственные каркасы должны собираться в кондикторах, порядок сборки указан в пояснительной записке

ТК 1976	Пространственный каркас ПК20-3	1.420-12 выпуск 2	
		Лист	113

ЛГПИ г. Ленинград

Гл. конструктор | Нач. сектора | Техник | Проверил | Корженевская | Исаев | Мельникова | Чуйкина

ПК17-4 ПК18-4

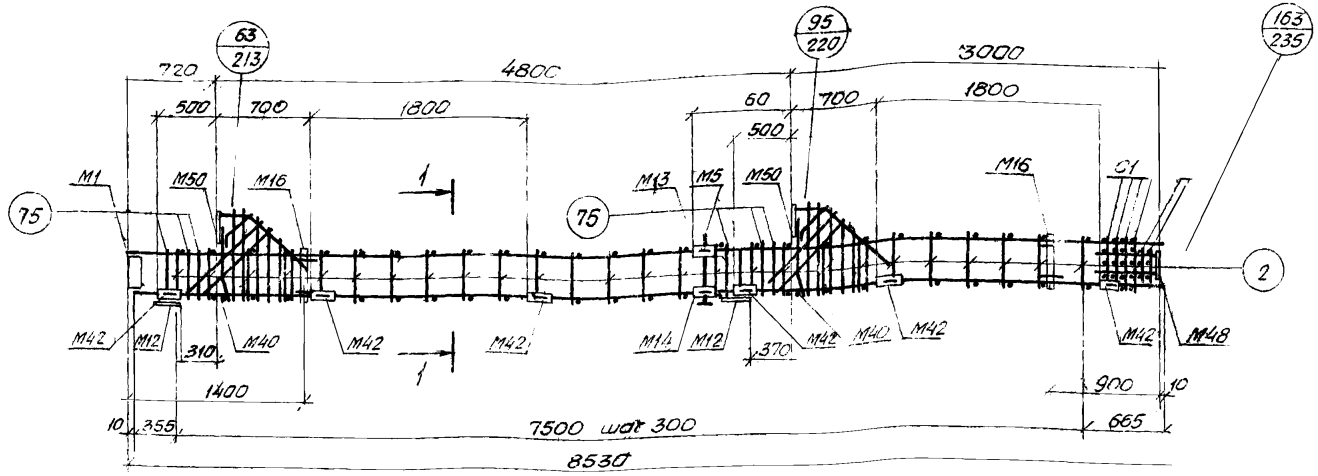

1 – 1

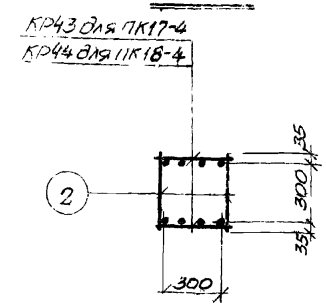

Спецификация марок арматурных изделий и закладных деталей на один пространственный каркас

Марка простр. каркаса	Марка изделия	Колич. шт	№ листа
ПК17-4	КР43	2	242
	С1	4	247
	С3	2	
	М1	1	Серия 1.420-12 Вып. 5
	М5	1	
	М12	2	
	М13	1	
	М14	1	
	М16	2	
	М40	2	

Марка простр. каркаса	Марка изделия	Колич. шт.	№ листа
ПК17-4	М42	12	Серия 1.420-12 Вып. 5
	М48	1	
	М50	2	
	поз. 2	52	250
	поз. 75	14	
	поз. 77	2	248
	поз. 78	4	
	поз. 79	4	
	поз. 80	2	
	поз. 81	2	

Марка простр. каркаса	Марка изделия	Колич. шт.	№ листа
ПК17-4 (продолжение)	поз. 82	2	248
	поз. 83	2	
	Вес ПК17-4=382,0 кгс		
ПК18-4	КР44	2	242
	С1, С3, М1, М5, М12, М13, М14, М16, М40, М42, М48, М50, поз. 2, 75, 77=783 см. ПК17-4		
	Вес ПК18-4=411,6 кгс		

Примечания:

1. Окончательная фиксация закладных деталей производится в опалубке.
2. Пространственные каркасы должны доставляться в кондукторах, порядок сборки указан в пояснительной записке

ТК 1976	Пространственные каркасы ПК17-4, ПК18-4	1.420-12 Выпуск 2
		Лист 114

ПК17-5, ПК18-5, ПК19-5

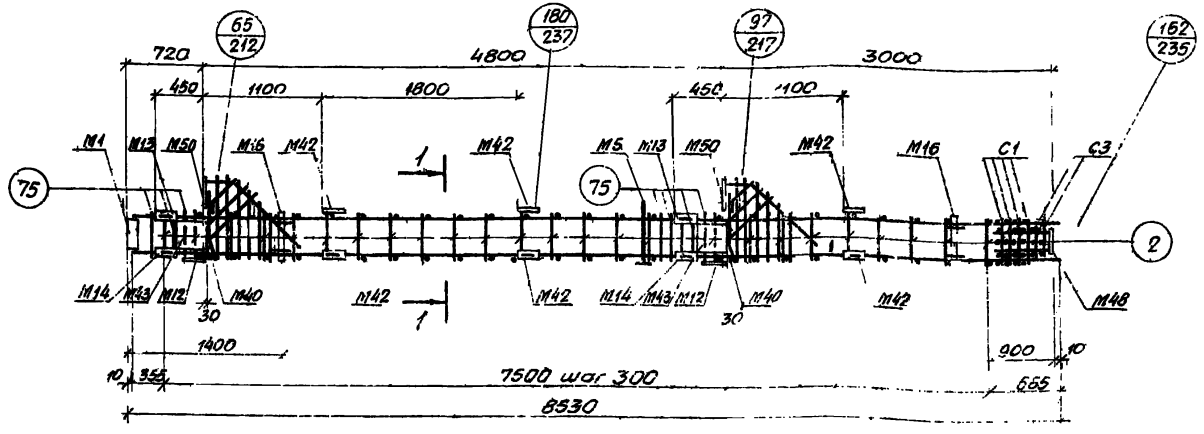

1 – 1

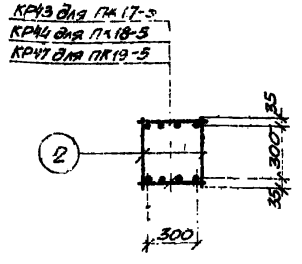

Спецификация марок арматурных изделий и закладных деталей на один пространственный каркас

Марка простр. каркаса	Марка изделия	Колич. шт.	№ листа
ПК17-5	КР43	2	242
	С1	4	247
	С3	2	
	М1	1	Серия 1.420-12 вып. 5
	М5	1	
	М12	2	
	М13	2	
	М14	2	
	М16	2	
	М40	2	
	М42	12	
	М43	4	

Марка простр. каркаса	Марка изделия	Колич. шт.	№ листа
ПК17-5 (продолжение)	М48	1	Серия 1.420-12 вып. 5
	М50	2	
	поз. 2	52	250
	поз. 75	14	
	поз. 77	2	248
	поз. 78	4	
	поз. 79	4	
	поз. 80	2	
	поз. 81	2	
	поз. 82	2	
	поз. 83	2	
	Вес ПК17-5=410,2 кгс		

Марка простр. каркаса	Марка изделия	Колич. шт.	№ листа
ПК18-5	КР44	2	242
	С1, С3, М1, М5, М12, М13, М14, М16, М40, М42, М43, М48, М50, поз. 2, 75, 77÷83 см. ПК17-5		
	Вес ПК18-5=489,8 кгс		
ПК19-5	КР47	2	242
	С1, С3, М1, М5, М12, М13, М14, М16, М40, М42, М43, М48, М50, поз. 2, 75, 77÷83. см ПК17-5		
	Вес ПК19-5=535,4 кгс		

Примечания

1. Окончательная фиксация закладных деталей производится в опалубке
2. Пространственные каркасы должны собираться в кондукторах порядок сборки указан в пояснительной записке

ТК 976	Пространственные каркасы ПК17-5, ПК18-5, ПК19-5	1.420-1 Выпуск 2	
		Лист	115

ЛГПИ г. Ленинград

Нач. отдела		№ 503
Гл. констр. отд.		Ржевецкая
Нач. сектора		Исаев
Инженер		Кибер
Проверил		Чуйкина

ПК 20-5

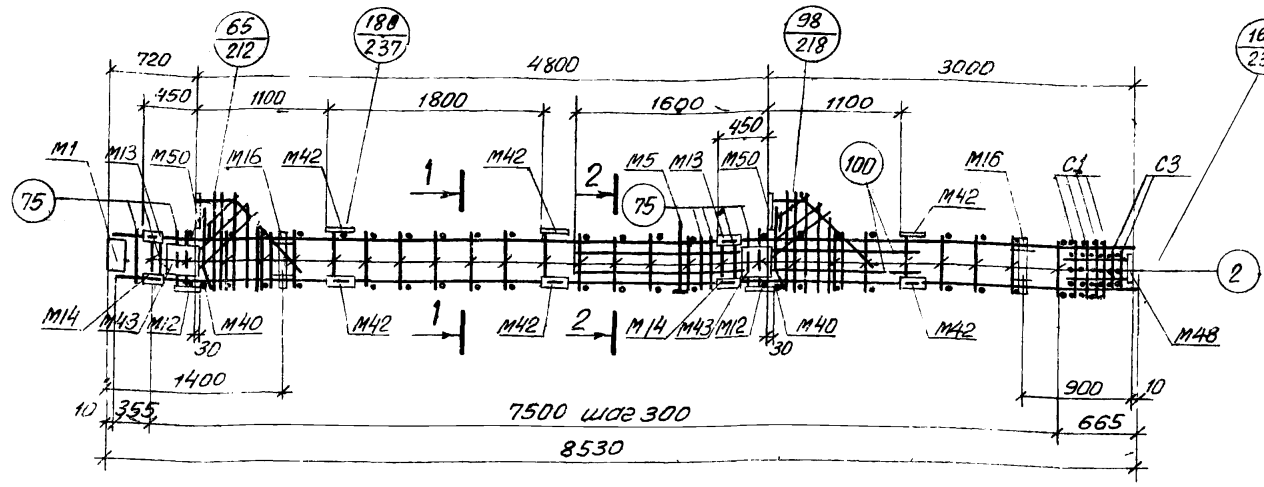

Спецификация марок арматурных изделий и закладных деталей на один пространственный каркас

Марка простр каркаса	Марка изделия	Колич. шт.	№ листа
ПК20-5	КР48	2	242
	С1	4	247
	С3	2	
	М1	1	Серия 1.420-12 Вып. 5
	М5	1	
	М12	2	
	М13	2	
	М14	2	
	М16	2	

Марка простр каркаса	Марка изделия	Колич. шт.	№ листа
ПК20-5 (продолжение)	М40	2	Серия 1.420-12 Вып. 5
	М42	12	
	М43	4	
	М48	1	
	М50	2	
	поз.2	52	250
	поз.75	14	
	поз.77	2	248
	поз.78	4	

Марка простр. каркаса	Марка изделия	Колич. шт.	№ листа
ПК20-5 (продолжение)	поз.79	4	248
	поз.80	2	
	поз.81	2	
	поз.82	2	
	поз.83	2	
	поз.100	4	250
	Вес ПК20-5=568,2 кгс		

1 — 1

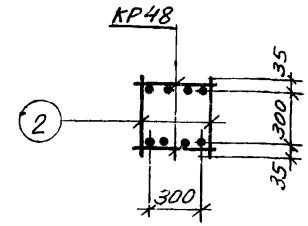

2 — 2

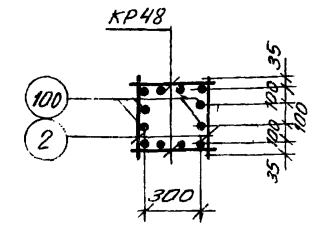

Примечания:

1. Окончательная фиксация закладных деталей производится в опалубке
2. Пространственные каркасы должны собираться в кондукторах, порядок сборки указан в пояснительной записке

ТК 1976	Пространственный каркас ПК20-5	1.420-12 Выпуск 2
		Лист 116

ПК17-6, ПК18-6

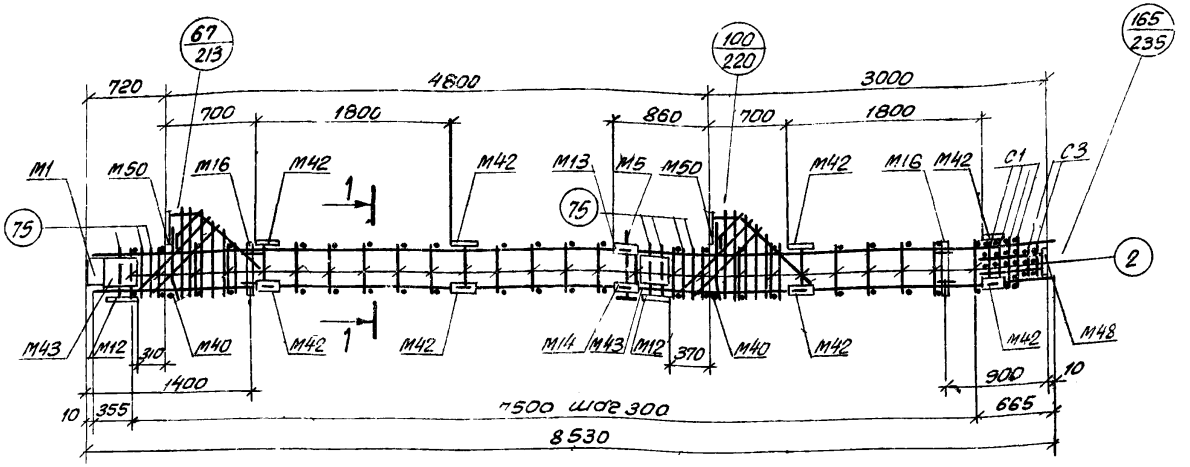

1 — 1

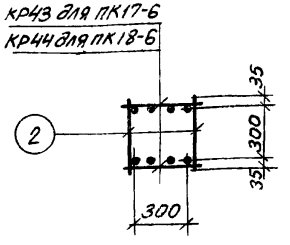

Спецификация марок арматурных изделий и закладных деталей на один пространственный каркас

Марка простр. каркаса	Марка изделия	Колич. шт.	№ листа
ПК17-6	КР43	2	242
	С1	4	247
	С3	2	
	М1	1	Серия 1.420-12 Вып. 5
	М5	1	
	М12	2	
	М13	1	
	М14	1	
	М16	2	
	М40	2	

Марка простр. каркаса	Марка изделия	Колич. шт.	№ листа
ПК17-6 (продолжение)	М42	16	Серия 1.420-12 Вып. 5
	М43	4	
	М48	1	
	М50	2	
	поз. 2	52	250
	поз. 75	14	
	поз. 77	2	248
	поз. 78	4	
	поз. 79	4	
	поз. 80	2	

Марка простр. каркаса	Марка изделия	Колич. шт.	№ листа
ПК17-6 (продолжение)	поз. 81	2	248
	поз. 82	2	
	поз. 83	2	
	Вес ПК17-6=441,2 кгс		
ПК18-6	КР44	2	242
	С1, С3, М1, М5, М12, М13, М14, М15, М40, М42, М43, М48, М50, поз. 2, 75, 77 ÷ 83 см. ПК17-6		
	Вес ПК18-6=470,8 кгс		

Примечания:

1. Окончательная фиксация закладных деталей производится в опалубке.
2. Пространственные каркасы должны собираться в кондукторах, порядок сборки указан в пояснительной записке.

ТК 1976	Пространственные каркасы ПК17-6, ПК18-6	1.420-12 Выпуск 2	
		Лист	117

ЛГПИ г. Ленинград

Нач. отдела		Морозов
Гл. конструктор		Корженевская
Нач. сектора		Исаев
Инженер		Кибер
Проверил		Чуйкина

ПК21, ПК22, ПК23, ПК24, ПК25, ПК27

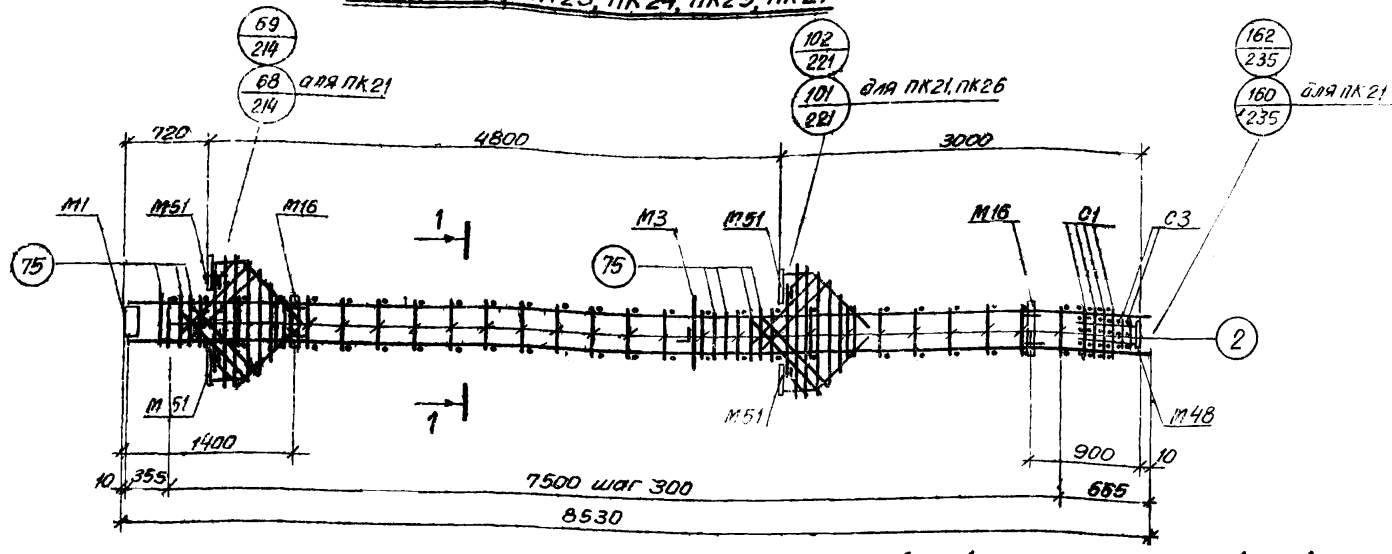

Спецификация марок арматурных изделий и закладных деталей на один пространственный каркас

Марка простр. каркаса	Марка изделия	Колич. шт	№ листа
ПК21	КР41	2	242
	С1	4	247
	С3	2	
	М1	1	Серия 1.420-12 вып. 5
	М3	1	
	М16	2	
	М48	1	
	М51	4	
	поз. 2	52	250
	поз. 75	14	
	поз. 77	4	248
	поз. 78	8	
	поз. 83	2	

Марка простр. каркаса	Марка изделия	Колич. шт	№ листа
ПК21 (продолжение)	поз. 90	4	249
	поз. 91	2	
	поз. 92	2	
	поз. 93	2	
	Вес ПК21 = 290,1 кгс		
ПК22	КР43	2	242
	С1, С3, М1, М3, М16, М48, М51, поз. 2, 75, 77, 78, 83, 90÷93, см. ПК21		
	Вес ПК22 = 356,9 кгс		
ПК23	КР44	2	242
	С1, С3, М1, М3, М16, М48, М51, поз. 2, 75, 77, 78, 83, 90÷93, см ПК21		
	Вес ПК23 = 386,5 кгс		

Марка простр. каркаса	Марка изделия	Колич. шт	№ листа
ПК24	КР47	2	242
	С1, С3, М1, М3, М16, М48, М51, поз. 2, 75, 77, 78, 83, 90÷93, см ПК21		
	Вес ПК24 = 482,1 кгс		
ПК25	КР45	2	242
	С1, С3, М1, М3, М16, М48, М51, поз. 2, 75, 77, 78, 83, 90÷93, см. ПК21		
	Вес ПК25 = 419,3 кгс		
ПК27	КР46	2	242
	С1, С3, М1, М3, М16, М48, М51, поз. 2, 75, 77, 78, 83, 90–93, см ПК21		
	Вес ПК27 = 448,5 кгс		

1 — 1 (для ПК21)

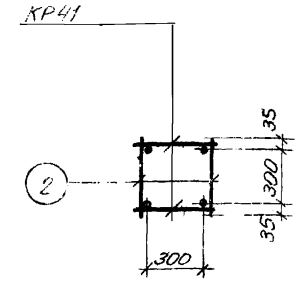

1 — 1 (для ПК22, ПК23, ПК24, ПК25, ПК27)

КР43 для ПК22
КР44 для ПК23
КР47 для ПК24
КР45 для ПК25
КР46 для ПК27

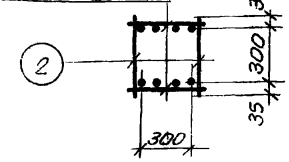

Примечания:

1. Окончательная фиксация закладных деталей производится в опалубке
2. Пространственные каркасы должны собираться в кондукторах, порядок сборки указан в пояснительной записке

ТК 1976	Пространственные каркасы ПК21, ПК22, ПК23, ПК24, ПК25, ПК27	1.420-12 Выпуск 2
		Лист 118

ПК22-1, ПК23-1, ПК24-1, ПК25-1, ПК26-1, ПК28-1

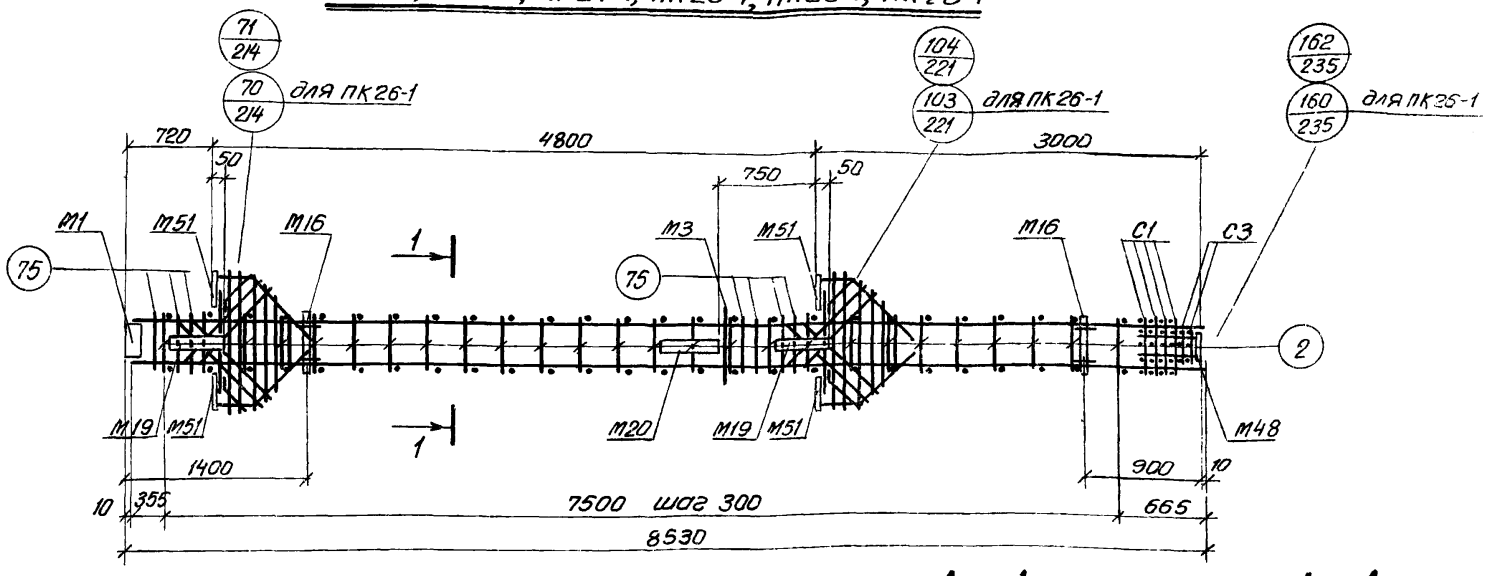

1 — 1 (для ПК26-1)

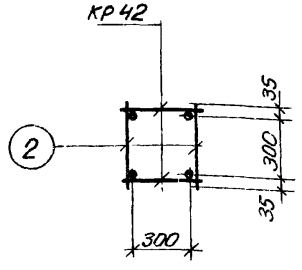

1 — 1 (для ПК22-1, ПК23-1, ПК24-1, ПК25-1, ПК28-1)

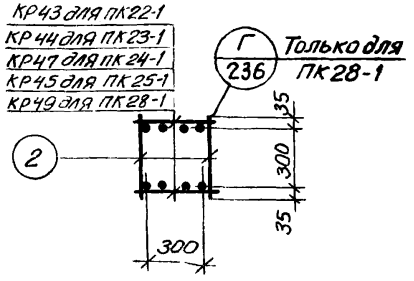

Спецификация марок арматурных изделий и закладных деталей на один пространственный каркас

Марка простр. каркаса	Марка изделия	Колич. шт.	№ листа
ПК22-1	КР43	2	242
	С1	4	247
	С3	2	
	М1	1	Серия 1.420.12 вып 5
	М3	1	
	М16	2	
	М19	2	
	М20	1	
	М48	1	
	М51	4	
	поз.2	52	250
	поз.73	14	

Марка простр. каркаса	Марка изделия	Колич. шт.	№ листа
ПК22-1 (продолжение)	поз. 77	4	248
	поз. 78	8	
	поз. 83	2	
	поз. 90	4	249
	поз. 91	2	
	поз. 92	2	
	поз. 93	2	
	Вес ПК22-1 = 421,5 кгс		
ПК23-1	КР44	2	242
	С1, С3, М1, М3, М16, М19, М20, М48, М51, поз. 2, 75, 77, 78, 83, 90÷93 см. ПК22-1		
	Вес ПК23-1 = 451,1 кгс		

Марка простр. каркаса	Марка изделия	Колич. шт.	№ листа
ПК24-1	КР47	2	242
	С1, С3, М1, М3, М16, М19, М20, М48, М51, поз. 2, 75, 77, 78, 83, 90÷93, см. ПК22-1		
	Вес ПК24-1 = 546,7 кгс		
ПК25-1	КР45	2	242
	С1, С3, М1, М3, М16, М19, М20, М48, М51, поз. 2, 75, 77, 78, 83, 90÷93, см. ПК22-1		
	Вес ПК25-1 = 483,9 кгс		
ПК26-1	КР42	2	242
	С1, С3, М1, М3, М16, М19, М20, М48, М51, поз. 2, 75, 77, 78 83, 90÷93, см. ПК22-1		
	Вес ПК26-1 = 417,9 кгс		
ПК28-1	КР49	2	242
	С1, С3, М1, М3, М16, М19, М20, М48, М51, поз. 2, 75, 77, 78, 83, 90÷93, см. ПК22-1		
	Вес ПК28-1 = 629,9 кгс		

Примечания:

1. Окончательная фиксация закладных деталей производится в опалубке.
2. Примеры крепления закладных деталей М19, М20 см. на листе 238.
3. Пространственные каркасы должны собираться в кондукторах, порядок сборки указан в пояснительной записке

Гл. констр. отд.	Корженевский		
Нач. сектора	Кагинин	Изаев	
Инженер	Кибер	Чуйкина	
Проверил	Кур		

ЛГПИ г. Ленинград

ТК 1976

Пространственные каркасы ПК22-1, ПК23-1, ПК24-1, ПК25-1, ПК26-1, ПК28-1

1.420-12 Выпуск 2

Лист 119

ПК22-2, ПК23-2, ПК24-2, ПК25-2

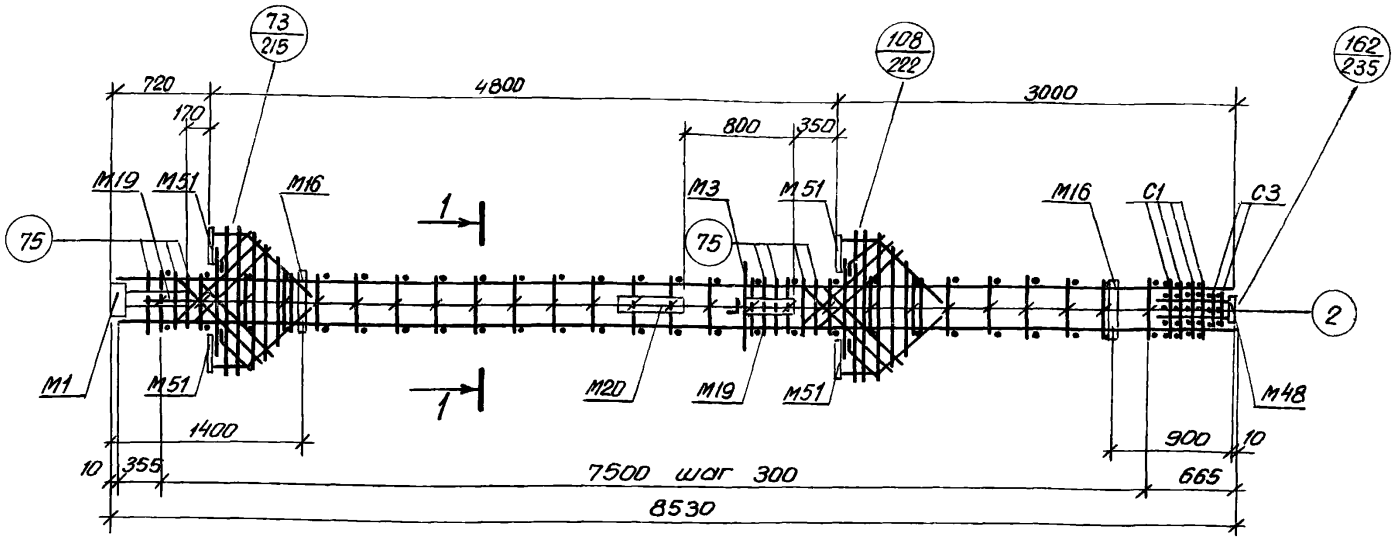

1—1

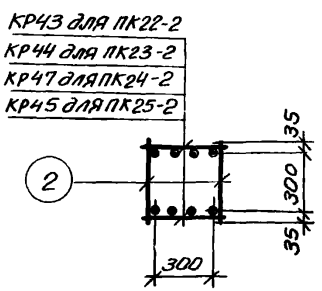

Спецификация марок арматурных изделий и закладных деталей на один пространственный каркас

Марка простр. каркаса	Марка изделия	Колич. шт.	№ листа
ПК22-2	КР43	2	242
	С1	4	247
	С3	2	
	М1	1	Серия 1.420-12 Вып. 5
	М3	1	
	М16	2	
	М19	2	
	М20	1	
	М48	1	

Марка простр. каркаса	Марка изделия	Колич. шт.	№ листа
ПК22-2 (продолжение)	М51	4	1.420-12 Вып. 5
	поз. 2	52	250
	поз. 75	14	
	поз. 77	4	248
	поз. 78	8	
	поз. 83	2	
	поз. 90	4	249
	поз. 91	2	
	поз. 92	2	
	поз. 93	2	
	Вес ПК22-2=421,5 кгс		

Марка простр. каркаса	Марка изделия	Колич. шт.	№ листа
ПК23-2	КР44	2	242
	С1, С3, М1, М3, М16, М19, М20, М48, М51, поз. 2, 75, 77, 78, 83, 90÷93 см. ПК22-2		
	Вес ПК23-2=451,1 кгс		
ПК24-2	КР47	2	242
	С1, С3, М1, М3, М16, М19, М20, М48, М51, поз. 2, 75, 77, 78, 83, 90÷93 см ПК22-2		
	Вес ПК24-2=546,7 кгс		
ПК25-2	КР45	2	242
	С1, С3, М1, М3, М16, М19, М20, М48, М51, поз. 2, 75, 77, 78, 83, 90÷93 см. ПК22-2		
	Вес ПК25-2=483,9 кгс		

Примечания:

1. Окончательная фиксация закладных деталей производится в опалубке.
2. Примеры крепления закладных деталей М19, М20 см на листе 238
3. Пространственные каркасы должны собираться в кондукторах, порядок сборки указан в пояснительной записке

ПК22-3, ПК23-3, ПК24-3, ПК26-3

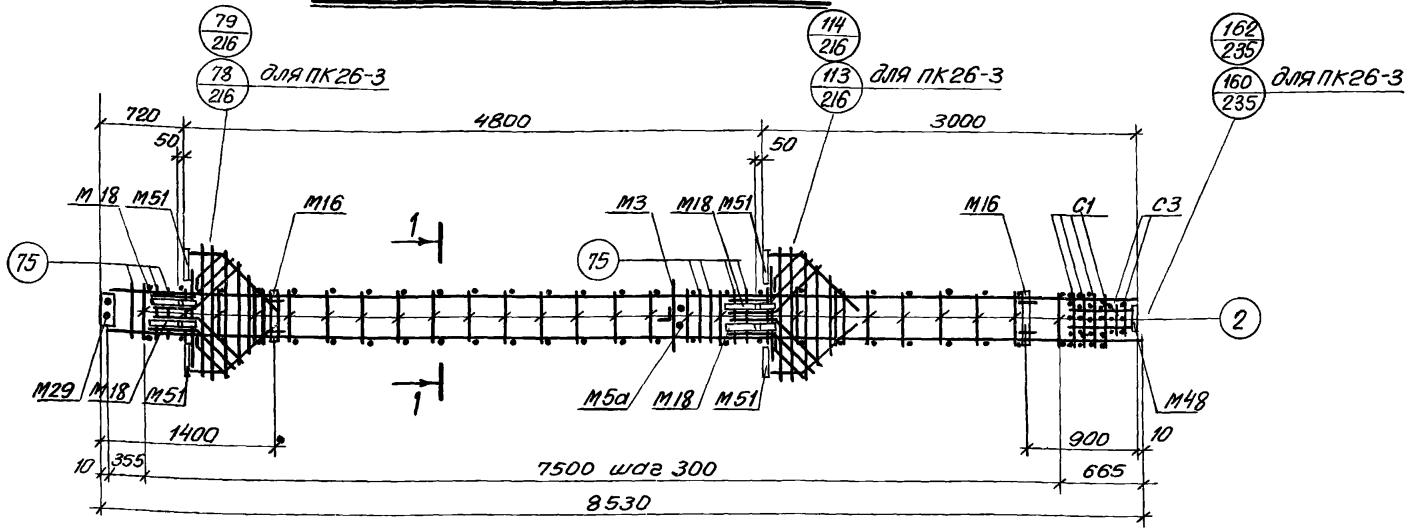

1 — 1
(для ПК26-3)

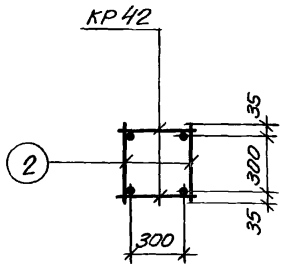

1 — 1
(для ПК22-3, ПК23-3, ПК24-3)

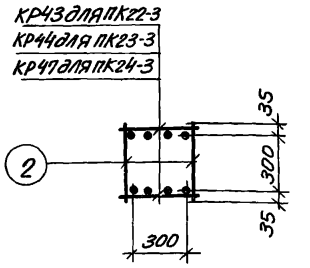

Спецификация марок арматурных изделий и закладных деталей на один пространственный каркас

Марка простр. каркаса	Марка изделия	Колич. шт.	№ листа
ПК22-3	КР43	2	242
	С1	4	247
	С3	2	
	М3	1	Серия 1.420-12 Вып. 5
	М5а	1	
	М16	2	
	М18	4	
	М29	1	
	М48	1	
	М51	4	

Марка простр. каркаса	Марка изделия	Колич. шт.	№ листа
ПК22-3 (продолжение)	поз. 2	52	250
	поз. 75	14	
	поз. 77	4	248
	поз. 83	2	
	поз. 90	4	249
	поз. 91	2	
	поз. 92	2	
	поз. 93	2	
	поз. 99	8	
	Вес ПК22-3 = 469,1 кгс		

Марка простр. каркаса	Марка изделия	Колич. шт.	№ листа
ПК23-3	КР44	2	242
	С1, С3, М3, М5а М16, М18, М29, М48, М51, поз. 2, 75, 77, 83, 90÷93, 99, см. ПК22-3		
	Вес ПК23-3 = 498,7 кгс		
ПК24-3	КР47	2	242
	С1, С3, М3, М5а М16, М18, М29, М48, М51, поз. 2, 75 77, 83 90÷93, 99, см. ПК22-3		
	Вес ПК24-3 = 594,3 кгс		
ПК26-3	КР42	2	242
	С1, С3, М3, М5а, М16, М18, М29, М48, М51, поз. 2, 75, 77, 83, 90÷93, 99, см. ПК22-3		
	Вес ПК26-3 = 465,5 кгс		

Примечания:

1. Окончательная фиксация закладных деталей производится в опалубке
2. Пространственные каркасы должны собираться в кондукторах, порядок сборки указан в пояснительной записке

ТК 1976	Пространственные каркасы ПК22-3, ПК23-3, ПК-24-3, ПК26-3	1.420-12 Выпуск 2	
		Лист	121

ЛГПИ г. Ленинград

Гл. констр. отд. Корнин
Нач. сектора Иванов
Инженер Кибер
Пров. ил. Чуйкина
Борженевская

ПК22-5, ПК23-5, ПК24-5, ПК25-5, ПК27-5

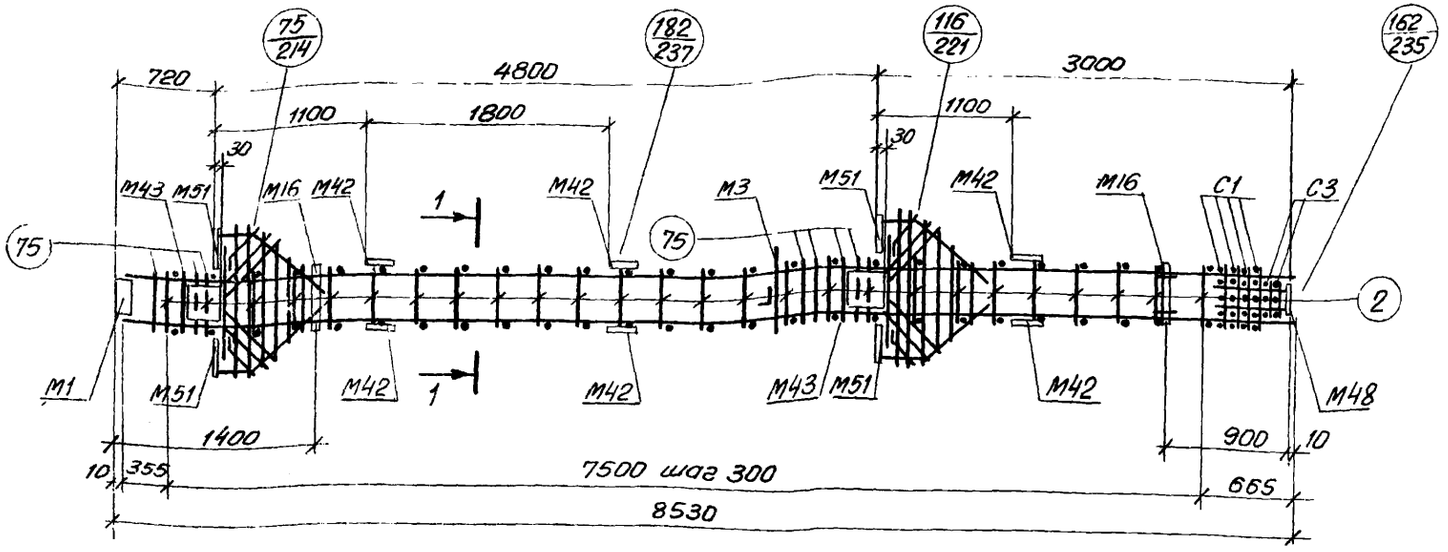

1—1

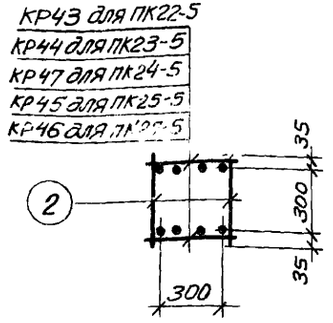

Спецификация марок арматурных изделий и закладных деталей на один пространственный каркас

Марка простр. каркаса	Марка изделия	Колич. шт.	№ листа
ПК22-5	КР43	2	242
	С1	4	247
	С3	2	
	М1	1	Серия 1.420-12 Вып. 5
	М3	1	
	М16	2	
	М42	12	
	М43	4	
	М48	1	
	М51	4	

Марка простр. каркаса	Марка изделия	Колич. шт.	№ листа
ПК22-5 (продолжение)	поз. 2	52	250
	поз. 75	14	
	поз. 77	4	248
	поз. 78	8	
	поз. 83	2	
	поз. 90	4	249
	поз. 91	2	
	поз. 92	2	
	поз. 93	2	
	Вес ПК22-5 = 433,7 кгс		
ПК23-5	КР44	2	242
	С1, С3, М1, М3, М16, М42, М43, М48, М51, поз. 2, 75, 77, 78, 83, 90÷93 см. ПК22-5		
	Вес ПК23-5 = 463,3 кгс		

Марка простр. каркаса	Марка изделия	Колич. шт.	№ листа
ПК24-5	КР47	2	242
	С1, С3, М1, М3, М16, М42, М43, М48, М51, поз. 2, 75, 77, 78, 83, 90÷93 см. ПК22-5		
	Вес ПК24-5 = 558,9 кгс		
ПК25-5	КР45	2	242
	С1, С3, М1, М3, М16, М42, М43, М48, М51, поз. 2, 75, 77, 78, 83, 90÷93 см. ПК22-5		
	Вес ПК25-5 = 496,1 кгс		
ПК27-5	КР46	2	242
	С1, С3, М1, М3, М16, М42, М43, М48, М51, поз. 2, 75, 77, 78, 83, 90-93 см. ПК22-5		
	Вес ПК27-5 = 525,3 кгс		

Примечания:

1. Окончательная фиксация закладных деталей производится в опалубке.
2. Пространственные каркасы должны собираться в кондукторах, порядок сборки указан в пояснительной записке.

ПК22-6, ПК23-6, ПК24-6, ПК-25-6

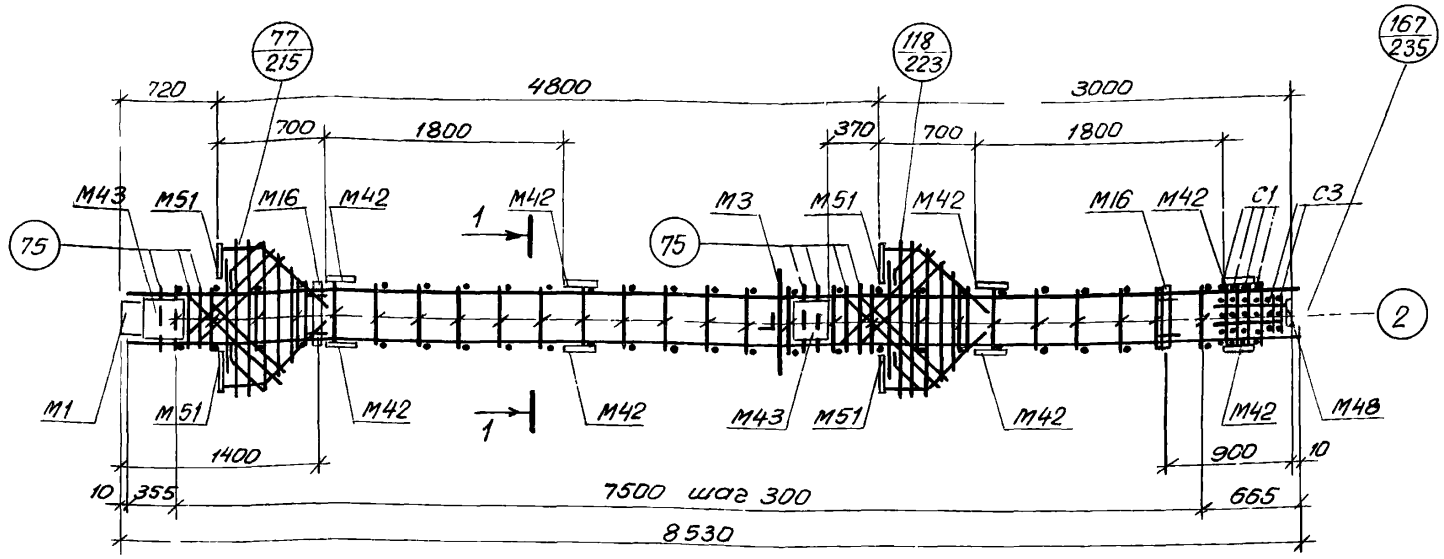

1—1

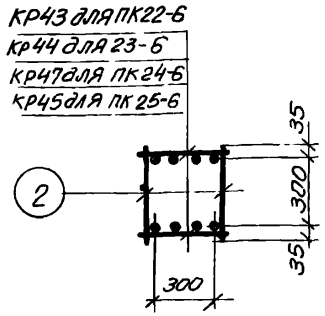

Спецификация марок арматурных изделий и закладных деталей на один пространственный каркас

Марка простр. каркаса	Марка изделия	Колич. шт.	№ листа
ПК22-6	КР43	2	242
	С1	4	247
	С3	2	
	М1	1	Серия 1.420-12 Вып. 5
	М3	1	
	М16	2	
	М42	16	
	М43	4	

Марка простр. каркаса	Марка изделия	Колич. шт.	№ листа
ПК22-6 (продолжение)	М48	1	серия 1.420-12 Вып. 5
	М51	4	
	поз. 2	52	250
	поз. 75	14	
	поз. 77	4	248
	поз. 78	8	
	поз. 83	2	
	поз. 90	4	249
	поз. 91	2	
	поз. 92	2	
	поз. 93	2	
	Вес ПК22-6 = 442,6 кгс		

Марка простр. каркаса	Марка изделия	Колич. шт	№ листа
ПК23-6	КР 44	2	242
	С1, С3, М1, М3, М16, М42, М43, М48, М51, поз. 2, 75, 77, 78, 83, 90÷93 см. ПК22-6		
	Вес ПК23-6 = 472,1 кгс		
ПК24-6	КР47	2	242
	С1, С3, М1, М3, М16, М42, М43, М48, М51, поз. 2, 75, 77, 78, 83, 90-93, см ПК22-6		
	Вес ПК24-6 = 567,7 кгс		
ПК25-6	КР45	2	242
	С1, С3, М1, М3, М16, М42, М43, М48, М51, поз. 2, 75, 77, 78, 83, 90÷93 см ПК22-6		
	Вес ПК 26 = 504,9 кгс		

Примечания:

1. Окончательная фиксация закладных деталей производится в опалубке.
2. Пространственные каркасы должны собираться в кондукторах, порядок сборки указан в пояснительной записке.

ТК 1976	Пространственные каркасы ПК22-6, ПК23-6, ПК24-6, ПК25-6	1.420-12 выпуск 2
		Лист 123

Гипронефтеспецстрой г. Ленинград
Главный инженер проверил
Инженер Кибер Чуйкина

ПК29-1, ПК30-1, ПК31-1, ПК32-1

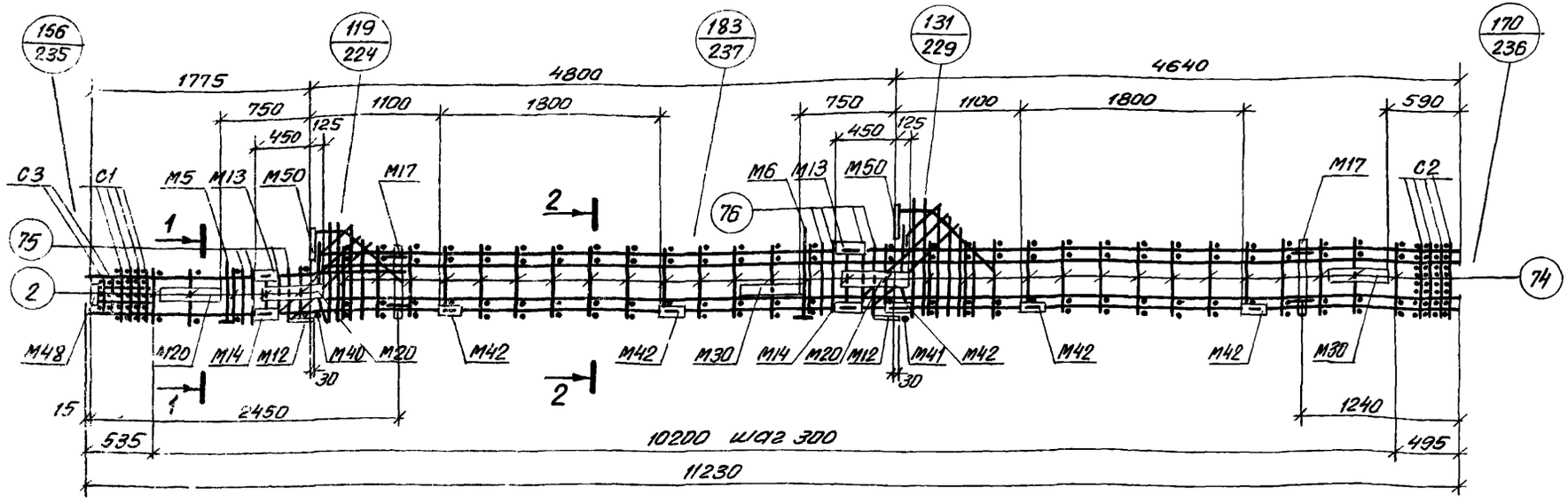

Спецификация марок арматурных изделий и закладных деталей на один пространственный каркас

Марка простр. каркаса	Марка изделия	Колич. шт.	№ листа
ПК29-1	КР15	1	240
	КР25	1	240
	КР32	2	241
	КР36	1	242
	С1	4	247
	С2	4	
	С3	2	
	М5	1	Серия 1.420-12 Вып. 5
	М6	1	
	М12	2	
	М13	2	
	М14	2	
	М17	2	
	М20	3	
	М30	2	
	М40	1	
	М41	1	

Марка простр. каркаса	Марка изделия	Колич. шт.	№ листа
ПК29-1 (продолжение)	М42	10	Серия 1.420-12 Вып. 5
	М48	1	
	М50	2	
	поз. 2	10	250
	поз. 74	60	
	поз. 75	8	
	поз. 76	8	
	поз. 77	2	248
	поз. 78	4	
	поз. 84	2	
	поз. 85	1	
	поз. 86	1	
	поз. 87	2	
	поз. 88	2	249
	поз. 89	2	
Вес ПК29-1 = 737,1 кгс			

Марка простр. каркаса	Марка изделия	Колич. шт.	№ листа
ПК30-1	КР 9	1	239
	КР 26	1	240
	КР 33	2	241
	КР 37	1	242
	С1, С2, С3, М5, М6, М12, М13, М14, М17, М20, М30, М40, М41, М42, М48, М50, поз. 2, 74÷78, 84÷89 см. ПК29-1		
Вес ПК30-1 = 815,5 кгс			
ПК31-1	КР 16	1	240
	КР 29	1	241
	КР 33	2	
	КР 38	1	242
	С1, С2, С3, М5, М6, М12, М13, М14, М17, М20, М30, М40, М41, М42, М48, М50, поз. 2, 74÷78, 84÷89 см. ПК29-1		
Вес ПК31-1 = 907,3 кгс			
ПК32-1	КР 17	1	240
	КР 30	1	241
	КР 33	2	
	КР 39	1	242
	С1, С2, С3, М5, М6, М12, М13, М14, М17, М20, М30, М40, М41, М42, М48, М50, поз. 2, 74÷78, 84-89 см. ПК29-1		
Вес ПК32-1 = 993,1 кгс			

1–1

КР36 для ПК29-1
КР37 для ПК30-1
КР38 для ПК31-1
КР39 для ПК32-1

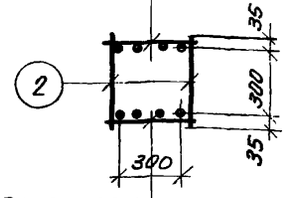

КР15 для ПК29-1
КР9 для ПК30-1
КР16 для ПК31-1
КР17 для ПК32-1

2–2

КР32 для ПК29-1
КР33 для ПК30-1
КР33 для ПК31-1
КР33 для ПК32-1

КР25 для ПК29-1
КР26 для ПК30-1
КР29 для ПК31-1
КР30 для ПК32-1

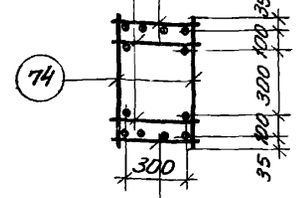

КР15 для ПК29-1
КР9 для ПК30-1
КР16 для ПК31-1
КР17 для ПК32-1

Примечания

1. Окончательная фиксация закладных деталей производится в опалубке.
2. Примеры крепления закладных деталей М20, М30 см. на листе 238
3. Пространственные каркасы должны собираться в кондукторах, порядок сборки указан в пояснительной записке.

Инв. № подл. | Подпись и дата | Взам. инв. №

ПК33-1

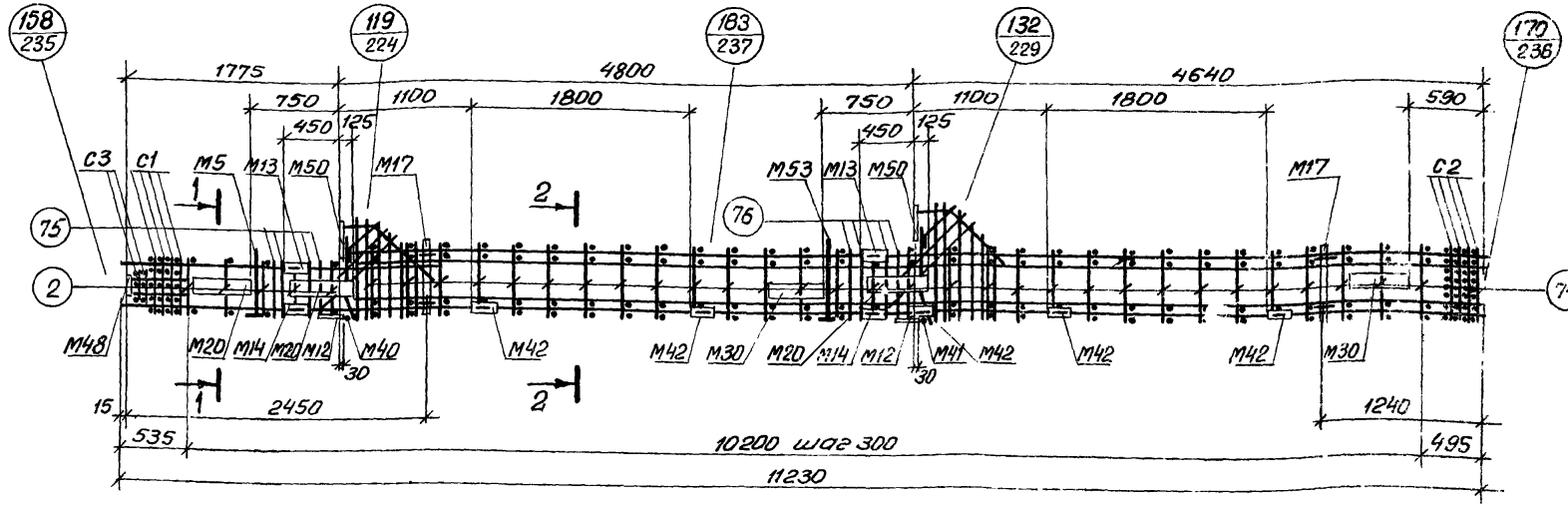

Спецификация марок арматурных изделий и закладных деталей на один пространственный каркас

Марка простр. каркаса	Марка изделия	Колич. шт.	№ листа
ПК33-1	КР18	1	240
	КР30	1	241
	КР33	2	
	КР40	1	242
	С1	4	247
	С2	4	
	С3	2	
	М5	1	Серия 1.420-12 Вып.5
	М12	2	
	М13	2	
	М14	2	
	М17	2	

Марка простр. каркаса	Марка изделия	Колич. шт.	№ листа
ПК33-1 (продолжение)	М20	3	Серия 1.420-12 Вып.5
	М30	2	
	М40	1	
	М41	1	
	М42	10	
	М48	1	
	М50	2	
	М53	1	
	Поз. 2	10	250
	Поз.74	60	
	Поз.75	8	
	Поз.76	8	

Марка простр. каркаса	Марка изделия	Колич. шт.	№ листа
ПК33-1 (продолжение)	Поз.77	2	248
	Поз.78	4	
	Поз.84	2	
	Поз.85	1	
	Поз.86	1	
	Поз.87	2	
	Поз.88	2	249
	Поз.89	2	
	Вес ПК33-1 = 997,7 кг		

1—1

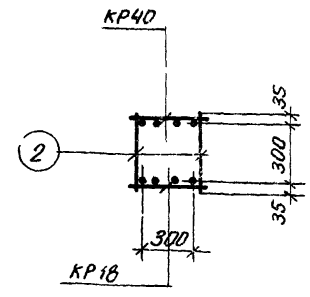

2—2

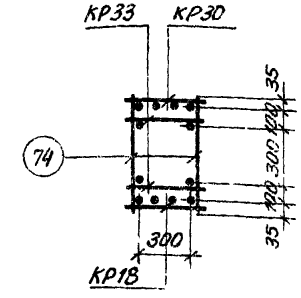

Примечания:

1. Окончательная фиксация закладных деталей производится в опалубке.
2. Примеры крепления закладных деталей М20, М30 см. на листе 238.
3. Пространственные каркасы должны собираться в кондукторах, порядок сборки указан в пояснительной записке.

ТК 1976	Пространственный каркас ПК33-1	1.420-12 Выпуск 2
		Лист 125

Нач. сектора Усаев
Инженер Кибер
Проверил Чуйкина

г. Ленинград

ПК29-2, ПК30-2, ПК31-2, ПК32-2

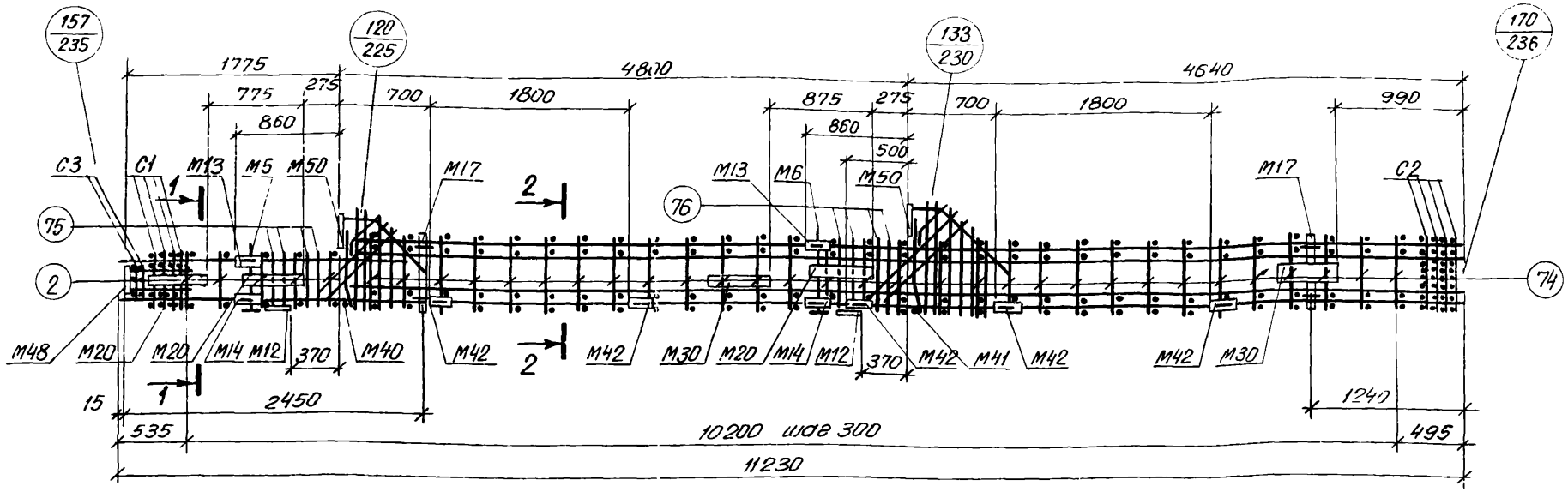

Спецификация марок арматурных изделий и закладных деталей на один пространственный каркас

Марка простр. каркаса	Марка изделия	Колич. шт.	№ листа
ПК29-2	КР 15	1	240
	КР 25	1	240
	КР 32	2	241
	КР 36	1	242
	С1	4	247
	С2	4	
	С3	2	
	М5	1	Серия 1.420-12 Вып. 5
	М6	1	
	М12	2	
	М13	2	
	М14	2	
	М17	2	
	М20	3	
	М30	2	
	М40	1	
	М41	1	

Марка простр. каркаса	Марка изделия	Колич. шт.	№ листа
ПК29-2 (продолжение)	М42	10	Серия 1.420-12 Вып. 5
	М48	1	
	М50	2	
	поз. 2	10	250
	поз. 74	60	
	поз. 75	8	
	поз. 76	8	
	поз. 77	2	248
	поз. 78	4	
	поз. 84	2	
	поз. 85	1	
	поз. 86	1	
	поз. 87	2	
	поз. 88	2	249
	поз. 89	2	
	Вес ПК29-2 = 737,1 кгс		

Марка простр. каркаса	Марка изделия	Колич. шт.	№ листа
ПК30-2	КР 9	1	239
	КР 26	1	240
	КР 33	2	241
	КР 37	1	242
	С1, С2, С3, М5, М6, М12, М13, М14, М17, М20, М30, М40, М41, М42, М48, М50, поз. 2, 74÷78, 84-89, см. ПК29-2		
	Вес ПК30-2 = 815,5 кгс		
ПК31-2	КР 16	1	240
	КР 29	1	241
	КР 33	2	
	КР 38	1	242
	С1, С2, С3, М5, М6, М12, М13, М14, М17, М20, М30, М40, М41, М42, М48, М50, поз. 2, 74÷78, 84÷89, см. ПК29-2		
	Вес ПК31-2 = 907,3 кгс		
ПК32-2	КР 17	1	240
	КР 30	1	241
	КР 33	2	
	КР 39	1	242
	С1, С2, С3, М2, М6, М12, М13, М14, М17, М20, М30, М40, М41, М42, М48, М50, поз. 2, 74÷78, 84-89, см. ПК32-2		
	Вес ПК32-2 = 963,1 кгс		

1—1

КР36 для ПК29-2
КР37 для ПК30-2
КР38 для ПК31-2
КР39 для ПК32-2

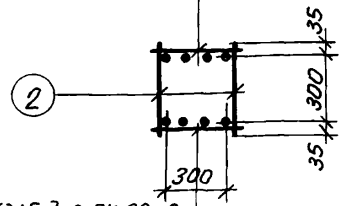

КР15 для ПК 29-2
КР9 для ПК 30-2
КР16 для ПК 31-2
КР17 для ПК 32-2

2—2

КР32 для ПК29-2
КР33 для ПК30-2
КР33 для ПК31-2
КР33 для ПК32-2

КР25 для ПК29-2
КР26 для ПК30-2
КР29 для ПК31-2
КР30 для ПК32-2

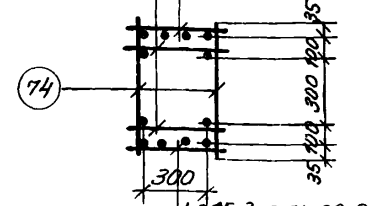

КР15 для ПК29-2
КР9 для ПК30-2
КР16 для ПК31-2
КР17 для ПК32-2

Примечания:

1. Окончательная фиксация закладных деталей производится в опалубке.
2. Примеры крепления закладных деталей М20, М30 см. на листе 238.
3. Пространственные каркасы должны собираться в кондукторах, порядок сборки указан в пояснительной записке

ТК 1976

Пространственные каркасы ПК29-2, ПК30-2, ПК31-2, ПК32-2

1.420-12 Выпуск 2

Лист 126

Инв. № подл. | Подпись и дата | Взам. инв. № | Инв. № дубл. | Подпись и дата

Кибер Чуйкина

ПК33-2

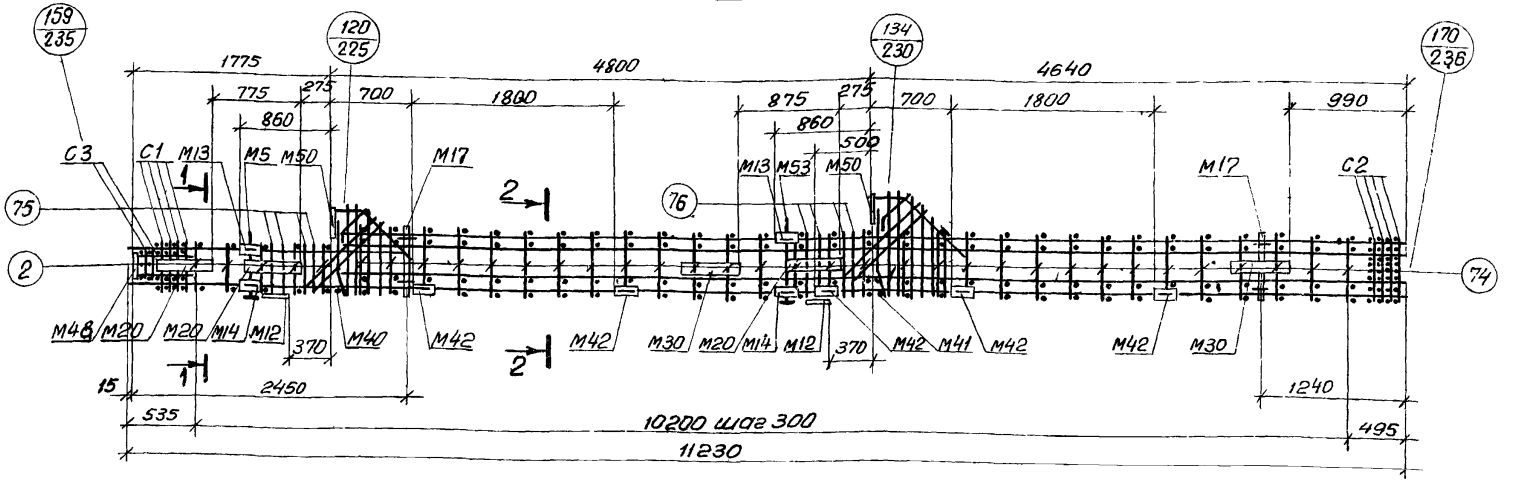

Спецификация марок арматурных изделий и закладных деталей на один пространственный каркас

Марка простр. каркаса	Марка изделия	Колич. шт.	№ листа
ПК33-2	КР18	1	240
	КР30	1	241
	КР33	2	
	КР40	1	242
	С1	4	247
	С2	4	
	С3	2	
	М5	1	Серия 1.420-12 Вып. 5
	М12	2	
	М13	2	
	М14	2	
	М17	2	

Марка простр. каркаса	Марка изделия	Колич. шт	№ листа
ПК33-2 (продолжение)	М20	3	Серия 1.420-12 Вып. 5
	М20	2	
	М40	1	
	М41	1	
	М42	10	
	М48	1	
	М50	2	
	М53	1	
	ПОЗ.2	10	250
	ПОЗ.74	60	
	ПОЗ.75	8	
	ПОЗ.76	8	

Марка простр каркаса	Марка изделия	Колич. шт.	№ листа
ПК33-2 (продолжение)	ПОЗ.77	2	248
	ПОЗ.78	4	
	ПОЗ.84	2	
	ПОЗ.85	1	
	ПОЗ.86	1	
	ПОЗ.87	2	
	ПОЗ.88	2	249
	ПОЗ.89	2	
	Вес ПК33-2=997,7 кгс		

1–1

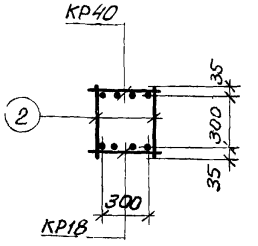

2–2

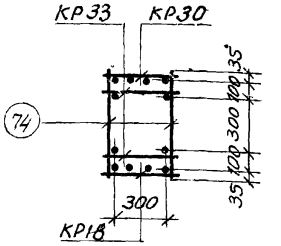

Примечания:

1. Окончательная фиксация закладных деталей производится в опалубке
2. Примеры крепления закладных деталей М20, М30 см. на листе 238.
3. Пространственные каркасы должны собираться в кондукторах, порядок сборки указан в пояснительной записке

ТК 1976	Пространственный каркас ПК33-2	1.420-12 Выпуск 2	
		Лист	127

Гл. констр. отд.		Корженевская
Нач. сектора		Исаев
Инженер		Кибер
Проверил		Чуйкина

г. Ленинград

ПК29-3, ПК30-3, ПК31-3, ПК32-3

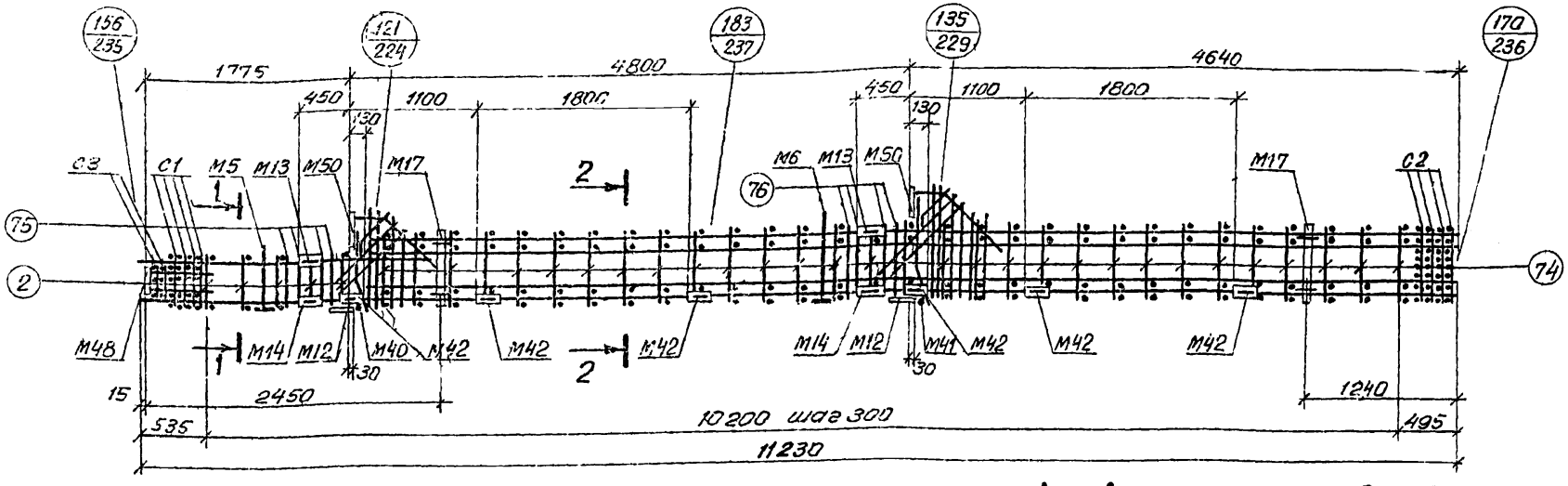

Спецификация марок арматурных изделий и закладных деталей на один пространственный каркас

Марка простр. каркаса	Марка изделия	Колич. шт.	№ листа
ПК29-3	КР15	1	240
	КР25	1	240
	КР32	2	241
	КР36	1	242
	С1	4	247
	С2	4	
	С3	2	
	М5	1	Серия 1.420-12 Вып 5
	М6	1	
	М12	2	
	М13	2	
	М14	2	
	М17	2	
	М40	1	
	М41	1	
	М42	12	

Марка простр. каркаса	Марка изделия	Колич. шт.	№ листа
ПК29-3 (продолжение)	М48	1	Серия 1.420-12 Вып 5
	М50	2	
	поз.2	10	250
	поз.74	60	
	поз.75	8	
	поз.76	8	
	поз.77	2	248
	поз.78	4	
	поз.84	2	
	поз.85	1	
	поз.86	1	
	поз.87	2	
	поз.88	2	249
	поз.89	2	
	Вес ПК29-3 = 580,1 кгс		
ПК30-3	КР9	1	239
	КР26	1	240
	КР33	2	241
	КР37	1	242
	С1, С2, С3, М5, М6, М12, М13, М14, М17, М40, М41, М42, М48, М50, поз.2, 74÷78, 84÷89 см. ПК29-3		
	Вес ПК30-3 = 658,7 кгс		

Марка простр. каркаса	Марка изделия	Колич. шт.	№ листа
ПК31-3	КР16	1	240
	КР29	1	241
	КР33	2	
	КР38	1	242
	С1, С2, С3, М5, М6, М12, М13, М14, М17, М40, М41, М42, М48, М50, поз.2, 74-78, 84-89 см. ПК29-3		
	Вес ПК31-3 = 750,3 кгс		
ПК32-3	КР17	1	240
	КР30	1	241
	КР33	2	
	КР39	1	242
	С1, С2, С3, М5, М6, М12, М13, М14, М17, М40, М41, М42, М48, М50, поз.2, 74÷78, 84-89, см. ПК29-3		
	Вес ПК32-3 = 836,1 кгс		

1 — 1

КР36 для ПК29-3
КР37 для ПК30-3
КР38 для ПК31-3
КР39 для ПК32-3

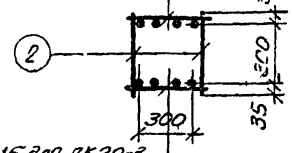

КР15 для ПК29-3
КР9 для ПК30-3
КР16 для ПК31-3
КР17 для ПК32-3

2 — 2

КР32 для ПК29-3
КР33 для ПК30-3
КР33 для ПК31-3
КР33 для ПК32-3

КР25 для ПК29-3
КР26 для ПК30-3
КР29 для ПК31-3
КР30 для ПК32-3

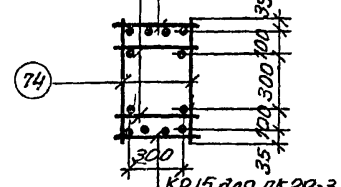

КР15 для ПК29-3
КР9 для ПК30-3
КР16 для ПК31-3
КР17 для ПК32-3

Примечания:

1. Окончательная фиксация закладных деталей производится в опалубке.
2. Пространственные каркасы должны собираться в кондукторах, порядок сборки указан в пояснительной записке.

ТК 1976	Пространственные каркасы ПК29-3, ПК30-3, ПК31-3, ПК32-3	1.420-12 Выпуск 2
		Лист 128

ПК33-3

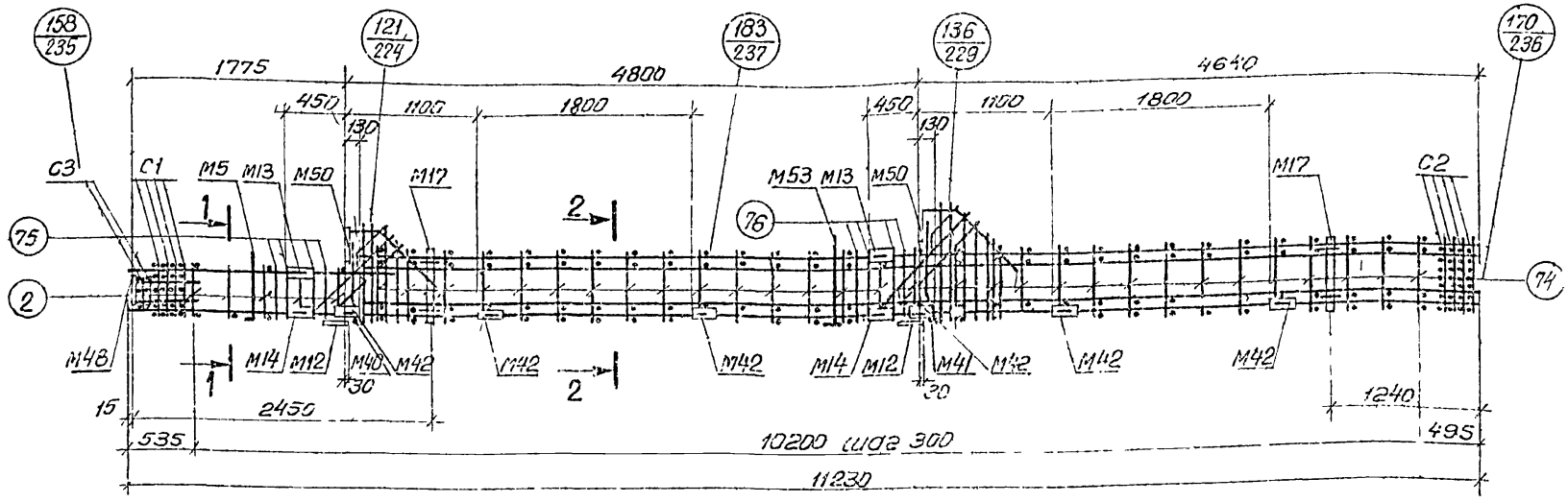

Спецификация марок арматурных изделий и закладных деталей на один пространственный каркас

Марка простр. каркаса	Марка изделия	Колич. шт.	№ листа
ПК33-3	КР16	1	240
	КР30	1	241
	КР33	2	
	КР40	1	242
	С1	4	247
	С2	4	
	С3	2	
	М5	1	Серия 1.420-12 Вып.5
	М12	2	
	М13	2	
	М14	2	
	М17	2	

Марка простр. каркаса	Марка изделия	Колич. шт	№ листа
ПК33-3 (продолжение)	М40	1	Серия 1.420-12 Вып. 5
	М41	1	
	М42	12	
	М48	1	
	М50	2	
	М53	1	
	поз. 2	10	250
	поз. 74	60	
	поз. 75	8	
	поз. 76	8	
	поз. 77	2	248
	поз. 78	4	

Марка простр. каркаса	Марка изделия	Колич. шт.	№ листа
ПК33-3 (продолжение)	поз. 84	2	248
	поз. 85	1	
	поз. 86	1	
	поз. 87	2	
	поз. 88	2	249
	поз. 89	2	
	Вес ПК33-3 = 4,08 т		

1 – 1

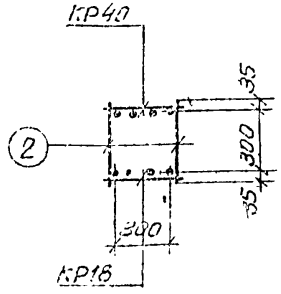

2 – 2

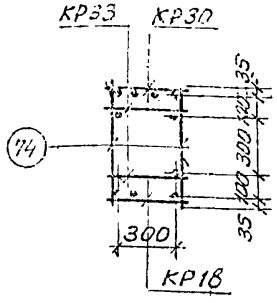

Примечания:

1. Окончательная фиксация закладных деталей производится в опалубке
2. Пространственные каркасы должны собираться в кондукторах, порядок сборки указан в пояснительной записке.

ТК 1976	Пространственный каркас ПК33-3	1.420-12 Выпуск 2
		Лист 129

АГПИ г. Ленинград

Гл. конструктор		Кириллов
Нач. сектора		Усов
Инженер		Кибор
Проверил		Чуйкина

ПК29-4, ПК30-4, ПК31-4

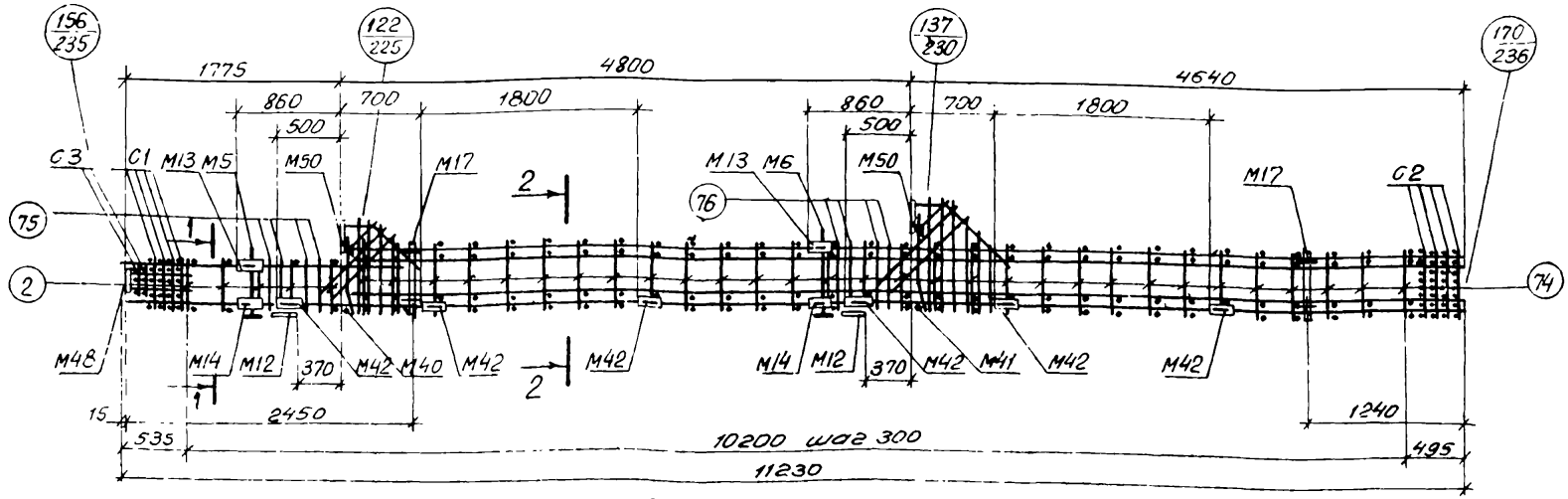

Спецификация марок арматурных изделий и закладных деталей на один пространственный каркас

Марка простр. каркаса	Марка изделия	Колич. шт.	№ листа
ПК29-4	КР15	1	240
	КР25	1	240
	КР32	2	241
	КР36	1	242
	С1	4	Серия 1.420-12 Вып. 5
	С2	4	
	С3	2	
	М5	1	
	М6	1	
	М12	2	
	М13	2	
	М14	2	
	М17	2	
	М40	1	
	М41	1	
	М42	12	

Марка простр. каркаса	Марка изделия	Колич. шт.	№ листа
ПК29-4 (продолжение)	М48	1	Серия 1.428-12 Вып. 5
	М50	2	
	поз. 2	10	250
	поз. 74	60	
	поз. 75	8	
	поз. 76	8	
	поз. 77	2	248
	поз. 78	4	
	поз. 84	2	
	поз. 85	1	
	поз. 86	1	
	поз. 87	2	
	поз. 88	2	249
	поз. 89	2	
	Вес ПК29-4 = 580,1 кгс		

Марка простр. каркаса	Марка изделия	Колич. шт.	№ листа
ПК30-4	КР9	1	239
	КР26	1	240
	КР33	2	241
	КР37	1	242
	С1, С2, С3, М5, М6, М12, М13, М14, М17, М40, М41, М42, М48, М50, поз. 2, 74 ÷ 78, 84 ÷ 89 см. ПК29-4		
	Вес ПК30-4 = 658,7 кгс		
ПК31-4	КР16	1	240
	КР29	1	241
	КР33	2	
	КР38	1	242
	С1, С2, С3, М5, М6, М12, М13, М14, М17, М40, М41, М42, М48, М50, поз. 2, 74 ÷ 78, 84 ÷ 89 см. ПК29-4		
	Вес ПК31-4 = 750,3 кгс		

1 — 1

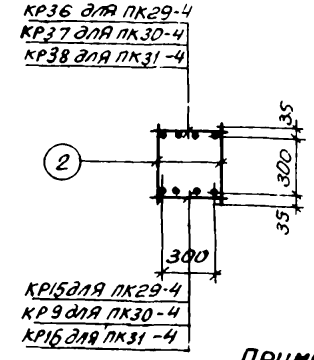

2 — 2

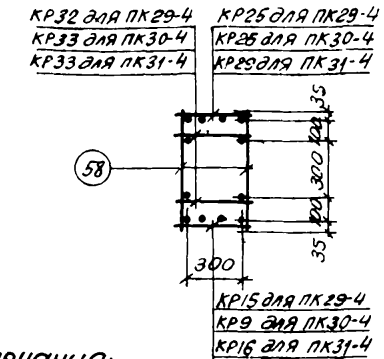

Примечания:

1. Окончательная фиксация закладных деталей производится в опалубке.
2. Пространственные каркасы должны собираться в кондукторах, порядок сборки указан в пояснительной записке.

ПК 33-4

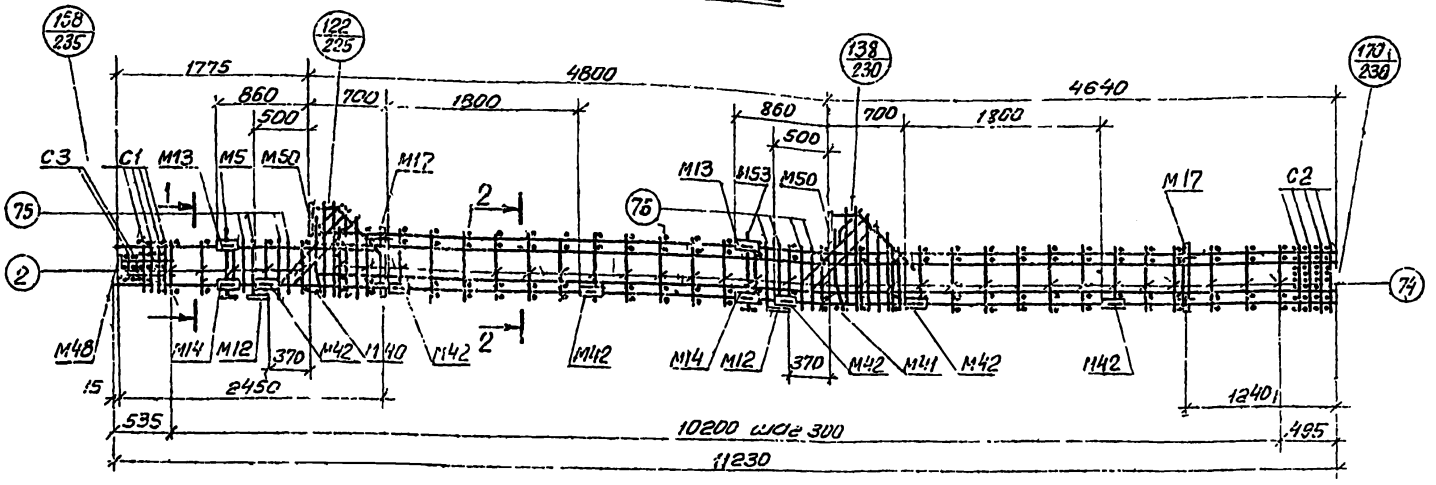

1—1

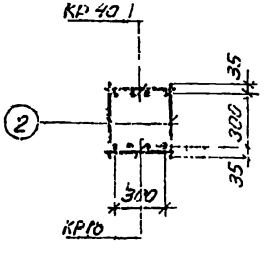

2—2

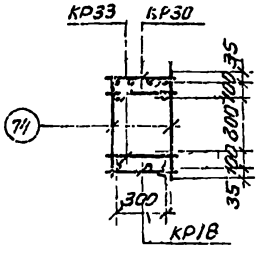

Спецификация марок арматурных изделий и закладных деталей на один пространственный каркас

Марка простр. каркаса	Марка изделия	Колич. шт.	№ листа
ПК33-4	КР18	1	240
	КР30	1	241
	КР33	2	
	КР40	1	242
	С1	4	247
	С2	4	
	С3	2	
	М5	1	Серия 1.420-12 вып. 5
	М12	2	
	М13	2	
	М14	2	

Марка простр. каркаса	Марка изделия	Колич. шт.	№ листа
ПК33-4 (продолжение)	М17	2	Серия 1.420-12 вып. 5
	М40	1	
	М41	1	
	М42	12	
	М48	1	
	М50	2	
	М53	1	
	ПОЗ.2	10	250
	ПОЗ.74	60	
	ПОЗ.75	6	
	ПОЗ.76	8	

Марка простр. каркаса	Марка изделия	Колич. шт.	№ листа
ПК33-4 (продолжение)	ПОЗ.77	2	248
	ПОЗ.78	4	
	ПОЗ.84	2	
	ПОЗ.85	1	
	ПОЗ.86	1	
	ПОЗ.87	2	
	ПОЗ.88	2	249
	ПОЗ.89	2	
	Вес ПК33-4=840,7 кг		

Примечания:

1. Окончательная фиксация закладных деталей производится в опалубке
2. Пространственные каркасы должны собираться в кондукторах, порядок сборки указан в пояснительной записке

ТК 1976	Пространственный каркас ПК 33-4	1.420-12 выпуск 2	
		Лист	131

Гл. конструктор
Нач. сектора
Инженер
Проверил
Исаев
Кибер
Чуйкина

г. Ленинград

ПК29-5, ПК30-5, ПК31-5, ПК32-5

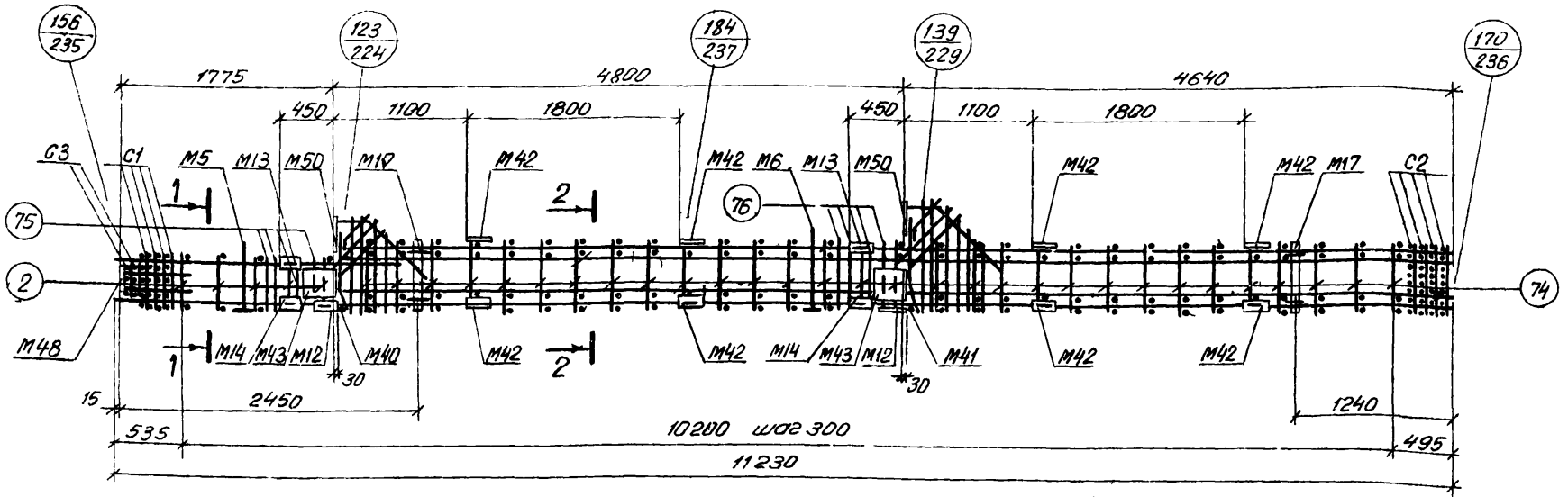

Спецификация марок арматурных изделий и закладных деталей на один пространственный каркас

Марка простр. каркаса	Марка изделия	Колич. шт.	№ листа
ПК29-5	КР15	1	240
	КР25	1	240
	КР32	2	241
	КР36	1	242
	С1	4	Серия 1.420-12 Вып. 5 247
	С2	4	
	С3	2	
	М5	1	
	М6	1	
	М12	2	
	М13	2	
	М14	2	
	М17	2	
	М40	1	
	М41	1	
	М42	16	
	М48	4	

Марка простр. каркаса	Марка изделия	Колич. шт.	№ листа
ПК29-5 (продолжение)	М48	1	Серия 1.420-12 Вып. 5
	М50	2	
	поз. 2	10	250
	поз. 74	60	
	поз. 75	8	
	поз. 76	8	
	поз. 77	2	248
	поз. 78	4	
	поз. 84	2	
	поз. 85	1	
	поз. 86	1	
	поз. 87	2	
	поз. 88	2	249
	поз. 89	2	
	Вес ПК29-5 = 639,3 кгс		
ПК30-5	КР9	1	239
	КР26	1	240
	КР33	2	241
	КР37	2	242
	С1, С2, С3, М5, М6, М12, М13, М14, М17, М40, М41, М42, М43, М48, М50, поз. 2, 74÷78, 84÷89 см. ПК20-5		
	Вес ПК30-5 = 717,7 кгс		

Марка простр. каркаса	Марка изделия	Колич. шт.	№ листа
ПК31-5	КР16	1	240
	КР29	1	241
	КР33	2	
	КР38	1	242
	С1, С2, С3, М5, М6, М12, М13, М14, М17, М40, М41, М42, М43, М48, М50, поз. 74÷78, 84÷89 см. ПК29-5		
	Вес ПК31-5 = 809,5 кгс		
ПК32-5	КР17	1	240
	КР30	1	241
	КР33	2	
	КР39	1	242
	С1, С2, С3, М5, М6, М12, М13, М14, М17, М40, М41, М42, М43, М48, М50, поз. 2, 74÷78, 84÷89 см. ПК29-5		
	Вес ПК32-5 = 895,3 кгс		

1–1

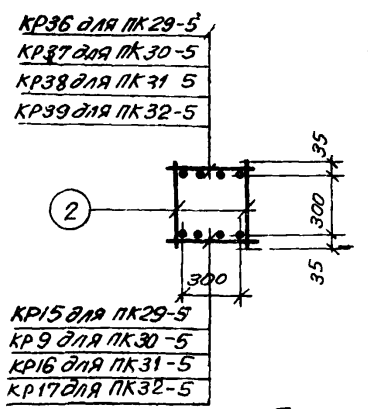

2–2

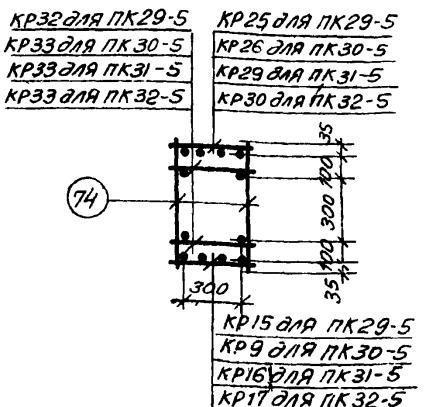

Примечания:

1. Окончательная фиксация закладных деталей производится в опалубке.
2. Пространственные каркасы должны собираться в кондукторах, порядок сборки указан в пояснительной записке.

ТК 1976	Пространственные каркасы ПК29-5, ПК30-5, ПК31-5, ПК32-5	1.420-12 Выпуск 2
		Лист 132

Инв. № подл. | Подпись и дата | Взам. инв. №

Проверил

1. Ленинград

15753-01

ПК33-5

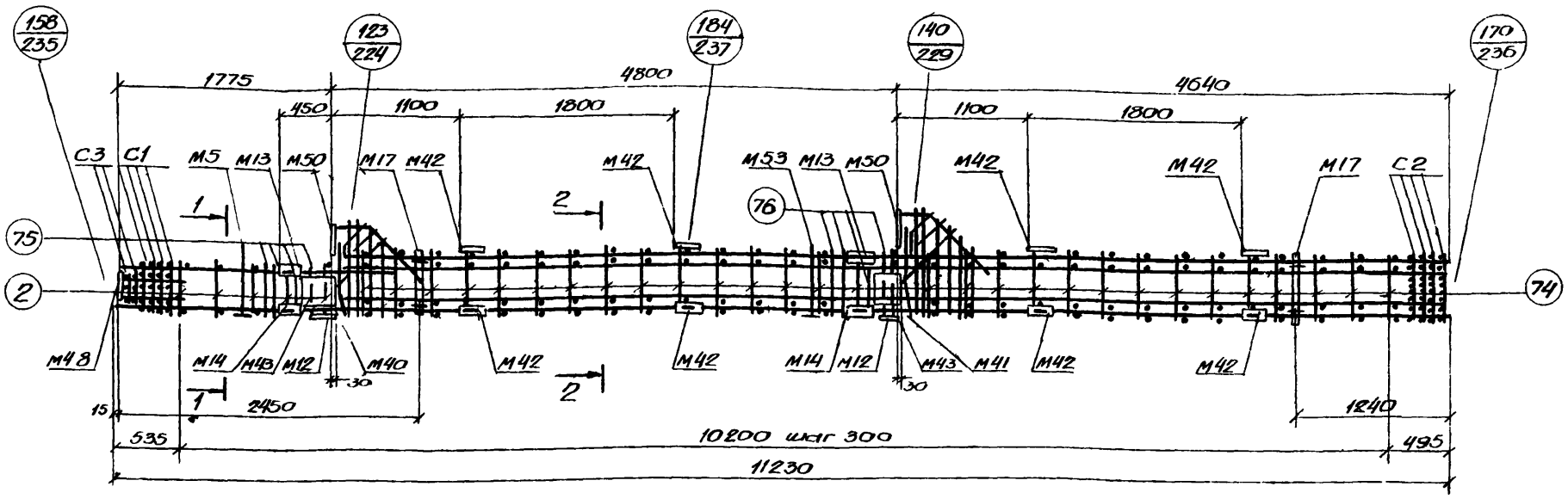

Спецификация марок арматурных изделий и закладных деталей на один пространственный каркас

Марка простр. каркаса	Марка изделия	Колич. шт.	№ листа
ПК33-5	КР18	1	240
	КР30	1	241
	КР33	2	
	КР40	1	242
	С1	4	247
	С2	4	
	С3	2	
	М5	1	Серия 1.420-12 Вып. 5
	М12	2	
	М13	2	
	М14	2	
	М17	2	

Марка простр. каркаса	Марка изделия	Колич. шт.	№ листа
ПК33-5 (продолжение)	М40	1	Серия 1.420-12 Вып. 5
	М41	1	
	М42	16	
	М43	4	
	М48	1	
	М50	2	
	М53	1	
	поз. 2	10	250
	поз. 74	60	
	поз. 75	8	
	поз. 76	8	
	поз. 77	2	248

Марка простр. каркаса	Марка изделия	Колич. шт.	№ листа
ПК33-5 (продолжение)	поз. 78	4	248
	поз. 84	2	
	поз. 85	1	
	поз. 86	1	
	поз. 87	2	
	поз. 88	2	249
	поз. 89	2	
	Вес ПК33-5 - 899,9 кгс		

1 - 1

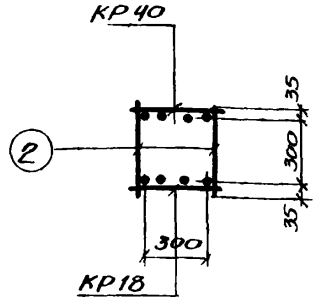

2 - 2

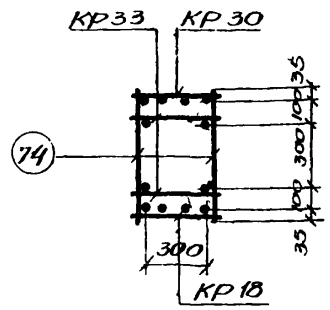

Примечания:

1. Окончательная фиксация закладных деталей производится в опалубке.
2. Пространственные каркасы должны собираться в кондукторах, порядок сборки указан в пояснительной записке.

ТК 1976	Пространственный каркас ПК33-5	1.420-12 Выпуск 2
		Лист 133

15753-01

ЛГПИ г. Ленинград
Гл. констр. отд. Корженевская
Нач. сектора Исаев
Инженер Кибер
Проверил Чуйкина

ПК29-6, ПК30-6, ПК31-6

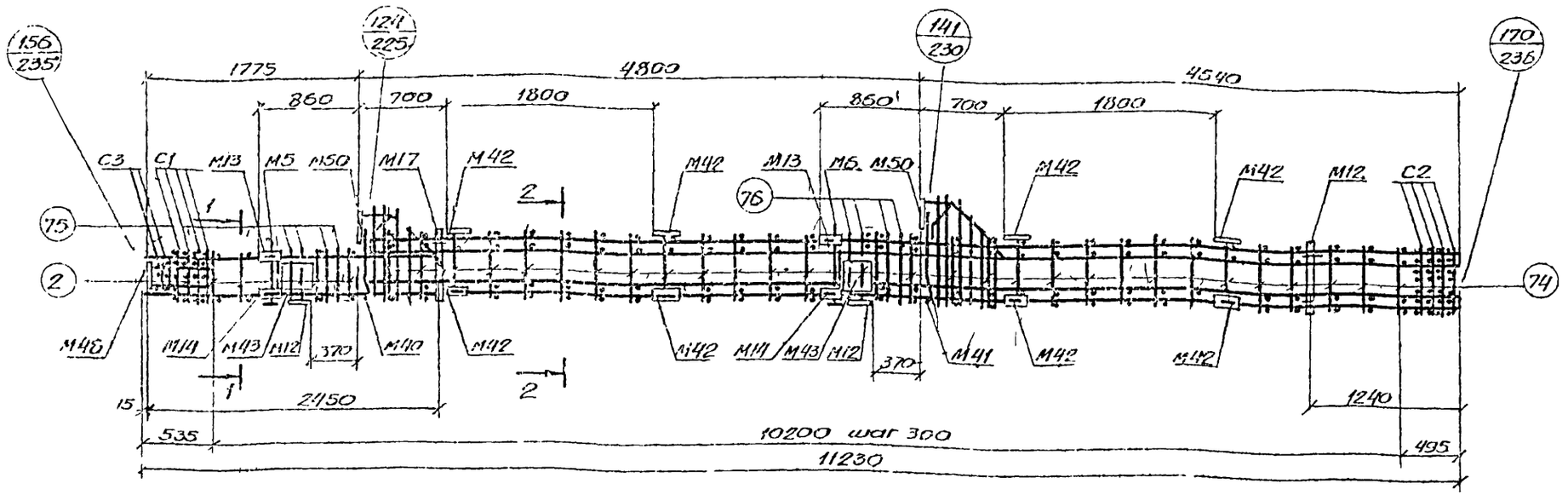

Спецификация марок арматурных изделий и закладных деталей на один пространственный каркас

Марка простр. каркаса	Марка изделия	Колич. шт	№ листа
ПК29-6	КР15	1	240
	КР25	1	240
	КР32	2	241
	КР36	1	242
	С1	4	247
	С2	4	
	С3	2	
	М5	1	Серия 1.420-12 Вып. 5
	М6	1	
	М12	2	
	М13	2	
	М14	2	
	М17	2	
	М40	1	
	М41	1	
	М42	16	

Марка простр. каркаса	Марка изделия	Колич. шт.	№ листа
ПК29-6 (продолжение)	М43	4	Серия 1.420-12 Вып. 5
	М48	1	
	М50	2	
	поз. 2	10	250
	поз. 74	60	
	поз. 75	8	
	поз. 76	8	
	поз. 77	2	248
	поз. 78	4	
	поз. 84	2	
	поз. 85	1	
	поз. 86	1	
	поз. 87	2	
	поз. 88	2	249
	поз. 89	2	
	Вес ПК29-6 639,3 кгс		

Марка простр. каркаса	Марка изделия	Колич. шт.	№ листа
ПК30-6	КР9	1	239
	КР25	1	240
	КР33	2	241
	КР37	1	242
	С1, С2, С3, М5, М6, М12, М13, М14, М17, М40, М41, М42, М43, М48, М50, поз. 2. См. ПК29-6		
	Вес ПК30-6 = 717,7 кгс		
ПК31-6	КР16	1	240
	КР29	1	241
	КР33	2	
	КР38	1	242
	С1, С2, С3, М5, М6, М12, М13, М14, М17, М40, М41, М42, М43, М48, М50, поз. 2 См. ПК29-6		
	Вес ПК31-6 = 809,6 кгс		

1-1

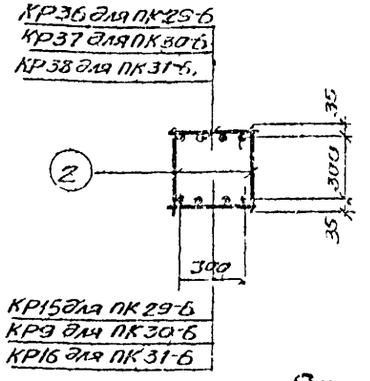

2-2

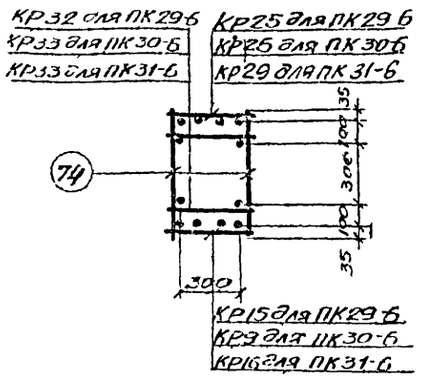

Примечания:

1. Окончательная фиксация закладных деталей производится в опалубке
2. Пространственные каркасы должны собираться в кондукторах, порядок сборки указан в пояснительной записке.

ТК 1976	Пространственные каркасы. ПК29-6, ПК30-6, ПК31-6	1.420-12, Выпуск 2	
		Лист	134

г. Ленинград | Проверил | Чушина

ПК33-6

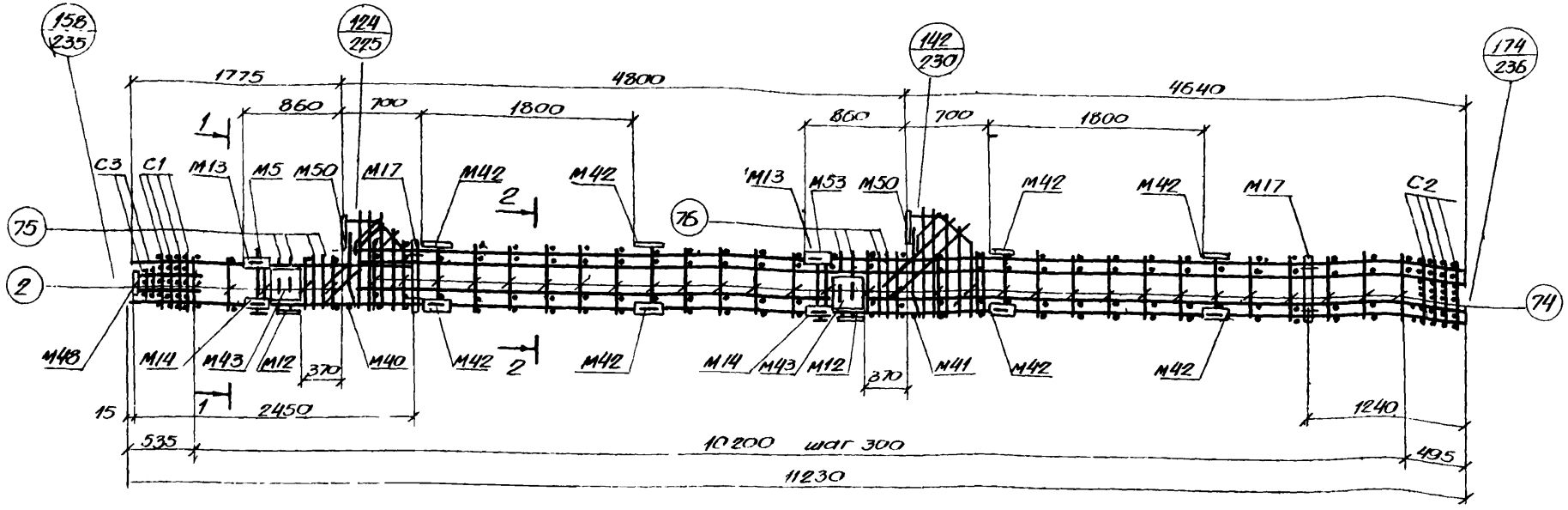

Спецификация марок арматурных изделий и закладных деталей на один пространственный каркас

Марка простр. каркаса	Марка изделия	Колич. шт	№ листа
ПК33-6	КР18	1	240
	КР30	1	241
	КР33	2	
	КР40	1	242
	С1	4	247
	С2	4	
	С3	2	
	М5	1	Серия 1.420-12 Вып 5
	М12	2	
	М13	2	
	М14	2	

Марка простр. каркаса	Марка изделия	Колич. шт.	№ листа
ПК33-6 (продолжение)	М17	2	Серия 1.420-12 Вып. 5
	М40	1	
	М41	1	
	М42	16	
	М43	4	
	М48	1	
	М50	2	
	М53	1	
	поз.2	10	250
	поз.74	60	
	поз.75	8	

Марка простр. каркаса	Марка изделия	Колич. шт.	№ листа
ПК33-6 (продолжение)	поз.76	8	250
	поз.77	2	248
	поз.78	4	
	поз.84	2	
	поз.85	1	
	поз.86	1	
	поз.87	2	
	поз.88	2	249
	поз.89	2	
	Вес ПК33-6 899,9кг		

1-1

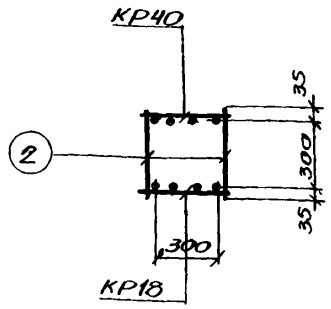

2-2

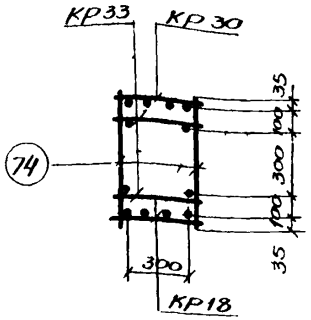

Примечания:

1. Окончательная фиксация закладных деталей производится в опалубке.
2. Пространственные каркасы должны собираться в кондукторах, порядок сборки указан в пояснительной записке.

Гл. констр. отд.	Коршиков	Куртневская	
Нач. сектора	Ульянов	Исаев	
Инженер	Пухлова	Кобер	
Проверил	Чуб	Чумкина	

ГПИ г. Ленинград

ТК 1976	Пространственный каркас ПК33-6	1.420-12 Выпуск 2
		Лист 135

ПК34, ПК35, ПК36

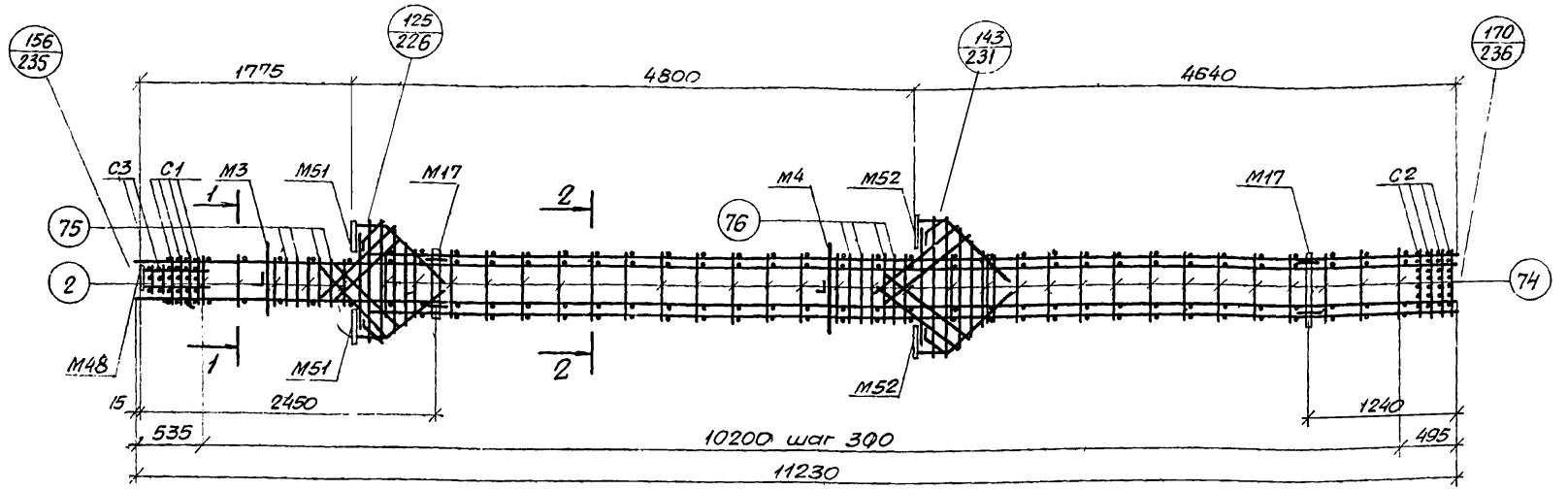

Спецификация марок арматурных изделий и закладных деталей на один пространственный каркас

Марка простр. каркаса	Марка изделия	Колич. шт.	№ листа
ПК34	КР19	2	240
	КР24	2	240
	С1	4	247
	С2	4	
	С3	2	
	М3	1	Серия 1.420-12 вып 5
	М4	1	
	М17	2	
	М48	1	
	М51	2	
	М52	2	
	поз.2	10	250

Марка простр. каркаса	Марка изделия	Колич. шт.	№ листа
ПК34 (продолжение)	поз.74	60	250
	поз.75	8	
	поз.76	8	
	поз.77	4	248
	поз.78	8	
	поз.88	2	249
	поз.94	2	
	поз.95	1	
	поз.96	2	
	поз.97	2	
	поз.98	2	
Вес ПК34=562,2 кгс.			

Марка простр. каркаса	Марка изделия	Колич. шт.	№ листа
ПК35	КР21	2	240
	КР27	2	240
	С1, С2, С3, М3, М4, М17, М48, М51, М52, поз.2, 74÷78, 88, 94÷98 см. ПК34		
Вес ПК35=735,0 кгс			
ПК36	КР22	2	240
	КР30	2	241
	С1, С2, С3, М3, М4, М17, М48, М51, М52, поз. 2, 74÷78, 88, 94÷98 см. ПК34		
Вес ПК36=851,0 кгс			

1—1

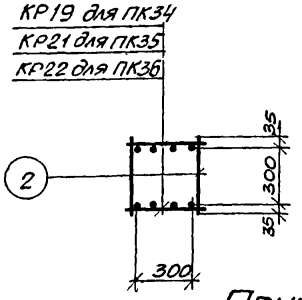

2—2

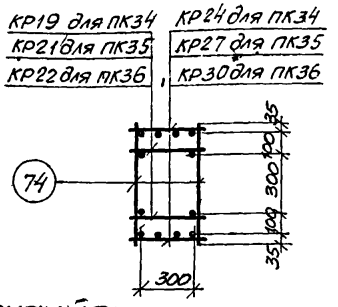

Примечания:

1. Окончательная фиксация закладных деталей производится в опалубке.
2. Пространственные каркасы должны собираться в кондукторах, порядок сборки указан в пояснительной записке.

ТК 1976

Пространственные каркасы ПК34, ПК35, ПК36

1.420-12 Выпуск 2

Лист 136

Проверил Чижкина

ПК37, ПК38, ПК39

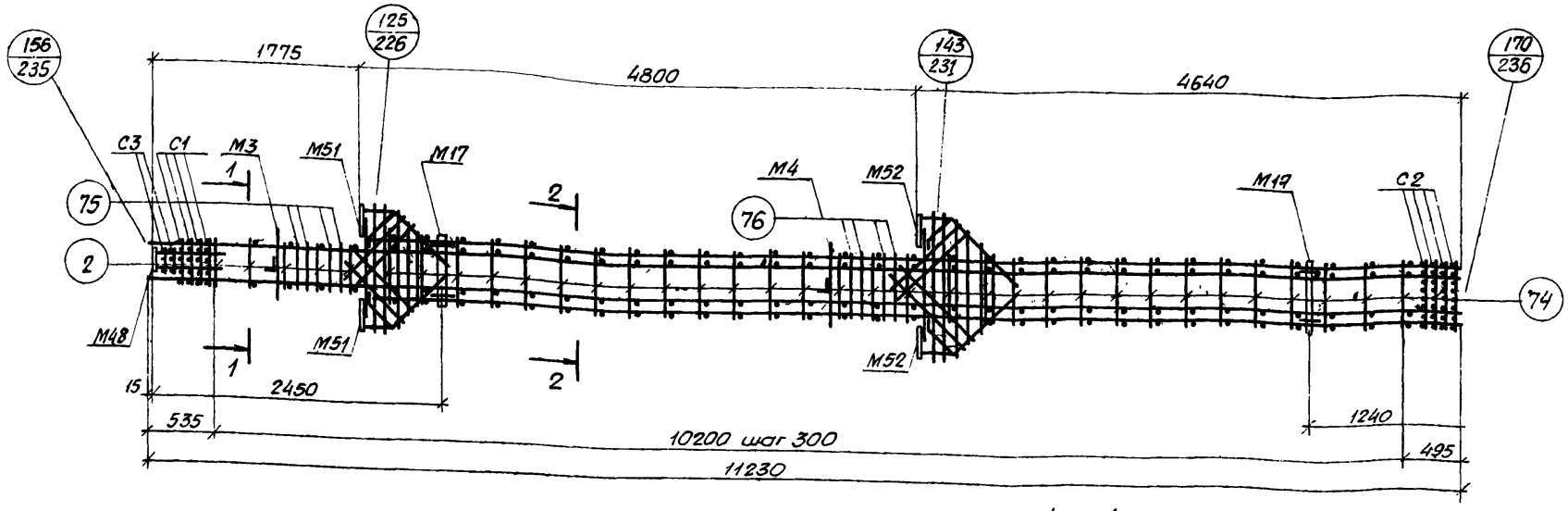

Спецификация марок арматурных изделий и закладных деталей на один пространственный каркас

Марка простр. каркаса	Марка изделия	Колич. шт.	№ листа
ПК37	КР23	2	240
	КР31	2	241
	С1	4	247
	С2	4	
	С3	2	
	М3	1	Серия 1.420-12 Вып 5
	М4	1	
	М17	2	
	М48	1	
	М51	2	
	М52	2	
	поз. 2	10	250

Марка простр. каркаса	Марка изделия	Колич. шт.	№ листа
ПК37 (продолжение)	поз. 74	60	250
	поз. 75	8	
	поз. 76	8	
	поз. 77	4	248
	поз. 78	8	
	поз. 88	2	249
	поз. 94	2	
	поз. 95	1	
	поз. 96	2	
	поз. 97	2	
	поз. 98	2	
	Вес ПК37 = 1040,2 кгс		

Марка простр. каркаса	Марка изделия	Колич. шт	№ листа
ПК38	КР20	2	240
	КР28	2	241
	С1, С2, С3, М3, М4, М17, М48, М51, М52, поз. 2 74÷78, 88, 94÷98 см. ПК37		
	Вес ПК38 = 733,4 кгс		
ПК39	КР20	2	240
	КР30	2	241
	С1, С2, С3, М3, М4, М17, М48, М51, М52, поз. 2, 74÷78, 88, 94÷98 см. ПК37		
	Вес ПК39 = 807,0 кгс		

1 — 1

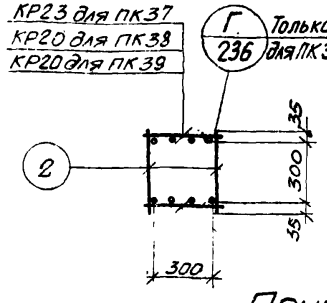

2 — 2

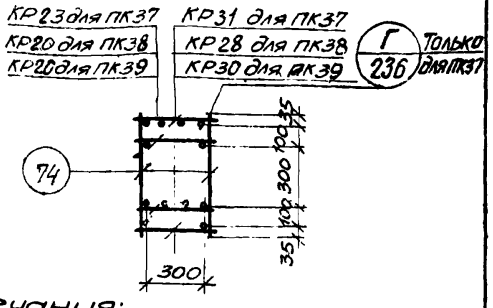

Примечания:

1. Окончательная фиксация закладных деталей производится в опалубке.
2. Пространственные каркасы должны собираться в кондукторах, порядок сборки указан в пояснительной записке.

Нач. сектора		Исаев	
Инженер		Кибер	
Проверил		Чуйкина	

АГПИ г. Ленинград

ТК 1976

Пространственные каркасы ПК37, ПК38, ПК39

1.420-12 Выпуск 2

Лист 137

ПК34-1, ПК35-1, ПК36-1

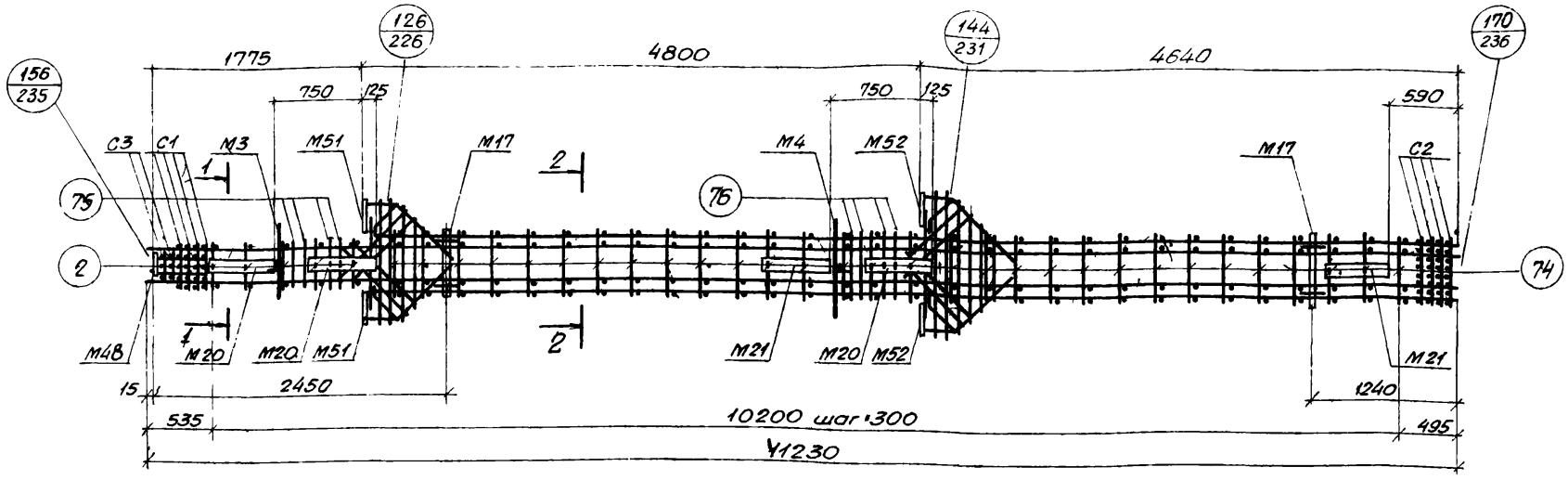

1 — 1

2 — 2

Спецификация марок арматурных изделий и закладных деталей на один пространственный каркас

Марка простр. каркаса	Марка изделия	Колич. шт	№ листа
ПК34-1	КР19	2	240
	КР24	2	240
	С1	4	247
	С2	4	
	С3	2	
	М3	1	
	М4	1	
	М17	2	Серия 1.420-12 Вып 5
	М20	3	
	М21	2	
	М48	1	
	М51	2	
	М52	2	

Марка простр. каркаса	Марка изделия	Колич. шт	№ листа
ПК34-1 (продолжение)	поз. 2	10	250
	поз. 74	60	
	поз. 75	8	
	поз. 76	8	
	поз. 77	4	248
	поз. 78	8	
	поз. 88	2	249
	поз. 94	2	
	поз. 95	1	
	поз. 96	2	
	поз. 97	2	
	поз. 98	2	
	Вес ПК34-1=740,0 кгс		

Марка простр. каркаса	Марка изделия	Колич. шт.	№ листа
ПК35-1	КР21	2	240
	КР27	2	241
	С1, С2, С3, М3, М4, М17, М20, М21, М48, М51, М52, поз. 2, 74÷78, 88, 94÷98 см. ПК34-1		
	Вес ПК35-1=9128 кгс		
ПК36-1	КР22	2	240
	КР30	2	241
	С1, С2, С3, М3, М4, М17, М20, М21, М48 М51 М52, поз. 2, 74-78, 88, 94÷98 см. ПК34-1		
	Вес ПК36-1=10288 кгс		

КР19 для ПК34-1
КР21 для ПК35-1
КР22 для ПК36-1

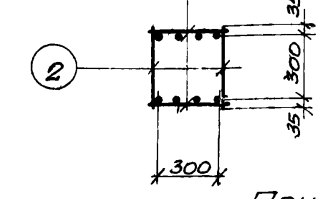

КР19 для ПК34-1
КР21 для ПК35-1
КР22 для ПК36-1

КР24 для ПК34-1
КР27 для ПК35-1
КР30 для ПК35-1

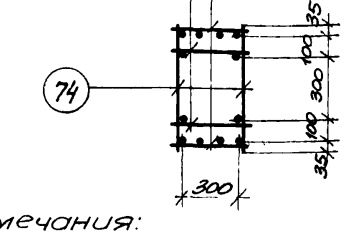

Примечания:

1. Окончательная фиксация закладных деталей производится в опалубке.
2. Примеры крепления закладных деталей М20, М21 см. на листе 238.
3. Пространственные каркасы должны собираться в кондукторах, порядок сборки указан в пояснительной записке.

ТК 1976

Пространственные каркасы ПК34-1, ПК35-1, ПК36-1

1.420-12 Выпуск 2.

Лист 138

Инв. № подл. | Подпись и дата | Взам. инв. № | Инв. № дубл. | Подпись и дата | Чуйкина

ПК37-1, ПК38-1

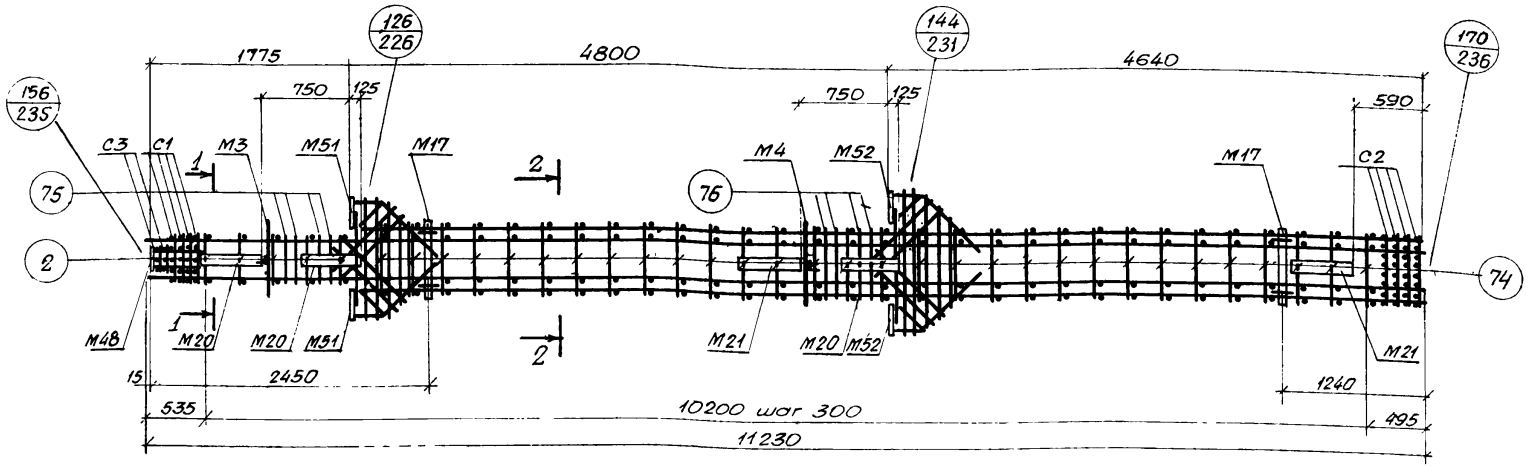

1 — 1

2 — 2

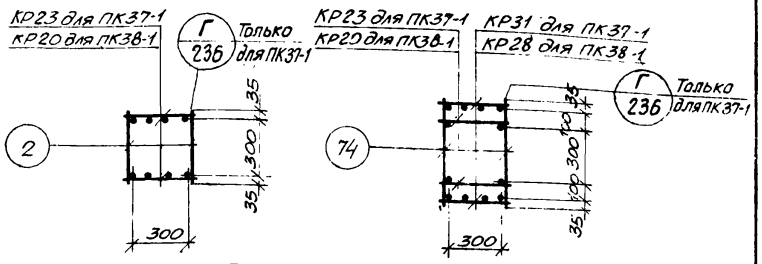

Спецификация марок арматурных изделий и закладных деталей на один пространственный каркас

Марка простр. каркаса	Марка изделия	Колич. шт.	№ листа
ПК37-1	КР23	2	240
	КР31	2	241
	С1	4	247
	С2	4	
	С3	2	
	М3	1	Серия 1.420-12 вып 5
	М4	1	
	М17	2	
	М20	3	
	М21	2	
	М48	1	
	М51	2	

Марка простр. каркаса	Марка изделия	Колич. шт.	№ листа
ПК37-1 (продолжение)	М52	2	Серия 1.420-12 вып 5
	поз.2	10	250
	поз.74	60	
	поз.75	8	
	поз.76	8	
	поз.77	4	248
	поз.78	8	
	поз.88	2	249
	поз.94	2	
	поз.95	1	
	поз.96	2	
	поз.97	2	

Марка простр. каркаса	Марка изделия	Колич. шт.	№ листа
ПК37-1 (продолжение)	поз.98	2	249
	Вес ПК37-1=1218,0 кгс		
ПК38-1	КР20	2	240
	КР28	2	241
	С1, С2, С3, М3, М4, М17, М20, М21, М48, М51, М52, поз. 2, 74÷78, 88, 94÷98 см. ПК37-1		
	Вес ПК38-1=911,2 кгс		

Примечания:

1. Окончательная фиксация закладных деталей производится в опалубке.
2. Примеры крепления закладных деталей М20, М21 см. на листе 238.
3. Пространственные каркасы должны собираться в кондукторах, порядок сборки указан в пояснительной записке.

ТК 1976	Пространственные каркасы ПК37-1, ПК38-1.	1.420-12 Выпуск 2
		Лист 139

Лист 1 | Нач. сектора | Инженер | Проверил | Исаев | Кибер | Чуйкина

г. Ленинград

ПК34-2, ПК35-2, ПК36-2

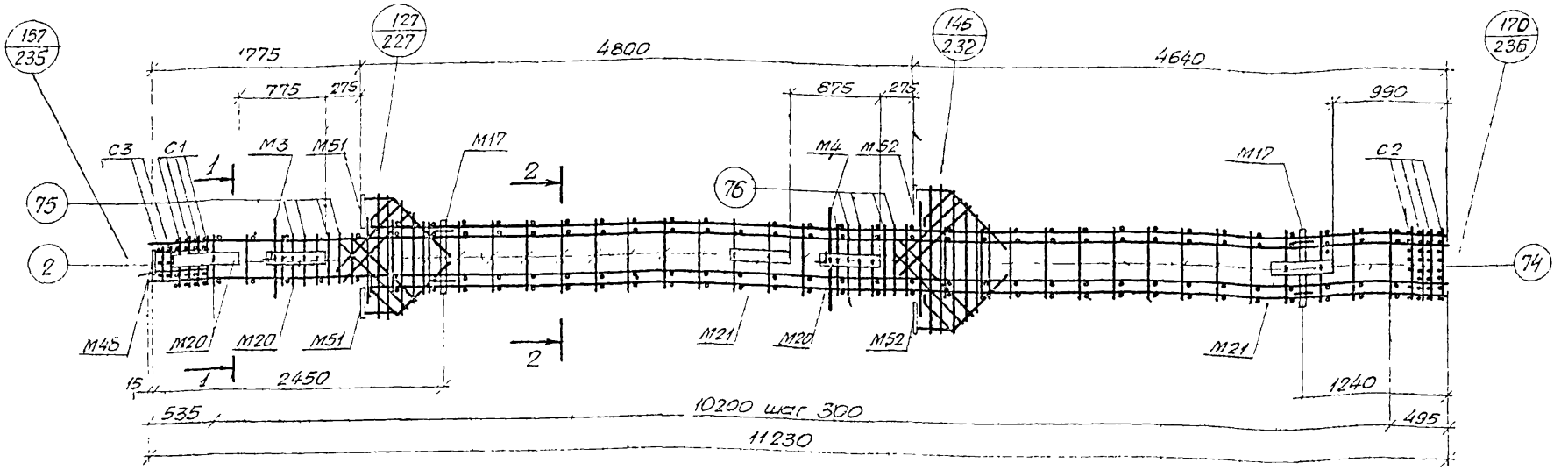

Спецификация марок арматурных изделий и закладных деталей на один пространственный каркас

Марка простр. каркаса	Марка изделия	Колич. шт	№ листа
ПК34-2	КР19	2	240
	КР24	2	240
	С1	4	247
	С2	4	
	С3	2	
	М3	1	Серия 1.420-12 Вып 5
	М4	1	
	М17	2	
	М20	3	
	М21	2	
	М48	1	
	М51	2	
	М52	2	

Марка простр. каркаса	Марка изделия	Колич. шт.	№ листа
ПК34-2 (продолжение)	поз. 2	10	250
	поз. 74	60	
	поз. 75	8	
	поз. 76	8	
	поз. 77	4	248
	поз. 78	8	
	поз. 88	2	249
	поз. 94	2	
	поз. 95	1	
	поз. 96	2	
	поз. 97	2	
	поз. 98	2	
Σ сс ПК34-2=740,0 кгс			

Марка простр. каркаса	Марка изделия	Колич. шт	№ листа
ПК35-2	КР21	2	240
	КР27	2	241
	С1, С2, С3, М3, М4, М17, М20, М21, М48, М51, М52, поз. 2, 74–78, 88, 94÷98 см. ПК34-2		
Σ сс ПК35-2=912,8 кгс			
ПК36-2	КР22	2	240
	КР30	2	241
	С1, С2, С3, М3, М4, М17, М20, М21, М48, М51, М52, поз. 2, поз. 2, 74÷78, 86 94÷98 см. ПК34-2		
Σ сс ПК36-2=1029,8 кгс			

1–1

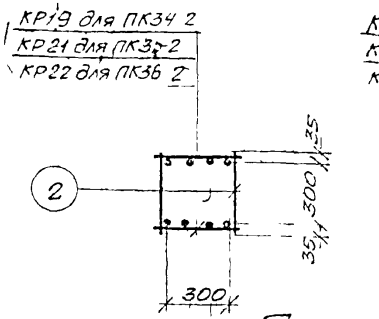

2–2

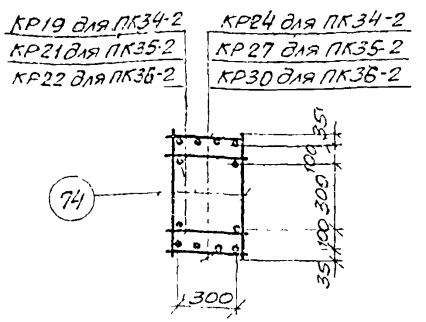

Примечания:

1. Окончательная фиксация закладных деталей производится в опалубке
2. Примеры крепления закладных деталей М20, М21 см. на листе 238
3. Пространственные каркасы должны собираться в кондукторах, порядок сборки см. в пояснительной записке

г. Ленинград
Инженер Шуров
Проверил Чуркина
Алоев

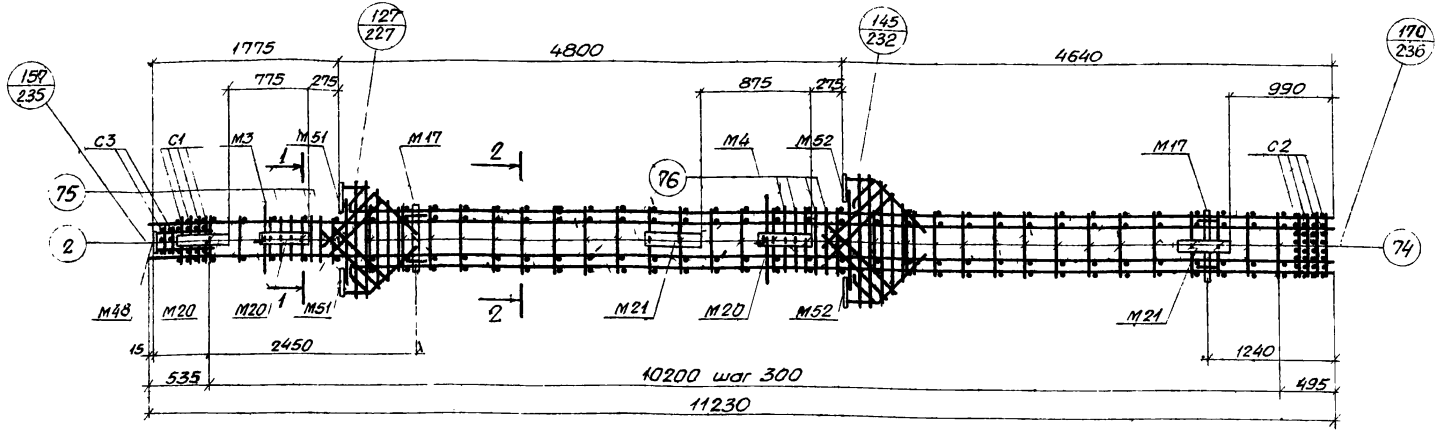

1—1

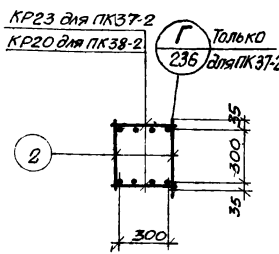

2—2

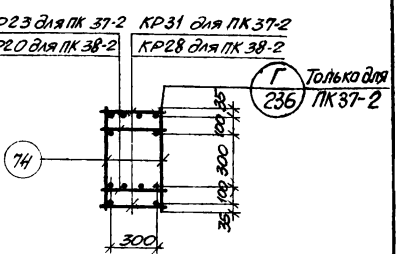

Спецификация марок арматурных изделий и закладных деталей на один пространственный каркас

Марка простр. каркаса	Марка изделия	Колич. шт	№ листа
ПК37-2	КР23	2	240
	КР31	2	241
	С1	4	247
	С2	4	
	С3	2	
	М3	1	Серия 1.420-12 вып. 5
	М4	1	
	М17	2	
	М20	3	
	М21	2	
	М48	1	

Марка простр. каркаса	Марка изделия	Колич. шт.	№ листа
ПК37-2 (продолжение)	М51	2	Серия 1.420-12 вып. 5
	М52	2	
	поз. 2	10	250
	поз. 74	60	
	поз. 75	8	
	поз. 76	8	
	поз. 77	4	248
	поз. 78	8	
	поз. 88	2	249
	поз. 94	2	
	поз. 95	1	

Марка простр. каркаса	Марка изделия	Колич. шт.	№ листа
ПК37-2 (продолжение)	поз. 96	2	249
	поз. 97	2	
	поз. 98	2	
	Вес ПК37-2 = 1218,0 кгс		
ПК38-2	КР20	2	240
	КР28	2	241
	С4, С2, С3, М3, М4, М17, М20, М21, М48, М51, М52, поз. 2, 74÷78, 88, 94÷98 см. ПК37-2		
	Вес ПК38-2 = 911,2 кгс		

Примечания:

1. Окончательная фиксация закладных деталей производится в опалубке.
2. Примеры крепления закладных деталей М20, М21 см. на листе 238
3. Пространственные каркасы должны собираться в кондукторах, порядок сборки указан в пояснительной записке

Гл. конструктор проекта		Исаев
Нач. сектора		Кибер
Инженер		Чуклина
Проверил		

АГПИ г. Ленинград

ТК 1976

Пространственные каркасы ПК37-2, ПК38-2

1.420-12 Выпуск 2

Лист 141

ПК35-3, ПК36-3, ПК37-3, ПК38-3

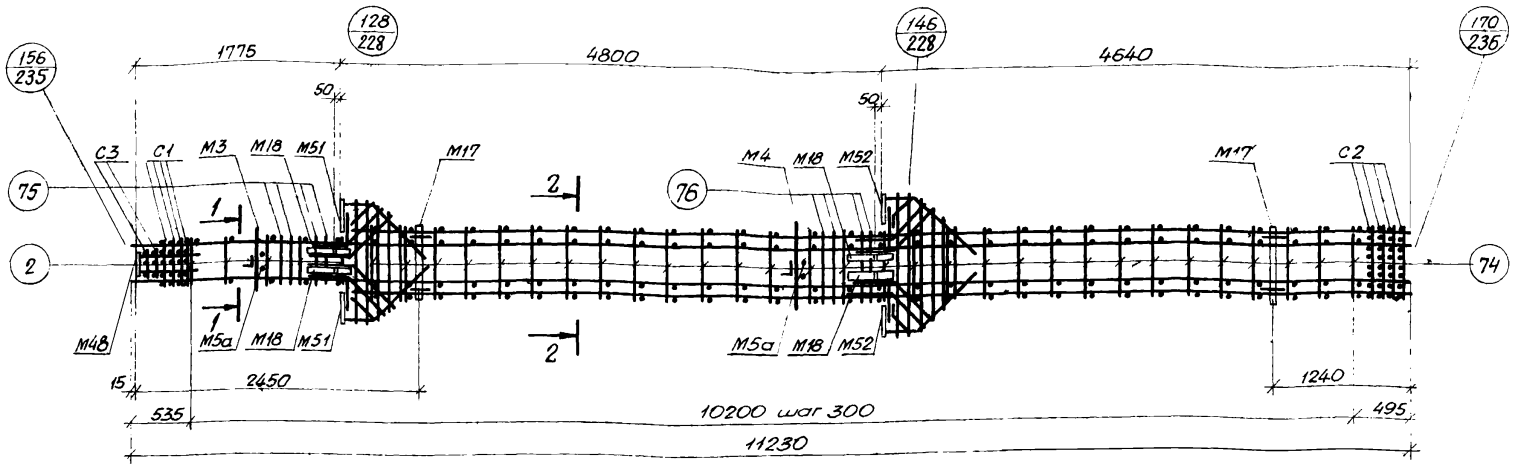

Спецификация марок арматурных изделий и закладных деталей на один пространственный каркас

Марка простр. каркаса	Марка изделия	Колич. шт.	№ листа
ПК35-3	КР21	2	240
	КР27	2	241
	С1	4	247
	С2	4	
	С3	2	
	М3	1	Серия 1.420-12 вып. 5
	М4	1	
	М5а	2	
	М17	2	
	М18	4	
	М48	1	
	М51	2	
	М52	2	

Марка простр. каркаса	Марка изделия	Колич. шт.	№ листа
ПК35-3 (продолжение)	поз. 2	10	250
	поз. 74	60	
	поз. 75	8	
	поз. 76	8	
	поз. 77	4	248
	поз. 88	2	249
	поз. 94	2	
	поз. 95	1	
	поз. 96	2	
	поз. 97	2	
	поз. 98	2	
	поз. 99	8	
	Вес ПК35-3=857,8 кгс		

Марка простр. каркаса	Марка изделия	Колич. шт.	№ листа
ПК36-3	КР22	2	240
	КР30	2	241
	С1, С2, С3, М3, М4, М5а, М17, М18, М48, М51, М52, поз. 2, 74÷77, 88, 94÷99 см. ПК35-3		
	Вес ПК36-3=973,8 кгс		
ПК37-3	КР23	2	240
	КР31	2	241
	С1, С2, С3, М3, М4, М5а, М17, М18, М48, М51, М52, поз. 2, 74÷77, 88, 94÷99 см. ПК35-3.		
	Вес ПК37-3=1163,0 кгс		
ПК38-3	КР20	2	240
	КР28	2	241
	С1, С2, С3, М3, М4, М5а, М17, М18, М48, М51, М52. поз. 2, 74÷77, 88, 94÷99 см. ПК35-3.		
	Вес ПК38-3=856,2 кгс		

1 — 1

КР21 для ПК35-3
КР22 для ПК36-3
КР23 для ПК37-3
КР20 для ПК38-3

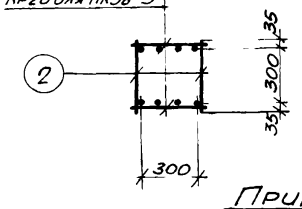

2 — 2

КР21 для ПК35-3
КР22 для ПК36-3
КР23 для ПК37-3
КР20 для ПК38-3

КР27 для ПК35-3
КР30 для ПК36-3
КР31 для ПК37-3
КР28 для ПК38-3

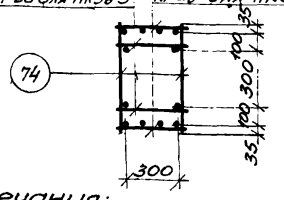

Примечания:

1. Окончательная фиксация закладных деталей производится в опалубке.
2. Пример крепления закладных деталей см на листе 238.
3. Пространственные каркасы должны собираться в кондукторах, порядок сборки указан в пояснительной записке.

ТК 1976	Пространственные каркасы ПК35-3, ПК36-3, ПК37-3, ПК38-3	1.420-12 Выпуск 2
		Лист 142

г. Ленинград

Инженер Проверил | Кибер Чуйкина

ПК34-5, ПК35-5, ПК36-5

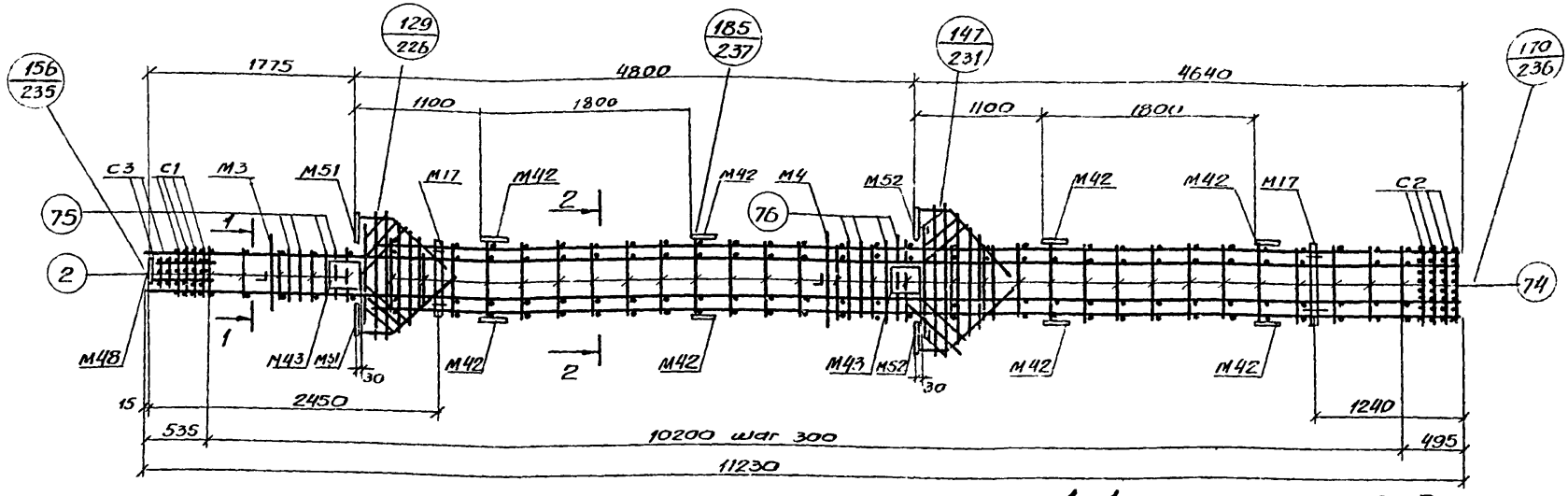

1-1 2-2

Спецификация марок арматурных изделий и закладных деталей на один пространственный каркас

Марка простр. каркаса	Марка изделия	Колич. шт	№ листа
ПК34-5	КР19	2	240
	КР24	2	240
	С1	4	247
	С2	4	
	С3	2	
	М3	1	Серия 1.420-12 Вып. 5
	М4	1	
	М17	2	
	М42	16	
	М43	4	
	М48	1	
	М51	2	
	М52	2	

Марка простр. каркаса	Марка изделия	Колич. шт	№ листа
ПК34-5 (продолжение)	поз.2	10	250
	поз.74	60	
	поз.75	8	
	поз.76	8	
	поз.77	4	248
	поз.78	8	
	поз.88	2	249
	поз.94	2	
	поз.95	1	
	поз.96	2	
	поз.97	2	
	поз.98	2	
	Вес ПК34-5-6478 кг		

Марка простр. каркаса	Марка изделия	Колич. шт	№ листа
ПК35-5	КР21	2	240
	КР27	2	241
	С1, С2, С3, М3, М4, М17, М42, М43, М48, М51, М52, поз.2 74÷78; 88, 94÷98 см ПК34-5		
	Вес ПК35-5-820,6 кгс		
ПК36-5	КР22	2	240
	КР30	2	241
	С1, С2, С3, М3, М4, М17, М42, М43, М48, М51, М52, поз.2 74÷78, 88, 94÷98 См. ПК34-5		
	Вес ПК36-5-936,6 кгс		

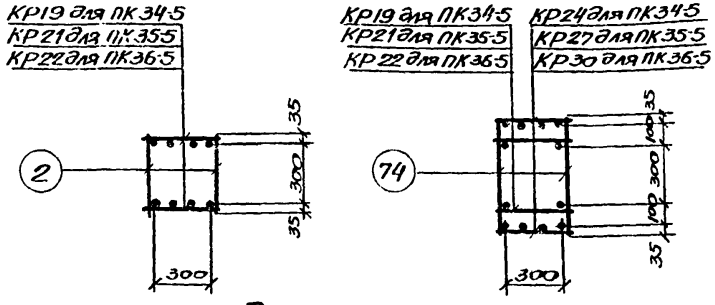

Примечания:

1. Окончательная фиксация закладных деталей производится в опалубке.
2. Пространственные каркасы должны собираться в кондукторах, порядок сборки указан в пояснительной записке.

ТК 1976	Пространственные каркасы ПК34-5, ПК35-5, ПК36-5	1.420-12 Выпуск 2	
		Лист	143

Гл. конструктор Кирженевский
Нач. сектора Исаев
Инженер Кибер
Проверил: Чуйкина

г. Ленинград

15753-01 152

ПК37-5, ПК38-5, ПК39-5

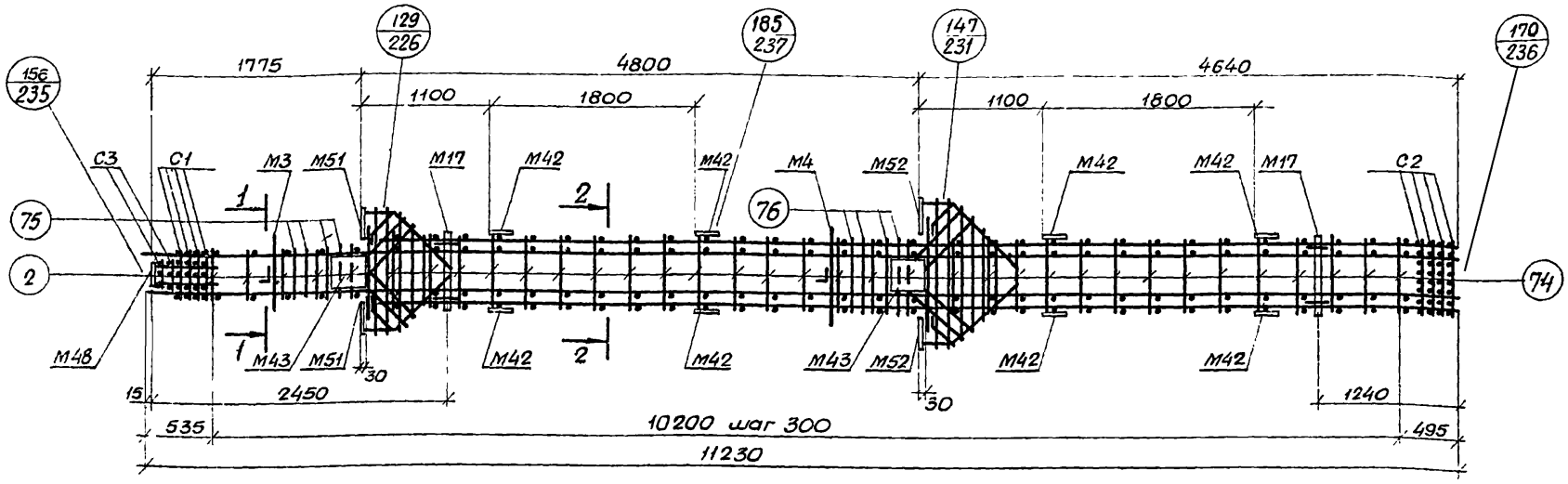

Спецификация марок арматурных изделий и закладных деталей на один пространственный каркас

Марка простр. каркаса	Марка изделия	Колич. шт.	№ листа
ПК37-5	КР23	2	240
	КР31	2	241
	С1	4	247
	С2	4	
	С3	2	
	М3	1	Серия 1.420-12 Вып. 5
	М4	1	
	М17	2	
	М42	16	
	М43	4	
	М48	1	
	М51	2	
	М52	2	

Марка простр. каркаса	Марка изделия	Колич. шт.	№ листа
ПК37-5 (продолжение)	поз. 2	10	250
	поз. 74	60	
	поз. 75	8	
	поз. 76	8	
	поз. 77	4	248
	поз. 78	8	
	поз. 88	2	249
	поз. 94	2	
	поз. 95	1	
	поз. 96	2	
	поз. 97	2	
	поз. 98	2	
Вес ПК37-5 = 1125,8 кгс.			

Марка простр. каркаса	Марка изделия	Колич. шт.	№ листа
ПК38-5	КР20	2	240
	КР28	2	241
	С1, С2; С3, М3, М4, М17, М42, М43, М48, М51, М52, поз. 2, 74 ÷ 78, 88, 94 ÷ 98 см. ПК37-5		
Вес ПК38-5 = 819,0 кгс.			
ПК39-5	КР20	2	240
	КР30	2	241
	С1, С2, С3, М3, М4, М17, М42, М43, М48, М51, М52, поз. 2, 74 ÷ 78, 88, 94 ÷ 98, см. ПК37-5		
Вес ПК39-5 = 892,8 кгс.			

1—1

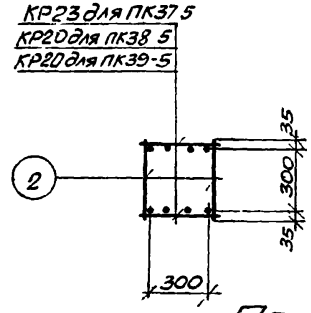

2—2

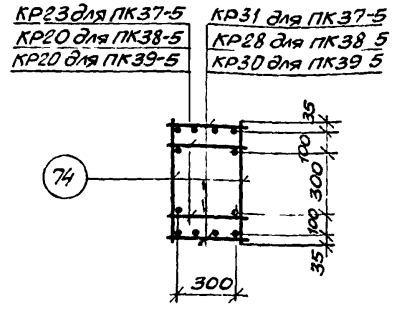

Примечания

1. Окончательная фиксация закладных деталей производится в опалубке.
2. Пространственные каркасы должны собираться в кондукторах, порядок сборки указан в пояснительной записке.

ТК 1976	Пространственные каркасы ПК37-5, ПК38-5, ПК39-5	1.420-12 Выпуск 2
		Лист 144

ПК34-6, ПК35-6, ПК36-6

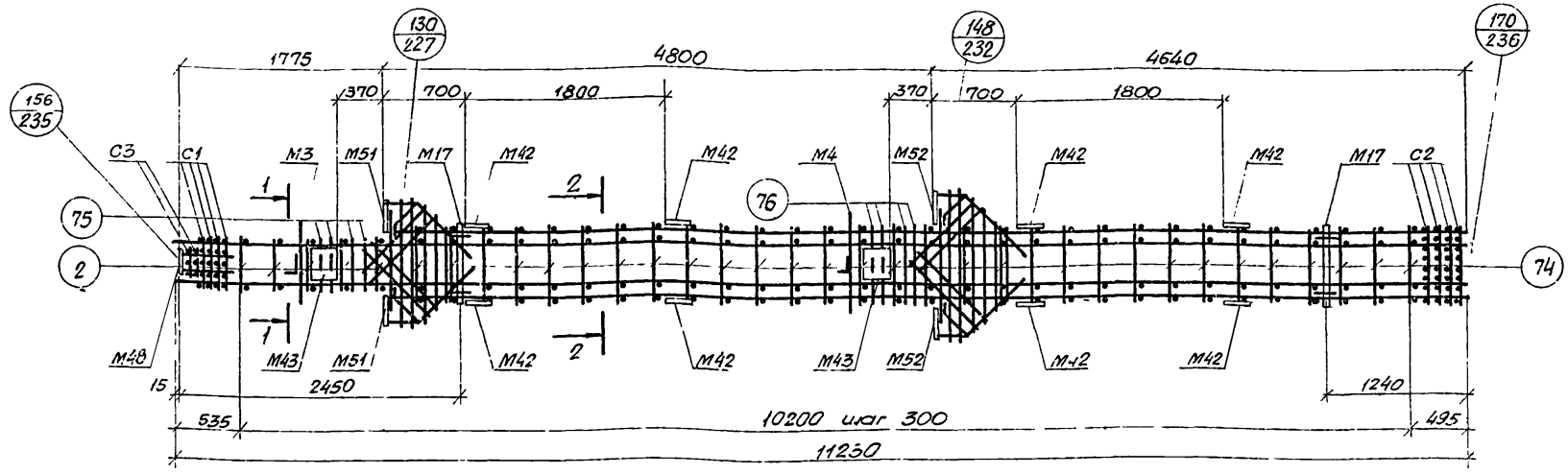

Спецификация марок арматурных изделий и закладных деталей на один пространственный каркас

Марка простр. каркаса	Марка изделия	Колич. шт.	№ листа
ПК34-6	КР19	2	240
	КР24	2	240
	С1	4	247
	С2	4	
	С3	2	
	М3	1	Серия 1.420-12 вып. 5
	М4	1	
	М17	2	
	М42	16	
	М43	4	
	М48	1	
	М51	2	
	М52	2	

Марка простр. каркаса	Марка изделия	Колич. шт.	№ листа
ПК34-6 (продолжение)	поз. 2	10	250
	поз. 74	60	
	поз. 75	8	
	поз. 76	8	
	поз. 77	4	248
	поз. 78	8	
	поз. 88	2	249
	поз. 94	2	
	поз. 95	1	
	поз. 96	2	
	поз. 97	2	
	поз. 98	2	
	Вес ПК34-6=647,8 кгс		

Марка простр. каркаса	Марка изделия	Колич. шт.	№ листа
ПК35-6	КР21	2	240
	КР27	2	241
	С1, С2, С3, М3, М4, М17, М42, М43, М48, М51, М52, поз. 2, 74÷78, 88, 94÷98 см. ПК34-6		
	Вес ПК35-6=820,6 кгс		
ПК36-6	КР22	2	240
	КР30	2	241
	С1, С2, С3, М3, М4, М17, М42, М43, М48, М51, М52, поз. 2, 74÷78, 88, 94÷98. см ПК34-6		
	Вес ПК36-6=936,6 кгс		

1—1

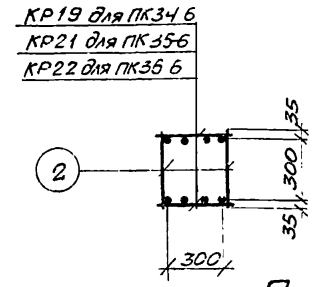

2—2

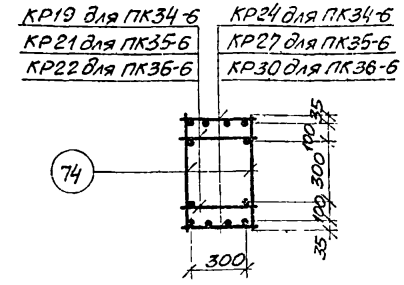

Примечания:

1. Окончательная фиксация закладных деталей производится в опалубке.
2. Пространственные каркасы должны собираться в кондукторах, порядок сборки указан в пояснительной записке.

Гл. констр. отд.		Корженевская
Нач. сектора		Исаев
Инженер		Кибер
Проверил		Чуикина

ЛГПИ г. Ленинград

ТК 1976	Пространственные каркасы ПК34-6, ПК35-6, ПК36-6	1.420-12 Выпуск 2
		Лист 145

ПК37-6, ПК38-6

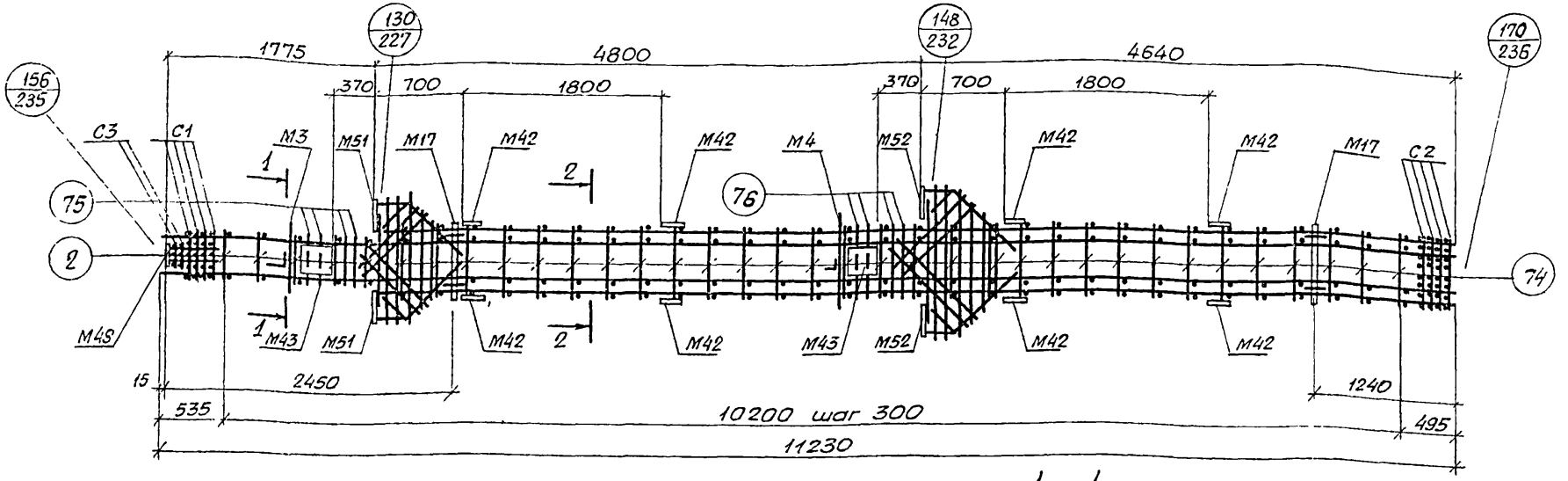

1 – 1

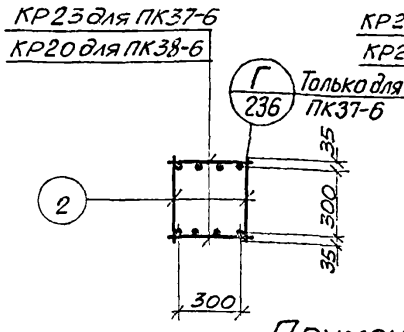

2 – 2

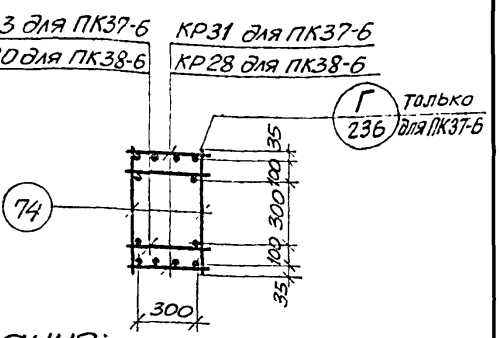

Спецификация марок арматурных изделий и закладных деталей на один пространственный каркас

Марка простр. каркаса	Марка изделия	Колич. шт	№ листа
ПК37-6	КР23	2	240
	КР31	2	241
	С1	4	247
	С2	4	
	С3	2	
	М3	1	Серия 1.420-12 вып. 5
	М4	1	
	М17	2	
	М42	16	
	М43	4	
	М48	1	

Марка простр. каркаса	Марка изделия	Колич. шт.	№ листа
ПК37-6 (продолжение)	М51	2	Серия 1.420-12 вып. 5
	М52	2	
	поз. 2	10	250
	поз. 74	60	
	поз. 75	8	
	поз. 76	8	
	поз. 77	4	248
	поз. 78	8	
	поз. 88	2	249
	поз. 94	2	
	поз. 95	1	

Марка простр. каркаса	Марка изделия	Колич. шт.	№ листа
ПК37-6 (продолжение)	поз. 96	2	249
	поз. 97	2	
	поз. 98	2	
	Вес ПК37-6=1125,8 кгс		
ПК38-6	КР20	2	240
	КР28	2	241
	С1, С2, С3, М3, М4 М17, М42, М43, М48, М51, М52, поз. 2, 74÷78, 88, 94÷98 см. ПК37-6		
	Вес ПК38-6=819,0 кгс		

Примечания:

1. Окончательная фиксация закладных деталей производится в опалубке.
2. Пространственные каркасы должны собираться в кондукторах, порядок сборки указан в пояснительной записке.

Проверил Чуйкина

ТК 1976

Пространственные каркасы ПК37-6, ПК38-6

1.420-12 выпуск 2

Лист 146

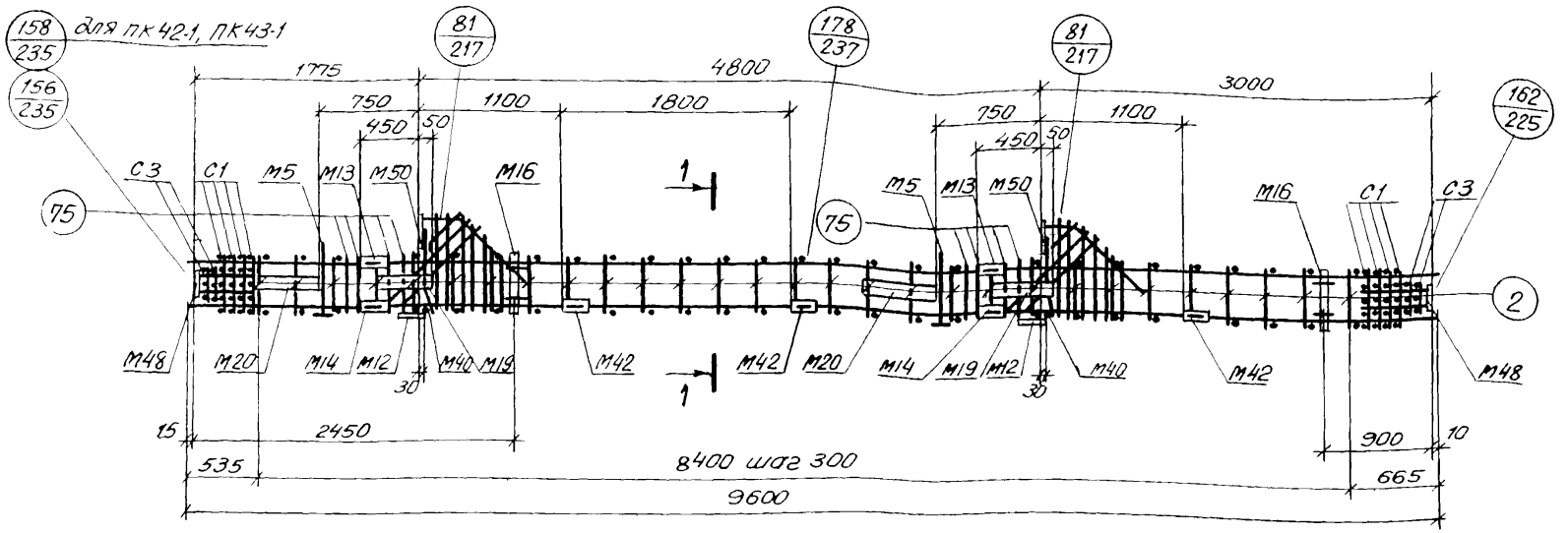

Спецификация марок арматурных изделий и закладных деталей на один пространственный каркас

Марка простр. каркаса	Марка изделия	Колич. шт.	№ листа
ПК40-1	КР52	2	243
	С1	8	247
	С3	4	
	М5	2	серия 1.420-12 Вып. 5
	М12	2	
	М13	2	
	М14	2	
	М16	2	
	М19	2	
	М20	2	
	М40	2	
	М42	6	
	М48	2	

Марка простр. каркаса	Марка изделия	Колич. шт.	№ листа
ПК40-1 (продолжение)	М50	2	серия 1.420-12 В.5
	поз. 2	58	250
	поз. 75	16	
	поз. 77	2	248
	поз. 78	4	
	поз. 79	4	
	поз. 80	2	
	поз. 81	2	
	поз. 82	2	
	поз. 83	2	
	Вес ПК40-1 = 521,8 кгс		
ПК41-1	КР53	2	243
	С1, С3, М5, М12, М13, М14, М16, М19, М20, М40, М42, М48, М50, поз. 2, 75, 77÷83 см. ПК40-1		
	Вес ПК41-1 = 555,4 кгс		

Марка простр. каркаса	Марка изделия	Колич. шт.	№ листа
ПК42-1	КР57	2	243
	С1, С3, М5, М12, М13, М14, М16, М19, М20, М40, М42, М48, М50, поз. 2, 75, 77÷83 см. ПК40-1		
	Вес ПК42-1 = 664,2 кгс		
ПК43-1	КР58	2	243
	С1, С3, М5, М12, М13, М14, М16, М19, М20, М40, М42, М48, М50, поз. 2, 75, 77÷83 см. ПК40-1		
	Вес ПК43-1 = 701,4 кгс		

1 — 1

КР52 для ПК40-1
КР53 для ПК41-1
КР57 для ПК42-1
КР58 для ПК43-1

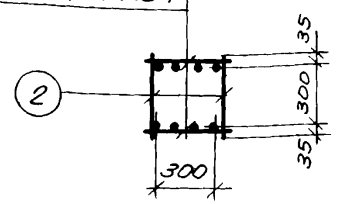

Примечания:

1. Окончательная фиксация закладных деталей производится в опалубке.
2. Примеры крепления закладных деталей М19, М20 см. на листе 238.
3. Пространственные каркасы должны собираться в кондукторах, порядок сборки указан в пояснительной записке.

Гл. инженер проекта Жидер
Нач. сектора Кивер
Инженер Чуйкина
Проверил Ку
Г. Ленинград

ПК40-2, ПК41-2, ПК42-2, ПК43-2

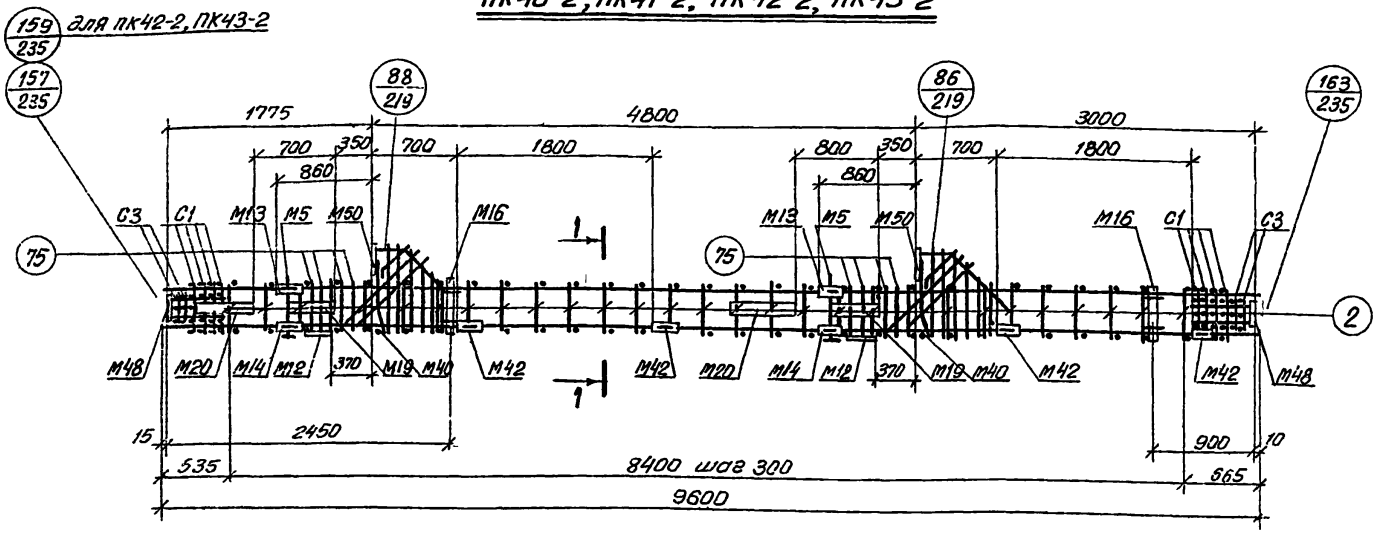

1 — 1

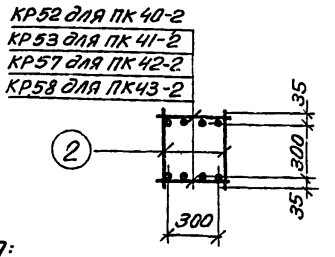

Спецификация марок арматурных изделий и закладных деталей на один пространственный каркас

Марка простр. каркаса	Марка изделия	Колич. шт.	№ листа
ПК40-2	КР52	2	243
	С1	8	247
	С3	4	
	М5	2	Серия 1.420-12 Вып. 5
	М12	2	
	М13	2	
	М14	2	
	М16	2	
	М19	2	
	М20	2	
	М40	2	
	М42	8	
	М48	2	

Марка простр. каркаса	Марка изделия	Колич. шт.	№ листа
ПК40-2 (продолжение)	М50	2	Серия 1.420-12 Вып. 5
	поз. 2	58	250
	поз. 75	16	
	поз. 77	2	248
	поз. 78	4	
	поз. 79	4	
	поз. 80	2	
	поз. 81	2	
	поз. 82	2	
	поз. 83	2	
	Вес ПК40-2 = 526,2 кг		

Марка простр. каркаса	Марка изделия	Колич. шт.	№ листа
ПК41-2	КР53	2	243
	С1, С3, М5, М12, М13, М14, М16, М19, М20, М40, М42, М48, М50, поз. 2, 75, 77÷83 см. ПК40-2		
	Вес ПК41-2 = 559,8 кг		
ПК42-2	КР57	2	243
	С1, С3, М5, М12, М13, М14, М16, М19, М20, М40, М42, М48, М50, поз. 2, 75, 77÷83, см. ПК40-2		
	Вес ПК42-2 = 668 6 кг		
ПК43-2	КР58	2	243
	С1, С3, М5, М12, М13, М14, М16, М19, М20, М40, М42, М48, М50, поз. 2, 75, 77÷83 см. ПК40-2		
	Вес ПК43-2 = 705,8 кг		

Примечания:

1. Окончательная фиксация закладных деталей производится в опалубке.
2. Пример креплёния закладных деталей М19, М20 см. на листе 238.
3. Пространственные каркасы должны собираться в кондукторах, порядок сборки указан в пояснительной записке.

ТК 1976	Пространственные каркасы ПК40-2, ПК41-2, ПК42-2, ПК43-2	1.420-12 Выпуск 2	
		Лист	148

г. Ленинград

Инженер | Проверил | Нибер | Чуйкина

ПК40-3, ПК41-3, ПК42-3, ПК43-3

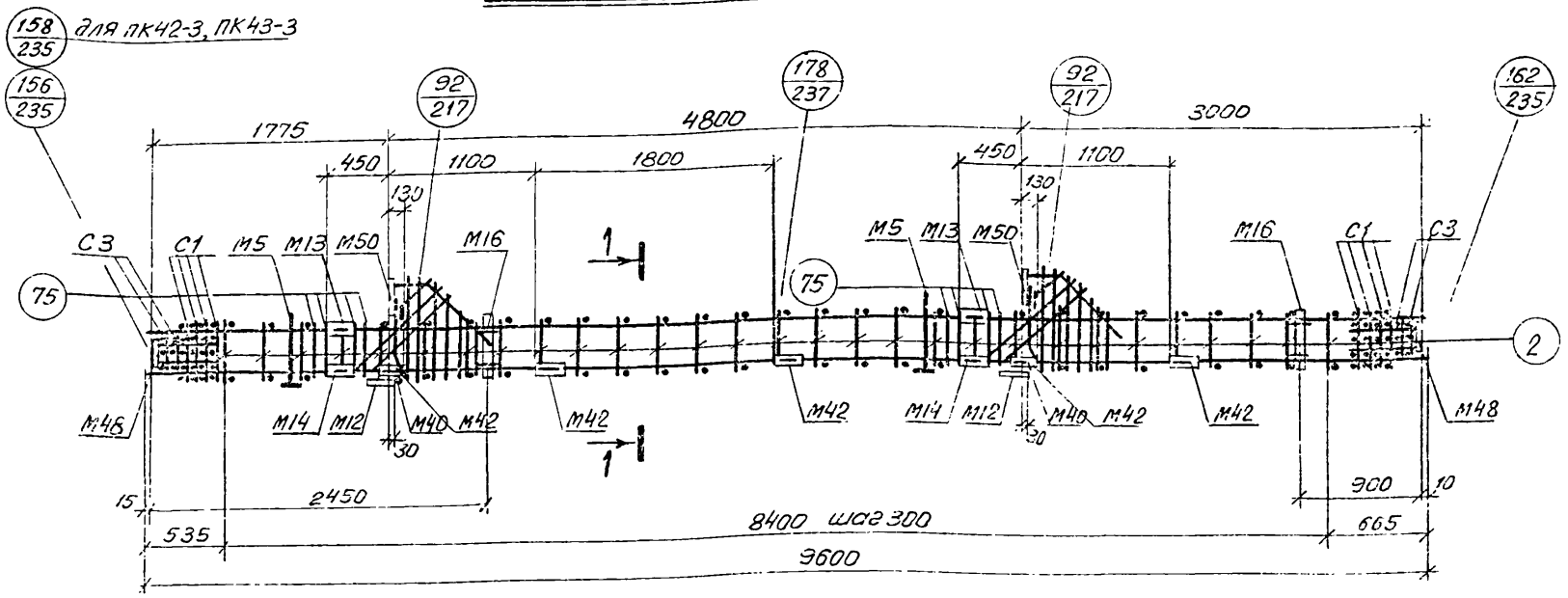

1 — 1

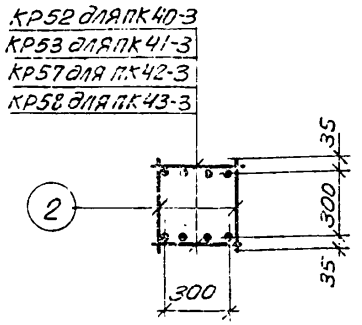

Спецификация марок арматурных изделий и закладных деталей на один пространственный каркас

Марка простр. каркаса	Марка изделия	Колич. шт.	№ листа
ПК40-3	КР52	2	243
	С1	8	247
	С3	4	
	М5	2	Серия 1.420-12 Вып. 5
	М12	2	
	М13	2	
	М14	2	
	М16	2	
	М40	2	
	М42	10	
	М48	2	
	М50	2	

Марка простр. каркаса	Марка изделия	Колич. шт.	№ листа
ПК40-3 (продолжение)			
	поз. 2	58	250
	поз. 75	16	
	поз. 77	2	248
	поз. 78	4	
	поз. 79	4	
	поз. 80	2	
	поз. 81	2	
	поз. 82	2	
	поз. 83	2	
	Вес ПК40-3 = 434,6 кгс		

Марка простр. каркаса	Марка изделия	Колич. шт.	№ листа
ПК41-3	КР53	2	243
	С1, С3, М5, М12, М13, М14, М16, М40, М42, М48, М50, поз. 2, 75, 77÷83 см. ПК40-3		
	Вес ПК41-3 = 468,2 кгс		
ПК42-3	КР57	2	243
	С1, С3, М5, М12, М13, М14, М16, М40, М42, М48, М50, поз. 2, 75, 77÷83 см. ПК40-3		
	Вес ПК42-3 = 577,0 кгс		
ПК43-3	КР58	2	243
	С1, С3, М5, М12, М13, М14, М16, М40, М42, М48, М50, поз. 2, 75, 77÷83 см. ПК40-3		
	Вес ПК43-3 = 614,2 кгс		

Примечания:

1. Окончательная фиксация закладных деталей производится в опалубке.
2. Пространственные каркасы должны собираться в кондукторах, порядок сборки указан в пояснительной записке.

ТК 1976	Пространственные каркасы ПК40-3, ПК41-3, ПК42-3, ПК43-3	1.420-12 Выпуск 2
		Лист 149

г. Ленинград

нач. сектора | Инженер | Проверил | Исаев | Кибер | Чуйкина

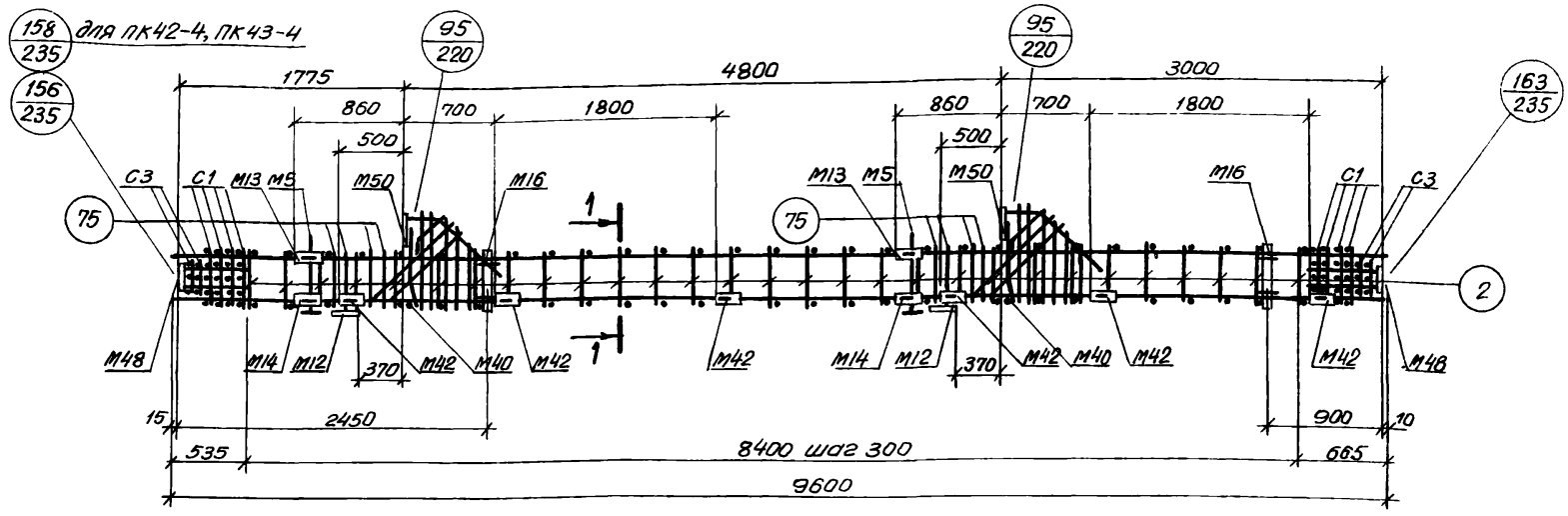

Спецификация марок арматурных изделий и закладных деталей на один пространственный каркас.

Марка простр. каркаса	Марка изделия	Колич. шт.	№ листа
ПК40-4	КР52	2	243
	С1	8	247
	С3	4	
	М5	2	Серия 1.420-12 Вып. 5
	М12	2	
	М13	2	
	М14	2	
	М16	2	
	М40	2	
	М42	12	
	М48	2	
	М50	2	

Марка простр. каркаса	Марка изделия	Колич. шт.	№ листа
ПК40-4 (продолжение)	поз. 2	58	250
	поз. 75	16	
	поз. 77	2	248
	поз. 78	4	
	поз. 79	4	
	поз. 80	2	
	поз. 81	2	
	поз. 82	2	
	поз. 83	2	
	Вес ПК40-4 = 4390 кгс		

Марка простр. каркаса	Марка изделия	Колич. шт.	№ листа
ПК41-4	КР53	2	243
	С1, С3, М5, М12, М13, М14, М16, М40, М42, М48, М50, поз. 2, 75, 77 ÷ 83 см. ПК40-4		
	Вес ПК41-4 = 472,4 кгс		
ПК42-4	КР57	2	243
	С1, С3, М5, М12, М13, М14, М16, М40, М42, М48, М50, поз. 2, 75, 77 ÷ 83 см. ПК40-4		
	Вес ПК42-4 = 581,4 кгс		
ПК43-4	КР58	2	243
	С1, С3, М5, М12, М13, М14, М16, М40, М42, М48, М50, поз. 2, 75, 77 ÷ 83 см. ПК40-4		
	Вес ПК43-4 = 618,6 кгс		

1 — 1

КР52 для ПК40-4
КР53 для ПК41-4
КР57 для ПК42-4
КР58 для ПК43-4

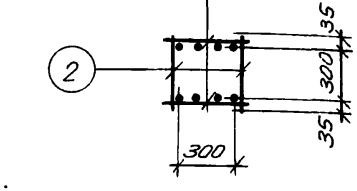

Примечания:

1. Окончательная фиксация закладных деталей производится в опалубке.
2. Пространственные каркасы должны собираться в кондукторах, порядок сборки указан в пояснительной записке.

г. Ленинград | Инженер | Проверил | Гидер | Чуйкина | 1420-12 | ПК40

ТК 1976

Пространственные каркасы ПК40-4, ПК41-4, ПК42-4, ПК43-4

1.420-12 Выпуск 2

Лист 150

15753-01 159

ПК40-5, ПК41-5, ПК42-5, ПК43-5

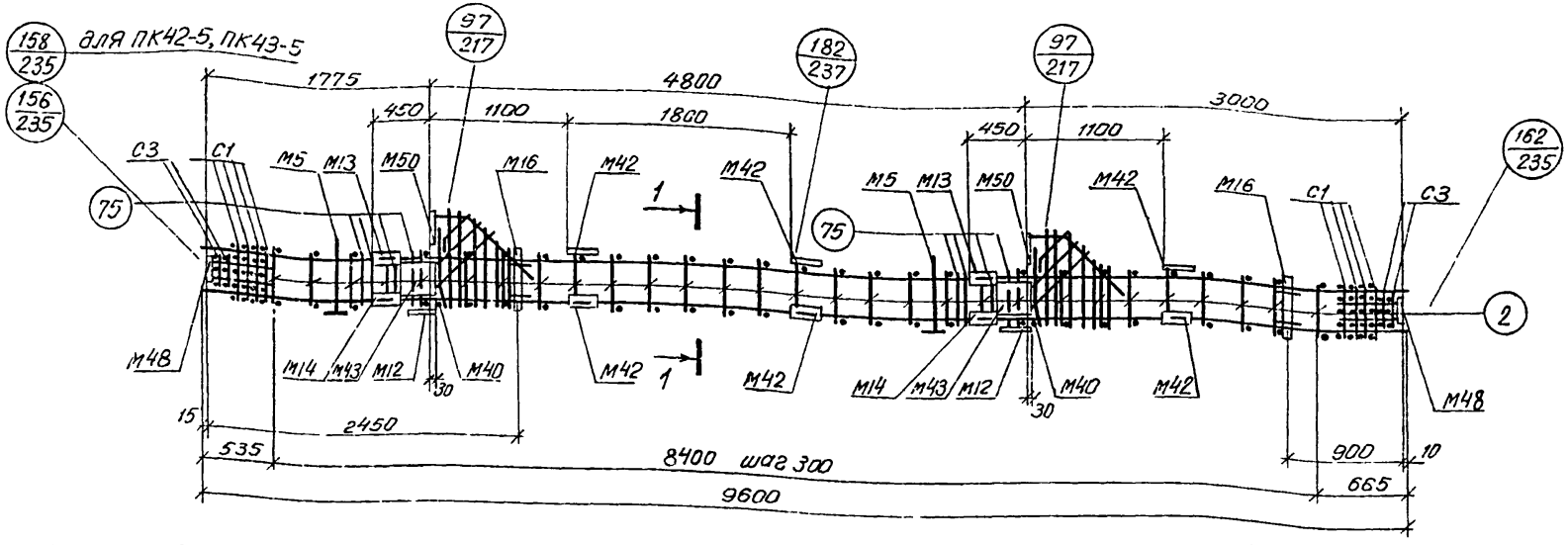

Спецификация марок арматурных изделий и закладных деталей на один пространственный каркас

Марка простр. каркаса	Марка изделия	Колич. шт.	№ листа
ПК40-5	КР52	2	243
	С1	8	247
	С3	4	
	М5	2	Серия 1.420-12 Вып. 5
	М12	2	
	М13	2	
	М14	2	
	М16	2	
	М40	2	
	М42	12	
	М43	4	
	М48	2	
	М50	2	

Марка простр. каркаса	Марка изделия	Колич. шт.	№ листа
ПК40-5 (Продолжение)			
	поз. 2	58	250
	поз. 75	16	
	поз. 77	2	248
	поз. 78	4	
	поз. 79	4	
	поз. 80	2	
	поз. 81	2	
	поз. 82	2	
	поз. 83	2	
	Вес ПК40-5=489,4 кгс		

Марка простр. каркаса	Марка изделия	Колич. шт.	№ листа
ПК41-5	КР53	2	243
	С1, С3, М5, М12, М13, М14, М16, М40, М42, М43, М48, М50, поз. 2, 75, 77÷83, см. ПК40-5		
	Вес ПК41-5=523,0 кгс		
ПК42-5	КР57	2	243
	С1, С3, М5, М12, М13, М14, М16, М40, М42, М43, М48, М50, поз. 2, 75, 77–83 см. ПК40-5		
	Вес ПК42-5=631,8 кгс		
ПК43-5	КР58	2	243
	С1, С3, М5, М12, М13, М14, М16, М40, М42, М43, М48, М50, поз. 2, 75, 77÷83 см. ПК40-5		
	Вес ПК43-5=669,0 кгс		

1 — 1

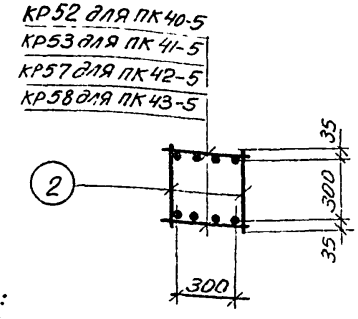

Примечания:

1. Окончательная фиксация закладных деталей производится в опалубке.
2. Пространственные каркасы должны собираться в кондукторах, порядок сборки указан в пояснительной записке.

ТК 1976	Пространственные каркасы ПК40-5, ПК41-5, ПК42-5, ПК43-5	1.420-12 Выпуск 2	
		Лист	151

г. Ленинград

Инженер Нибер Чуйкина

Проверил

15753-01

ПК40-6, ПК41-6, ПК42-6, ПК43-6

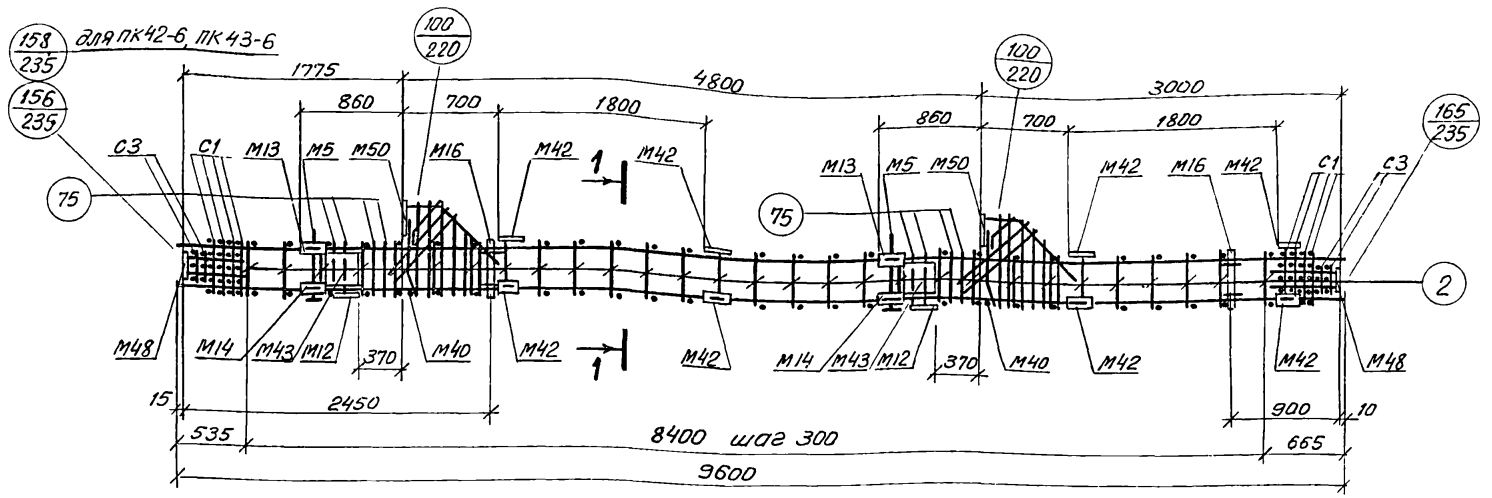

1 — 1

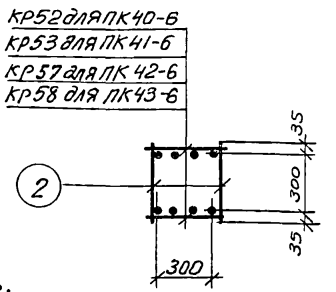

Спецификация марок арматурных изделий и закладных деталей на один пространственный каркас

Марка простр. каркаса	Марка изделия	Колич. шт.	№ листа
ПК40-6	КР52	2	243
	С1	8	247
	С3	4	
	М5	2	Серия 1.420-12 Вып. 5
	М12	2	
	М13	2	
	М14	2	
	М16	2	
	М40	2	
	М42	16	
	М43	4	
	М48	2	

Марка простр. каркаса	Марка изделия	Колич. шт.	№ листа
ПК40-6 (продолжение)	М50	2	Серия 1.420-12 Вып.
	поз.2	58	250
	поз.75	16	
	поз.77	2	248
	поз.78	4	
	поз.79	4	
	поз.80	2	
	поз.81	2	
	поз.82	2	
	поз.83	2	
Вес ПК40-6=498,2кг			

Марка простр. каркаса	Марка изделия	Колич. шт.	№ листа
ПК41-6	КР53	2	243
	С1, С3, М5, М12, М13, М14, М16, М40, М42, М43, М48, М50, поз.2, 75, 77-83 см. ПК40-6		
	Вес ПК41-6=531,8 кг		
ПК42-6	КР57	2	243
	С1, С3, М5, М12, М13, М14, М16, М40, М42, М43, М48, М50, поз. 2, 75, 77-83, см. ПК40-6		
	Вес ПК42-6=640,6 кг		
ПК43-6	КР58	2	243
	С1, С3, М5, М12, М13, М14, М16, М40, М42, М43, М48, М50 поз 2, 75, 77-83, см. ПК40-6		
	Вес ПК43-6=677,8 кг		

Примечания:

1. Окончательная фиксация закладных деталей производится в опалубке.
2. Пространственные каркасы должны собираться в кондукторах, порядок сборки указан в пояснительной записке.

Чуйкина

Проверил

ПК44, ПК45, ПК46

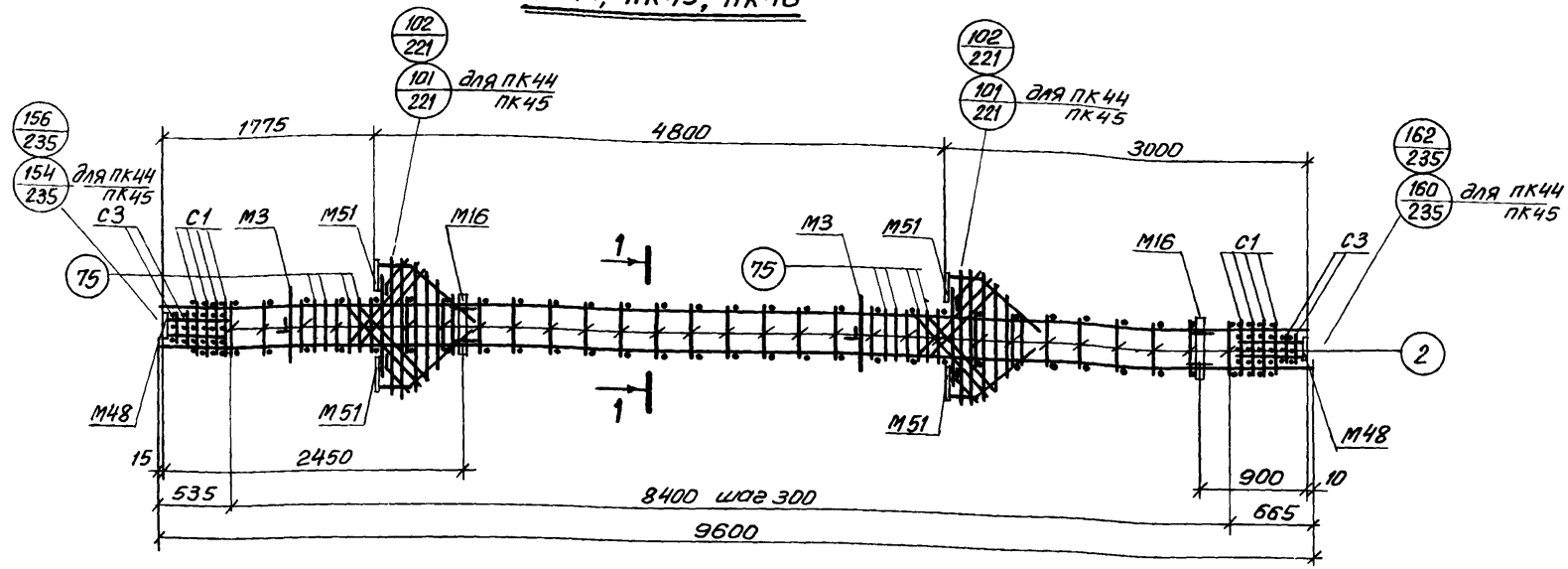

Спецификация марок арматурных изделий и закладных деталей на один пространственный каркас

Марка простр. каркаса	Марка изделия	Колич. шт	№ листа
ПК44	КР50	2	243
	С1	8	247
	С3	4	
	М3	2	Серия 1.420-12 Вып. 5
	М16	2	
	М48	2	
	М51	4	
	поз. 2	58	250
	поз. 75	16	
	поз. 77	4	248
	поз. 78	8	

Марка простр. каркаса	Марка изделия	Колич. шт.	№ листа
ПК44 (продолжение)	поз. 83	2	248
	поз. 90	4	249
	поз. 91	2	
	поз. 92	2	
	поз. 93	2	
	Вес ПК44=353,4 кгс		
ПК45	КР51	2	243
	С1, С3, М3, М16, М48, М51, поз. 2, 75, 77, 78, 83, 90÷93 см. ПК44		
	Вес ПК45=391,0 кгс		

Марка простр. каркаса	Марка изделия	Колич. шт.	№ листа
ПК46	КР54	2	243
	С1, С3, М3, М16, М48, М51, поз. 2, 75, 77, 78, 83, 90÷93 см. ПК44		
	Вес ПК46=496,2 кгс		

1—1 (для ПК44, ПК45)

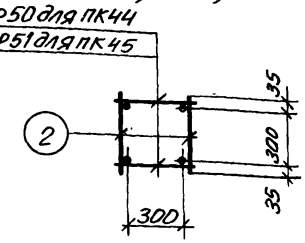

1—1 (для ПК46)

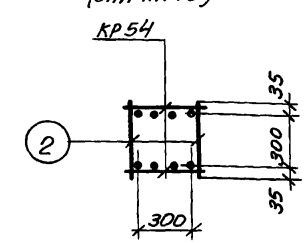

Примечания:

1. Окончательная фиксация закладных деталей производится в опалубке.
2. Пространственные каркасы должны собираться в кондукторах, порядок сборки указан в пояснительной записке.

ТК 1976	Пространственные каркасы ПК44, ПК45, ПК46	1.420-12 Выпуск 2
		Лист 153

ЛГПИ г. Ленинград
Гл. конструктор Корнилов
Нач. сектора Исаев
Инженер Кивер
Проверил Чуйкина

ПК44-1, ПК45-1, ПК46-1

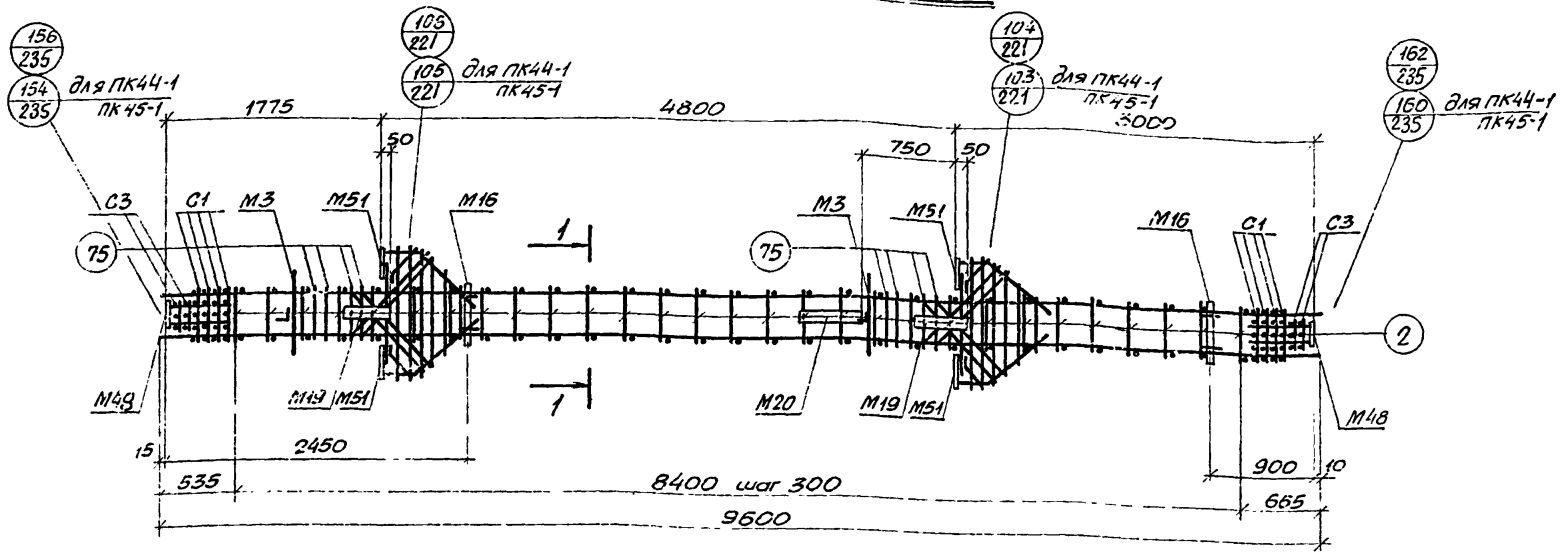

Спецификация марок арматурных изделий и закладных деталей на один пространственный каркас

Марка простр. каркаса	Марка изделия	Колич. шт.	№ листа
ПК44-1	КР50	2	243
	С1	8	247
	С3	4	
	М3	2	Серия 1.420-12 вып. 5
	М16	2	
	М19	2	
	М20	1	
	М48	2	
	М51	4	
	поз. 2	58	250
	поз. 75	16	
	поз. 77	4	248

Марка простр. каркаса	Марка изделия	Колич. шт.	№ листа
ПК44-1 (продолжение)	поз. 78	8	248
	поз. 83	2	
	поз. 90	4	249
	поз. 91	2	
	поз. 92	2	
	поз. 93	2	
	Вес ПК44-1=417,6 кгс		
ПК45-1	КР51	2	243
	С1, С3, М3, М16, М19, М20, М48, М51, поз. 2, 75, 77, 78, 83, 90÷93 см. ПК44-1		
	Вес ПК45-1=455,2 кгс		

Марка простр. каркаса	Марка изделия	Колич. шт.	№ листа
ПК46-1	КР54	2	243
	С1, С3, М3, М16, М19, М20, М48, М51, поз. 2, 75, 77, 78, 83, 90÷93 см. ПК44-1.		
	Вес ПК46-1=550,3 кгс		

1 — 1 (для ПК44-1) ПК45-1

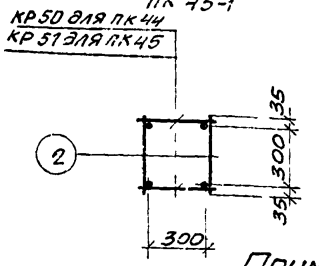

1 — 1 (для ПК46-1)

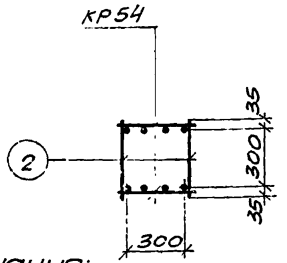

Примечания:

1. Окончательная фиксация закладных деталей производится в опалубке.
2. Примеры крепления закладных деталей М19, М20 см. на листе 238.
3. Пространственные каркасы должны собираться в кондукторах, порядок сборки указан в пояснительной записке.

ТК 1976	Пространственные каркасы ПК44-1, ПК45-1, ПК46-1	1.420-12 Выпуск 2	
		Лист	154

г. Ленинград | Инженер | Проверил | Кибер | Чуйкина

ПК44-2, ПК45-2; ПК46-2

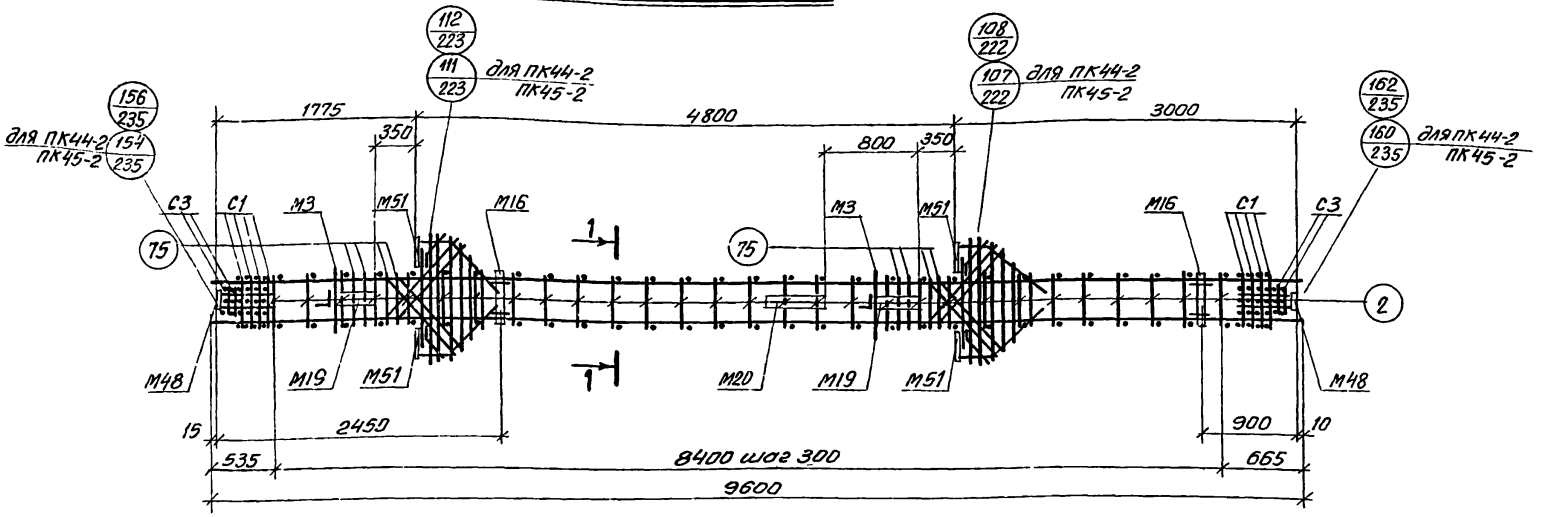

Спецификация марок арматурных изделий и закладных деталей на один пространственный каркас

Марка простр. каркаса	Марка изделия	Колич. шт.	№ листа
ПК44-2	КР50	2	243
	С1	8	247
	С3	4	
	М3	2	Серия 1.420-12 Вып. 5
	М16	2	
	М19	2	
	М20	1	
	М48	2	
	М51	4	
	поз.2	58	250
	поз.75	16	
	поз.77	4	248

Марка простр. каркаса	Марка изделия	Колич. шт.	№ листа
ПК44-2 продолжение	поз.78	8	248
	поз.83	2	
	поз.90	4	249
	поз.91	2	
	поз.92	2	
	поз.93	2	
	Вес ПК44-2=417,6 кгс		
ПК45-2	КР51	2	243
	С1, С3, М3, М16, М19, М20, М48, М51, поз.2, 75, 77, 78, 83, 90÷93 см. ПК44-2		
	Вес ПК45-2=455,2 кгс		

Марка простр. каркаса	Марка изделия	Колич. шт.	№ листа
ПК46-2	КР54	2	243
	С1, С3, М3, М16, М19, М20, М48, М51, поз.2, 75, 77, 78, 83, 90÷93 см. ПК44-2		
	Вес ПК46-2=560,8 кгс		

1 — 1
(для ПК44-2, ПК45-2)

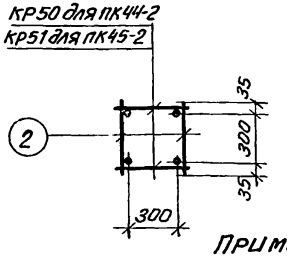

1 — 1
(для ПК46-2)

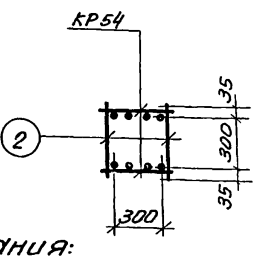

Примечания:

1. Окончательная фиксация закладных деталей производится в опалубке.
2. Примеры крепления закладных деталей М19, М20 см. на листе 238.
3. Пространственные каркасы должны собираться в кондукторах, порядок сборки указан в пояснительной записке.

ТК 1976	Пространственные каркасы ПК44-2, ПК45-2, ПК46-2	1.420-12 Выпуск 2
		Лист 155

ЛГПИ г. Ленинград

Инженер Кибер
Проверил Чуйкина

ПК44-3, ПК45-3, ПК46-3, ПК47-3

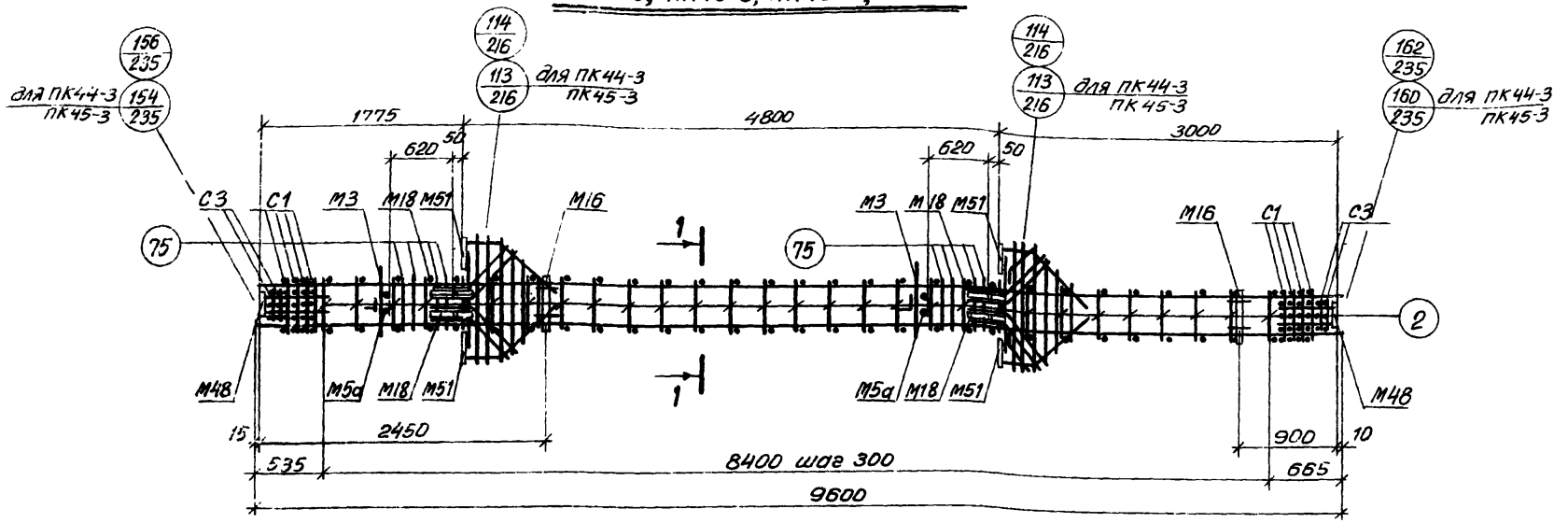

Спецификация марок арматурных изделий и закладных деталей на один пространственный каркас

Марка простр. каркаса	Марка изделия	Колич. шт.	№ листа
ПК44-3	КР50	2	243
	С1	8	247
	С3	4	
	М3	2	Серия 1.420-12 Вып.5
	М16	2	
	М18	4	
	М48	2	
	М51	4	
	поз.2	58	250
	поз.75	16	
	поз.77	4	248
	поз.83	2	
	поз.90	4	249

Марка простр. каркаса	Марка изделия	Колич. шт.	№ листа
ПК44-3 (продолжение)	поз.91	2	249
	поз.92	2	
	поз.93	2	
	поз.99	8	
	Вес ПК44-3=438,2 кгс		
ПК45-3	КР51	2	243
	С1, С3, М3, М16, М18, М48, М51, поз.2, 75, 77, 83, 90÷93, 99 см. ПК44-3		
	Вес ПК45-3=475,8 кгс		

Марка простр. каркаса	Марка изделия	Колич. шт.	№ листа
ПК46-3	КР54	2	243
	С1, С3, М3, М16, М18, М48, М51, поз.2, 75, 77, 83, 90÷93, 99. см. ПК44-3		
	Вес ПК46-3=581,0 кгс		
ПК47-3	КР55	2	243
	С1, С3, М3, М16, М18, М48, М51, поз.2, 75, 77, 83, 90÷93, 99 см. ПК44-3		
	Вес ПК47-3=655,0 кгс		

1—1 (для ПК44-3, ПК45-3)

КР50 для ПК44
КР51 для ПК45

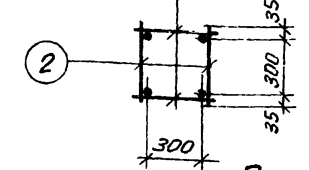

1—1 (для ПК46-3, ПК47-3)

КР54 для ПК46-3
КР55 для ПК47-3

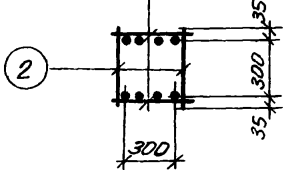

Примечания:

1. Окончательная фиксация закладных деталей производится в опалубке.
2. Пространственные каркасы должны собираться в кондукторах, порядок сборки указан в пояснительной записке.

ПК44-5, ПК45-5, ПК46-5

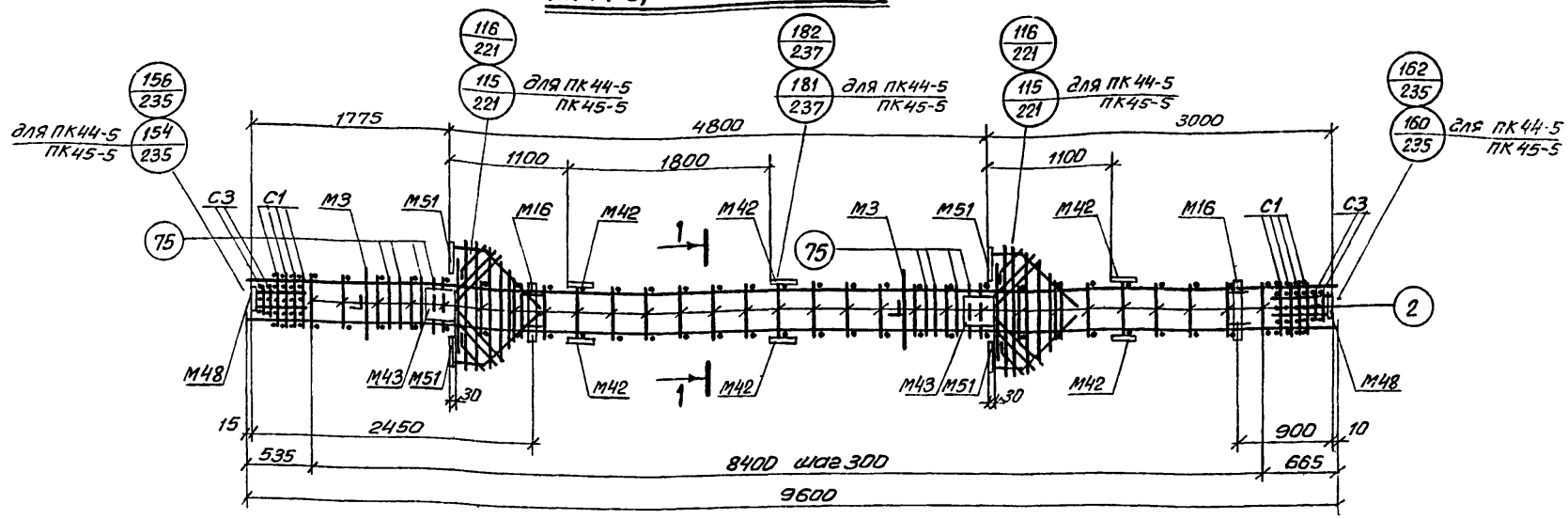

Спецификация марок арматурных изделий и закладных деталей на один пространственный каркас

Марка простр. каркаса	Марка изделия	Колич. шт.	№ листа
ПК44-5	КР50	2	243
	С1	8	247
	С3	4	
	М3	2	Серия 1.420-12 Вып. 5
	М16	2	
	М42	12	
	М43	4	
	М48	2	
	М51	4	
	поз.2	58	250
	поз.75	16	
	поз.77	4	248

Марка простр. каркаса	Марка изделия	Колич. шт.	№ листа
ПК44-5 (продолжение)	поз.78	8	248
	поз.83	2	
	поз.90	4	249
	поз.91	2	
	поз.92	2	
	поз.93	2	
	Вес ПК44-5=430,2 кгс		
ПК45-5	КР51	2	243
	С1, С3, М3, М16, М42, М43, М48, М51, поз.2, 75, 77, 78, 83, 90÷93 см. ПК44-5		
	Вес ПК45-5=467,8 кгс		

Марка простр каркаса	Марка изделия	Колич. шт.	№ листа
ПК46-5	КР54	2	243
	С1, С3, М3, М16, М42 М43, М48, М51, поз. 2, 75, 77, 78, 83, 90÷93 см. ПК44-5		
	Вес ПК46-5=573,0 кгс		

1 — 1 (для ПК44-5, ПК45-5)

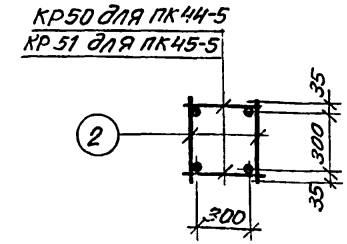

1 — 1 (для ПК46-5)

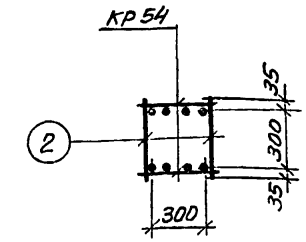

Примечания:

1. Окончательная фиксация закладных деталей производится в опалубке
2. Пространственные каркасы должны собираться в кондукторах, порядок сборки указан в пояснительной записке.

Инв. № подл.	Подпись и дата	Взам. инв. №
Гл. инженер проекта	Осоев	
Инженер	Кибер	
Проверил	Чуйкина	

г. Ленинград

ТК 1976

Пространственные каркасы ПК44-5, ПК45-5, ПК46-5

1.420-12 Выпуск 2

Лист 157

ПК44-6, ПК45-6, ПК46-6

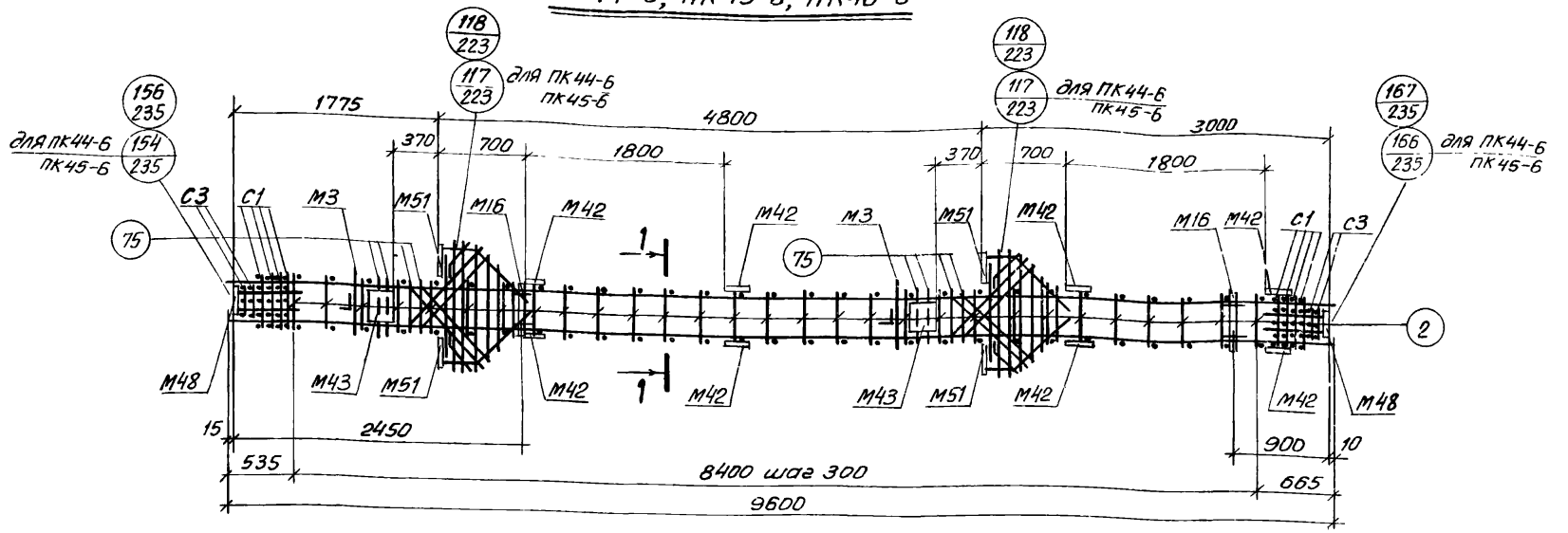

Спецификация марок арматурных изделий и закладных деталей на один пространственный каркас

Марка простр. каркаса	Марка изделия	Колич. шт.	№ листа
ПК44-6	КР50	2	243
	С1	8	247
	С3	4	
	М3	2	Серия 1.420-12 Вып.5
	М16	2	
	М42	16	
	М43	4	
	М48	2	
	М51	4	
	поз.2	58	250
	поз.75	16	
	поз.77	4	248

Марка простр. каркаса	Марка изделия	Колич. шт.	№ листа
ПК44-6 (продолжение)	поз.78	8	248
	поз.83	2	
	поз.90	4	249
	поз.91	2	
	поз.92	2	
	поз.93	2	
	Вес ПК44-6=439,0 кгс		
ПК45-6	КР51	2	243
	С1, С3, М3, М15, М42, М43, М48, М51, поз.2, 75, 77, 78, 83, 90÷93 см. ПК44-6		
	Вес ПК45-6=476,6 кгс		

Марка простр. каркаса	Марка изделия	Колич. шт.	№ листа
ПК46-6	КР54	2	243
	С1, С3, М3, М16, М42, М43, М48, М51, поз.2, 75, 77, 78, 83, 90÷93 см. ПК44-6		
	Вес ПК46-6=581,8 кгс		

1—1 (для ПК44-6, ПК45-6)

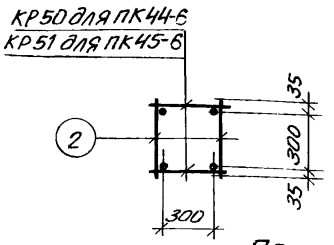

1—1 (для ПК46-6)

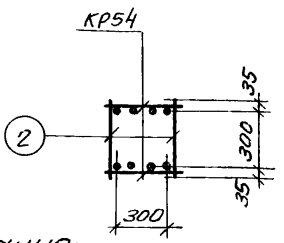

Примечания:

1. Окончательная фиксация закладных деталей производится в опалубке.
2. Пространственные каркасы должны собираться в кондукторах, порядок сборки указан в пояснительной записке.

ПК48-1, ПК50-1

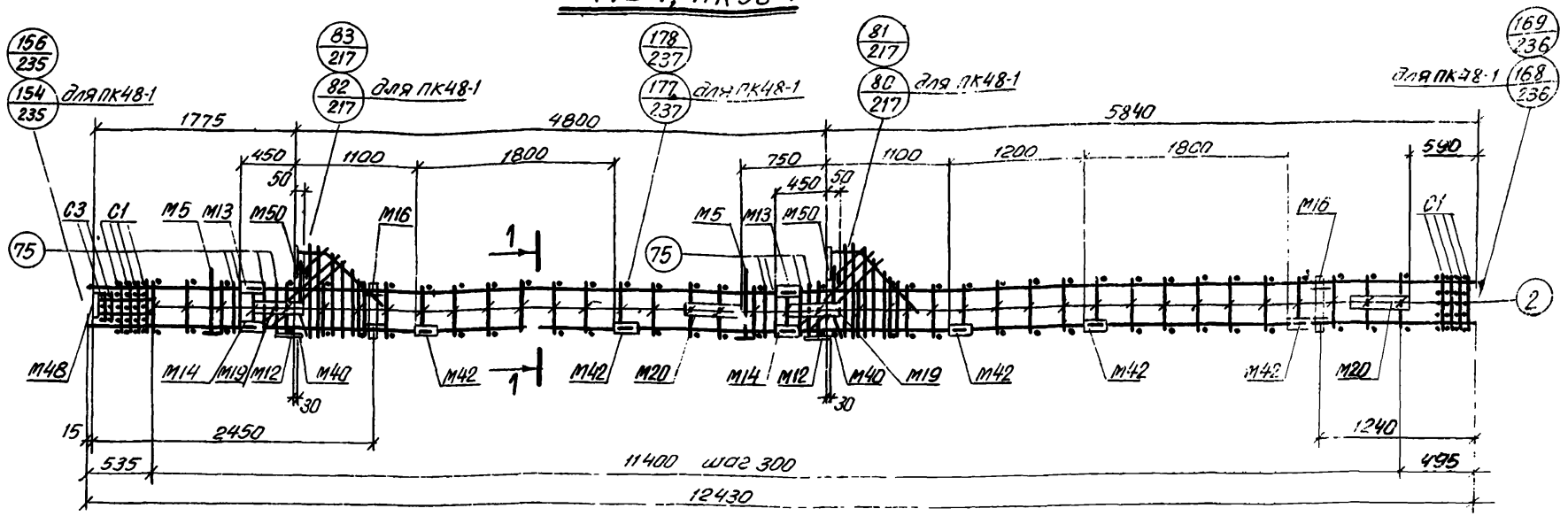

1 — 1 (для ПК48-1)

1 — 1 (для ПК50-1)

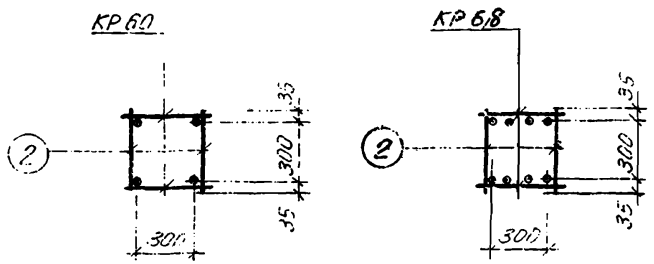

Спецификация марок арматурных изделий и закладных деталей на один пространственный каркас

Марка простр. каркаса	Марка изделия	Колич. шт.	№ листа
ПК48-1	Кр60	2	243
	С1	8	247
	С3	2	
	М5	2	Серия 1.420-12 Вып 5
	М12	2	
	М13	2	
	М14	2	
	М16	2	
	М19	2	
	М20	2	

Марка простр. каркаса	Марка изделия	Колич. шт.	№ листа
ПК48-1 (продолжение)	М40	2	Серия 1.420-12 Вып. 5
	М42	10	
	М48	1	
	М50	2	
	поз. 2	78	250
	поз. 75	16	
	поз. 77	2	248
	поз. 78	4	
	поз. 79	4	
	поз. 80	2	
	поз. 81	2	
	поз. 82	2	
	поз. 83	2	
	Вес ПК48-1 = 578,0 кгс		

Марка простр. каркаса	Марка изделия	Колич. шт.	№ листа
ПК50-1	Кр68	2	244
	С1, С3, М5, М12, М13, М14, М16, М19, М20, М40, М42, М48, М50, поз 2, 75, 77-83 см ПК48-1		
	Вес ПК50-1 = 766,8 кгс		

Примечания

1. **Окончательная** фиксация закладных деталей производится **в опалубке**
2. **Примеры крепления** закладных деталей М19, М20 см. на листе 238.
3. **Пространственные** каркасы должны собираться в кондукторах, порядок сборки указан в пояснительной записке

Гл. инженер проекта	Кашкин		Типовые конструкции железобетонных изделий
Нач. сектора	Гладкий	Гвоев	
Инженер	Гладкий	Кибер	
Проверил	Гладкий	Чуйкина	

АГПИ г. Ленинград

ТК 1976

Пространственные каркасы ПК48-1, ПК50-1

1.420-12 Выпуск 2

Лист 159

ПК48-2

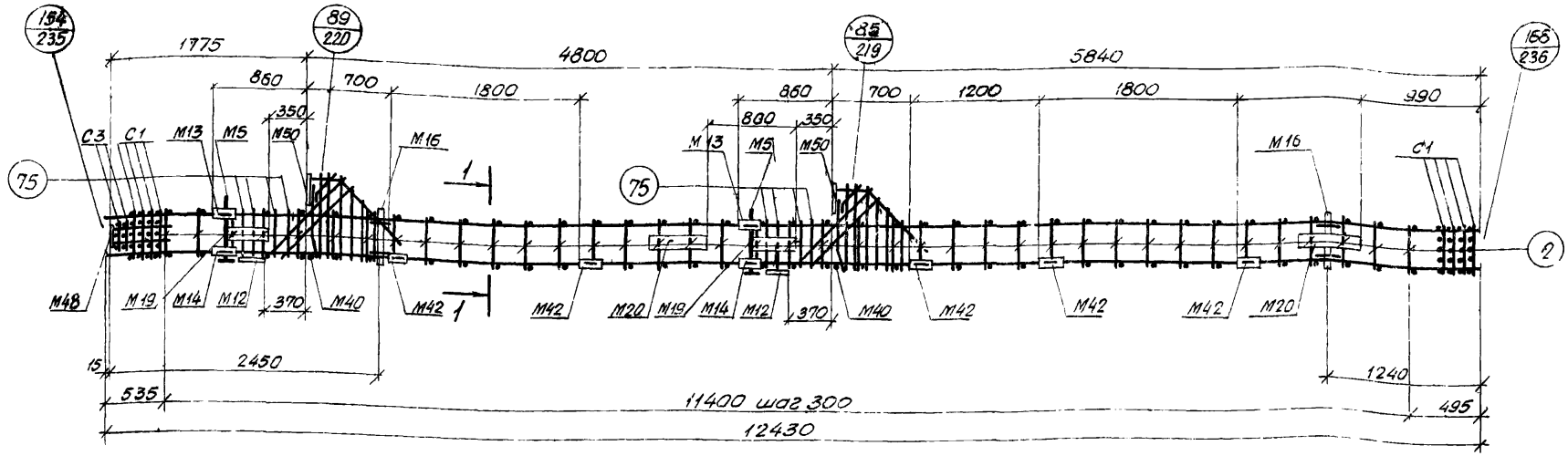

1 — 1

Спецификация марок арматурных изделий и закладных деталей на один пространственный каркас

Марка простр. каркаса	Марка изделия	Колич. шт.	№ листа
ПК48-2	КР60	2	243
	С1	8	247
	С3	2	
	М5	2	Серия 1.420-12 вып. 5
	М12	2	
	М13	2	
	М14	2	
	М16	2	
	М19	2	
	М20	2	
	М40	2	
	М42	10	

Марка простр. каркаса	Марка изделия	Колич. шт.	№ листа
ПК48-2 (продолжение)	М48	1	Серия 1.420-12 вып. 5
	М50	2	
	поз. 2	78	250
	поз. 75	16	
	поз. 77	2	248
	поз. 78	4	
	поз. 79	4	
	поз. 80	2	
	поз. 81	2	
	поз. 82	2	
	поз. 83	2	
Вес ПК48-2: 578,0 кг.			

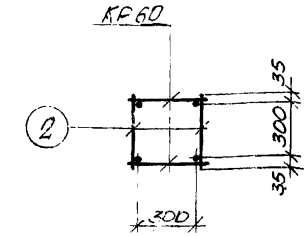

Примечания:

1. Окончательная фиксация закладных деталей производится в опалубке
2. Примеры крепления закладных деталей М19, М20 см. на листе 238.
3. Пространственные каркасы должны собирать в кондукторах, порядок сборки указан в пояснительной записке.

ТК 1976	Пространственный каркас ПК48-2	1.420-12 Выпуск 2	
		Лист	160

г. Ленинград | Инженер Проверил | Инженер Чуйкина

ПК48-3, ПК49-3

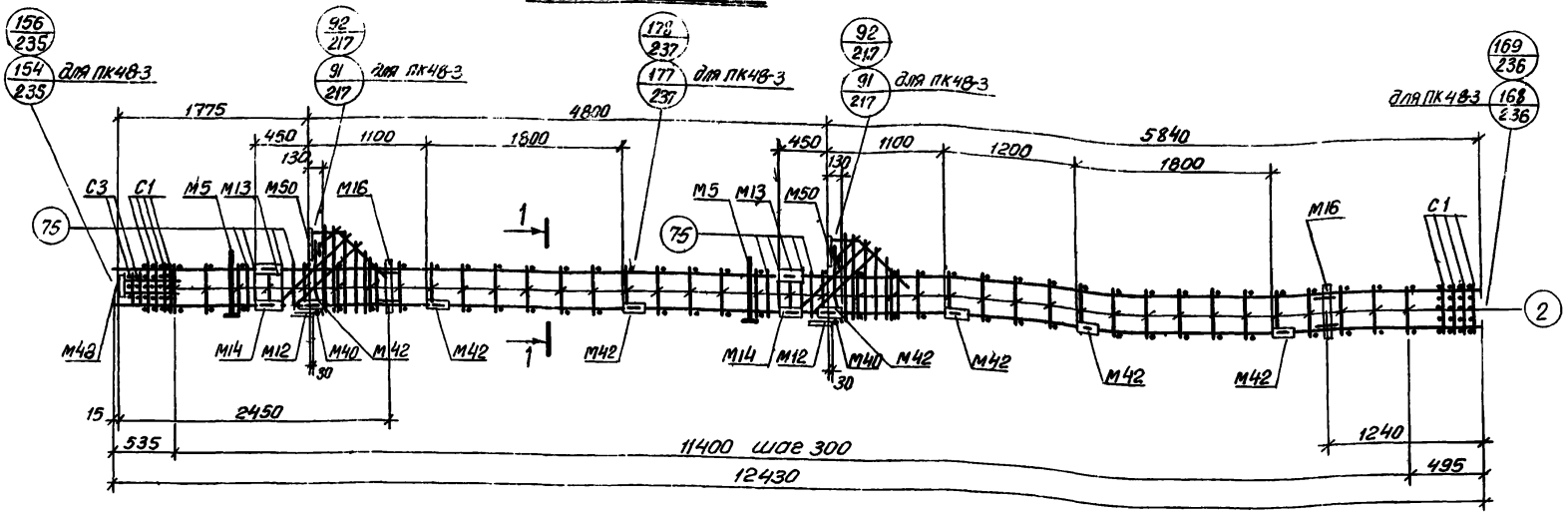

1 — 1 (для ПК 48-3)

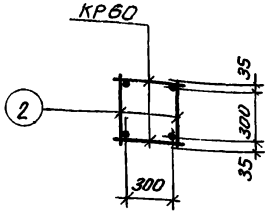

1 — 1 (для ПК 49-3)

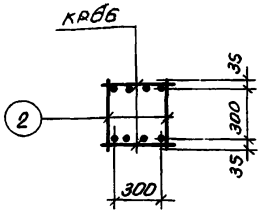

Спецификация марок арматурных изделий и закладных деталей на один пространственный каркас

Марка простр. каркаса	Марка изделия	Колич. шт.	№ листа
ПК48-3	КР60	2	243
	С1	8	247
	С3	2	
	М5	2	Серия 1.420-12 вып. 5
	М12	2	
	М13	2	
	М14	2	
	М16	2	
	М40	2	
	М42	14	

Марка простр. каркаса	Марка изделия	Колич. шт.	№ листа
ПК48-3 (продолжение)	М48	1	Серия 1.420-12 вып. 5
	М50	2	
	поз. 2	78	250
	поз. 75	16	
	поз. 77	2	248
	поз. 78	4	
	поз. 79	4	
	поз. 80	2	
	поз. 81	2	
	поз. 82	2	

Марка простр. каркаса	Марка изделия	Колич. шт.	№ листа
ПК48-3 (продолжение)	поз. 83	2	248
	Вес ПК48-3 = 490,8 кгс		
ПК49-3	КР66	2	244
	С1, С3, М5, М12, М13, М14, М16, М40, М42, М48, М50, поз. 2, 75, 77÷83 см ПК44-3		
	Вес ПК49-3 = 588,8 кгс		

Примечания:

1. Окончательная фиксация закладных деталей производится в опалубке.
2. Пространственные каркасы должны собираться в кондукторах, порядок сборки указан в пояснительной записке.

ТК 1976	Пространственные каркасы ПК48-3, ПК49-3	1.420-12 выпуск 2 Лист 161

ЛГПИ г. Ленинград

Гл. конструктор | Норженевская
Нач. сектора | Исаев
Инженер | Нибер
Проверил | Чуйкина

ПК48-4

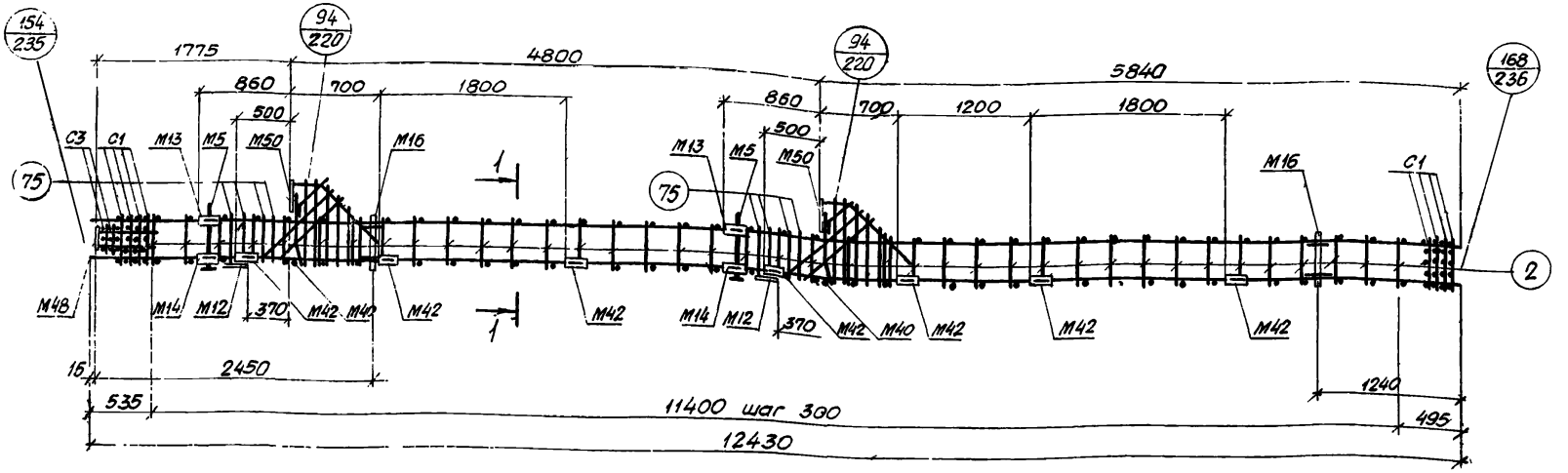

Спецификация марок арматурных изделий и закладных деталей на один пространственный каркас

Марка простр. каркаса	Марка изделия	Колич. шт.	№ листа
ПК48-4	КР60	2	243
	С1	8	247
	С3	2	
	М5	2	Серия 1.420-12 вып 5
	М12	2	
	М13	2	
	М14	2	
	М16	2	
	М40	2	
	М42	14	
	М48	1	
	М50	2	

Марка аростр. каркаса	Марка изделия	Колич. шт.	№ листа
ПК48-4 (продолжение)	поз. 2	78	250
	поз. 75	16	
	поз. 77	2	248
	поз. 78	4	
	поз. 79	4	
	поз. 80	2	
	поз. 81	2	
	поз. 82	2	
	поз. 83	2	
	Вес ПК48-4 = 4520,8 кг.		

1 – 1

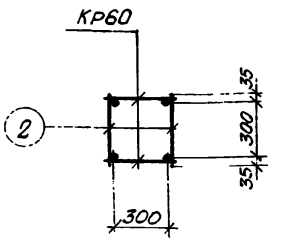

Примечания

1. Окончательная фиксация закладных деталей производится в опалубке.
2. Пространственные каркасы должны собираться в кондукторах, порядок сборки указан в пояснительной записке.

ТК 1976	Пространственный каркас ПК48-4	1.420-12 Выпуск 2
		Лист 162

ПК48-5, ПК49-5

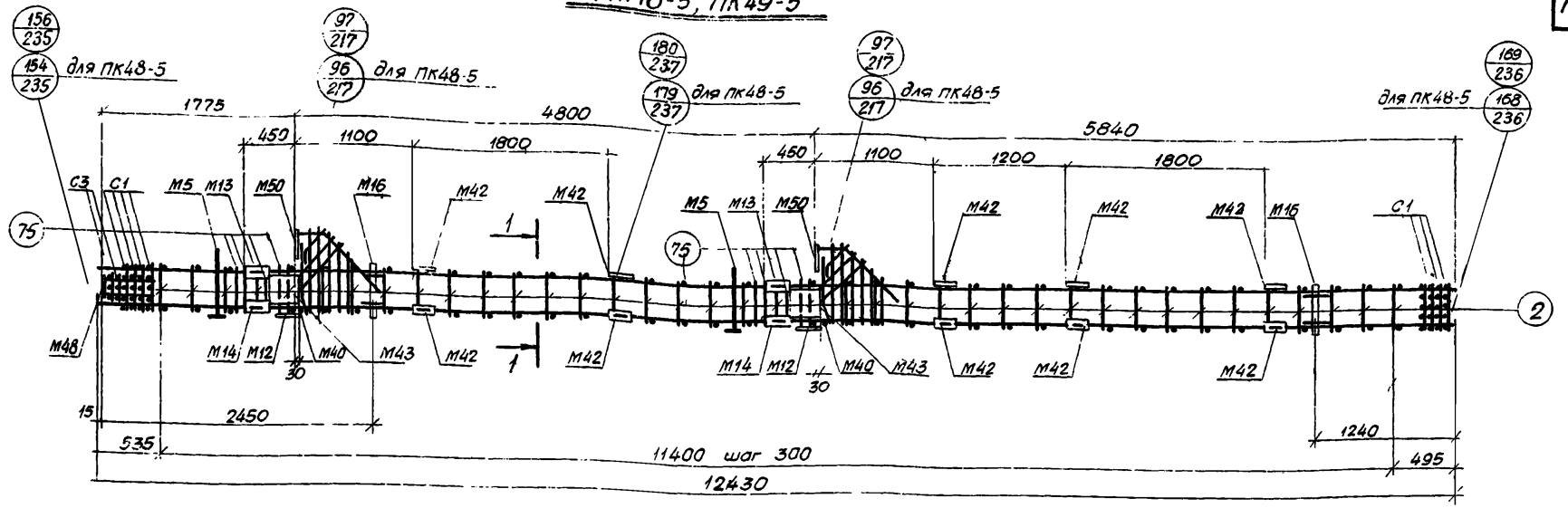

1 – 1 (для ПК48-5)

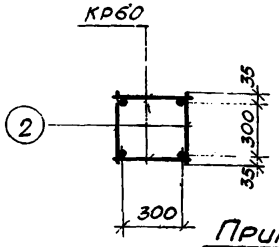

1 – 1 (для ПК49-5)

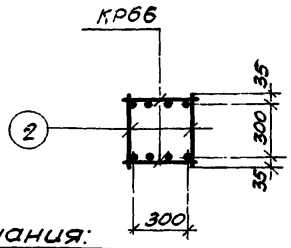

Спецификация марок арматурных изделий и закладных деталей на один пространственный каркас

Марка простр. каркаса	Марка изделия	Колич. шт.	№ листа
ПК48-5	КР60	2	243
	С1	8	247
	С3	2	
	М5	2	Серия 1.420-12 вып. 5
	М12	2	
	М13	2	
	М14	2	
	М16	2	
	М40	2	
	М42	20	

Марка простр. каркаса	Марка изделия	Колич. шт.	№ листа
ПК48-5 (продолжение)	М43	4	Серия 1.420-12 вып. 5
	М46	1	
	М50	2	
	поз. 2	18	250
	поз 75	16	
	поз. 77	2	248
	поз. 78	4	
	поз. 79	4	
	поз. 80	2	
	поз. 81	2	

Марка простр. каркаса	Марка изделия	Колич. шт.	№ листа
ПК48-5 (продолжение)	поз. 82	2	248
	поз. 83	2	
	Вес ПК48-5=554,4 кгс		
ПК49-5	КР66	2	244
	С1, С3, М5, М12, М13, М14, М16, М40, М42, М43, М48, М50, поз. 2, 75, 77÷83 см. ПК48-5		
	Вес ПК49-5=552,4 кгс		

Примечания:

1. Окончательная фиксация закладных деталей производится в опалубке
2. Пространственные каркасы должны собираться в кондукторах, порядок сборки указан в пояснительной записке.

ТК 1976	Пространственные каркасы ПК48-5, ПК49-5	1.420-12 Выпуск 2	
		Лист	163

Констр. отд.		Косменевская
Нач. сектора		Исаев
Инженер		Кибер
Проверил		Чуикина

ЛПИ г. Ленинград

15753-01

ПК48-6

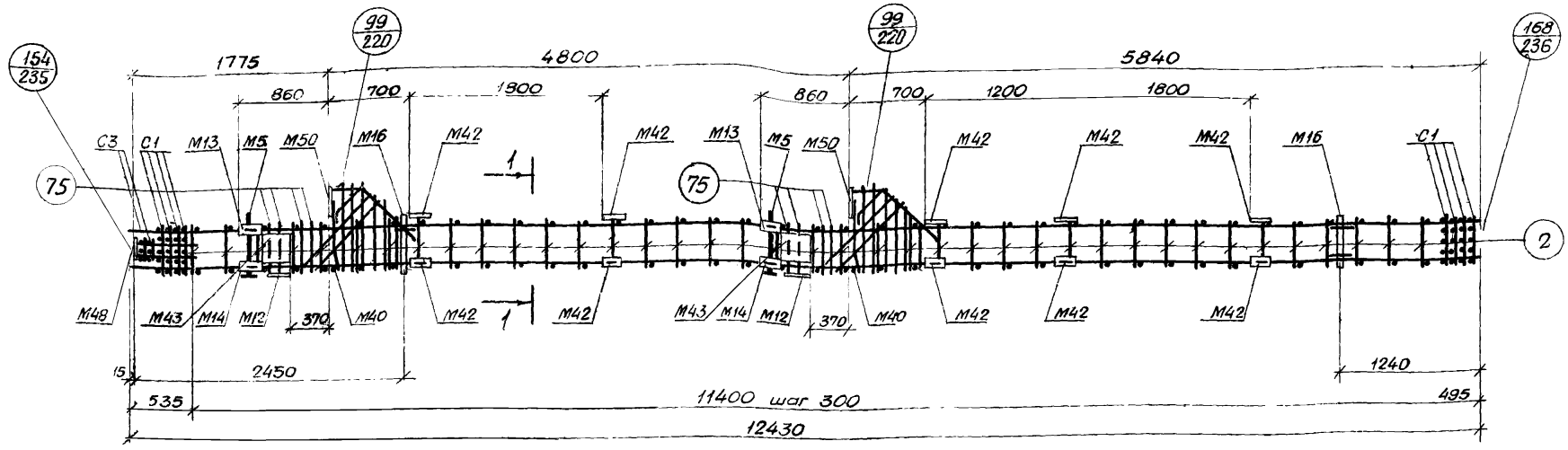

Спецификация марок арматурных изделий и закладных деталей на один пространственный каркас

Марка простр. каркаса	Марка изделия	Колич. шт.	№ листа
ПК48-в	КР60	2	243
	С1	8	247
	С3	2	
	М5	2	Серия 1.420-12 Вып. 5
	М12	2	
	М13	2	
	М14	2	
	М16	2	
	М40	2	
	М42	20	
	М43	4	
	М48	1	

Марка простр. каркаса	Марка изделия	Колич. шт.	№ листа
ПК48-в (продолжение)	М50	2	Серия 1.420-12 Вып. 5
	поз. 2	78	250
	поз. 75	16	
	поз. 77	2	248
	поз. 78	4	
	поз. 79	4	
	поз. 80	2	
	поз. 81	2	
	поз. 82	2	
	поз. 83	2	
	Вес ПК48-6-5544 кгс		

1 – 1

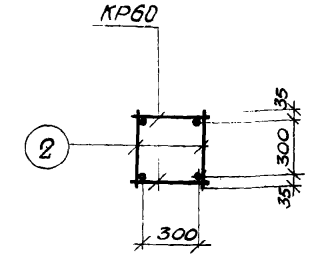

Примечания:

1. Окончательная фиксация закладных деталей производится в опалубке.
2. Пространственные каркасы должны собираться в кондукторах, порядок сборки указан в пояснительной записке

ТК 1976	Пространственный каркас ПК48-6	1.420-12 Выпуск 2
		Лист 164

г. Ленинград Инженер Проверил Гип Киоер Чуйкина

ПК51, ПК53, ПК55, ПК56

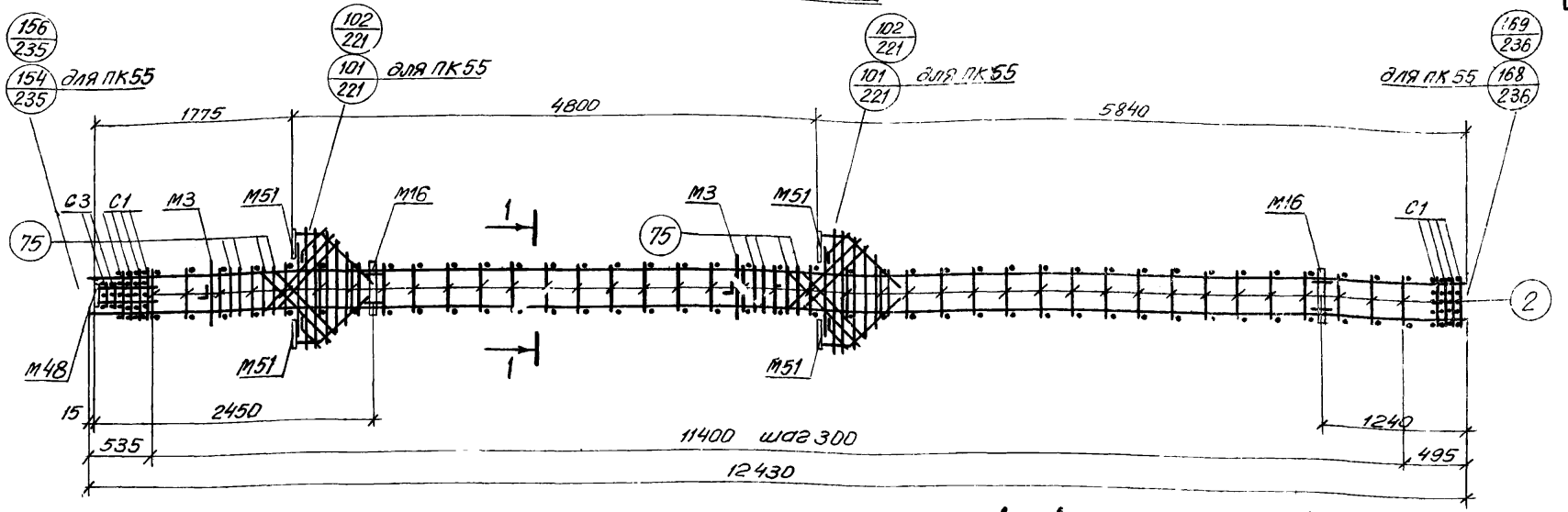

1 — 1 (для ПК55)

1 — 1 (для ПК51, ПК53, ПК56)

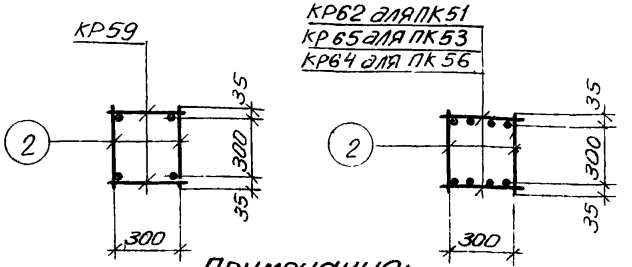

Спецификация марок арматурных изделий и закладных деталей на один пространственный каркас.

Марка простр. каркаса	Марка изделия	Колич. шт.	№ листа
ПК51	КР62	2	244
	С1	8	247
	С3	2	
	М3	2	Серия 1.420-12 Вып. 5
	М16	2	
	М48	1	
	М51	4	
	поз. 2	78	250
	поз. 75	16	
	поз. 77	4	248

Марка простр. каркаса	Марка изделия	Колич. шт	№ листа
ПК51 (продолжение)	поз. 78	8	248
	поз. 83	2	
	поз. 90	4	249
	поз. 91	2	
	поз. 92	2	
	поз. 93	2	
	Вес ПК51=495,6 кгс		
ПК53	КР65	2	244
	С1, С3, М3, М16, М48, М51, поз. 2, 75, 77, 78, 83, 90÷93, см. ПК51		
	Вес ПК53=581,2 кгс		

Марка простр. каркаса	Марка изделия	Колич. шт.	№ листа
ПК55	КР59	2	243
	С1, С3 М3, М16, М48, М51, поз. 2, 75, 77, 78, 83, 90÷93 см. ПК51		
	Вес ПК55=392,4 кгс		
ПК56	КР64	2	244
	С1, С3, М3, М16, М48, М51, поз. 2, 75, 77, 78, 83, 90÷93 см. ПК51		
	Вес ПК56=538,8 кгс		

Примечания:

1. Окончательная фиксация закладных деталей производится в опалубке.
2. Пространственные каркасы должны собираться в кондукторах, порядок сборки указан в пояснительной записке.

ТК 1976	Пространственные каркасы ПК51, ПК53, ПК55, ПК56	1.420-12 Выпуск 2	
		Лист	165

ЛГПИ г. Ленинград

Нач. отдела		Мл. ос.
Гл. констр. отд.		Корженевская
Нач. сектора		Исаев
Инженер.		Кибер
Проверил		Чуйкина

ПК52-1, ПК53-1, ПК54-1, ПК55-1, ПК56-1

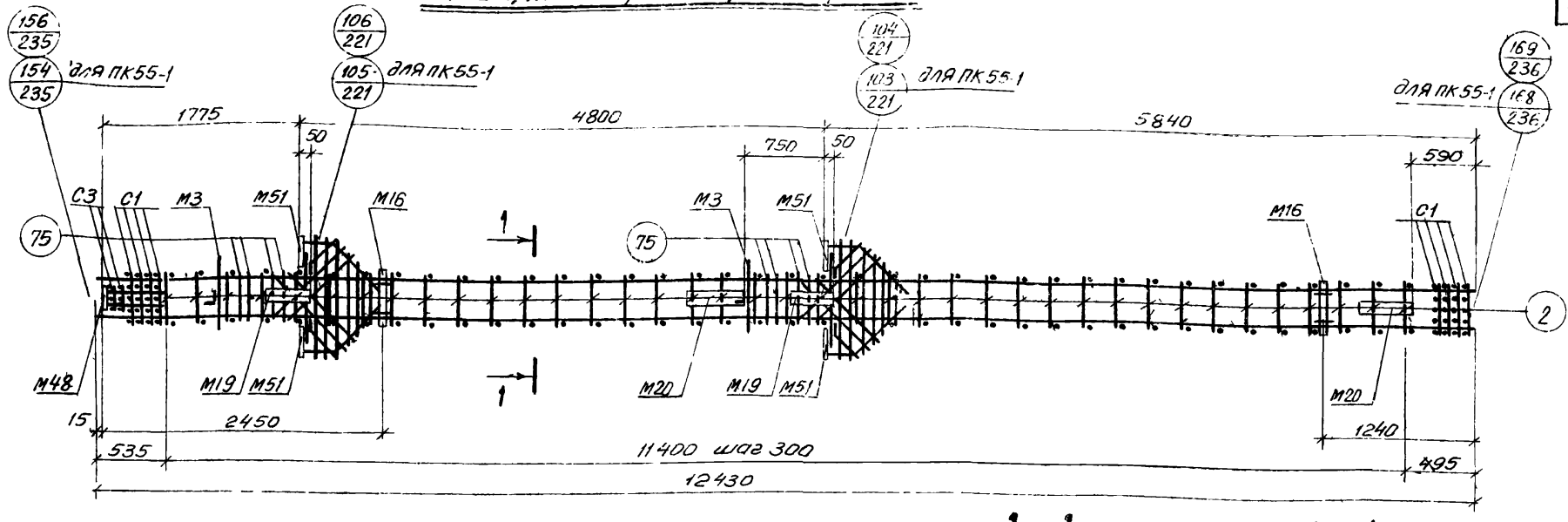

Спецификация марок арматурных изделий и закладных деталей на один пространственный каркас

Марка простр. каркаса	Марка изделия	Колич. шт.	№ листа
ПК52-1	КР63	2	244
	С1	8	247
	С3	2	
	М3	2	Серия 1.420-12 Вып. 5
	М16	2	
	М19	2	
	М20	2	
	М48	1	
	М51	4	
	поз. 2	78	250
	поз. 75	16	
	поз. 77	4	248
	поз. 78	8	

Марка простр. каркаса	Марка изделия	Колич. шт.	№ листа
ПК52-1 (продолжение)	поз. 83	2	248
	поз. 90	4	249
	поз. 91	2	
	поз. 92	2	
	поз. 93	2	
	Вес ПК52-1 = 586,4 кг		
ПК53-1	КР65	2	244
	С1, С3, М3, М16, М19, М20, М48, М51, поз. 2, 75, 77, 78, 83, 90÷93 см. ПК52-1		
	Вес ПК53-1 = 677,2 кг		

Марка простр. каркаса	Марка изделия	Колич. шт.	№ листа
ПК54-1	КР68	2	244
	С1, С3, М3, М16, М19, М20, М48, М51, поз. 2, 75, 77, 78, 83, 90÷93 см. ПК52-1		
	Вес ПК54-1 = 726,0 кг		
ПК55-1	КР59	2	243
	С1, С3, М3, М16, М19, М20, М48, М51, поз. 2, 75, 77, 78, 83, 90÷93 см. ПК52-1		
	Вес ПК55-1 = 488,4 кг		
ПК56-1	КР64	2	244
	С1, С3, М3, М16, М19, М20, М48, М51, поз. 2, 75, 77, 78, 83, 90÷93 см. ПК52-1		
	Вес ПК56-1 = 634,8 кг		

1 – 1 (для ПК 55-1)

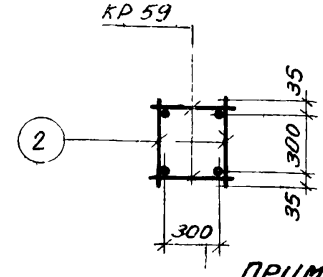

1 – 1 (для ПК52-1, ПК53-1, ПК54-1, ПК56-1)

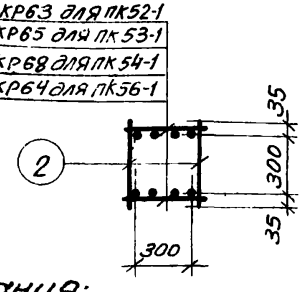

Примечания:

1. Окончательная фиксация закладных деталей производится в опалубке
2. Примеры крепления закладных деталей М19, М20 см. на листе 238.
3. Пространственные каркасы должны собираться в кондукторах, порядок сборки указан в пояснительной записке.

ТК 1976	Пространственные каркасы ПК52-1, ПК53-1, ПК54-1, ПК55-1, ПК56-1	1.420-12 Выпуск 2
		Лист 166

г. Ленинград | Инженер Жабуз | Проверил Кибер Фуйкина

ПК52-2, ПК55-2

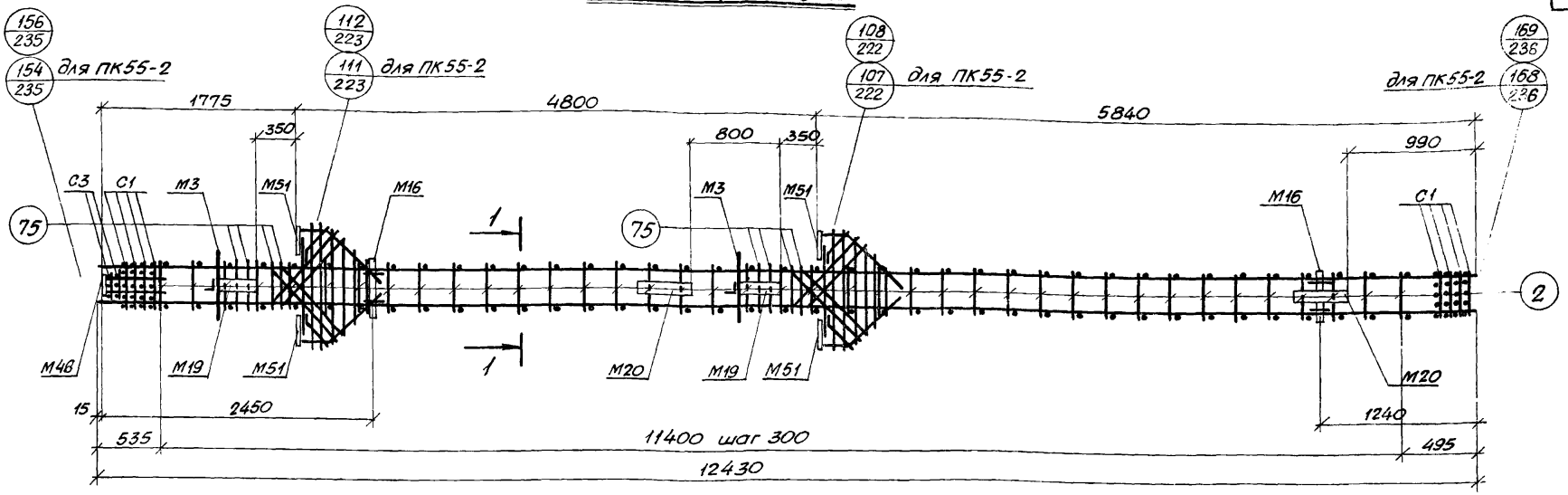

1 — 1 (для ПК55-2)

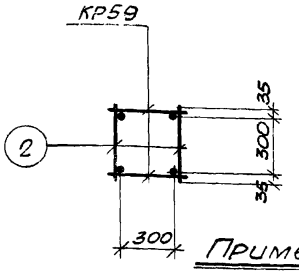

1 — 1 (для ПК52-2)

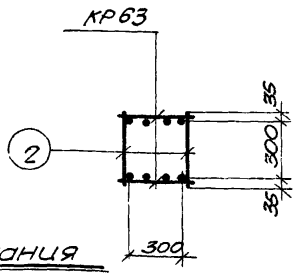

Спецификация марок арматурных изделий и закладных деталей на один пространственный каркас

Марка простр. каркаса	Марка изделия	Колич. шт.	№ листа
ПК52-2	КР63	2	244
	С1	8	247
	С3	2	
	М3	2	Серия 1.420-12 вып. 5
	М16	2	
	М19	2	
	М20	2	
	М48	1	

Марка простр. каркаса	Марка изделия	Колич. шт.	№ листа
ПК52-2 (продолжение)	М51	4	1.420-12 вып. 5
	поз. 2	78	250
	поз. 75	16	
	поз. 77	4	248
	поз. 78	8	
	поз. 83	2	
	поз. 90	4	249
	поз. 91	2	

Марка простр. каркаса	Марка изделия	Колич. шт.	№ листа
ПК52-2 (продолжение)	поз. 92	2	249
	поз. 93	2	
	Вес ПК52-2=586,4 кгс		
ПК55-2	КР59	2	243
	С1, С3, М3, М16, М19, М20, М48, М51, поз 2, 75, 77, 78, 83, 90 ÷ 93 см. ПК52-2		
	Вес ПК55-2=488,4 кгс		

Примечания

1. Окончательная фиксация закладных деталей производится в опалубке.
2. Примеры крепления закладных деталей М19, М20 см. на листе 238.
3. Пространственные каркасы должны собираться в кондукторах, порядок сборки указан в пояснительной записке.

ТК 1976	Пространственные каркасы ПК52-2, ПК55-2	1.420-12 Выпуск 2	
		Лист	167

Гл. кс-строит.	[illegible]	Корженевская
Нач. сектора	[illegible]	Исаев
Инженер	[illegible]	Кибер
Проверил	[illegible]	Чуйкина

ЛГПИ г. Ленинград

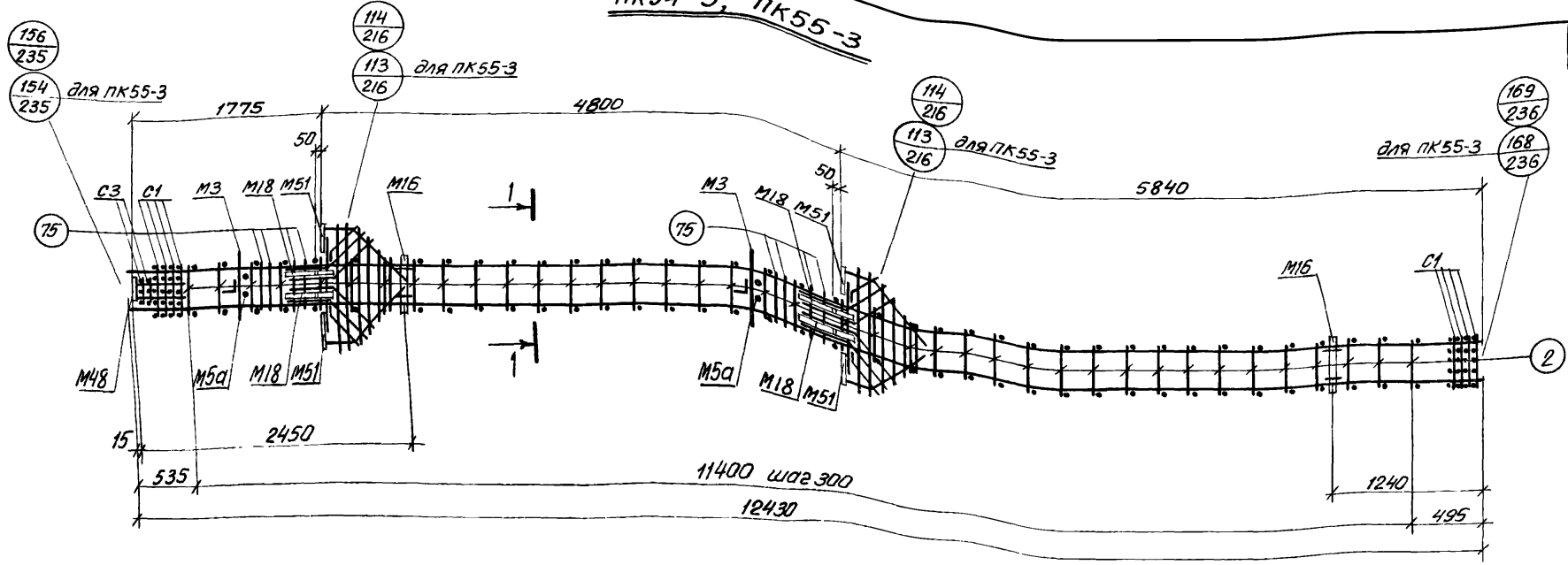

1—1 (для ПК55-3)

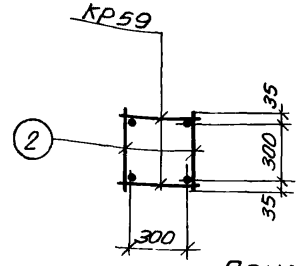

1—1 (для ПК54-3)

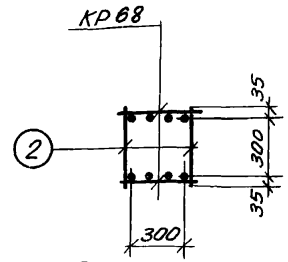

Спецификация марок арматурных изделий и закладных деталей на один пространственный каркас

Марка простр. каркаса	Марка изделия	Колич. шт.	№ листа
ПК54-3	Кр68	2	244
	С1	8	247
	С3	2	
	М3	2	Серия 1.420-12 Вып. 5
	М5а	2	
	М16	2	
	М18	4	
	М48	1	

Марка простр. каркаса	Марка изделия	Колич. шт.	№ листа
ПК54-3 (продолжение)	М51	4	1.420-12 Вып. 5
	поз. 2	78	250
	поз. 75	16	
	поз. 77	4	248
	поз. 83	2	
	поз. 90	4	249
	поз. 91	2	
	поз. 92	2	

Марка простр. каркаса	Марка изделия	Колич. шт.	№ листа
ПК54-3 (продолжение)	поз. 93	2	249
	поз. 99	8	
	Вес ПК54-3=752,8 кгс		
ПК55-3	Кр59	2	243
	С1, С3, М3, М5а, М16, М18, М48, М51, поз. 2, 75, 77, 83, 90÷93, 99 см. ПК54-3		
	Вес ПК55-3=515,2 кгс		

Примечания:

1. Окончательная фиксация закладных деталей производится в опалубке
2. Пример крепления закладных деталей М18 см. на листе 238.
3. Пространственные каркасы должны собираться в кондукторах, порядок сборки указан в пояснительной записке.

ПК51-5, ПК53-5, ПК55-5, ПК56-5

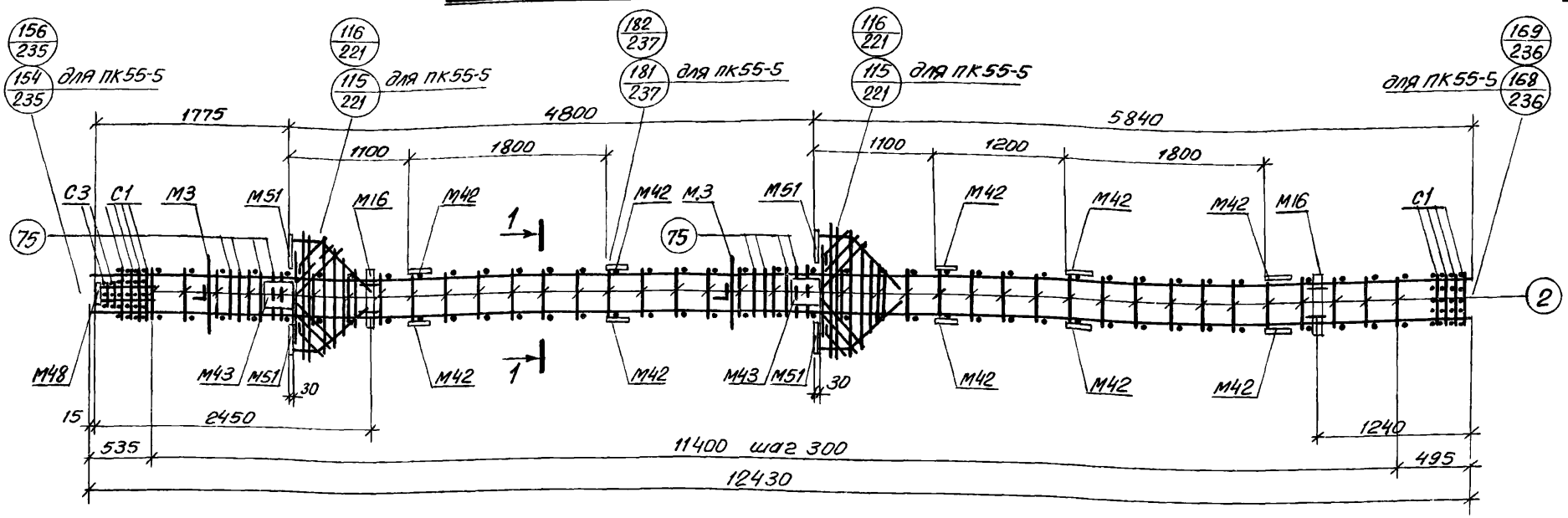

1 — 1
(для ПК55-5)

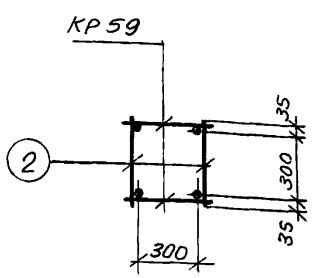

1 — 1
(для ПК-51-5, ПК53-5, ПК56-5)

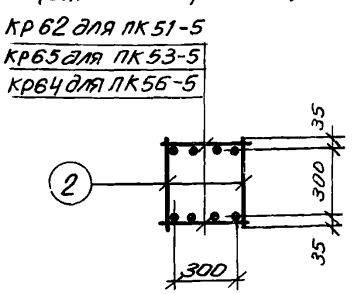

Спецификация марок арматурных изделий и закладных деталей на один пространственный каркас

Марка простр. каркаса	Марка изделия	Колич. шт.	№ листа
ПК51-5	КР62	2	244
	С1	8	247
	С3	2	
	М3	2	Серия 1.420-12 вып. 5
	М16	2	
	М42	20	
	М43	4	
	М48	1	
	М51	4	
	поз 2	78	250

Марка простр. каркаса	Марка изделия	Колич. шт.	№ листа
ПК51-5 (продолжение)	поз. 75	16	250
	поз. 77	4	248
	поз. 78	8	
	поз. 83	2	
	поз. 90	4	249
	поз. 91	2	
	поз. 92	2	
	поз. 93	2	
	Вес ПК51-5=580,0 кгс		
ПК53-5	КР65	2	244
	С1, С3, М3, М16, М42, М43, М48, М51. поз. 2, 75, 77, 78, 83, 90÷93 см. ПК51-5		
	Вес ПК53-5=665,6 кгс		

Марка простр. каркаса	Марка изделия	Колич. шт.	№ листа
ПК55-5	КР59	2	243
	С1, С3, М3, М16, М42, М43, М48, М51, поз. 2, 75, 77, 78, 83 90÷93 см. ПК51-5		
	Вес ПК55-5=476,8 кгс		
ПК56-5	КР64	2	244
	С1, С3, М3, М16, М42, М43, М48, М51, поз. 2, 75, 77, 78, 83, 90÷93 = см. ПК51-5		
	Вес ПК56-5=623,2 кгс		

Примечания:

1. Окончательная фиксация закладных деталей производится в опалубке.
2. Пространственные каркасы должны собираться в кондукторах, порядок сборки указан в пояснительной записке

Нач. отдела	Корженевская	
Гл. констр. отд.		
Нач. сектора	Исаев	
Инженер	Кибер	
Проверил	Чуйкина	

ЛГПИ г. Ленинград

ТК 1976	Пространственные каркасы ПК51-5, ПК53-5, ПК55-5, ПК56-5	1.420-12 Выпуск 2
		Лист 169

ПК 51-6, ПК 55-6

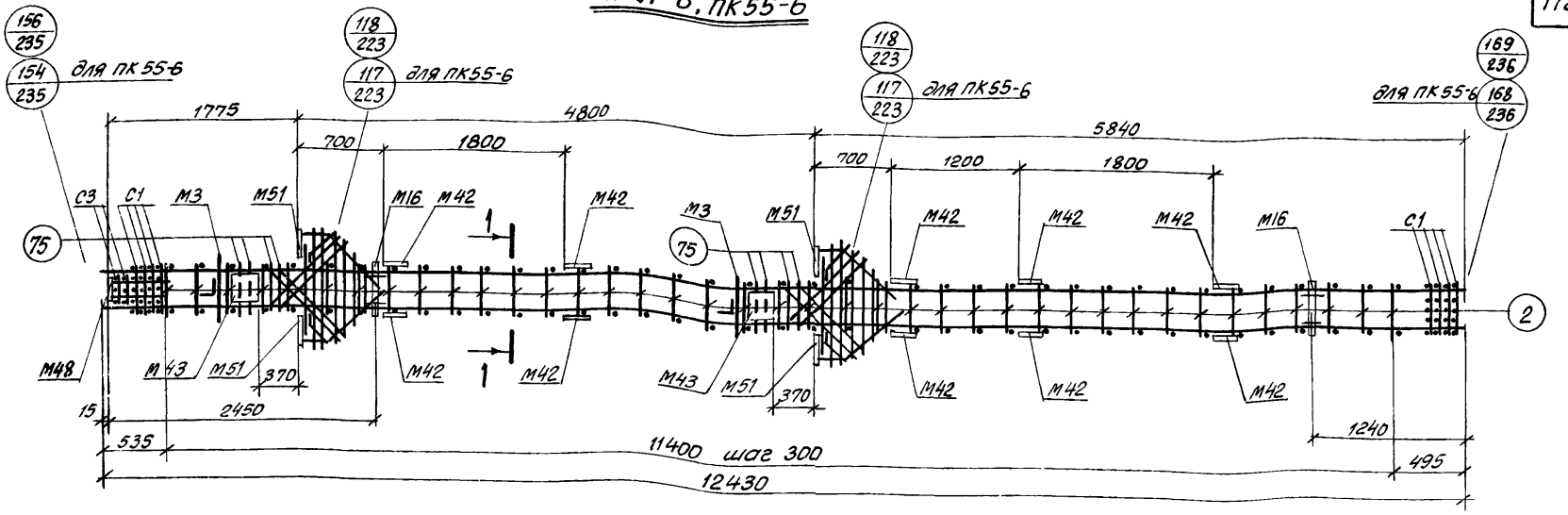

1—1 (для ПК55-6)

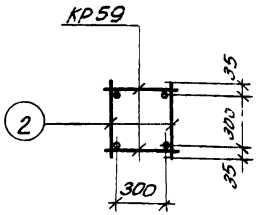

1—1 (для ПК51-6)

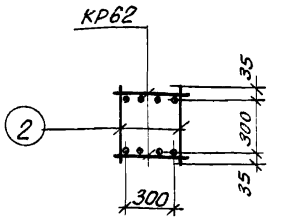

Спецификация марок арматурных изделий и закладных деталей на один пространственный каркас

Марка простр. каркаса	Марка изделия	Колич. шт.	№ листа
ПК51-6	КР62	2	244
	С1	8	247
	С3	2	
	М3	2	Серия 1.420-12 вып 5
	М16	2	
	М42	20	
	М43	4	
	М48	1	

Марка простр. каркаса	Марка изделия	Колич. шт.	№ листа
ПК51-6 (продолжение)	М51	4	1.420-12 вып. 5
	поз. 2	78	250
	поз.75	16	
	поз.77	4	248
	поз.78	8	
	поз.83	2	
	поз.90	4	249
	поз.91	2	

Марка простр. каркаса	Марка изделия	Колич. шт.	№ листа
ПК51-6 (продолжение)	поз.92	2	249
	поз.93	2	
	Вес ПК51-6=580,0 кгс		
ПК55-6	КР59	2	243
	С1, С3, М3, М16, М42, М43, М48, М51, поз. 2, 75, 77, 78, 83 90÷93 см. ПК51-6		
	Вес ПК55-6=476,8 кгс		

Примечания:

1. Окончательная фиксация закладных деталей производится в опалубке.
2. Пространственные каркасы должны собираться в кондукторах, порядок сборки указан в пояснительной записке.

ТК 1976	Пространственные каркасы ПК51-6, ПК55-6	1.420-12 выпуск 2
		Лист 170

Проверил Чуйкина

ПК57-1, ПК58-1, ПК59-1, ПК60-1

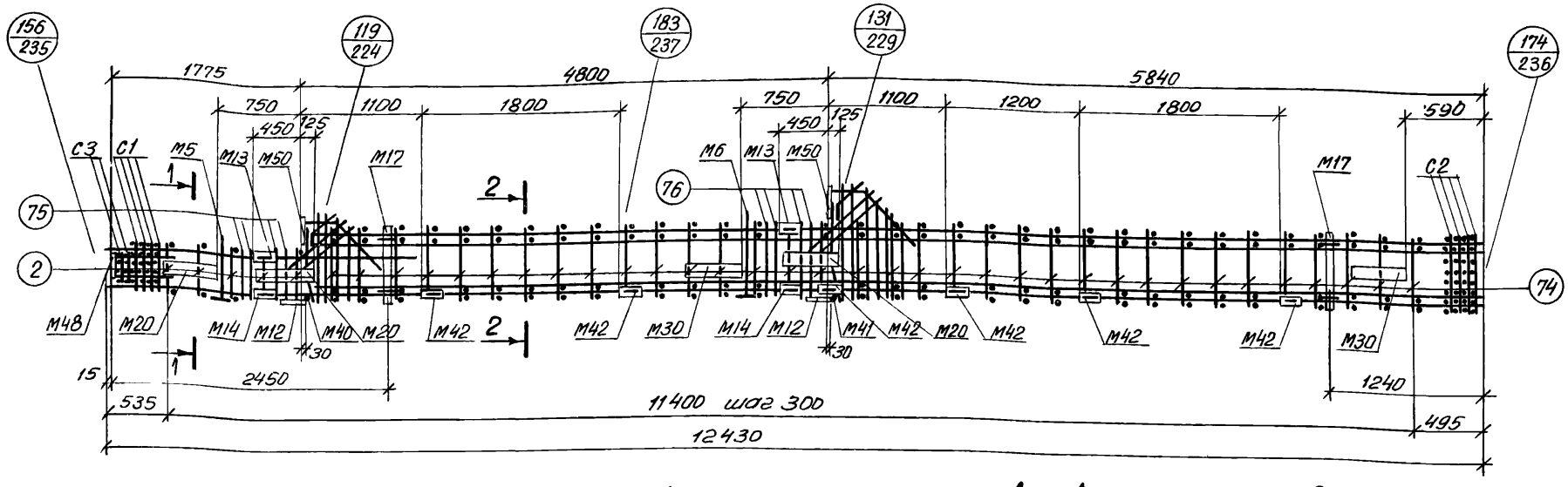

Спецификация марок арматурных изделий и закладных деталей на один пространственный каркас

Марка простр. каркаса	Марка изделия	Колич. шт.	№ листа
ПК57-1	КР 36	1	242
	КР 61	1	244
	КР 77	1	
	КР 84	2	246
	С1	4	247
	С2	4	
	С3	2	
	М5	1	Серия 1.420-12 Вып. 5
	М6	1	
	М12	2	
	М13	2	
	М14	2	
	М17	2	
	М20	3	
	М30	2	
	М40	1	
	М41	1	

Марка простр. каркаса	Марка изделия	Колич. шт.	№ листа
ПК57-1 (продолжение)	М42	12	Серия 1.420-12 Вып. 5
	М48	1	
	М50	2	
	поз. 2	10	250
	поз. 74	68	
	поз. 75	8	
	поз. 76	8	
	поз. 77	2	248
	поз. 78	4	
	поз. 84	2	
	поз. 85	1	
	поз. 86	1	
	поз. 87	2	
	поз. 88	2	249
	поз. 89	2	
	Вес ПК57-1=761,9 кгс		

Марка простр. каркаса	Марка изделия	Колич. шт	№ листа
ПК58-1	КР 37	1	242
	КР 63	1	244
	КР 78	1	245
	КР 85	2	246
	С1, С2, С3, М5, М6, М12, М13, М14, М17, М20, М30, М40, М41, М42, М48, М50, поз. 2, 74÷78, 84÷89 см. ПК57-1		
	Вес ПК58-1=866,5 кгс		
ПК59-1	КР 38	1	242
	КР 67	1	244
	КР 81	1	245
	КР 85	2	246
	С1, С2, С3, М5, М6, М12, М13, М14, М17, М20, М30, М40, М41, М42, М48, М50, поз. 2, 74÷78, 84÷89 см. ПК57-1		
	Вес ПК59-1=967,9 кгс		
ПК60-1	КР 39	1	242
	КР 69	1	244
	КР 82	1	245
	КР 85	2	246
	С1, С2, С3, М5, М6, М12, М13, М14, М17, М20, М30, М40, М41, М42, М48, М50, поз. 2, 74÷78, 84÷89 см. ПК57-1		
	Вес ПК60-1=1062,9 кгс		

1 — 1

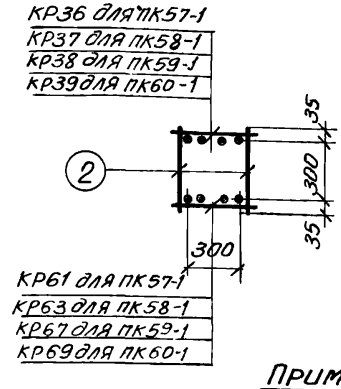

2 — 2

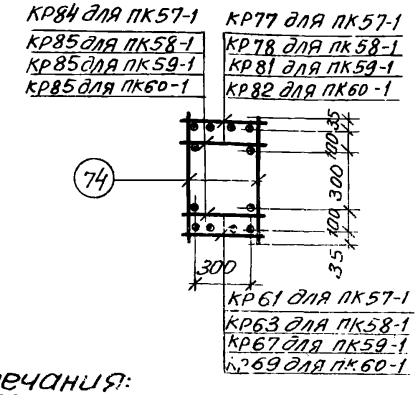

Примечания:

1. Окончательная фиксация закладных деталей производится в опалубке.
2. Примеры крепления закладных деталей М20, М30 см. на листе 238.
3. Пространственные каркасы должны собираться в кондукторах, порядок сборки указан в пояснительной записке.

ТК 1976	Пространственные каркасы ПК57-1, ПК58-1, ПК59-1, ПК60-1	1.420-12 Выпуск 2	
		Лист	171

ЛГПИ г. Ленинград

Гл. конст. отд.		Корзинкевич
Нач. сектора		Исаев
Инженер		Нибер
Проверил		Чуйкина

ПК57-2, ПК58-2, ПК59-2

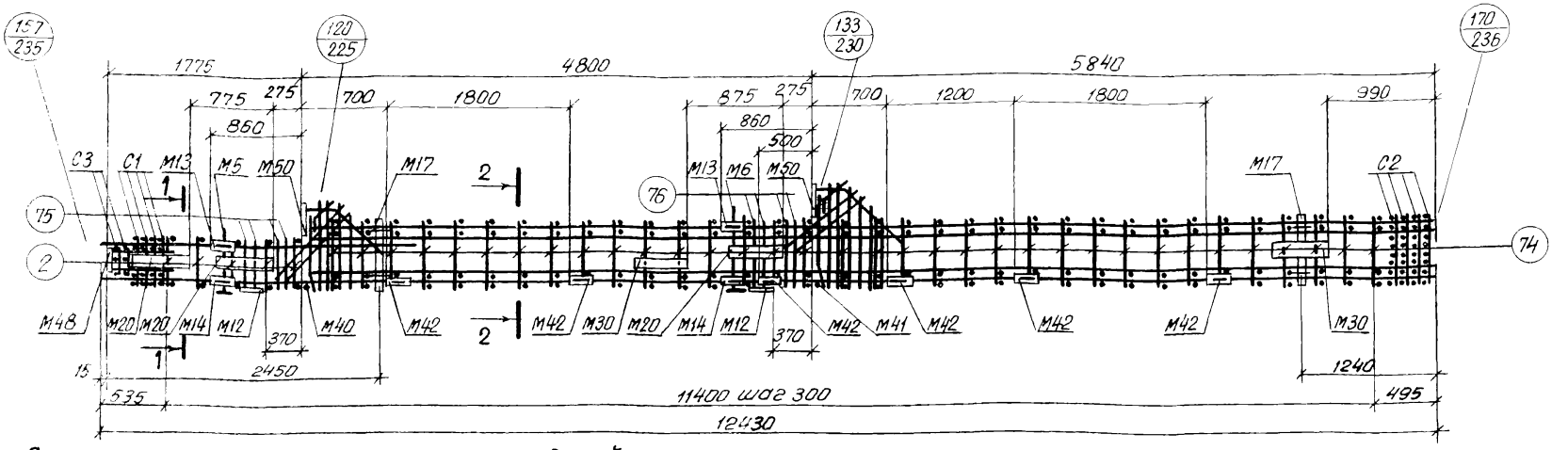

Спецификация марок арматурных изделий и закладных деталей на один пространственный каркас

Марка простр. каркаса	Марка изделия	Колич. шт.	№ листа
ПК57-2	КР36	1	242
	КР61	1	244
	КР77	1	
	КР84	2	246
	С1	4	247
	С2	4	
	С3	2	
	М5	1	Серия 1.420-12 Вып. 5
	М6	1	
	М12	2	
	М13	2	
	М14	2	
	М17	2	
	М20	3	
	М30	2	
	М40	1	
	М41	1	

Марка простр. каркаса	Марка изделия	Колич. шт.	№ листа
ПК57-2 (продолжение)	М42	12	Серия 1.420-12 Вып. 5
	М48	1	
	М50	2	
	поз. 2	10	250
	поз. 74	68	
	поз. 75	8	
	поз. 76	8	
	поз. 77	2	248
	поз. 78	4	
	поз. 84	2	
	поз. 85	1	
	поз. 86	1	
	поз. 87	2	
	поз. 88	2	249
	поз. 89	2	
	Вес ПК57-2=761,9 кгс		

Марка простр. каркаса	Марка изделия	Колич. шт.	№ листа
ПК58-2	КР37	1	242
	КР63	1	244
	КР78	1	245
	КР85	2	246
	С1, С2, С3, М5, М6, М12, М13, М14, М17, М20, М30, М40, М41, М42, М48, М50, поз. 2, 74÷78, 84÷89 см. ПК57-2		
	Вес ПК58-2=866,5 кгс		
ПК59-2	КР38	1	242
	КР67	1	244
	КР81	1	245
	КР85	2	246
	С1, С2, С3, М5, М6, М12, М13, М14, М17, М20, М30, М40, М41, М42, М48, М50, поз. 2, 74÷78, 84÷89 см. ПК57-2		
	Вес ПК59-2=967,9 кгс		

1—1

КР36 для ПК57-2
КР37 для ПК58-2
КР38 для ПК59-2

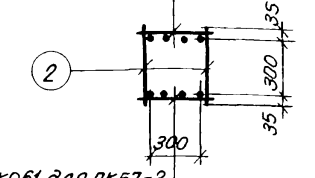

КР61 для ПК57-2
КР63 для ПК58-2
КР67 для ПК59-2

2—2

КР84 для ПК57-2
КР85 для ПК58-2
КР85 для ПК59-2

КР77 для ПК57-2
КР78 для ПК58-2
КР81 для ПК59-2

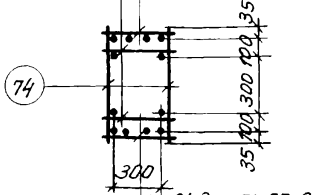

КР61 для ПК57-2
КР63 для ПК58-2
КР67 для ПК59-2

Примечания:

1. Окончательная фиксация закладных деталей производится в опалубке.
2. Примеры крепления закладных деталей М20, М30 см. на листе 238.
3. Пространственные каркасы должны собираться в кондукторах, порядок сборки указан в пояснительной записке.

ПК57-3, ПК58-3, ПК59-3, ПК60-3

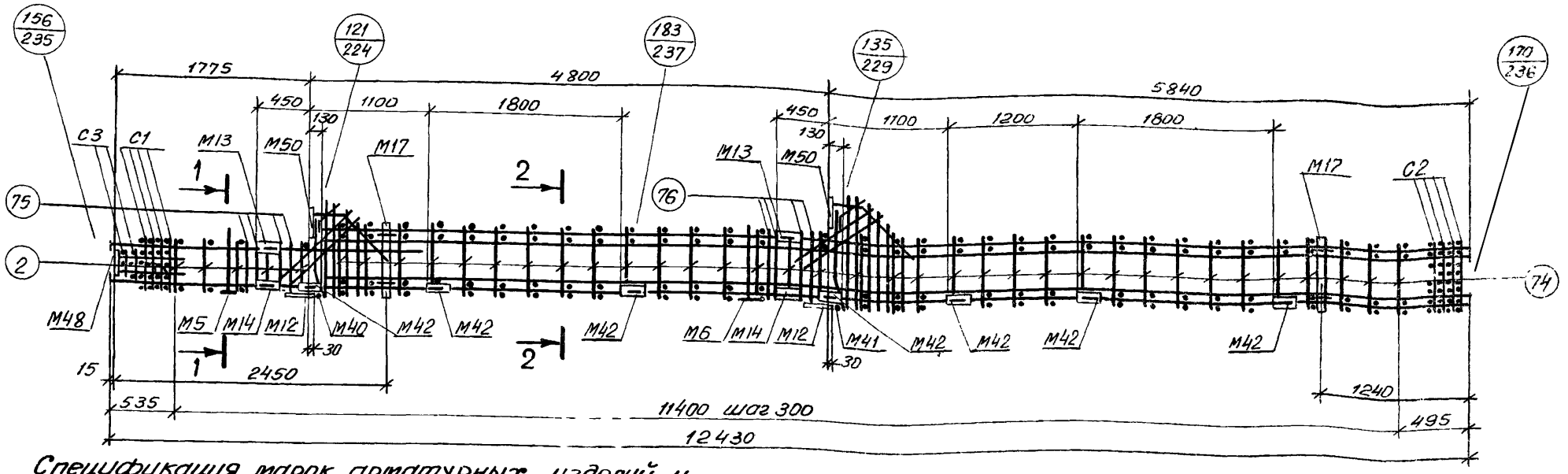

Спецификация марок арматурных изделий и закладных деталей на один пространственный каркас

Марка простр. каркаса	Марка изделия	Колич. шт.	№ листа
ПК57-3	КР36	1	242
	КР61	1	244
	КР77	1	245
	КР84	2	246
	С1	4	247
	С2	4	
	С3	2	
	М5	1	Серия 1.420-12 вып.5
	М6	1	
	М12	2	
	М13	2	
	М14	2	
	М17	2	
	М40	1	
	М41	1	
	М42	14	

Марка простр. каркаса	Марка изделия	Колич. шт.	№ листа
ПК57-3 (продолжение)	М48	1	Серия 1.420-12 вып.5
	М50	2	
	поз. 2	10	250
	поз. 74	68	
	поз. 75	8	
	поз. 76	8	
	поз. 77	2	248
	поз. 78	4	
	поз. 84	2	
	поз. 85	1	
	поз. 86	1	
	поз. 87	2	
	поз. 88	2	249
	поз. 89	2	
	Вес ПК57-3 = 604,9 кгс		

Марка простр. каркаса	Марка изделия	Колич. шт.	№ листа
ПК58-3	КР37	1	242
	КР63	1	244
	КР78	1	245
	КР85	2	246
	С1, С2, С3, М5, М6, М12, М13, М14, М17, М40, М41, М42, М48, М50, поз.2, 74÷78, 84÷89 см. ПК57-3		
	Вес ПК58-3 = 709,5 кгс		
ПК59-3	КР38	1	242
	КР67	1	244
	КР81	1	245
	КР85	2	246
	С1, С2, С3, М5, М6, М12, М13, М14, М17, М40, М41, М42, М48, М50, поз.2, 74÷78, 84÷89. см. ПК57-3		
	Вес ПК59-3 = 810,9 кгс		
ПК60-3	КР39	1	242
	КР69	1	244
	КР82	1	245
	КР85	2	246
	С1, С2, С3, М5, М6, М12, М13, М14, М17, М40, М41, М42, М48, М50, поз.2, 74÷78, 84÷89 см. ПК57-3		
	Вес ПК60-3 = 905,9 кгс		

1 — 1

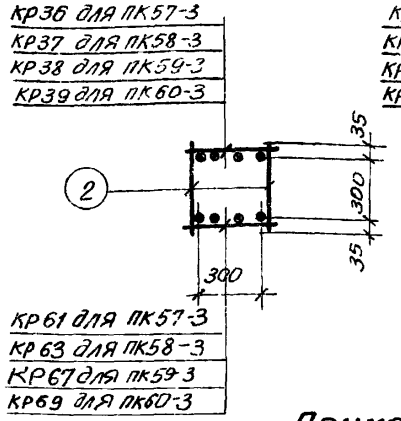

2 — 2

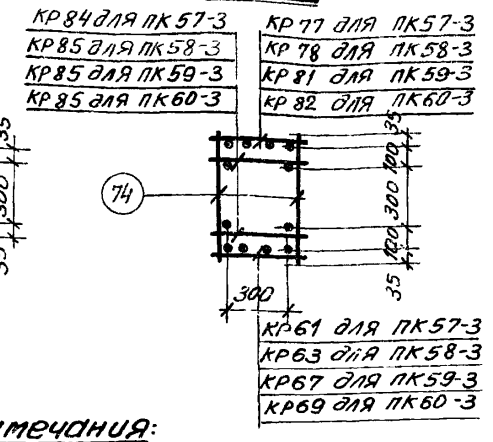

Примечания:

1. Окончательная фиксация закладных деталей производится в опалубке.
2. Пространственные каркасы должны собираться в кондукторах, порядок сборки указан в пояснительной записке.

ТК 1976	Пространственные каркасы ПК57-3, ПК58-3, ПК59-3, ПК60-3	1.420-12 Выпуск 2	
		Лист	173

г. Ленинград

Нач. сектора — Исаев
Инженер — Нибер
Проверил — Чуйкина

ПК57-4, ПК58-4, ПК59-4

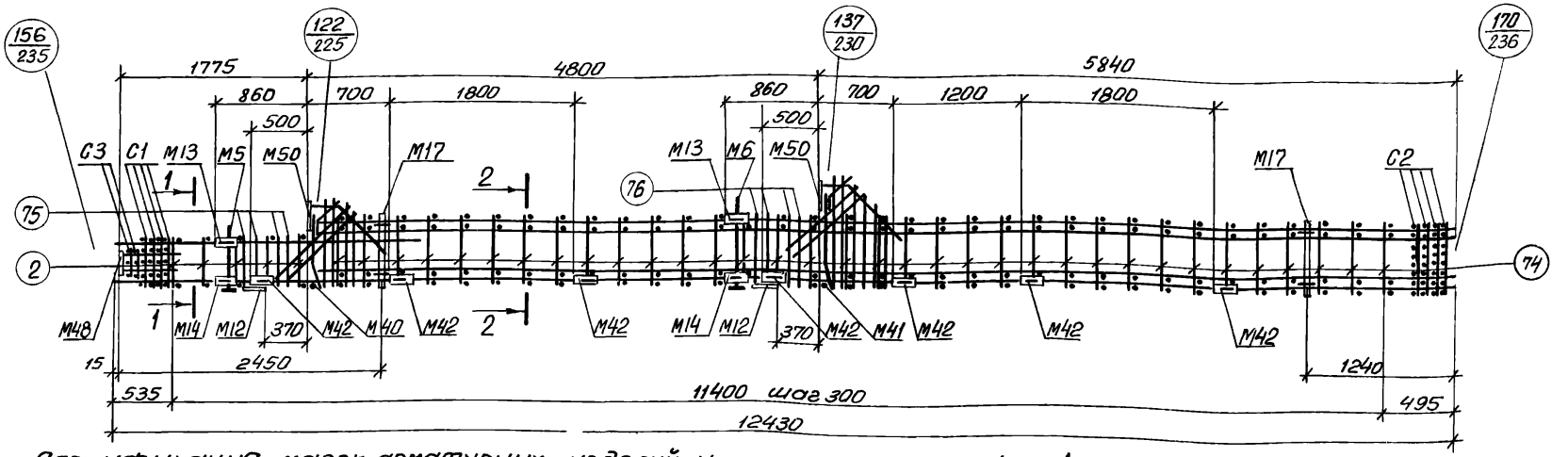

Спецификация марок арматурных изделий и закладных деталей на один пространственный каркас

Марка простр. каркаса	Марка изделия	Колич. шт.	№ листа
ПК57-4	КР36	1	242
	КР61	1	244
	КР77	1	245
	КР84	2	246
	С1	4	247
	С2	4	
	С3	2	
	М5	1	Серия 1.420-12 Вып. 5
	М6	1	
	М12	2	
	М13	2	
	М14	2	
	М17	2	
	М40	1	
	М41	1	
	М42	14	

Марка простр. каркаса	Марка изделия	Колич. шт.	№ листа
ПК57-4 (продолжение)	М48	1	Серия 1.420-12 Вып. 5
	М50	2	
	поз. 2	10	250
	поз. 74	68	
	поз. 75	8	
	поз. 76	8	
	поз. 77	2	248
	поз. 78	4	
	поз. 84	2	
	поз. 85	1	
	поз. 86	1	
	поз. 87	2	
	поз. 88	2	249
	поз. 89	2	
Вес ПК57-4=604,9 кгс			

Марка простр. каркаса	Марка изделия	Колич. шт.	№ листа
ПК58-4	КР37	1	242
	КР63	1	244
	КР78	1	245
	КР85	2	246
	С1, С2, С3, М5, М6, М12, М13, М14, М17, М40, М41, М42, М48, М50, поз. 2, 74 ÷ 78, 84 ÷ 89 см. ПК57-4		
Вес ПК58-4=709,5 кгс			
ПК59-4	КР38	1	242
	КР67	1	244
	КР81	1	245
	КР85	2	246
	С1, С2, С3, М5, М6, М12, М13, М14, М17, М40, М41, М42, М48, М50, поз. 2, 74 ÷ 78, 84 ÷ 89 см. ПК57-4		
Вес ПК59-4=810,9 кгс			

1 — 1

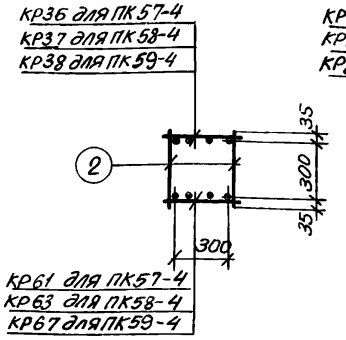

2 — 2

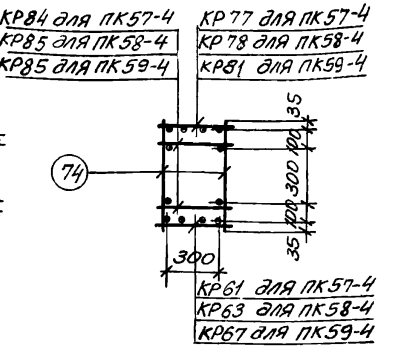

Примечания:

1. Окончательная фиксация закладных деталей производится в опалубке.
2. Пространственные каркасы должны собираться в кондукторах, порядок сборки указан в пояснительной записке.

ПК57-5, ПК58-5, ПК59-5, ПК60-5

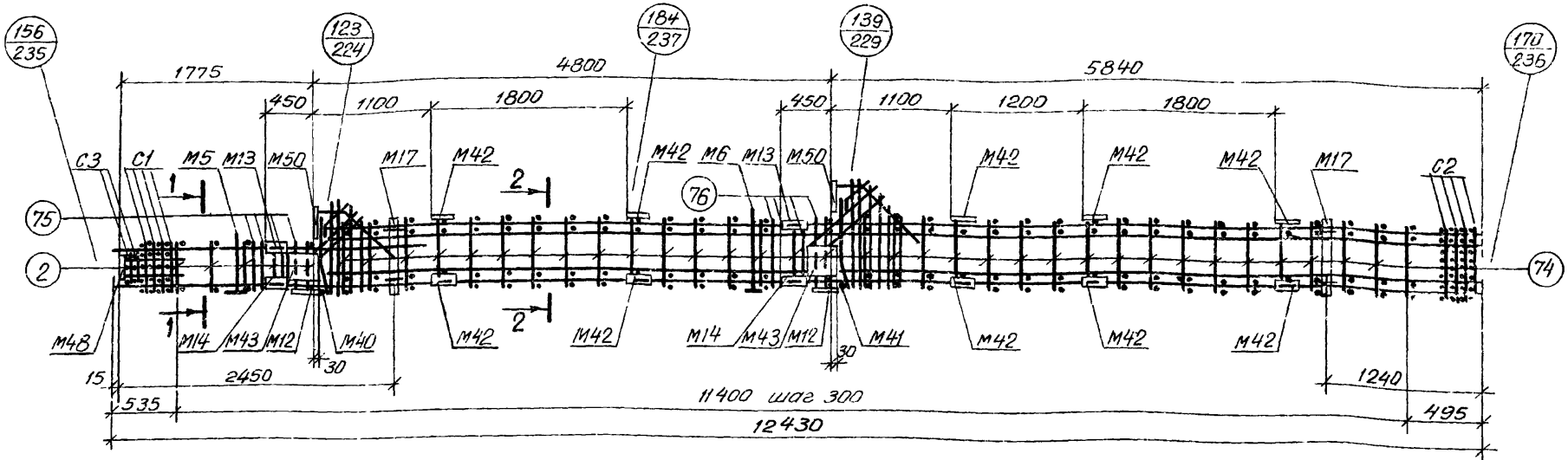

Спецификация марок арматурных изделий и закладных деталей на один пространственный каркас

Марка простр. каркаса	Марка изделия	Колич. шт.	№ листа
ПК57-5	КР 36	1	242
	КР 61	1	244
	КР 77	1	245
	КР 84	2	246
	С1	4	247
	С2	4	
	С3	2	
	М5	1	Серия 1.420-12 Вып. 5
	М6	1	
	М12	2	
	М13	2	
	М14	2	
	М17	2	
	М40	1	
	М41	1	
	М42	20	

Марка простр. каркаса	Марка изделия	Колич. шт.	№ листа
ПК57-5 (продолжение)	М43	4	Серия 1.420-12 Вып. 5
	М48	1	
	М50	2	
	поз. 2	10	250
	поз. 74	68	
	поз. 75	8	
	поз. 76	8	
	поз. 77	2	248
	поз. 78	4	
	поз. 84	2	
	поз. 85	1	
	поз. 86	1	
	поз. 87	2	
	поз. 88	2	249
	поз. 89	2	
	Вес ПК57-5 = 668,5 кгс		

Марка простр. каркаса	Марка изделия	Колич. шт.	№ листа
ПК58-5	КР 37	1	242
	КР 63	1	244
	КР 73	1	245
	КР 83	2	246
	С1, С2, С3, М5, М6, М12, М13, М14, М17, М40, М41, М42, М43, М48, М50, поз. 2, 74÷78, 84÷89 См. ПК57-5		
	Вес ПК58-5 = 713,1 кгс		
ПК59-5	КР 38	1	242
	КР 67	1	244
	КР 81	1	245
	КР 85	2	246
	С1, С2, С3, М5, М6, М12, М13, М14, М17, М40, М41, М42, М43, М48, М50, поз. 2, 74÷78, 84÷89. См. ПК57-5		
	Вес ПК59-5 = 874,5 кгс		
ПК60-5	КР 39	1	242
	КР 69	1	244
	КР 82	1	245
	КР 85	2	246
	С1, С2, С3, М5, М6, М12, М13, М14, М17, М40, М41, М42, М43, М48, М50, поз. 2, 74÷78, 84÷89. См. ПК57-5		
	Вес ПК60-5 = 969,5 кгс		

1—1

КР36 для ПК57-5
КР37 для ПК58-5
КР38 для ПК59-5
КР39 для ПК60-5

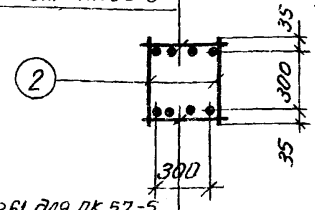

КР61 для ПК57-5
КР63 для ПК58-5
КР67 для ПК59-5
КР69 для ПК60-5

2—2

КР84 для ПК57-5
КР85 для ПК58-5
КР85 для ПК59-5
КР85 для ПК60-5

КР77 для ПК57-5
КР78 для ПК58-5
КР81 для ПК59-5
КР82 для ПК60-5

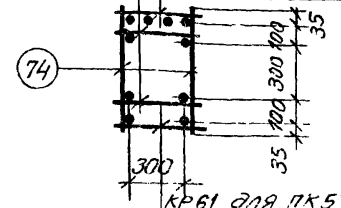

КР61 для ПК57-5
КР63 для ПК58-5
КР67 для ПК59-5
КР69 для ПК60-5

Примечания:

1. Окончательная фиксация закладных деталей производится в опалубке.
2. Пространственные каркасы должны собираться в кондукторах; порядок сборки указан в пояснительной записке.

ТК 1976	Пространственные каркасы ПК57-5, ПК58-5, ПК59-5, ПК60-5	1.420-12 Выпуск 2
		Лист 175

Гл. инженер — Чуйкина
Руководитель — Кифер
Инженер — Власова
Нач. сектора — Агапов

ПК57-6, ПК58-6, ПК59-6

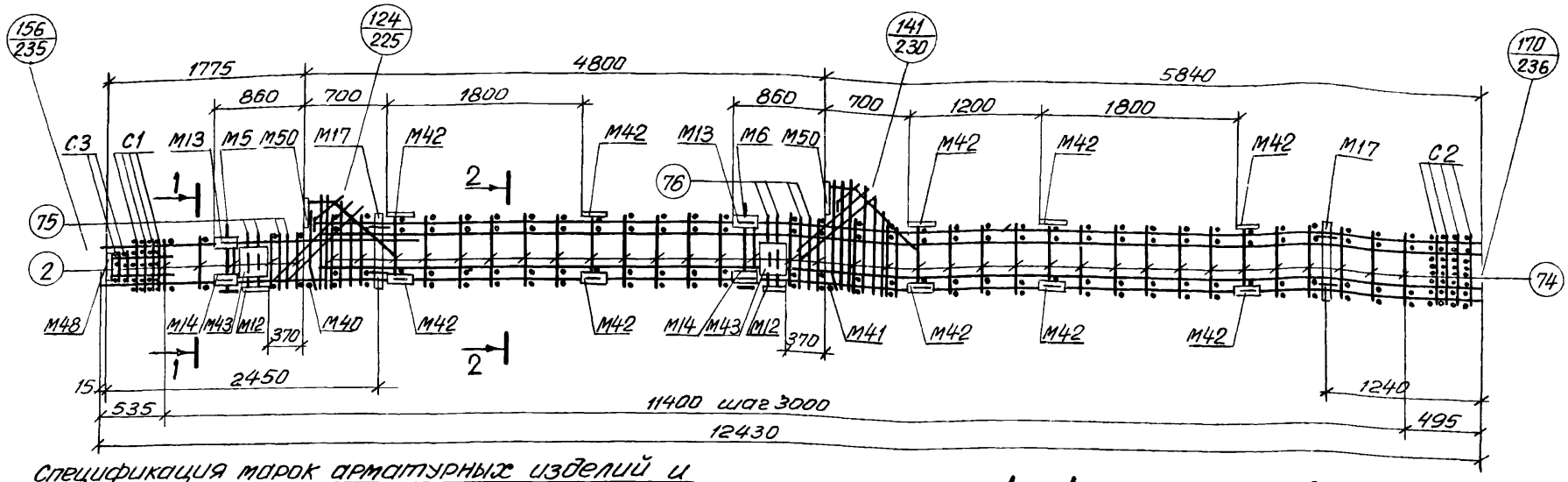

Спецификация марок арматурных изделий и закладных деталей на один пространственный каркас

Марка простр. каркаса	Марка изделия	Колич. шт.	№ листа
ПК57-6	КР36	1	242
	КР61	1	244
	КР77	1	245
	КР84	2	246
	С1	4	247
	С2	4	
	С3	2	
	М5	1	Серия 1.420-12 Вып. 5
	М6	1	
	М12	2	
	М13	2	
	М14	2	
	М17	2	
	М40	1	
	М41	1	
	М42	20	

Марка простр. каркаса	Марка изделия	Колич. шт.	№ листа
ПК57-6 (продолжение)	М43	4	Серия 1.420-12 Вып. 5
	М48	1	
	М50	2	
	поз. 2	10	250
	поз. 74	68	
	поз. 75	8	
	поз. 76	8	
	поз. 77	2	248
	поз. 78	4	
	поз. 84	2	
	поз. 85	1	
	поз. 86	1	
	поз. 87	2	
	поз. 88	2	249
	поз. 89	2	
	Вес ПК57-6=668,5 кгс		

Марка простр. каркаса	Марка изделия	Колич. шт.	№ листа
ПК58-6	КР37	1	242
	КР63	1	244
	КР78	1	245
	КР85	2	246
	С1, С2, С3, М5, М6, М12, М13, М14, М17, М40, М41, М42, М43, М48, М50, поз. 2, 74÷78, 84÷89 см. ПК57-6		
	Вес ПК58-6=773,1 кгс		
ПК59-6	КР38	1	242
	КР67	1	244
	КР81	1	245
	КР85	2	246
	С1, С2, С3, М5, М6, М12, М13, М14, М17, М40, М41, М42, М43, М48, М50, поз. 2, 74÷78, 84÷89 см. ПК57-6		
	Вес ПК59-6=874,5 кгс		

1 – 1

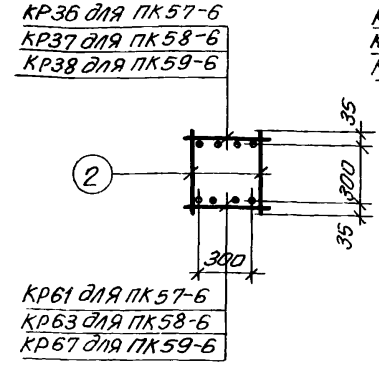

2 – 2

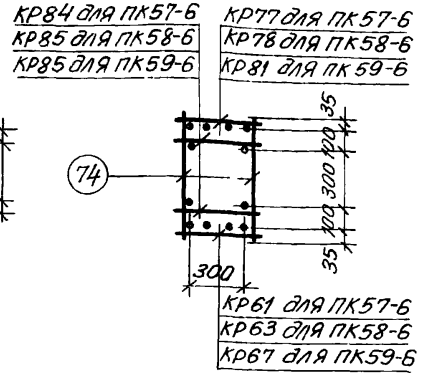

Примечания:

1. Окончательная фиксация закладных деталей производится в опалубке.
2. Пространственные каркасы должны собираться в кондукторах, порядок сборки указан в пояснительной записке.

ТК 1976	Пространственные каркасы ПК57-6, ПК58-6, ПК59-6	1.420-12 Выпуск 2	
		Лист	176

Ленинград | Инженер | Проверил | Кибер | Чуйкина

ПК61, ПК62, ПК63

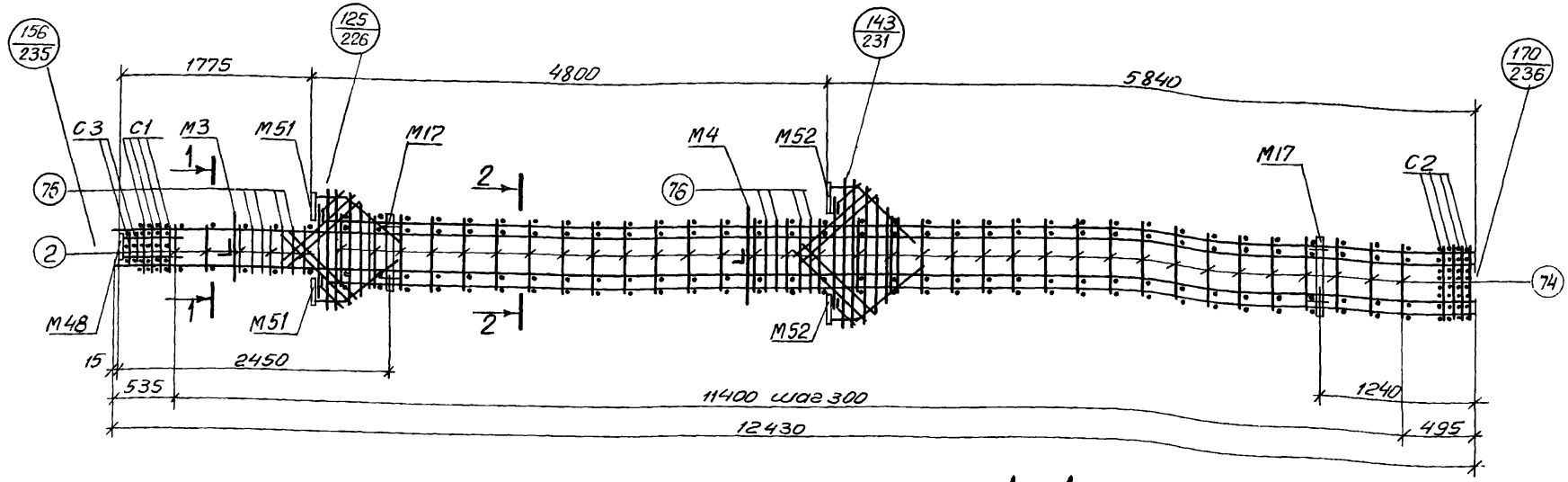

Спецификация марок арматурных изделий и закладных деталей на один пространственный каркас

Марка простр. каркаса	Марка изделия	Колич. шт.	№ листа
ПК61	КР70	2	244
	КР76	2	245
	С1	4	247
	С2	4	
	С3	2	
	М3	1	Серия 1.420-12 Вып. 5
	М4	1	
	М17	2	
	М48	1	
	М51	2	
	М52	2	
	Поз. 2	10	250
	Поз. 74	68	

Марка простр. каркаса	Марка изделия	Колич. шт.	№ листа
ПК61 (продолжение)	Поз. 75	8	250
	Поз. 76	8	
	Поз. 77	4	248
	Поз. 78	8	
	Поз. 88	2	249
	Поз. 94	2	
	Поз. 95	1	
	Поз. 96	2	
	Поз. 97	2	
	Поз. 98	2	
	Вес ПК61 = 602,2 кгс		

Марка простр. каркаса	Марка изделия	Колич. шт.	№ листа
ПК62	КР73	2	244
	КР79	2	245
	С1, С2, С3, М3, М4, М17, М48, М51, М52, поз. 2, 74÷78, 88, 94÷98 см. ПК61.		
	Вес ПК62 = 795,4 кгс		
ПК63	КР74	2	244
	КР82	2	245
	С1, С2, С3, М3, М4, М17, М48, М51, М52, поз. 2, 74÷78, 88, 94÷98 см. ПК61		
	Вес ПК63 = 925,4 кгс		

1—1

КР70 для ПК61
КР73 для ПК62
КР74 для ПК63

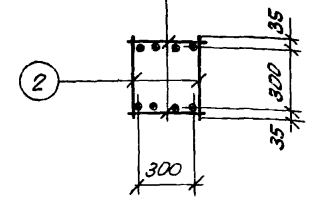

2—2

КР70 для ПК61,
КР73 для ПК62
КР74 для ПК63

КР76 для ПК61
КР79 для ПК62
КР82 для ПК63

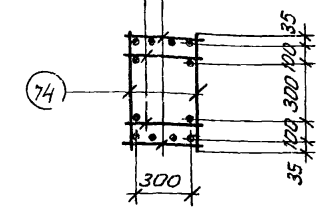

Примечания:

1. Окончательная фиксация закладных деталей производится в опалубке.
2. Пространственные каркасы должны собираться в кондукторах, порядок сборки указан в пояснительной записке

Нач. сектора	А. Усаев	
Инженер	Кибер	
Проверил	Чуйкина	

ТК 1976

Пространственные каркасы ПК61, ПК62, ПК63

1.420-12 Выпуск 2

Лист 177

г. Ленинград

ПК64, ПК65, ПК66

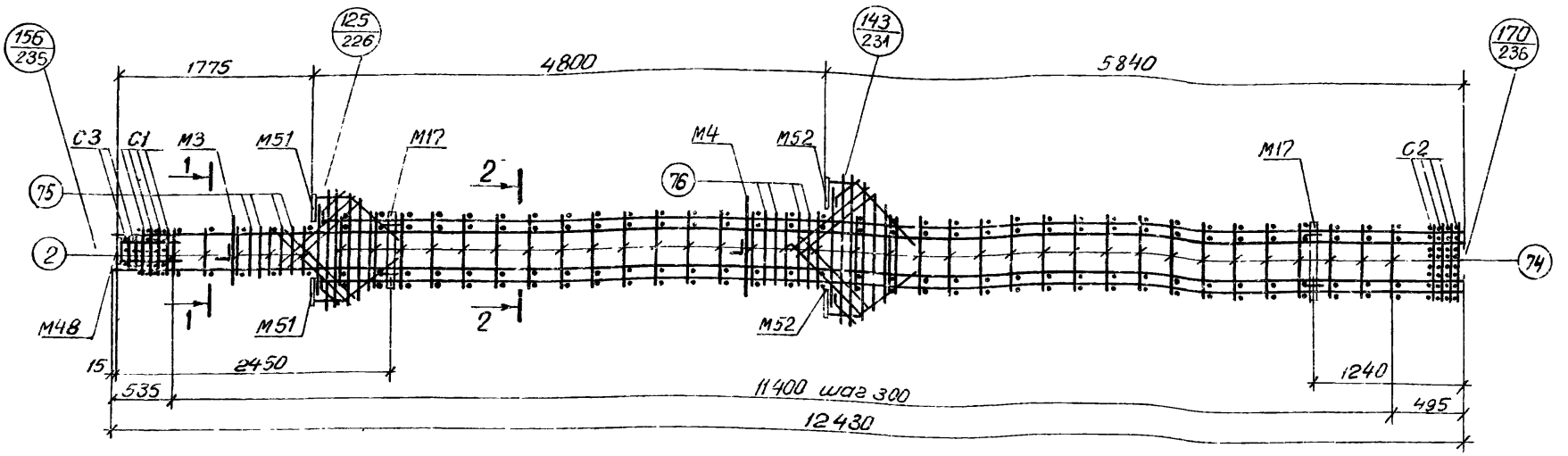

Спецификация марок арматурных изделий и закладных деталей на один пространственный каркас

Марка простр. каркаса	Марка изделия	Колич. шт.	№ листа
ПК64	КР75	2	244
	КР83	2	245
	С1	4	247
	С2	4	
	С3	2	
	М3	1	Серия 1.420-12 Вып.5
	М4	1	
	М17	2	
	М48	1	
	М51	2	
	М52	2	
	П03.2	10	250
	П03.74	68	

Марка простр. каркаса	Марка изделия	Колич. шт.	№ листа
ПК64 (продол-жение)	П03.75	8	250
	П03.76	8	
	П03.77	4	248
	П03.78	8	
	П03.88	2	249
	П03.94	2	
	П03.95	1	
	П03.96	2	
	П03.97	2	
	П03.98	2	
	Вес ПК64 = 1134,6 кгс		

Марка простр. каркаса	Марка изделия	Колич. шт.	№ листа
ПК65	КР71	2	244
	КР80	2	245
	С1, С2, С3, М3, М4, М17, М48, М51, М52, П03.2, 74 ÷ 78, 88, 94 ÷ 98 см. ПК64		
	Вес ПК65 = 783,8 кгс		
ПК66	КР72	2	244
	КР82	2	245
	С1, С2, С3, М3, М4, М17, М48, М51, М52, П03.2, 74 ÷ 78, 88, 94 ÷ 98 см. ПК64		
	Вес ПК66 = 876,6 кгс		

1—1

КР75 для ПК64
КР71 для ПК65
КР72 для ПК66

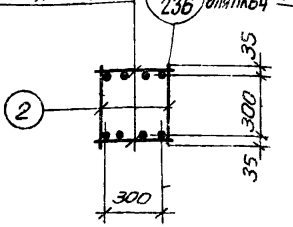

2—2

КР75 для ПК64
КР71 для ПК65
КР72 для ПК66

КР83 для ПК64
КР80 для ПК65
КР82 для ПК66

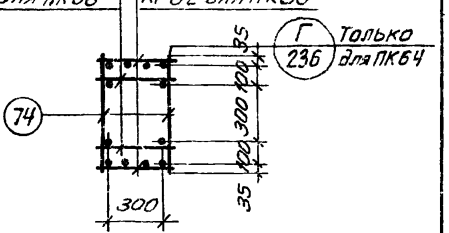

Примечания:

1. Окончательная фиксация закладных деталей производится в опалубке.
2. Пространственные каркасы должны собираться в кондукторах, порядок сборки указан в пояснительной записке.

ПК61-1, ПК62-1, ПК63-1

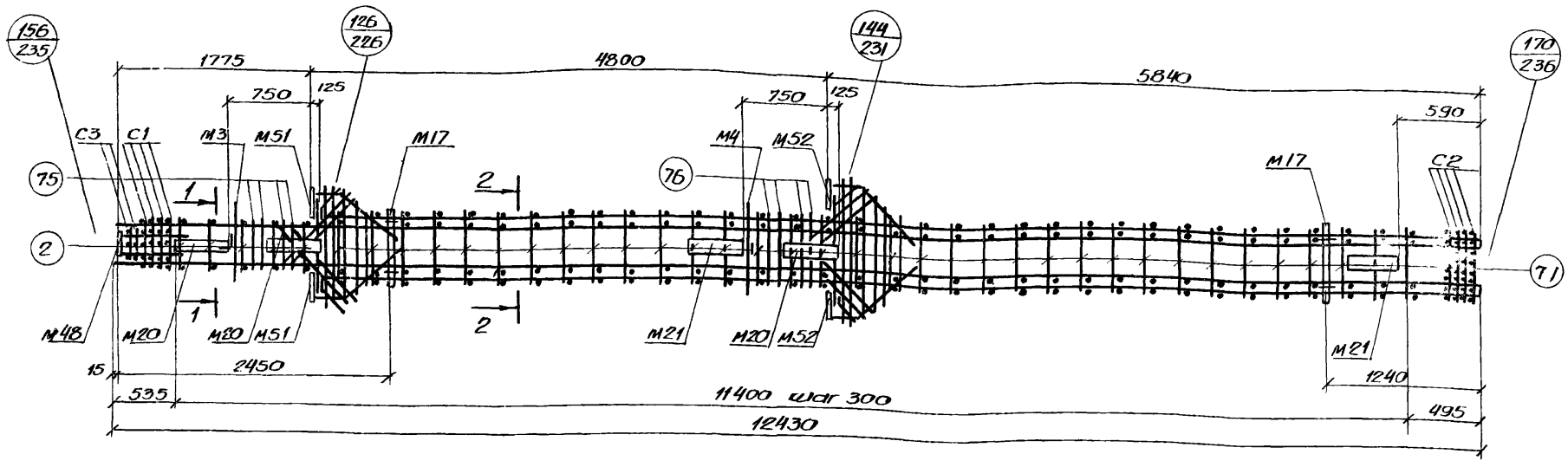

Спецификация марок арматурных изделий и закладных деталей на один пространственный каркас

Марка простр. каркаса	Марка изделия	Колич. шт.	№ листа
ПК61-1	КР70	2	244
	КР76	2	245
	С1	4	247
	С2	4	
	С3	2	
	М3	1	Серия 1.420-12 Вып. 5
	М4	1	
	М17	2	
	М20	3	
	М21	2	
	М48	1	
	М51	2	
	М52	2	

Марка простр. каркаса	Марка изделия	Колич. шт.	№ листа
ПК61-1 (продолжение)	поз.2	10	250
	поз.74	68	
	поз.75	8	
	поз.76	8	
	поз.77	4	248
	поз.78	8	
	поз.88	2	249
	поз.94	2	
	поз.95	1	
	поз.96	2	
	поз.97	2	
	поз.98	2	
	Вес ПК61-1=780,0кгс		

Марка простр. каркаса	Марка изделия	Колич. шт.	№ листа
ПК62-1	Кр73	2	244
	КР79	2	245
	С1, С2, С3, М3, М4, М17, М20, М21, М48, М51, М52, поз.2 74÷78, 88, 94÷98 см. ПК61-1		
	Вес ПК62-1=973,2кгс		
ПК63-1	Кр74	2	244
	КР82	2	245
	С1, С2, С3, М3, М4, М17, М20, М21, М48, М51, М52 поз.2 74÷78, 88, 94÷98 см. ПК61-1		
	Вес ПК63-1=1103,2кгс		

1-1

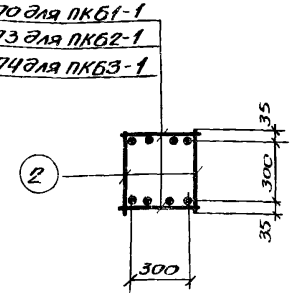

2-2

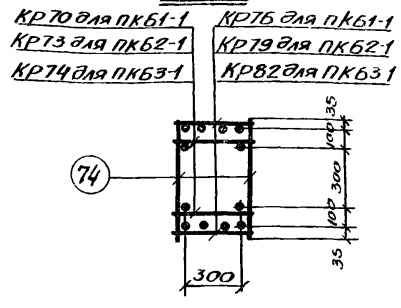

Примечания:

1. Окончательная фиксация закладных деталей производится в опалубке.
2. Примеры крепления закладных деталей М20, М21, см. на листе 238
3. Пространственные каркасы должны собираться в кондукторах, порядок сборки указан в пояснительной записке

ТК 1976	Пространственные каркасы ПК61-1, ПК62-1, ПК63-1	1.420-12 Выпуск 2	
		Лист	179

г. Ленинград

Нач. сектора — Инженер — Проверил: — Исаев — Кибер — Чуйкина

ПК64-1, ПК65-1

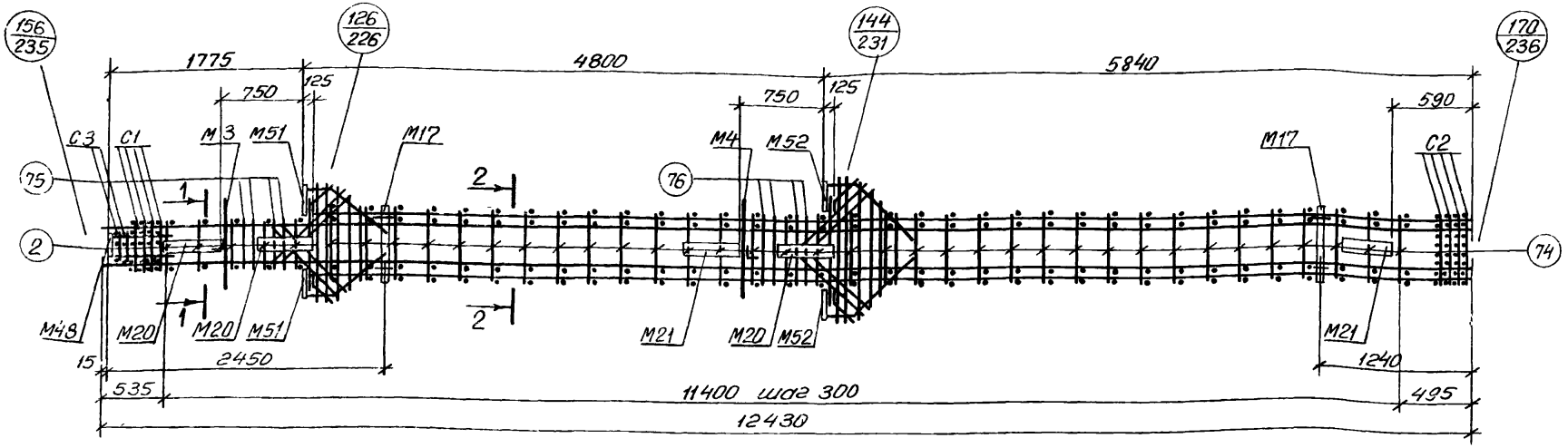

Спецификация марок арматурных изделий и закладных деталей на один пространственный каркас

Марка простр. каркаса	Марка изделия	Колич. шт.	№ листа
ПК64-1	КР75	2	244
	КР83	2	245
	С1	4	247
	С2	4	
	С3	2	
	М3	1	Серия 1.420-12 вып. 5
	М4	1	
	М17	2	
	М20	3	
	М21	2	
	М48	1	

Марка простр. каркаса	Марка изделия	Колич. шт.	№ листа
ПК64-1 (продолжение)	М51	2	Серия 1.420-12 вып. 5
	М52	2	
	поз. 2	10	250
	поз. 74	68	
	поз. 75	8	
	поз. 76	8	
	поз. 77	4	248
	поз. 78	8	
	поз. 88	2	249
	поз. 94	2	
	поз. 95	1	

Марка простр. каркаса	Марка изделия	Колич. шт	№ листа
ПК64-1 (продолжение)	поз. 96	2	249
	поз. 97	2	
	поз. 98	2	
	Вес ПК64-1=1312,4 кгс		
ПК65-1	КР 71	2	244
	КР 80	2	245
	С1, С2, С3, М3, М4, М17, М20, М21, М48, М51, М52, поз. 2, 74÷78, 88, 94÷98 см. ПК64-1		
	Вес ПК65-1=961,6 кгс		

1—1

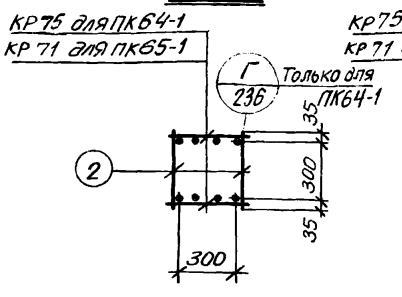

2—2

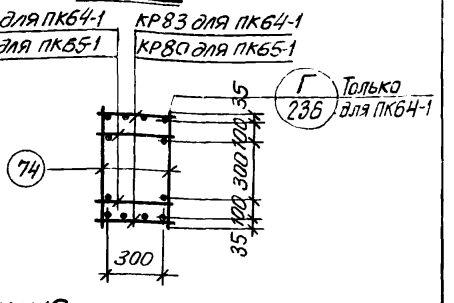

Примечания:

1. Окончательная фиксация закладных деталей производится в опалубке.
2. Примеры крепления закладных деталей М20, М21 см на листе 238.
3. Пространственные каркасы должны собираться в кондукторах, порядок сборки указан в пояснительной записке.

ТК 1976	Пространственные каркасы ПК64-1, ПК65-1	1.420-12 Выпуск 2	Лист 180

Чуйкина

Проверил

ПК61-2, ПК62-2, ПК63-2

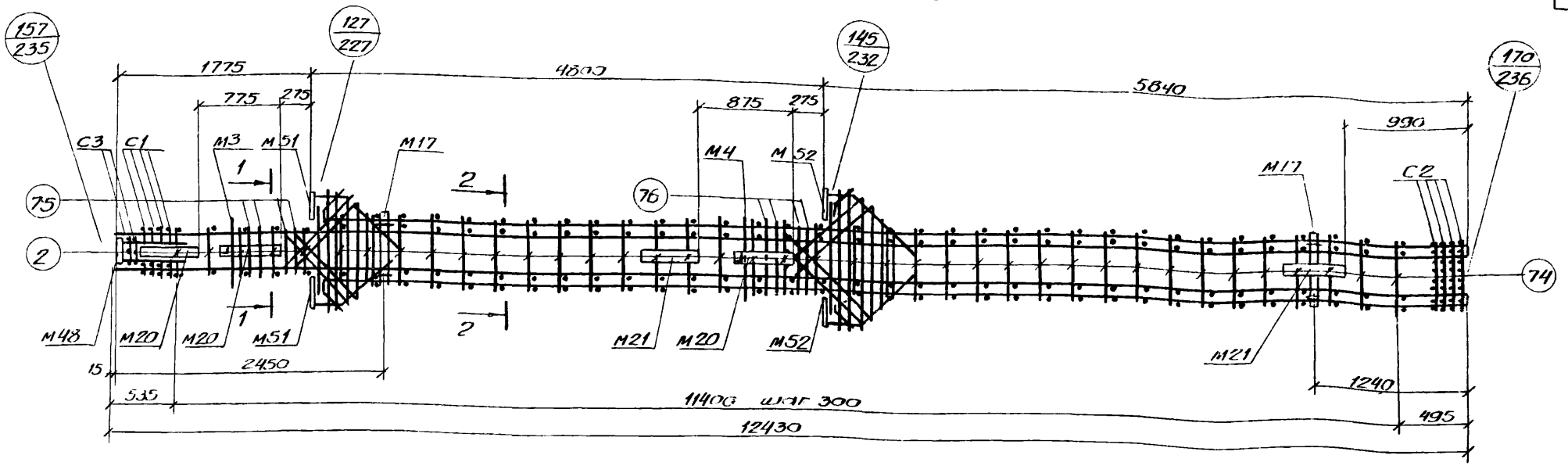

Спецификация марок арматурных изделий и закладных деталей на один пространственный каркас

Марка простр. каркаса	Марка изделия	Колич. шт.	№ листа
ПК61-2	КР70	2	244
	КР76	2	245
	С1	4	Серия 1.420-12 Вып. 5
	С2	4	
	С3	2	
	М3	1	
	М4	1	
	М17	2	
	М20	3	
	М21	2	
	М48	1	
	М51	2	
	М52	2	

Марка простр. каркаса	Марка изделия	Колич. шт	№ листа
ПК61-2 (продолженные)	поз.2	10	250
	поз.74	68	
	поз.75	8	
	поз.76	8	
	поз.77	4	248
	поз.78	8	
	поз.88	2	249
	поз.94	2	
	поз.95	1	
	поз.96	2	
	поз.97	2	
	поз.98	2	
	Вес ПК61-2=7840 кгс		

Марка простр. каркаса	Марка изделия	Колич. шт	№ листа
ПК62-2	КР73	2	244
	КР79	2	245
	С1, С2, С3, М3, М4, М17, М20, М21, М48, М51, М52, поз.2, 74÷78, 88, 94÷98 См. ПК61-2		
	Вес ПК62-2=973,2 кгс		
ПК63-2	КР74	2	244
	КР82	2	245
	С1, С2, С3, М3, М4, М17, М20, М21, М48, М51, М52, поз.2 74÷78, 88, 94÷98 См. ПК61-2		
	Вес ПК63-2=1103,2 кгс		

1-1

КР70 для ПК61-2
КР73 для ПК62-2
КР74 для ПК63-2

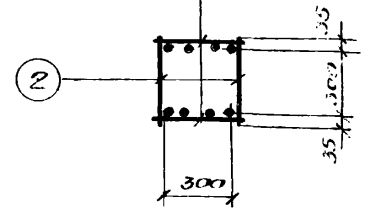

2-2

КР70 для ПК61-2
КР73 для ПК62-2
КР74 для ПК63-2

КР76 для ПК61-2
КР79 для ПК62-2
КР82 для ПК63-2

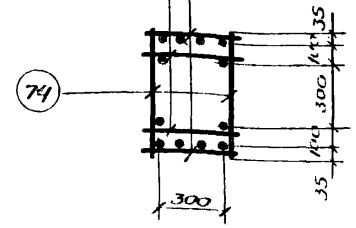

Примечания:

1. Окончательная фиксация закладных деталей производится в опалубке.
2. Примеры крепления закладных деталей М20, М21 см. на листе 238
3. Пространственные каркасы должны собираться в кондукторах, порядок сборки указан в пояснительной записке.

Гл. конструктор отд.	Нач. сектора	Инженер	Проверил
Рук. группы	Исаев	Кибер	Чуйкина
Гл. инж. проекта	Ахиба		
48			

г. Ленинград

ТК 1976

Пространственные каркасы ПК61-2, ПК62-2, ПК63-2.

1.420-12 Выпуск 2

Лист 181

ПК64-2, ПК65-2

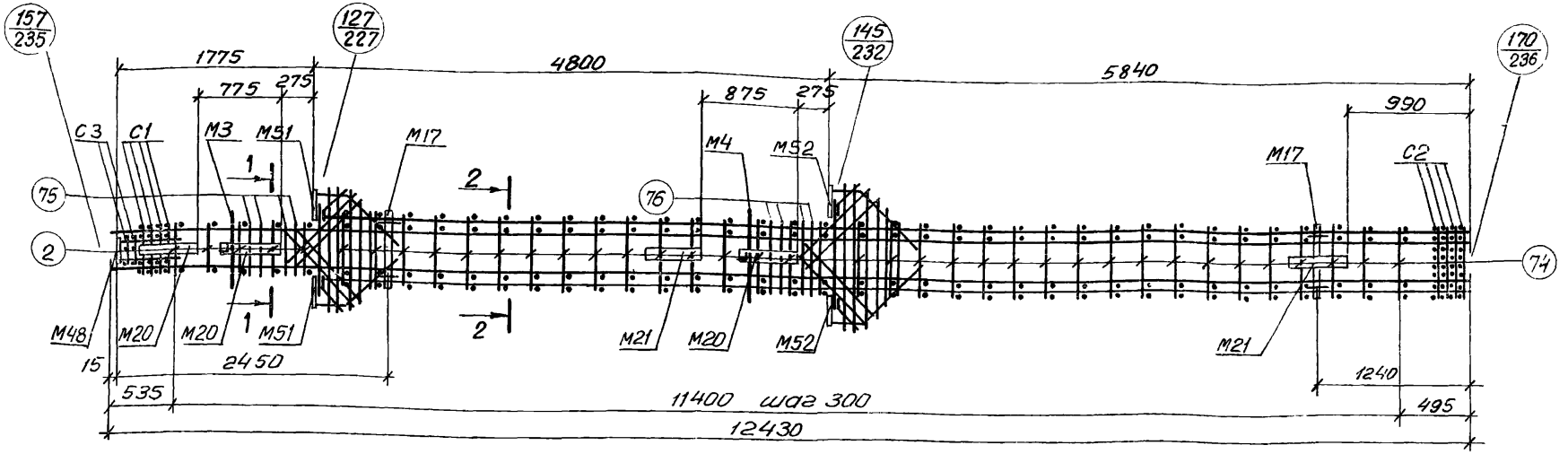

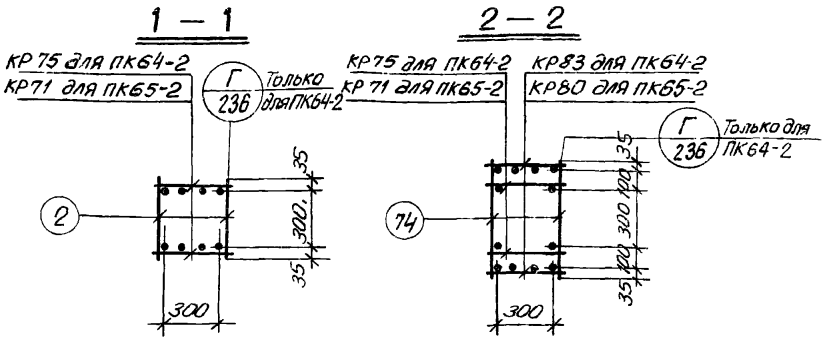

Спецификация марок арматурных изделий и закладных деталей на один пространственный каркас

Марка простр. каркаса	Марка изделия	Колич. шт.	№ листа
ПК64-2	КР75	2	244
	КР83	2	245
	С1	4	247
	С2	4	
	С3	2	
	М3	1	Серия 1.420-12 Вып. 5
	М4	1	
	М17	2	
	М20	3	
	М21	2	
	М48	1	

Марка простр. каркаса	Марка изделия	Колич. шт.	№ листа
ПК64-2 (продол-жение)	М51	2	Серия 1.420-12 Вып. 5
	М52	2	
	поз. 2	10	250
	поз. 74	68	
	поз. 75	8	
	поз. 76	8	
	поз. 77	4	248
	поз. 78	8	
	поз. 88	2	249
	поз. 94	2	
	поз. 95	1	

Марка простр. каркаса	Марка изделия	Колич. шт.	№ листа
ПК64-2 (продол-жение)	поз. 96	2	249
	поз. 97	2	
	поз. 98	2	
	Вес ПК64-2=1312,4 кгс		
ПК65-2	КР71	2	244
	КР80	2	245
	С1, С2, С3, М3, М4, М17, М20, М21, М48, М51, М52, поз. 2, 74÷78, 88, 94÷98 см. ПК64-2		
	Вес ПК65-2=961,6 кгс		

Примечания:

1. Окончательная фиксация закладных деталей производится в опалубке.
2. Примеры крепления закладных деталей М20, М21 см. на листе 238.
3. Пространственные каркасы должны собираться в кондукторах, порядок сборки указан в пояснительной записке.

Чуйкина
Проверил

ПК62-3, ПК63-3, ПК64-3, ПК65-3

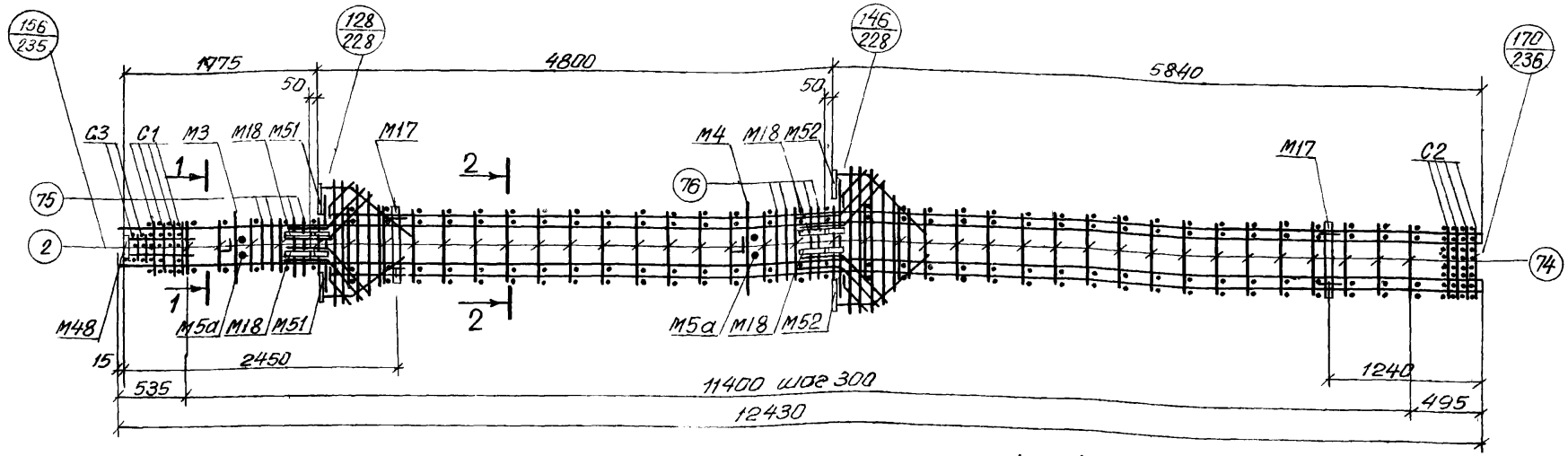

Спецификация марок арматурных изделий и закладных деталей на один пространственный каркас

Марка простр. каркаса	Марка изделия	Колич. шт.	№ листа
ПК62-3	КР73	2	244
	КР79	2	245
	С1	4	247
	С2	4	
	С3	2	
	М3	1	Серия 1.420-12 Вып. 5
	М4	1	
	М5а	2	
	М17	2	
	М18	4	
	М48	1	
	М51	2	
	М52	2	

Марка простр. каркаса	Марка изделия	Колич. шт.	№ листа
ПК62-3 (продолжение)	поз. 2	10	250
	поз. 74	68	
	поз. 75	8	
	поз. 76	8	
	поз. 77	4	248
	поз. 88	2	249
	поз. 94	2	
	поз. 95	1	
	поз. 96	2	
	поз. 97	2	
	поз. 98	2	
	поз. 99	8	
	Вес ПК62-3=918,2 кгс		

Марка простр. каркаса	Марка изделия	Колич. шт.	№ листа
ПК63-3	КР74	2	244
	КР82	2	245
	С1, С2, С3, М3, М4, М5а, М17, М18, М48, М51, М52, поз. 2, 74÷77, 88, 94÷99 см ПК62-3		
	Вес ПК63-3=1048,2 кгс		
ПК64-3	КР75	2	244
	КР83	2	245
	С1, С2, С3, М3, М4, М5а, М17, М18, М48, М51, М52, поз. 2, 74÷77, 88, 94÷99 см ПК62-3		
	Вес ПК64-3=1257,4 кгс		
ПК65-3	КР71	2	244
	КР80	2	245
	С1, С2, С3, М3, М4, М5а, М17, М18, М48, М51, М52, поз. 2, 74÷77, 88, 94÷99, см. ПК62-3		
	Вес ПК65-3=906,6 кгс		

1 — 1

КР73 для ПК62-3
КР74 для ПК63-3
КР75 для ПК64-3
КР71 для ПК65-3

Г/236 Только для ПК64-3

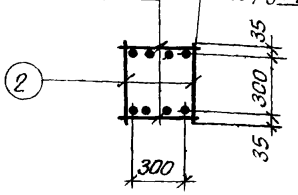

2 — 2

КР73 для ПК62-3
КР74 для ПК63-3
КР75 для ПК64-3
КР71 для ПК65-3

КР79 для ПК62-3
КР82 для ПК63-3
КР83 для ПК64-3
КР80 для ПК65-3

Г/236 Только для ПК64-3

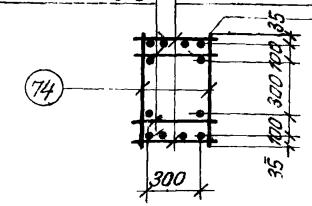

Примечания:

1. Окончательная фиксация закладных деталей производится в опалубке.
2. Пространственные каркасы должны собираться в кондукторах, порядок сборки указан в пояснительной записке.

ТК 1976	Пространственные каркасы ПК62-3, ПК63-3, ПК64-3, ПК65-3	1.420-12 Выпуск 2
		Лист 183

Г. Ленинград

Инженер		Кибер
Проверил		Чуйкина

ПК61-5, ПК62-5, ПК63-5

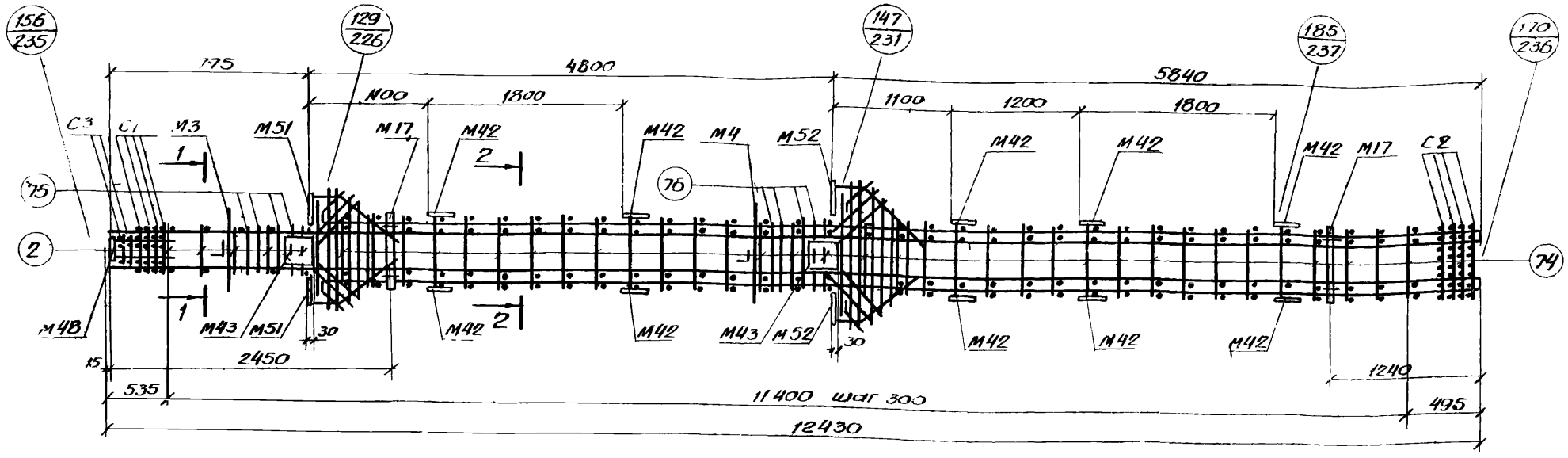

Спецификация марок арматурных изделий и закладных деталей на один пространственный каркас

Марка простр. каркаса	Марка изделия	Колич. шт.	№ листа
ПК61-5	Кр70	2	244
	Кр76	2	245
	С1	4	Серия 1.420-12 Вып 5
	С2	4	
	С3	2	
	М3	1	
	М4	1	
	М17	2	
	М42	20	
	М43	4	
	М48	1	
	М51	2	
	М52	2	

Марка простр. каркаса	Марка изделия	Колич. шт.	№ листа
ПК61-5 (продолжение)	поз.2	10	250
	поз.74	68	
	поз.75	8	
	поз.76	8	
	поз.77	4	248
	поз.78	8	
	поз.88	2	249
	поз.94	2	
	поз.95	1	
	поз.96	2	
	поз.97	2	
	поз.98	2	
Вес ПК61-5=696,6кгс			

Марка простр. каркаса	Марка изделия	Колич. шт.	№ листа
ПК62-5	Кр73	2	244
	Кр79	2	245
	С1, С2, С3, М3, М4, М17, М42, М43, М48, М51, М52, поз.2, 74÷78, 88, 90÷98 См. ПК61-5		
Вес ПК62-5=889,8кгс			
ПК63-5	Кр74	2	244
	Кр82	2	245
	С1, С2, С3, М3, М4, М17, М42, М43, М48, М51, М52, поз.2, 74÷78, 88, 94÷98 См. ПК61-5		
Вес ПК63-5=1019,8кгс			

1-1

Кр70 для ПК61-5
Кр73 для ПК62-5
Кр74 для ПК63-5

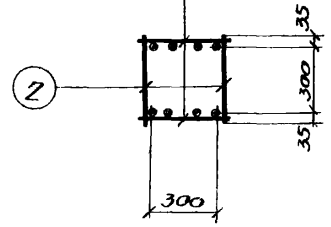

2-2

Кр70 для ПК51-5
Кр73 для ПК62-5,
Кр74 для ПК63-5

Кр76 для ПК61-5
Кр79 для ПК62-5
Кр82 для ПК63-5

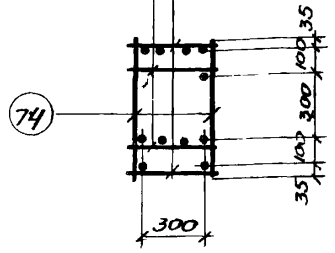

Примечания:

1. Окончательная фиксация закладных деталей производится в опалубке.
2. Пространственные каркасы должны собираться в кондукторах, порядок сборки указан в пояснительной записке.

ТК 1976	Пространственные каркасы ПК61-5, ПК62-5, ПК63-5	1.420-12 Выпуск 2
		Лист 184

ПК64-5, ПК65-5, ПК66-5

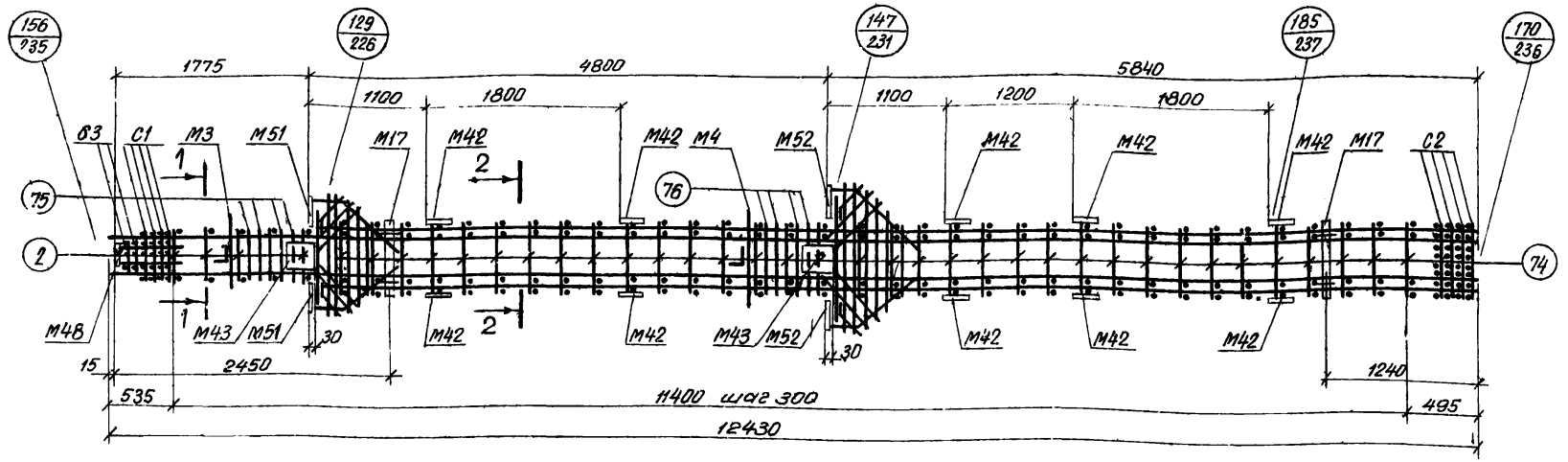

Спецификация марок арматурных изделий и закладных деталей на один пространственный каркас

Марка простр. каркаса	Марка изделия	Колич. шт.	№ листа
ПК64-5	КР75	2	244
	КР83	2	245
	С1	4	247
	С2	4	
	С3	2	
	М3	1	Серия 1.420-12 Вып 5
	М4	1	
	М17	2	
	М42	20	
	М43	4	
	М48	1	
	М51	2	
	М52	2	

Марка простр. каркаса	Марка изделия	Колич. шт.	№ листа
ПК64-5 (продолжение)	Поз. 2	10	260
	Поз. 74	68	
	Поз. 75	8	
	Поз. 76	8	
	Поз. 77	4	248
	Поз. 78	8	
	Поз. 88	2	249
	Поз. 94	2	
	Поз. 95	1	
	Поз. 96	2	
	Поз. 97	2	
	Поз. 98	2	
	Вес ПК64-5=1229,0 кгс		

Марка простр. Маркаса	Марка изделия	Колич. шт.	№ листа
ПК65-5	КР71	2	244
	КР80	2	245
	С1, С2, С3, М3, М4, М17, М42, М43, М48, М51, М52, Поз. 2, 74÷78, 88, 94÷98 см. ПК64-5		
	Вес ПК65-5=878,2 кгс		
ПК66-5	КР72	2	244
	КР82	2	245
	С1, С2, С3, М3, М4, М17, М42, М43, М48, М51, М52, Поз. 2, 74÷78, 88, 94÷98 см. ПК64-5		
	Вес ПК66-5=971,0 кгс		

1—1

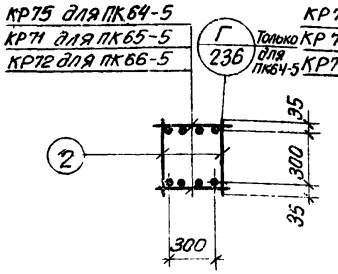

2—2

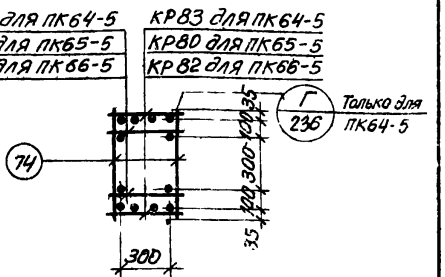

Примечания:

1. Окончательная фиксация закладных деталей производится в опалубке.
2. Пространственные каркасы должны собираться в кондукторах; порядок сборки указан в пояснительной записке.

ТК 1976	Пространственные каркасы ПК64-5, ПК65-5, ПК66-5	1.420-12 Выпуск 2
		Лист 185

ЛГПИ г. Ленинград
Гл. конструктор отд. Ю. Крыжановский
Нач. сектора Ю. Дроев
Инженер Кибер
Проверил Чуйкина

ПК61-6, ПК62-6, ПК63-6

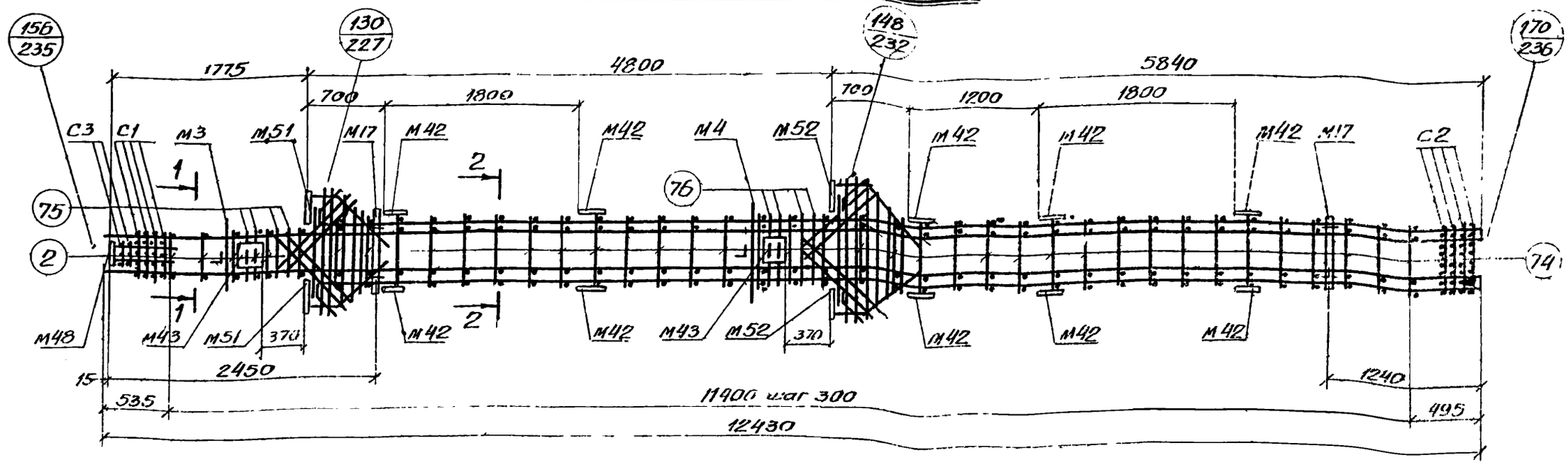

Спецификация марок арматурных изделий и закладных деталей на один пространственный каркас

Марка простр. каркаса	Марка изделия	Колич. шт.	№ листа
ПК61-6	КР70	2	244
	КР76	2	245
	С1	4	247
	С2	4	
	С3	2	
	М3	1	Серия 1.420-2 Вып 5
	М4	1	
	М17	2	
	М42	20	
	М43	4	
	М48	1	
	М51	2	
	М52	2	
	поз. [illegible]	1	

Марка простр. каркаса	Марка изделия	Колич. шт.	№ листа
ПК61-6 (продолжение)	поз.74	68	250
	поз.75	8	
	поз.76	8	
	поз.77	4	248
	поз.78	8	
	поз.88	2	249
	поз.94	2	
	поз.95	1	
	поз.96	2	
	поз. [illegible]	2	
	поз. 98	2	
	Вес ПК61-6 [illegible]		

Марка простр. каркаса	Марка изделия	Колич. шт.	№ листа
ПК62-6	КР73	2	244
	КР79	2	245
	С1, С2, С3, М3, М4, М17, М42, М43, М48, М51, М52, поз2, 74, 78, 88, 94, 98 См. ПК61-6		
	Вес ПК62-6 88,98 кгс		
ПК63-6	КР74	2	244
	КР82	2	245
	С1, С2, С3, М3, М4, М17, М42, М43, М48, М51, М52, поз2, [illegible] 78, [illegible] 94, 98 см. ПК61-6		
	Вес [illegible]		

1-1

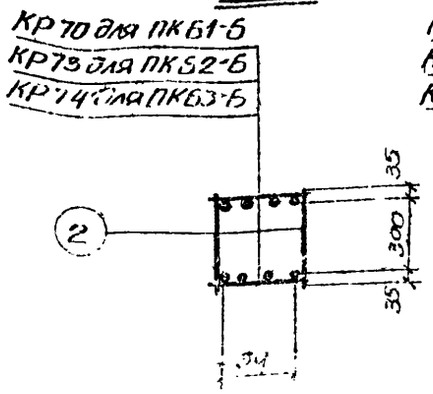

2-2

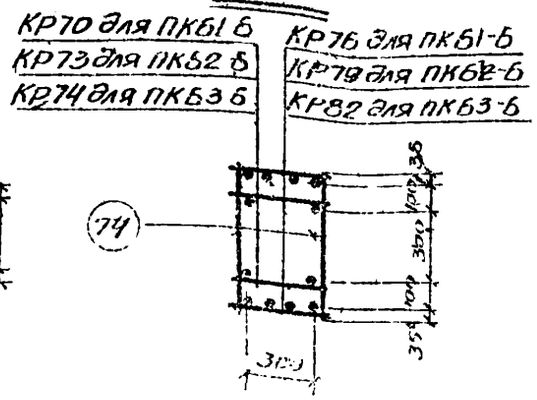

Примечания.

1. Окончательная фиксация закладных деталей производится в опалубке
2. Пространственные каркасы [illegible] в кондук [illegible] порядок [illegible] записке

ТК	Пространственные каркасы ПК61-6 ПК62-6, ПК63-6	[illegible] Выпуск 2
		Лист 180

ПК64-6, ПК65-6.

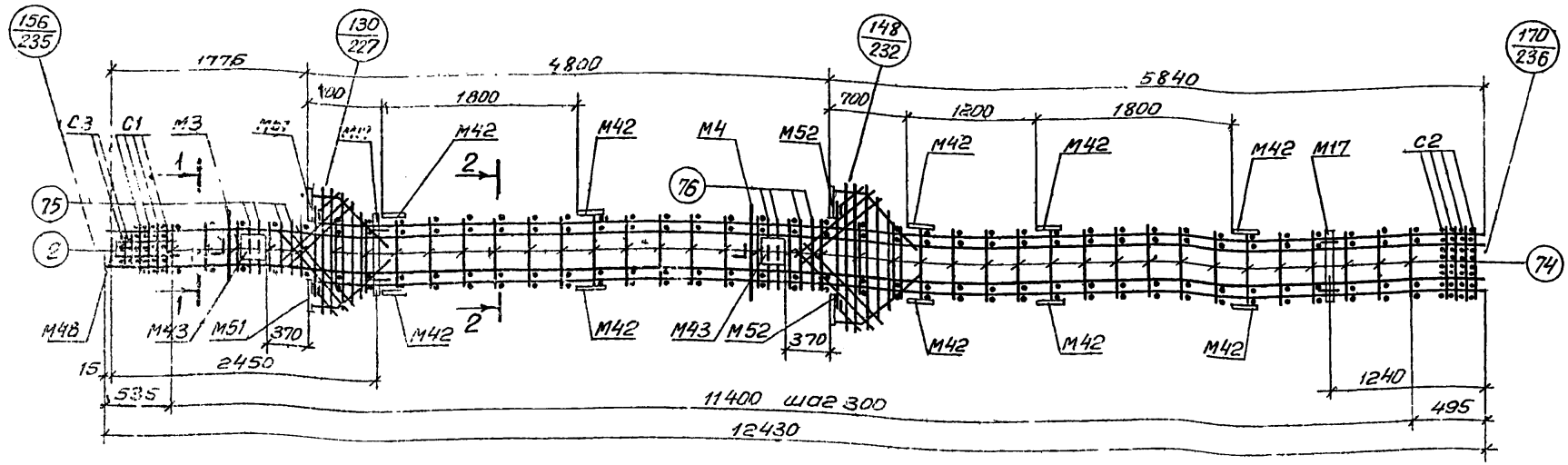

Спецификация марок арматурных изделий и закладных деталей на один пространственный каркас

Марка простр. каркаса	Марка изделия	Колич. шт.	№ листа
ПК64-6	КР75	2	244
	КР83	2	245
	М4	4	Серия 1.420-12 Вып.5
	С2	4	
	С3	2	
	М3	1	
	М5	1	
	М17	2	
	М42	20	
	М43	4	
	М48	4	
	М51	2	

Марка простр. каркаса	Марка изделия	Колич. шт.	№ листа
ПК64-6 (продолжение)	М52	2	Серия 1.420-12 Вып.5
	поз 2	16	250
	поз 13	С8	
	поз 75	8	
	поз 76	8	
	поз 77	4	248
	поз 78	8	
	поз 88	2	249
	поз 94	2	
	поз 95	1	
	поз 96	2	

Марка простр. каркаса	Марка изделия	Колич. шт.	№ листа
ПК64-6 (продолжение)	поз 97	2	249
	поз 98	2	
	Вес ПК64-6=1229,0 кг		
ПК65-6	КР71	2	244
	КР80	2	245
	С1, С2, С3, М3, М4, М17, М42, М43, М48, М51, М52, поз. 2, 74-78, 88-94, 98 см. ПК64-6		
	Вес ПК65-6=878,2 кг		

1—1

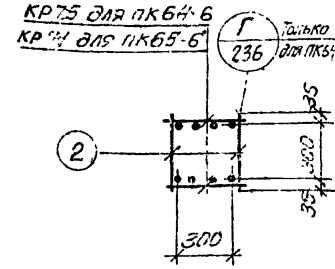

2—2

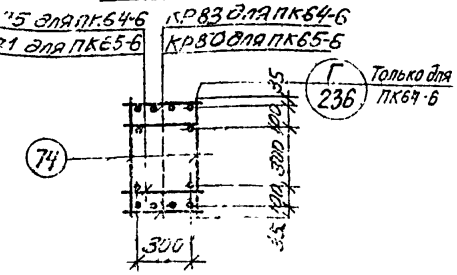

Примечания:

1. Окончательная фиксация закладных деталей производится в палубке.
2. Пространственные каркасы должны собираться в кондукторах, порядок сборки указывается в пояснительной записке.

ТК 1976	Пространственные каркасы ПК64-6, ПК65-6	1.420-12 Выпуск 2
		Лист 187

Гипростроммонтаж Главный инженер проекта Кобер Проверил Ушаков

ПК 67-1, ПК 68-1

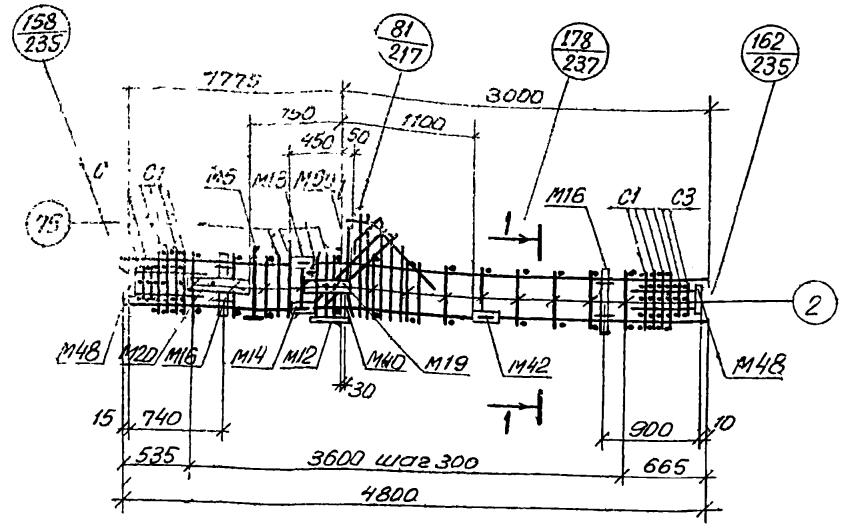

1 — 1

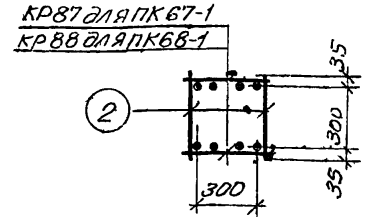

Спецификация марок арматурных изделий и закладных деталей на один пространственный каркас

Марка простр. каркаса	Марка изделия	Колич. шт.	№ листа
ПК67-1	КР87	2	246
	С1	8	247
	С3	4	
	М5	1	Серия 1.420-12 вып 5
	М12	1	
	М13	1	
	М14	1	
	М16	2	
	М19	1	
	М20	1	
	М40	1	
	М42	2	
	М48	2	

Марка простр. Каркаса	Марка изделия	Колич. шт.	№ листа
ПК67-1 (продолжение)	М50	1	1.420-12 вып 5
	поз. 2	26	250
	поз. 75	8	
	поз. 77	1	248
	поз. 78	2	
	поз. 79	2	
	поз. 80	1	
	поз. 81	1	
	поз. 82	1	
	поз. 83	1	
	Вес ПК67-1=348,7 кгс		
ПК68-1	КР88	2	246
	С1, С3, М5, М12, М13, М14, М16, М19, М20, М40, М42, М48, М50 поз. 2, 75, 77÷83 см. ПК67-1		
	Вес ПК68-1=367,1 кгс		

Примечания:

1. Окончательная фиксация закладных деталей производится в опалубке.
2. Примеры крепления закладных деталей М19, М20 см. на листе 238.
3. Пространственные каркасы должны собираться в кондукторах, порядок сборки указан в пояснительной записке

ТК 1976	Пространственные каркасы ПК67-1, ПК68-1	1.420-12 выпуск 2	
		Лист	188

г. Ленинград | Инженер Проверил | Кибер Чуйкина

ПК67-2

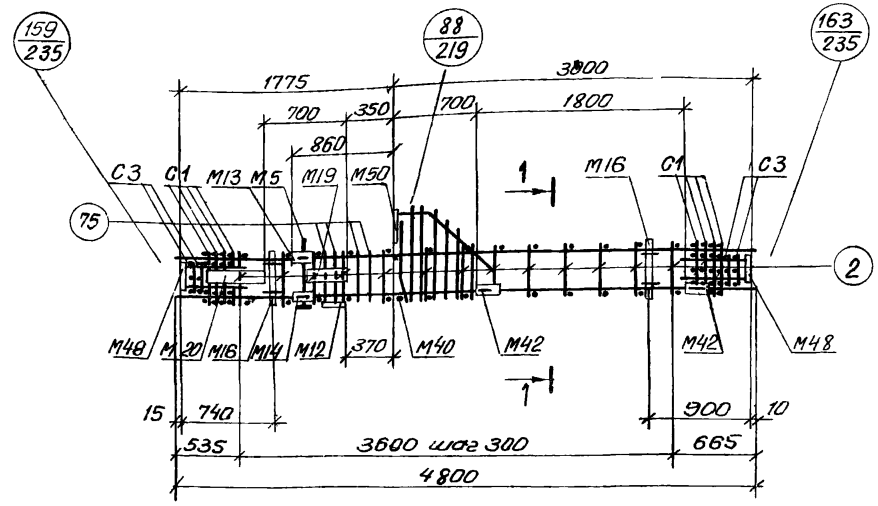

Спецификация марок арматурных изделий и закладных деталей на один пространственный каркас

Марка простр. каркаса	Марка изделия	Колич. шт	№ листа
ПК67-2	КР87	2	246
	С1	8	247
	С3	4	
	М5	1	Серия 1.420-12 Вып. 5
	М12	1	
	М13	1	
	М14	1	
	М16	2	
	М19	1	
	М20	1	
	М40	1	
	М42	4	
	М48	2	

Марка простр. каркаса	Марка изделия	Колич. шт.	№ листа
ПК67-2 (продолжение)			Серия 1.420-12 Вып. 5
	М50	1	
	поз. 2	26	250
	поз. 75	8	
	поз. 77	1	248
	поз. 78	2	
	поз. 79	2	
	поз. 80	1	
	поз. 81	1	
	поз. 82	1	
	поз. 83	1	
Вес ПК67-2-353,1 кг.			

1 — 1

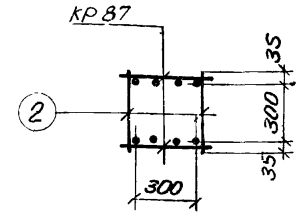

Примечания:

1. Окончательная фиксация закладных деталей производится в опалубке.
2. Примеры крепления закладных деталей М19, М20 см. на листе 238.
3. Пространственные каркасы должны собираться в кондукторах, порядок сборки указан в пояснительной записке.

Нач. сектора	Усоев	
Инженер	Кибер	
Проверил	Чуйкина	

г. Ленинград

ТК 1976

Пространственный каркас ПК67-2

1.420-12 Выпуск 2

Лист 189

ПК67-3, ПК68-3

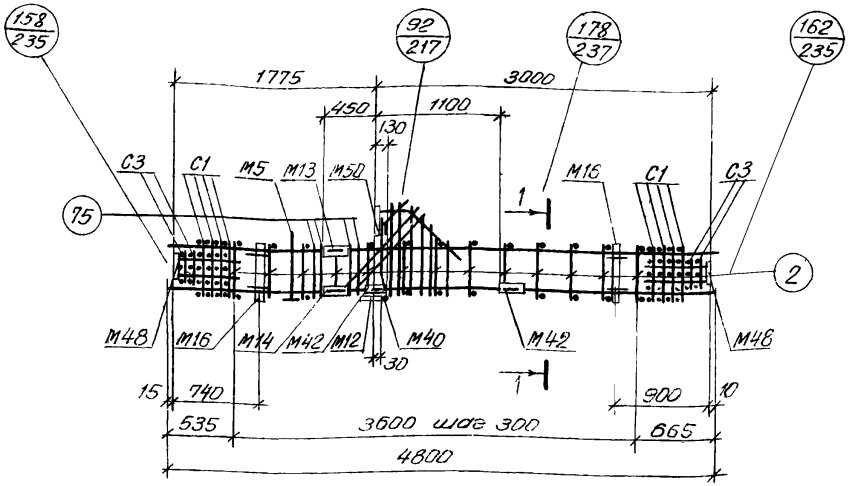

1 — 1

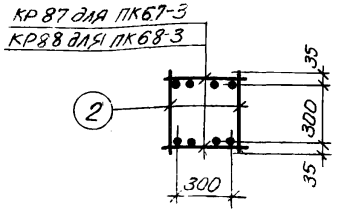

Спецификация марок арматурных изделий и закладных деталей на один пространственный каркас

Марка простр. каркаса	Марка изделия	Колич. шт	№ листа
ПК67-3	КР87	2	246
	С1	8	247
	С3	4	
	М5	1	Серия 1.420-12 вып.5
	М12	1	
	М13	1	
	М14	1	
	М16	2	
	М40	1	
	М42	4	
	М48	2	
	М50	1	

Марка простр. каркаса	Марка изделия	Колич. шт.	№ листа
ПК67-3 (продолжение)	поз.2	26	250
	поз.75	8	
	поз.77	1	248
	поз.78	2	
	поз.79	2	
	поз.80	1	
	поз.81	1	
	поз.82	1	
	поз.83	1	
	Вес ПК67-3=305,1 кгс		
ПК68-3	КР88	2	246
	С1, С3, М5, М12, М13, М14, М16, М40, М42, М48, М50, поз.2, 75, 77÷83, см. ПК67-3		
	Вес ПК68-3=323,5 кгс		

Примечания:

1. Окончательная фиксация закладных деталей производится в опалубке.
2. Пространственные каркасы должны собираться в кондукторах, порядок сборки указан в пояснительной записке.

ТК 1976	Пространственные каркасы ПК67-3, ПК68-3	1.420-12 Выпуск 2	
		Лист	190

Ленинград | инженер Проверил | Кидер Чуйкина

ПК 67-4

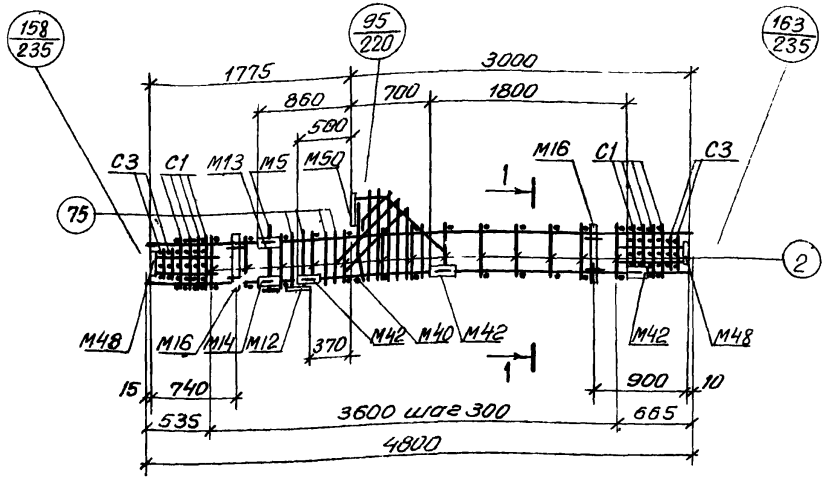

1 — 1

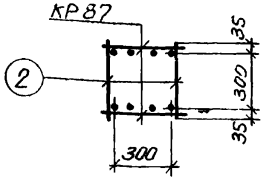

Спецификация марок арматурных изделий и закладных деталей на один пространственный каркас

Марка простр. каркаса	Марка изделия	Колич. шт.	№ листа
ПК67-4	КР 87	2	246
	С1	8	247
	С3	4	
	М5	1	Серия 1.420-12 Вып. 5
	М12	1	
	М13	1	
	М14	1	
	М16	2	
	М40	1	
	М42	6	
	М48	2	
	М50	1	

Марка простр. каркаса	Марка изделия	Колич. шт.	№ листа
ПК67-4 (продолжение)	поз. 2	26	250
	поз. 75	8	
	поз. 77	1	248
	поз. 78	2	
	поз. 79	2	
	поз. 80	1	
	поз. 81	1	
	поз. 82	1	
	поз. 83	1	
	Вес ПК67-4=309,5 кгс		

Примечания

1. Окончательная фиксация закладных деталей производится в опалубке.
2. Пространственные каркасы должны собираться в кондукторах, порядок сборки указан в пояснительной записке

ТК 1970	Пространственный каркас ПК67-4	1.420-12 Выпуск 2	
		Лист	191

г. Ленинград

Гл. конструктор		Корженевская
Нач. сектора		Исаев
Инженер		Кибер
Проверил		Чуйкина

ПК67-5, ПК68-5

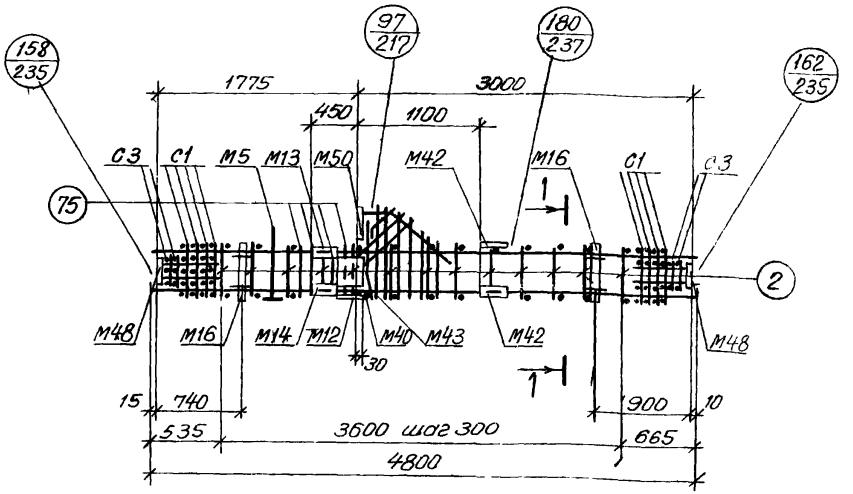

Спецификация марок арматурных изделий и закладных деталей на один пространственный каркас

Марка простр. каркаса	Марка изделия	Колич. шт.	№ листа
ПК67-5	КР87	2	246
	С1	8	247
	С3	4	
	М5	1	Серия 1.420-12 Вып.5
	М12	1	
	М13	1	
	М14	1	
	М16	2	
	М40	1	
	М42	4	
	М43	2	
	М48	2	
	М50	1	

Марка простр. каркаса	Марка изделия	Колич. шт.	№ листа
ПК67-5 (продол-жение)	поз. 2	26	250
	поз. 75	8	
	поз. 77	1	248
	поз. 78	2	
	поз. 79	2	
	поз. 80	1	
	поз. 81	1	
	поз. 82	1	
	поз. 83	1	
	Вес ПК67-5 = 330,3 кгс		
ПК68-5	КР88	2	246
	С1, С3, М5, М12, М13, М14, М16, М40, М42, М43, М48, М50, поз. 2, 75, 77÷83 см. ПК67-5		
	Вес ПК68-5 = 348,7 кг		

1 — 1

КР87 для ПК67-5
КР88 для ПК68-5

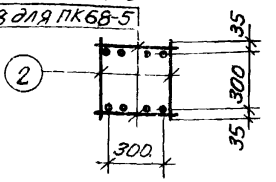

Примечания:

1. Окончательная фиксация закладных деталей производится в опалубке.
2. Пространственные каркасы должны собираться в кондукторах, порядок сборки указан в пояснительной записке.

ТК 1976	Пространственные каркасы ПК67-5, ПК68-5	1.420-12 Выпуск 2
		Лист 192

ПК67-6

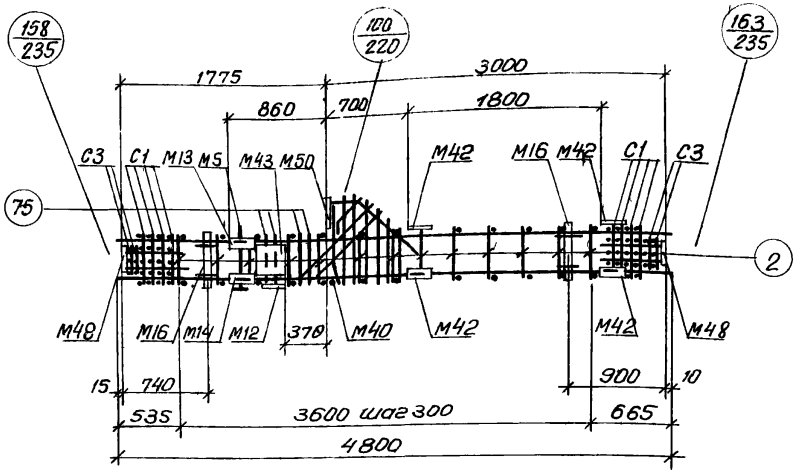

1 — 1

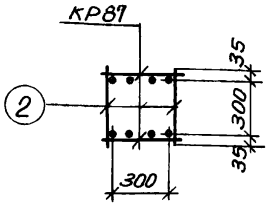

Спецификация марок арматурных изделий и закладных деталей на один пространственный каркас

Марка простр. каркаса	Марка изделия	Колич. шт.	№ листа
ПК67-6	КР 87	2	246
	С1	8	247
	С3	4	
	М5	1	Серия 1.420-12 вып. 5
	М12	1	
	М13	1	
	М14	1	
	М16	2	
	М40	1	
	М42	8	
	М43	2	
	М48	2	

Марка простр. каркаса	Марка изделия	Колич. шт.	№ листа
ПК67-6 (продолжение)	М50	1	1.420-12 вып. 5
	поз. 2	26	250
	поз. 75	8	
	поз. 77	1	248
	поз. 78	2	
	поз. 79	2	
	поз. 80	1	
	поз. 81	1	
	поз. 82	1	
	поз. 83	1	
	Вес ПК67-6=339,1 кгс		

Примечания:

1. Окончательная фиксация закладных деталей производится в опалубке.
2. Пространственные каркасы должны собираться в кондукторах, порядок сборки указан в пояснительной записке.

ТК 1976	Пространственный каркас ПК67-6	1.420-12 выпуск 2
		Лист 193

ЛГПИ г. Ленинград

Гл. констр. отд.		Кароженевская
Нач. сектора		Исаев
Инженер		Кибер
Проверил		Чуйкина

ПК69, ПК70, ПК71, ПК72

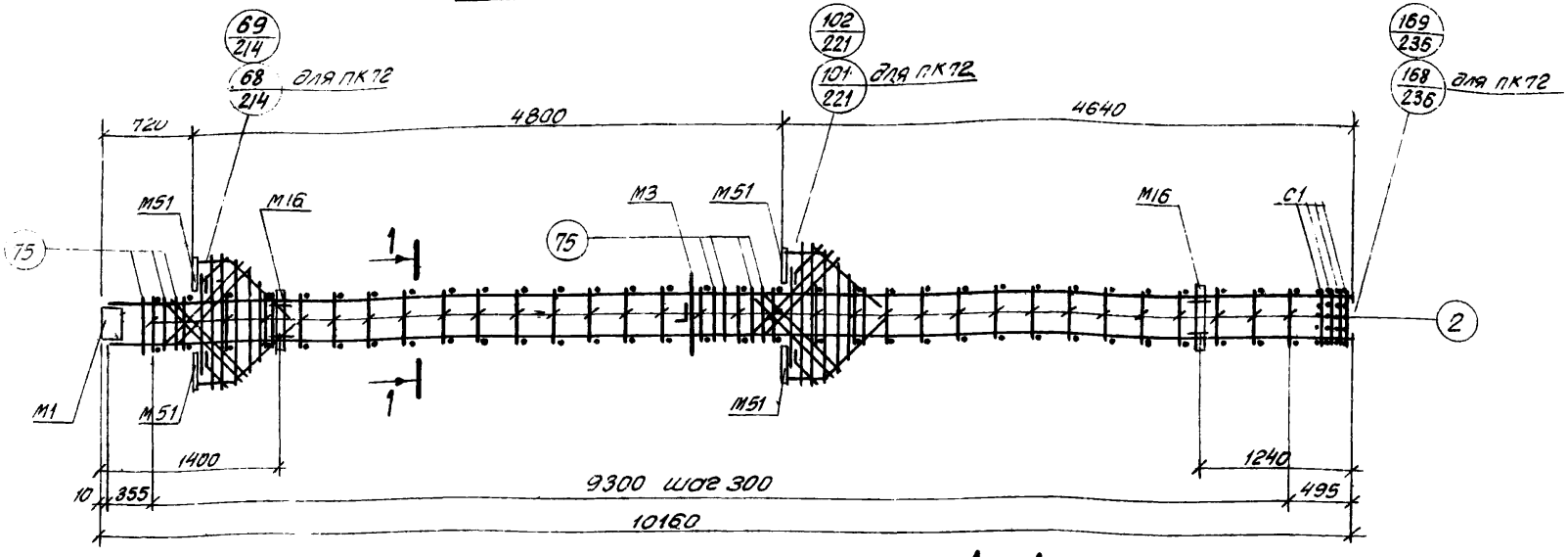

Спецификация марок арматурных изделий и закладных деталей на один пространственный каркас

Марка простр. каркаса	Марка изде-лия	Колич. шт	№ листа
ПК69	КР94	2	247
	С1	4	247
	М1	1	Серия 1.420-12 вып. 5
	М3	1	
	М16	2	
	М51	4	
	поз 2	64	250
	поз 75	14	
	поз. 77	4	248
	поз 78	8	
	поз. 83	2	
	поз. 90	4	249

Марка простр. каркаса	Марка изде-лия	Колич. шт.	№ листа
ПК69 (продол-жение)	поз. 91	2	249
	поз. 92	2	
	поз. 93	2	
	Вес ПК69=423,9 кгс		
ПК70	КР95	2	247
	С1, М1, М3, М16, М51, поз 2, 75, 77, 78, 83, 90÷93 см. ПК-69		
	Вес ПК70=493,5 кгс		

Марка простр. каркаса	Марка изде-лия	Колич. шт.	№ листа
ПК71	КР96	2	247
	С1, М1, М3, М16, М51, поз. 2, 59, 61, 62, 67, 74, 75, 76, 77 см. ПК69		
	Вес ПК71=533,5 кгс		
ПК72	КР91	2	246
	С1, М1, М3, М15, М51, поз 2, 75, 77, 78, 83, 90-93 см ПК69		
	Вес ПК72=302,7 кгс		

1—1 (для ПК72)

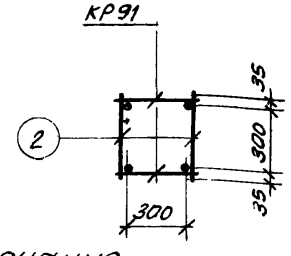

1—1 (для ПК69, ПК70, ПК71)

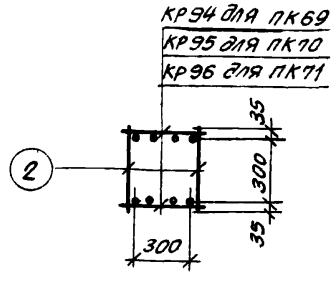

Примечания:

1. Окончательная фиксация закладных деталей производится в опалубке.
2. Пространственные каркасы должны собираться в кондукторах, порядок сборки указан в пояснительной записке.

ПК69-1, ПК70-1, ПК71-1, ПК72-1, ПК74-1

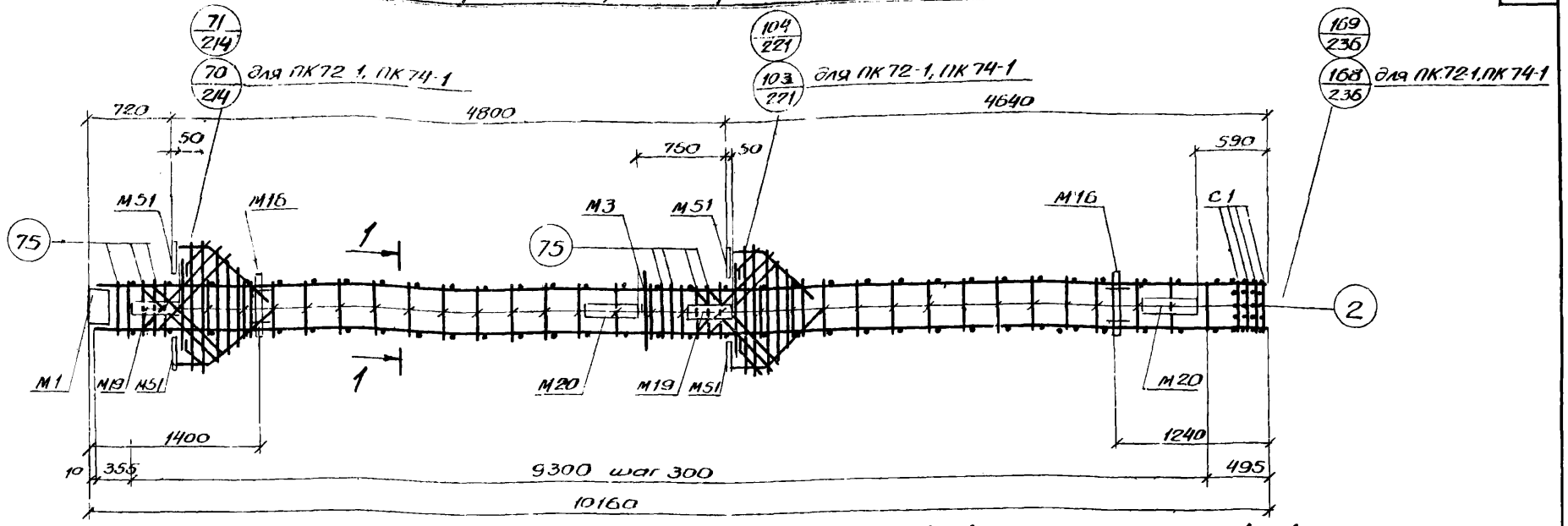

1-1 (для ПК72-1, ПК74-1)

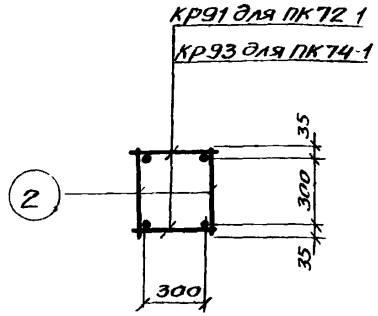

1-1 (для ПК69-1, ПК70-1, ПК71-1)

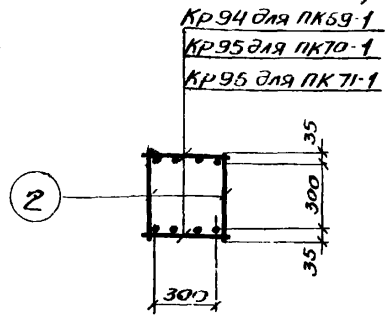

Спецификация марок арматурных изделий и закладных деталей на один пространственный каркас

Марка простр. каркаса	Марка изделия	Колич. шт.	№ листа
ПК69-1	КР94	2	247
	С1	4	247
	М1	1	Серия 1.420-12 Вып.5
	М3	1	
	М16	2	
	М19	2	
	М20	2	
	М51	4	
	поз.2	64	250
	поз.75	14	
	поз.77	4	248
	поз.78	8	

Марка простр. каркаса	Марка изделия	Колич. шт.	№ листа
ПК69-1 (продолжение)	поз.83	2	248
	поз.90	4	249
	поз.91	2	
	поз.92	2	
	поз.93	2	
	Вес ПК69-1=519,9 кгс		
ПК70-1	КР95	2	247
	С1, М1, М3, М16, М19, М20, М51, поз.2, 75, 77, 78, 83, 90-93 См. ПК69-1		
	Вес ПК70-1=589,5 кгс		

Марка простр. каркаса	Марка изделия	Колич. шт.	№ листа
ПК71-1	КР96	2	247
	С1, М1, М3, М16, М19, М20, М51, поз.2, 75, 77, 78, 83, 90-93 См. ПК69-1		
	Вес ПК71-1=629,5 кгс		
ПК72-1	КР91	2	246
	С1, М1, М3, М16, М19, М20, М51, поз.2, 75, 77, 78, 83, 90-93 См. ПК69-1		
	Вес ПК72-1=398,7 кгс		
ПК74-1	КР93	2	246
	С1, М1, М3, М16, М19, М20, М51, поз.2, 75, 77, 78, 83, 90-93 См. ПК69-1		
	Вес ПК74-1=473,5 кгс		

Примечания:

1. Окончательная фиксация закладных деталей производится в опалубке
2. Примеры крепления закладных деталей М19, М20 см. на листе 238
3. Пространственные каркасы должны собираться в кондукторах, порядок сборки указан в пояснительной записке

Гл. конструктор	[illegible]	Корженевская	
Нач. сектора	[illegible]	Исаев	
Инженер	[illegible]	Кибер	
Проверил	[illegible]	Чуикина	

г. Ленинград

ТК 1976	Пространственные каркасы ПК69-1, ПК70-1, ПК71-1, ПК72-1, ПК74-1	1.420-12 Выпуск 2	
		Лист	195

ПК69-2, ПК70-2, ПК71-2, ПК72-2

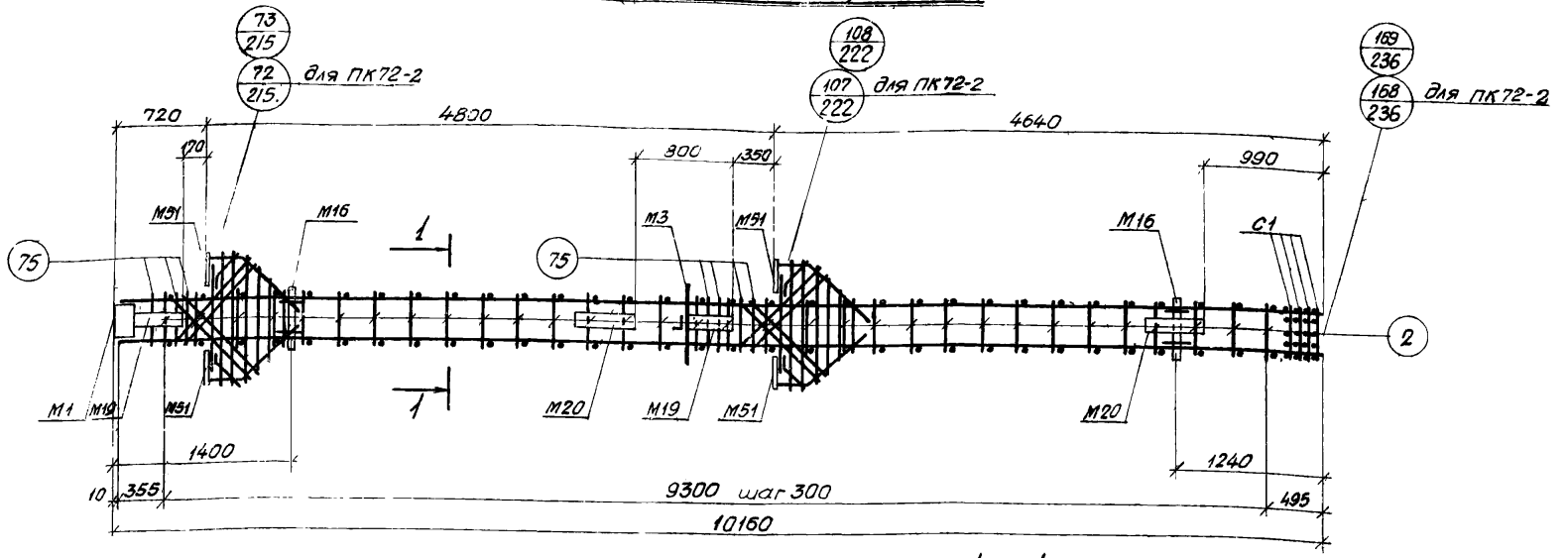

1—1 (для ПК72-2)

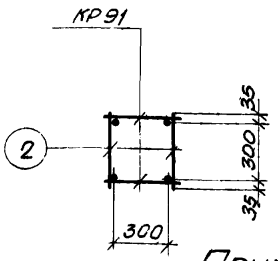

1—1 (для ПК69-2, ПК70-2, ПК71-2)

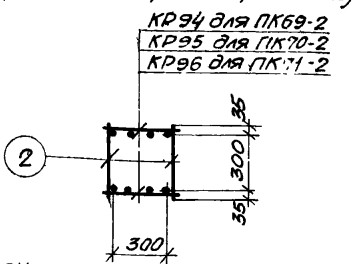

Спецификация марок арматурных изделий и закладных деталей на один пространственный каркас

Марка простр. каркаса	Марка изделия	Колич. шт.	№ листа
ПК69-2	КР94	2	247
	С1	4	247
	М1	1	Серия 1.420-12 Вып. 5
	М3	1	
	М16.	2	
	М19	2	
	М20	2	
	М51	4	
	поз. 2	64	250
	поз. 75	14	
	поз. 77	4	248
	поз. 78	8	

Марка простр. каркаса	Марка изделия	Колич. шт.	№ листа
ПК69-2 (продолжение)	поз. 83	2	248
	поз. 90	4	249
	поз. 91	2	
	поз. 92	2	
	поз. 93	2	
	Вес ПК69-2-519,9 кгс		
ПК70-2	КР95	2	247
	С1, М1, М3, М16, М19, М20, М51, поз. 2, 75, 77, 78, 83, 90÷93 см. ПК69-2		
	Вес ПК70-2-589,5 кгс		

Марка простр. каркаса	Марка изделия	Колич. шт.	№ листа
ПК71-2	КР96	2	247
	С1, М1, М3, М16, М19, М20, М51, поз. 2, 75, 77, 78, 83, 90÷93 см. ПК69-2		
	Вес ПК71-2-629,5 кгс		
ПК72-2	КР91	2	246
	С1, М1, М3, М16, М19, М20, М51, поз. 2, 75, 77, 78, 83, 90÷93 см. ПК69-2		
	Вес ПК72-2-398,7 кгс		

Примечания

1. Окончательная фиксация закладных деталей производится в опалубке.
2. Примеры крепления закладных деталей М19, М20 см. на листе 238.
3. Пространственные каркасы должны собираться в кондукторах, порядок сборки указан в пояснительной записке.

ТК 1976

Пространственные каркасы ПК69-2, ПК70-2, ПК71-2, ПК72-2

1.420-12 Выпуск 2

Лист 196

45753-01 205

Инв. № подл. | Подпись и дата | Взам. инв. № | Инв. № дубл. | Подпись и дата | Чуйкина | Проверил

ПК73-2, ПК74-2

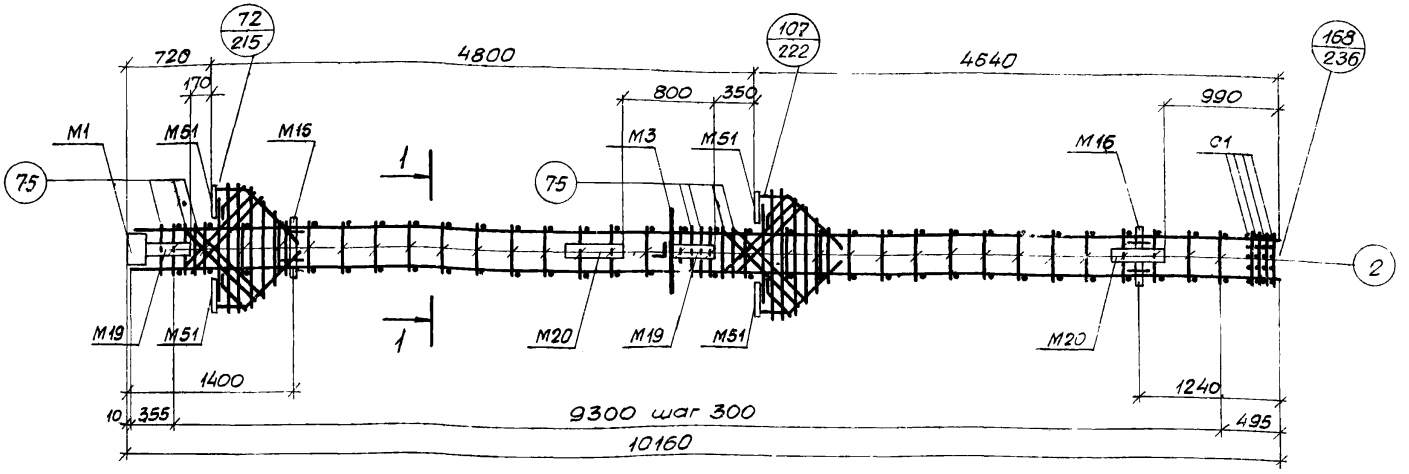

Спецификация марок арматурных изделий и закладных деталей на один пространственный каркас

Марка простр. каркаса	Марка изделия	Колич. шт.	№ листа
ПК73-2	КР92	2	246
	С1	4	247
	М1	1	Серия 1.420-12 вып. 5
	М3	1	
	М16	2	
	М19	2	
	М20	2	
	М51	4	
	поз. 2	64	250
	поз.75	14	
	поз.77	4	248
	поз.78	8	

Марка простр. каркаса	Марка изделия	Колич. шт.	№ листа
ПК73-2 (продолжение)	поз.83	2	248
	поз.90	4	249
	поз.91	2	
	поз.92	2	
	поз.93	2	
	Вес ПК73-2=433,5кгс		
ПК74-2	КР93	2	246
	С1, М1, М3, М16, М19, М20, М51, поз.2, 75, 77, 78, 83, 90÷93 см. ПК73-2		
	Вес ПК74-2=473,5кгс		

1 — 1

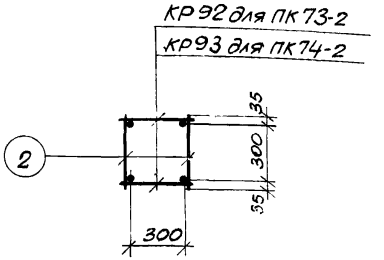

Примечания:

1. Окончательная фиксация закладных деталей производится в опалубке.
2. Примеры крепления закладных деталей М19, М20 см на листе 238.
3. Пространственные каркасы должны собираться в кондукторах, порядок сборки указан в пояснительной записке.

ТК 1976	Пространственные каркасы ПК73-2, ПК74-2	1.420-12 Выпуск 2	
		Лист	197

ЛГПИ г. Ленинград

Гл. отдела | Гл. инженер | Инженер | Проверил | Корженевская | Исаев | Кибер | Чуйкина

ПК69-5, ПК70-5, ПК71-5, ПК72-5

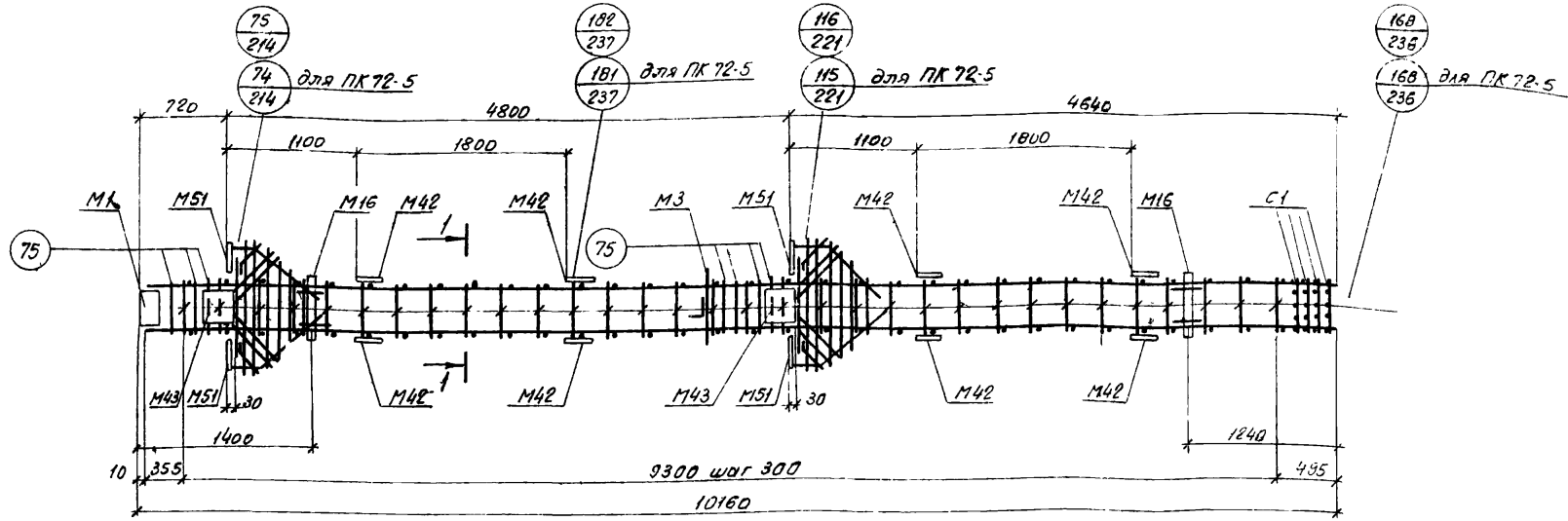

Спецификация марок арматурных изделий и закладных деталей на один пространственный каркас

Марка простр. каркаса	Марка изделия	Колич. шт.	№ листа
ПК69-5	КР94	2	247
	С1	4	247
	М1	1	Серия 1.420-12 Вып. 5
	М3	1	
	М16	2	
	М42	16	
	М43	4	
	М51	4	
	поз. 2	64	250
	поз. 75	14	
	поз. 77	4	248
	поз. 78	8	
	поз. 83	2	

Марка простр. каркаса	Марка изделия	Колич. шт.	№ листа
ПК69-5 (продолжение)	поз. 90	4	249
	поз. 91	2	
	поз. 92	2	
	поз. 93	2	
	Вес ПК69-5=509.5кгс		
ПК70-5	КР95	2	247
	С1, М1, М3, М16, М42, М43, М51, поз. 2, 75, 77, 78, 83, 90÷93 см. ПК69-5		
	Вес ПК70-5=579.1кгс		

Марка простр. Каркаса	Марка изделия	Колич. шт.	№ листа
ПК71-5	КР96	2	247
	С1, М1, М3, М16, М42, М43, М51, поз. 2, 75, 77, 78, 83, 90÷93 см. ПК69-5		
	Вес ПК71-5=619.1кгс		
ПК72-5	КР91	2	246
	С1, М1, М3, М16, М42, М43, М51, поз. 2 75, 77, 78, 83, 90÷93 см. ПК69-5		
	Вес ПК72-5=388.3кгс		

1—1 (для ПК72-5)

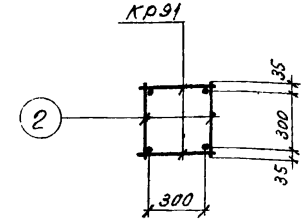

1—1 (для ПК69-5, ПК70-5, ПК71-5)

КР94 для ПК69-5
КР95 для ПК70-5
КР96 для ПК71-5

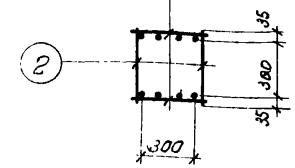

Примечания:

1. Окончательная фиксация закладных деталей производится в опалубке.
2. Пространственные каркасы должны собираться в кондукторах порядок сборки указан в пояснительной записке

ТК 1976	Пространственные каркасы ПК69-5, ПК70-5, ПК71-5, ПК72-5	1.420-12 Выпуск 2
		Лист 198

Чуйкина
Проверил

15753-01 207

ПК69-6, ПК70-6, ПК71-6, ПК72-6

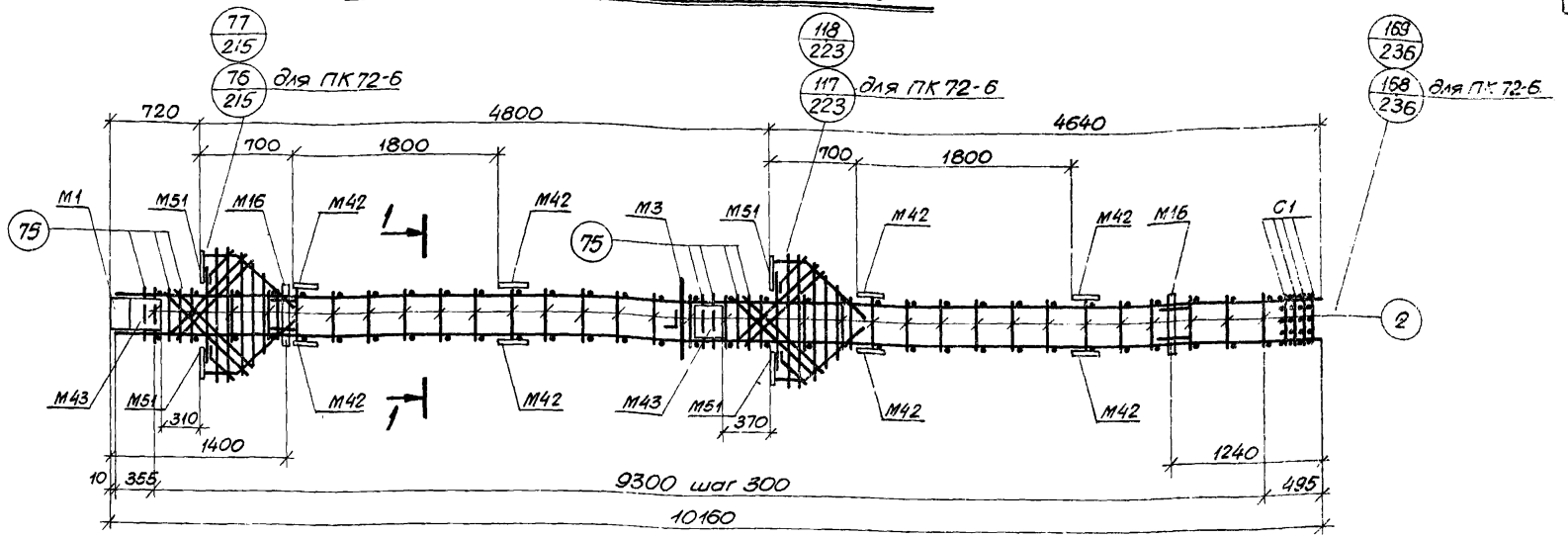

1 — 1 (для ПК72-6)

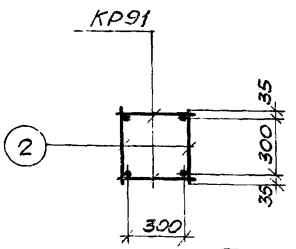

1 — 1 (для ПК69-6, ПК70-6, ПК71-6)

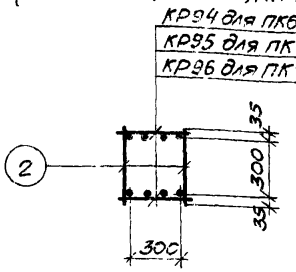

Спецификация марок арматурных изделий и закладных деталей на один пространственный каркас

Марка простр. каркаса	Марка изделия	Колич. шт.	№ листа
ПК69-6	КР94	2	247
	С1	4	247
	М1	1	Серия 1.420-12 Вып. 5
	М3	1	
	М16	2	
	М42	16	
	М43	4	
	М51	4	
	поз. 2	64	250
	поз. 75	14	
	поз. 77	4	248
	поз. 78	8	

Марка простр. каркаса	Марка изделия	Колич. шт.	№ листа
ПК69-6 (продолжение)	поз. 83	2	248
	поз. 90	4	249
	поз. 91	2	
	поз. 92	2	
	поз. 93	2	
	Вес ПК69-6=509,5 кгс		
ПК70-6	КР95	2	247
	С1, М1, М3, М16, М42, М43, М51, поз. 2, 75, 77, 78, 83, 90÷93 см. ПК69-6		
	Вес ПК70-6=579,1 кгс		

Марка простр. каркаса	Марка изделия	Колич. шт.	№ листа
ПК71-6	КР96	2	247
	С1, М1, М3, М16, М42, М43, М51, поз. 2, 75, 77, 78, 83, 90÷93 см. ПК69-6		
	Вес ПК71-6=619,1 кгс		
ПК72-6	КР91	2	246
	С1, М1, М3, М16, М42, М43, М51, поз. 2, 75, 77, 78, 83, 90÷93 см. ПК69-6		
	Вес ПК72-6=388,3 кгс		

Примечания

1. Окончательная фиксация закладных деталей производится в опалубке.
2. Пространственные каркасы должны собираться в кондукторах, порядок сборки указан в пояснительной записке.

Нач. отдела	Морозов	
Гл. конструктор	Корженевская	
Начсектора	Исаев	
Инженер	Кибер	
Проверил	Чуйкина	

ЛГПИ г. Ленинград

ТК 1976

Пространственные каркасы ПК69-6, ПК70-6, ПК71-6, ПК72-6

1.420-12 Выпуск 2

ПК77-2

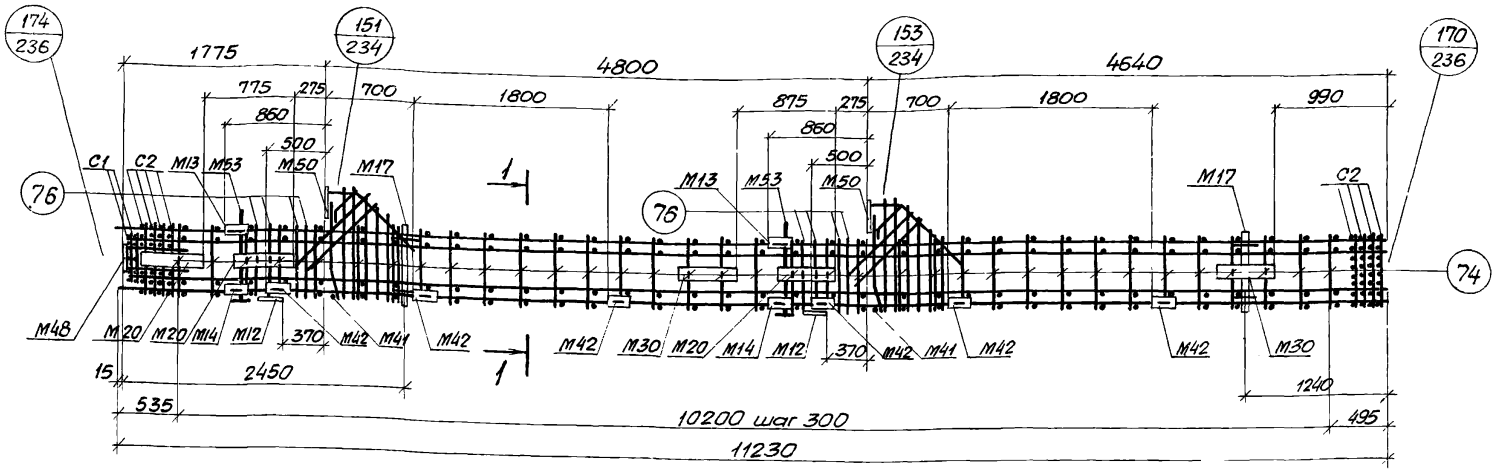

1 — 1

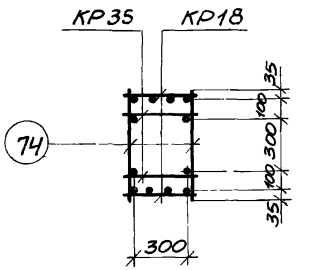

Спецификация марок арматурных изделий и закладных деталей на один пространственный каркас

Марка простр. каркаса	Марка изделия	Колич. шт.	№ листа
ПК77-2	КР18	2	240
	КР35	2	241
	С1	2	247
	С2	8	
	М12	2	Серия 1.420-12 Вып. 5
	М13	2	
	М14	2	
	М17	2	
	М20	3	

Марка простр. каркаса	Марка изделия	Колич. шт.	№ листа
ПК77-2 (продолжение)	М30	2	Серия 1.420-12 Вып 5
	М41	2	
	М42	12	
	М48	1	
	М50	2	
	М53	2	
	поз. 74	70	250
	поз. 76	16	
	поз. 77	2	248

Марка простр. каркаса	Марка изделия	Колич. шт.	№ листа
ПК77-2 (продолжение)	поз. 78	4	248
	поз. 84	4	
	поз. 85	2	
	поз. 86	2	
	поз. 87	2	
	поз. 88	2	249
	Вес ПК77-2=1083,0 кгс		

Примечания:

1. Окончательная фиксация закладных деталей производится в опалубке.
2. Примеры крепления закладных деталей М20, М30 см. на листе 238.
3. Пространственные каркасы должны собираться в кондукторах, порядок сборки указан в пояснительной записке.

ПК75-2, ПК76-2

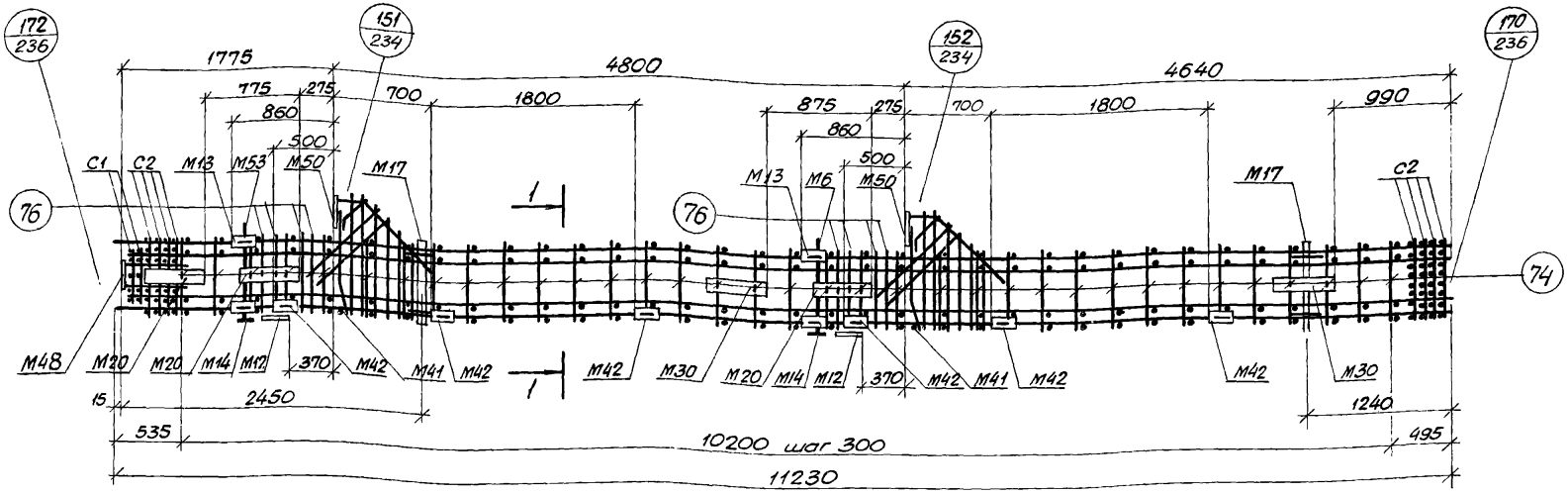

1 — 1

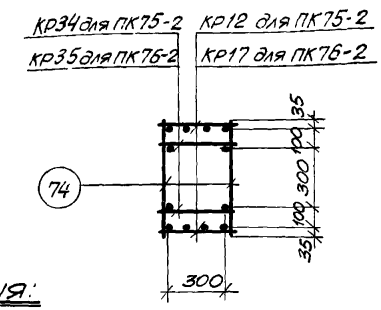

Спецификация марок арматурных изделий и закладных деталей на один пространственный каркас

Марка простр. каркаса	Марка изделия	Колич. шт.	№ листа
ПК75-2	КР12	2	239
	КР34	2	241
	С1	2	247
	С2	8	
	М6	1	Серия 1.420-12 вып. 5
	М12	2	
	М13	2	
	М14	2	
	М17	2	
	М20	3	
	М30	2	

Марка простр. каркаса	Марка изделия	Колич. шт.	№ листа
ПК75-2 (продолжение)	М41	2	Серия 1.420-12 вып. 5
	М42	12	
	М48	1	
	М50	2	
	М53	1	
	поз. 74	70	250
	поз. 76	16	
	поз. 77	2	248
	поз. 78	4	
	поз. 84	4	
	поз 85	2	

Марка простр. каркаса	Марка изделия	Колич. шт.	№ листа
ПК75-2 (продолжение)	поз. 86	2	248
	поз. 87	2	
	поз. 88	2	249
	Вес ПК75-2=850,6 кгс		
ПК76-2	КР17	2	240
	КР35	2	241
	С1, С2, М6, М12, М13, М14, М17, М20, М30, М41, М42, М48, М50, М53, поз. 74, 76÷78, 84÷88 см. ПК75-2		
	Вес ПК76-2=1058,2 кгс		

Примечания:

1. Окончательная фиксация закладных деталей производится в опалубке.
2. Примеры крепления закладных деталей М20, М30 см. на листе 238.
3. Пространственные каркасы должны собираться в кондукторах, порядок сборки указан в пояснительной записке.

ТК 1976	Пространственные каркасы ПК75-2, ПК76-2	1.420-… Выпуск 2
		Лист 201

ЛГПИ г. Ленинград

нач. отдела		Коровов
гл. констр. отд.		Корженевская
Нач. сектора		Исаев
Инженер		Кибер
Проверил		Чуйкина

15753-01 210

ПК77-4

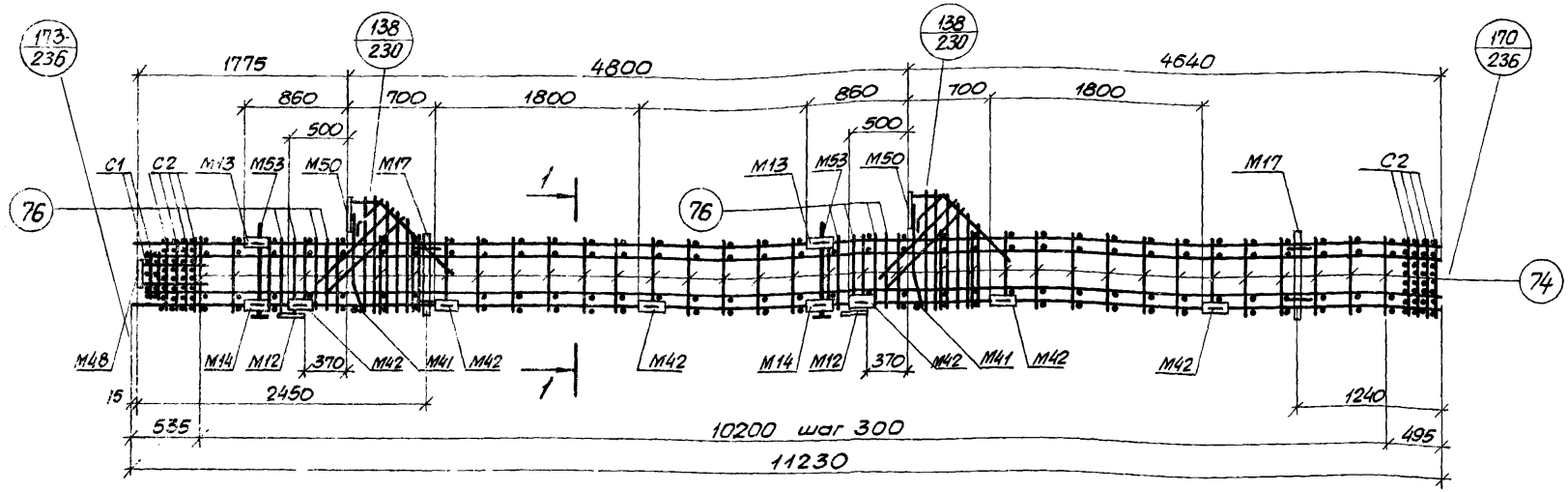

1 — 1

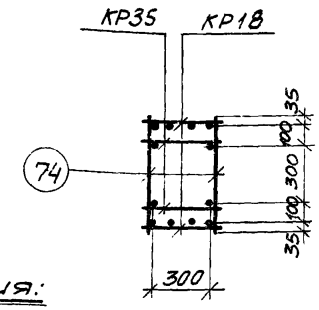

Спецификация марок арматурных изделий и закладных деталей на один пространственный каркас

Марка простр. каркаса	Марка изделия	Колич. шт.	№ листа
ПК77-4	КР18	2	240
	КР35	2	241
	С1	2	247
	С2	8	
	М12	2	Серия 1.420-12 Вып. 5
	М13	2	
	М14	2	
	М17	2	

Марка простр. каркаса	Марка изделия	Колич. шт.	№ листа
ПК77-4 (продолжение)	М41	2	Серия 1.420-12 Вып. 5
	М42	12	
	М48	1	
	М50	2	
	М53	2	
	поз.74	70	250
	поз.76	16	
	поз.77	2	248

Марка простр. каркаса	Марка изделия	Колич. шт.	№ листа
ПК77-4 (продолжение)	поз.78	4	248
	поз.84	4	
	поз.85	2	
	поз.86	2	
	поз.87	2	
	поз.88	2	249
	Вес ПК77-4=901,6 кгс		

Примечания:

1. Окончательная фиксация закладных деталей производится в опалубке
2. Пространственные каркасы должны собираться в кондукторах, порядок сборки указан в пояснительной записке.

ТК 1976	Пространственный каркас ПК77-4	1.420-12 Выпуск 2
		Лист 202

ПК75-4, ПК76-4

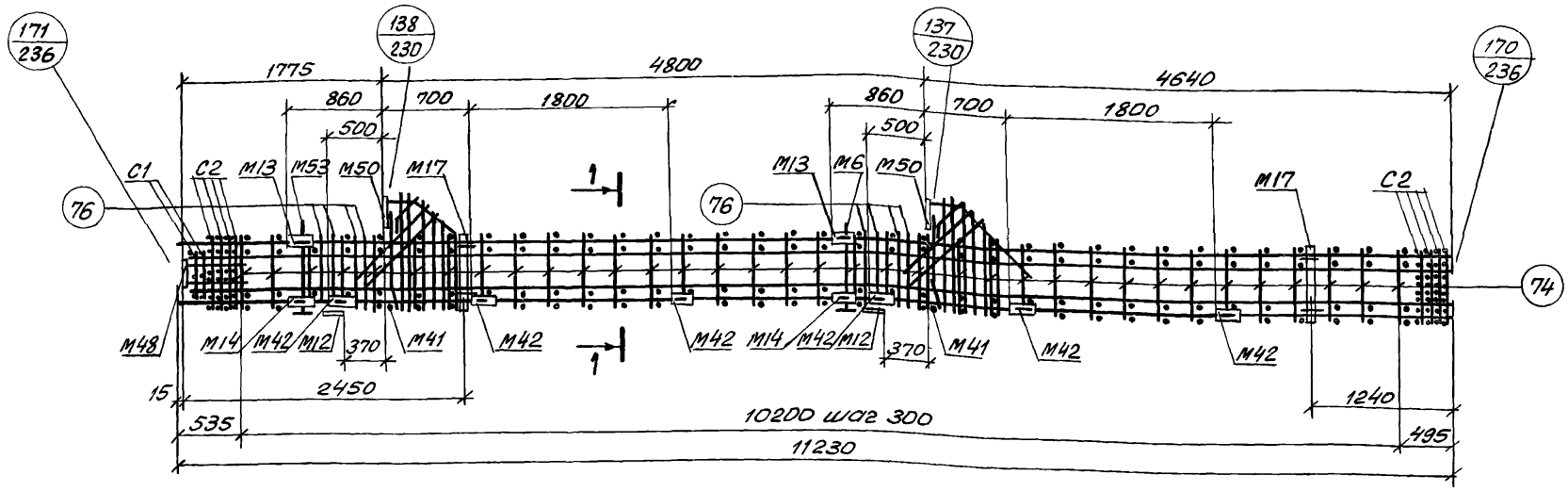

1 – 1

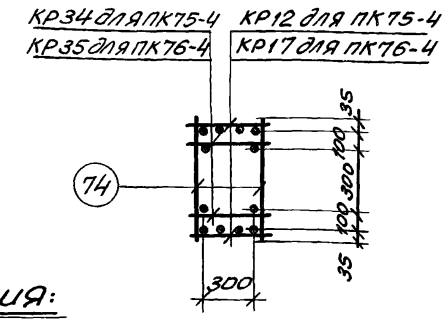

Спецификация марок арматурных изделий и закладных деталей на один пространственный каркас

Марка простр. каркаса	Марка изделия	Колич. шт.	№ листа
ПК75-4	КР12	2	239
	КР34	2	241
	С1	2	247
	С2	8	
	М6	1	Серия 1.420-12 Вып. 5
	М12	2	
	М13	2	
	М14	2	
	М17	2	
	М4	2	

Марка простр. каркаса	Марка изделия	Колич. шт.	№ листа
ПК75-4 (продолжение)	М42	12	Серия 1.420-12 Вып. 5
	М48	1	
	М50	2	
	М53	1	
	поз. 74	70	250
	поз. 76	16	
	поз. 77	2	248
	поз. 78	4	
	поз. 84	4	
	поз. 85	2	

Марка простр. каркаса	Марка изделия	Колич. шт.	№ листа
ПК75-4 (продолжение)	поз. 86	2	248
	поз. 87	2	
	поз. 88	2	249
	Вес ПК75-4=689,2 кгс		
ПК76-4	КР17	2	240
	КР35	2	241
	С1, С2, М6, М12, М13, М14, М17, М41, М42, М48, М50, М53, поз. 74, 76÷78, 84÷88 см. ПК75-4		
	Вес ПК76-4=896,8 кгс		

Примечания:

1. Окончательная фиксация закладных деталей производится в опалубке
2. Пространственные каркасы должны собираться в кондукторах, порядок сборки указан в пояснительной записке.

Гл. инженер проекта Г. Ленинград
Нач. сектора Инженер
Гл. специалист Кабер
Проверил Чуйкина

ПК77-6

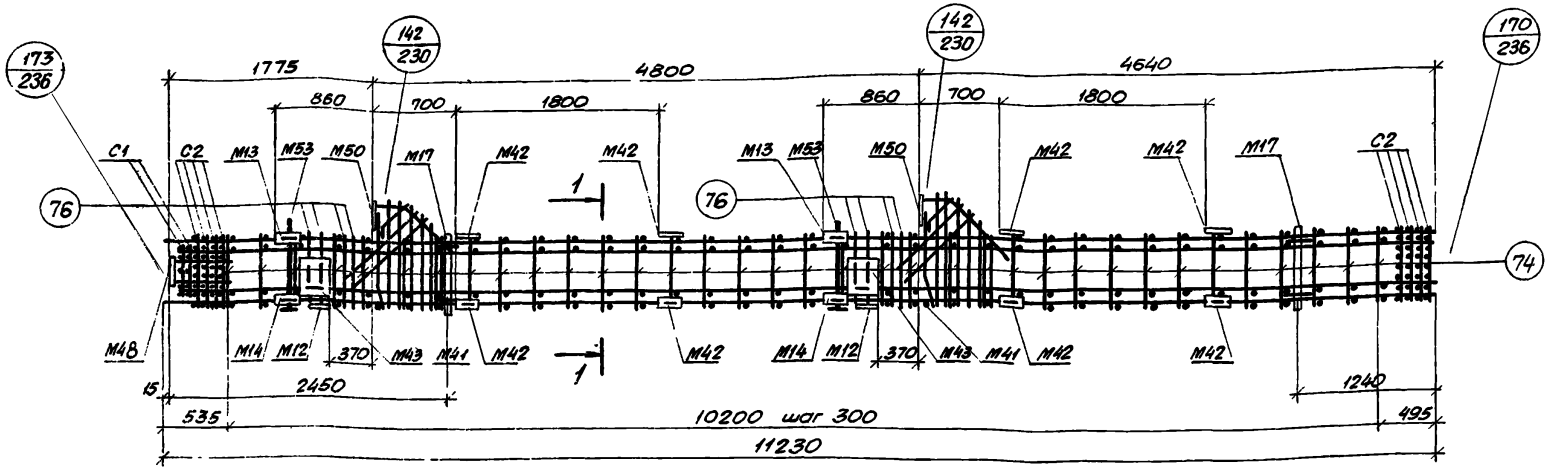

1 – 1

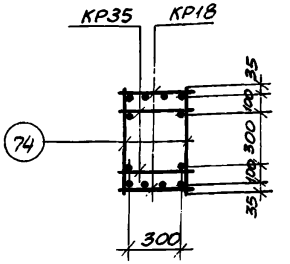

Спецификация марок арматурных изделий и закладных деталей на один пространственный каркас

Марка простр. каркаса	Марка изделия	Колич. шт.	№ листа
ПК77-6	КР18	2	240
	КР35	2	241
	С1	2	247
	С2	8	
	М12	2	Серия 1.420-12 Вып. 5
	М13	2	
	М14	2	
	М17	2	
	М41	2	

Марка простр. каркаса	Марка изделия	Колич. шт.	№ листа
ПК77-6 (продолжение)	М42	16	Серия 1.420-12 Вып. 5
	М43	4	
	М48	1	
	М50	2	
	М53	2	
	поз. 74	70	250
	поз. 76	16	
	поз. 77	2	248
	поз. 78	4	

Марка простр. каркаса	Марка изделия	Колич. шт.	№ листа
ПК77-6 (продолжение)	поз. 84	4	248
	поз. 85	2	
	поз. 86	2	
	поз. 87	2	
	поз. 88	2	249
Вес ПК77-6: 960,8 кг			

Примечания:

1. Окончательная фиксация закладных деталей производится в опалубке
2. Пространственные каркасы должны собираться в кондукторах, порядок сборки указан в пояснительной записке.

Инв. № подл. | Подпись и дата | Взам. инв. № | Инв. № дубл. | Подпись и дата

Ленинград Инженер Пензерцев Гл. инж. проекта Кубер Чуйкина

ТК 1976	Пространственный каркас ПК77-6	1.420-12 Выпуск 2
		Лист 204

ПК75-6, ПК76-6

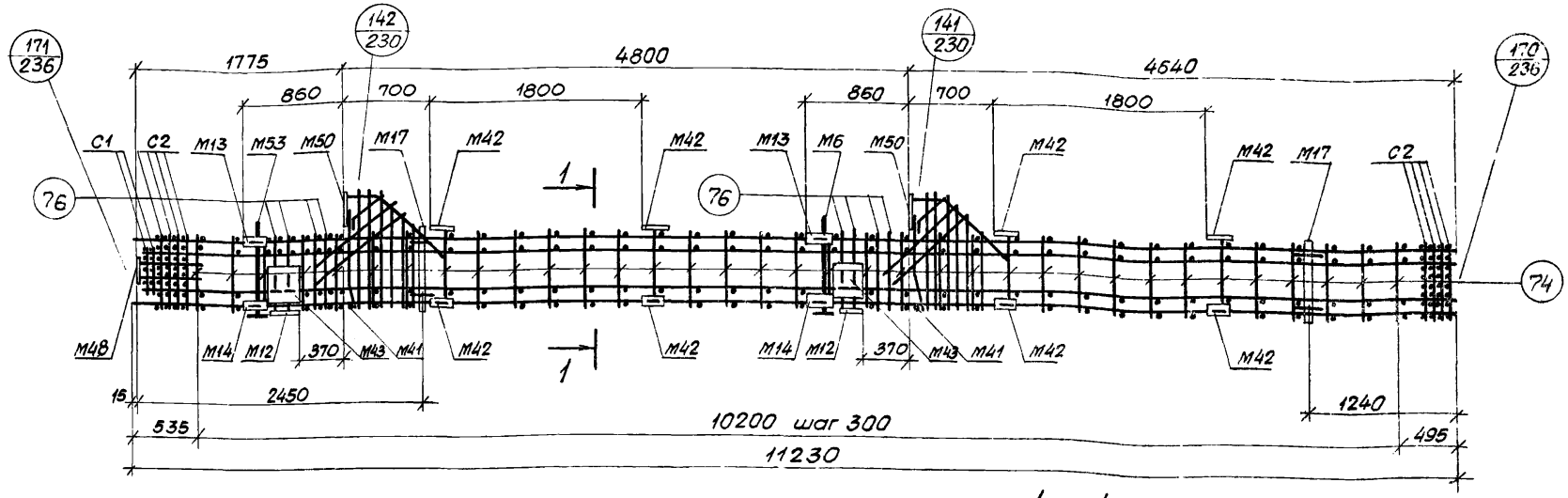

1 — 1

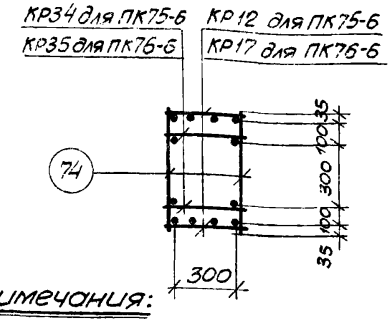

Спецификация марок арматурных изделий и закладных деталей на один пространственный каркас

Марка простр. каркаса	Марка изделия	Колич. шт.	№ листа
ПК75-6	КР12	2	239
	КР34	2	241
	С1	2	247
	С2	8	
	М6	1	Серия 1.420-12 вып. 5
	М12	2	
	М13	2	
	М14	2	
	М17	2	
	М41	2	
	М42	16	

Марка простр. каркаса	Марка изделия	Колич. шт.	№ листа
ПК75-6 (продолжение)	М43	4	Серия 1.420-12 вып. 5
	М48	1	
	М50	2	
	М53	1	
	поз.74	70	250
	поз.76	16	
	поз.77	2	248
	поз.78	4	
	поз.84	4	
	поз.85	2	
	поз.86	2	

Марка простр. каркаса	Марка изделия	Колич. шт.	№ листа
ПК75-6 (продолжение)	поз.87	2	248
	поз.88	2	249
	Вес ПК75-6=748,4 кгс		
ПК76-6	КР17	2	240
	КР35	2	241
	С1, С2, М6, М12, М13, М14, М17, М41, М42, М43, М48, М50, М53, поз.74, 76. 77, 78, 84÷88 см. ПК75-6		
	Вес ПК76-6=956,0 кгс		

Примечания:

1. Окончательная фиксация закладных деталей производится в опалубке.
2. Пространственные каркасы должны собираться в кондукторах, порядок сборки указан в пояснительной записке.

Нач. сектора		Исаев	
Инженер		Кибер	
Проверил		Чуйкина	

г. Ленинград

ТК 1976	Пространственные каркасы ПК75-6, ПК76-6	1.420-12 Выпуск 2	
		Лист	205

ПК78-2, ПК79-2

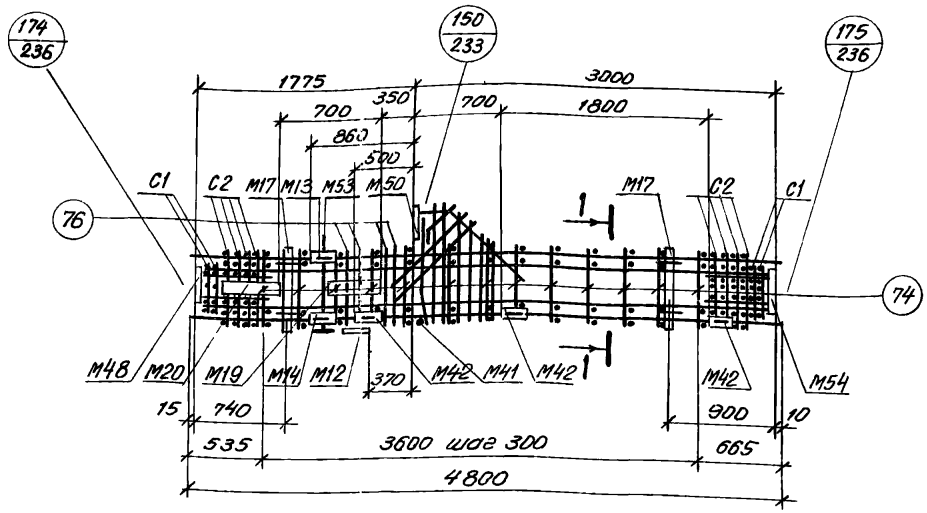

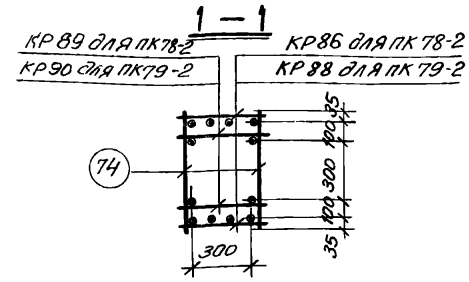

Спецификация марок арматурных изделий и закладных деталей на один пространственный каркас

Марка простр. каркаса	Марка изделия	Колич. шт.	№ листа
ПК78-2	КР86	2	246
	КР89	2	247
	С1	4	
	С2	8	
	М12	1	Серия 1.420-12 Вып. 5
	М13	1	
	М14	1	
	М17	2	
	М19	1	

Марка простр. каркаса	Марка изделия	Колич. шт.	№ листа
ПК78-2 (продолжение)	М20	1	Серия 1.420-12 Вып. 5
	М41	1	
	М42	6	
	М48	1	
	М50	1	
	М53	1	
	М54	1	
	поз. 74	26	250
	поз. 76	8	
	поз. 77	1	248
	поз. 78	2	
	поз. 84	2	

Марка простр. каркаса	Марка изделия	Колич. шт.	№ листа
ПК78-2 (продолжение)	поз. 85	1	248
	поз. 86	1	
	поз. 87	1	
	поз. 88	1	
	Вес ПК 78-2 = 418,5 кгс		
ПК79-2	КР 88	2	246
	КР 90	2	
	С1, С2, М12, М13, М14, М17, М19, М20, М41, М42, М43, М48, М50, М53, М54, поз. 74, 76÷78, 84÷88 см. ПК 78-2		
	Вес ПК 79-2 = 490,5 кгс		

Примечания:

1. Окончательная фиксация закладных деталей производится в опалубке.
2. Пример крепления закладных деталей М19, М20 см. лист 238.
3. Пространственные каркасы должны собираться в кондукторах, порядок сборки указан в пояснительной записке.

ТК 1976	Пространственные каркасы ПК78-2, ПК79-2	1.420-12 Выпуск 2	
		Лист	206

г. Ленинград | Инженер | Проверил | Кибер | Чуйкина

ПК78-4, ПК79-4

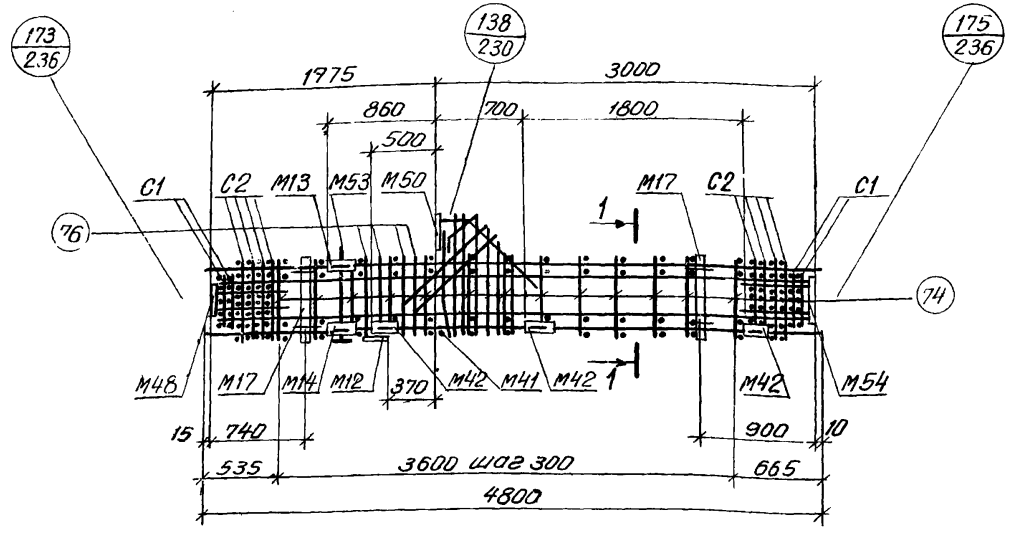

1 — 1

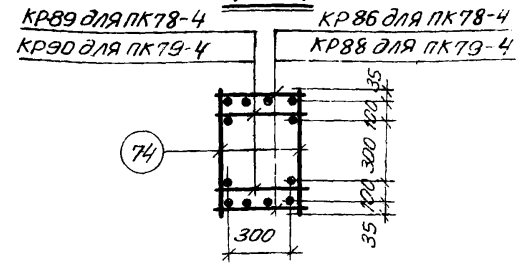

Спецификация марок арматурных изделий и закладных деталей на один пространственный каркас

Марка простр. каркаса	Марка изделия	Колич. шт.	№ листа
ПК78-4	КР86	2	246
	КР89	2	246
	С1	4	247
	С2	8	
	М12	1	Серия 1.420-12 Вып. 5
	М13	1	
	М14	1	
	М17	2	
	М41	1	

Марка простр. каркаса	Марка изделия	Колич. шт.	№ листа
ПК78-4 (продолжение)	М42	6	Серия 1.420-12 Вып. 5
	М48	1	
	М50	1	
	М53	1	
	М54	1	
	поз 74	26	250
	поз.76	8	
	поз.77	1	248
	поз.78	2	

Марка простр каркаса	Марка изделия	Колич. шт.	№ листа
ПК78-4 (продолжение)	поз.84	2	248
	поз.85	1	
	поз 86	1	
	поз.87	1	
	поз 88	1	249
	Вес ПК78-4=370,5 кг		
ПК79-4	КР 88	2	246
	КР 90	2	246
	С1, С2, М12÷М14, М17, М41, М42, М48, М50, М53, М54, поз.74, 76÷78, 84÷88, см. ПК78-4		
	Вес ПК79-4=442,5 кг		

Примечания

1. Окончательная фиксация закладных деталей производится в опалубке.
2. Пространственные каркасы должны собираться в кондукторах, порядок сборки указан в пояснительной записке.

ТК 1976	Пространственные каркасы ПК78-4, ПК79-4	1.420-12 Выпуск 2
		Лист 207

Инженер Проверил | Кидер Чуйкина

ПК78-6, ПК79-6

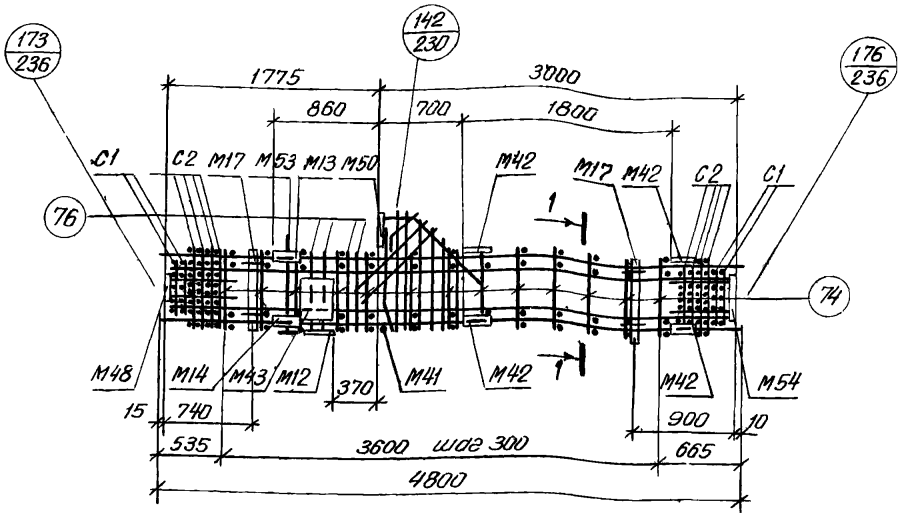

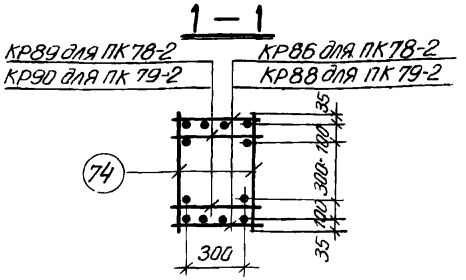

Спецификация марок арматурных изделий и закладных деталей на один пространственный каркас

Марка простр. каркаса	Марка изделия	Колич. шт.	№ листа
ПК78-6	КР86	2	246
	КР89	2	246
	С1	4	247
	С2	8	
	М12	1	Серия 1.420-12 Вып. 5
	М13	1	
	М14	1	
	М17	2	
	М41	1	

Марка простр. каркаса	Марка изделия	Колич. шт.	№ листа
ПК78-6 (продолжение)	М42	8	Серия 1.420-12 Вып. 5
	М43	2	
	М48	1	
	М50	1	
	М53	1	
	М54	1	
	поз. 74	26	250
	поз. 76	8	
	поз. 77	1	248

Марка простр. каркаса	Марка изделия	Колич. шт.	№ листа
ПК78-6	поз. 78	2	248
	поз. 84	2	
	поз. 85	1	
	поз. 86	1	
	поз. 87	1	
	поз. 88	1	249
	Вес ПК78-6 = 400,1 кгс		
ПК79-6	КР 88	2	246
	КР 90	2	246
	С1, С2, М12÷М14, М17, М41÷43, М48, М50, М53, М54, поз. 74, 76, 77, 78, 84÷88, см. ПК78-6		
	Вес ПК79-6 = 472,1 кгс		

Примечания

1. Окончательная фиксация закладных деталей производится в опалубке.
2. Пространственные каркасы должны собираться в кондукторах, порядок сборки указан в пояснительной записке.

ТК 1976	Пространственные каркасы ПК78-6, ПК79-6	1.420-12 Выпуск 2
		Лист 208

г. Ленинград
инженер Кибер
Проверил Чуйкина
Н. контр. Вольф
Тир 8

ПК80-2, ПК81-2

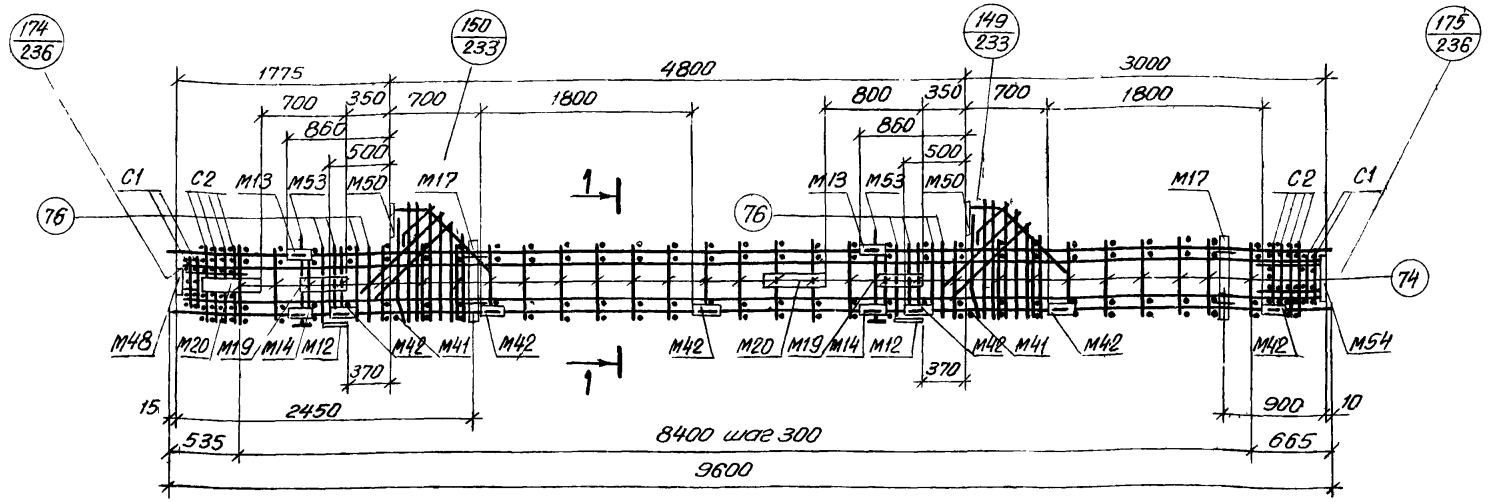

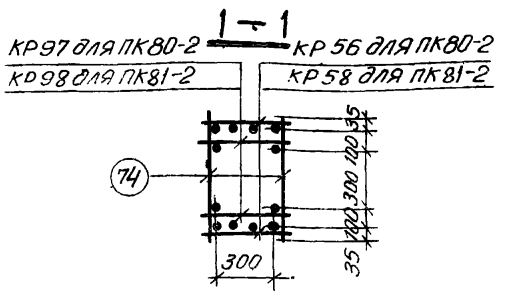

Спецификация марок арматурных изделий и закладных деталей на один пространственный каркас

Марка простр. каркаса	Марка изделия	Колич. шт	№ листа
ПК80-2	КР56	2	243
	КР97	2	247
	С1	4	
	С2	8	
	М12	2	Серия 1.420-12 Вып. 5
	М13	2	
	М14	2	
	М17	2	
	М19	2	

Марка простр. каркаса	Марка изделия	Колич. шт.	№ листа
ПК80-2 (продолжение)	М20	2	Серия 1.420-12 Вып. 5
	М41	2	
	М42	12	
	М48	1	
	М50	2	
	М53	2	
	М54	1	
	поз. 74	58	250
	поз. 76	16	

Марка простр. каркаса	Марка изделия	Колич. шт.	№ листа
ПК80-2 (продолжение)	поз. 77	2	248
	поз. 78	4	
	поз. 84	4	
	поз. 85	2	
	поз. 86	2	
	поз. 87	2	
	поз. 88	2	249
Вес ПК80-2 = 774,7 кгс			
ПК81-2	КР58	2	243
	КР98	2	247
С1, С2, М12÷14, М17, М19, М20, М41, М42, М48, М50, М53, М54, поз. 74, 76÷78, 84÷88 см. ПК80-2			
Вес ПК81-2 = 920,3 кгс			

Примечания:

1. Окончательная фиксация закладных деталей производится в опалубке.
2. Пример крепления закладных деталей М19, М20, см. на листе 238.
3. Пространственные каркасы должны собираться в кондукторах, порядок сборки указан в пояснительной записке.

ТК 1976	Пространственные каркасы ПК80-2, ПК81-2	1.420-12 Выпуск 2
		Лист 209

г. Ленинград | Инженер Кибер | Проверил Чуйкина | Вахбер Пуд

ПК80-4, ПК81-4

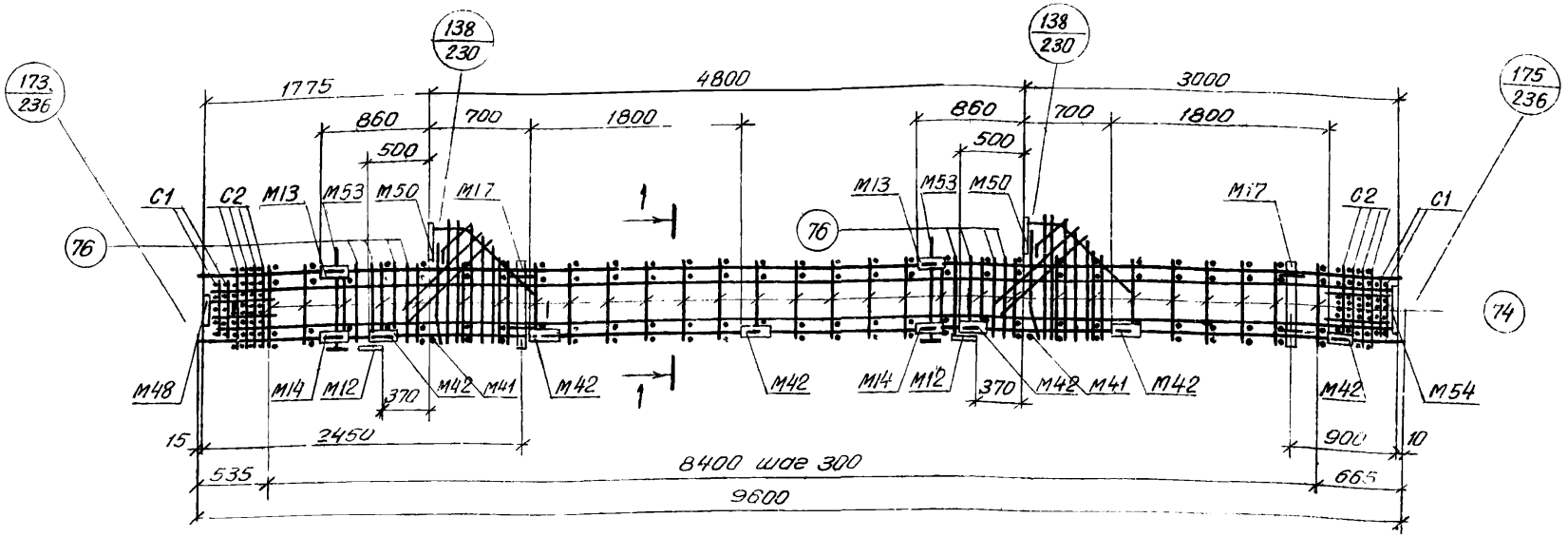

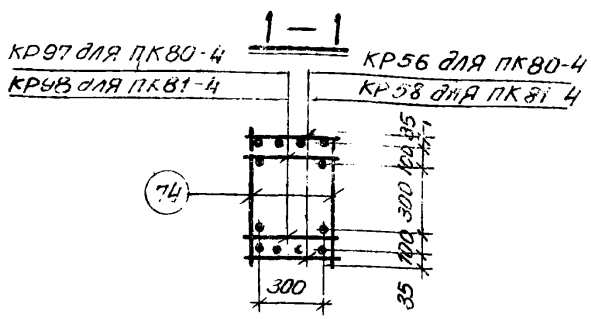

Спецификация марок арматурных изделий и закладных деталей на один пространственный каркас

Марка простр каркаса	Марка изделия	Колич. шт.	№ листа
ПК80-4	КР 56	2	243
	КР 97	2	247
	С1	4	
	С2	8	
	М12	2	Серия 1.420-12 Вып 5
	М13	2	
	М14	2	
	М17	2	
	М41	2	

Марка простр каркаса	Марка изделия	Колич. шт.	№ листа
ПК80-4 (продолжение)	М42	12	Серия 1.420-12 Вып. 5
	М48	1	
	М50	2	
	М53	2	
	М54	1	
	поз. 74	58	250
	поз. 76	16	
	поз. 77	2	248
	поз. 78	4	

Марка простр каркаса	Марка изделия	Колич. шт.	№ листа
ПК80-4 (продолжение)	поз. 84	4	248
	поз. 85	2	
	поз. 86	2	
	поз. 87	2	
	поз. 88	2	249
	Вес ПК80-4=678,7 кгс		
ПК81-4	КР 58	2	243
	КР 98	2	247
	С1, С2, М12÷14, М17, М41, М42, М48, М50, М53, М54, поз 74, 76÷78, 84÷88, см. ПК80-4		
	Вес ПК81-4=824,3 кгс		

Примечания:

1. Окончательная фиксация закладных деталей производится в опалубке.
2. Пространственные каркасы должны собираться в кондукторах, порядок сборки указан в пояснительной записке.

ТК 1976	Пространственные каркасы ПК80-4, ПК81-4	1.420-12 Выпуск 2	
		Лист	210

Инженер Проверил | Кибер Чуйкина

ПК80-6, ПК81-6

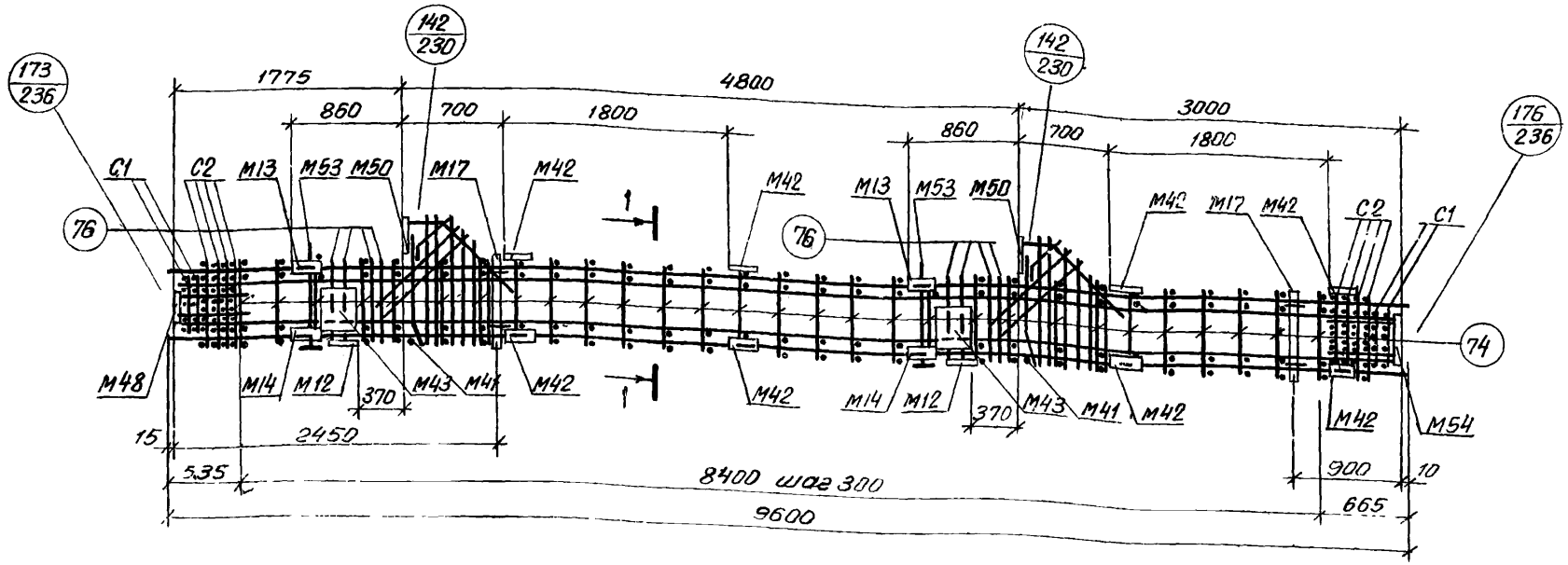

Спецификация марок арматурных изделий и закладных деталей на один пространственный каркас

Марка простр. каркаса	Марка изделия	Колич. шт.	№ листа
ПК80-6	КР56	2	243
	КР97	2	247
	С1	4	247
	С2	8	
	М12	2	Серия 1.420-12 Вып.5
	М13	2	
	М14	2	
	М17	2	
	М41	2	

Марка простр. каркаса	Марка изделия	Колич. шт.	№ листа
ПК80-6 (продолжение)	М42	16	Серия 1.420-12 Вып 5
	М43	4	
	М48	1	
	М90	2	
	М53	2	
	М54	1	
	поз.74	58	250
	поз.76	16	
	поз.77	2	248

Марка простр. каркаса	Марка изделия	Колич. шт.	№ листа
ПК80-6 (продолжение)	поз.78	4	248
	поз.84	4	
	поз.85	2	
	поз.86	2	
	поз.87	2	
	поз.88	2	249
	Вес ПК80-6 = 737,9 кгс		
ПК81-6	КР 58	2	243
	КР 98	2	247
	С1, С2, М12÷14, М17, М41÷М43, М48, М50, М53, М54, поз.74, 76÷78, 84÷88, см ПК80-6		
	Вес ПК81-6 = 883,5 кгс		

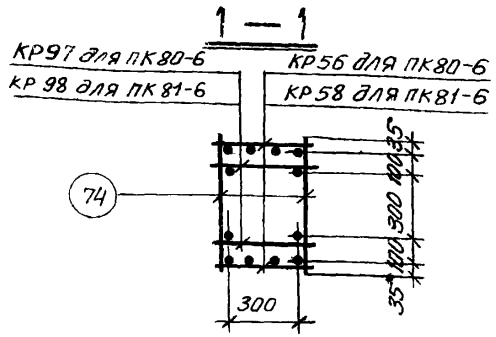

Примечания:

1. Окончательная фиксация закладных деталей производится в опалубке.
2. Пространственные каркасы должны собираться в кондукторах, порядок сборки указан в пояснительной записке

ТК 1976	Пространственные каркасы ПК80-6, ПК81-6	1.420-12 Выпуск 2	
		Лист	211

Г. Ленинград

Инженер Проверил

gost.e-ecolog.ru