СЕРИЯ 1.420.1—24с

КОНСТРУКЦИИ КАРКАСА МНОГОЭТАЖНЫХ ПРОИЗВОДСТВЕННЫХ ЗДАНИЙ С БЕЗБАЛОЧНЫМИ ПЕРЕКРЫТИЯМИ С СЕТКОЙ КОЛОНН 6 х 6 м ДЛЯ РАЙОНОВ СЕЙСМИЧНОСТЬЮ 7и8 БАЛЛОВ

ВЫПУСК 2

ЖЕЛЕЗОБЕТОННЫЕ КАПИТЕЛИ, МЕЖКОЛОННЫЕ И ПРОЛЕТНЫЕ ПЛИТЫ
РАБОЧИЕ ЧЕРТЕЖИ

КНИГА 2

стр. 75-153

ОКОНЧАНИЕ
24304
ИРИА
gost.e-ecolog.ru

ЦЕНТРАЛЬНЫЙ ИНСТИТУТ ТИПОВОГО ПРОЕКТИРОВАНИЯ
ГОССТРОЯ СССР

Москва А-445 Смольная ул. 22

дано в печать VII 1990 года

Заказ № 5829 Тираж 2250 экз

План нижних сеток

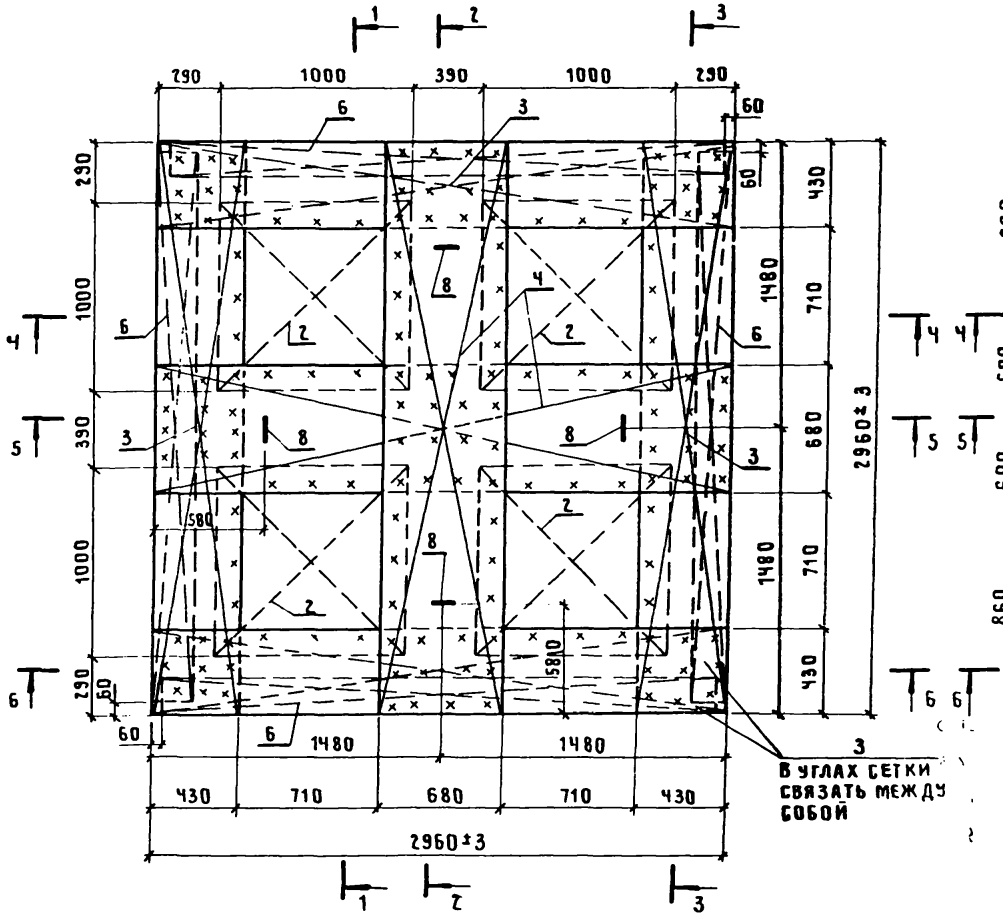

План верхних сеток

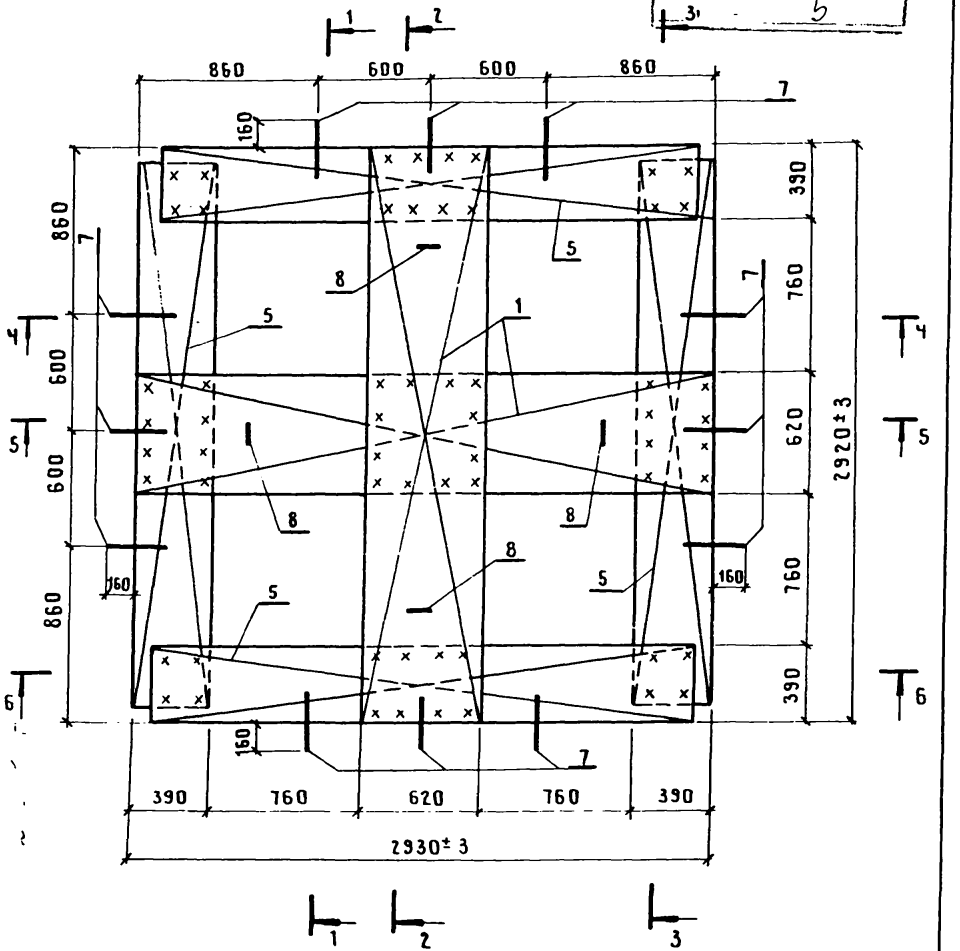

Ростовский промстройниипроект
ПРОЕКТНЫЙ КАБИНЕТ
5

1. На планах расположения сеток знаком "х" обозначены места, в которых сетки должны быть связаны между собой.
2. Поз. 9 условно не показана, см. узел 23, лист 3.
3. Спецификацию см. лист 2.

Нач.СКО-1	Михайлов	
Н.контр.	Михайлов	
Гл.констр.	Матвеев	
ГИП	Екименко	
Зав.бриг.	Фокина	
Инж.ПК.	Пурмель	

1.420.1-24с.2-26

Каркас

КП137, КП138
Узел 21...28

Стадия	Лист	Листов
Р	1	4

ПРОМСТРОЙПРОЕКТ

1 - 1

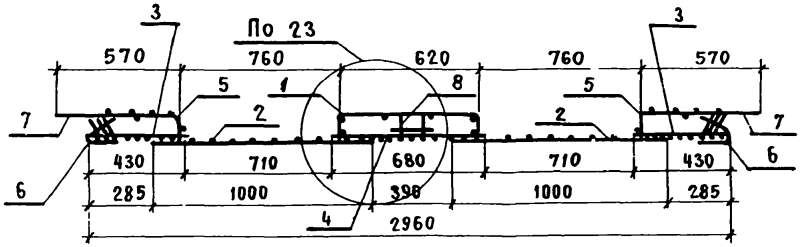

2 - 2

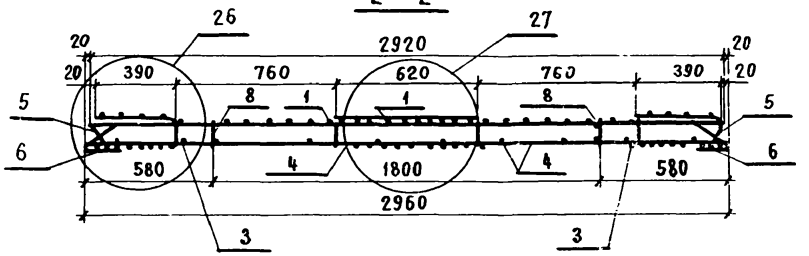

3 - 3

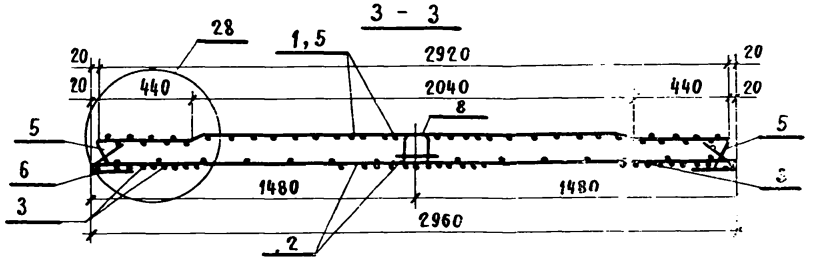

4 - 4

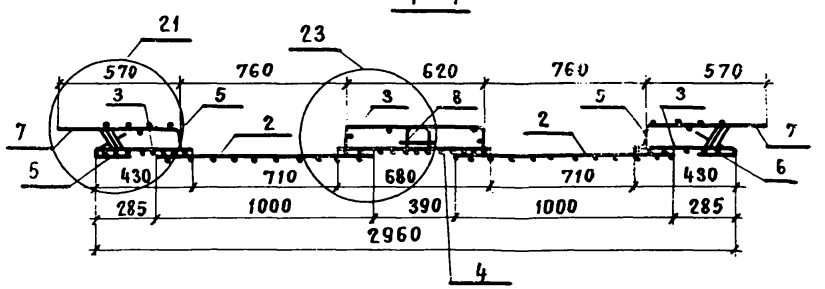

5 - 5

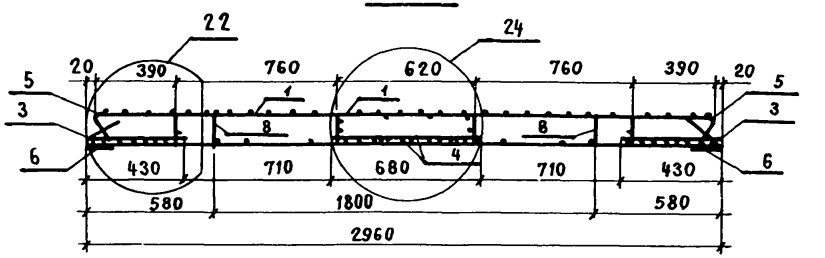

6 - 6

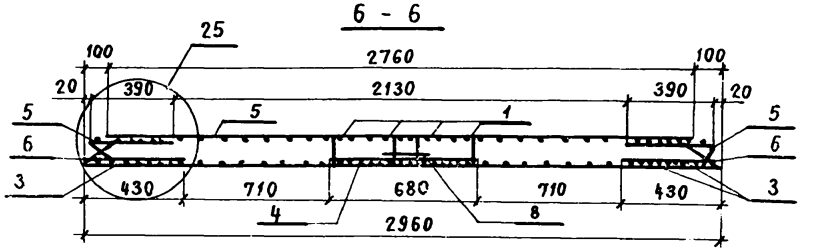

Марка каркаса	Поз	Наименование	Кол	Обозначение документа	Масса каркаса кг
КП 137	1	Сетка С 77	2	1.420.1-24с.2-75	149,1
	2	С 78	4	-76	
	3	С 79	4	-77	
	4	С 81	2	-78	
	5	С 83	4	-79	
	6	С 60	4	-64	
	7	Изделие закладное МН 15	12	-82	
	8	Составная позиция СП 2	4	-83	
	9	Ф 8 AI, ℓ = 700; 0,27 кг	8	Без черт.	
КП 138	1	Сетка С 80	4	1.420.1-24с.2-77	186,9
	2	С 82	2	78	
		Поз. 3...9 по КП 137			

Узлы 21 ... 28 см. листы 3,4

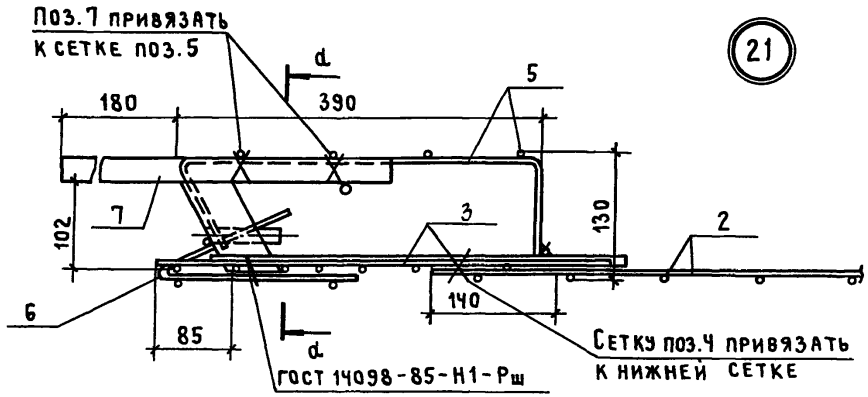
Поз.7 привязать
к сетке поз.5
21
d
180
390
5
102
7
3
130
2
6
85
140
d
ГОСТ 14098-85-Н1-Рш
Сетку поз.4 привязать
к нижней сетке

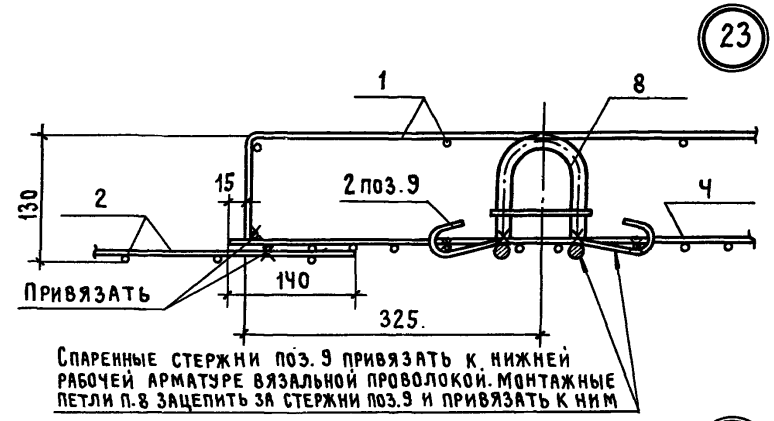
23
1
8
130
2
15
2 поз.9
4
Привязать
140
325.
Спаренные стержни поз.9 привязать к нижней
рабочей арматуре вязальной проволокой. Монтажные
петли п.8 зацепить за стержни поз.9 и привязать к ним

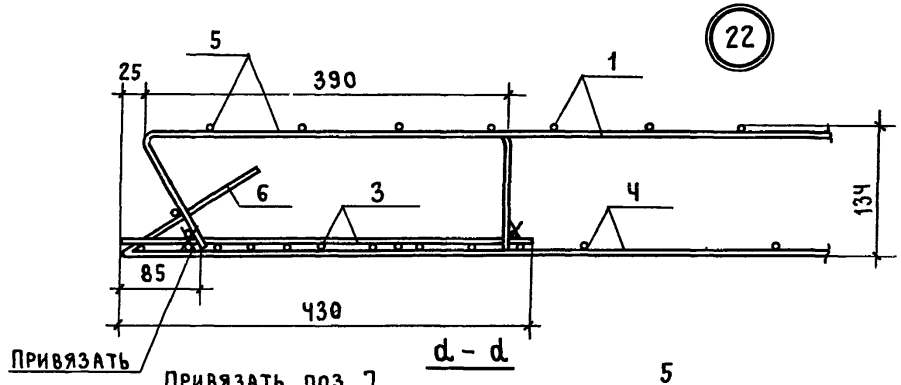
22
5
25
390
1
6
3
4
134
85
430
Привязать
d - d

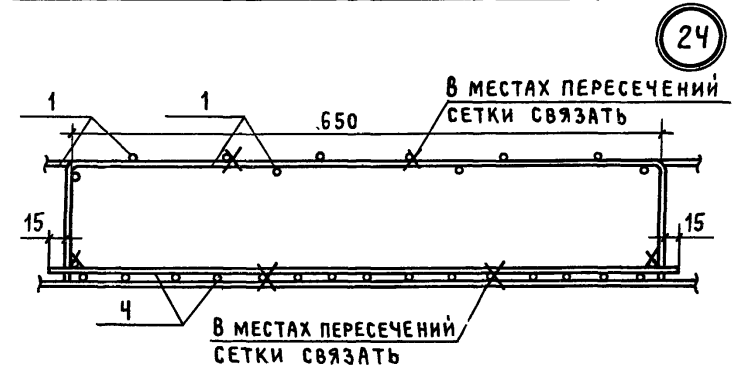
24
1
1
650
В местах пересечений
сетки связать
15
15
4
В местах пересечений
сетки связать

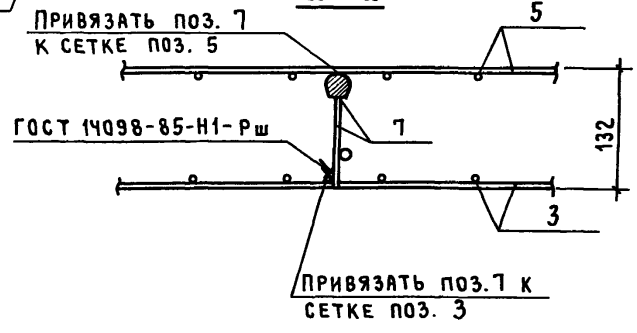
Привязать поз. 7
к сетке поз. 5
5
ГОСТ 14098-85-Н1-Рш
7
132
3
Привязать поз.7 к
сетке поз. 3

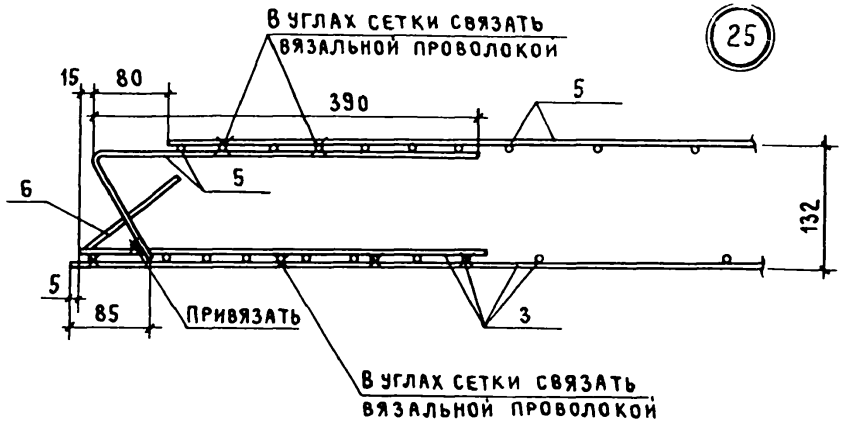
25
В УГЛАХ СЕТКИ СВЯЗАТЬ ВЯЗАЛЬНОЙ ПРОВОЛОКОЙ
15
80
390
5
5
6
132
5
85
ПРИВЯЗАТЬ
3
В УГЛАХ СЕТКИ СВЯЗАТЬ ВЯЗАЛЬНОЙ ПРОВОЛОКОЙ

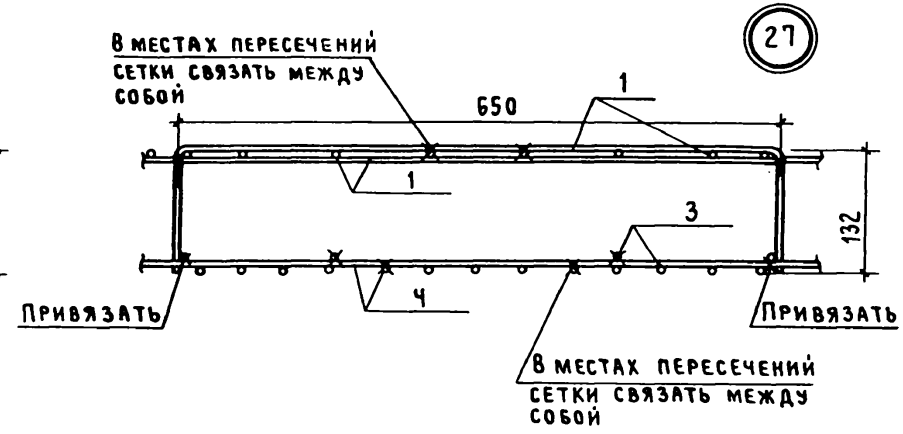
27
В МЕСТАХ ПЕРЕСЕЧЕНИЙ СЕТКИ СВЯЗАТЬ МЕЖДУ СОБОЙ
650
1
1
3
132
ПРИВЯЗАТЬ
4
ПРИВЯЗАТЬ
В МЕСТАХ ПЕРЕСЕЧЕНИЙ СЕТКИ СВЯЗАТЬ МЕЖДУ СОБОЙ

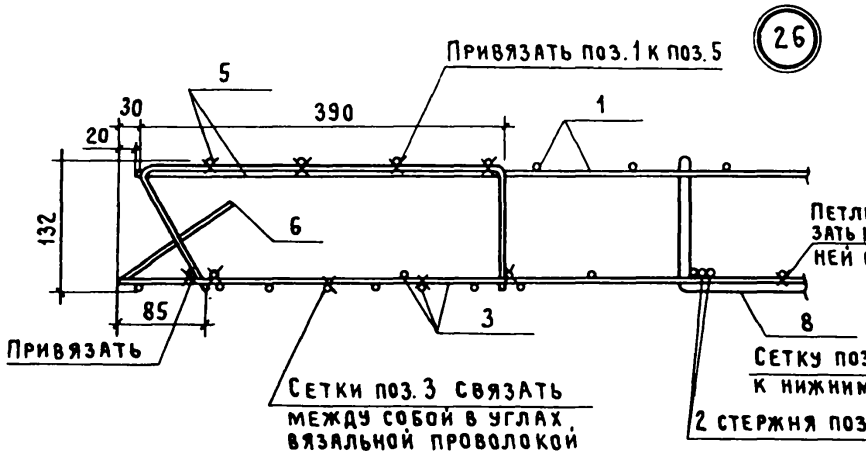
26
ПРИВЯЗАТЬ ПОЗ. 1 К ПОЗ. 5
5
30
390
1
20
132
6
ПЕТЛЮ ПРИВЯЗАТЬ К НИЖНЕЙ СЕТКЕ
85
3
8
ПРИВЯЗАТЬ
СЕТКИ ПОЗ. 3 СВЯЗАТЬ МЕЖДУ СОБОЙ В УГЛАХ ВЯЗАЛЬНОЙ ПРОВОЛОКОЙ
СЕТКУ ПОЗ. 5 ПРИВЯЗАТЬ К НИЖНИМ СЕТКАМ
2 СТЕРЖНЯ ПОЗ. 9

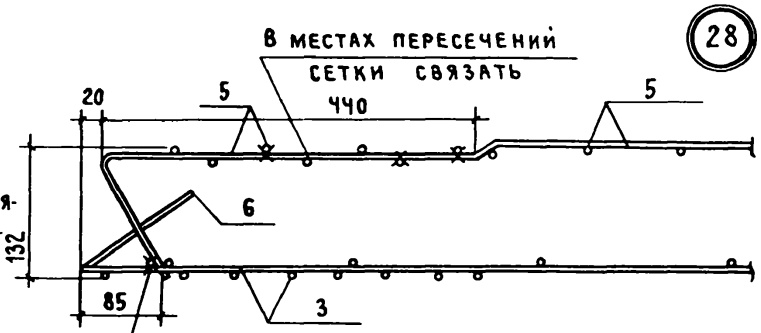
28
В МЕСТАХ ПЕРЕСЕЧЕНИЙ СЕТКИ СВЯЗАТЬ
20
5
440
5
6
132
85
3

КПм1...КПм6

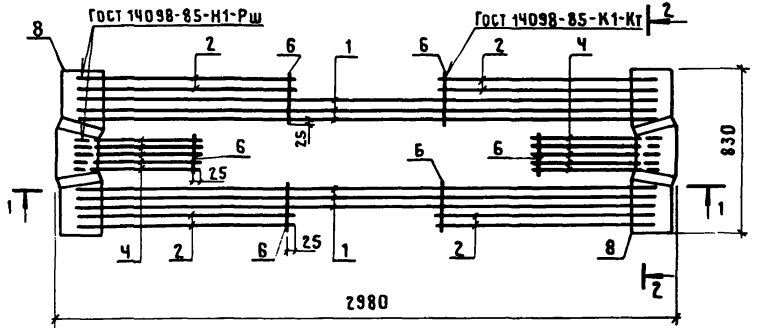

КПм 8

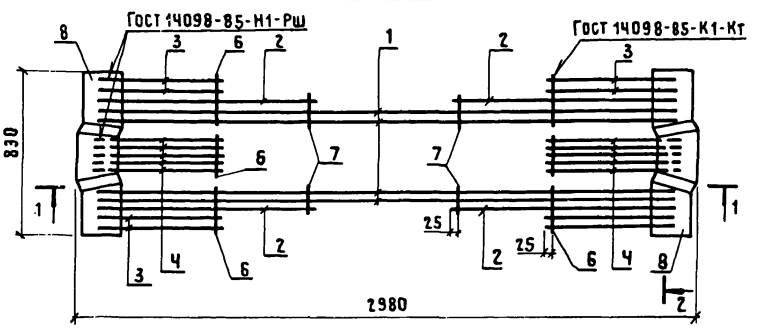

КПм 7

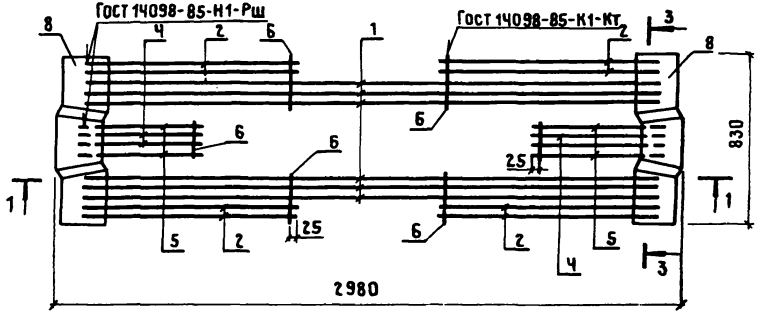

КПм 9

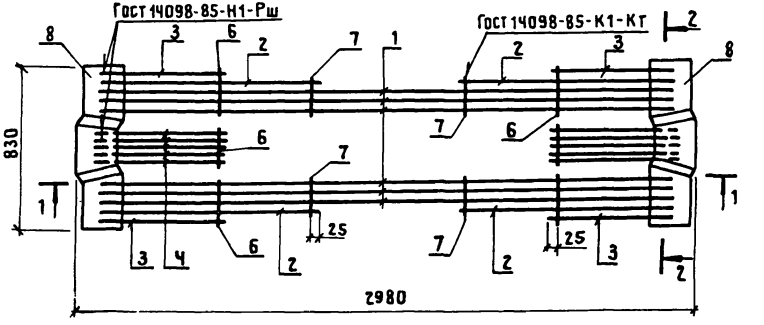

1. Разрезы 1-1; 2-2; 3-3 и КПм10...КПм16 см. лист 2.
2. Спецификацию см. листы 3 и 4.

Нач.СКО-1	Михайлов	1.420.1-24 с. 2-27	
Н.контр.	Михайлов		
Гл.констр.	Матвеев		
Гл.инж.пр.	Екименко		
Зав.бриг.	Фокина	Каркас КПм 1 ... КПм 16	Стадия: Р; Лист: 1; Листов: 4
Вед.инж.	Носова		
Инж.-к.	Ускова		Промстройпроект
Проверил	Носова		

КПм 10

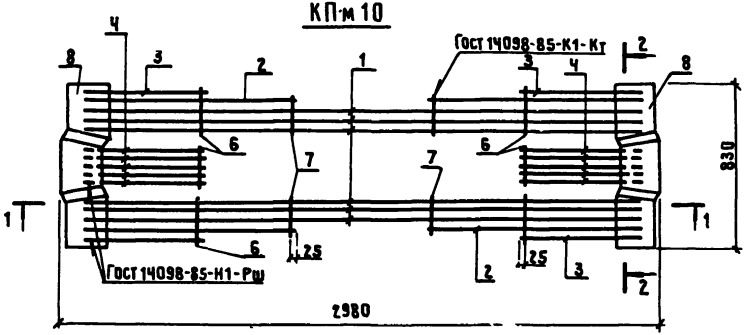

КПм 11, КПм 12

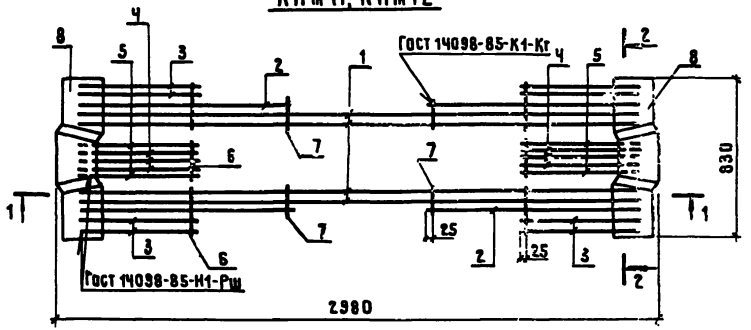

КПм 13 ... КПм 16

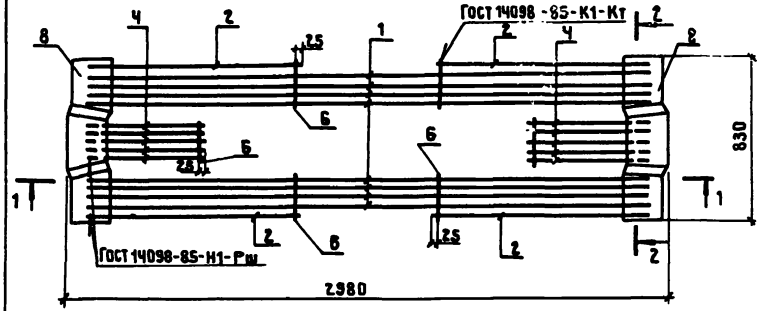

1-1

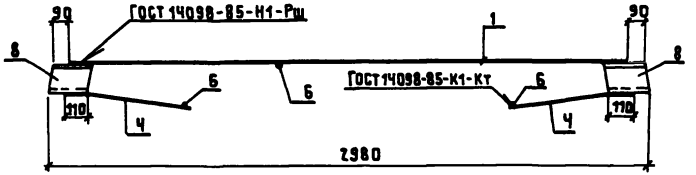

2-2 и 3-3

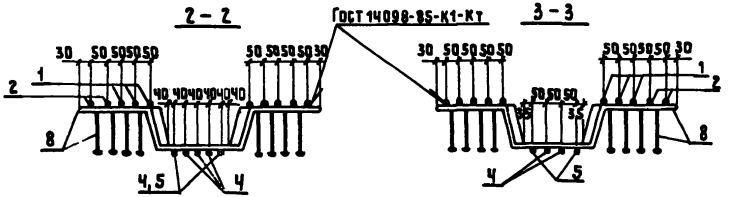

Поз.	Эскиз	Наименование	Масса, кг
Ч,5	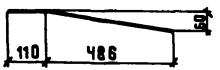	ф 12А III, ℓ = 600	0,53
		14А III, ℓ = 600	0,72
		16А III, ℓ = 600	0,95
		18А III, ℓ = 600	1,20
		20А III, ℓ = 600	1,48

Марка каркаса	Поз.	Наименование	Кол.	Обозначение документа	Масса каркаса, кг
КПм1	1	ф 12 А III, ℓ=2760; 2,45 кг	6	Без черт.	47,8
	2	10 А III, ℓ=1050; 0,65 кг	8	Без черт.	
	4	12 А III, ℓ=600	10	1.420.1-24с.2-27	
	6	4 Вр I, ℓ=250; 0,02 кг	6	Без черт.	
	8	Изделие закладное МН1	2	1.420.1-24с.2-80	
КПм2	1	ф 14 А III, ℓ=2760; 3,33 кг	6	Без черт.	55,5
	2	12 А III, ℓ=1050; 0,93 кг	8	Без черт.	
	4	16 А III, ℓ=600	10	1.420.1-24с.2-27	
		Поз. 6,8 по КПм1			
КПм3	1	ф 14 А III, ℓ=2760; 3,33 кг	6	Без черт.	62,3
	2	14 А III, ℓ=1050; 1,27 кг	8	Без черт.	
	4	16 А III, ℓ=600	10	1.420.1-24с.2-27	
		Поз. 6,8 по КПм1			
КПм4	1	ф 16 А III, ℓ=2760; 4,36 кг	6	Без черт.	81,9
	2	18 А III, ℓ=1050; 2,1 кг	8	Без черт.	
	4	18 А III, ℓ=600	10	1.420.1-24с.2-27	
	6	5 Вр I, ℓ=250; 0,04 кг	6	Без черт.	
	8	Изделие закладное МН2	2	1.420.1-24с.2-80	
КПм5		Поз. 1,2,4,6 по КПм4			83,0
	8	Изделие закладное МН3	2	1.420.1-24с.2-80	
КПм6	1	ф 14 А III, ℓ=2760; 3,33 кг	6	Без черт.	69,0
	2	18 А III, ℓ=1050; 2,1 кг	8	Без черт.	
	4	16 А III, ℓ=600	10	1.420.1-24с.2-27	
	6	5 Вр I, ℓ=250; 0,04 кг	6	Без черт.	
	8	Изделие закладное МН1	2	1.420.1-24с.2-80	
КПм7	1	ф 12 А III, ℓ=2760; 2,45 кг	6	Без черт.	49,2
	2	10 А III, ℓ=1050; 0,65 кг	8	Без черт.	
	4	16 А III, ℓ=600	4	1.420.1-24с.2-27	
	5	14 А III, ℓ=600	4	-27	
	6	4 Вр I, ℓ=250; 0,02 кг	6	Без черт.	
	8	Изделие закладное МН1	2	1.420.1-24с.2-80	

Марка каркаса	Поз.	Наименование	Кол.	Обозначение документа	Масса каркаса, кг
КПм8	1	ф 14 А III, ℓ=2760; 3,33 кг	4	Без черт.	53,6
	2	14 А III, ℓ=1050; 1,27 кг	4	Без черт.	
	3	10 А III, ℓ=600; 0,37 кг	8	Без черт.	
	4	16 А III, ℓ=600	10	1.420.1-24с.1-27	
	6	4 Вр I, ℓ=250; 0,02 кг	6	Без черт.	
	7	4 Вр I, ℓ=150; 0,01 кг	4	Без черт.	
	8	Изделие закладное МН1	2	1.420.1-24с.2-80	
КПм9	1	ф 14 А III, ℓ=2760; 3,33 кг	6	Без черт.	65,6
	2	18 А III, ℓ=1050; 2,1 кг	4	Без черт.	
	3	18 А III, ℓ=600; 1,2 кг	4	Без черт.	
	4	16 А III, ℓ=600	10	1.420.1-24с.2-27	
	6	5 Вр I, ℓ=250; 0,04 кг	6	Без черт.	
	7	5 Вр I, ℓ=200; 0,03 кг	4	Без черт.	
	8	Изделие закладное МН1	2	1.420.1-24с.2-80	
КПм10	1	ф 14 А III, ℓ=2760; 3,33 кг	6	Без черт.	52,1
	2	10 А III, ℓ=1050; 0,65 кг	4	Без черт.	
	3	10 А III, ℓ=600; 0,37 кг	4	Без черт.	
	4	12 А III, ℓ=600	10	1.420.1-24с.2-27	
	6	4 Вр I, ℓ=250; 0,02 кг	6	Без черт.	
	7	4 Вр I, ℓ=200; 0,02 кг	4	Без черт.	
	8	Изделие закладное МН1	2	1.420.1-24с.2-80	
КПм11	1	ф 18 А III, ℓ=2760; 5,51 кг	4	Без черт.	76,6
	2	18 А III, ℓ=1050; 2,1 кг	4	Без черт.	
	3	18 А III, ℓ=600; 1,2 кг	8	Без черт.	
	4	20 А III, ℓ=600	6	1.420.1-24с.2-27	
	5	18 А III, ℓ=600	4	-27	
	6	5 Вр I, ℓ=250; 0,04 кг	6	Без черт.	
	7	5 Вр I, ℓ=200; 0,03 кг	4	Без черт.	
	8	Изделие закладное МН1	2	1.420.1-24с.2-80	

Марка каркаса	Поз.	Наименование	Кол.	Обозначение документа	Масса каркаса, кг
КПм12	1	ф18 А III, ℓ=2760; 5,51кг	4	Без черт.	65,9
	2	14 А III, ℓ=1050; 1,27кг	4	Без черт.	
	3	14 А III, ℓ=600; 0,72кг	8	Без черт.	
	4	18 А III, ℓ=600	6	1.420.1-24с.2-27	
	5	14 А III, ℓ=600	4	-27	
	6	5 Вр I, ℓ=250; 0,04кг	6	Без черт.	
	7	5 Вр I, ℓ=200; 0,03кг	4	Без черт.	
	8	Изделие закладное МН1	2	1.420.1-24с.2-80	
КПм13	1	ф16 А III ℓ=2760; 4,36кг	8	Без черт.	76,4
	2	14 А III ℓ=1050; 1,27кг	4	Без черт.	
	4	16 А III ℓ=600	10	1.420.1-24с.2-27	
	6	5 Вр I, ℓ=250; 0,04кг	6	Без черт.	
	8	Изделие закладное МН2	2	1.420.1-24с.2-80	
КПм14	1	ф14 А III, ℓ=2760; 3,33кг	8	Без черт.	65,8
	2	14 А III, ℓ=1050; 1,27кг	4	Без черт.	
	4	14 А III, ℓ=600	10	1.420.1-24с.2-27	
	6	4 Вр I, ℓ=250; 0,02кг	6	Без черт.	
	8	Изделие закладное МН2	2	1.420.1-24с.2-80	
КПм15	1	ф16 А III, ℓ=2760; 4,36кг	8	Без черт.	78,3
	2	14 А III, ℓ=1050; 1,27кг	4	Без черт.	
	4	14 А III, ℓ=600	10	1.420.1-24с.2-27	
	6	4 Вр I, ℓ=250; 0,02кг	6	Без черт.	
	8	Изделие закладное МН3	2	1.420.1-24с.2-80	
КПм16		Поз. 1, 2, 6, 8 по КПм 15		Без черт.	80,5
	4	16 А III, ℓ 600	10	1.420.1-24с.2-27	

Арматура класса А-III по ГОСТ 5781-82*; класса Вр-I по ГОСТ 6727-80*.

КПм 17... КПм 23

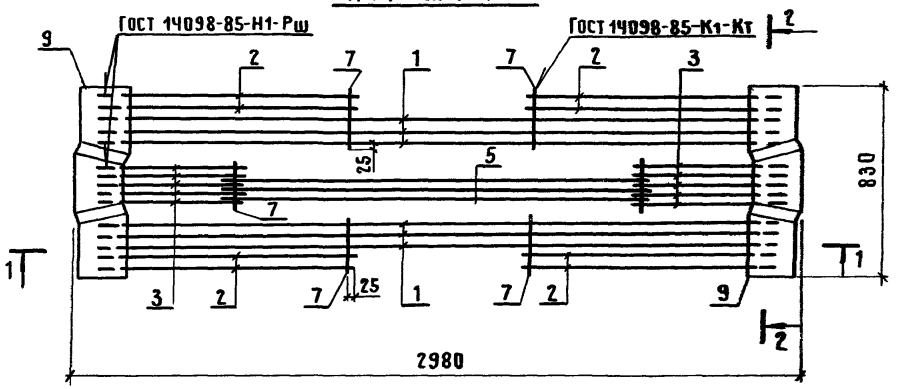

КПм 25

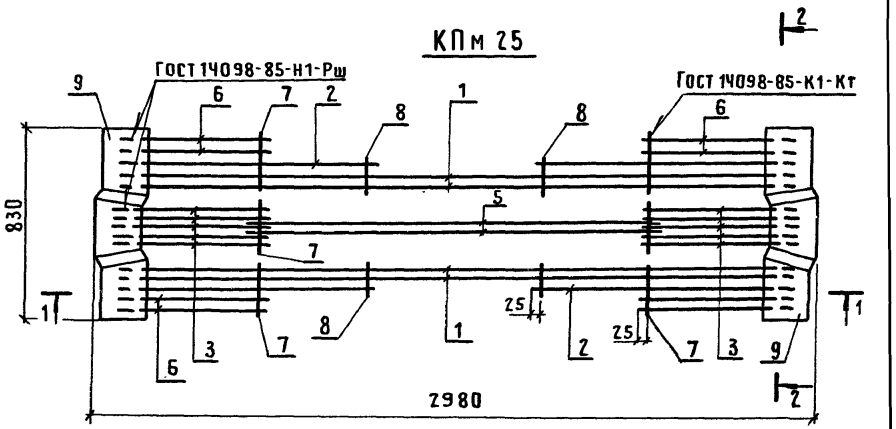

КПм 24

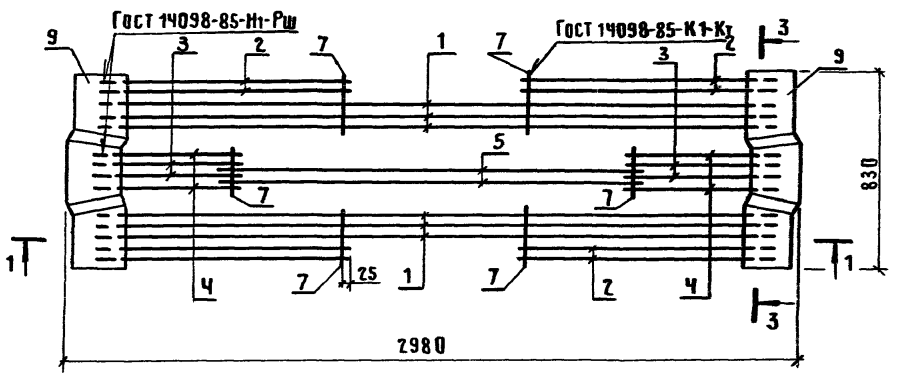

КПм 26

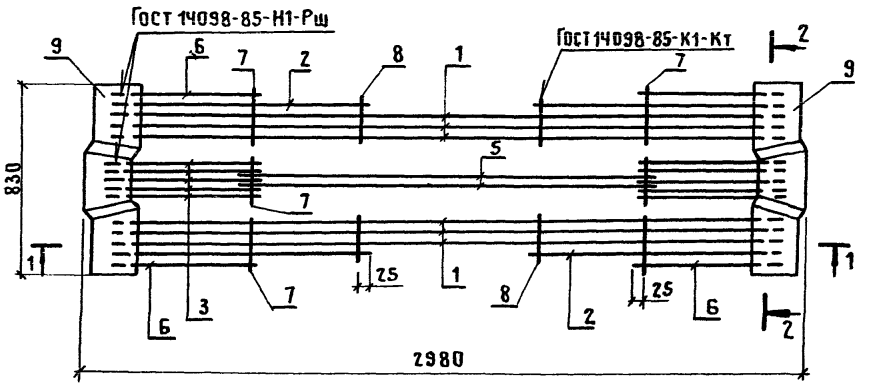

1. Разрезы 1-1, 2-2, 3-3 и каркасы КПм 27... КПм 34 см. лист 2.
2. Спецификацию см. листы 3 и 4.

Нач. СКО-1	Михайлов	
Н. контр.	Михайлов	
Гл. констр.	Матвеев	
Гл. инж. пр.	Екименко	
Зав. бриг.	Фокина	
Вед. инж.	Носова	
Инж. ПТО	Ускова	
Проверил	Носова	

1.420.1-24с.2-28

Каркас КПм 17... КПм 34

Стадия	Лист	Листов
Р	1	4

ПРОМСТРОЙПРОЕКТ

КПм 27

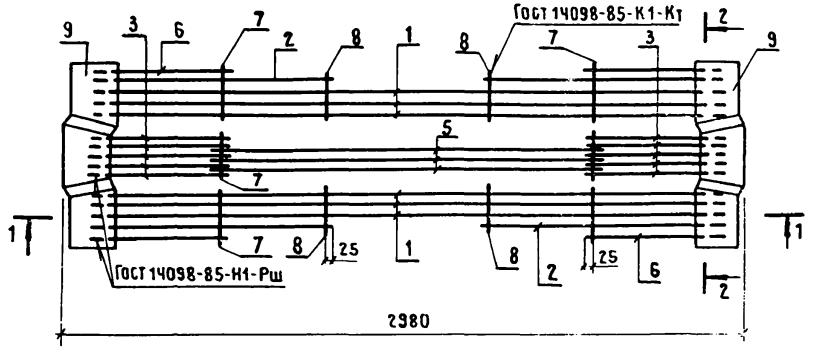

КПм 28, КПм 29

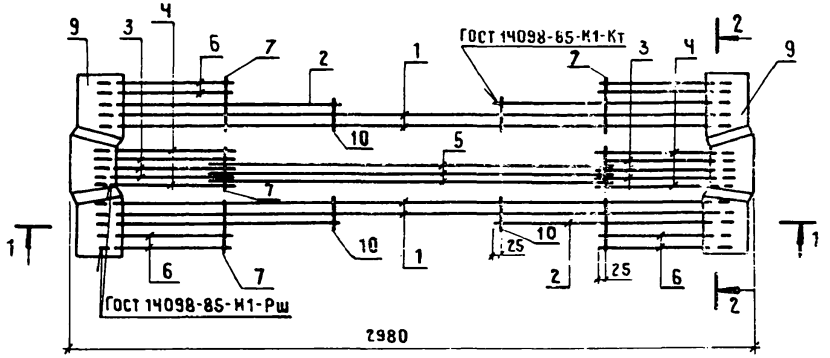

КПм 30... КПм 34

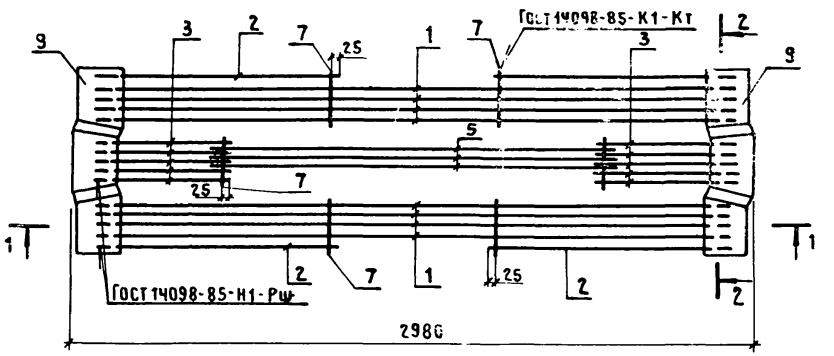

1-1

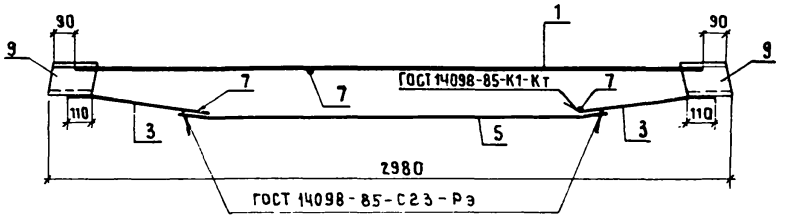

2-2

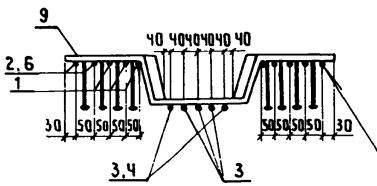

3-3

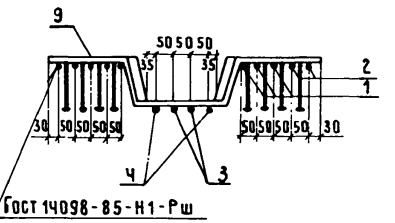

Поз.	Эскиз	Наименование	Масса, кг
3,4	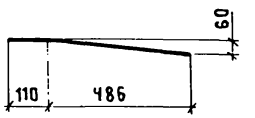	ф 12 А III, ℓ = 600	0,53
		14 А III, ℓ = 600	0,72
		16 А III, ℓ = 600	0,95
		18 А III, ℓ = 600	1,20
		20 А III, ℓ = 600	1,48
5		ф 16 А III, ℓ = 2010	3,17
		18 А III, ℓ = 2010	4,02
		20 А III, ℓ = 2010	4,96

Марка каркаса	Поз.	Наименование	Кол.	Обозначение документа	Масса каркаса, кг
КПм17	1	ф12А III, ℓ=2760; 2,45кг	6	БЕЗ ЧЕРТ.	57,4
	2	10А III, ℓ=1050; 0,65кг	8	БЕЗ ЧЕРТ.	
	3	12А III, ℓ=600	10	1.420.1-24с.2-28	
	5	16А III, ℓ=2010	3	-28	
	7	4Вр I, ℓ=250; 0,02кг	6	БЕЗ ЧЕРТ.	
	9	ИЗДЕЛИЕ ЗАКЛАДНОЕ МН1	2	1.420.1-24с.2-80	
КПм18	1	ф14А III, ℓ=2760; 3,33кг	6	БЕЗ ЧЕРТ.	69,0
	2	12А III, ℓ=1050; 0,93кг	8	БЕЗ ЧЕРТ.	
	3	16А III, ℓ=600	10	1.420.1-24с.2-28	
		Поз. 5,7,9 по КПм 17			
КПм19	1	ф14А III, ℓ=2760; 3,33кг	6	БЕЗ ЧЕРТ.	71,7
	2	14А III, ℓ=1050; 1,27кг	8	БЕЗ ЧЕРТ.	
	3	16А III, ℓ=600	10	1.420.1-24с.2-28	
		Поз. 5,7,9 по КПм 17			
КПм20		Поз. 1...3 по КПм 19			77,1
	5	ф20А III, ℓ=2010	3	1.420.1-24с.2-28	
		Поз. 7,9 по КПм 17			
КПм21	1	ф16А III ℓ=2760; 4,36кг	6	БЕЗ ЧЕРТ.	96,8
	2	18А III ℓ=1050; 2,1кг	8	БЕЗ ЧЕРТ.	
	3	18А III ℓ=600	10	1.420.1-24с.2-28	
	5	20А III ℓ=2010	3	-28	
	7	5Вр I ℓ=250; 0,04кг	6	БЕЗ ЧЕРТ.	
	9	ИЗДЕЛИЕ ЗАКЛАДНОЕ МН2	2	1.420.1-24с.2-80	
КПм22		Поз. 1...3,5,7 по КПм 21			101,0
	9	ИЗДЕЛИЕ ЗАКЛАДНОЕ МН3	2	1.420.1-24с.2-80	
КПм23	1	ф14А III, ℓ=2760; 3,33кг	6	БЕЗ ЧЕРТ.	78,5
	2	18А III, ℓ=1050; 2,1 кг	8	БЕЗ ЧЕРТ.	
	3	16А III, ℓ=600	10	1.420.1-24с.2-28	
	5	16А III, ℓ=2010	3	-28	
	7	5Вр I, ℓ=250; 0,04кг	6	БЕЗ ЧЕРТ.	
	9	ИЗДЕЛИЕ ЗАКЛАДНОЕ МН1	2	1.420.1-24с.2-80	

Марка каркаса	Поз	Наименование	Кол.	Обозначение документа	Масса каркаса, кг
КПм24	1	ф12А III, ℓ=2760; 2,45кг	6	БЕЗ ЧЕРТ.	55,5
	2	10А III, ℓ=1050; 0,65кг	8	БЕЗ ЧЕРТ.	
	3	16А III, ℓ=600	4	1.420.1-24с.2-28	
	4	14А III, ℓ=600	4	-28	
	5	16А III, ℓ=2010	2	-28	
	7	4Вр I, ℓ=250; 0,02кг	6	БЕЗ ЧЕРТ.	
	9	ИЗДЕЛИЕ ЗАКЛАДНОЕ МН1	2	1.420.1-24с.2-80	
КПм25	1	ф14А III, ℓ=2760; 3,33кг	4	БЕЗ ЧЕРТ.	59,9
	2	14А III, ℓ=1050; 1,27кг	4	БЕЗ ЧЕРТ.	
	3	16А III, ℓ=600	10	1.420.1-24с.2-28	
	5	16А III, ℓ=2010	2	-28	
	6	10А III, ℓ=600; 0,37кг	8	БЕЗ ЧЕРТ.	
	8	5Вр I, ℓ=200; 0,03кг	4	БЕЗ ЧЕРТ.	
		Поз. 7,9 по КПм 24			
КПм26	1	ф14А III, ℓ=2760; 3,33кг	6	БЕЗ ЧЕРТ.	73,6
	2	18А III, ℓ=1050; 2,1кг	4	БЕЗ ЧЕРТ.	
	3	16А III, ℓ=600	10	1.420.1-24с.2-28	
	5	18А III, ℓ=2010	2	-28	
	6	18А III, ℓ=600; 1,2кг	4	БЕЗ ЧЕРТ.	
	7	5Вр I, ℓ=250; 0,04кг	6	БЕЗ ЧЕРТ.	
	8	5Вр I, ℓ=200; 0,03кг	4	БЕЗ ЧЕРТ.	
	9	ИЗДЕЛИЕ ЗАКЛАДНОЕ МН1	2	1.420.1-24с.2-80	

Марка каркаса	Поз.	Наименование	Кол.	Обозначение документа	Масса каркаса, кг
КП м 27	1	ф 14 А III, ℓ=2760; 3,33 кг	6	Без черт.	67,1
	2	10 А III, ℓ=1050; 0,65 кг	4	Без черт.	
	3	12 А III, ℓ=600	10	1.420.1-24с.2-28	
	5	20 А III, ℓ=2010	3	-28	
	6	10 А III, ℓ=600; 0,37 кг	4	Без черт.	
	7	4 Вр I, ℓ=250; 0,02 кг	6	Без черт.	
	8	4 Вр I, ℓ=200; 0,02 кг	4	Без черт.	
	9	Изделие закладное МН1	2	1.420.1-24с.2-80	
КП м 28	1	ф 18 А III, ℓ=2760; 5,51 кг	4	Без черт.	91,5
	2	18 А III, ℓ=1050; 2,1 кг	4	Без черт.	
	3	20 А III, ℓ=600	6	1.420.1-24с.2-28	
	4	18 А III, ℓ=600	4	-28	
	5	20 А III, ℓ=2010	3	-28	
	6	18 А III, ℓ=600; 1,2 кг	8	Без черт.	
	7	5 Вр I, ℓ=250; 0,04 кг	6	Без черт.	
	10	5 Вр I, ℓ=150; 0,02 кг	4	Без черт.	
	9	Изделие закладное МН1	2	1.420.1-24с.2-80	
КП м 29	1	ф 18 А III, ℓ=2760; 5,51 кг	4	Без черт.	80,7
	2	14 А III ℓ=1050; 1,27 кг	4	Без черт.	
	3	18 А III ℓ=600	6	1.420.1-24с.2-28	
	4	14 А III ℓ=600	4	-28	
	5	20 А III ℓ=2010	3		
	6	14 А III ℓ=600	8	Без черт.	
		Поз. 7,9,10 по КП м 28			
КП м 30	1	ф 16 А III ℓ=2760; 4,36 кг	8	Без черт.	91,4
	2	14 А III ℓ=1050; 1,27 кг	4	Без черт.	
	3	16 А III ℓ=600	10	1.420.1-24с.2-28	
	5	20 А III ℓ=2010	3	-28	
	7	5 Вр I ℓ=250; 0,04 кг	6	Без черт.	
	9	Изделие закладное МН2	2	1.420.1-24с.2-80	

Марка каркаса	Поз.	Наименование	Кол.	Обозначение документа	Масса каркаса, кг
КП м 31	1	ф 14 А III, ℓ=2760; 3,33 кг	8	Без черт.	80,8
	2	14 А III, ℓ=1050; 1,27 кг	4	Без черт.	
	3	14 А III, ℓ=600	10	1.420.1-24с.2-28	
	5	20 А III, ℓ=2010	3	-28	
	7	5 Вр I, ℓ=250; 0,04 кг	6	Без черт.	
	9	Изделие закладное МН2	2	1.420.1-24с.2-80	
КП м 32	1	ф 16 А III, ℓ=2760; 4,36 кг	8	Без черт.	93,2
	2	14 А III, ℓ=1050; 1,27 кг	4	Без черт.	
	3	14 А III, ℓ=600	10	1.420.1-24с.2-28	
	5	20 А III, ℓ=2010	3	-28	
	7	5 Вр I, ℓ=250; 0,04 кг	6	Без черт.	
	9	Изделие закладное МН3	2	1.420.1-24с.2-80	
КП м 33	1	ф 16 А III, ℓ=2760; 4,36 кг	8	Без черт.	95,5
	2	14 А III, ℓ=1050; 1,27 кг	4	Без черт.	
	3	16 А III, ℓ=600	10	1.420.1-24с.2-28	
	5	20 А III, ℓ=2010	3	-28	
	7	5 Вр I, ℓ=250; 0,04 кг	6	Без черт.	
	9	Изделие закладное МН3	2	1.420.1-24с.2-80	
КП м 34		Поз. 1...3,7,9 КП м 33			90,2
	5	16 А III, ℓ=2010	3	1.420.1-24с.2	

Арматура класса А-III по ГОСТ 5781-82*, класса Вр-I по ГОСТ 6727-80*.

КПм 35...КПм 48

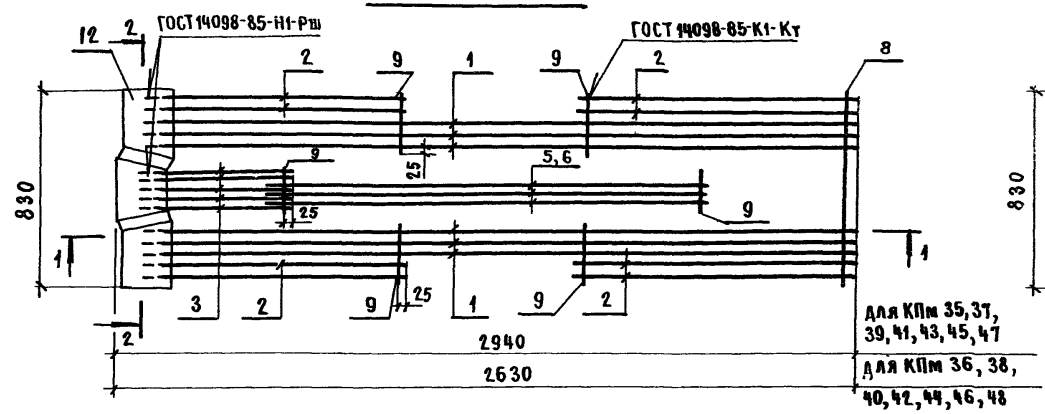

КПм 51, КПм 52

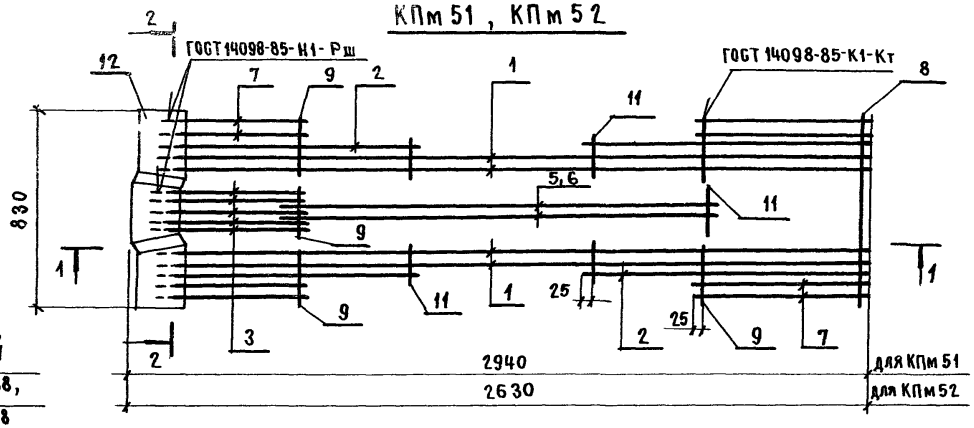

КПм 49, КПм 50

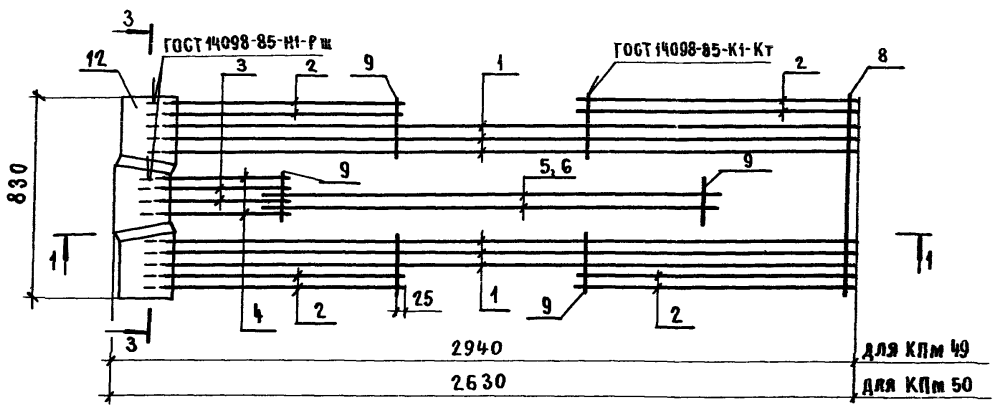

КПм 53, КПм 54

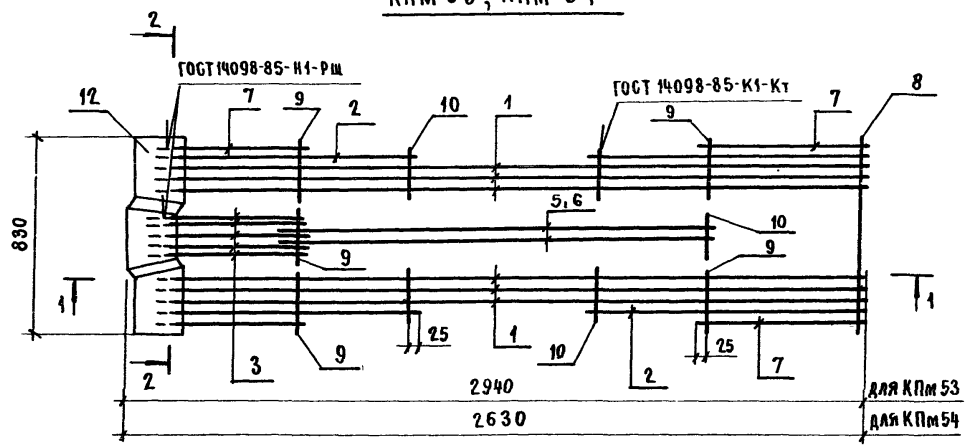

1. Размеры 1-1, 2-2, 3-3 и каркасы КПм 55...КПм 70 см. лист 2
2. Спецификацию см. листы 3...6

Нач. СКО-1	Михайлов	
Н. контр.	Михайлов	
Гл. констр.	Матвеев	
Гл. инж. пр.	Екименко	
Зав. бр.	Фокина	
Вед. инж.	Носова	
Инж. III к.	Ускова	
Проверил	Носова	

1.420.1-24 с. 2-29

Каркас КПм 35... КПм 70

Стадия	Лист	Листов
Р	1	6

ПРОМСТРОЙПРОЕКТ

Инв. № подл. | Подп. и дата | Взам. инв. №

КПм 55, КПм 56

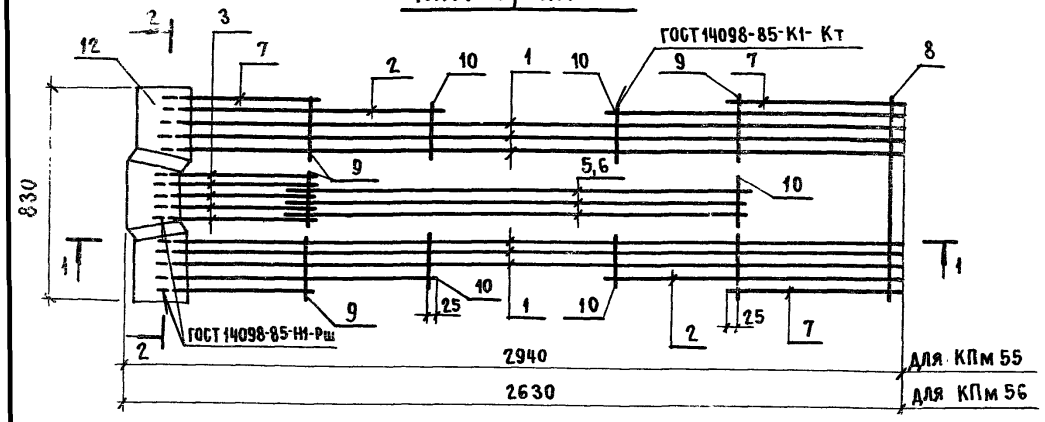

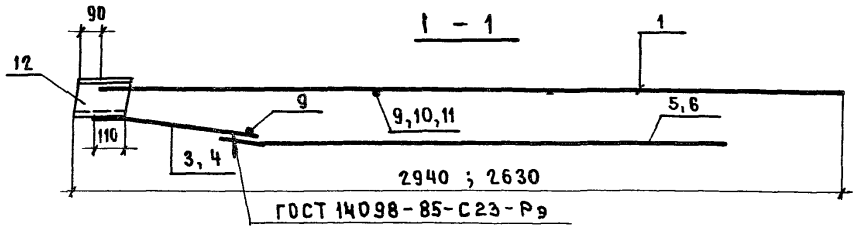

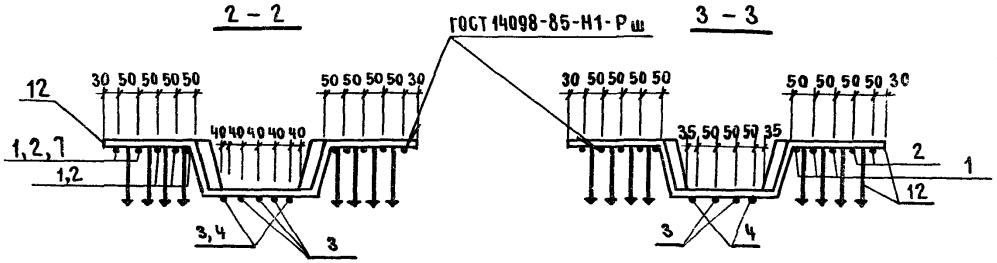

КПм 57... КПм 60

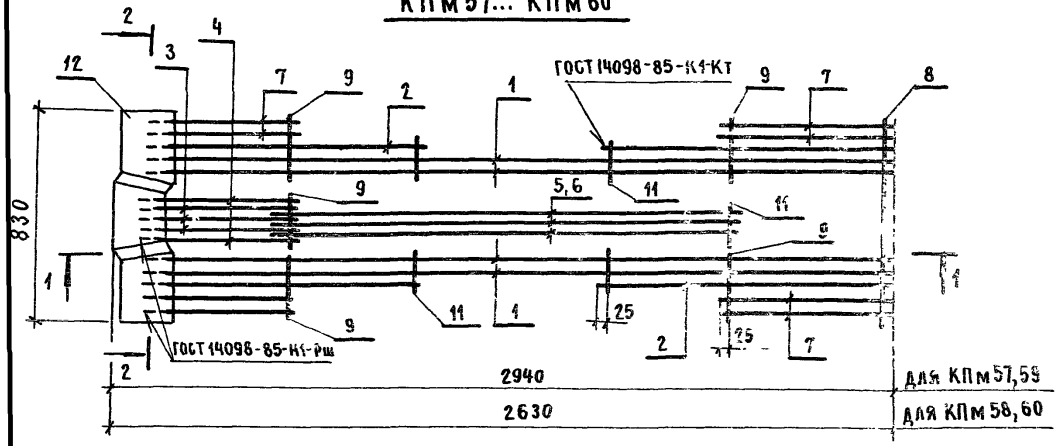

КПм 61... КПм 70

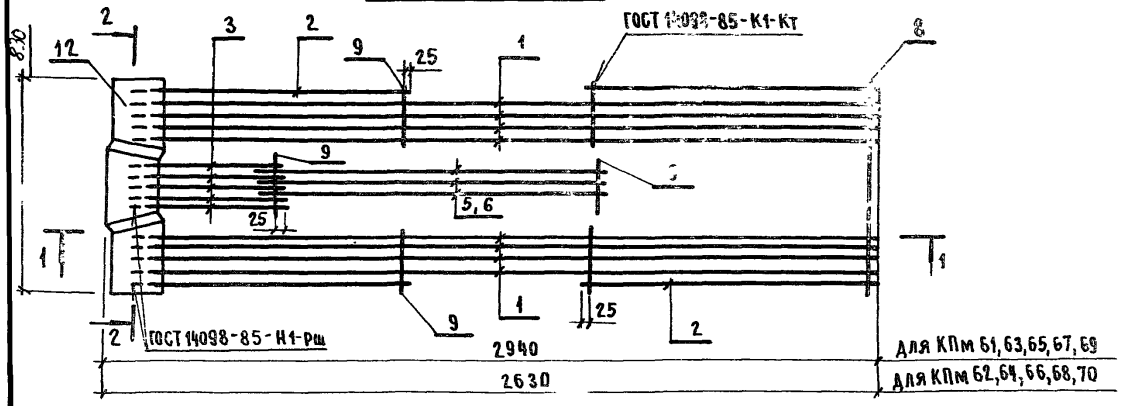

Поз.	Эскиз	Наименование	Масса, кг
3,4	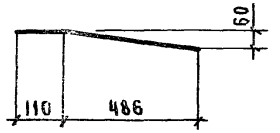	Ф 12 А III, ℓ = 600	0,53
		14 А III, ℓ = 600	0,72
		16 А III, ℓ = 600	0,95
		18 А III, ℓ = 600	1,20
		20 А III, ℓ = 600	1,48
5	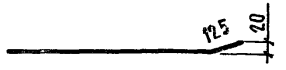	Ф 16 А III, ℓ = 1970	3,10
		18 А III, ℓ = 1970	3,94
		20 А III, ℓ = 1970	4,86
6		Ф 16 А III, ℓ = 1670	2,64
		18 А III, ℓ = 1670	3,34
		20 А III, ℓ = 1670	4,12

Марка каркаса	Поз.	Наименование	Кол.	Обозначение документа	Масса каркаса, кг
КПм35	1	Ф12АIII, ℓ=2830; 2,51 кг	6	Без черт.	43,9
	2	10АIII, ℓ=1050; 0,65 кг	8	Без черт.	
	3	12АIII, ℓ=600	5	1.420.1-24с.2-29	
	5	16АIII, ℓ=1970	3	-29	
	8	8АI, ℓ=820; 0,32 кг	1	Без черт.	
	9	4ВрI, ℓ=250; 0,02 кг	6	Без черт.	
	12	Изделие закладное МН1	1	1.420.1-24с.2-80	
КПм36		Поз. 2,3,8,9,12 по КПм 35			41,1
	1	Ф12АIII, ℓ=2550; 2,26 кг	6	Без черт.	
	6	16АIII, ℓ=1670	3	1.420.1-24с.2-29	
КПм37	1	Ф14АIII, ℓ=2830; 3,42 кг	6	Без черт.	53,7
	2	12АIII, ℓ=1050; 0,93 кг	8	Без черт.	
	3	16АIII, ℓ=600	5	1.420.1-24с.2-29	
		Поз. 5,8,9,12 по КПм 35			
КПм38	1	Ф14АIII, ℓ=2550; 3,08 кг	6	Без черт.	50,3
	2	12АIII, ℓ=1050; 0,93 кг	8	Без черт.	
	3	16АIII, ℓ=600	5	1.420.1-24с.2-29	
	6	16АIII, ℓ=1670	3	-29	
	8	8АI, ℓ=820; 0,32 кг	1	Без черт.	
	9	4ВрI, ℓ=250; 0,02 кг	6	Без черт.	
	12	Изделие закладное МН1	1	1.420.1-24с.2-80	
КПм39	1	Ф14АIII, ℓ=2830; 3,42 кг	6	Без черт.	51,0
	2	14АIII, ℓ=1050; 1,27 кг	8	Без черт.	
	3	16АIII, ℓ=600	5	1.420.1-24с.2-29	
		Поз. 5,8,9,12 по КПм 35			
КПм40	1	Ф14АIII, ℓ=2550; 3,08 кг	6	Без черт.	53,0
	2	14АIII, ℓ=1050; 1,27 кг	8	Без черт.	
	3	16АIII, ℓ=600	5	1.420.1-24с.2-29	
	6	16АIII, ℓ=1670	3	-29	
	8	8АI, ℓ=820; 0,32 кг	1	Без черт.	
	9	4ВрI, ℓ=250; 0,02 кг	6	Без черт.	
	12	Изделие закладное МН1	1	1.420.1-24с.2-80	

Марка каркаса	Поз.	Наименование	Кол.	Обозначение документа	Марка каркаса, кг
КПм41		Поз. 1...3 по КПм 39			56,4
	5	Ф20АIII, ℓ=1970	3	1.420.1-24с.-2-	
	8	8АI, ℓ=820; 0,32кг	1	Без черт.	
	9	5ВрI, ℓ=250; 0,04 кг	6	Без черт.	
	12	Изделие закладное МН1	1	1.420.1-24с.2-80	
КПм42		Поз. 1...3; 8; 9, 12 по КПм 40			57,5
	6	Ф20АIII, ℓ=1670; 4,12 кг	3	1.420.1-24с.2-29	
КПм43	1	Ф16АIII, ℓ=2830; 4,46 кг	6	Без черт.	78,0
	2	18АIII, ℓ=1050; 2,09 кг	8	Без черт.	
	3	18АIII, ℓ=600	5	1.420.1-24с.2-29	
	5	20АIII, ℓ=1970	3	-29	
	8	8АI, ℓ=820; 0,32 кг	1	Без черт.	
	9	5ВрI, ℓ=250; 0,04 кг	6	Без черт.	
	12	Изделие закладное МН2	1	1.420.1-24с.2-80	
КПм44		Поз. 2,3,8,9,12 по КПм 43			73,1
	1	Ф16АIII, ℓ=2550; 4,02 кг	6	Без черт.	
	6	20АIII, ℓ=1670	3	1.420.1-24с.2-29	
КПм45		Поз. 1...3,5,8,9 по КПм 43			80,1
	12	Изделие закладное МН3	1	1.420.1-24с.2-80	
КПм46	1	Ф16АIII, ℓ=2550; 4,02 кг	6		75,3
	2	18АIII, ℓ=1050; 2,09 кг	8	Без черт.	
	3	18АIII, ℓ=600	5	1.420.1-24с.2-29	
	6	20АIII, ℓ=1670	3	-29	
	8	8АI, ℓ=820, 0,32 кг	1	Без черт.	
	9	5ВрI, ℓ=250, 0,04 кг	6	Без черт.	
	12	Изделие закладное МН3	1	1.420.1-24с.2-80	

Марка каркаса	Поз.	Наименование	Кол	Обозначение документа	Масса каркаса, кг
КПм 47	1	Ф14AIII, ℓ=2830; 3,42 кг	6	БЕЗ черт.	63,2
	2	18AIII, ℓ=1050; 2,1 кг	8	БЕЗ черт.	
	3	16AIII, ℓ=600	5	1.420.1-24с.2-29	
	5	16AIII, ℓ=1970	3	- 29	
	8	8AI, ℓ=820; 0,32кг	1	БЕЗ черт.	
	9	5BpI, ℓ=250; 0,04 кг	6	БЕЗ черт.	
	12	Изделие закладное МН1	1	1.420.1-24с.2-80	
КПм 48		Поз. 2,3,8,9,12 по КПм 47			59,8
	1	Ф14AIII, ℓ=2550; 3,08кг	6	БЕЗ черт.	
	6	16AIII, ℓ=1670	3	1.420.1-24с.2-29	
КПм 49	1	Ф12AIII, ℓ=2830; 2,51 кг	6	БЕЗ черт.	41,5
	2	10AIII, ℓ=1050; 0,65 кг	8	БЕЗ черт.	
	3	16AIII, ℓ=600	2	1.420.1-24с.2-29	
	4	14AIII, ℓ=600	2	- 29	
	5	16AIII, ℓ=1970	2	- 29	
	8	8AI, ℓ=820; 0,32 кг	1	БЕЗ черт.	
	9	4BpI, ℓ=250; 0,02 кг	6	БЕЗ черт.	
	12	Изделие закладное МН1	1	1.420.1-24с.2-80	
КПм 50		Поз.2...4; 8,9,12 по КПм 49			39,1
	1	Ф12AIII, ℓ=2550; 2,26 кг	6	БЕЗ черт.	
	6	16AIII, ℓ=1670	2	1.420.1-24с.2-29	
КПм 51	1	Ф14AIII, ℓ=2830; 3,42кг	4	БЕЗ черт.	44,5
	2	14AIII, ℓ=1050; 1,27 кг	4	БЕЗ черт.	
	3	16AIII, ℓ=600	5	1.420.1-24с.2-29	
	5	16AIII, ℓ=1970	2	- 29	
	7	10AIII, ℓ=600; 0,37 кг	8	БЕЗ черт.	
	8	8AI, ℓ=820; 0,32 кг	1	БЕЗ черт.	
	9	4BpI, ℓ=250; 0,02 кг	5	БЕЗ черт.	
	11	5BpI, ℓ=150; 0,02 кг	5	БЕЗ черт.	
	12	Изделие закладное МН1	1	1.420.1-24с.2-80	

Марка каркаса	Поз.	Наименование	Кол.	Обозначение документа	Масса каркаса, кг
КПм 52		Поз. 2...4; 6...8 по КПм 51			42,1
	1	Ф14AIII, ℓ=2550; 3,08 кг	4	БЕЗ черт.	
	6	16AIII, ℓ=1670	2	1.420.1-24с.2-29	
КПм 53	1	Ф14AIII, ℓ=2830; 3,42 кг	6	БЕЗ черт.	58,3
	2	18AIII, ℓ=1050; 2,1 кг	4	БЕЗ черт.	
	3	16AIII, ℓ=600	5	1.420.1-24с.2-29	
	5	18AIII, ℓ=1970	2	- 29	
	7	18AIII, ℓ=600; 1,2 кг	4	БЕЗ черт.	
	8	8AI, ℓ=820; 0,32 кг	1	БЕЗ черт.	
	9	5BpI, ℓ=250; 0,04 кг	5	БЕЗ черт.	
	10	5BpI, ℓ=200; 0,03 кг	5	БЕЗ черт.	
	12	Изделие закладное МН1	1	1.420.1-24с.2-80	
КПм 54		Поз. 2,3,7...10,12 по КПм 53			55,1
	1	Ф14AIII, ℓ=2550; 3,08 кг	6	БЕЗ черт.	
	6	18AIII, ℓ=1670	2	1.420.1-24с.2-29	
КПм 55	1	Ф14AIII, ℓ=2830; 3,42 кг	6	БЕЗ черт.	53,9
	2	10AIII, ℓ=1050; 0,65 кг	4	БЕЗ черт.	
	3	12AIII, ℓ=600	5	1.420.1-24с.2-29	
	5	20AIII, ℓ=1970	3	- 29	
	7	10AIII, ℓ=600; 0,37 кг	4	БЕЗ черт.	
	8	8AI, ℓ=820; 0,32 кг	1	БЕЗ черт.	
	9	5BpI, ℓ=250; 0,04 кг	5	БЕЗ черт.	
	10	5BpI, ℓ=200; 0,03 кг	5	БЕЗ черт.	
	12	Изделие закладное МН1	1	1.420.1-24с.2-80	
КПм 56		Поз. 2,3; 7...10,12 по КПм 55			49,7
	1	Ф14AIII, ℓ=2550; 3,08 кг		БЕЗ черт.	
	6	20AIII, ℓ=1670		1.420.1-24с.2-29	

Марка каркаса	Поз.	Наименование	Кол.	Обозначение документа	Масса каркаса, кг
КПм 57	1	Ф18АIII, ℓ=2830; 5,65 кг	4	без черт.	74,0
	2	18АIII, ℓ=1050; 2,1 кг	4	без черт.	
	3	20АIII, ℓ=600	3	1.420.1-24с.2-29	
	4	18АIII, ℓ=600	2	-29	
	5	20АIII, ℓ=1970	3	-29	
	7	18АIII, ℓ=600; 1,2 кг	8	без черт.	
	8	8АI, ℓ=820; 0,32 кг	1	без черт.	
	9	5ВрI, ℓ=250; 0,04 кг	5	без черт.	
	11	5ВрI, ℓ=150; 0,02 кг	5	без черт.	
	12	Изделие закладное МН 1	1	1.420.1-24с2-80	
КПм 58		Поз. 2...4,7...9,11,12 по КПм 57			69,5
	1	Ф18АIII, ℓ=2550; 5,09 кг	4	без черт.	
	6	20АIII, ℓ=1670	3	1.420.1-24с.2-29	
КПм 59	1	Ф18АIII, ℓ=2830; 5,65 кг	4	без черт.	
	2	14АIII, ℓ=1050; 1,27 кг	4	без черт.	
	3	18АIII, ℓ=600	3	1.420.1-24с.-29	
	4	14АIII, ℓ=600	2	-29	
	7	14АIII, ℓ=600; 0,72 кг	8	без черт.	
		Поз.5,8,9,11,12 по КПм 57			
КПм 60		Поз. 2...4,7 по КПм 59			60,6
		Поз. 5,8,9,11,12 по КПм 57			
	1	Ф18АIII, ℓ=2550; 5,09 кг	4	без черт.	
	6	20АIII, ℓ=1670	3	1.420.1-24с.2-29	
КПм 61	1	Ф16АIII, ℓ=2830; 4,47 кг	8	без черт.	74,2
	2	14АIII, ℓ=1050; 1,27 кг	4	без черт.	
	3	16АIII, ℓ=600	5	1.420.1-24с.2-29	
	5	20АIII, ℓ=1970	3	-29	
	8	8АI, ℓ=820; 0,32 кг	1	без черт.	
	9	5ВрI, ℓ=250; 0,04 кг	6	без черт.	
	12	Изделие закладное МН 2	1	1.420.1-24с.2-80	

Марка каркаса	Поз.	Наименование	Кол.	Обозначение документа	Масса каркаса кг
КПм 62		Поз 2,3,8,9,12 по КПм 61			68,4
	1	Ф16АIII, ℓ=2550; 4,02 кг	8	без черт.	
	6	20АIII, ℓ=1670	3	1.420.1-24с.2-29	
КПм 63	1	Ф14АIII, ℓ=2830; 3,42 кг	8	без черт.	64,6
	2	14АIII, ℓ=1050; 1,27 кг	4	без черт.	
	3	14АIII, ℓ=600	5	1.420.1-24с.2-29	
	5	20АIII, ℓ=1970	3	-29	
	8	8АI, ℓ=820; 0,04 кг	1	без черт.	
	9	5ВрI; ℓ=250; 0,04 кг	6	без черт.	
	12	Изделие закладное МН 2	1	1.420.1-24с.1-80	
КПм 64		Поз. 2,3,8,9,12 по КПм 63			59,6
	1	Ф14АIII, ℓ=2550; 3,08 кг	8	без черт.	
	6	20АIII, ℓ=1670	3	1.420.1-24с.2-29	
КПм 65	1	Ф16АIII, ℓ=2830; 4,46 кг	8	без черт.	75,0
	2	14АIII, ℓ=1050; 1,27 кг	4	без черт.	
	3	14АIII, ℓ=600	5	1.420.1-24с.2-29	
	5	20АIII, ℓ=1970	3	-29	
	8	8АI, ℓ=820; 0,32 кг	1	без черт.	
	9	5ВрI, ℓ=250; 0,04 кг	6	без черт.	
	12	Изделие закладное МН 9	1	1.420.1-24с.2-80	
КПм 66		Поз. 2,3,8,9,12 по КПм 65			69,3
	1	Ф16АIII, ℓ=2550; 4,02 кг	8	без черт.	
	6	20АIII, ℓ=1670	3	1.420.1-24с.2-29	

Инв. № подл. | Подпись и дата | Взам. инв. №

Разрч 92

Марка каркаса	Поз.	Наименование	Кол.	Обозначение документа	Масса каркаса, кг
КПм 67	1	Ф16 AIII, ℓ=2830 ; 4,46 кг	8	без черт.	76,1
	2	14 AIII, ℓ=1050 ; 1,27 кг	4	без черт.	
	3	16 AIII, ℓ=600	5	1.420.1-24 с. 2-29	
	5	20 AIII, ℓ=1970	3	-29	
	8	8 AI, ℓ=820 ; 0,32 кг	1	без черт.	
	9	5 Bp I, ℓ=250 ; 0,04 кг	6	без черт.	
	12	Изделие закладное МН3	1	1.420.1-24 с. 2-80	
КПм 68		Поз. 2,3,8,9,12 по КПм 67			70,4
	1	Ф16 AIII, ℓ=2550 ; 4,02 кг	8	без черт.	
	6	20 AIII, ℓ=1670	3	1.420.1-24 с. 2-29	
КПм 69		Поз. 1...3,8,9,12 по КПм 67			70,9
	5	16 AIII, ℓ=1970	3	1.420.1-24 с. 2-29	
КПм 70		Поз. 2,3,8,9,12 по КПм 67			66,0
	1	Ф16 AIII, ℓ=2550 ; 4,02 кг	8	без черт.	
	6	16 AIII, ℓ=1670	3	1.420.1-24 с. 2-29	

Арматуру класса A-I и A-III по ГОСТ 5781-82*, класса Bp I по ГОСТ 6727-80*

КПм 71 ... КПм 76

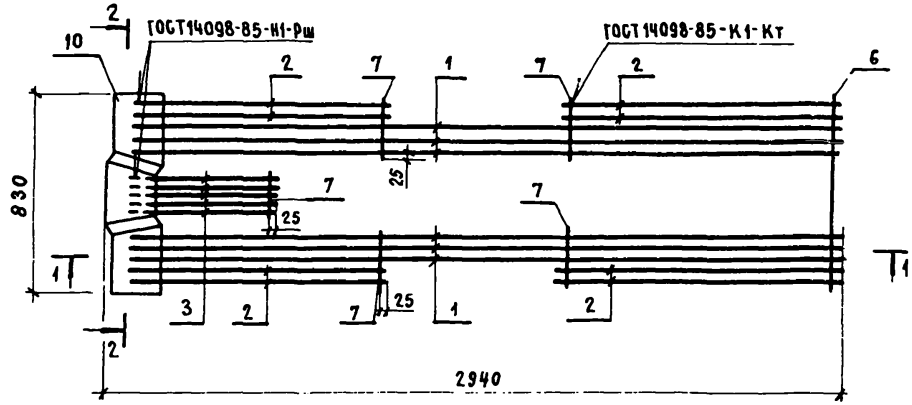

КПм 78

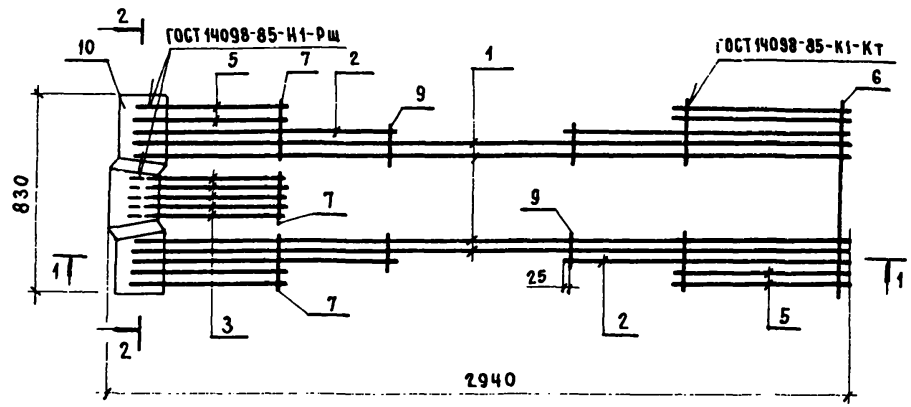

КПм 77

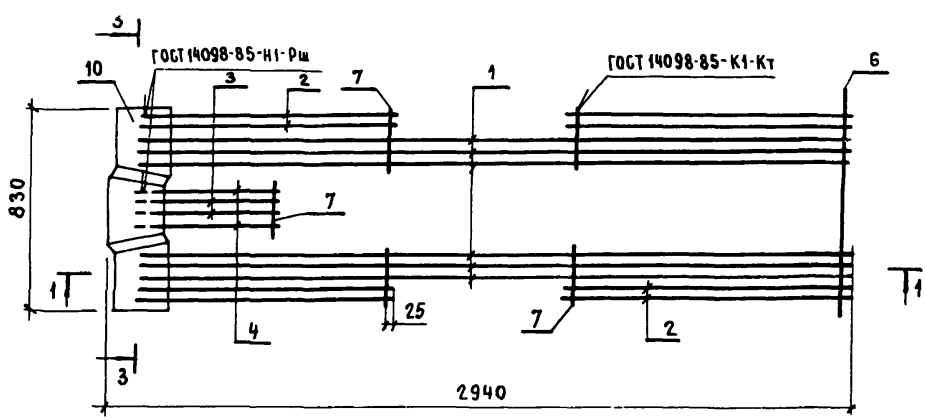

КПм 79

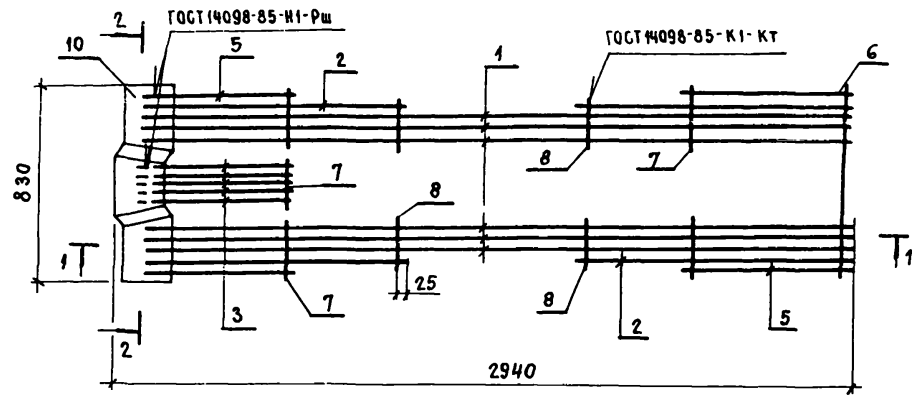

1. Разрезы 1-1; 2-2; 3-3 и каркасы КПм 80 ... КПм 86 см. лист 2.
2. Спецификацию см. листы 3, 4

Нач. СКО-1	Михайлов	
Н. контр.	Михайлов	
Гл. констр.	Матвеев	
Гл. инж. пр	Екименко	
Зав. бр.	Фокина	
Вед. инж.	Носова	
Инж. III к.	Ускова	
Проверил	Носова	

1.420.1-24 с. 2-30

Каркас КПм 71 ... КПм 86

Стадия	Лист	Листов
Р	1	4

Промстройпроект

24304 01

КПм 80

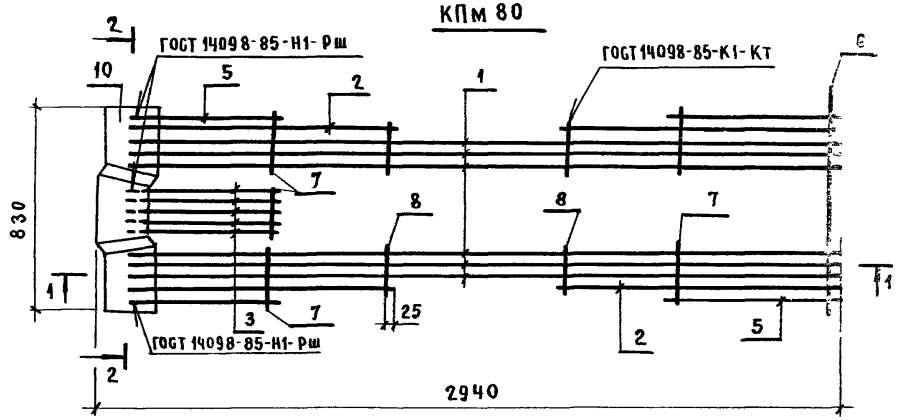

КПм 81, КПм 82

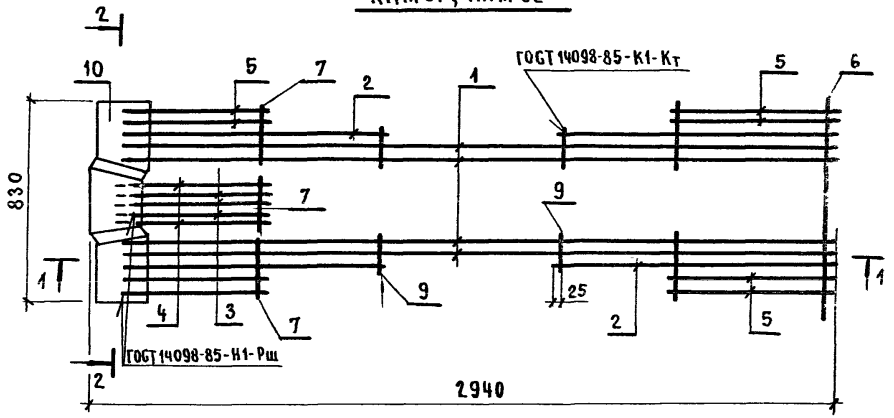

КПм 83 ... КПм 86

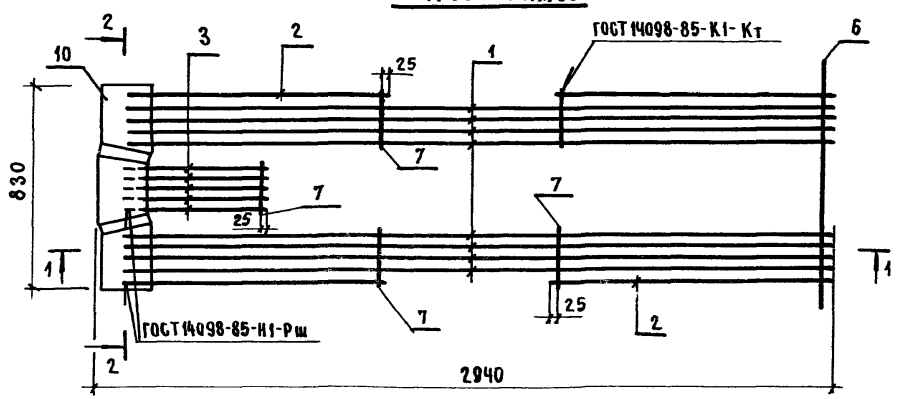

1 - 1

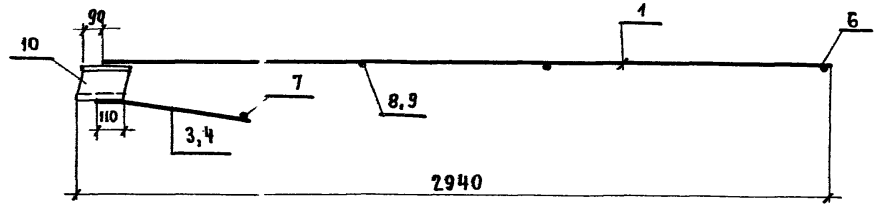

2 - 2

3 - 3

ГОСТ 14098-85-К1-Кт

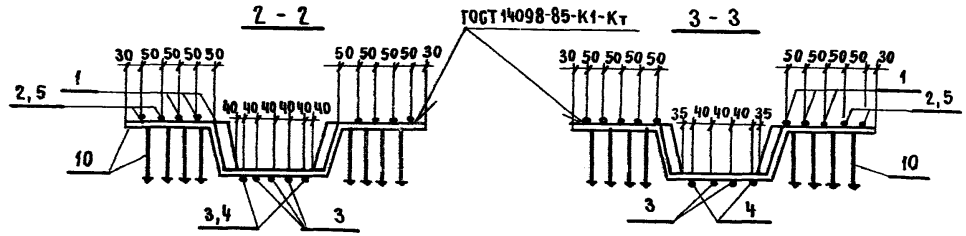

Поз.	Эскиз	Наименование	Масса, кг
3,4	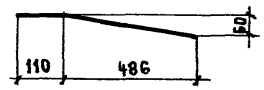	Ф 12 А III, ℓ = 600	0,53
		14 А III, ℓ = 600	0,72
		16 А III, ℓ = 600	0,95
		18 А III, ℓ = 600	1,10
		20 А III, ℓ = 600	1,48

Марка каркаса	Поз	Наименование	Кол.	Обозначение документа	Масса каркаса, кг
КПм-71	1	ф 12 AIII, ℓ=2830; 2,51 кг	6	Без черт.	34,6
	2	10 AIII, ℓ=1050; 0,65 кг	8	Без черт.	
	3	12 AIII, ℓ=600	5	1.420.1-24 с. 2-30	
	6	8 AI, ℓ=820; 0,32 кг	1	Без черт.	
	7	4 Bp I, ℓ=250; 0,02 кг	6	Без черт.	
	10	Изделие закладное МН 1	1	1.420.1-24 с. 2-80	
КПм-72	1	ф 14 AIII, ℓ=2830; 3,42 кг	6	Без черт.	40,7
	2	12 AIII, ℓ=1050; 0,93 кг	4	Без черт.	
	3	16 AIII, ℓ=600	5	1.420.1-24 с. 2-30	
		Поз. 6,7,10 по КПм 71			
КПм-73	1	ф 14 AIII, ℓ=2830; 3,42 кг	6	Без черт.	47,2
	2	14 AIII, ℓ=1050; 1,27 кг	8	Без черт.	
	3	16 AIII, ℓ=600	5	1.420.1-24 с. 2-30	
	6	8 AI, ℓ=820; 0,32 кг	1	Без черт.	
	7	4 Bp I, ℓ=250; 0,02 кг	6	Без черт.	
	10	Изделие закладное МН 1	1	1.420.1-24 с. 2-80	
КПм-74	1	ф 16 AIII, ℓ=2830; 4,47 кг	6	Без черт.	63,6
	2	18 AIII, ℓ=1050; 2,1 кг	8	Без черт.	
	3	18 AIII, ℓ=600	5	1.420.1-24 с. 2-30	
	6	8 AI, ℓ=820; 0,32 кг	1	Без черт.	
	7	5 Bp I, ℓ=250; 0,04 кг	6	Без черт.	
	10	Изделие закладное МН 2	1	1.420.1-24 с. 2-80	
КПм-75		Поз. 1...3, 6, 7 по КПм 74			65,7
	10	Изделие закладное МН 3	1	1.420.1-24 с. 2-80	
КПм-76	1	ф 14 AIII, ℓ=2830; 3,42 кг	6	Без черт.	53,9
	2	18 AIII, ℓ=1050; 2,1 кг	8	Без черт.	
	3	16 AIII, ℓ=600	5	1.420.1-24 с. 2-30	
	6	8 AI, ℓ=820; 0,32 кг	1	Без черт.	
	7	5 Bp I, ℓ=250; 0,04 кг	6	Без черт.	
	10	Изделие закладное МН 1	1	1.420.1-24 с. 2-80	

Марка каркаса	Поз.	Наименование	Кол.	Обозначение документа	Масса каркаса, кг
КПм 77	1	ф 12 AIII, ℓ=2830; 2,51 кг	6	Без черт.	35,3
	2	10 AIII, ℓ=1050; 0,65 кг	8	Без черт.	
	3	16 AIII, ℓ=600	2	1.420.1-24 с. 2-30	
	4	14 AIII, ℓ=600	2	-30	
	6	8 AI, ℓ=820; 0,32 кг	6	Без черт.	
	7	4 Bp I, ℓ=250; 0,02 кг	1	Без черт.	
	10	Изделие закладное МН 1	1	1.420.1-24 с. 2-80	
КПм 78	1	ф 14 AIII, ℓ=2830; 3,42 кг	4	Без черт.	38,3
	2	14 AIII, ℓ=1050; 1,27 кг	4	Без черт.	
	3	16 AIII, ℓ=600	5	1.420.1-24 с. 2-30	
	5	10 AIII, ℓ=600; 0,37 кг	8	Без черт.	
	6	8 AI, ℓ=820; 0,32 кг	1	Без черт.	
	7	4 Bp I, ℓ=250; 0,02 кг	6	Без черт.	
	9	4 Bp I, ℓ=150; 0,01 кг	4	Без черт.	
	10	Изделие закладное МН 1	1	1.420.1-24 с. 2-80	
КПм 79	1	ф 14 AIII, ℓ=2830; 3,42 кг	6	Без черт.	50,5
	2	18 AIII, ℓ=1050; 2,1 кг	4	Без черт.	
	3	16 AIII, ℓ=600	5	1.420.1-24 с. 2-30	
	5	18 AIII, ℓ=600; 1,2 кг	4	Без черт.	
	6	8 AI, ℓ=820; 0,32 кг	1	Без черт.	
	7	5 Bp I, ℓ=250; 0,04 кг	6	Без черт.	
	8	5 Bp I, ℓ=200; 0,03 кг	4	Без черт.	
	10	Изделие закладное МН 1	1	1.420.1-24 с. 2-80	
КПм 80	1	ф 14 AIII, ℓ=2830; 3,42 кг	6	Без черт.	39,1
	2	10 AIII, ℓ=1050; 0,65 кг	4	Без черт.	
	3	12 AIII, ℓ=600	4	Без черт.	
	5	10 AIII, ℓ=600; 0,37 кг	5	1.420.1-24 с. 2-30	
		Поз. 6...8, 10 по КПм 79			

Марка каркаса	Поз.	Наименование	Кол.	Обозначение документа	Масса каркаса, кг
КПм 81	1	Ф 18 А III, ℓ=2830; 5,65 кг	4	БЕЗ черт.	59,4
	2	18 А III, ℓ=1050; 2,1 кг	4	БЕЗ черт.	
	3	20 А III, ℓ=600	3	1.420.1-24с.2-30	
	4	18 А III, ℓ=600	2	-30	
	5	18 А III, ℓ=600; 1,2 кг	8	БЕЗ черт.	
	6	8 А I, ℓ=820; 0,32 кг	1	БЕЗ черт.	
	7	5 Вр I, ℓ=250; 0,04 кг	6	БЕЗ черт.	
	9	5 Вр I, ℓ=150; 0,01 кг	4	БЕЗ черт.	
	10	Изделие закладное МН 1	1	1.420.1-24с.2-80	
КПм 82	1	Ф 18 А III, ℓ=2830; 5,65 кг	4	БЕЗ черт.	50,5
	2	14 А III, ℓ=1050; 1,27 кг	4	БЕЗ черт.	
	3	18 А III, ℓ=600	3	1.420.1-24с.2-30	
	4	14 А III, ℓ=600	2	-30	
	5	14 А III, ℓ=600; 0,72 кг	8	БЕЗ черт.	
	6	8 А I, ℓ=820; 0,32 кг	1	БЕЗ черт.	
	7	5 Вр I, ℓ=250; 0,04 кг	6	БЕЗ черт.	
	9	5 Вр I, ℓ=150; 0,03 кг	4	БЕЗ черт.	
	10	Изделие закладное МН 1	1	1.420.1-24с.2-80	
КПм 83	1	Ф16 А III, ℓ=2830; 4,47 кг	8	БЕЗ черт.	59,6
	2	14 А III, ℓ=1050; 1,27 кг	4	БЕЗ черт.	
	3	16 А III, ℓ=600; 1,2 кг	5	1.420.1-24с.2-30	
	6	8 А I, ℓ=820; 0,32 кг	1	БЕЗ черт.	
	7	5 Вр I, ℓ=250; 0,04 кг	6	БЕЗ черт.	
	10	Изделие закладное МН 2	1	1.420.1-24с.2-80	
КПм 84	1	Ф14 А III, ℓ=2830, 3,42 кг	8	БЕЗ черт.	49,9
	2	14 А III, ℓ=1050, 1,27 кг	4	БЕЗ черт.	
	3	14 А III, ℓ=600	5	1.420.1-24с.2-30	
	6	8 А I, ℓ=820, 0,32 кг	1	БЕЗ черт.	
	7	4 Вр I, ℓ=250, 0,02 кг	6	БЕЗ черт.	
	10	Изделие закладное МН 2	1	1.420.1-24с.2-80	

Марка каркаса	Поз.	Наименование	Кол.	Обозначение документа	Масса каркаса, кг
КПм 85	1	Ф 16 А III, ℓ=2830; 4,47 кг	8	БЕЗ черт.	60,0
	2	14 А III, ℓ=1050; 1,27 кг	4	БЕЗ черт.	
	3	14 А III, ℓ=600	5	1.420.1-24с.2-30	
	6	8 А I, ℓ=820; 0,32 кг	1	БЕЗ черт.	
	7	4 Вр I, ℓ=250; 0,02 кг	6	БЕЗ черт.	
	10	Изделие закладное МН 3	1	1.420.1-24с.2-80	
КПм 86		Поз. 1, 2, 6, 7, 10 по КПм 85			61,5
	3	Ф 16 А III, ℓ=600	5	1.420.1-24с.2-30	

Арматура класса А-I и А-III по ГОСТ 5781-82*,
класса Вр-I по ГОСТ 6727-80*.

КПм 87... КПм 92

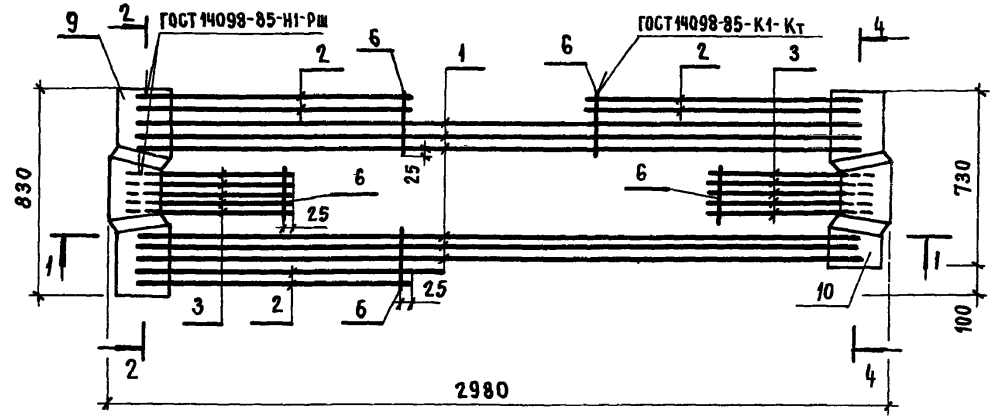

КПм 99

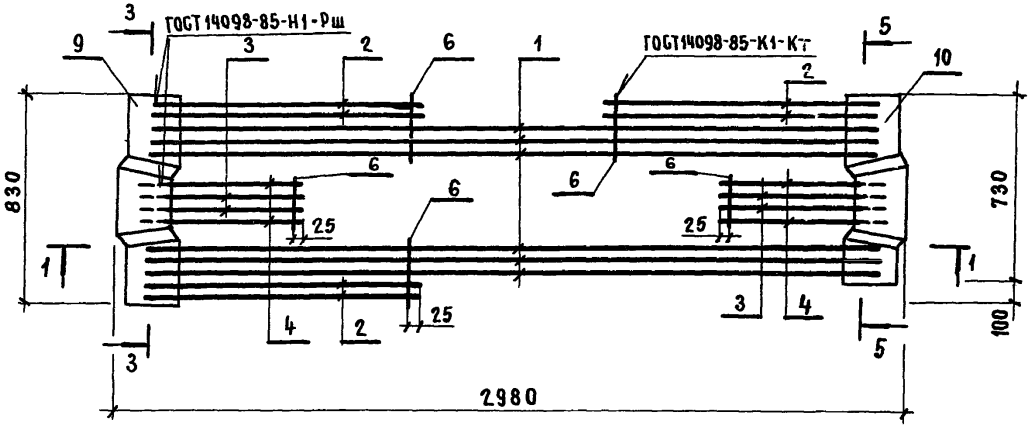

КПм 93... КПм 98

(зеркальное отражение КПм 87...КПм 92)

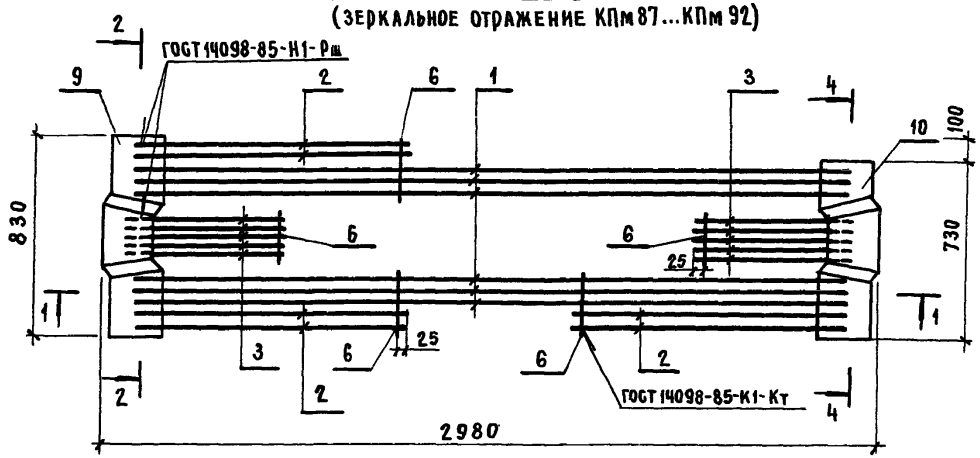

КПм 100

(зеркальное отражение КПм 99)

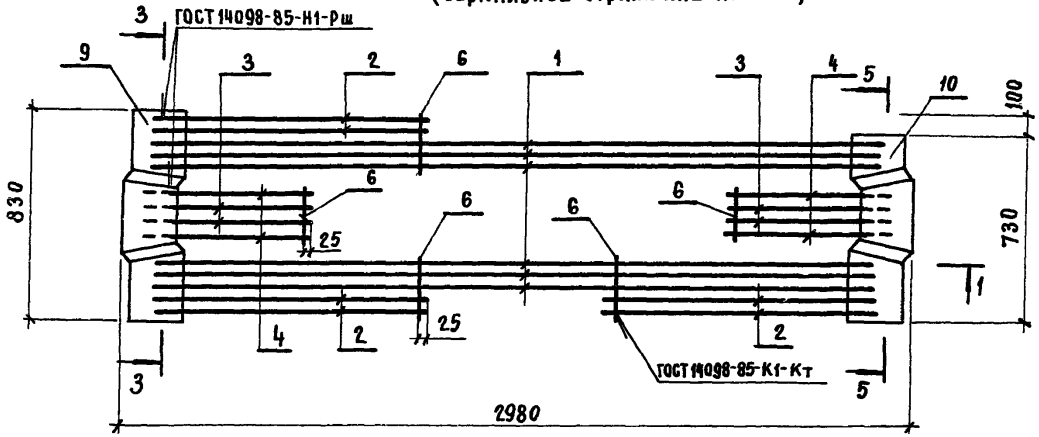

1. Разрезы 1-1 ... 5-5 см. лист 4
2. Каркасы КПм 101... КПм 104 см. лист 2, КПм 105... КПм 110 см. лист 3, КПм 111... КПм 118 см. лист 4.
3. Спецификацию см. листы 5... 7

Нач. СКО-1	Михайлов		1.420.1-24с. 2-31
Н. контр.	Михайлов		
Гл. констр.	Матвеев		
Гл. инж. пр.	Екименко		
Зав. Бр.	Фокина		Каркас КПм 87... КПм 118
Вед. инж.	Носова		Стадия: Р; Лист: 1; Листов: 7
Инж. III к.	Ускова		ПРОМСТРОЙПРОЕКТ
Проверил	Фокина		

24304 98

КПм 101

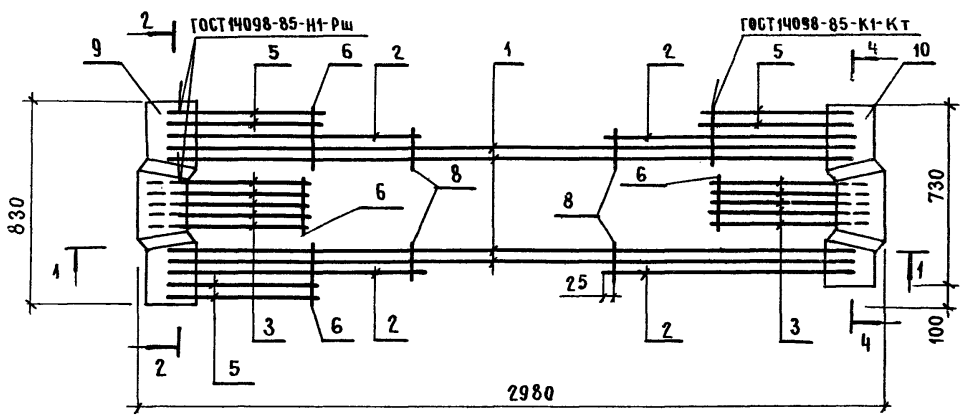

КПм 103

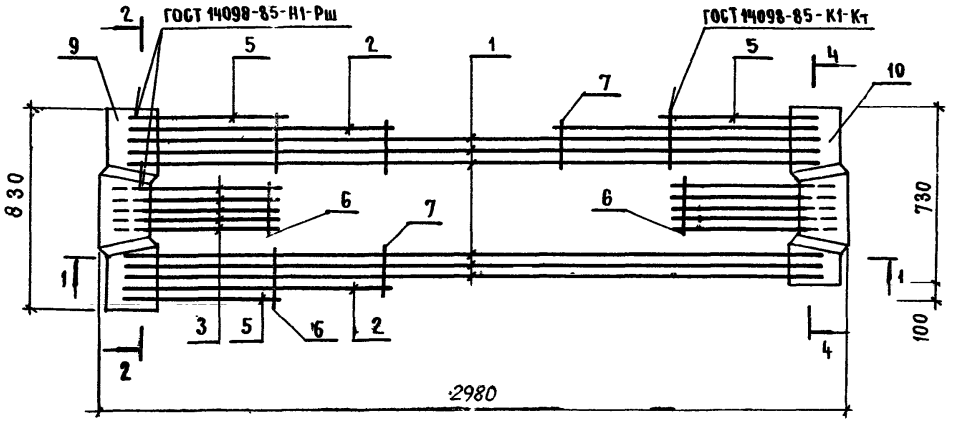

КПм 102

(ЗЕРКАЛЬНОЕ ОТРАЖЕНИЕ КПм 101)

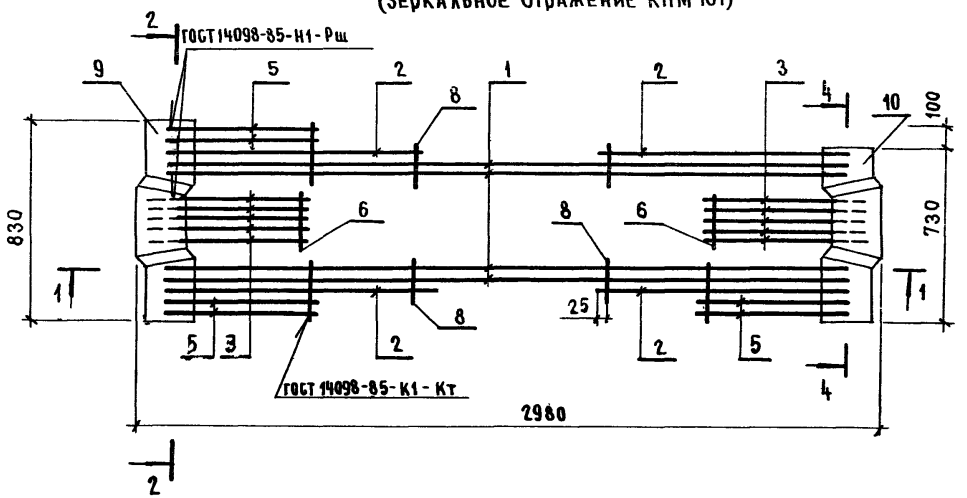

КПм 104

(ЗЕРКАЛЬНОЕ ОТРАЖЕНИЕ КПм 103)

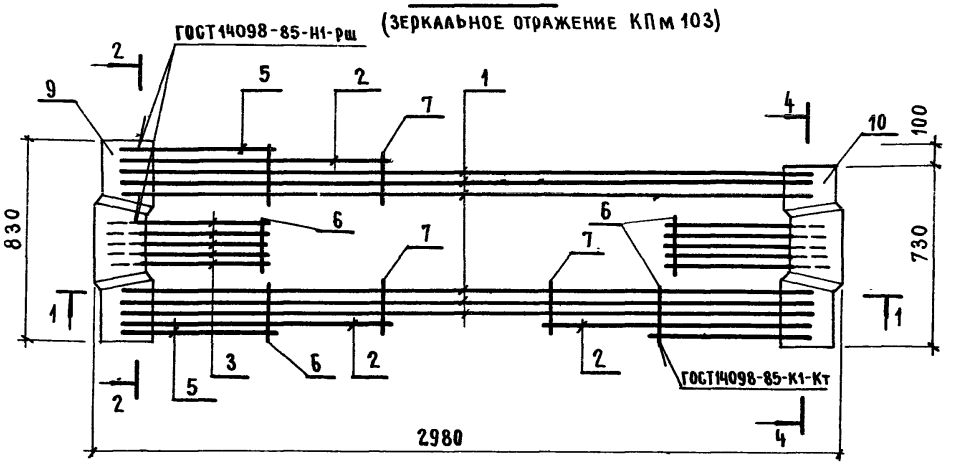

Размеры 1-1, 2-2, 4-4 см. лист 4

КПм105

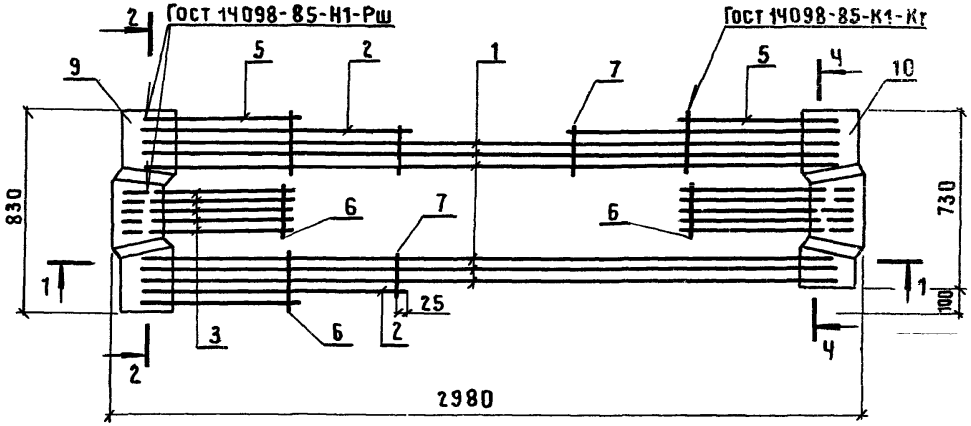

КПм107, КПм108

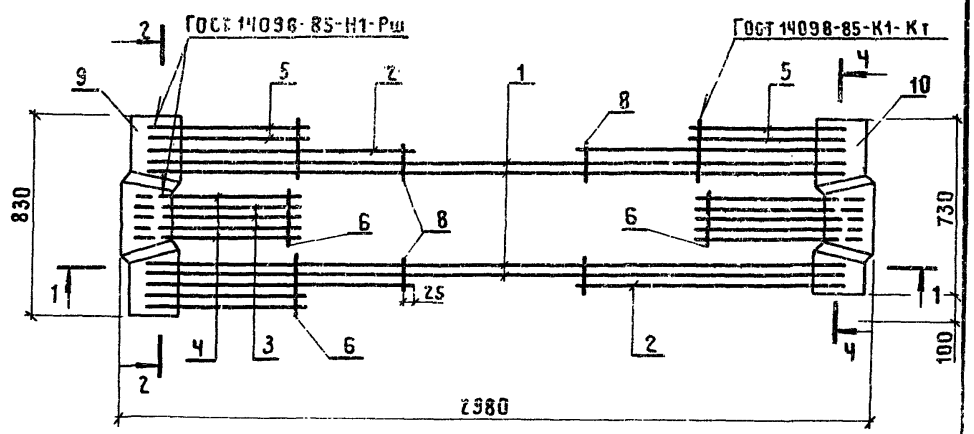

КПм106

(ЗЕРКАЛЬНОЕ ОТРАЖЕНИЕ КПм105)

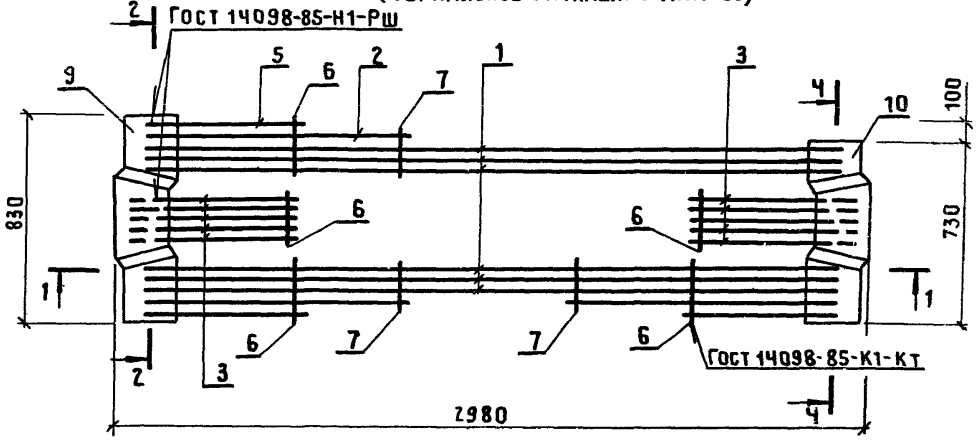

КПм109, КПм110

(ЗЕРКАЛЬНОЕ ОТРАЖЕНИЕ КПм107,КПм108)

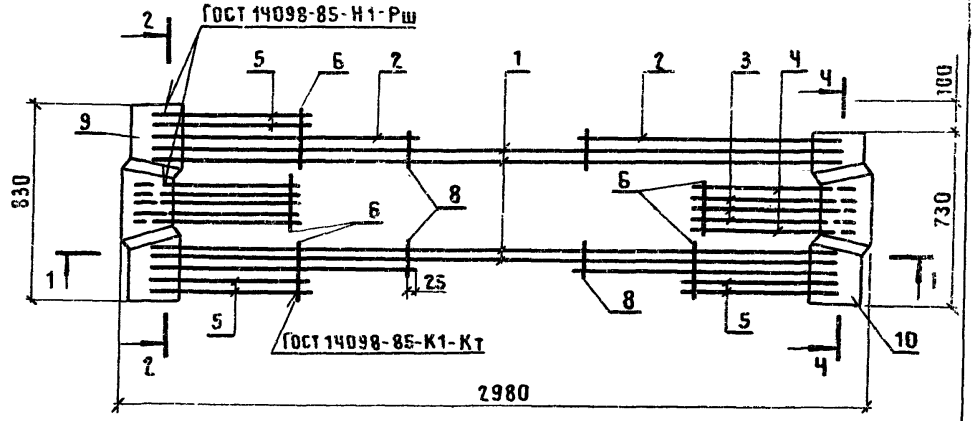

РАЗРЕЗЫ 1-1, 2-2, Ч-Ч СМ. ЛИСТ Ч

КПм 111... КПм 114

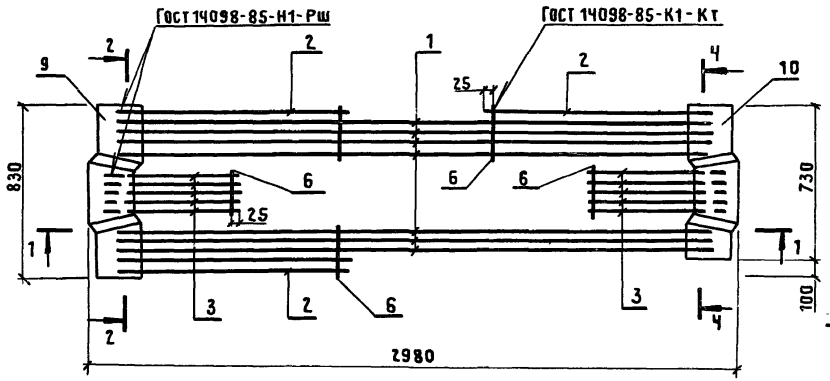

КПм 115... КПм 118

(ЗЕРКАЛЬНОЕ ОТРАЖЕНИЕ КПм 111... КПм 114)

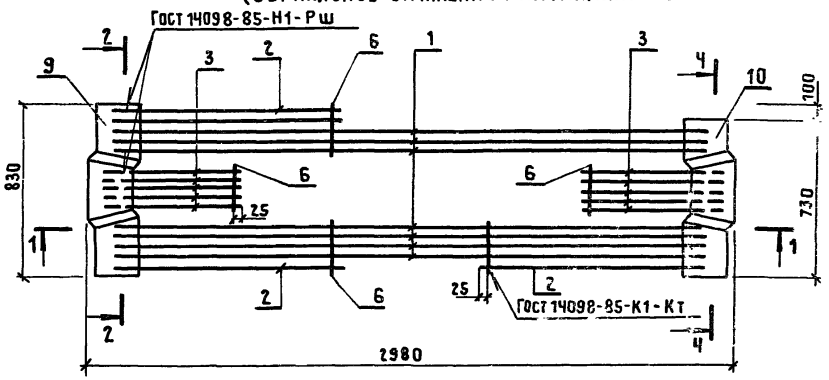

1 – 1

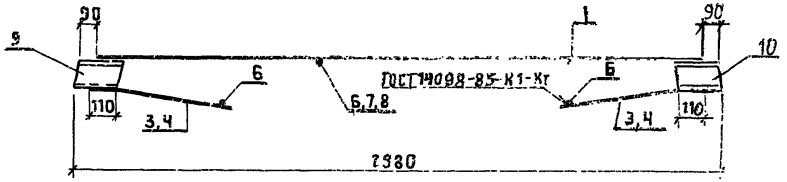

2 – 2

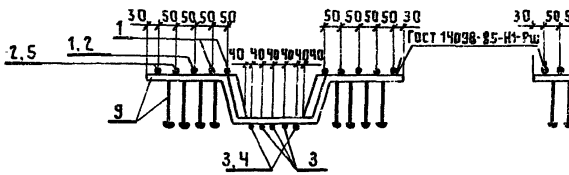

3 – 3

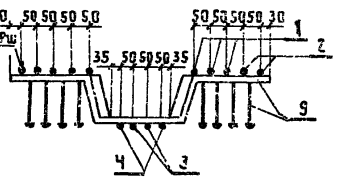

Ч – Ч

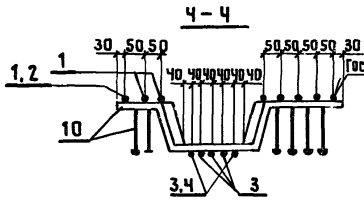

5 – 5

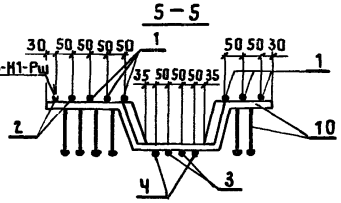

Поз.	Эскиз	Наименование	Масса, кг
3,4	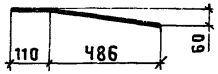	ф 12 А III, ℓ = 600	0,53
		14 А III, ℓ = 600	0,72
		16 А III, ℓ = 600	0,95
		18 А III, ℓ = 600	1,20
		20 А III, ℓ = 600	1,48

Марка каркаса	Поз.	Наименование	Кол.	Обозначение документа	Масса каркаса, кг
КПм87	1	ф 12 А III, ℓ=2760; 2,45кг	6	Без черт.	45,3
	2	10 А III, ℓ=1050; 0,65кг	6	Без черт.	
	3	12 А III, ℓ=600	10	1.420.1-24с.2-31	
	6	4 В р I, ℓ=250; 0,02кг	5	Без черт.	
	9	Изделие закладное МН1	1	1.420.1-24с.2-80	
	10	МН4	1	-80	
КПм88	1	ф 14 А III, ℓ=2760; 3,33кг	6	Без черт.	56,5
	2	12 А III, ℓ=1050; 0,93кг	6	Без черт.	
	3	16 А III, ℓ=600	10	1.420.1-24с.2-31	
		Поз. 6,9,10 по КПм 87			
КПм89	1	ф 14 А III, ℓ=2760; 3,33кг	6	Без черт.	58,5
	2	14 А III, ℓ=1050; 1,27кг	6	Без черт.	
	3	16 А III, ℓ=600	10	1.420.1-24с.2-31	
	6	4 В р I, ℓ=250; 0,02кг	5	Без черт.	
	9	Изделие закладное МН1	1	1.420.1-24с.2-80	
	10	МН4	1	-80	
КПм90	1	ф 16 А III, ℓ=2760; 4,36кг	6	Без черт	76,3
	2	18 А III, ℓ=1050; 2,1 кг	6	Без черт.	
	3	18 А III, ℓ=600	10	1.420.1-24с.2-31	
	6	5 В р I, ℓ=250; 0,04кг	5	Без черт.	
	9	Изделие закладное МН2	1	1.420.1-24с.2-80	
	10	МН5	1	-80	
КПм91		Поз. 1...3, 6 по КПм 90			80,2
	9	Изделие закладное МН3	1	1.420.1-24с.2-80	
	10	МН6	1	-80	
КПм92	1	ф 14 А III, ℓ=2760; 3,33кг	6	Без черт.	63,6
	2	18 А III, ℓ=1050; 2,1кг	6	Без черт.	
	3	16 А III, ℓ=600	10	1.420.1-24с.2-31	
	6	5 В р I, ℓ=250; 0,04кг	5	Без черт.	
	9	Изделие закладное МН1	1	1.420.1-24с.2-80	
		МН4	1	-80	

Марка каркаса	Поз.	Наименование	Кол.	Обозначение документа	Масса каркаса, кг
КПм93		Поз.1...3, 6,9 по КПм 87			45,3
	10	Изделие закладное МН7	1	1.420.1-24с.2-80	
КПм94		Поз. 1...3 по КПм 88			56,5
	6	ф 5 В р I, ℓ=250; 0,02кг	5	Без черт.	
	9	Изделие закладное МН1	1	1.420.1-24с.2-80	
	10	МН7	1	-80	
КПм95		Поз. 1...5 по КПм 89			58,5
	10	Изделие закладное МН7	1	1.420.1-24с.2-80	
КПм96		Поз. 1...5 по КПм 90			76,3
	10	Изделие закладное МН8	1	1.420.1-24с.2-80	
КПм97		Поз. 1...3, 6 по КПм 90			80,2
	9	Изделие закладное МН3	1	1.420.1-24с.2-80	
	10	МН9	1	-80	
КПм98		Поз. 1...3, 6,9 по КПм 92			63,6
	10	Изделие закладное МК7	1	1.420.1-24с.2-80	
КПм99	1	ф 12 А III, ℓ=2760; 2,45кг	6	Без черт.	46,9
	2	10 А III, ℓ=1050; 0,65кг	6	Без черт.	
	3	16 А III, ℓ=600	4	1.420.1-24с.2-31	
	4	14 А III, ℓ=600	4	-31	
	6	4 В р I, ℓ=250; 0,02кг	5	Без черт.	
	9	Изделие закладное МН1	1	1.420.1-24с.2-80	
	10	МН4		-80	
КПм100		Поз. 1...4, 6,9 по КПм 99			46,9
	10	Изделие закладное МН7	1	1.420.1-24с.2-80	

Марка каркаса	Поз.	Наименование	Кол.	Обозначение документа	Масса каркаса, кг
КПм101	1	ф 14А III, ℓ=2760; 3,33кг	4	Без черт.	51,6
	2	14А III, ℓ=1050; 1,27кг	4	Без черт.	
	3	16А III, ℓ=600	10	1.420.1-24с.2-31	
	5	10А III, ℓ=600 ; 0,37кг	6	Без черт.	
	6	4Вр I, ℓ=250 ; 0,02кг	5	Без черт.	
	8	4Вр I, ℓ=150 ; 0,01кг	4	Без черт.	
	9	Изделие закладное МН1	1	1.420.1-24с.2-80	
	10	МН4	1	-80	
КПм102		Поз.1...3,5,6,8,9 по КПм101			51,6
	10	Изделие закладное МН7	1	1.420.1-24с.2-80	
КПм103	1	ф 14А III, ℓ=2760; 3,33кг	6	Без черт.	61,0
	2	18А III, ℓ=1050; 2,1кг	3	Без черт.	
	3	16А III, ℓ=600	10	1.420.1-24с.2-31	
	5	18А III, ℓ=600 ; 1,2кг	3	Без черт.	
	6	5Вр I, ℓ=250 ; 0,04кг	5	Без черт.	
	7	5Вр I, ℓ=200; 0,03кг	3	Без черт.	
	9	Изделие закладное МН1	1	1.420.1-24с.2-80	
	10	МН4	1	-80	
КПм104		Поз.1...3,5...7,9 по КПм103			61,0
	10	Изделие закладное МН7	1	1.420.1-24с.2-80	
КПм105	1	ф 14А III, ℓ=2760; 3,33кг	6	Без черт.	49,9
	2	10А III, ℓ=1050; 0,65кг	3	Без черт.	
	3	12А III, ℓ=600	10	1.420.1-24с.2-31	
	5	10А III, ℓ=600; 0,37кг	3	Без черт.	
	6	4Вр I, ℓ=250 ; 0,02кг	5	Без черт.	
	7	4Вр I, ℓ=200; 0,02кг	3	Без черт.	
	9	Изделие закладное МН1	1	1.420.1-24с.2-80	
	10	МН4	1	-80	
КПм106		Поз.1...3,5...7,9 по КПм105			49,9
	10	Изделие закладное МН7	1	1.420.1-24с.2-80	

Марка каркаса	Поз.	Наименование	Кол.	Обозначение документа	Масса каркаса, кг
КПм107	1	ф 18А III, ℓ=2760; 5,51кг	4	Без черт.	72,9
	2	18А III, ℓ=1050; 2,1кг	4	Без черт.	
	3	16А III, ℓ=600	6	1.420.1-24с.2-31	
	4	18А III, ℓ=600	4	-31	
	5	18А III, ℓ=600; 1,2кг	6	Без черт.	
	6	5Вр I, ℓ=250 ; 0,04кг	5	Без черт.	
	7	5Вр I, ℓ=200 ; 0,03кг	4	Без черт.	
	9	Изделие закладное МН1	1	1.420.1-24с.2-80	
	10	МН4		-80	
КПм108	1	ф 18А III, ℓ=2760; 5,51кг	4	Без черт.	63,1
	2	14А III, ℓ=1050; 1,27кг	4	Без черт.	
	3	18А III , ℓ=600	6	1.420.1-24с.2-31	
	4	14А III, ℓ=600	4	-31	
	5	14А III, ℓ=600 0,72кг	6	Без черт.	
	6	5Вр I , ℓ=250; 0,04кг	5	Без черт.	
	7	5Вр I, ℓ=200 ; 0,03кг	4	Без черт.	
	9	Изделие закладное МН1	1	1.420.1-24с.2-80	
	10	МН4	1	-80	
КПм109		Поз.1...7,9 по КПм107			72,9
	10	Изделие закладное МН7	1	1.420.1-24с.2-80	
КПм110		Поз.1...7,9 по КПм108			63,1
	10	Изделие закладное МН7	1	1.420.1-24с.2-80	

Марка каркаса	Поз.	Наименование	Кол.	Обозначение документа	Масса каркаса, кг
КПм111	1	ф 16А III, ℓ=2760; 4,36кг	7	Без черт.	70,6
	2	14А III, ℓ=1050; 1,27кг	4	Без черт.	
	3	16А III, ℓ=600	10	1.420.1-24с.2-31	
	6	5Вр I, ℓ=250; 0,04кг	5	Без черт.	
	9	Изделие закладное МН2	1	1.420.1-24с.2-80	
	10	МН5	1	-80	
КПм112	1	ф 14А III, ℓ=2760; 3,33кг	7	Без черт.	61,0
	2	14А III, ℓ=1050; 1,27кг	4	Без черт.	
	3	14А III, ℓ=600	10	1.420.1-24с.2-31	
	6	4Вр I, ℓ=250; 0,02кг	5	Без черт.	
	9	Изделие закладное МН2	1	1.420.1-24с.2-80	
	10	МН5	1	-80	
КПм113	1	ф 16А III, ℓ=2760; 4,36кг	7	Без черт.	74,8
	2	14А III, ℓ=1050; 1,27кг	4	Без черт.	
	3	14А III, ℓ=600	10	1.420.1-24с.2-31	
	6	4Вр I, ℓ=250; 0,02кг	5	Без черт.	
	9	Изделие закладное МН3	1	1.420.1-24с.2-80	
	10	МН6	1	-80	

Марка каркаса	Поз.	Наименование	Кол.	Обозначение документа	Масса каркаса, кг
КПм114		Поз.1,2,6,9,10 по КПм 113			72,5
	3	16А III, ℓ=600	10	1.420.1-24с.2-31	
КПм115		Поз.1...3,6,9 по КПм 111			70,6
	10	Изделие закладное МН8	1	1.420.1-24с.2-80	
КПм116		Поз.1...3,6,9 по КПм 112			61,0
	10	Изделие закладное МН8	1	1.420.1-24с.2-80	
КПм117		Поз.1...3,6,9 по КПм 113			74,8
	10	Изделие закладное МН9		1.420.1-24с.2-80	
КПм118	1	ф 16А III, ℓ=2760; 4,36кг	7	Без черт.	72,5
	2	14А III, ℓ=1050; 1,27кг	4	Без черт.	
	3	16А III, ℓ=600	10	1.420.1-24с.2-31	
	6	4Вр I, ℓ=250; 0,02кг	5	Без черт.	
	9	Изделие закладное МН3	1	1.420.1-24с.2-80	
	10	МН9	1	-80	

Арматура класса А-III по ГОСТ 5781-82*,
класса Вр-I по ГОСТ 6727-80*

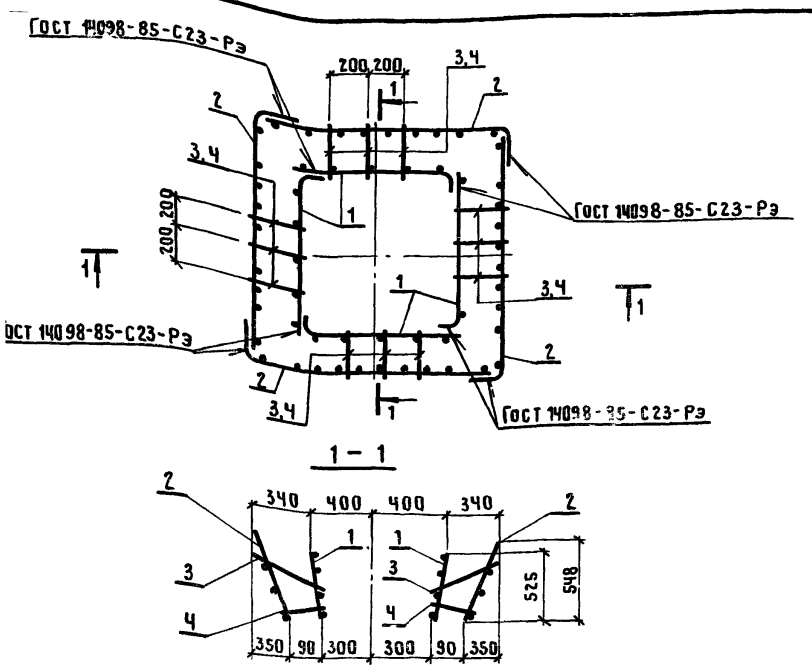

Арматура класса Вр-I по Гост 6727-80.

Арматура класса А-III по Гост 5781-82.

Марка каркаса	Поз.	Наименование	Кол.	Обозначение документа	Масса каркаса, кг
КПм119	1	Сетка С1	4	1.420.1-24с.2-44	39,3
	2	С2	4	-45	
	3	ф4 Вр I, ℓ=350; 0,03 кг	12	Без черт.	
	4	ф 6А III, ℓ=130; 0,03 кг	12	Без черт.	

Нач.СКО-1	Михайлов	1.420.1-24с.2-32		
Н.контр.	Михайлов			
Гл.констр.	Матвеев			
Гл.инж.пр.	Екименко	Каркас КПм 119	Стадия: Р; Лист: ; Листов: 1	
Зав.бриг.	Фокина			
Вед.инж.	Носова			
Чертеж.	Собачкина		Промстройпроект	
Провер.	Носова			

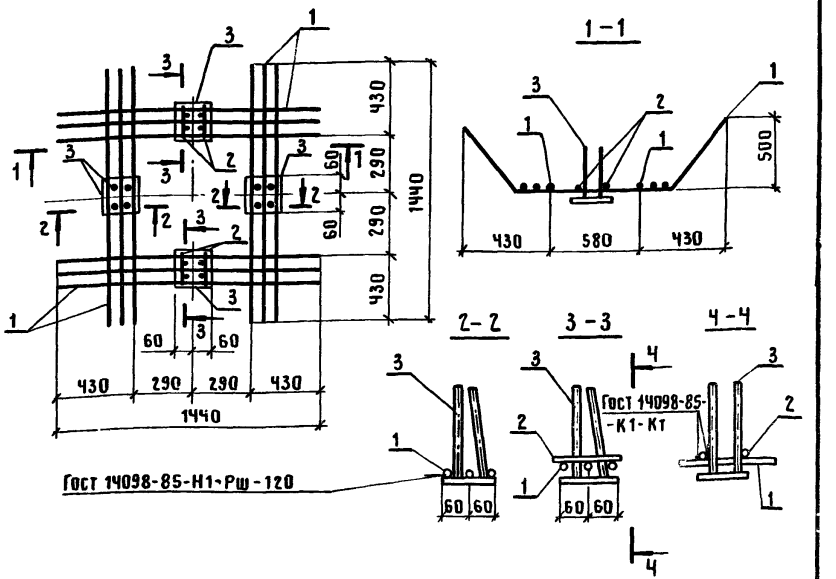

Арматура класса Вр-I по Гост 6727-80

Марка каркаса	Поз.	Наименование	Кол.	Обозначение документа	Масса каркаса, кг
КПм120	1	Сетка С24	4	1.420.1-24с.2-50	20,8
	2	ф4 Вр I, ℓ=130; 0,01	4	Без черт.	
	3	Изделие закладное МН11	4	1.420.1-24с.2-81	
КПм121	1	Сетка С25	4	1.420.1-24с.2-50	27,2
		Поз.2,3 см. по КПм120			
КПм122	1	Сетка С26	4	1.420.1-24с.2-50	29,6
		Поз. 2,3 см. по КПм120			
КПм123	1	Сетка С27	4	1.420.1-24с.2-50	37,6
		Поз. 2,3 см. по КПм120			

Инв.№подл. | Подпись и дата | Взам.инв.№

Нач.СКО-1	Михайлов	1.420.1-24с.2-33		
Н.контр.	Михайлов			
Гл.констр.	Матвеев			
Гл.инж.пр.	Екименко	Каркас КПм120...КПм123	Стадия: Р; Лист: ; Листов: 1	
Зав.бриг.	Фокина			
Вед.инж.	Носова			
Инж.III к.	Ускова		Промстройпроект	
Чертеж.	Собачкина			

КПм124

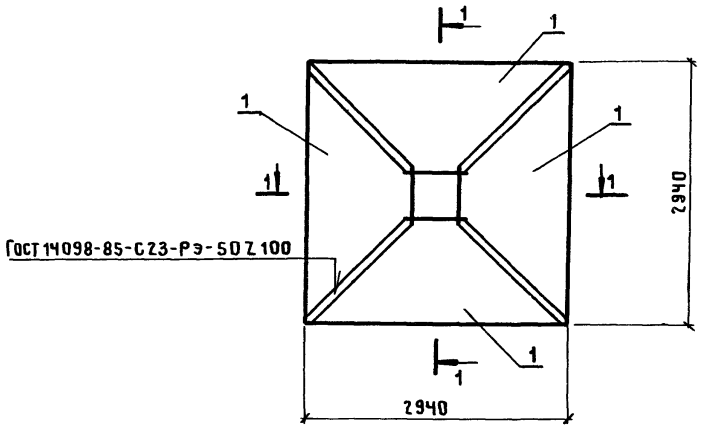

КПм126

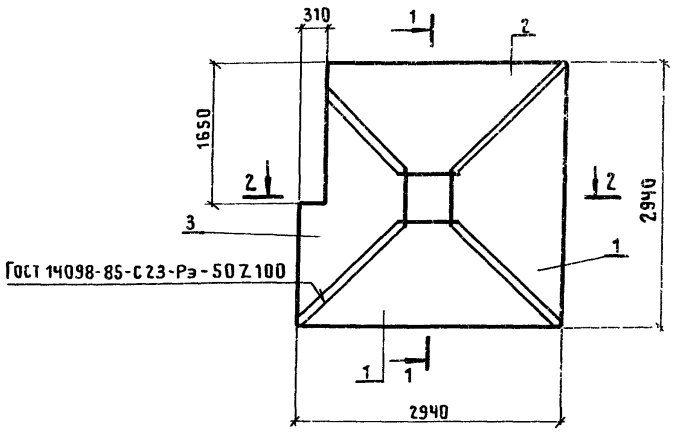

КПм125

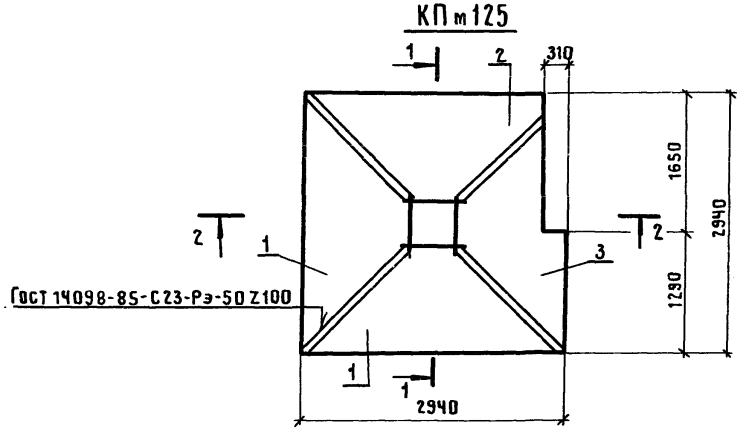

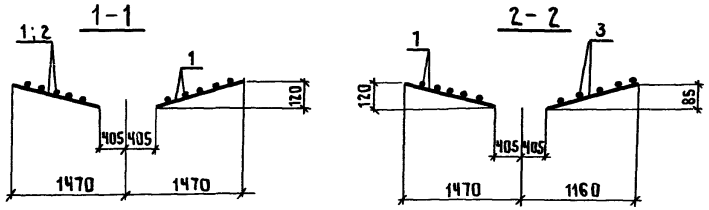

Марка изделия	Поз.	Наименование	Кол.	Обозначение документа	Масса изделия, кг
КПм124	1	Сетка С15	4	1.420.1-24с.2-47	12,4
КПм125	1	С15	2	1.420.1-24с.2-47	11,3
	2	С16	1	-47	
	3	С18	1	-48	
КПм126	1	С15	2	1.420.1-24с.2-47	11,3
	2	С17	1	-47	
	3	С19	1	-48	

Нач.СКО-1	Михайлов		1.420.1-24с.2-34
Н.контр.	Михайлов		
Гл.констр.	Матвеев		
Гл.инж.пр.	Екименко		
Зав.бриг.	Фокина		Каркас КПм124...КПм126
Вед.инж.	Носова		
Техник	Липпа		
Проверил	Носова		

Стадия	Лист	Листов
Р		1

ПРОМСТРОЙПРОЕКТ

КПм127

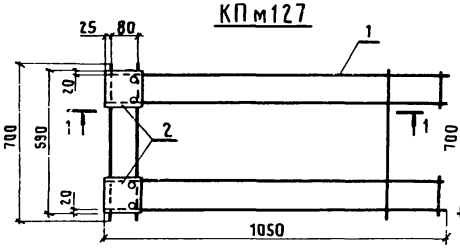

КПм128...КПм130

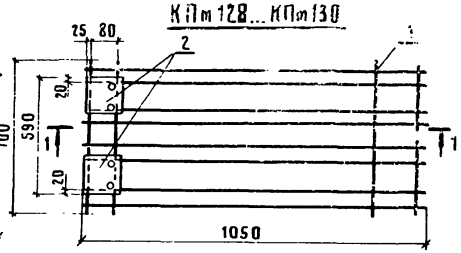

КПм131

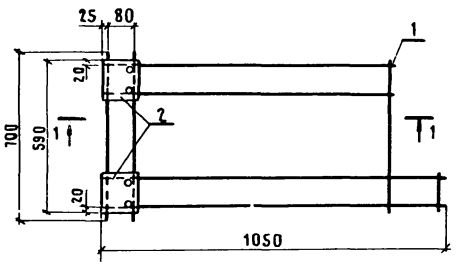

КПм132
(ЗЕРКАЛЬНОЕ ОТРАЖЕНИЕ КПм131)

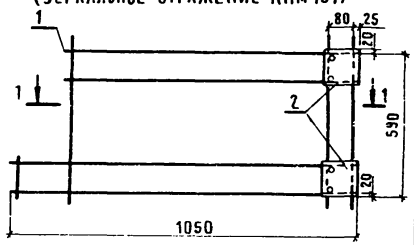

КПм133...КПм135

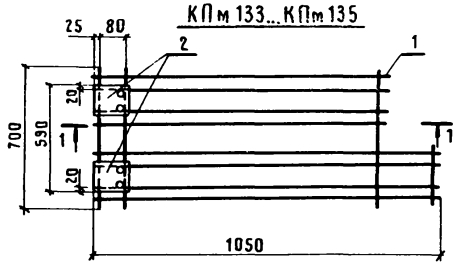

КПм136...КПм138
(ЗЕРКАЛЬНОЕ ОТРАЖЕНИЕ КПм133...КПм135)

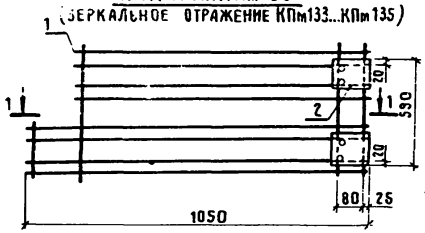

1-1

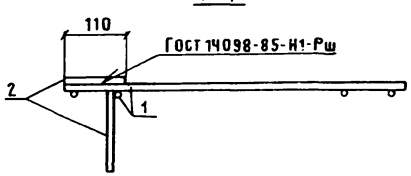

Марка изделия	Поз.	Наименование	Кол.	Обозначение документа	Масса изделия, кг
КПм127	1	Сетка С3	1	1.420.1-24с.2-46	4,4
	2	Изделие закладное МН12	2	-81	
КПм128	1	Сетка С4	1	1.420.1-24с.2-46	6,9
	2	Изделие закладное МН12	2	-81	
КПм129	1	Сетка С5	1	1.420.1-24с.2-46	9,1
	2	Изделие закладное МН12	2	-81	
КПм130	1	Сетка С6	1	1.420.1-24с.2-46	12,1
	2	Изделие закладное МН12	2	-81	
КПм131	1	Сетка С7	1	1.420.1-24с.2-46	4,0
	2	Изделие закладное МН12	2	-81	
КПм132	1	Сетка С8	1	1.420.1-24с.2-46	4,0
	2	Изделие закладное МН12	2	-81	
КПм133	1	Сетка С9	1	1.420.1-24с.2-46	6,2
	2	Изделие закладное МН12	2	-81	
КПм134	1	Сетка С10	1	1.420.1-24с.2-46	8,2
	2	Изделие закладное МН12	2	-81	
КПм135	1	Сетка С11	1	1.420.1-24с.2-46	10,8
	2	Изделие закладное МН12	2	-81	
КПм136	1	Сетка С12	1	1.420.1-24с.2-46	6,2
	2	Изделие закладное МН12	2	-81	
КПм137	1	Сетка С13	1	1.420.1-24с.2-46	8,2
	2	Изделие закладное МН12	2	-81	
КПм138	1	Сетка С14	1	1.420.1-24с.2-46	10,7
	2	Изделие закладное МН12	2	-81	

Нач.СКО-1	Михайлов	
Н.контр.	Михайлов	
Гл.констр.	Матвеев	
Гл.инж.пр.	Екименко	
Зав.бриг.	Фокина	
Вед.инж.	Носова	
Чертеж.	Кадомцев	
Проверил	Носова	

1.420.1-24с.2-35

Каркас КПм127...КПм138

Стадия	Лист	Листов
Р		1

ПРОМСТРОЙПРОЕКТ

КПм 139 ... КПм 143; КПм 149; КПм 150

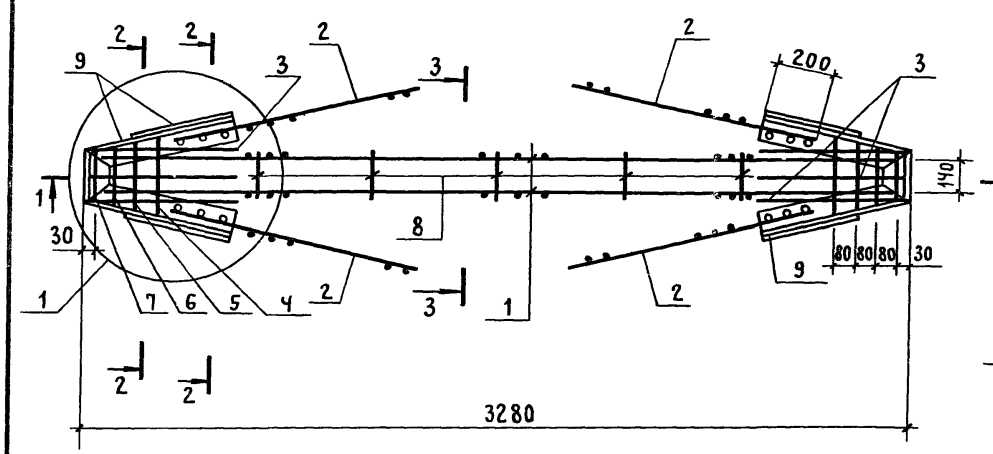

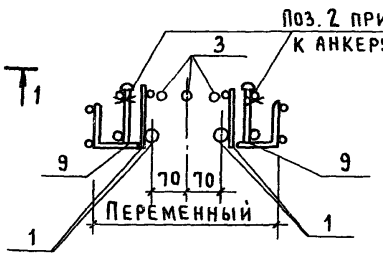

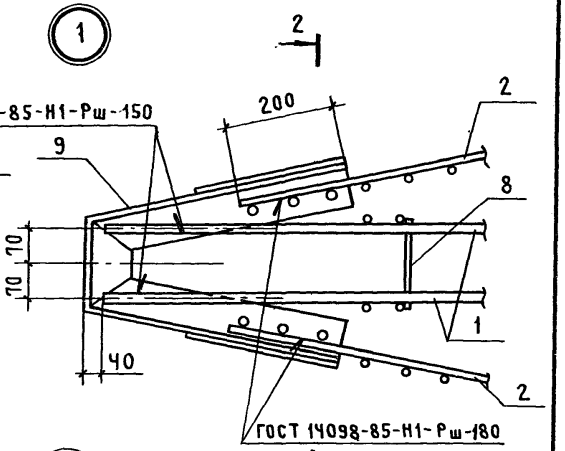

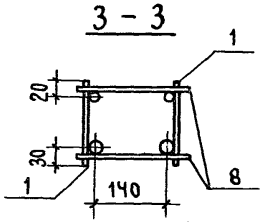

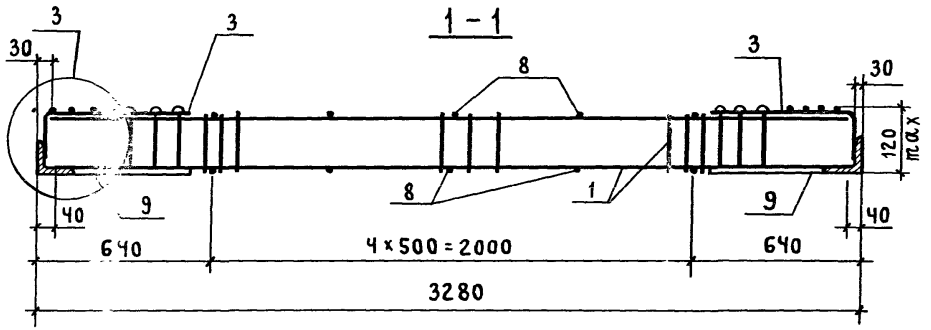

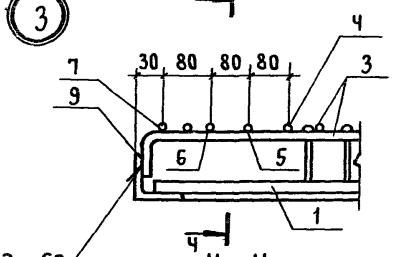

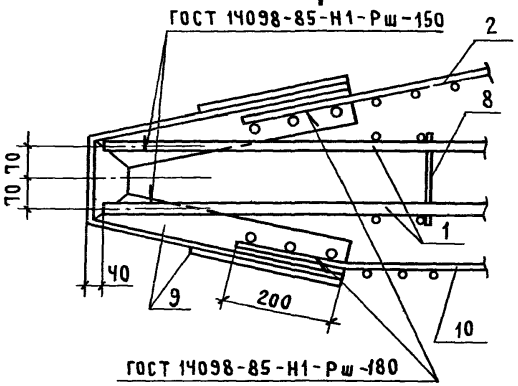

КПм 144 ... КПм 148; КПм 151, КПм 152

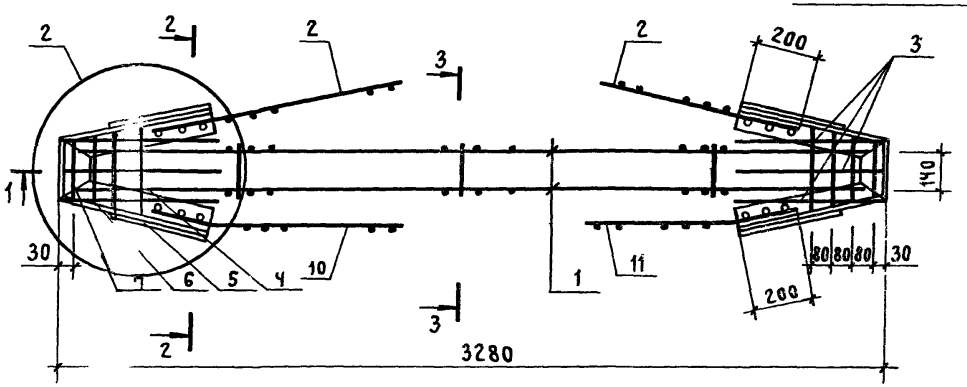

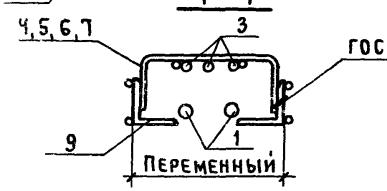

1. В узлах 1 и 2 поз. 3...7 условно не показаны.
2. Загнутые стержни сетки СЧ (поз. 3) и поз. 4...7 приварить к вертикальным полкам уголка (поз. 9).

Нач. СКО-1	Михайлов		1.420.1-24 с. 2-36
Н. контр.	Михайлов		
Гл. констр.	Матвеев		КАРКАС КПм 139 ... КПм 152
Гл. инж. пр.	Екименко		Стадия: Р; Лист: 1; Листов: 2
Зав. бриг.	Фокина		Промстройпроект
Инж. II кат.	Репенко		

Марка каркаса	Поз.	Наименование	Кол.	Обозначение документа	Масса каркаса, кг
КПм 139	1	Каркас КР 16	2	1.420.1-24с.2-39	65,5
	2	Каркас КР 13	4	– 38	
	3	Сетка С 67	2	– 69	
	4	ФВАIII, ℓ=500; 0,20	2	– 84	
	5	ФВАIII, ℓ=460; 0,18	2	– 84	
	6	ФВАIII, ℓ=415; 0,16	2	– 84	
	7	ФВАIII, ℓ=375; 0,15	2	– 84	
	8	ФВрI, ℓ=200; 0,02	10	Без черт.	
	9	Изделие закладное МН14	2	1.420.1-24с.2-82	
КПм 140	1	Каркас КР 16	2	1.420.1-24с.2-39	67,3
	2	Каркас КР 14	4	– 38	
		Поз. 3...9 по КПм 139			
КПм 141	1	Каркас КР 17	2	1.420.1-24с.2-39	76,1
	2	Каркас КР 14	4	– 38	
		Поз. 3...9 по КПм 139			
КПм 142	1	Каркас КР 17	2	1.420.1-24с.2-39	78,1
	2	Каркас КР 15	4	– 38	
		Поз. 3...9 по КПм 139			
КПм 143	1	Каркас КР 19	2	1.420.1-24с.2-39	89,9
	2	Каркас КР 15	4	– 38	
		Поз. 3...9 по КПм 139			
КПм 144	1	Каркас КР 16	2	1.420.1-24с.2-39	65,5
	2	Каркас КР 13	2	– 38	
	10	Каркас КР 24	1	– 42	
	11	Каркас КР 27	1	– 43	
		Поз. 3...9 по КПм 139			
КПм 145	1	Каркас КР 16	2	1.420.1-24с.2-39	67,3
	2	КР 14	2	– 38	
	10	КР 25	1	– 42	
	11	КР 28	1	– 43	
		Поз. 3...9 по КПм 139			
КПм 146	1	Каркас КР 17	2	1.420.1-24с.2-39	76,1

Марка каркаса	Поз.	Наименование	Кол.	Обозначение документа	Масса каркаса, кг
КПм 146 (продолжен)	2	Каркас КР 14	2	1.420.1-24с.2-38	76,1
	10	КР 25	1	– 42	
	11	КР 28	1	– 43	
		Поз. 3...9 по КПм 139			
	1	Каркас КР 17	2	1.420.1-24с.2-38	
КПм 147	2	Каркас КР 15	2	– 38	78,1
	10	КР 26	1	– 42	
	11	КР 29	1	– 43	
		Поз. 3...9 по КПм 139			
КПм 148	1	Каркас КР 19	2	1.420.1-24с.2-39	89,9
	2	Каркас КР 15	2	– 38	
	10	КР 26	1	– 42	
	11	КР 29	1	– 43	
		Поз. 3...9 по КПм 139			
КПм 149	1	Каркас КР 17	2	1.420.1-24с.2-39	74,3
	2	КР 13	1	– 38	
		Поз. 3...9 по КПм 139			
КПм 150	1	Каркас КР 18	2	1.420.1-24с.2-39	83,6
	2	КР 15	4	– 38	
		Поз. 3...9 по КПм 139			
КПм 151	1	Каркас КР 17	2	1.420.1-24с.2-39	74,3
	2	КР 13	2	– 38	
	10	КР 24	1	– 42	
	11	КР 27	1	– 43	
		Поз. 3...9 по КПм 139			
КПм 152	1	Каркас КР 18	2	1.420.1-24с.2-39	83,6
	2	КР 15	2	– 38	
	10	КР 26	1	– 42	
	11	КР 29	1	– 43	
		Поз. 3...9 по КПм 139			

Кр1... Кр6

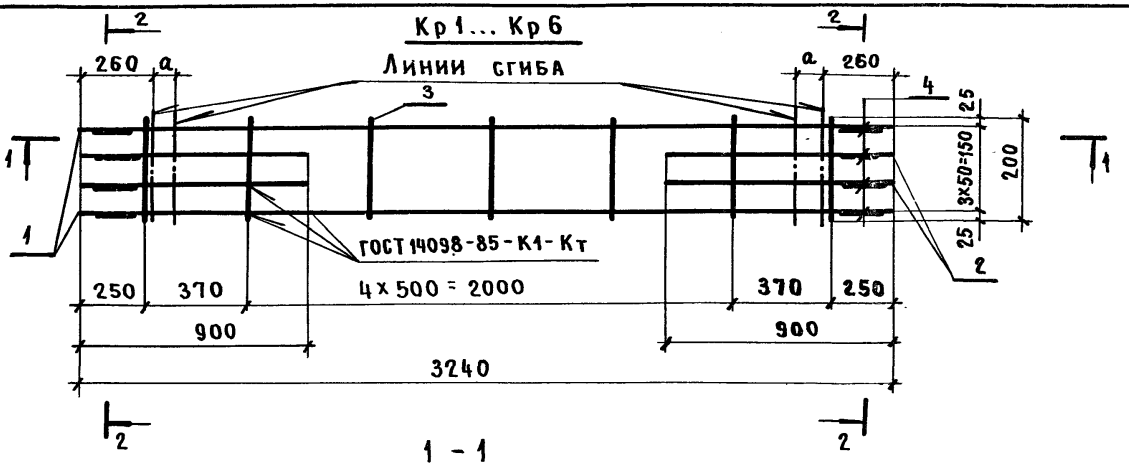

1 - 1

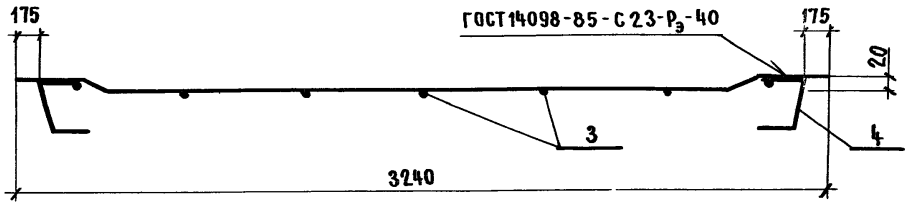

Поз.1

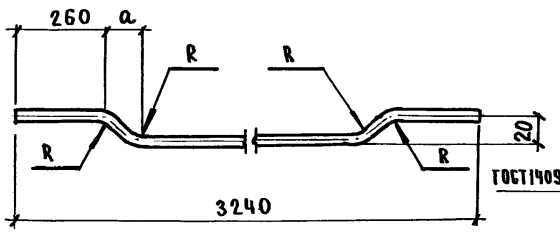

2-2

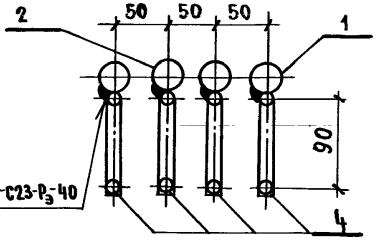

Поз.2

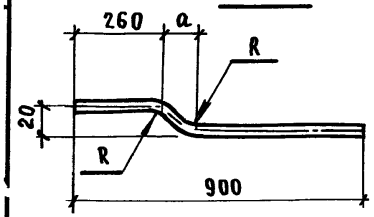

Поз.4

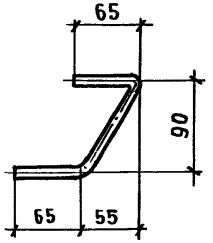

Марка каркаса	Поз.	Наименование	Кол.	Масса ед, кг	Масса каркаса, кг
КР 1	1	Ф 14 А III, ℓ = 3250	2	3,93	13,0
	2	14 А III, ℓ = 900	4	1,09	
	3	4 Вр I, ℓ = 200	4	0,02	
	4	8 А III, ℓ = 235	8	0,09	
КР 2	1	Ф 16 А III, ℓ = 3250	2	5,13	16,7
	2	16 А III, ℓ = 300	4	1,42	
	3	4 Вр I, ℓ = 200	4	0,02	
	4	8 А III, ℓ = 235	8	0,09	
КР 3	1	Ф 18 А III, ℓ = 3250	2	6,49	21,0
	2	18 А III, ℓ = 900	4	1,80	
	3	5 Вр I, ℓ = 200	4	0,03	
	4	8 А III, ℓ = 235	8	0,09	
КР 4	1	Ф 22 А III, ℓ = 3250	2	9,70	31,0
	2	22 А III, ℓ = 900	4	2,69	
	3	6 А III, ℓ = 200	4	0,04	
	4	8 А III, ℓ = 235	8	0,09	
КР 5	1	Ф 20 А III, ℓ = 3250	2	8,01	24,1
	2	18 А III, ℓ = 900	4	1,80	
	3	5 Вр I, ℓ = 200	4	0,03	
	4	8 А III, ℓ = 235	8	0,09	
КР 6	1	Ф 22 А III, ℓ = 3250	2	9,70	29,2
	2	20 А III, ℓ = 900	4	2,22	
	3	6 А III, ℓ = 200	4	0,04	
	4	8 А III, ℓ = 235	8	0,09	

Продолжение спецификации на листе 2

d стержня поз. 1 и 2 мм	Размер a, мм	Радиус загиба (в свету) R
14	60	1,5 d
16	65	
18	70	
20	85	2,0 d
22	90	
25	95	

Нач. СКО-1	Михайлов	
Н. контр	Михайлов	
Гл. конст.	Матвеев	
Гл. инж. пр.	Екименко	
Зав. Бр.	Фокина	
Инж. II к	Репенко	

1.420.1-24 с.2-37

Каркас КР1... КР12

Стадия	Лист	Листов
Р	1	2

Промстройпроект

КР7 ... КР12

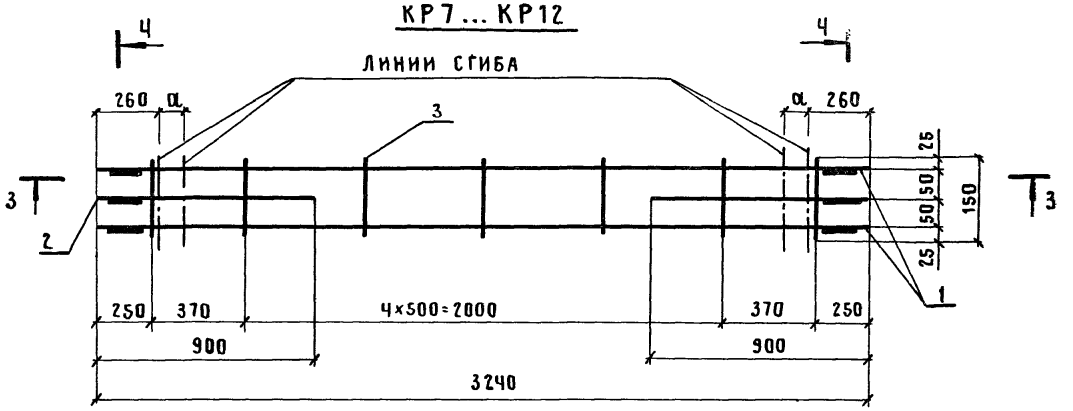

3 – 3

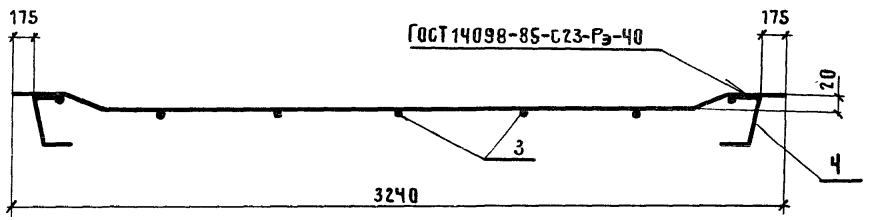

Ч – Ч

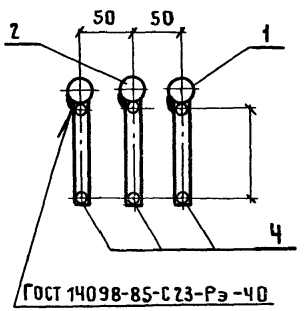

1. Эскиз поз. 1,2,4 см. лист 1.
2. Арматура класса А-III по Гост 5781-82*.
   Арматура класса Вр-I по Гост 6727-80*.

Марка каркаса	Поз.	Наименование	Кол.	Масса ед., кг	Масса каркаса, кг
КР7	1	ф 16 А III, ℓ = 3250	2	5,13	14,6
	2	18 А III, ℓ = 900	2	1,80	
	3	4 Вр I, ℓ = 150	4	0,01	
	4	8 А III, ℓ = 235	8	0,09	
КР8	1	ф 18 А III, ℓ = 3250	2	6,49	18,2
	2	20 А III, ℓ = 900	2	2,22	
	3	5 Вр I, ℓ = 150	4	0,02	
	4	8 А III, ℓ = 235	8	0,09	
КР9	1	ф 20 А III, ℓ = 3250	2	8,01	21,3
	2	20 А III, ℓ = 900	2	2,22	
	3	5 Вр I, ℓ = 150	4	0,02	
	4	8 А III, ℓ = 235	8	0,09	
КР10	1	ф 25 А III, ℓ = 3250	2	12,48	32,8
	2	25 А III, ℓ = 900	2	3,46	
	3	8 А III, ℓ = 150	4	0,06	
	4	8 А III, ℓ = 235	8	0,09	
КР11	1	ф 22 А III, ℓ = 3250	2	9,70	25,6
	2	22 А III, ℓ = 900	2	2,69	
	3	6 А III, ℓ = 150	4	0,03	
	4	8 А III, ℓ = 235	8	0,09	
КР12	1	ф 25 А III, ℓ = 3250	2	12,48	31,2
	2	22 А III, ℓ = 900	2	2,69	
	3	6 А III, ℓ = 150	4	0,03	
	4	8 А III, ℓ = 235	8	0,09	

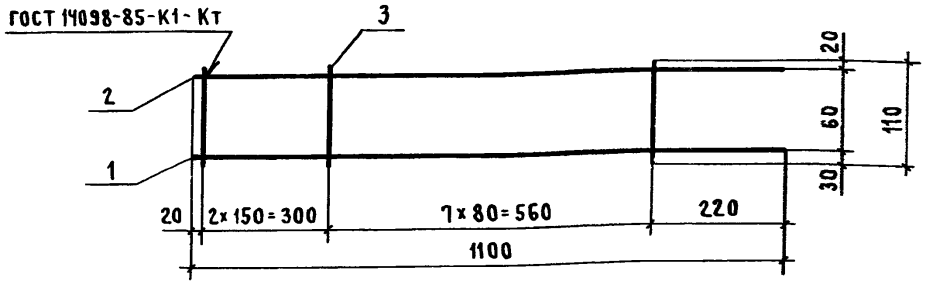

Марка каркаса	Поз.	Наименование	Кол.	Масса ед., кг	Масса каркаса, кг
КР13	1	ф 16 А III ℓ=1100	1	1,74	2,2
	2	6 А III ℓ=1100	1	0,24	
	3	6 А III ℓ=110	10	0,02	
КР14	1	ф 18 А III ℓ=1100	1	2,20	2,6
	2	6 А III ℓ=1100	1	0,24	
	3	6 А III ℓ=110	10	0,02	
КР15	1	ф 20 А III ℓ=1100	1	2,71	3,2
	2	6 А III ℓ=1100	1	0,24	
	3	6 А III ℓ=110	10	0,02	

Арматура класса А-III по ГОСТ 5781-82*.
Арматура класса Вр-I по ГОСТ 6727-80*.

Нач. СКО-1	Михайлов	1.420.1-24 с. 2-38	
Н. контр.	Михайлов		
Гл. констр.	Матвеев	Каркас КР13...КР15	Стадия Р; Лист; Листов 1
Гл. инж. пр.	Екименко		ПРОМСТРОЙПРОЕКТ
Зав. бриг.	Фокина		
Инж. II кат.	Репенко		

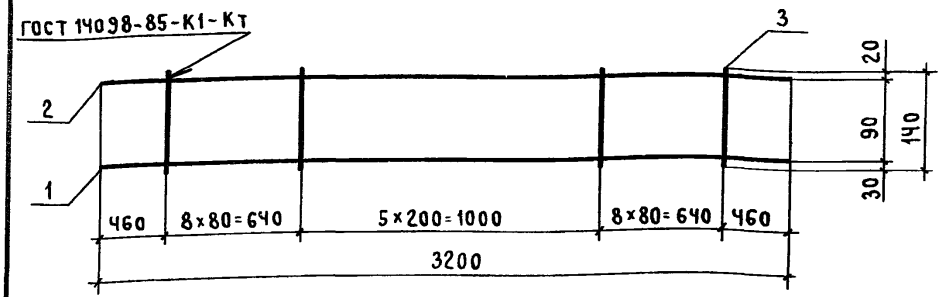

Марка каркаса	Поз.	Наименование	Кол.	Масса ед., кг	Масса каркаса, кг
КР16	1	ф 18 А III ℓ=3200	1	6,39	7,8
	2	6 А III ℓ=3200	1	0,71	
	3	6 А III ℓ=140	22	0,03	
КР17	1	ф 22 А III ℓ=3200	1	9,55	12,2
	2	8 А III ℓ=3200	1	1,26	
	3	8 А III ℓ=140	22	0,06	
КР18	1	ф 25 А III ℓ=3200	1	12,29	14,9
	2	8 А III ℓ=3200	1	1,26	
	3	8 А III ℓ=140	22	0,06	
КР19	1	ф 28 А III ℓ=3200	1	15,46	18,1
	2	8 А III ℓ=3200	1	1,26	
	3	8 А III ℓ=140	22	0,06	

Арматура класса А-III по ГОСТ 5781-82*.
Арматура класса Вр-I по ГОСТ 6727-80*.

Инв. № подл. | Подп. и дата | Взам. инв. №

Нач. СКО-1	Михайлов	1.420.1-24 с. 2-39	
Н. контр.	Михайлов		
Гл. констр.	Матвеев	Каркас КР16...КР19	Стадия Р; Лист; Листов 1
Гл. инж. пр.	Екименко		ПРОМСТРОЙПРОЕКТ
Зав. бриг.	Фокина		
Инж. II кат.	Репенко		

Развертка

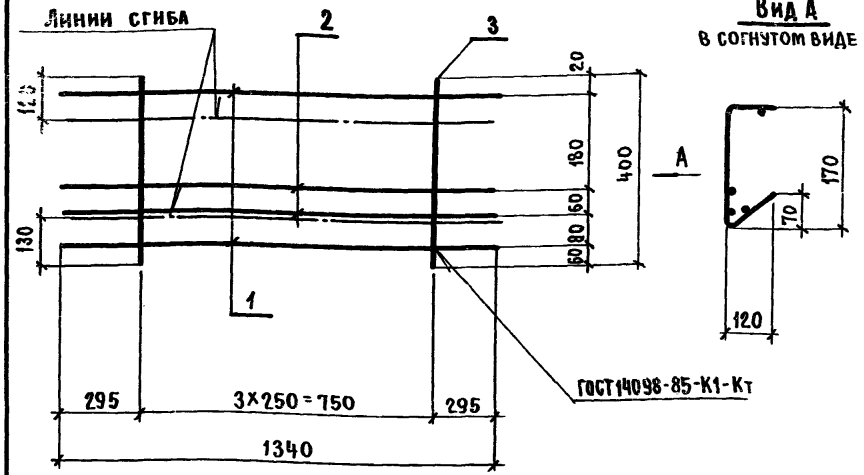

Марка каркаса	Поз.	Наименование	Кол.	Масса ед, кг	Масса каркаса, кг
КР 20	1	Ф 4 Вр I, ℓ = 1340	2	0,12	2,1
	2	10 А III, ℓ = 1340	2	0,83	
	3	4 Вр I, ℓ = 415	4	0,04	
КР 21	1	Ф 4 Вр I, ℓ = 1340	2	0,12	28
	2	12 А III, ℓ = 1340	2	1,19	
	3	4 Вр I, ℓ = 415	4	0,04	

Арматура класса А-III по ГОСТ 5781-82*
Арматура класса Вр-I по ГОСТ 6727-80*

		1.420.1-24с.2-40	
Нач.СКО-I	Михайлов		
Н.контр.	Михайлов		
Гл.констр.	Матвеев		
Гл.инж.пр.	Екименко		
Зав.Бр.	Фокина		
Инж.II к.	Репенко		
Каркас КР 20, КР 21		Стадия: Р; Лист: ; Листов: 1	
		ПРОМСТРОЙПРОЕКТ	

Развертка

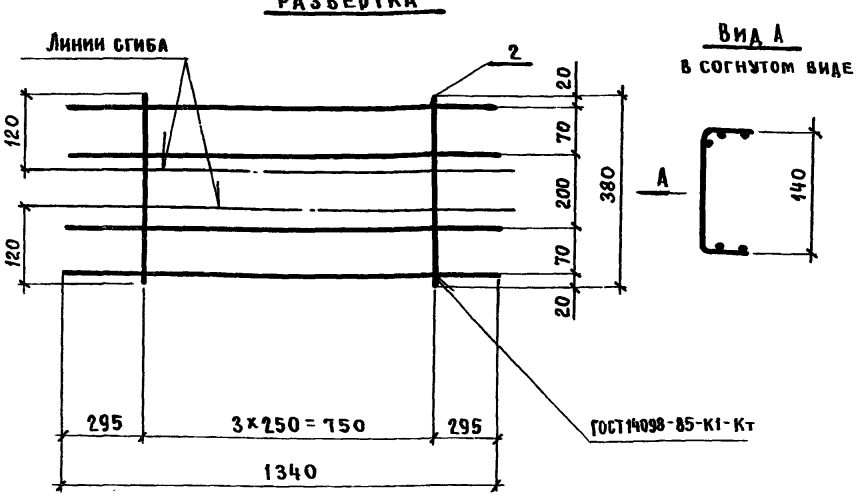

Марка каркаса	Поз.	Наименование	Кол.	Масса ед, кг	Масса каркаса, кг
КР 22	1	Ф 10 А III, ℓ = 1340	4	0,83	3,4
	2	4 Вр I, ℓ = 370	4	0,03	
КР 23	1	Ф 12 А III, ℓ = 1340	4	1,19	4,9
	2	4 Вр I, ℓ = 370	4	0,03	

Арматура класса А-III по ГОСТ 5781-82*
Арматура класса Вр-I по ГОСТ 6727-80*

		1.420.1-24с.2-41	
Нач.СКО-I	Михайлов		
Н.контр.	Михайлов		
Гл.конст.	Матвеев		
Гл.инж.пр.	Екименко		
Зав.Бр.	Фокина		
Инж.II к.	Репенко		
Каркас КР22, КР23		Стадия: Р; Лист: ; Листов: 1	
		ПРОМСТРОЙПРОЕКТ	

Инв.№ подл. | Подпись и дата | Взам.инв.№

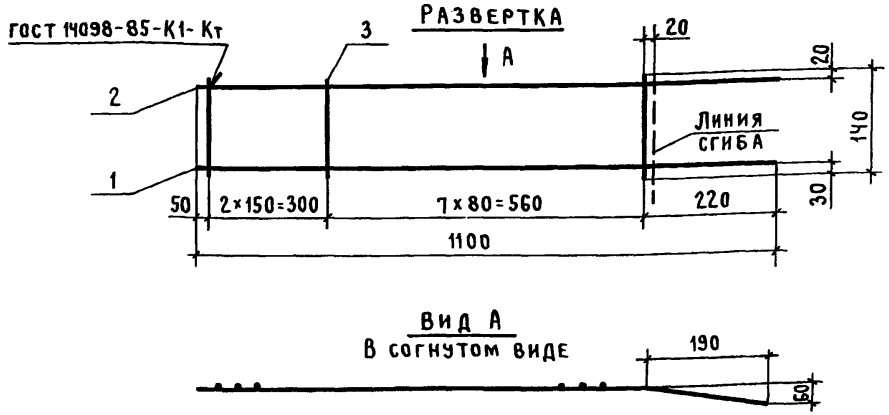

Марка каркаса	Поз.	Наименование	Кол.	Масса ед., кг	Масса каркаса, кг
КР24	1	ф 16 А III, ℓ=1100	1	1,74	2,3
	2	6 А III, ℓ=1100	1	0,24	
	3	6 А III, ℓ=140	10	0,03	
КР25	1	ф 18 А III, ℓ=1100	1	2,20	2,7
	2	6 А III, ℓ=1100	1	0,24	
	3	6 А III, ℓ=140	10	0,03	
КР26	1	ф 20 А III, ℓ=1100	1	2,71	3,3
	2	6 А III, ℓ=1100	1	0,24	
	3	6 А III, ℓ=140	10	0,03	

Арматура класса А-III по ГОСТ 5781-82*.
Арматура класса Вр-I по ГОСТ 6727-80*.

Нач.СКО-1	Михайлов		
Н.контр.	Михайлов		
Гл.констр.	Матвеев		
Гл.инж.пр.	Екименко		
Зав.бриг.	Фокина		
Черт.	Собачкина		

1.420.1-24 с.2-42

Каркас КР24... КР26

Стадия	Лист	Листов
Р		1

ПРОМСТРОЙПРОЕКТ

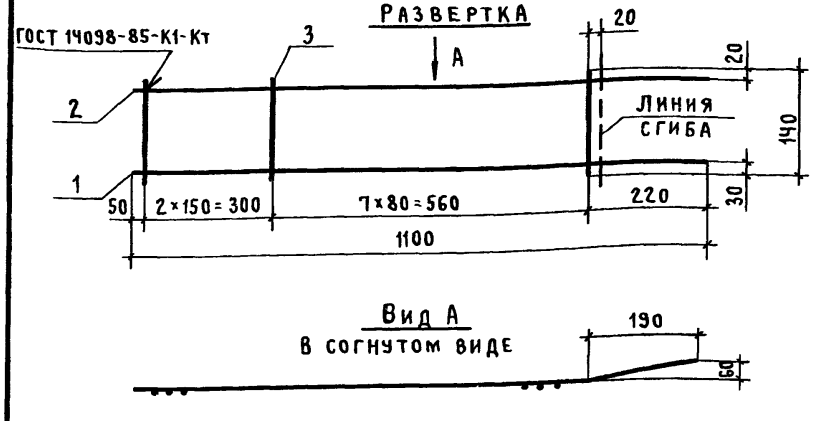

Марка каркаса	Поз.	Наименование	Кол.	Масса ед., кг	Масса каркаса, кг
КР27	1	ф 16 А III, ℓ=1100	1	1,74	2,3
	2	6 А III, ℓ=1100	1	0,24	
	3	6 А III, ℓ=140	10	0,03	
КР28	1	ф 18 А III, ℓ=1100	1	2,20	2,7
	2	6 А III, ℓ=1100	1	0,24	
	3	8 А III, ℓ=140	10	0,03	
КР29	1	ф 20 А III, ℓ=1100	1	2,71	3,3
	2	6 А III, ℓ=1100	1	0,24	
	3	6 А III, ℓ=140	10	0,03	

Арматура класса А-III по ГОСТ 5781-82*.
Арматура класса Вр-I по ГОСТ 6727-80*.

Инв.№ подл. | Подпись и дата | Взам.инв.№

Нач.СКО-1	Михайлов		
Н.контр.	Михайлов		
Гл.констр.	Матвеев		
Гл.инж.пр.	Екименко		
Зав.бриг.	Фокина		
Черт.	Собачкина		

1.420.1-24 с.2-43

Каркас КР27... КР29

Стадия	Лист	Листов
Р		1

ПРОМСТРОЙПРОЕКТ

Развертка

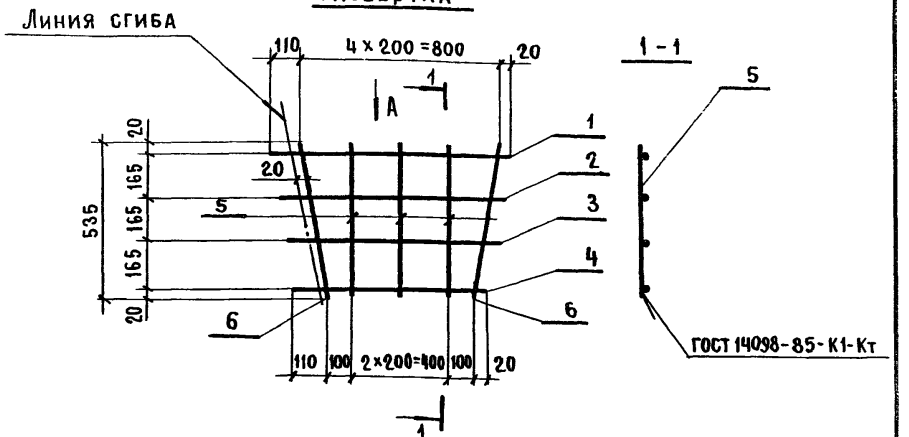

Вид А
В согнутом виде

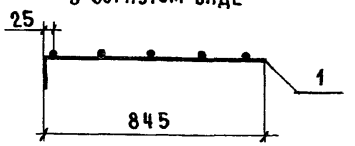

Марка сетки	Поз.	Наименование	Кол.	Масса ед., кг	Масса сетки, кг
С1	1	Ф 10 AIII, ℓ = 930	1	0,57	3,7
	2	10 AIII, ℓ = 870	1	0,54	
	3	10 AIII, ℓ = 800	1	0,49	
	4	10 AIII, ℓ = 730	1	0,45	
	5	10 AIII, ℓ = 535	3	0,33	
	6	10 AIII, ℓ = 555	2	0,34	

Арматура класса A-III по ГОСТ 5781-82*

Нач. СКО1	Михайлов	
Н. контр.	Михайлов	
Гл. констр.	Матвеев	
Гл. инж. пр.	Екименко	
Зав. бр.	Фокина	
Вед. инж.	Носова	
Инж. III к.	Ускова	
Проверил	Носова	

1.420.1-24 с. 2-44

Сетка С1

Стадия	Лист	Листов
Р		1

ПРОМСТРОЙПРОЕКТ

Развертка

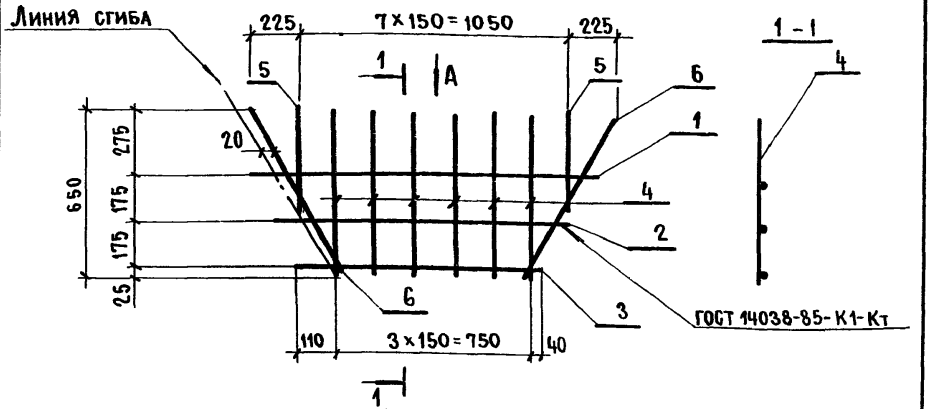

Вид А
В согнутом виде

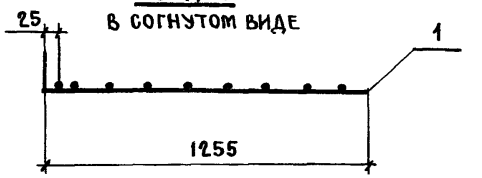

Марка сетки	Поз.	Наименование	Кол.	Масса ед., кг	Масса сетки, кг
С2	1	Ф 10 AIII, ℓ = 1340	1	0,83	5,9
	2	10 AIII, ℓ = 1100	1	0,63	
	3	10 AIII, ℓ = 900	1	0,56	
	4	10 AIII, ℓ = 650	6	0,40	
	5	10 AIII, ℓ = 400	2	0,25	
	6	10 AIII, ℓ = 750	2	0,46	

Арматура класса A-III по ГОСТ 5781-82*

Нач. СКО1	Михайлов	
Н. контр.	Михайлов	
Гл. констр.	Матвеев	
Гл. инж. пр.	Екименко	
Зав. бр.	Фокина	
Вед. инж.	Носова	
Инж. III к.	Ускова	
Проверил	Носова	

1.420.1-24 с. 2-45

Сетка С2

Стадия	Лист	Листов
Р		1

ПРОМСТРОЙПРОЕКТ

Инв. № подл. | Подпись и дата | Взам. инв. №

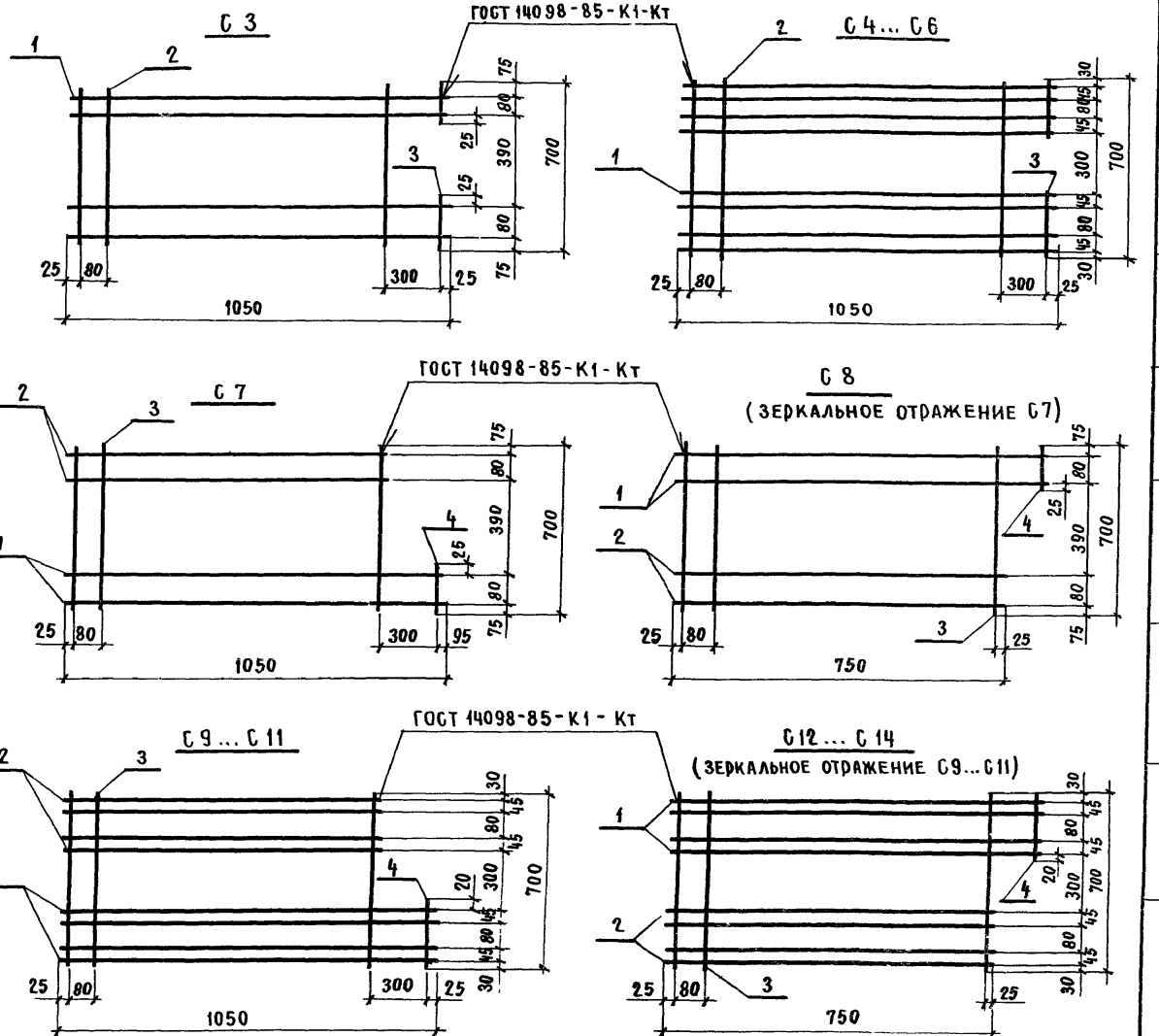

Арматура класса А-III по ГОСТ 5781-82*
Арматура класса Вр-I по ГОСТ 6727-80*

Марка сетки	Поз.	Наименование	Кол.	Масса ед., кг	Масса сетки, кг
С 3	1	Ф 10 А III,	4	0,64	2,8
	2	4 ВрI,	2	0,06	
	3	4 ВрI,	2	0,01	
С 4	1	Ф 10 А III,	8	0,64	5,3
	2	4 ВрI,	3	0,06	
	3	4 ВрI,	2	0,02	
С 5	1	Ф 12 А III,	8	0,93	7,5
	2	4 ВрI,	3	0,06	
	3	4 ВрI,	2	0,02	
С 6	1	Ф 14 А III,	8	1,27	10,5
	2	5 ВрI,	3	0,09	
	3	5 ВрI,	2	0,03	
С 7, С 8	1	Ф 10 А III,	2	0,64	2,4
	2	10 А III,	2	0,46	
	3	4 ВрI,	3	0,06	
	4	4 ВрI,	1	0,01	
С 9, С 12	1	Ф 10 А III,	4	0,64	4,6
	2	10 А III,	4	0,46	
	3	4 ВрI,	3	0,06	
	4	4 ВрI,	1	0,02	
С 10, С 13	1	Ф 12 А III,	4	0,93	6,6
	2	12 А III,	4	0,67	
	3	4 ВрI,	3	0,06	
	4	4 ВрI,	1	0,02	
С 11, С 14	1	Ф 14 А III,	4	1,27	9,1
	2	14 А III,	4	0,91	
	3	5 ВрI,	3	0,09	
	4	5 ВрI,	1	0,02	

Нач СКО-1	Михайлов	
Н. контр.	Михайлов	
Гл. констр.	Матвеев	
Гл. инж. пр.	Екименко	
Зав. бр.	Фокина	
Вед. инж.	Носова	
Чертежн.	Собачкина	
Проверил	Носова	

1.420.1-24 с. 2-46

Сетка С 3 ... С 14

Стадия	Лист	Листов
Р		1

ПРОМСТРОЙПРОЕКТ

С 15

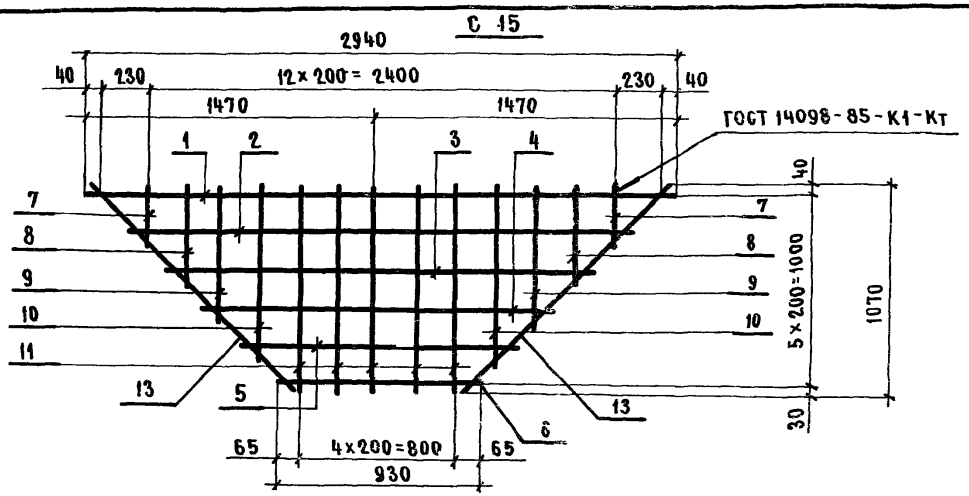

С 16

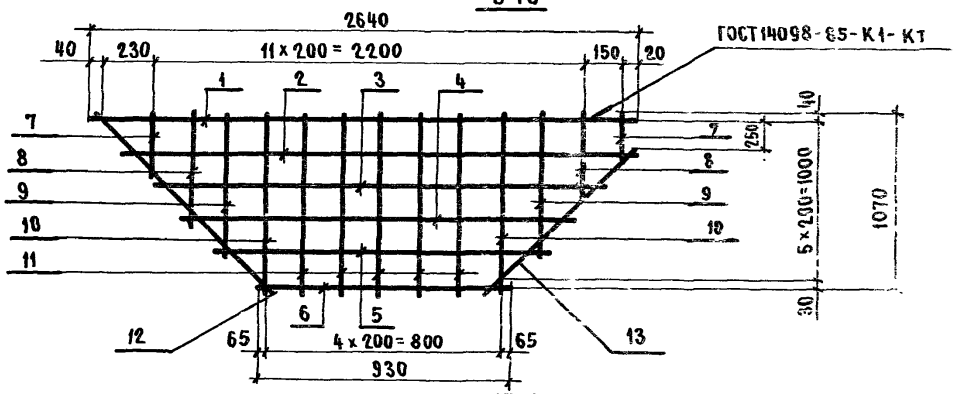

С 17 (зеркальное отражение С 16)

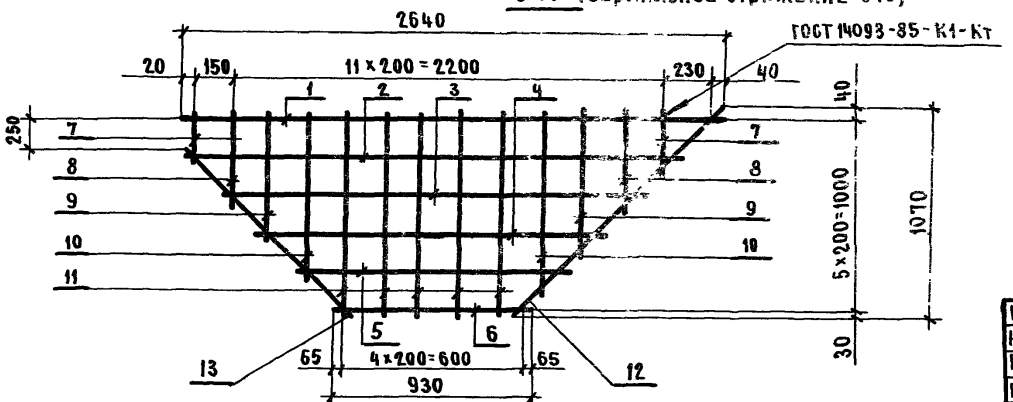

Марка сетки	Поз.	Наименование	Кол.	Масса ед., кг	Масса сетки, кг
С 15	1	Ф 4 Вр I, ℓ=2920	1	0,26	3,1
	2	4 Вр I, ℓ= 2500	1	0,22	
	3	4 Вр I, ℓ= 2100	1	0,19	
	4	4 Вр I, ℓ = 1700	1	0,15	
	5	4 Вр I, ℓ = 1300	1	0,12	
	6	4 Вр I, ℓ = 930	1	0,08	
	7	4 Вр I, ℓ = 290	2	0,03	
	8	4 Вр I, ℓ = 490	2	0,04	
	9	4 Вр I, ℓ = 690	2	0,06	
	10	4 Вр I, ℓ = 890	2	0,08	
	11	4 Вр I, ℓ = 1070	5	0,10	
	12	8 А III, ℓ = 1520	2	0,60	
С 16, С 17	1	4 Вр I, ℓ = 2640	1	0,24	2,5
	2	4 Вр I, ℓ = 2400	1	0,22	
	3	4 Вр I, ℓ = 2100	1	0,19	
	4	4 Вр I, ℓ = 1700	1	0,15	
	5	4 Вр I, ℓ = 1300	1	0,12	
	6	4 Вр I, ℓ = 930	1	0,08	
	7	4 Вр I, ℓ = 290	2	0,03	
	8	4 Вр I, ℓ = 490	2	0,04	
	9	4 Вр I, ℓ = 690	2	0,06	
	10	4 Вр I, ℓ = 890	2	0,08	
	11	4 Вр I, ℓ = 1070	5	0,10	
	12	8 А III, ℓ = 1520	1	0,34	
	13	8 А III, ℓ = 1100	1	0,24	

Арматура класса Вр-I по ГОСТ 6727-80*
Арматура класса А-III по ГОСТ 5781-82*

Нач. СКО-1	Михайлов	
Н. контр.	Михайлов	
Гл. констр.	Матвеев	
Гл. инж. пр.	Екименко	
Зав. бр.	Фокина	
Вед. инж.	Носова	
Черт.	Собачкина	
Проверил	Носова	

1.420.1-24с.2-47

Сетка С15...С17

Стадия	Лист	Листов
Р		1

ПРОМСТРОЙПРОЕКТ

С 18

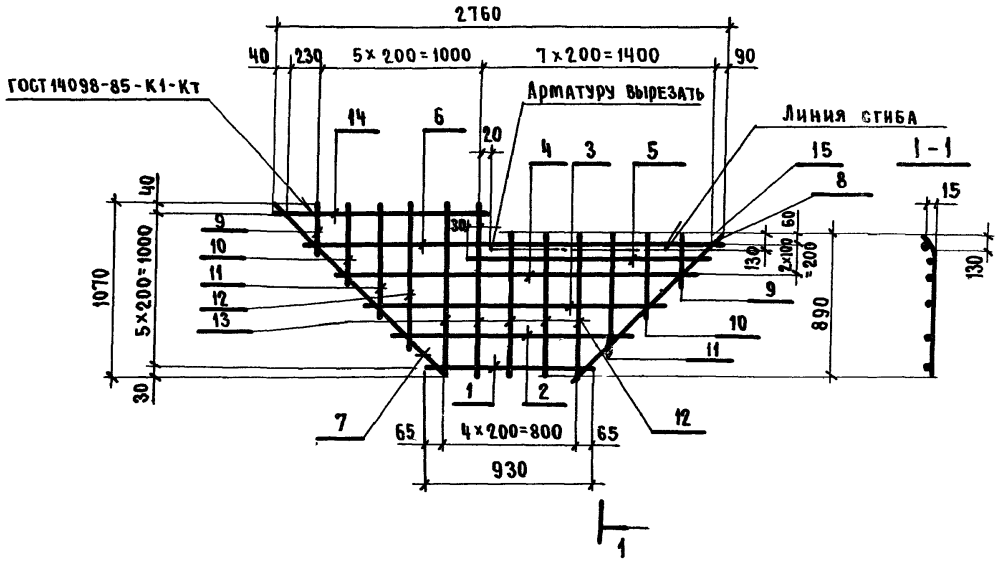

С 19

(зеркальное отражение С18)

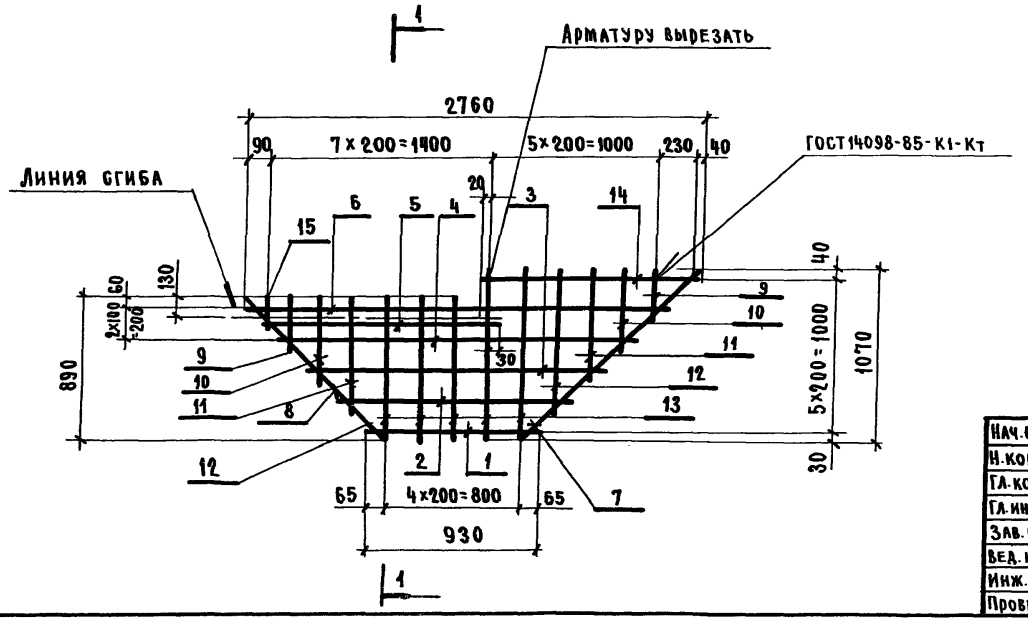

Марка сетки	Поз.	Наименование	Кол.	Масса ед, кг	Масса сетки, кг
С 18, С 19	1	Ф 4ВрI, ℓ=930	1	0,08	2,6
	2	4ВрI, ℓ=1300	1	0,12	
	3	4ВрI, ℓ=1700	1	0,15	
	4	4ВрI, ℓ=2100	1	0,19	
	5	4ВрI, ℓ=1380	1	0,12	
	6	4ВрI, ℓ=2500	1	0,22	
	7	8АIII, ℓ=1520	1	0,60	
	8	8АIII, ℓ=1260	1	0,50	
	9	4ВрI, ℓ=290	2	0,02	
	10	4ВрI, ℓ=490	2	0,04	
	11	4ВрI, ℓ=690	2	0,06	
	12	4ВрI, ℓ=890	4	0,08	
	13	4ВрI, ℓ=1070	2	0,10	
	14	4ВрI, ℓ=1290	1	0,11	
	15	4ВрI, ℓ=120	1	0,01	

Арматура класса Вр-I по ГОСТ 6727-80*

Арматура класса А-III по ГОСТ 5781-82*

Нач. СКО-1	Михайлов		1.420.1-24с.2-48
Н. контр.	Михайлов		
Гл. констр.	Матвеев		
Гл. инж. пр.	Екименко		Сетка С18, С19
Зав. бр.	Фокина		
Вед. инж.	Носова		
Инж. III к.	Ускова		
Проверил	Носова		

Стадия	Лист	Листов
Р		1

ПРОМСТРОЙПРОЕКТ

С 20

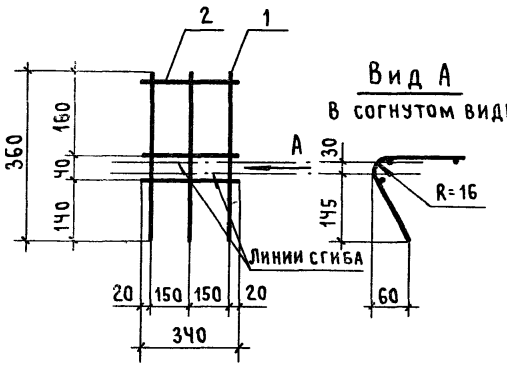

С 21

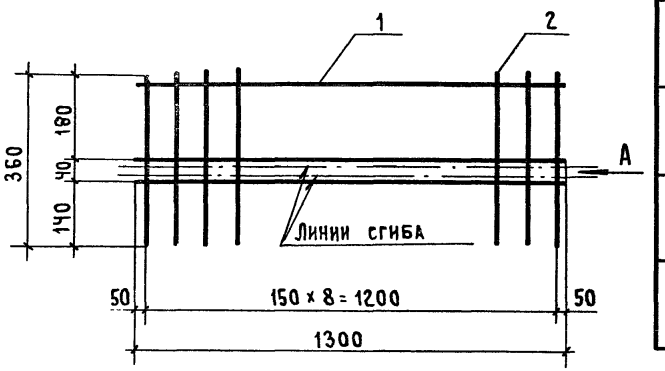

Марка сетки	Поз.	Наименование	Кол.	Масса ед., кг	Масса сетки, кг
С20	1	ф 6А III, ℓ=360	3	0,08	0,3
	2	4Вр I, ℓ=340	3	0,03	
С21	1	ф 4Вр I, ℓ=1300	3	0,12	1,1
	2	6А III, ℓ=360	9	0,08	
С22	1	ф 6А III, ℓ=360	3	0,08	0,3
	2	4Вр I, ℓ=340	2	0,03	
С23	1	ф 4Вр I, ℓ=1300	2	0,12	1,0
	2	6А III, ℓ=360	9	0,08	

Арматура класса А-III по ГОСТ 5781-82*
Арматура класса Вр-I по ГОСТ 6727-80*

С 22

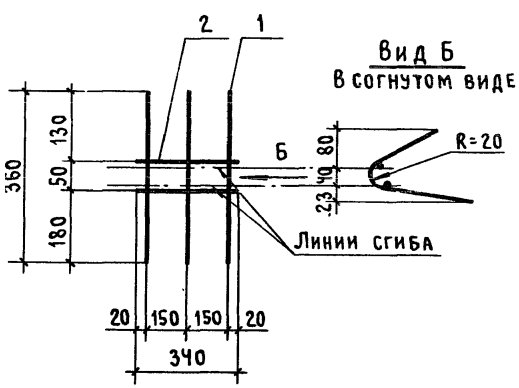

С 23

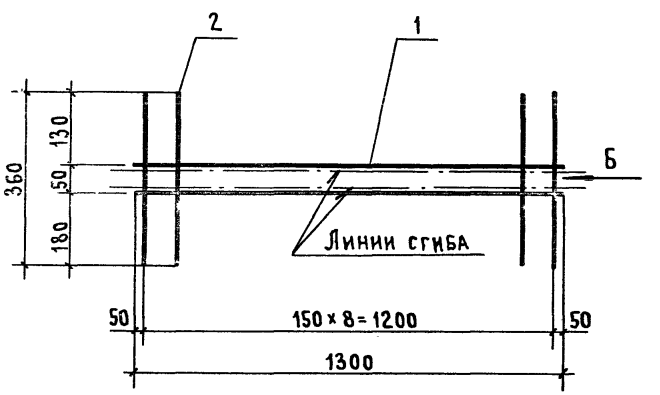

Нач. СКО-1	Михайлов	
Н. контр.	Михайлов	
Гл. констр.	Матвеев	
Гл. инж. пр.	Екименко	
Зав. бриг.	Фокина	
Вед. инж.	Носова	
Инж. III к.	Ускова	
Проверил	Носова	

1.420.1-24с.2-49

Сетка С20...С23

Стадия	Лист	Листов
Р		1

ПРОМСТРОЙПРОЕКТ

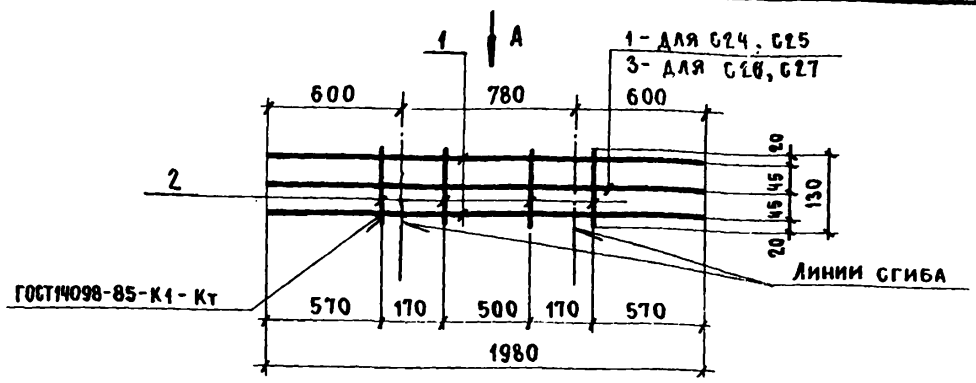

Вид А
В согнутом виде

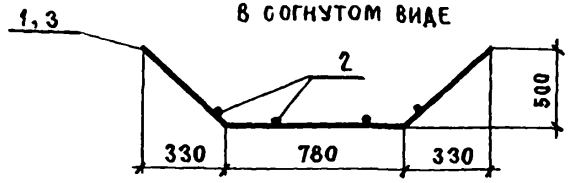

Марка сетки	Поз.	Наименование	Кол.	Масса ед, кг	Масса сетки, кг
С24	1	Ф 10 А III, ℓ = 1980	3	1,22	3,7
	2	4 Вр I, ℓ = 130	4	0,01	
С25	1	Ф 12 А III, ℓ = 1980	3	1,76	5,3
	2	4 Вр I, ℓ = 130	4	0,01	
С26	1	Ф 12 А III, ℓ = 1980	2	1,76	5,9
	3	14 А III, ℓ = 1980	1	2,39	
	2	4 Вр I, ℓ = 130	4	0,01	
С27	1	Ф 14 А III, ℓ = 1980	2	2,39	7,9
	3	16 А III, ℓ = 1980	1	3,12	
	2	4 Вр I, ℓ = 130	4	0,01	

Арматура класса А-III по ГОСТ 5781-82*
Арматура класса Вр-I по ГОСТ 6727-80*

Нач. СКО-1	Михайлов		
Н. контр.	Михайлов		
Гл. констр.	Матвеев		
Гл. инж. пр.	Екименко		
Зав. бр.	Фокина		
Вед. инж.	Носова		
Инж. III к.	Ускова		
Проверил	Носова		

1.420.1-24с.2-50

Сетка С24...С27

Стадия	Лист	Листов
Р		1

ПРОМСТРОЙПРОЕКТ

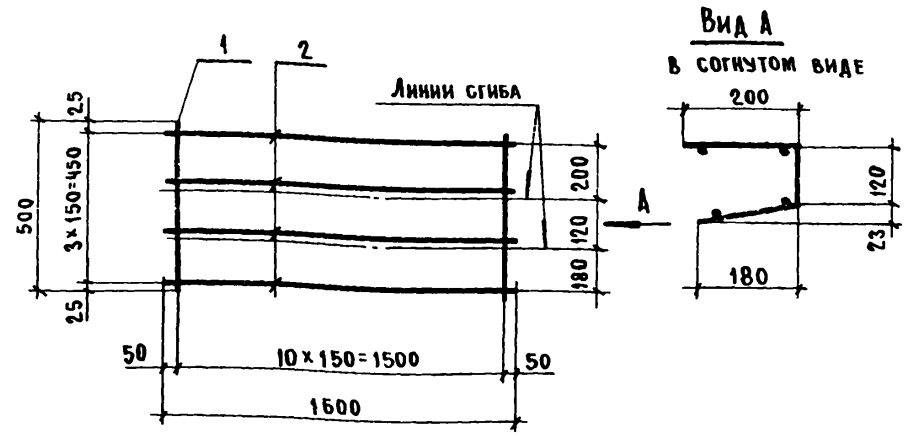

Вид А
В согнутом виде

Марка сетки	Поз.	Наименование	Кол.	Масса ед, кг	Масса сетки, кг
С28	1	Ф 6 А III, ℓ = 500	11	0,11	1,8
	2	4 Вр I, ℓ = 1600	4	0,16	

Арматура класса А-III по ГОСТ 5781-82*
Арматура класса Вр-I по ГОСТ 6727-80*

Взам. инв. №
Подпись и дата
Инв. № подл.

Нач. СКО-1	Михайлов		
Н. контр.	Михайлов		
Гл. констр	Матвеев		
Гл. инж. пр.	Екименко		
Зав. бр.	Фокина		
Вед. инж.	Носова		
Инж. III к.	Ускова		
Проверил	Носова		

1.420.1-24с.2-51

Сетка С28

Стадия	Лист	Листов
Р		1

ПРОМСТРОЙПРОЕКТ

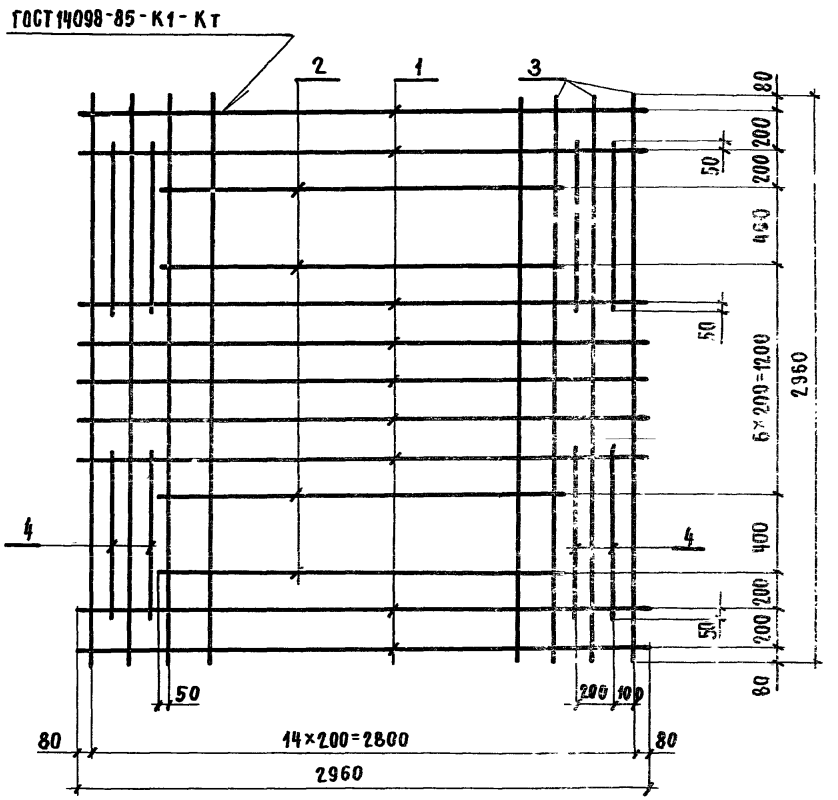

Марка сетки	Поз.	Наименование	Кол.	Масса ед, кг	Масса сетки, кг
С29	1	Ф 6 А III , ℓ = 2960	9	0,66	12,5
	2	6 А III , ℓ = 2100	4	0,47	
	3	4 Вр I , ℓ = 2960	15	0,27	
	4	4 Вр I , ℓ = 900	8	0,08	
С30	1	Ф 8 А III , ℓ = 2960	9	1,17	18,5
	2	8 А III , ℓ = 2100	4	0,83	
	3	4 Вр I , ℓ = 2960	15	0,27	
	4	4 Вр I , ℓ = 900	8	0,08	
С31	1	Ф 10 А III ℓ = 2960	9	1,83	26,4
	2	10 А III ℓ = 2100	4	1,30	
	3	4 Вр I ℓ = 2960	15	0,27	
	4	4 Вр I ℓ = 900	8	0,08	
С32	1	Ф 12 А III ℓ = 2960	9	2,63	35,8
	2	12 А III ℓ = 2100	4	1,86	
	3	4 Вр I ℓ = 2960	15	0,27	
	4	4 Вр I ℓ = 900	8	0,08	

Арматура класса А-III по ГОСТ 5781-82*
Арматура класса Вр-I по ГОСТ 6727-80*

Нач. СКО-1	Михайлов		1.420.1-24 с. 2-52
Н. контр.	Михайлов		
Гл. констр.	Матвеев		Сетка С29... С32
Гл. инж. пр.	Екименко		
Зав. бр.	Фокина		
Инж. II к.	Репенко		

Стадия	Лист	Листов
Р		1

ПРОМСТРОЙПРОЕКТ

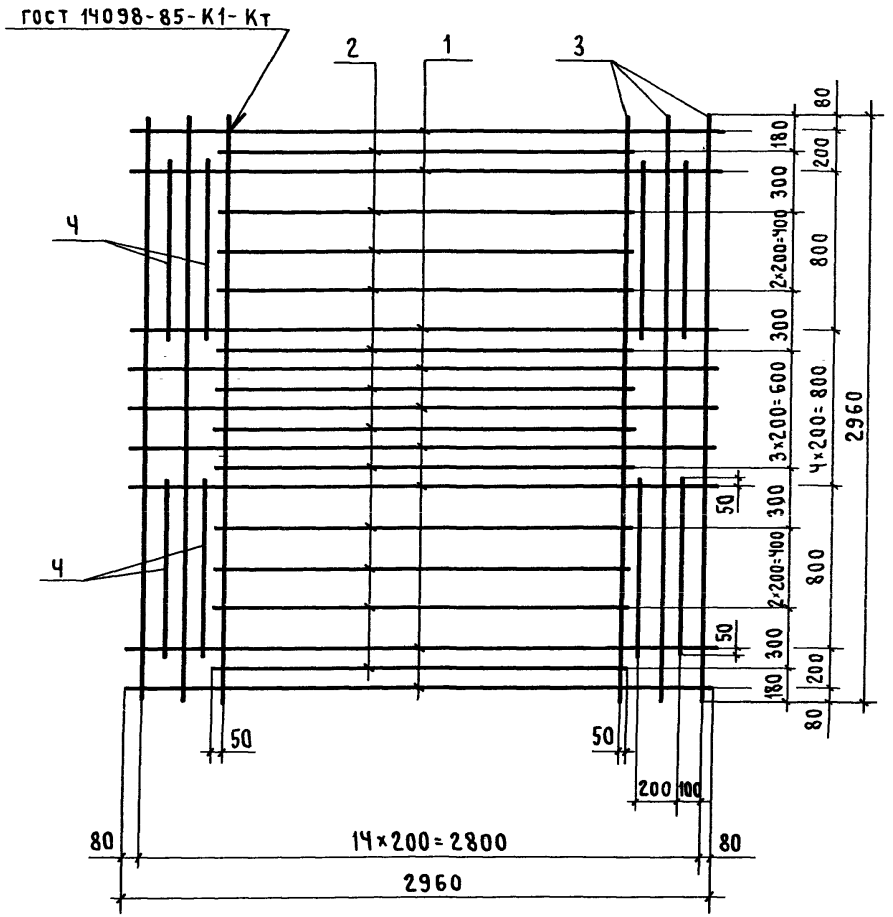

Марка сетки	Поз.	Наименование	Кол.	Масса ед., кг	Масса сетки, кг
С33	1	ф6 A III, ℓ=2960	9	0,66	26,2
	2	10 A III, ℓ=2100	12	1,30	
	3	Ч Bp I, ℓ=2960	15	0,27	
	Ч	Ч Bp I, ℓ=900	8	0,08	
С34	1	ф10 A III, ℓ=2960	9	1,83	43,8
	2	12 A III, ℓ=2100	12	1,86	
	3	Ч Bp I, ℓ=2960	15	0,27	
	Ч	Ч Bp I, ℓ=900	8	0,08	
С35	1	ф12 A III, ℓ=2960	9	2,63	38,3
	2	8 A III, ℓ=2100	12	0,83	
	3	Ч Bp I, ℓ=2960	15	0,27	
	Ч	Ч Bp I, ℓ=900	8	0,08	
С36	1	ф12 A III, ℓ=2960	9	2,63	44,0
	2	10 A III, ℓ=2100	12	1,30	
	3	Ч Bp I, ℓ=2960	15	0,27	
	Ч	Ч Bp I, ℓ=900	8	0,08	

Арматура класса А-III по ГОСТ 5781-82*.
Арматура класса Вр-I по ГОСТ 6727-80*.

Нач. СКО-1	Михайлов	
Н. контр.	Михайлов	
Гл. констр.	Матвеев	
Гл. инж. пр.	Екименко	
Зав. бриг.	Фокина	
Инж. II кат.	Р.Е.Пенько	

1.420.1-24 с.2-53

Сетка С33... С36

Стадия	Лист	Листов
Р		1

ПРОМСТРОЙПРОЕКТ

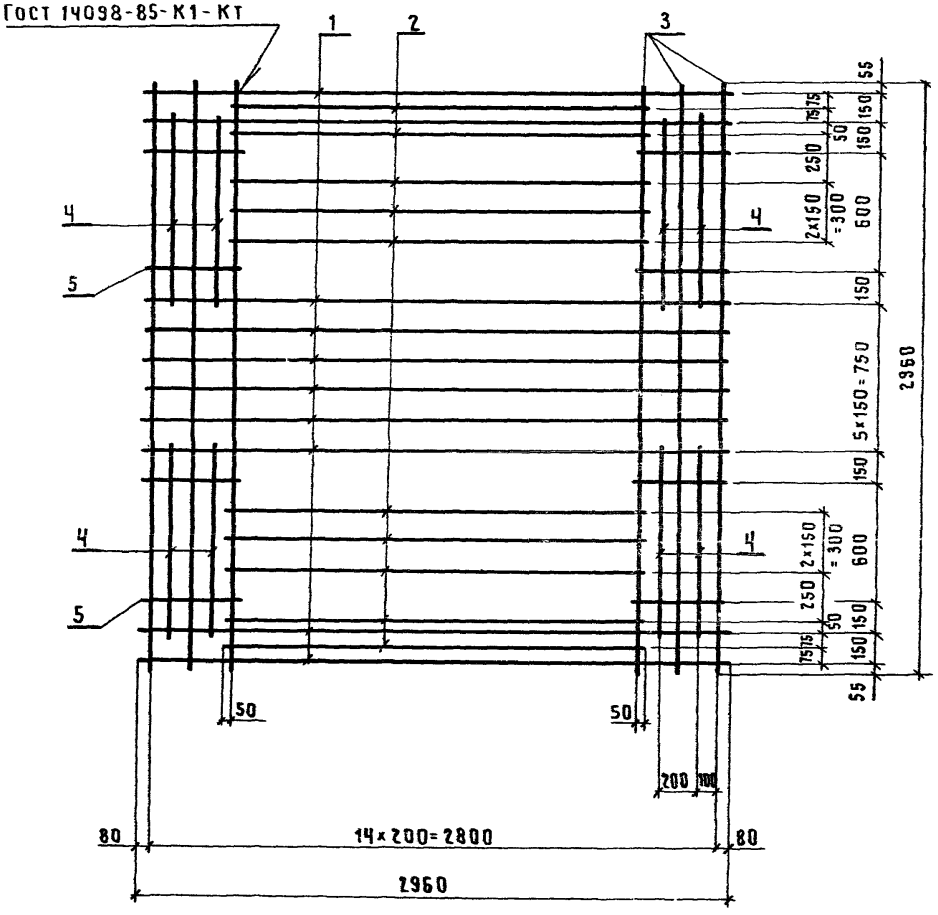

Марки сетки	Поз.	Наименование	Кол.	Масса ед. кг	Масса сетки, кг
С 37	1	ф 10 А III, ℓ = 2960	10	1,83	44,3
	2	12 А III, ℓ = 2100	10	1,86	
	3	4 Вр I, ℓ = 2960	15	0,27	
	4	4 Вр I, ℓ = 950	8	0,09	
	5	10 А III, ℓ = 530	8	0,33	
С 38	1	ф 12 А III, ℓ = 2960	10	2,63	53,4
	2	12 А III, ℓ = 2100	10	1,86	
	3	4 Вр I, ℓ = 2960	15	0,27	
	4	4 Вр I, ℓ = 950	8	0,09	
	5	12 А III, ℓ = 530	8	0,47	

Арматура класса А-III по Гост 5781-82*
Арматура класса Вр-I по Гост 6727-80*

Нач.СКО-1	Михайлов			1.420.1-24с.2-54
Н.контр.	Михайлов			
Гл.констр.	Матвеев			
Гл.инж.пр.	Екименко			Сетка С37, С38
Зав.бриг.	Фокина			
Инж.пр.	Репенко			

Стадия	Лист	Листов
Р		1

ПРОМСТРОЙПРОЕКТ

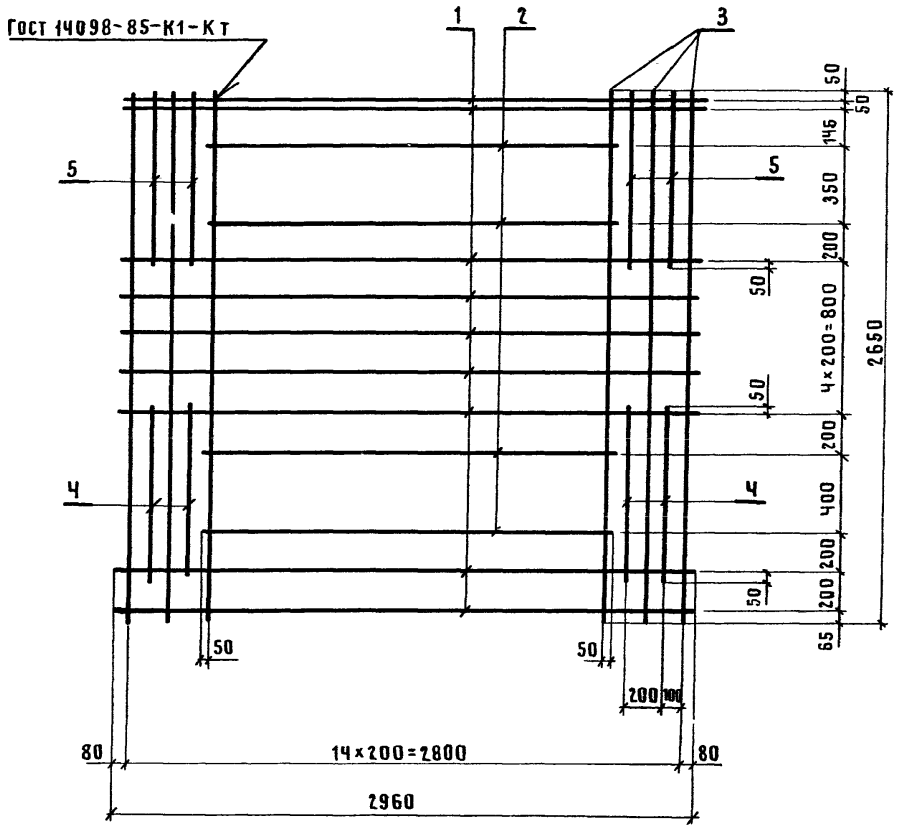

Марка сетки	Поз.	Наименование	Кол.	Масса ед. кг	Масса сетки, кг
С39	1	ф 6 А III , ℓ = 2960	9	0,66	12,1
	2	6 А III , ℓ = 2100	4	0,47	
	3	4 Вр I , ℓ = 2650	15	0,24	
	4	4 Вр I , ℓ = 900	4	0,08	
	5	4 Вр I , ℓ = 845	4	0,08	
С40	1	ф 8 А III , ℓ = 2960	9	1,17	18,1
	2	8 А III , ℓ = 2100	4	0,83	
	3	4 Вр I , ℓ = 2650	15	0,24	
	4	4 Вр I , ℓ = 900	4	0,08	
	5	4 Вр I , ℓ = 845	4	0,08	
С41	1	ф 10 А III , ℓ = 2960	9	1,83	25,9
	2	10 А III , ℓ = 2100	4	1,30	
	3	4 Вр I , ℓ = 2650	15	0,24	
	4	4 Вр I , ℓ = 900	4	0,08	
	5	4 Вр I , ℓ = 845	4	0,08	
С42	1	ф 12 А III , ℓ = 2960	9	2,63	35,4
	2	12 А III , ℓ = 2100	4	1,86	
	3	4 Вр I , ℓ = 2650	15	0,24	
	4	4 Вр I , ℓ = 900	4	0,08	
	5	4 Вр I , ℓ = 845	4	0,08	

Арматура класса А-III по ГОСТ 5781-82*
Арматура класса Вр-I по ГОСТ 6727-80*.

Нач. СКО-1	Михайлов		1.420.1-24 с. 2-55
Н. контр.	Михайлов		
Гл. констр.	Матвеев		Сетка С39...С42
Гл. инж. пр.	Екименко		
Зав. бриг.	Фокина		
Инж. II к.	Репенко		

Стадия	Лист	Листов
Р		1

Промстройпроект

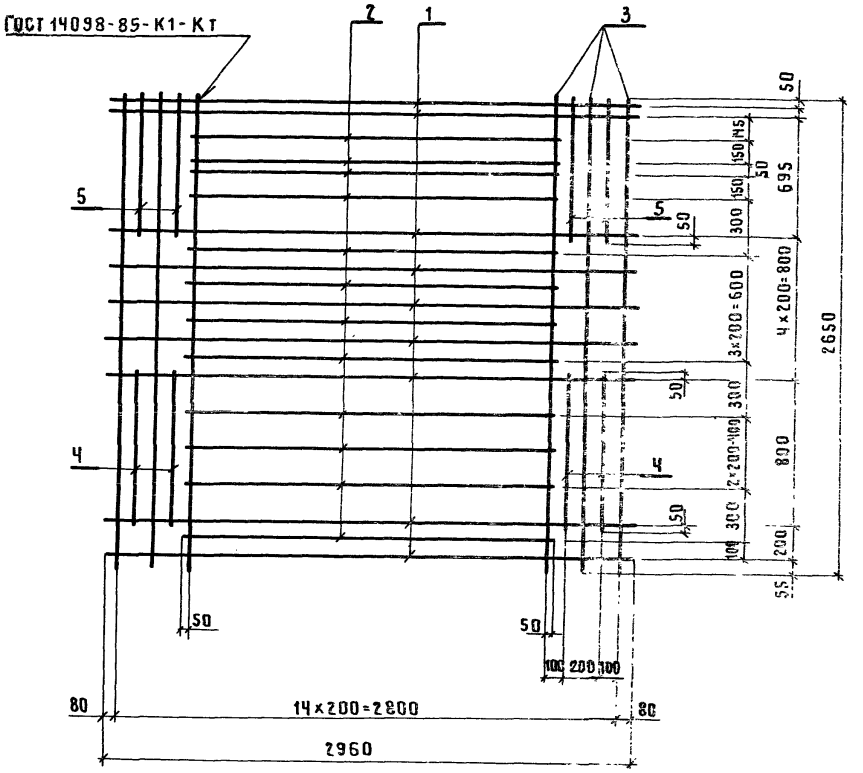

Марка сетки	Поз.	Наименование	Кол.	Масса ед. кг	Масса сетки, кг
С43	1	ф 6 А III, ℓ=2960	9	0,66	25,8
	2	10 А III, ℓ=2100	12	1,30	
	3	4 Вр I, ℓ=2650	15	0,24	
	4	4 Вр I, ℓ=900	4	0,08	
	5	4 Вр I, ℓ=845	4	0,08	
С44	1	ф 8 А III, ℓ=2960	9	1,17	37,2
	2	12 А III, ℓ=2100	12	1,86	
	3	4 Вр I, ℓ=2650	15	0,24	
	4	4 Вр I, ℓ=900	4	0,08	
	5	4 Вр I, ℓ=845	4	0,08	
С45	1	ф 10 А III, ℓ=2960	9	1,83	43,0
	2	12 А III, ℓ=2100	12	1,86	
	3	4 Вр I, ℓ=2650	15	0,24	
	4	4 Вр I, ℓ=900	4	0,08	
	5	4 Вр I, ℓ=845	4	0,08	
С46	1	ф 12 А III, ℓ=2960	9	2,63	37,9
	2	8 А III, ℓ=2100	12	0,83	
	3	4 Вр I, ℓ=2650	15	0,24	
	4	4 Вр I, ℓ=900	4	0,08	
	5	4 Вр I, ℓ=845	4	0,08	
С47	1	ф 12 А III, ℓ=2960	9	2,63	43,5
	2	10 А III, ℓ=2100	12	1,30	
	3	4 Вр I, ℓ=2650	15	0,24	
	4	4 Вр I, ℓ=900	4	0,08	
	5	4 Вр I, ℓ=845	4	0,08	
С48	1	ф 12 А III, ℓ=2960	9	2,63	50,2
	2	12 А III, ℓ=2100	12	1,86	
	3	4 Вр I, ℓ=2650	15	0,24	
	4	4 Вр I, ℓ=900	4	0,08	
	5	4 Вр I, ℓ=845	4	0,08	

Арматура класса А-III по ГОСТ 5781-82*

Арматура класса Вр-I по ГОСТ 6727-80*.

Нач.СКО-1	Михайлов		
Н.контр.	Михайлов		
Гл.констр.	Матвеев		
Гл.инж.пр.	Екименко		
Зав.бриг.	Фокина		
Инж. II к.	Реленко		

1.420.1-24с.2-56

Сетка С43 ... С48

Стадия	Лист	Листов
Р		1

Промстройпроект

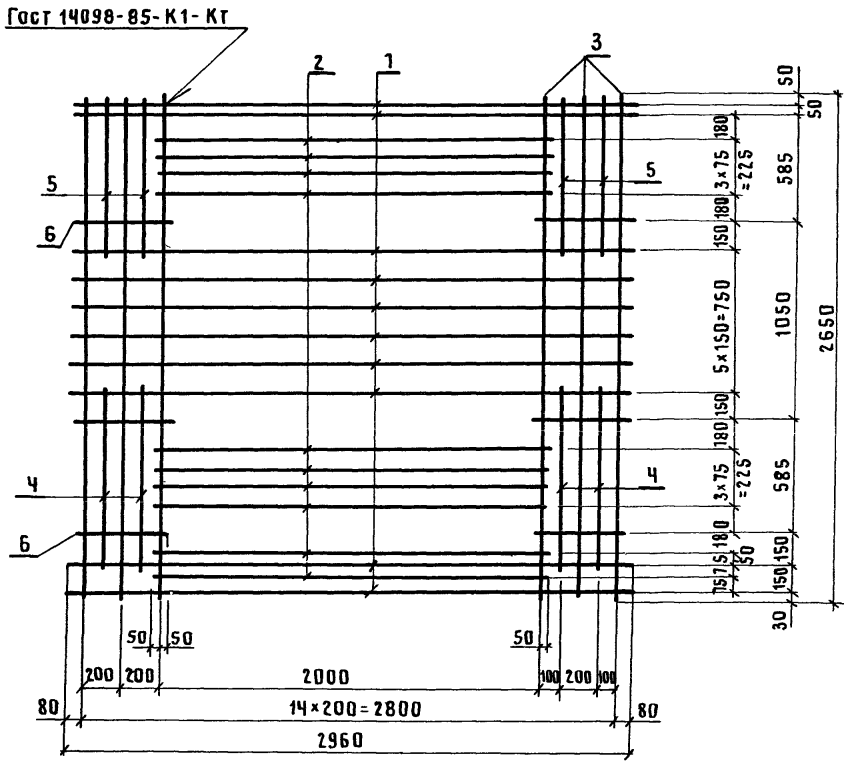

Масса сетки	Поз.	Наименование		Кол.	Масса ед. кг	Масса сетки кг
С49	1	ф 10 А III,	ℓ=2960	10	1,83	43,2
	2	12 А III,	ℓ=2100	10	1,86	
	3	4 Вр I,	ℓ=2650	15	0,24	
	4	4 Вр I,	ℓ=950	4	0,09	
	5	4 Вр I,	ℓ=860	4	0,08	
	6	10 А III,	ℓ=530	6	0,33	
С50	1	ф 12 А III,	ℓ=2960	10	2,63	51,2
	2	12 А III,	ℓ=2100	10	1,86	
	3	4 Вр I,	ℓ=2650	15	0,24	
	4	4 Вр I,	ℓ=950	4	0,09	
	5	4 Вр I,	ℓ=860	4	0,08	
	6	10 А III,	ℓ=530	6	0,33	

Арматура класса А-III по Гост 5781-82*.
Арматура класса Вр-I по Гост 6727-80*.

Нач.СКО-1	Михайлов		
Н.контр.	Михайлов		
Гл.констр.	Матвеев		
Гл.инж.пр.	Екименко		
Зав.бриг.	Фокина		
Инж. II к.	Репенко		

1.420.1-24с.2-57

Сетка С49, С50

Стадия	Лист	Листов
Р		1

ПРОМСТРОЙПРОЕКТ

Развертка

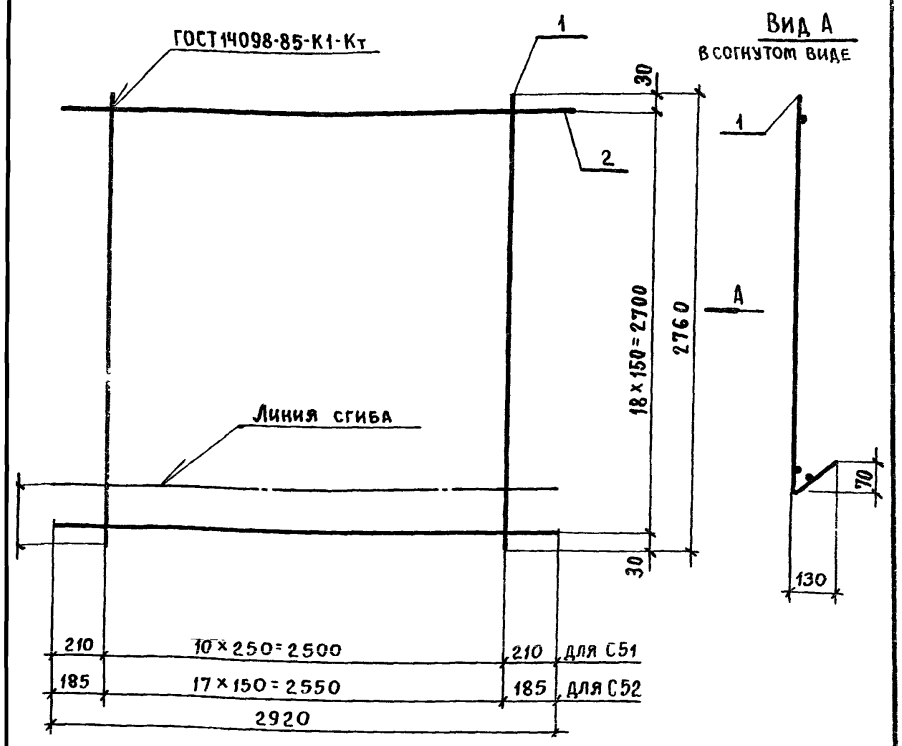

Марка сетки	Поз.	Наименование	Кол.	Масса ед, кг	Масса сетки, кг
С51	1	Ф 6А-III, ℓ = 2760	11	0,61	11,8
	2	4ВрI, ℓ = 2920	19	0,27	
С52	1	Ф 8А-III, ℓ = 2760	18	1,10	24,9
	2	4ВрI, ℓ = 2920	19	0,27	

Арматура класса А-III по ГОСТ 5781-82*
Арматура класса Вр-I по ГОСТ 6727-80*

.СКО-1	Михайлов		
нтр.	Михайлов		
онстр.	Матвеев		
нж.пр	Екименко		
.бр	Фокина		
.II к.	Репенко		

1.420.1-24с.2-58

Сетка С51, С52

Стадия	Лист	Листов
Р		1

ПРОМСТРОЙПРОЕКТ

Развертка

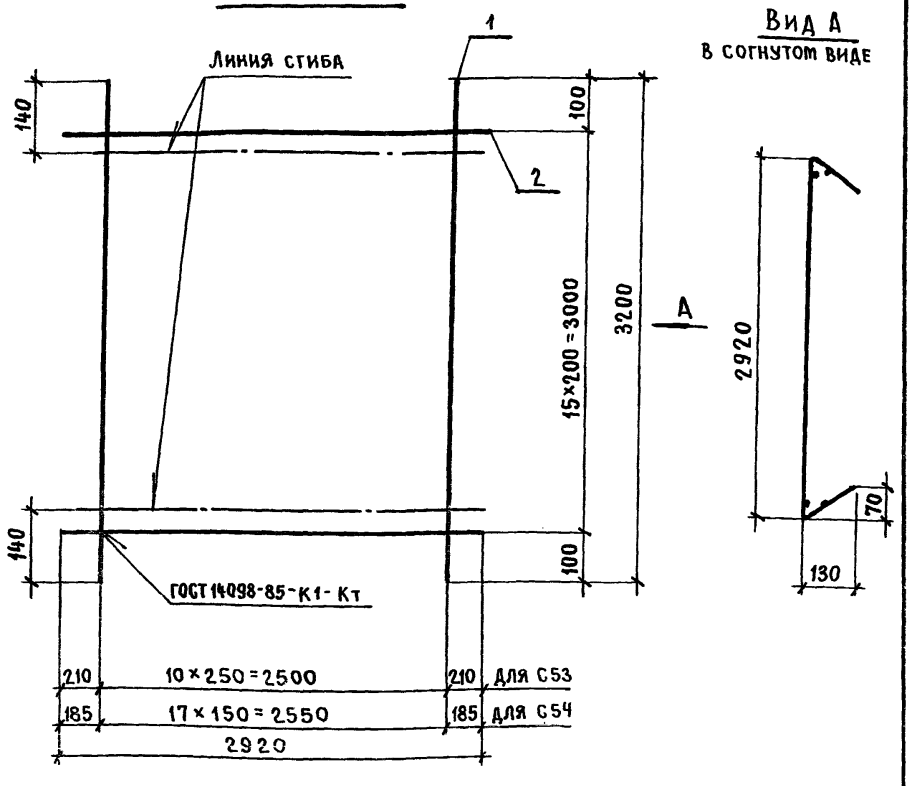

Марка сетки	Поз.	Наименование	Кол.	Масса ед, кг	Масса сетки, кг
С53	1	Ф 6А-III, ℓ = 3200	11	0,71	12,1
	2	4ВрI, ℓ = 2920	16	0,27	
С54	1	Ф 8А-III, ℓ = 3200	18	1,26	27,0
	2	4ВрI, ℓ = 2920	16	0,27	

Арматура класса А-III по ГОСТ 5781-82*
Арматура класса Вр-I по ГОСТ 6727-80*

Нач.СКО-1	Михайлов		
Н.контр.	Михайлов		
Гл.конст.	Матвеев		
Гл.инж.пр.	Екименко		
Зав.бр.	Фокина		
Инж.II к.	Репенко		

1.420.1-24с.2-59

Сетка С53, С54

Стадия	Лист	Листов
Р		1

ПРОМСТРОЙПРОЕКТ

Взам. инв. № | Подпись и дата | Инв. № подл.

Развертка

Вид А
В согнутом виде

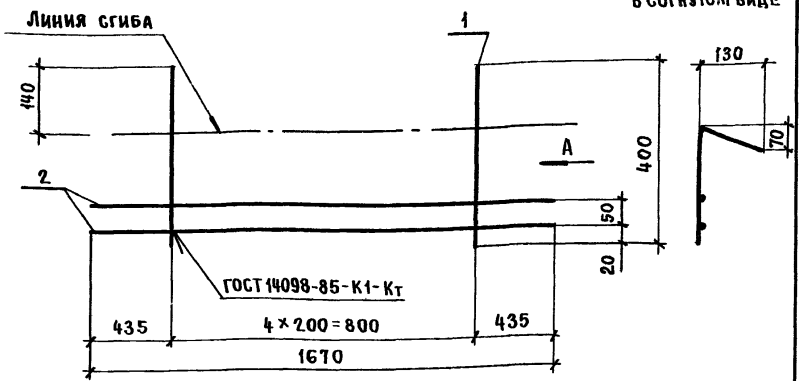

Марка каркаса	Поз.	Наименование	Кол.	Масса ед, кг	Масса сетки, кг
С55	1	Ф 6А III, ℓ = 400	5	0,09	1,2
	2	6А III, ℓ = 1670	2	0,37	

Арматура класса А-III по ГОСТ 5781-82*
Арматура класса Вр-I по ГОСТ 6727-80*

Нач.СКО-1	Михайлова	1.420.1-24с.2-60	
Н.контр.	Михайлова	Сетка С55	Стадия Р; Лист; Листов 1
Гл.констр.	Матвеев		Промстройпроект
Гл.инж.пр.	Екименко		
Зав.бр.	Фокина		
Инж.1к.	Репенко		

Развертка

Вид А
В согнутом виде

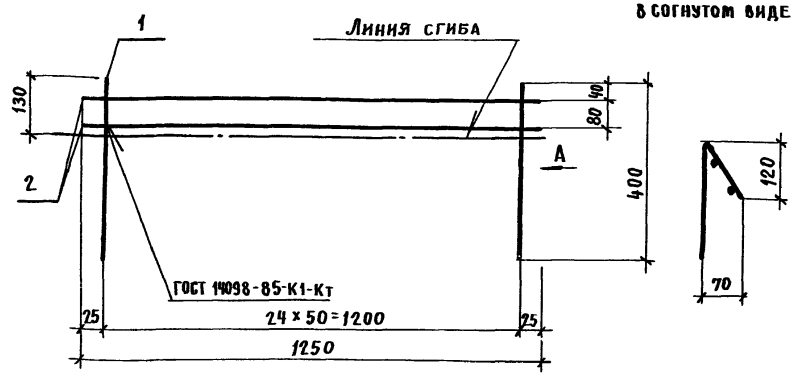

Марка каркаса	Поз.	Наименование	Кол	Масса ед, кг	Масса сетки, кг
С56	1	ф 4Вр I, ℓ = 400	25	0,04	1,2
	2	4Вр I, ℓ = 1250	2	0,12	

Арматура класса А-III по ГОСТ 5781-82*
Арматура класса Вр-I по ГОСТ 6727-80*

Нач.СКО-1	Михайлов	1.420.1-24с.2-61	
Н.контр.	Михайлов	Сетка С56	Стадия Р; Лист; Листов 1
Гл.конст.	Матвеев		Промстройпроект
Гл.инж.пр.	Екименко		
Зав.бр.	Фокина		
Инж.1к	Репенко		

Взам. инв. № | Подпись и дата | Инв. № подл.

Развертка

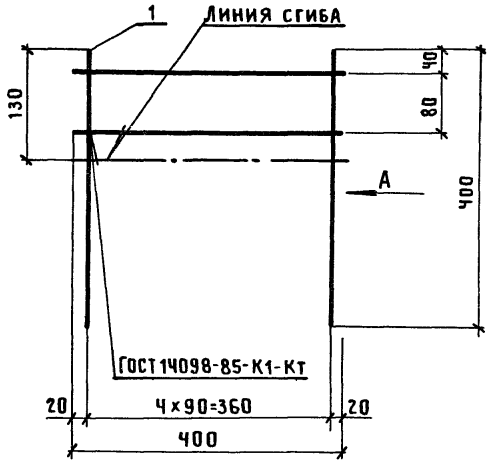

Вид А
в согнутом виде

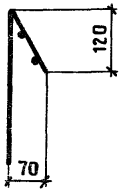

Марки сетки	Поз	Наименование	Кол	Масса ед., кг	Масса сетки, кг
С57	1	ф4 Вр I , ℓ=400	7	0,04	0,3

Арматура класса Вр-I по ГОСТ 6727-80*

Нач.СКО-1	Михайлов		
Н.контр.	Михайлов		
Гл.констр.	Матвеев		
Гл.инж.пр.	Екименко		
Зав.бр.	Фокина		
Инж.II	Репенко		

1.420.1-24с.2-62

Сетка С57

Стадия	Лист	Листов
Р		1

ПРОМСТРОЙПРОЕКТ

Развертка

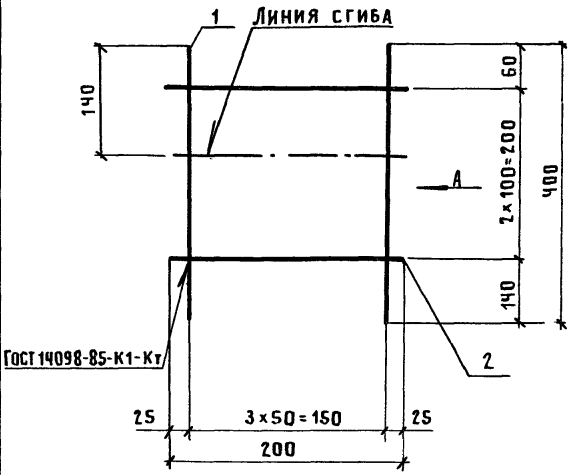

Вид А
в согнутом виде

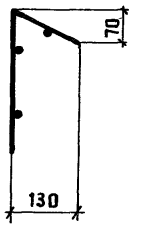

Марки сетки	Поз.	Наименование	Кол.	Масса ед., кг	Масса сетки, кг
С58	1	ф6 AIII , ℓ=400	6	0,09	0,04
	2	4 Вр I , ℓ=200	3	0,02	

Арматура класса А-III по ГОСТ 5781-82*

Инв.№подл. | Подпись и дата | Взам.инв.№

Нач.СКО-1	Михайлов		
Н.контр.	Михайлов		
Гл.констр.	Матвеев		
Гл.инж.пр.	Екименко		
Зав.бр.	Фокина		
Инж.II к.	Репенко		

1.420.1-24с.2-63

Сетка С58

Стадия	Лист	Листов
Р		1

ПРОМСТРОЙПРОЕКТ

Развертка

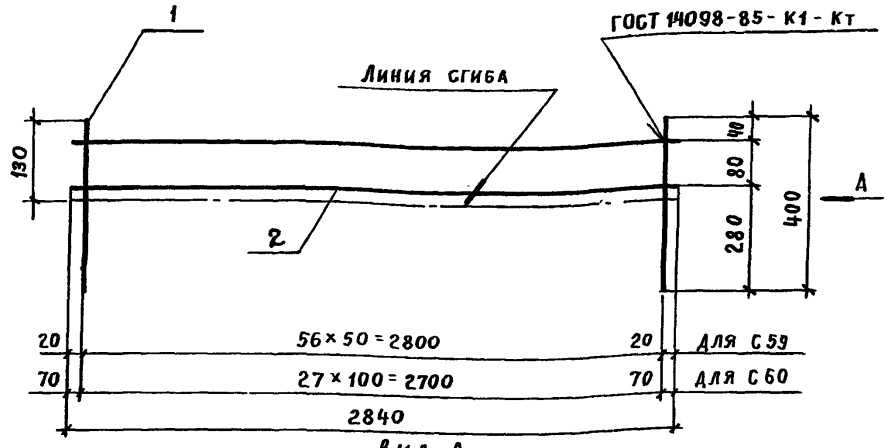

Вид А
в согнутом виде

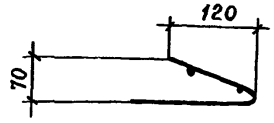

Марка сетки	Поз.	Наименование	Кол.	Масса ед, кг	Масса сетки, кг
С 59	1	Ф 4 Вр I, ℓ = 400	57	0,04	2,8
	2	4 Вр I, ℓ = 2840	2	0,26	
С 60	1	Ф 4 Вр I, ℓ = 400	28	0,04	1,6
	2	4 Вр I, ℓ = 2840	2	0,26	

Арматура класса А-III по ГОСТ 5781-82*

Арматура класса Вр-I по ГОСТ 6727-80*

Нач. СКО-1	Михайлов		1.420.1-24с.2-64
Н. контр.	Михайлов		
Гл. конст.	Матвеев		Сетка С59, С60
Гл. инж. пр.	Екименко		Стадия: Р; Лист: ; Листов: 1
Зав. бр.	Фокина		ПромстройпроеКт
Инж. II к	Репенко		

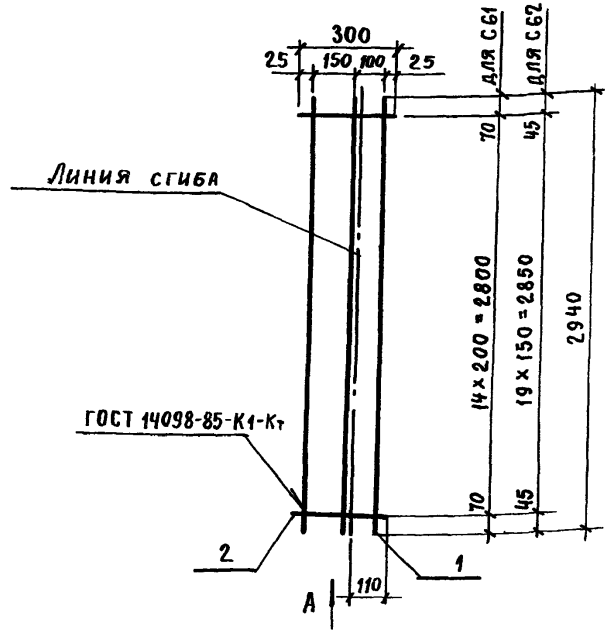

Вид А
в согнутом виде

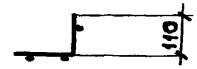

Арматура класса А-III по ГОСТ 5781-82*

Арматура класса Вр-I по ГОСТ 6727-80*

Марка сетки	Поз.	Наименование	Кол.	Масса ед, кг	Масса сетки, кг
С 61	1	Ф 6А III, ℓ = 2940	3	0,65	2,4
	2	Вр I, ℓ = 300	15	0,03	
С 62	1	Ф 6А III, ℓ = 2940	3	0,65	2,6
	2	4 Вр I, ℓ = 300	20	0,03	

Инв. № подл. | Подпись и дата | Взам. инв. №

Нач. СКО-1	Михайлов		1.420.1-24с.2-65
Н. контр.	Михайлов		
Гл. конст.	Матвеев		Сетка С61, С62
Гл. инж.	Екименко		Стадия: Р; Лист: ; Листов: 1
Зав. бр.	Фокина		ПромстройпроеКт
Инж. II к	Репенко		

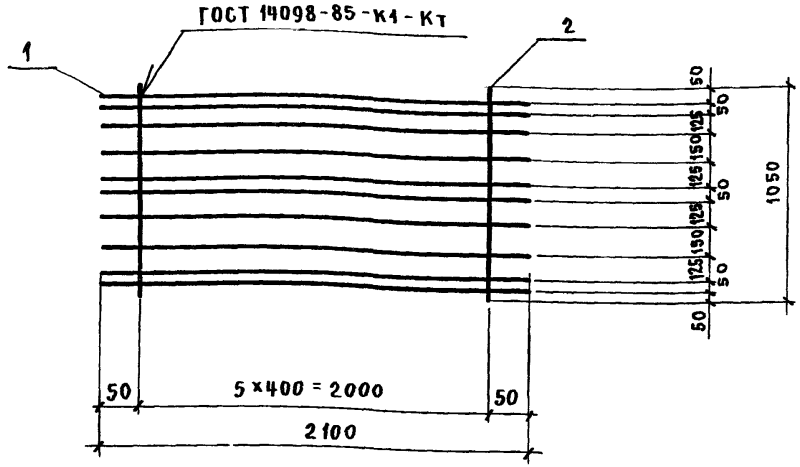

Марка сетки	Поз.	Наименование	Кол.	Масса ед, кг	Масса сетки, кг
С 63	1	Ф 12 А-III , ℓ = 2100	10	1,86	19,2
	2	4 Вр-I , ℓ = 1050	6	0,10	

Арматура класса А-III по ГОСТ 5781-82*
Арматура класса Вр-I по ГОСТ 6727-80*

				1.420.1-24с.2-66	
Нач. СКО-1	Михайлов				
Н. контр.	Михайлов			Сетка С 63	Стадия: Р; Лист: ; Листов: 1
Гл. констр.	Матвеев				Промстройпроект
Гл. инж.	Екименко				
Зав. бр.	Фокина				
Инж. II к.	Репенко				

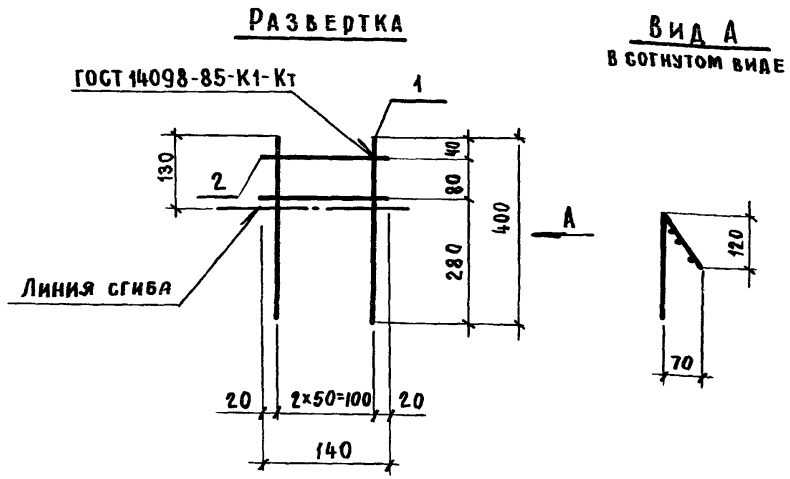

Марка сетки	Поз.	Наименование	Кол.	Масса ед, кг	Масса сетки, кг
С 64	1	Ф 4 Вр-I , ℓ = 400	3	0,04	0,1
	2	4 Вр-I , ℓ = 140	2	0,01	

Взам. инв. № | Подпись и дата | Инв. № подл.

				1.420.1-24с.2-67	
Нач. СКО	Михайлов				
Н. контр.	Михайлов			Сетка С 64	Стадия: Р; Лист: ; Листов: 1
Гл. конст.	Матвеев				Промстройпроект
Гл. инж.	Екименко				
Зав. бр.	Фокина				
Инж. II к.	Репенко				

Развертка

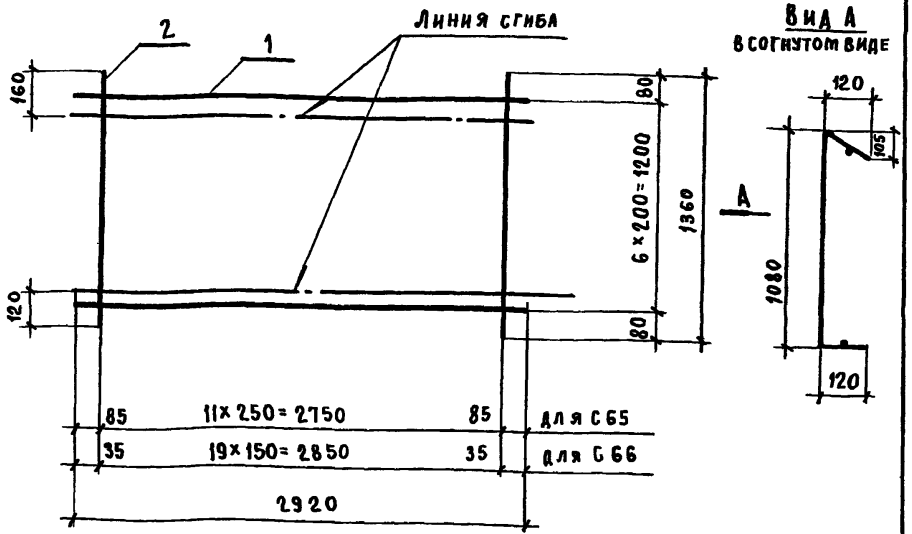

Вид А
в согнутом виде

Марка сетки	Поз.	Наименование	Кол.	Масса ед., кг	Масса сетки, кг
С65	1	Ф6А-III, ℓ = 2920	12	0,65	8,7
	2	48р-I, ℓ = 1360	7	0,13	
С66	1	Ф8А-III, ℓ = 2920	20	0,16	24,1
	2	48р-I, ℓ = 1360	7	0,13	

Арматура класса А-III по ГОСТ 5781-82*
Арматура класса Вр-I по ГОСТ 6727-80*

Нач. СКО-1	Михайлов		1.420.1-24с.2-68
Н. контр.	Михайлов		
Гл. конст.	Матвеев		Сетка С65, С66
ГИП	Екименко		Стадия: Р; Лист: ; Листов: 1
Зав. Бр.	Фокина		Промстройпроект
Инж. IIк.	Репенко		

Развертка

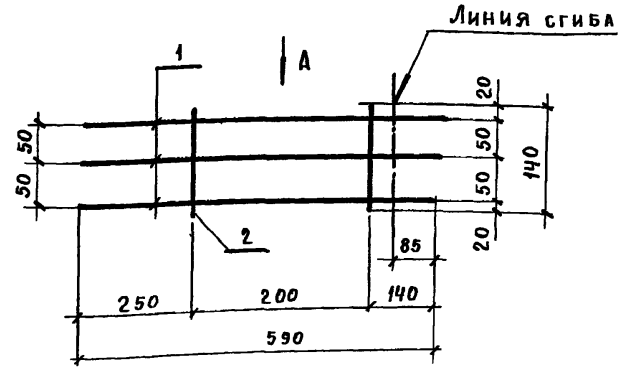

Вид А
в согнутом виде

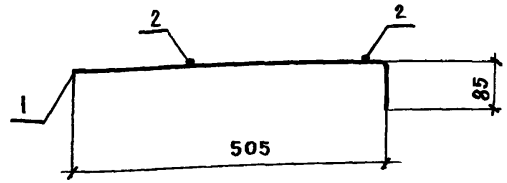

Марка сетки	Поз	Наименование	Кол.	Масса ед., кг	Масса сетки, кг
С67	1	Ф18А-III, ℓ = 590	3	1,18	3,6
	2	58р-I, ℓ = 140	2	0,02	

Нач. СКО-1	Михайлов		1.420.1-24с.2-69
Н. контр.	Михайлов		
Гл. конст.	Матвеев		Сетка С67
ГИП	Екименко		Стадия: Р; Лист: ; Листов: 1
Зав. Бр.	Фокина		Промстройпроект
Инж. IIк.	Репенко		

Взам. инв. № | Подпись и дата | Инв. № подл.

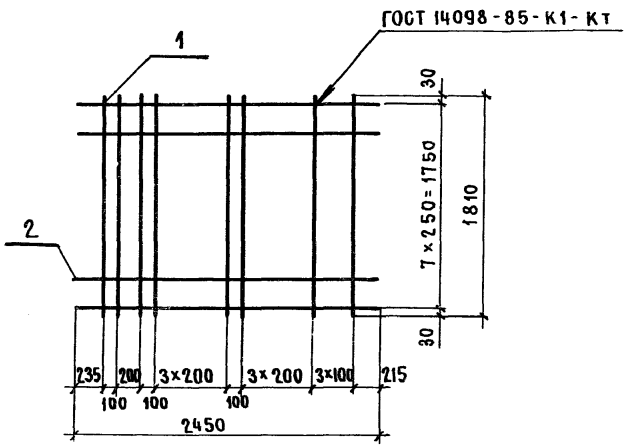

Марка сетки	Поз	Наименование	Кол.	Масса ед, кг	Масса сетки, кг
С 68	1	ф 8 А III , ℓ = 1810	14	0,71	11,9
	2	4 Вр I , ℓ = 2450	8	0,24	
С 69	1	ф 10 А III , ℓ = 1810	14	1,12	17,6
	2	4 Вр I , ℓ = 2450	8	0,24	

Арматура класса Вр-I по ГОСТ 6727-80*, класса А-III по ГОСТ 5781-82*

Нач. СКО-1	Михайлов	1.420.1-24с.2-70	
Контр.	Михайлов		
Кон-	Матвеев		
Инж. пр	Екименко	Сетка С68, С69	Стадия: Р; Лист: ; Листов: 1
З. бр	Фокина		ПРОМСТРОЙПРОЕКТ
Инж. II к.	Пурмель		

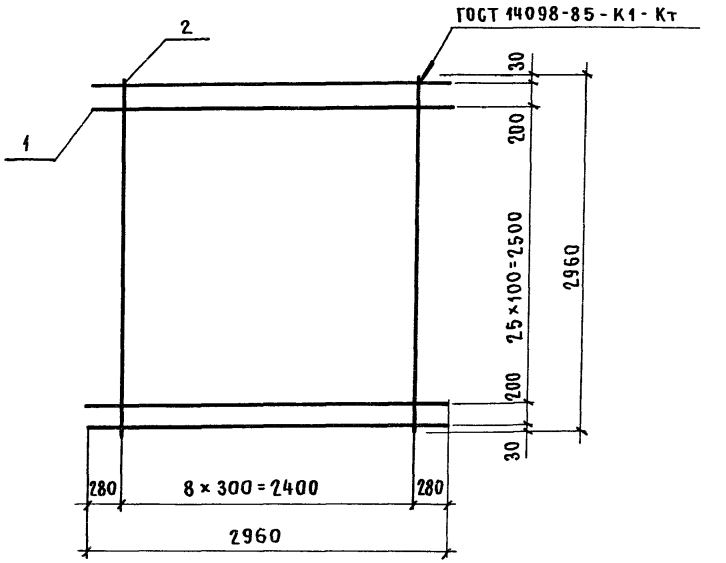

Марка сетки	Поз	Наименование	Кол.	Масса ед, кг	Масса сетки, кг
С 70	1	ф 8 А III , ℓ = 2960	28	1,17	35,4
	2	4 Вр-I , ℓ = 2960	9	0,29	
С 71	1	ф 10 А III , ℓ = 2960	28	1,83	53,8
	2	4 Вр-I , ℓ = 2960	9	0,29	

Арматура класса Вр-I по ГОСТ 6729-80*; класса А-III по ГОСТ 5781-82*

Взам. инв. № | Инв. № подл. | Подпись и дата

Нач. СКО-1	Михайлов	1.420.1-24с.2-71	
Н. контр.	Михайлов		
Гл. констр.	Матвеев		
Гл. инж. пр.	Екименко	Сетка С70, С71	Стадия: Р; Лист: ; Листов: 1
Зав. бр.	Фокина		ПРОМСТРОЙПРОЕКТ
Инж. II к.	Пурмель		

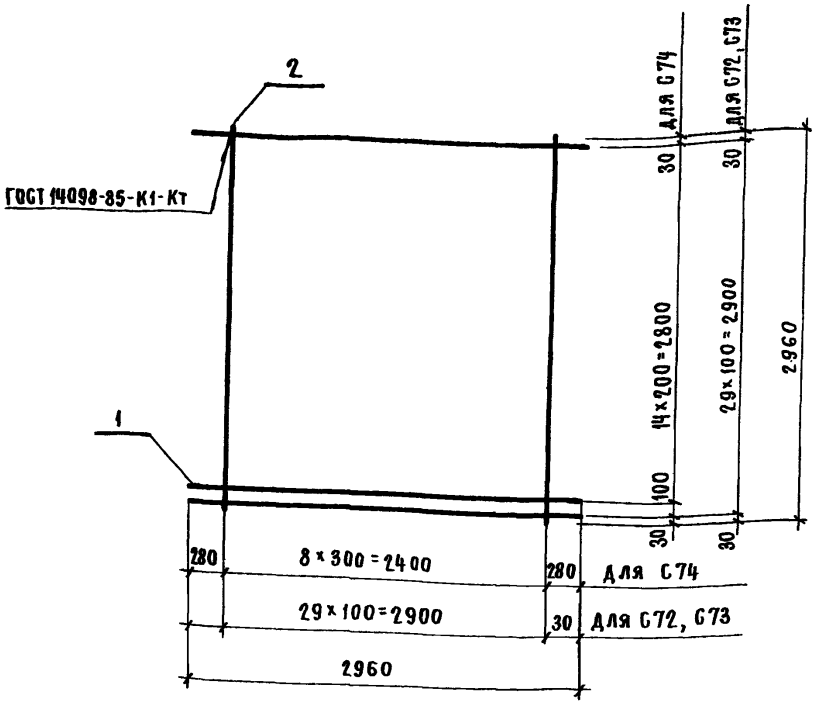

Марка сетки	Поз.	Наименование	Кол.	Масса ед, кг	Масса сетки, кг
С 72	1	ф 8 А-III , ℓ=2960	30	1,17	43,9
	2	4 Вр-I , ℓ=2960	30	0,29	
С 73	1	ф 10 А-III , ℓ = 2960	30	1,83	63,6
	2	4 Вр-I , ℓ = 2960	30	0,29	
С 74	1	ф 10 А-III , ℓ = 2960	16	1,83	31,9
	2	4 Вр-I , ℓ = 2960	9	0,29	

Арматура класса Вр-I по ГОСТ 6727-80*; класса А-III по ГОСТ 5781-82*

Нач. СКО-1	Михайлов	1.420.1-24 с. 2-72	
Н. контр.	Михайлов	Сетка С72...С74	Стадия: Р; Лист: ; Листов: 1
Гл. констр.	Матвеев		ПРОМСТРОЙПРОЕКТ
Гл. инж. пр.	Екименко		
Зав. бр.	Фокина		
Инж. II к.	Пуртель		

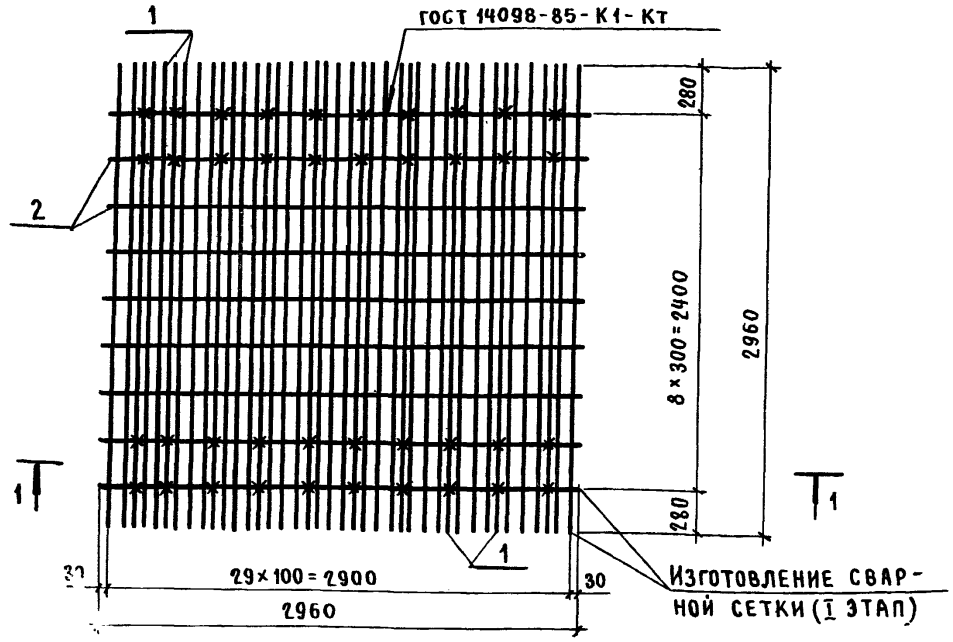

1 - 1

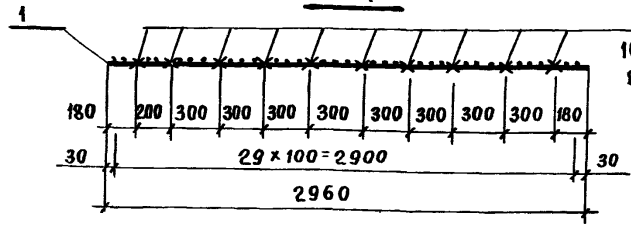

10 шт. привязать вязальной проволокой (II этап)

Марка сетки	Поз.	Наименование	Кол.	Масса ед, кг	Масса сетки, кг
С 75	1	ф 10 А-III , ℓ= 2960	40	1,83	75,7
	2	4 Вр-I , ℓ= 2960	9	0,29	

Арматура класса Вр-I по ГОСТ 6727-80* ; класса А-III по ГОСТ 5781-82*

Инв. № подл. | Подпись и дата | Взам. инв. №

Нач. СКО-1	Михайлов	1.420.1-24 с. 2-73	
Н. контр.	Михайлов	Сетка С75	Стадия: Р; Лист: ; Листов: 1
Гл. констр.	Матвеев		ПРОМСТРОЙПРОЕКТ
Гл. инж. пр.	Екименко		
Зав. бр.	Фокина		
Инж. II к.	Пуртель		

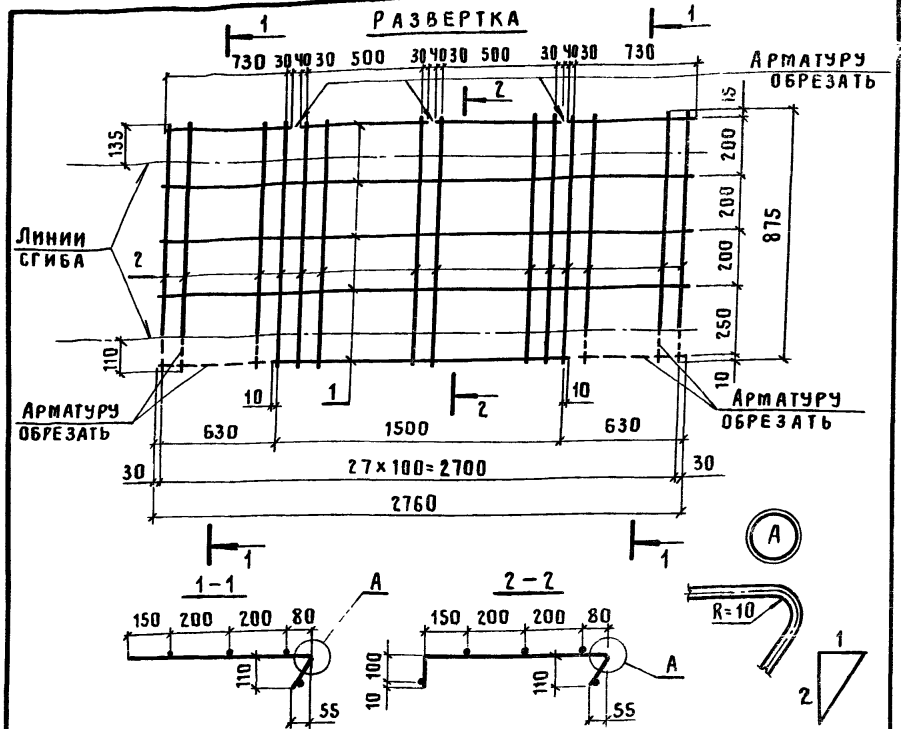

Марка сетки	Поз.	Наименование	Кол.	Масса ед., кг	Масса сетки кг
С7Б	1	ф 4 Вр I, ℓ=2760	5	0,27	3,8
	2	4 Вр I, ℓ=875	28	0,09	

Арматура класса Вр-I по ГОСТ 6727-80*.

Нач.СКО-1	Михайлов			1.420.1-24с.2-74	
Н.контр.	Михайлов				
Гл.констр.	Матвеев				
Гл.инж.пр.	Екименко				
Зав.бриг.	Фокина			Стадия: Р; Лист: ; Листов: 1	
Инж.II кат.	Пурмель			Сетка С7Б	Промстройпроект

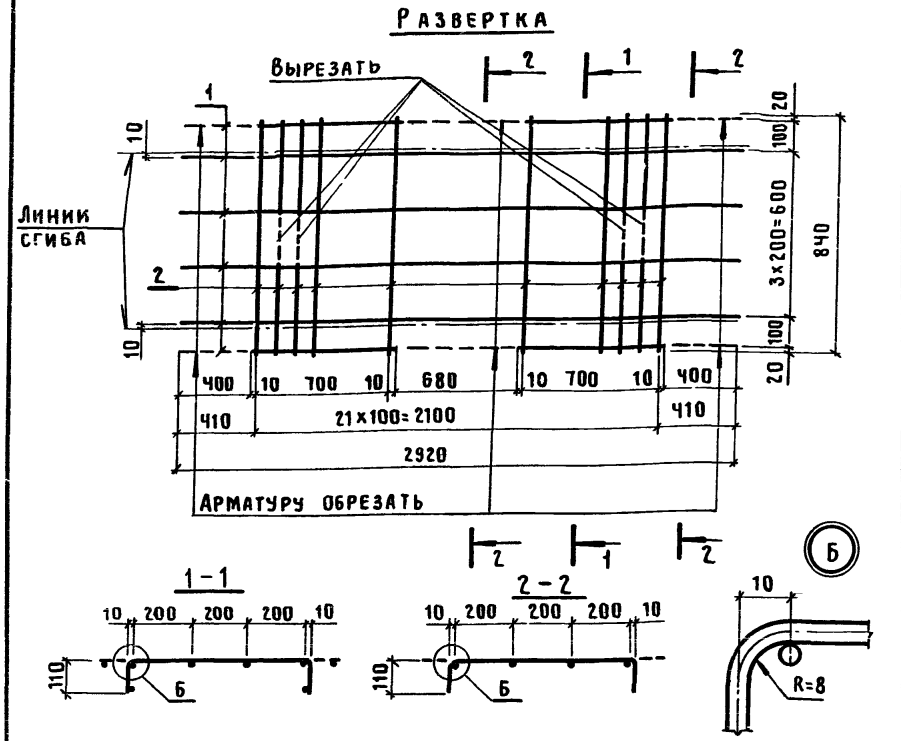

Марка сетки	Поз.	Наименование	Кол.	Масса ед., кг	Масса сетки кг
С77	1	ф 4 Вр I, ℓ=2920	6	0,28	3,5
	2	4 Вр I, ℓ=840	22	0,08	

Арматура класса Вр-I по ГОСТ 6727-80*.
Места вырезки арматуры уточнить при сборке пространственного каркаса.

Нач.СКО-1	Михайлов			1.420.1-24с.2-75	
Н.контр.	Михайлов				
Гл.констр.	Матвеев				
Гл.инж.пр.	Екименко				
Зав.бриг.	Фокина			Стадия: Р; Лист: ; Листов: 1	
Инж.II кат.	Пурмель			Сетка С77	Промстройпроект

Инв.№ подл. | Подпись и дата | Взам.инв.№

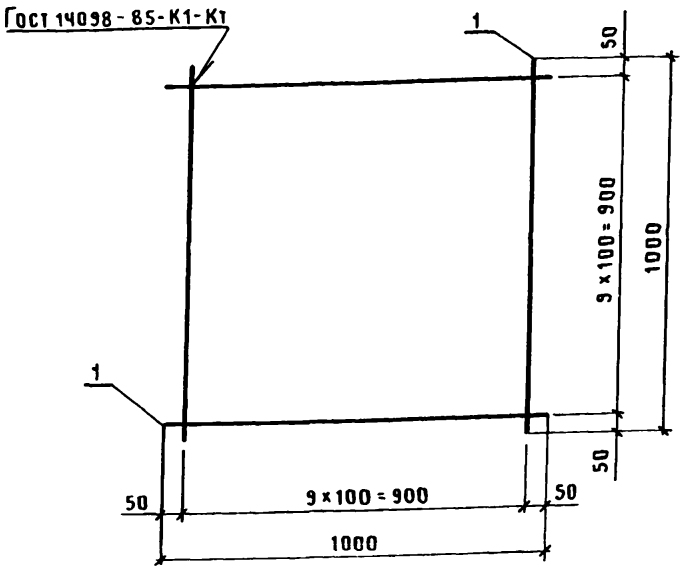

Марка сетки	Поз.	Наименование	Кол.	Масса ед., кг	Масса сетки, кг
С 78	1	ф 4 Вр I, ℓ = 1000	20	0,10	2,0

Арматура класса Вр-I по Гост 6727-80*

Нач.СКО-1	Михайлов			1.420.1-24с.2-76	
Н.контр.	Михайлов				
Гл.констр.	Матвеев				
Гл.инж.пр.	Екименко				
Зав.бриг.	Фокина			Сетка С78	Стадия: Р; Лист: ; Листов: 1
Инж. II кат.	Пурмель				ПРОМСТРОЙПРОЕКТ

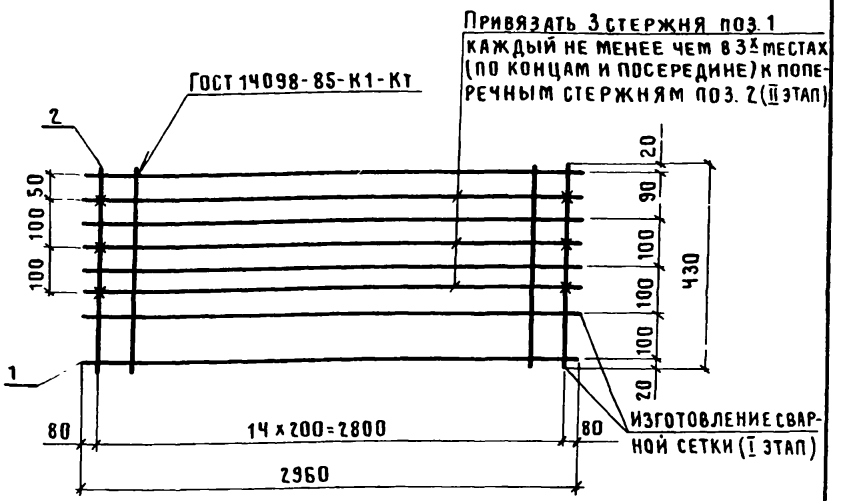

Масса сетки	Поз.	Наименование	Кол.	Масса ед., кг	Масса сетки, кг
С 79	1	ф 8 А III, ℓ = 2960	8	1,17	10,0
	2	4 Вр I, ℓ = 430	15	0,04	
С 80	1	ф 10 А III, ℓ = 2960	8	1,83	15,2
	2	4 Вр I, ℓ = 430	15	0,04	

Арматура класса Вр-I по Гост 6727-80* класса А-III по Гост 5781-82*

Инв.№ подл. | Подпись и дата | Взам.инв.№

Нач.СКО-1	Михайлов			1.420.1-24с.2-77	
Н.контр.	Михайлов				
Гл.констр.	Матвеев				
Гл.инж.пр.	Екименко				
Зав.бриг.	Фокина			Сетка С79, С80	Стадия: Р; Лист: ; Листов: 1
Инж. II кат.	Пурмель				ПРОМСТРОЙПРОЕКТ



Марка сетки	Поз.	Наименование	Кол.	Масса ед, кг	Масса сетки, кг
С81	1	Ф 8 А III, ℓ = 2960	13	1,17	16,0
	2	4 Вр I, ℓ = 680	12	0,07	
С82	1	Ф 10 А III, ℓ = 2960	13	1,83	24,5
	2	4 Вр I, ℓ = 680	12	0,07	

Арматура класса Вр-I по ГОСТ 6727-80*, класса А-III по ГОСТ 5781-82*

СКО-1	Михайлов		
НТР.	Михайлов		
ОНСТР.	Матвеев		
НЖ. ПР.	Екименко		
БР.	Фокина		
. II к	Пурмель		

1.420.1-24с.2-78

Сетка С81, С82

Стадия	Лист	Листов
Р		1

ПРОМСТРОЙПРОЕКТ

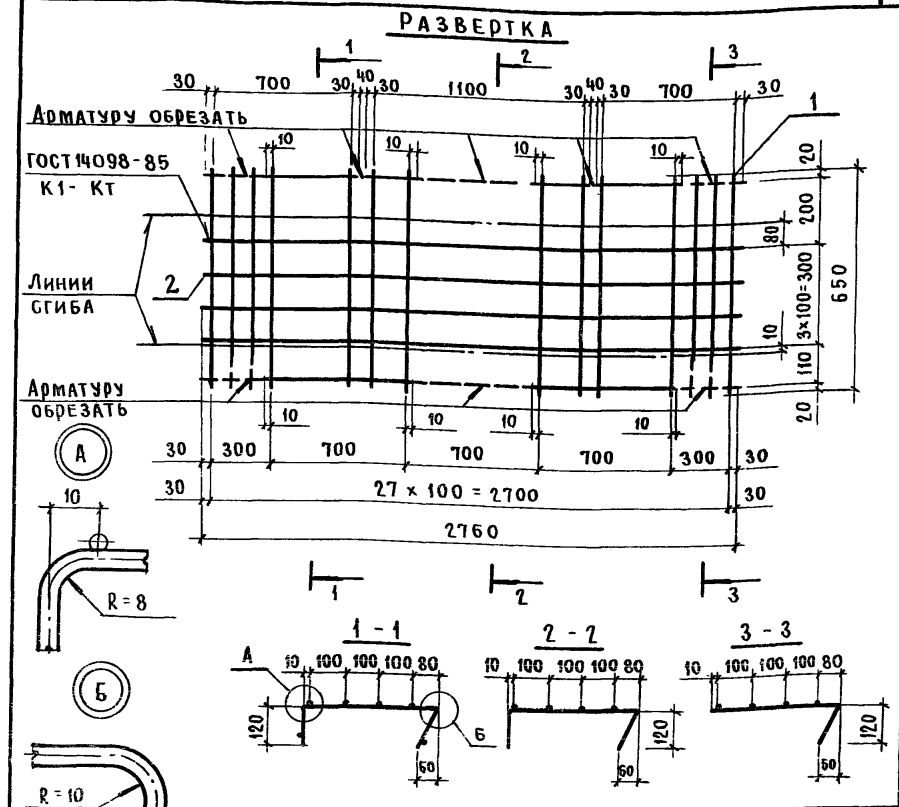

Марка сетки	Поз.	Наименование	Кол.	Масса ед, кг	Масса сетки, кг
С83	1	Ф 4 Вр I, ℓ = 650	28	0,06	3,4
	2	4 Вр I, ℓ = 2760	6	0,27	

Арматура класса Вр-I по ГОСТ 6727-80*

Нач. СКО-1	Михайлов		
Н. контр.	Михайлов		
Гл. констр.	Матвеев		
Гл. инж. пр.	Екименко		
Зав. бр.	Фокина		
Инж. II к.	Пурмель		

1.420.1-24с.2-79

Сетка С83

Стадия	Лист	Листов
Р		1

ПРОМСТРОЙПРОЕКТ

Инв. № подл. | Подпись и дата | Взам. инв. №

24304 137

МН1... МН3

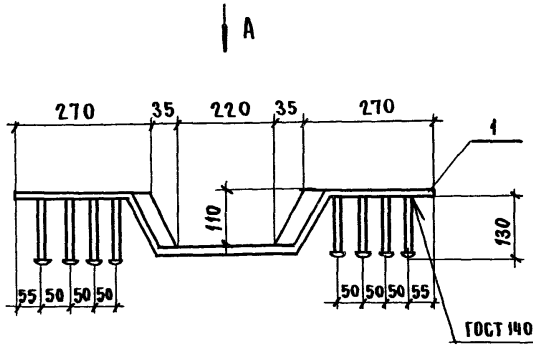

МН4... МН6

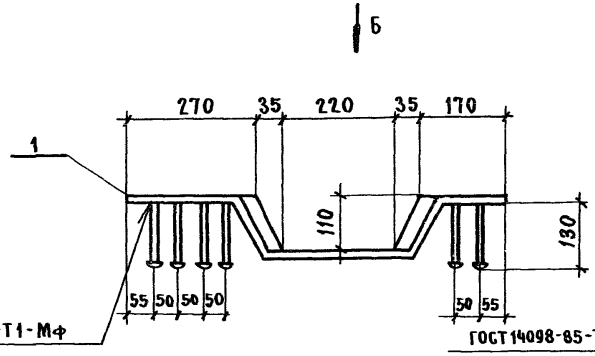

МН7 МН9

(зеркальное отражение МН4 МН6)

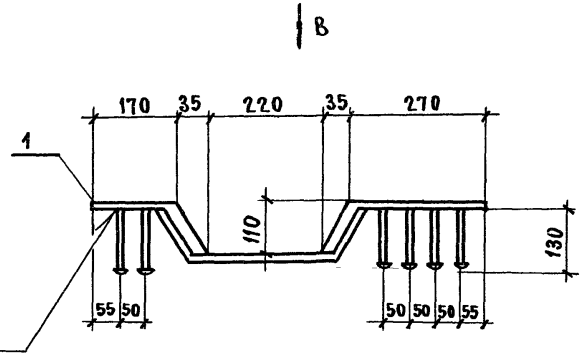

Вид А

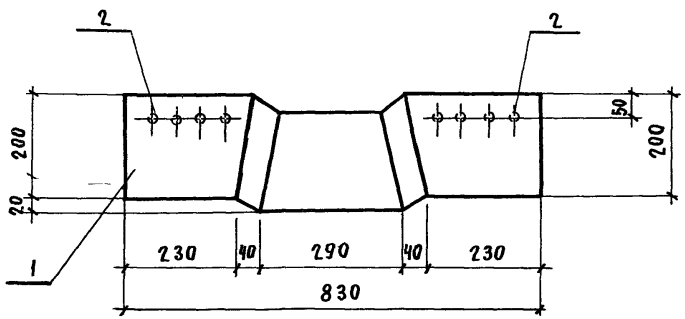

Вид Б

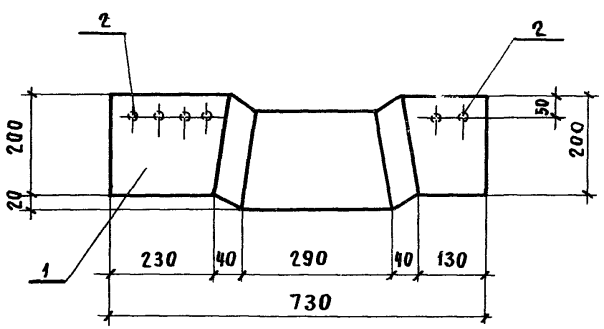

Вид В

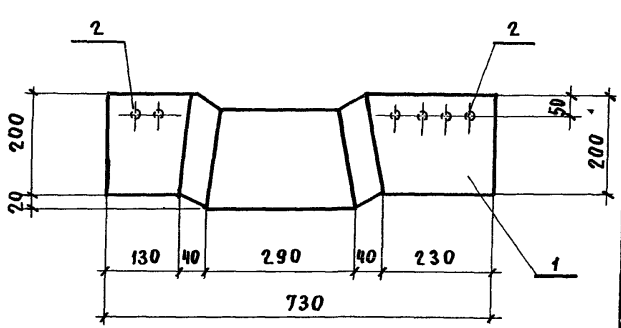

Спецификацию и развертку поз. 1 см. лист 2

Нач. СКО-1	Михайлов	
Н. контр.	Михайлов	
Гл. констр.	Матвеев	
Гл. инж. пр.	Альштейн	
Зав. бр.	Фокина	
Вед. инж.	Носова	
Инж. II к.	Пурмель	
Проверил	Носова	

1.420.1-24с.2-80

Изделие закладное МН1... МН9

Стадия	Лист	Листов
Р	1	2

Промстройпроект

Развертка поз. 1
для МН1... МН3

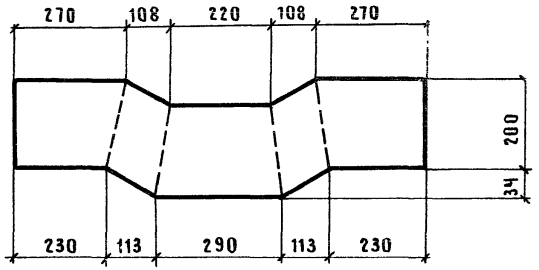

Развертка поз. 1
для МН4... МН6

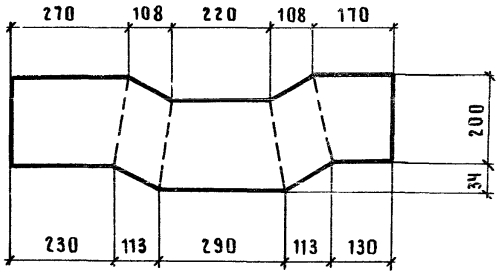

Развертка поз. 1
для МН7... МН9

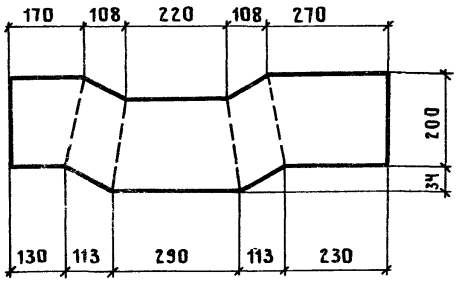

Марка изделия	Поз.	Наименование	Кол.	Масса ед., кг	Масса изделия, кг
МН1	1	Полоса $\frac{5-6\times234\ \text{ГОСТ}\ 82-70}{\text{ВСт3пс}\ 6-1}$ $\ell=976$	1	10,76	11,2
	2	ф 8 А III, $\ell=150$	8	0,06	
МН2	1	Полоса $\frac{5-7\times234\ \text{ГОСТ}\ 82-70}{\text{ВСт3пс}\ 6-1}$ $\ell=976$	1	12,55	13,4
	2	ф 10 А III, $\ell=155$	8	0,10	
МН3	1	Полоса $\frac{5-8\times234\ \text{ГОСТ}\ 82-70}{\text{ВСт3пс}\ 6-1}$ $\ell=976$	1	14,34	15,5
	2	ф 12 А III, $\ell=160$	8	0,14	
МН4, МН7	1	Полоса $\frac{5-6\times234\ \text{ГОСТ}\ 82-70}{\text{ВСт3пс}\ 6-1}$ $\ell=876$	1	9,65	10,0
	2	ф 8 А III, $\ell=150$	6	0,06	
МН5, МН8	1	Полоса $\frac{5-7\times234\ \text{ГОСТ}\ 82-70}{\text{ВСт3пс}\ 6-1}$ $\ell=876$	1	11,26	11,9
	2	ф 10 А III, $\ell=155$	6	0,10	
МН6, МН9	1	Полоса $\frac{5-8\times234\ \text{ГОСТ}\ 82-70}{\text{ВСт3пс}\ 6-1}$ $\ell=876$	1	12,87	13,7
	2	ф 12 А III, $\ell=160$	6	0,14	

1. Арматура класса А-III по ГОСТ 5781-82*.
2. Сталь марки ВСт3пс 6-1 по ТУ 14-1-3023-80.

МН10

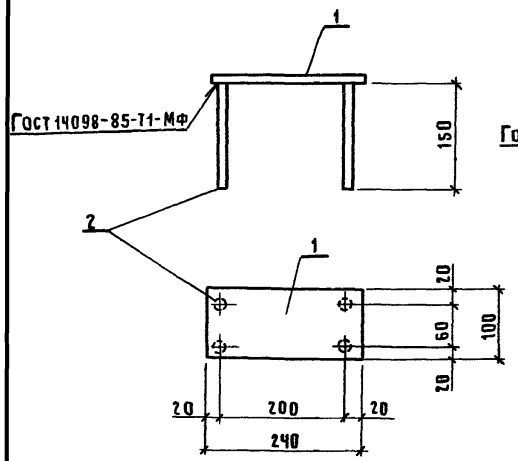

МН11

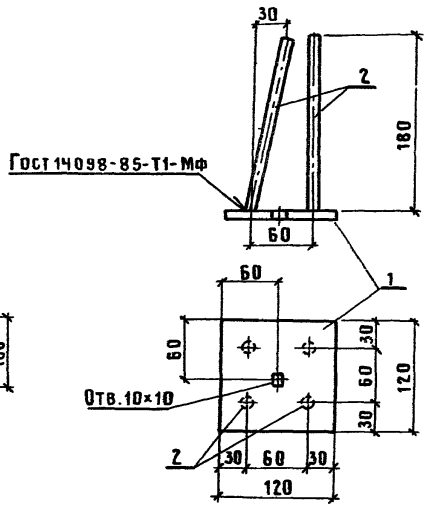

МН12

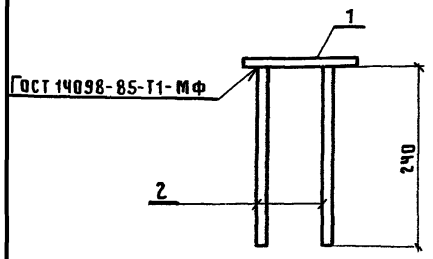

МН13

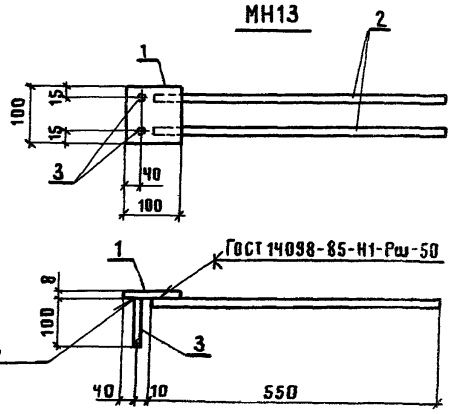

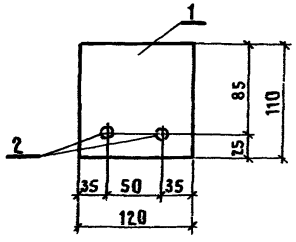

Марка изделия	Поз.	Наименование	Кол	Масса ед., кг	Масса изделия, кг
МН10	1	Полоса $\frac{5-6\times100\ \text{Гост}\ 103-76}{\text{Вст3пс}\ 6-1}$ ℓ=240	1	1,13	1,5
	2	ф 10 А III, ℓ=150	4	0,09	
МН11	1	Полоса $\frac{5-8\times120\ \text{Гост}\ 103-76}{\text{Вст3пс}\ 6-1}$ ℓ=120	1	0,90	1,4
	2	ф 10 А III, ℓ=180	4	0,12	
МН12	1	Полоса $\frac{5-6\times110\ \text{Гост}\ 103-76}{\text{Вст3пс}\ 6-1}$ ℓ=120	1	0,62	0,8
	2	ф 8 А III, ℓ=240	2	0,09	
МН13	1	Полоса $\frac{5-8\times100\ \text{Гост}\ 103-76}{\text{Вст3пс}\ 6-1}$ ℓ=100	1	0,63	1,7
	2	ф 12 А III, ℓ=550	2	0,49	
	3	10 А III, ℓ=100	2	0,06	

1. Арматура класса А-III по Гост 5781-82*.
2. Сталь марки Вст3пс 6-1 по ТУ 14-1-3023-80.

Нач.СКБ-1	Михайлов		
Н.контр.	Михайлов		
Гл.констр.	Матвеев		
Гл.инж.пр.	Альштейн		
Зав.бриг.	Фокина		
Вед.инж.	Носова		
Черт-конс.	Собачкина		
Провер.	Носова		

1.420.1-24с.2-81

Изделие закладное

МН10 ... МН13

Стадия	Лист	Листов
Р		1

ПРОМСТРОЙПРОЕКТ

МН14

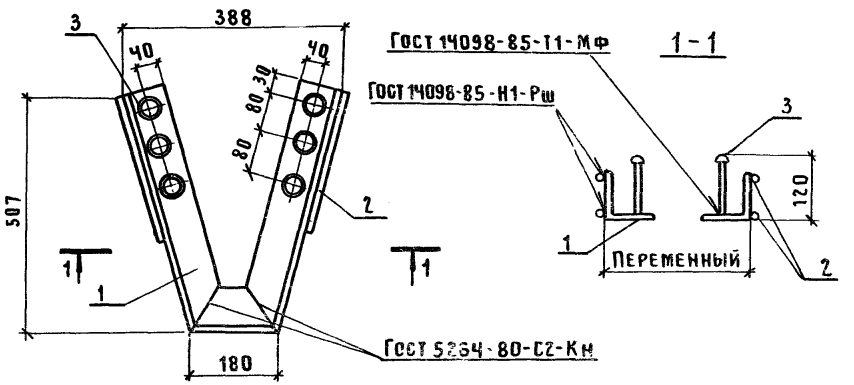

Марка изделия	Поз.	Наименование	Кол.	Масса ед., кг	Масса изделия, кг
МН14	1	Уголок L 90×9, ℓ=1180	1	14,40	16,2
	2	ф 16 А III, ℓ=200	4	0,32	
	3	10 А III, ℓ=135	6	0,08	
МН15, МН16, МН17	1	ф 28 А I, ℓ=420	1	2,03	2,7
	2	10 А III, ℓ=450	1	0,28	
	3	16 А III, ℓ=50	1	0,08	
	4	Полоса $\frac{56\times100\ \text{ГОСТ 82-70}^{*}}{\text{ВСт3пс6-1}\ \text{ТУ14-1-3023-80}}$ ℓ=50	1	0,23	
	5	ф 16 А III, ℓ=80	1	0,12	

Развертка поз.1

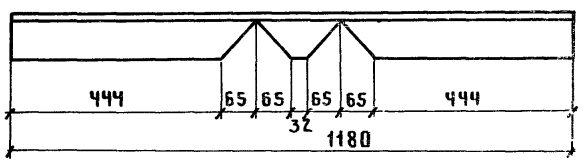

2 – 2

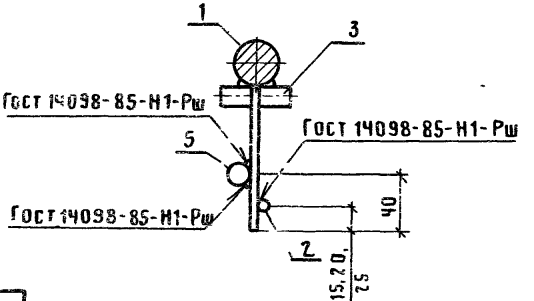

3 – 3

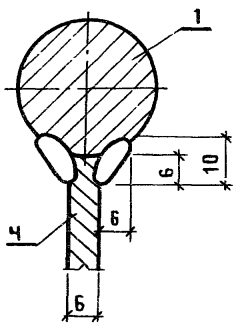

Ч – Ч

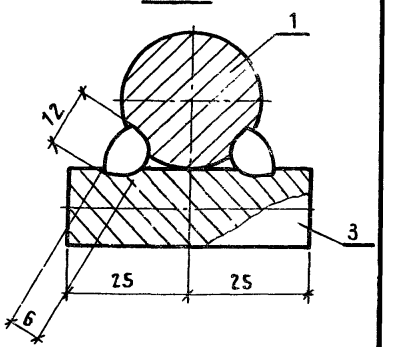

МН15 ... МН17

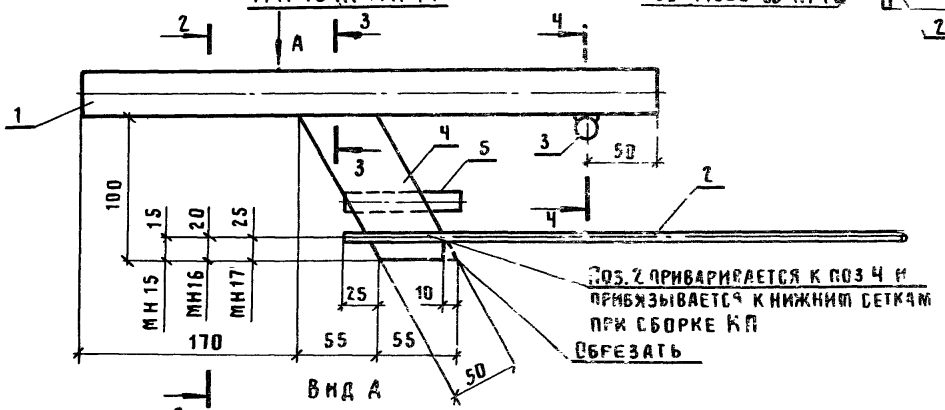

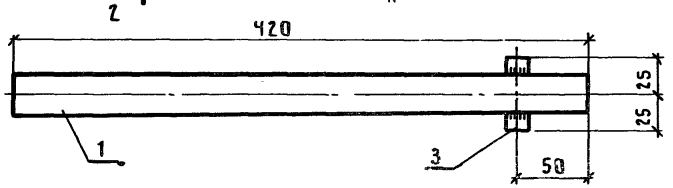

1. Приварку анкерной пластины (поз.Ч) к стержню (поз 1) из стали марки ВСт3пс6-1 производить электродами типа Э42А или Э46А без ожогов, кратеров и подрезки арматурного стержня с выводом начала и окончания сварки на анкерную пластину. (Для МН15...МН17).
2. Арматура класса А-III и А-I по ГОСТ 5781-82*, уголок L 90×9 по ГОСТ 8509-86.

Нач.СКО-1	Михайлов		1.420.1-24с.2-82
Н.контр.	Михайлов		
Гл.констр.	Матвеев		
Гл.инж.пр.	Екименко		Изделие закладное МН14...МН17
Зав.бриг.	Фокина		Стадия: Р; Лист: ; Листов: 1
Инж.Пкат	Пурмель		ПРОМСТРОЙПРОЕКТ

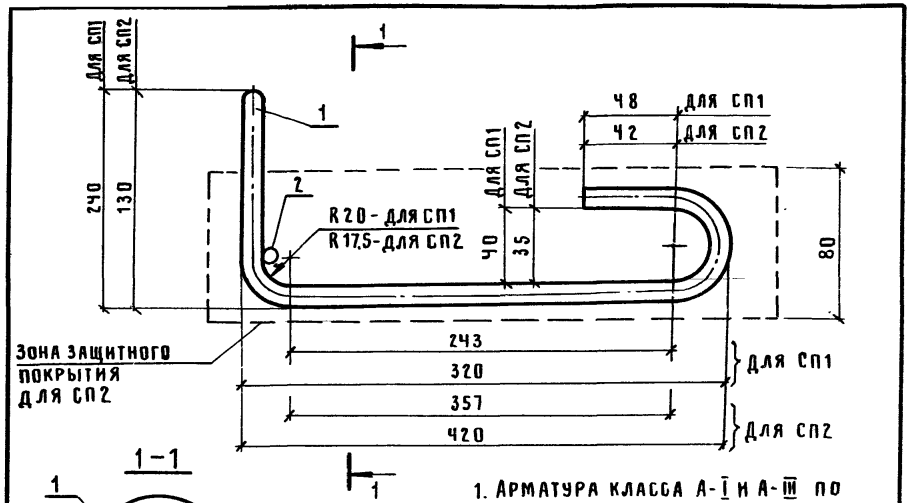

1. Арматура класса А-I и А-III по ГОСТ 5781-82*.
2. Поверхность СП2 и оцинковать в соответствии с требованиями СНиП 2.03.11-85.
3. Для монтажных петель СП1 и СП2 применять арматуру марки ВСт3сп2 и ВСт3пс2.
   При монтаже конструкций ниже минус 40°С не допускается применение стали марки ВСт3пс2.

Марка изделия	Поз.	Наименование	Кол.	Масса ед., кг	Масса изделия, кг
СП1	1	ф 16 А I, ℓ=1290	1	2,04	2,1
	2	6 А III, ℓ=120	1	0,03	
СП2	1	ф 14 А I, ℓ=1290	1	1,56	1,6
	2	6 А III, ℓ=120	1	0,03	

Нач.СКО-1	Михайлов			1.420.1-24с.2-83		
Н.контр.	Михайлов					
Гл.констр.	Матвеев					
Гл.инж.пр.	Екименко					
Зав.бриг.	Фокина			Составная позиция СП1, СП2	Стадия	Лист	Листов
Инж. IIкат.	Репенко				Р		1
					ПРОМСТРОЙПРОЕКТ		

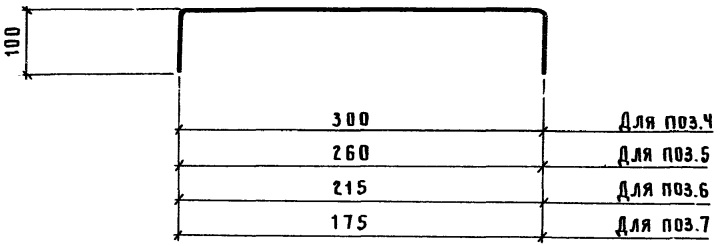

Поз.	Наименование	Кол.	Масса ед., кг
4	ф 8 А III, ℓ = 500	1	0,20
5	ф 8 А III, ℓ = 460	1	0,18
6	ф 8 А III, ℓ = 415	1	0,16
7	ф 8 А III, ℓ = 375	1	0,15

Арматура класса А-III по ГОСТ 5781-82*.

Инв.№подл. | Подпись и дата | Взам.инв.№

Нач.СКО-1	Михайлов			1.420.1-24с.2-84		
Н.контр.	Михайлов					
Гл.констр.	Матвеев					
Гл.инж.пр.	Екименко					
Зав.бриг.	Фокина			Позиция 4...7	Стадия	Лист	Листов
Инж. IIкат.	Репенко				Р		1
					ПРОМСТРОЙПРОЕКТ		

Ридом 1113

Марка капители	Изделия арматурные															Всего	Изделия закладные									Всего	Общий расход, кг
	Арматура класса																Арматура класса				Прокат марки						
	Вр-I			A-I				A-III									A-III				Вст3пс6-1						
	Гост 6727-80			Гост 5781-82													Гост 5781-82				Гост 103-76		Гост 82-70				
	ф4	ф5	Итого	ф6	ф8	ф16	Итого	ф6	ф8	ф10	ф12	ф14	ф16	ф18	ф20	Итого	ф8	ф10	ф12	Итого	-б=6	-б=8	-б=6	-б=7	-б=8	Итого		
КТ1-1С	14,6		14,6			8,2	8,2	14,6	7,7	69,7	88,8	14,2	47,7			233,9	256,7	5,6	1,9		7,5	4,8	3,6	86,0			94,4	101,9	358,6
КТ1-2С	14,6		14,6			8,2	8,2	14,6	7,7	48,9	29,8	94,2	85,7			266,0	288,7	5,6	1,9		7,5	4,8	3,6	86,0			94,4	101,9	405,6
КТ1-3С	14,2	0,8	15,0			8,2	8,2	14,6	7,7	48,9		94,2	85,7	67,2		318,3	341,5	5,6	1,9		7,5	4,8	3,6	86,0			94,4	101,9	443,4
КТ1-4С	14,6		14,6			8,2	8,2	14,6	7,7	84,5	58,8	11,6	40,5			217,7	240,5	5,6	1,9		7,5	4,8	3,6	86,0			94,4	101,9	342,4
КТ1-5С	15,0		15,0			8,2	8,2	14,6	7,7	75,7		73,6	63,4			235,0	258,2	5,6	1,9		7,5	4,8	3,6	86,0			94,4	101,9	360,1
КТ1-6С	14,6		14,6			8,2	8,2	14,6	7,7	48,9	21,4	128,4	76,0			289,0	311,7	5,6	1,9		7,5	4,8	3,6	86,0			94,4	101,9	413,6
КТ1-7С	14,6		14,6			8,2	8,2	14,6	7,7	48,9		139,8	69,6		59,6	340,2	363,0	5,6	1,9		7,5	4,8	3,6	86,0			94,4	101,9	464,9
КТ1-8С	14,2	1,6	15,8			8,2	8,2	14,6	7,7	48,9	21,4	80,0	38,0	84,8		295,4	319,4	5,6	1,9		7,5	4,8	3,6	86,0			94,4	101,9	421,3
КТ1-9С	14,2	1,0	15,2			8,2	8,2	14,6	7,7	65,3	21,2	99,4	12,6		59,6	281,0	304,4	5,6	1,9		7,5	4,8	3,6	86,0			94,4	101,9	406,3
КТ1-10С	14,2	1,6	15,8			8,2	8,2	14,6	7,7	48,9		19,4	12,6	179,4	95,2	377,8	401,8	5,6	1,9		7,5	4,8	3,6	86,0			94,4	101,9	503,7
КТ1-11С	14,2	1,6	15,8			8,2	8,2	14,6	7,7	48,9		71,2	12,6	116,8	59,6	334,4	358,4	5,6	1,9		7,5	4,8	3,6	86,0			94,4	101,9	460,3
КТ1-12С	14,6		14,6			8,2	8,2	14,6	4,8	53,3		175,0	56,8		59,6	364,1	386,9	1,6	8,3		9,9	4,8	3,6		100,4		108,8	118,7	505,6
КТ1-13С	14,6		14,6			8,2	8,2	14,6	4,8	53,3		68,4	186,9		59,6	387,6	410,4	1,6	8,3		9,9	4,8	3,6		100,4		108,8	118,7	529,1
КТ1-14С	14,2	0,8	15,0			8,2	8,2	14,6	4,8	42,9	29,6	19,4	101,4	115,2	59,6	387,1	410,7	1,6	8,3		9,9	4,8	3,6		100,4		108,8	118,7	529,4
КТ1-15С	14,6		14,6			8,2	8,2	14,6	4,8	53,3		68,6	202,7		59,6	403,6	426,4	1,6	1,9	8,8	12,3	4,8	3,6			114,8	123,2	135,5	561,9
КТ1-16С	14,2	1,2	15,4			8,2	8,2	14,6	4,8	53,3		39,8	240,7		59,6	412,8	436,4	1,6	1,9	8,8	12,3	4,8	3,6			114,8	123,2	135,5	571,9
КТ1-17С	14,2	0,8	15,0			8,2	8,2	14,6	4,8	42,9	51,0	34,8	215,6			363,7	386,9	1,6	1,9	8,8	12,3	4,8	3,6			114,8	123,2	135,5	532,4
КТ1-18С	13,4	2,0	15,4			8,2	8,2	14,6	4,8	42,9		60,2	101,4	115,2	58,6	398,7	422,3	1,6	1,9	8,8	12,3	4,8	3,6			114,8	123,2	135,5	557,8

Нач.СКО-1	Михайлов	
Н.контр.	Михайлов	
Гл.констр.	Матвеев	
Сл.инж.ОР	Екименко	
Зав.бриг.	Фокина	
Вед.инж.	Носова	
Инж.ПК.	Ускова	

1.420.1-24 с. 2-85 РС

Капители. Ведомость расхода стали, кг

Стадия	Лист	Листов
Р	1	5

ПРОМСТРОЙПРОЕКТ

Марка капители	Изделия арматурные															Изделия закладные									Общий расход, кг
	Арматура класса														Всего	Арматура класса				Прокат марки					Всего	
	Вр-I			A-I				A-III								A-III				Вст 3 пс 6-1						
	Гост 6727-80			Гост 5781-82												Гост 5781-82				Гост 103-76		Гост 82-70				
	ф4	ф5	Итого	ф6	ф8	ф16	Итого	ф6	ф8	ф10	ф12	ф14	ф16	ф18	ф20	Итого												
КТ1-1С-1	13,8		13,8		0,6	8,2	8,8	11,8	7,7	69,7	76,4	14,2	47,7			227,5	250,1	4,6	1,9		6,5	4,8	3,6	64,5			72,9	79,4	329,6
КТ1-2С-1	13,8		13,8		0,6	8,2	8,8	11,8	7,7	48,9	22,2	95,2	75,7			261,5	284,1	4,6	1,9		6,5	4,8	3,6	64,5			72,9	79,4	363,5
КТ1-3С-1	13,4	0,6	14,0		0,6	8,2	8,8	11,8	7,7	48,9		95,2	75,9	67,2		301,2	329,6	4,6	1,9		6,5	4,8	3,6	64,5			72,9	79,4	408,8
КТ1-4С-1	13,8		13,8		0,6	8,2	8,8	11,8	7,7	84,5	59,6	8,6	35,6			207,7	230,3	4,6	1,9		6,5	4,8	3,6	64,5			72,9	79,4	309,7
КТ1-5С-1	14,0		14,0		0,6	8,2	8,8	11,8	7,7	75,7		74,4	53,5			223,1	245,9	4,6	1,9		6,5	4,8	3,6	64,5			72,9	79,4	325,3
КТ1-6С-1	13,8		13,8		0,6	8,2	8,8	11,8	7,7	48,9	21,4	110,5	66,0			266,3	289,0	4,6	1,9		6,5	4,8	3,6	64,5			72,9	79,4	368,4
КТ1-7С-1	14,0		14,0		0,6	8,2	8,8	11,8	7,7	48,9	21,4	110,6	28,4		58,4	287,2	310,0	4,6	1,9		6,5	4,8	3,6	64,5			72,9	79,4	389,4
КТ1-8С-1	13,4	1,4	14,8		0,6	8,2	8,8	11,8	7,7	48,9	21,4	81,0	28,5	84,6		283,9	307,5	4,6	1,9		6,5	4,8	3,6	64,5			72,9	79,4	386,9
КТ1-9С-1	13,4	0,8	14,2		0,6	8,2	8,8	11,8	7,7	65,5	16,0	100,4	12,6		59,0	272,8	295,2	4,6	1,9		6,5	4,8	3,6	64,5			72,9	79,4	374,6
КТ1-10С-1	13,4	1,4	14,8		0,6	8,2	8,8	11,8	7,7	98,9		19,4	12,6	175,7	85,6	361,7	385,3	4,6	1,9		6,5	4,8	3,6	64,5			72,9	79,4	464,7
КТ1-11С-1	13,4	1,4	14,8		0,6	8,2	8,8	11,8	7,7	98,9		71,4	12,6	110,8	59,0	322,2	351,4	1,6	1,9		6,5	4,8	3,6	64,5			72,9	79,4	430,9
КТ1-12С-1	13,6	0,4	14,0		0,6	8,2	8,8	11,8	4,8	57,3		169,4	56,8		59,0	359,0	381,8	1,6	6,7		8,3	4,8	3,6	75,3			83,7	92,0	473,8
КТ1-13С-1	13,6	0,4	14,0		0,6	8,2	8,8	11,8	4,8	57,8		68,4	179,5		59,0	381,3	404,1	1,6	6,7		8,3	4,8	3,6	75,3			83,7	92,0	496,1
КТ1-14С-1	13,4	0,8	14,2		0,6	8,2	8,8	11,8	4,8	42,9	23,6	19,4	111,6	103,2	59,0	382,3	405,3	1,6	6,7		8,3	4,8	3,6	75,3			83,7	92,0	497,3
КТ1-15С-1	14,6	0,4	15,0		0,6	8,2	8,8	11,8	4,8	42,9	29,6	61,4	204,3		59,0	413,8	437,6	1,6	1,9	6,6	10,1	4,8	3,6	86,1			113,0	104,6	542,2
КТ1-16С-1	13,4	0,8	14,2		0,6	8,2	8,8	11,8	4,8	53,3		39,8	232,9		59,0	405,8	428,8	1,6	1,9	6,6	10,1	4,8	3,6	86,1			113,0	104,6	533,4
КТ1-17С-1	13,4	0,8	14,2		0,6	8,2	8,8	11,8	4,8	42,9	51,0	34,8	207,4			352,3	375,3	1,6	1,9	6,6	10,1	4,8	3,6	86,1			113,0	104,6	479,9
КТ1-18С-1	12,6	2,0	14,6		0,6	8,2	8,8	11,8	4,8	42,9		60,2	182,4	115,0	59,0	416,1	439,5	1,6	1,9	6,6	10,1	4,8	3,6	86,1			113,0	104,6	546,1

Марка капители	Изделия арматурные															Всего	Изделия закладные										Всего	Общий расход, кг
	Арматура класса																Арматура класса				Прокат марки							
	Вр-I			A-I				A-III									A-III				Вст3пс6-1							
	Гост 6727-80			Гост 5781-82													Гост 5781-82				Гост 103-76		Гост 82-70			Итого		
	ф4	ф5	Итого	ф6	ф8	ф16	Итого	ф6	ф8	ф10	ф12	ф14	ф16	ф18	ф20	Итого	ф8	ф10	ф12	Итого	-б=6	-б=8	-б=6	-б=7	-б=8			
КТ1-1С-2	12,8		12,8		1,2	8,2	9,4	9,3	7,7	69,7	71,8	14,2	47,7			220,4	243,6	3,6	1,9		5,5	4,8	3,6	43,0			51,4	56,9	299,5
КТ1-2С-2	12,8		12,8		1,2	8,2	9,4	9,3	7,7	48,9	22,2	97,2	66,2			251,5	273,7	3,6	1,9		5,5	4,8	3,6	43,0			51,4	56,9	330,6
КТ1-3С-2	12,4	0,8	13,2		1,2	8,2	9,4	9,3	7,7	48,9		96,2	66,5	57,2		295,8	318,4	3,6	1,9		5,5	4,8	3,6	43,0			51,4	56,9	375,3
КТ1-4С-2	12,8		12,8		1,2	8,2	9,4	9,3	7,7	84,5	60,4	5,6	31,7			198,8	221,0	3,6	1,9		5,5	4,8	3,6	43,0			51,4	56,9	277,9
КТ1-5С-2	13,0		13,0		1,2	8,2	9,4	9,3	7,7	75,7		75,2	44,1			212,0	234,4	3,6	1,9		5,5	4,8	3,6	43,0			51,4	56,9	291,5
КТ1-6С-2	12,8		12,8		1,2	8,2	9,4	9,3	7,7	48,9	21,4	111,7	56,6			255,6	277,8	3,6	1,9		5,5	4,8	3,6	43,0			51,4	56,9	334,7
КТ1-7С-2	13,0		13,0		1,2	8,2	9,4	9,3	7,7	48,9	21,4	122,8	19,0		58,4	287,5	309,9	3,6	1,9		5,5	4,8	3,6	43,0			51,4	56,9	366,8
КТ1-8С-2	12,4	1,4	13,8		1,2	8,2	9,4	9,3	7,7	48,9	21,4	82,0	19,1	84,9		273,3	296,5	3,6	1,9		5,5	4,8	3,6	43,0			51,4	56,9	353,4
КТ1-9С-2	12,4	0,8	13,2		1,2	8,2	9,4	9,3	7,7	65,3	10,8	101,4	12,6		58,4	265,5	288,1	3,6	1,9		5,5	4,8	3,6	43,0			51,4	56,9	345,0
КТ1-10С-2	12,4	1,4	13,8		1,2	8,2	9,4	9,3	7,7	48,9	19,4	12,6	172,0	76,6		346,5	368,7	3,6	1,9		5,5	4,8	3,6	43,0			51,4	56,9	425,6
КТ1-11С-2	12,4	1,6	14,0		1,2	8,2	9,4	9,3	7,7	48,9		65,8	16,4	104,8	58,4	311,3	334,7	3,6	1,9		5,5	4,8	3,6	43,0			51,4	56,9	391,6
КТ1-12С-2	12,4	0,6	13,0		1,2	8,2	9,4	9,3	4,8	53,3		169,2	56,8		58,4	351,8	373,6	1,6	5,1		6,7	4,8	3,6	50,2			58,6	65,3	442,9
КТ1-13С-2	12,8		12,8		1,2	8,2	9,4	9,3	4,8	53,3		68,4	171,7		58,4	365,9	388,1	1,6	5,1		6,7	4,8	3,6	50,2			58,6	65,3	457,9
КТ1-14С-2	12,4	0,8	13,2		1,2	8,2	9,4	9,3	4,8	42,9	29,6	19,4	119,8	91,2	58,4	375,4	398,0	1,6	5,1		6,7	4,8	3,6	50,2			58,6	65,3	462,7
КТ1-15С-2	13,6		13,6		1,2	8,2	9,4	9,3	4,8	42,9	29,6	56,4	206,1		58,4	408,1	430,5	1,6	1,9	4,4	7,9	4,8	3,6	57,4			65,8	73,7	503,6
КТ1-16С-2	12,4	0,8	13,2		1,2	8,2	9,4	9,3	4,8	53,3		39,8	225,3		58,4	391,5	413,5	1,6	1,9	4,4	7,9	4,8	3,6	57,4			65,8	73,7	487,2
КТ1-17С-2	12,4	0,8	13,2		1,2	8,2	9,4	9,3	4,8	42,8	51,0	34,8	199,8			342,6	364,6	1,6	1,9	4,4	7,9	4,8	3,6	57,4			65,8	73,7	438,3
КТ1-18С-2	11,6	2,0	13,6		1,2	8,2	9,4	9,3	4,8	42,9		60,2	107,2	91,0	58,4	373,8	396,8	1,6	1,9	4,4	7,9	4,8	3,6	57,4			65,8	73,7	470,5

Марка капители	Изделия арматурные															Всего	Изделия закладные										Всего	Общий расход, кг
	Арматура класса																Арматура класса				Прокат марки							
	Вр-I			A-I				A-III									A-III				ВСт3пс6-1							
	Гост 6727-80			Гост 5781-82													Гост 5781-82				Гост 103-76		Гост 82-70			Итого		
	ф4	ф5	Итого	ф6	ф8	ф16	Итого	ф6	ф8	ф10	ф12	ф14	ф16	ф18	ф20	Итого	ф8	ф10	ф12	Итого	-б=6	-б=8	-б=6	-б=7	-б=8			
КТ1л-1С-3	14,9		14,9		0,3	8,2	8,5	13,5	6,2	68,0	76,3	14,2	46,1			224,3	247,7	5,0	1,9		6,9	4,8	3,6	74,4			82,8	89,7	337,7
КТ1п-1С-3	14,9		14,9		0,3	8,2	8,5	13,5	6,2	68,0	76,3	14,2	46,1			224,3	247,7	5,0	1,9		6,9	4,8	3,6	74,4			82,8	89,7	337,7
КТ1л-2С-3	14,9		14,9		0,3	8,2	8,5	13,5	6,2	48,5	31,8	92,7	79,3			272,0	295,4	5,0	1,9		6,9	4,8	3,6	74,4			82,8	89,7	382,3
КТ1п-2С-3	14,9		14,9		0,3	8,2	8,5	13,5	6,2	48,5	31,8	92,7	79,3			272,0	295,4	5,0	1,9		6,9	4,8	3,6	74,4			82,8	89,7	382,3
КТ1л-3С-3	14,5	0,8	15,3		0,3	8,2	8,5	13,5	6,2	48,5		92,7	79,4	63,0		303,3	327,1	5,0	1,9		6,9	4,8	3,6	74,4			82,8	89,7	416,8
КТ1п-3С-3	14,5	0,8	15,3		0,3	8,2	8,5	13,5	6,2	48,5		92,7	79,4	63,0		303,3	327,1	5,0	1,9		6,9	4,8	3,6	74,4			82,8	89,7	416,8
КТ1л-4С-3	14,9		14,9		0,3	8,2	8,5	13,5	6,2	82,8	58,3	10,1	37,7			208,6	232,0	5,0	1,9		6,9	4,8	3,6	74,4			82,8	89,7	321,7
КТ1п-4С-3	14,9		14,9		0,3	8,2	8,5	13,5	6,2	82,8	58,3	10,1	37,7			208,6	232,0	5,0	1,9		6,9	4,8	3,6	74,4			82,8	89,7	321,7
КТ1л-5С-3	16,9		16,9		0,3	8,2	8,5	13,5	6,2	74,9		72,6	57,1			224,3	249,7	5,0	1,9		6,9	4,8	3,6	74,4			82,8	89,7	339,4
КТ1п-5С-3	16,9		16,9		0,3	8,2	8,5	13,5	6,2	74,9		72,6	57,1			224,3	249,7	5,0	1,9		6,9	4,8	3,6	74,4			82,8	89,7	339,4
КТ1л-6С-3	16,9		16,9		0,3	8,2	8,5	13,5	6,2	48,5	21,4	116,5	69,6			275,7	301,1	5,0	1,9		6,9	4,8	3,6	74,4			82,8	89,7	390,8
КТ1п-6С-3	16,9		16,9		0,3	8,2	8,5	13,5	6,2	48,5	21,4	116,5	69,6			275,7	301,1	5,0	1,9		6,9	4,8	3,6	74,4			82,8	89,7	390,8
КТ1л-7С-3	16,9		16,9		0,3	8,2	8,5	13,5	6,2	48,5		135,9	63,2		57,2	324,5	349,9	5,0	1,9		6,9	4,8	3,6	74,4			82,8	89,7	439,6
КТ1п-7С-3	16,9		16,9		0,3	8,2	8,5	13,5	6,2	48,5		135,9	63,2		57,2	324,5	349,9	5,0	1,9		6,9	4,8	3,6	74,4			82,8	89,7	439,6
КТ1л-8С-3	16,5	1,4	17,9		0,3	8,2	8,5	13,5	6,2	48,5		78,5	33,3	72,2		252,2	278,8	5,0	1,9		6,9	4,8	3,6	74,4			82,8	89,7	368,3
КТ1п-8С-3	16,5	1,4	17,9		0,3	8,2	8,5	13,5	6,2	48,5		78,5	33,3	72,2		252,2	278,8	5,0	1,9		6,9	4,8	3,6	74,4			82,8	89,7	368,3
КТ1л-9С-3	14,5	1,0	15,5		0,3	8,2	8,5	13,5	6,2	48,5		97,5	12,6	66,3	88,5	333,1	358,3	5,0	1,9		6,9	4,8	3,6	74,4			82,8	89,7	285,7
КТ1п-9С-3	14,5	1,0	15,5		0,3	8,2	8,5	13,5	6,2	48,5		97,5	12,6	66,3	88,5	333,1	358,3	5,0	1,9		6,9	4,8	3,6	74,4			82,8	89,7	285,7

Марка капители	Изделия арматурные																Изделия закладные										Общий расход, кг
	Арматура класса															Всего	Арматура класса				Прокат марки					Всего	
	Вр-I			А-I	А-II												А-III				Вст3пс6-1						
	Гост 6727-80			Гост 5781-82													Гост 5781-82				Гост 103-76		Гост 82-70				
	ф4	ф5	Итого	ф6	ф8	ф16	Итого	ф6	ф8	ф10	ф12	ф14	ф16	ф18	ф20	Итого	ф8	ф10	ф12	Итого	-б-6	-б-8	-б-6	-б-7	-б-8	Итого		
КТ1л-10С-3	14,5	1,4	15,9		0,3	8,2	8,5	13,5	6,2	48,5		19,4	12,6	170,4	34,0	304,6	329,0	5,0	1,9		6,9	4,8	3,6	74,4			82,8	89,7	418,7
КТ1п-10С-3	14,5	1,4	15,9		0,3	8,2	8,5	13,5	6,2	48,5		19,4	12,6	170,4	34,0	304,6	329,0	5,0	1,9		6,9	4,8	3,6	74,4			82,8	89,7	418,7
КТ1л-11С-3	14,5	1,4	15,9		0,3	8,2	8,5	13,5	6,2	48,5		70,7	45,8	90,0	57,1	331,8	356,2	5,0	1,9		6,9	4,8	3,6	74,4			82,8	89,7	445,9
КТ1п-11С-3	14,5	1,4	15,9		0,3	8,2	8,5	13,5	6,2	48,5		70,7	45,8	90,0	57,1	331,8	356,2	5,0	1,9		6,9	4,8	3,6	74,4			82,8	89,7	445,9
КТ1л-12С-3	15,0		15,0		0,3	8,2	8,5	13,5	3,6	52,5		164,8	56,6		57,1	348,1	371,6	5,0	1,9		6,9	4,8	3,6		86,7		95,1	104,2	475,6
КТ1п-12С-3	15,0		15,0		0,3	8,2	8,5	13,5	3,6	52,5		164,8	56,6		57,1	348,1	371,6	5,0	1,9		6,9	4,8	3,6		86,7		95,1	104,2	475,6
КТ1л-13С-3	14,9		14,9		0,3	8,2	8,5	13,5	3,6	52,5		68,5	175,5		57,1	370,1	394,1	5,0	1,9		6,9	4,8	3,6		86,7		95,1	104,2	498,4
КТ1п-13С-3	14,9		14,9		0,3	8,2	8,5	13,5	3,6	52,5		68,5	175,5		57,1	370,1	394,1	5,0	1,9		6,9	4,8	3,6		86,7		95,1	104,2	498,4
КТ1л-14С-3	14,4	0,8	15,2		0,3	8,2	8,5	13,5	3,6	46,9	28,6	19,4	72,4	172,1	57,1	413,6	437,3	7,2	1,9		9,1	4,8	3,6		86,7		95,1	104,2	541,5
КТ1п-14С-3	14,4	0,8	15,2		0,3	8,2	8,5	13,5	3,6	46,9	28,6	19,4	72,4	172,1	57,1	413,6	437,3	7,2	1,9		9,1	4,8	3,6		86,7		95,1	104,2	541,5
КТ1л-15С-3	14,8		14,8		0,3	8,2	8,5	13,5	3,6	52,5		60,0	195,6		57,1	382,8	405,1	1,6	1,9	7,4	10,9	4,8	3,6			99,1	107,5	118,4	524,0
КТ1п-15С-3	14,8		14,8		0,3	8,2	8,5	13,5	3,6	52,5		60,0	195,6		57,1	382,8	405,6	1,6	1,9	7,4	10,9	4,8	3,6			99,1	107,5	118,4	524,0
КТ1л-16С-3	14,4	0,8	15,2		0,3	8,2	8,5	13,5	3,6	52,5		39,8	228,8		57,1	395,3	419,2	1,6	1,9	7,4	10,9	4,8	3,6			99,1	107,5	118,4	537,6
КТ1п-16С-3	14,4	0,8	15,2		0,3	8,2	8,5	13,5	3,6	52,5		39,8	228,8		57,1	395,3	419,2	1,6	1,9	7,4	10,9	4,8	3,6			99,1	107,5	118,4	537,6
КТ1л-17С-3	14,4	0,8	15,2		0,3	8,2	8,5	13,5	3,6	42,5	48,0	34,9	202,1			344,4	368,2	1,6	1,9	7,4	10,9	4,8	3,6			99,1	107,5	118,4	486,7
КТ1п-17С-3	14,4	0,8	15,2		0,3	8,2	8,5	13,5	3,6	42,5	48,0	34,9	202,1			344,4	368,3	1,6	1,9	7,4	10,9	4,8	3,6			99,1	107,5	118,4	486,7
КТ1л-18С-3	13,6	2,0	15,0		0,3	8,2	8,5	13,5	3,6	42,5		58,8	62,4	171,8	57,1	409,7	433,8	1,6	1,9	7,4	10,9	4,8	3,6			99,1	107,5	118,4	552,2
КТ1п-18С-3	13,6	2,0	15,0		0,3	8,2	8,5	13,5	3,6	42,5		58,8	62,4	171,8	57,1	409,7	433,8	1,6	1,9	7,4	10,9	4,8	3,6			99,1	107,5	118,4	552,2

Марка межколонной плиты	Изделия арматурные. Арматура класса																		Всего
	Вр-I			A-I		A-III													
	Гост 6727-80			Гост 5781-82															
	ф4	ф5	Итого	ф16	Итого	ф6	ф8	ф10	ф12	ф14	ф16	ф18	ф20	ф22	ф25	ф28			Итого	
МП1-1С	19,2	0,4	19,6	6,2	6,2	23,5	16,3			48,7	14,0	39,6							142,1	167,9
МП1-2С	19,2	0,4	19,6	6,2	6,2	23,5	2,4	15,6	23,7		63,6	57,2							185,7	211,3
МП1-3С	19,2	0,4	19,6	6,2	6,2	17,9	23,0		23,7		63,6	31,6		38,2					198,0	223,8
МП1-4С	18,9	0,9	19,8	6,2	6,2	17,9	23,0	15,2	23,7			42,8	85,5	38,2					246,3	272,3
МП1-5С	19,2	0,4	19,6	6,2	6,2	24,9	13,0				63,9	31,6		38,2					171,6	197,4
МП1-6С	18,9	0,9	19,8	6,2	6,2	17,9	13,0	21,7				112,8		38,2					203,6	229,6
МП1-7С	18,9	0,9	19,8	6,2	6,2	17,9	13,0	21,7				42,8	84,3	38,2					217,9	243,9

Марка межколонной плиты	Изделия закладные. Арматура класса A-III Гост 5781-82					Прокат марки ВСт3пс6-1 Гост 103-76			Гост 8510-85			Всего	Общий расход, кг
	ф10	ф12	ф16		Итого	-б=8		Итого	L90×9		Итого		
МП1-1С	3,2	6,0	5,2		14,4	3,6		3,6	57,6		57,6	75,6	243,5
МП1-2С	3,2	6,0	5,2		14,4	3,6		3,6	57,6		57,6	75,6	286,9
МП1-3С	3,2	6,0	5,2		14,4	3,6		3,6	57,6		57,6	75,6	299,4
МП1-4С	3,2	6,0	5,2		14,4	3,6		3,6	57,6		57,6	75,6	347,9
МП1-5С	3,2	6,0	5,2		14,4	3,6		3,6	57,6		57,6	75,6	273,0
МП1-6С	3,2	6,0	5,2		14,4	3,6		3,6	57,6		57,6	75,6	305,2
МП1-7С	3,2	6,0	5,2		14,4	3,6		3,6	57,6		57,6	75,6	319,5

Нач.СКО-1	Михайлов	
Н.контр.	Михайлов	
Гл.констр.	Матвеев	
Гл.инж.пр.	Екименко	
Зав.бриг.	Фокина	
Черт.	Собачкина	

1.420.1-24с.2-86РС

Межколонные плиты. Ведомость расхода стали, кг

Стадия	Лист	Листов
Р	1	6

ПРОМСТРОЙПРОЕКТ

24700

Марка межколонной плиты	Изделия арматурные																		Всего
	Арматура класса																		
	Вр-I			A-I		A-III													
	Гост 6727-80					Гост 5781-82													
	ф4	ф5	Итого	ф16	Итого	ф6	ф8	ф10	ф12	ф14	ф16	ф18	ф20	ф22	ф25	ф28		Итого	
МП1-8С	19,2	0,4	19,6	6,2	6,2	23,5	2,4		31,1		77,9	39,6						174,5	200,3
МП1-9С	19,7	0,9	20,6	6,2	6,2	17,9	13,0	20,9	43,2			42,8	84,6	38,2				266,6	293,4
МП1-10С	18,9	0,4	19,3	6,2	6,2	18,5	13,0	15,0	23,7			14,0	21,7	120,4		61,8		288,7	314,1
МП1-11С	19,5	0,9	20,4	6,2	6,2	9,4	38,2		48,7		14,0	94,6		38,2				243,1	269,7
МП1-12С	18,9	0,9	19,8	6,2	6,2	9,4	48,2		23,7			42,8	84,6		48,2			256,9	282,9
МП1-13С	18,9	0,4	19,3	6,2	6,2	10,0	38,2	21,5				14,0	21,7	120,4		61,8		287,6	313,1
МП1-14С	19,7	0,4	20,1	6,2	6,2	10,0	38,2	20,6	37,2			14,0	21,7	120,4		61,8		323,9	350,2
МП1-15С	18,9	0,9	19,8	6,2	6,2	9,4	38,2	16,5	22,3		14,0	42,8	64,7	38,2				245,8	271,8
МП1-16С	18,9	0,4	20,3	6,2	6,2	10,0	38,2	15,6	23,7			14,0	88,7	77,4	48,2			315,8	342,3
МП1-17С	19,7	0,5	20,2	6,2	6,2	9,4	38,2		66,7			42,8	86,1			61,8		304,1	330,9
МП1-18С	18,9	0,4	19,3	6,2	6,2	15,9	38,2	15,6				14,0	21,7	120,4		61,8		287,6	313,1

Марка межколонной плиты	Изделия закладные											Общий расход, кг
	Арматура класса					Прокат - марки					Всего	
	A-III					Вст3пс6-1						
	Гост 5781-82					Гост 103-76			Гост 8510-86			
	ф10	ф12	ф16		Итого	-б=8		Итого	L90х9	Итого		
МП1-8С	3,2	6,0	5,2		14,4	3,6		3,6	57,6	57,6	75,6	275,9
МП1-9С	3,2	6,0	5,2		14,4	3,6		3,6	57,6	57,6	75,6	369,3
МП1-10С	3,2	6,0	5,2		14,4	3,6		3,6	57,6	57,6	75,6	388,9
МП1-11С	3,2	6,0	5,2		14,4	3,6		3,6	57,6	57,6	75,6	345,8
МП1-12С	3,2	6,0	5,2		14,4	3,6		3,6	57,6	57,6	75,6	359,5
МП1-13С	3,2	6,0	5,2		14,4	3,6		3,6	57,6	57,6	75,6	388,7
МП1-14С	3,2	6,0	5,2		14,4	3,6		3,6	57,6	57,6	75,6	425,8
МП1-15С	3,2	6,0	5,2		14,4	3,6		3,6	57,6	57,6	75,6	347,4
МП1-16С	3,2	6,0	5,2		14,4	3,6		3,6	57,6	57,6	75,6	417,8
МП1-17С	3,2	6,0	5,2		14,4	3,6		3,6	57,6	57,6	75,6	406,5
МП1-18С	3,2	6,0	5,2		14,4	3,6		3,6	57,6	57,6	75,6	388,7

Марка межколонной плиты	Изделия арматурные. Арматура класса Вр-I Гост 6727-80 ф4	ф5	Итого	А-I ф16	Итого	А-III Гост 5781-82 ф6	ф8	ф10	ф12	ф14	ф16	ф18	ф20	ф22	ф25	ф28			Итого	Всего
МП1-19С	19,7		19,7	6,2	6,2	10,0	38,2		66,7			14,0	21,7	121,4		60,6			333,4	359,7
МП1-1С-1	19,2		19,2	6,2	6,2	23,5	16,3			49,2	14,0	39,0							142,1	167,9
МП1-2С-1	19,2		19,2	6,2	6,2	23,5	2,4				64,2	56,6							185,7	211,3
МП1-3С-1	19,2		19,2	6,2	6,2	17,9	23,0		23,4		64,2	31,6		37,4					198,0	223,8
МП1-4С-1	18,9	0,5	19,4	6,2	6,2	17,9	23,0	15,2	23,4			42,8	86,4	37,4					246,3	272,3
МП1-5С-1	19,2		19,2	6,2	6,2	24,9	13,0				64,2	31,6		37,4					171,6	197,4
МП1-6С-1	18,9	0,5	19,4	6,2	6,2	17,9	13,0	21,5				112,8		37,4					203,6	229,6
МП1-7С-1	18,9	0,5	19,4	6,2	6,2	17,9	13,0	21,5				42,8	86,4	37,4					217,9	243,9
МП1-8С-1	19,2		19,2	6,2	6,2	23,5	2,4		30,6		78,2	39,0							174,5	200,3
МП1-9С-1	19,7	0,5	20,2	6,2	6,2	17,9	13,0	20,6	49,2			42,8	86,4	37,0					266,6	293,4
МП1-10С-1	18,9		18,9	6,2	6,2	18,5	13,0	15,6	23,4			14,0	21,7	121,4		60,6			288,7	314,1

Марка межколонной плиты	Изделия закладные. Арматура класса А-III Гост 5781-82 ф10	ф12	ф16		Итого	Прокат марки Вст3пс6-1 Гост 103-76 -6-8		Итого	Гост 8510-85 L90x9		Итого	Всего	Общий расход, кг
МП1-19С	3,2	6,0	5,2		14,4	3,6		3,6	57,6		57,6	75,6	435,3
МП1-1С-1	2,6	3,0	5,2		10,8	1,8		1,8	57,6		57,6	70,2	238,1
МП1-2С-1	2,6	3,0	5,2		10,8	1,8		1,8	57,6		57,6	70,2	281,5
МП1-3С-1	2,6	3,0	5,2		10,8	1,8		1,8	57,6		57,6	70,2	294,0
МП1-4С-1	2,6	3,0	5,2		10,8	1,8		1,8	57,6		57,6	70,2	342,6
МП1-5С-1	2,6	3,0	5,2		10,8	1,8		1,8	57,6		57,6	70,2	267,6
МП1-6С-1	2,6	3,0	5,2		10,8	1,8		1,8	57,6		57,6	70,2	299,8
МП1-7С-1	2,6	3,0	5,2		10,8	1,8		1,8	57,6		57,6	70,2	314,1
МП1-8С-1	2,6	3,0	5,2		10,8	1,8		1,8	57,6		57,6	70,2	270,5
МП1-9С-1	2,6	3,0	5,2		10,8	1,8		1,8	57,6		57,6	70,2	363,9
МП1-10С-1	2,6	3,0	5,2		10,8	1,8		1,8	57,6		57,6	70,2	383,5

Марка межколонной плиты	Изделия арматурные																		Всего
	Арматура класса																		
	Вр-I			A-I		A-III													
	ГОСТ 6727-80			ГОСТ 5781-82															
	ф4	ф5	Итого	ф16	Итого	ф6	ф8	ф10	ф12	ф14	ф16	ф18	ф20	ф22	ф25	ф28			Итого	
МП1-11С-1	19,5	0,9	20,4	6,2	6,2	9,4	38,2		48,7		14,0	94,6		38,2					243,1	269,7
МП1-12С-1	18,9	0,9	19,8	6,2	6,2	9,4	48,2		23,7			42,8	84,6		48,2				256,9	282,9
МП1-13С-1	18,9	0,4	19,3	6,2	6,2	10,0	38,2	21,5				14,0	21,7	120,4		61,8			287,6	313,1
МП1-14С-1	19,7	0,4	20,1	6,2	6,2	10,0	38,2	20,6	37,2			14,0	21,7	120,4		61,8			323,9	350,2
МП1-15С-1	18,9	0,9	19,8	6,2	6,2	9,4	38,2	16,5	22,3		14,0	42,8	64,7	38,2					245,8	271,8
МП1-16С-1	18,9	0,4	19,3	6,2	6,2	10,0	38,2	15,6	23,7			14,0	88,7	77,4	48,2				315,8	342,3
МП1-17С-1	19,7	0,5	20,2	6,2	6,2	9,4	38,2		56,7			42,8	86,1			61,8			304,1	330,9
МП1-18С-1	18,9		18,9	6,2	6,2	15,9	38,2	15,6				14,0	21,7	120,4		61,8			287,6	313,1
МП1-19С-1	19,7		19,7	6,2	6,2	10,0	38,2		56,7			14,0	21,7	120,4		61,8			332,6	358,5
МП1-7С-2	17,9	0,9	18,8	6,2	6,2	22,0	13,0	31,6				42,8	85,6	38,2					233,2	258,2
МП1-17С-2	18,2	0,9	19,1	6,2	6,2	6,4	59,4		81,0			42,8	85,6			61,8			337,0	362,3

Марка межколонной плиты	Изделия закладные											Всего	Общий расход, кг
	Арматура класса					Прокат марки							
	A-III					Вст3пс6-1							
	ГОСТ 5781-82					ГОСТ 103-76			ГОСТ 8510-86				
	ф10	ф12	ф16		Итого	-б=8		Итого	L90×9		Итого		
МП1-11С-1	2,6	3,0	5,2		10,8	1,8		1,8	57,6		57,6	70,2	340,4
МП1-12С-1	2,6	3,0	5,2		10,8	1,8		1,8	57,6		57,6	70,2	354,1
МП1-13С-1	2,6	3,0	5,2		10,8	1,8		1,8	57,6		57,6	70,2	383,3
МП1-14С-1	2,6	3,0	5,2		10,8	1,8		1,8	57,6		57,6	70,2	420,4
МП1-15С-1	2,6	3,0	5,2		10,8	1,8		1,8	57,6		57,6	70,2	342,0
МП1-16С-1	2,6	3,0	5,2		10,8	1,8		1,8	57,6		57,6	70,2	412,4
МП1-17С-1	2,6	3,0	5,2		10,8	1,8		1,8	57,6		57,6	70,2	401,1
МП1-18С-1	2,6	3,0	5,2		10,8	1,8		1,8	57,6		57,6	70,2	383,3
МП1-19С-1	2,6	3,0	5,2		10,8	1,8		1,8	57,6		57,6	70,2	429,9
МП1-7С-2	3,2	6,0	5,2		14,4	3,6		3,6	57,6		57,6	75,6	333,8
МП1-17С-2	3,2	6,0	5,2		14,4	3,6		3,6	57,6		57,6	75,6	437,9

Марка межколонной плиты	Изделия арматурные. Арматура класса Вр-I Гост 6727-80 ф4	ф5	Итого	А-I ф16	Итого	А-III Гост 5781-82 ф6	ф8	ф10	ф12	ф14	ф16	ф18	ф20	ф22	ф25	ф28			Итого	Всего
МП1-7С-3	17,9	0,9	18,8	6,2	6,2	22,0	13,3	31,6				42,8	85,6	38,2					233,2	258,2
МП1-17С-3	18,2	0,9	19,1	6,2	6,2	6,4	59,4		81,0			42,8	85,6			61,8			337,0	362,3
МП2-1С	17,2	0,4	17,6	6,2	6,2	23,3	16,2			36,8	24,4	42,6							143,9	167,7
МП2-2С	17,1	0,5	17,6	6,2	6,2	23,3	2,4	15,6	23,7		47,7	69,7	4,4						186,8	210,4
МП2-3С	17,1	0,5	17,6	6,2	6,2	17,7	23,0		23,7		47,7	44,7	4,4	38,1					199,3	223,1
МП2-4С	16,9	0,8	17,7	6,2	6,2	17,8	23,0		23,7			36,6	69,5	63,2					233,8	257,7
МП2-5С	17,0	0,5	17,5	6,2	6,2	25,4	13,0				47,7	44,7	4,4	38,8					173,4	197,6
МП2-6С	16,9	0,9	17,8	6,2	6,2	17,7	13,0	21,7				92,0	20,6	38,2					203,2	227,2
МП2-7С	16,9	0,8	17,8	6,2	6,2	17,7	13,0	21,7				35,6	69,5	63,2					220,7	244,2
МП2-8С	17,0	0,5	17,5	6,2	6,2	23,3	2,4		31,1		61,7	52,5	4,4						175,4	199,1
МП2-9С	17,1	0,8	17,9	6,2	6,2	17,8	12,0	20,3	37,2			35,6	69,5	62,9					255,2	279,4

Марка межколонной плиты	Изделия закладные. Арматура класса А-III Гост 5781-82 ф10	ф12	ф16		Итого	Прокат марки Вст3пс6-1 Гост 103-76 -6=8		Итого	Гост 8510-85 590х9		Итого	Всего	Общий расход, кг
МП1-7С-3	2,6	3,0	5,2		10,8	1,8		1,8	57,6		57,6	70,2	328,4
МП1-17С-3	2,6	3,0	5,2		10,8	1,8		1,8	57,6		57,6	70,2	432,5
МП2-1С	2,6	3,0	5,2		10,8	1,8		1,8	57,6		57,6	70,2	237,9
МП2-2С	2,6	3,0	5,2		10,8	1,8		1,8	57,6		57,6	70,2	280,6
МП2-3С	2,6	3,0	5,2		10,8	1,8		1,8	57,6		57,6	70,2	293,3
МП2-4С	2,6	3,0	5,2		10,8	1,8		1,8	57,6		57,6	70,2	327,9
МП2-5С	2,6	3,0	5,2		10,8	1,8		1,8	57,6		57,6	70,2	267,8
МП2-6С	2,6	3,0	5,2		10,8	1,8		1,8	57,6		57,6	70,2	297,4
МП2-7С	2,6	3,0	5,2		10,8	1,8		1,8	57,6		57,6	70,2	314,4
МП2-8С	2,6	3,0	5,2		10,8	1,8		1,8	57,6		57,6	70,2	269,3
МП2-9С	2,6	3,0	5,2		10,8	1,8		1,8	57,6		57,6	70,2	349,6

Марка межколонной плиты	Изделия арматурные. Арматура класса																		Всего
	Вр-I ГОСТ 6727-80			A-I		A-III ГОСТ 5781-82													
	ф4	ф5	Итого	ф16	Итого	ф6	ф8	ф10	ф12	ф14	ф16	ф18	ф20	ф22	ф25	ф28			Итого	
МП2-10С	16,9	0,4	17,3	6,2	6,2	18,2	13,2	15,6	23,7			14,0	21,8	90,3	24,9	70,5			292,2	315,7
МП2-11С	17,0	0,9	17,9	6,2	6,2	15,9	24,4	1,9	44,9			117,6	20,6						227,4	251,5
МП2-12С	17,0	0,8	17,8	6,2	6,2	10,4	45,0		23,7			53,2	47,9	62,4					243,1	267,1
МП2-13С	16,9	0,4	17,3	6,2	6,2	10,5	35,2	21,5				14,0	21,8	90,3	24,9	70,5			288,7	312,2
МП2-14С	17,6	0,4	18,0	6,2	6,2	10,5	35,2	20,3	37,2			14,0	21,9	90,3	24,9	70,5			324,9	349,1
МП2-15С	16,9	0,8	17,8	6,2	6,2	10,4	35,0	16,5	22,3		14,0	35,6	48,5	62,9					245,2	269,2
МП2-16С	17,0	0,4	17,4	6,2	6,2	10,9	35,0	15,6	23,7			14,0	71,9	63,4	74,1				308,6	332,3
МП2-17С	17,6	0,8	18,4	6,2	6,2	10,4	35,0	1,9	63,5			35,6	69,5	24,7		61,8			302,4	327,0
МП2-18С	17,0	0,4	17,4	6,2	6,2	16,7	35,2	15,6				14,0	21,9	90,3	24,9	70,5			288,8	312,4
МП2-19С	17,2	0,4	17,6	6,2	6,2	10,6	35,2	1,9	63,5			14,0	21,9	90,3	24,9	70,5			332,5	356,3

Марка межколонной плиты	Изделия закладные. Арматура класса A-III ГОСТ 5781-82					Прокат марки ВСт3пс6-1 ГОСТ 103-76			ГОСТ 8510-85			Всего	Общий расход, кг
	ф10	ф12	ф16		Итого	δ=8		Итого	L80x5		Итого		
МП2-10С	2,6	3,0	5,2		10,8	1,8		1,8	57,6		57,6	70,2	385,9
МП2-11С	2,6	3,0	5,2		10,8	1,8		1,8	57,6		57,6	70,2	321,7
МП2-12С	2,6	3,0	5,2		10,8	1,8		1,8	57,6		57,6	70,2	337,3
МП2-13С	2,6	3,0	5,2		10,8	1,8		1,8	57,6		57,6	70,2	382,4
МП2-14С	2,6	3,0	5,2		10,8	1,8		1,8	57,6		57,6	70,2	419,3
МП2-15С	2,6	3,0	5,2		10,8	1,8		1,8	57,6		57,6	70,2	339,4
МП2-16С	2,6	3,0	5,2		10,8	1,8		1,8	57,6		57,6	70,2	402,5
МП2-17С	2,6	3,0	5,2		10,8	1,8		1,8	57,6		57,6	70,2	397,2
МП2-18С	2,6	3,0	5,2		10,8	1,8		1,8	57,6		57,6	70,2	382,6
МП2-19С	2,6	3,0	5,2		10,8	1,8		1,8	57,6		57,6	70,2	426,5

Марка пролетной плиты	Изделия арматурные										Изделия закладные								Общий расход, кг
	Арматура класса									Всего	Арматура класса					Прокат марки		Всего	
	А-I			А-III				Вр-I			А-I		А-III			ВСт3пс6-1 ТУ14-1-3023-80			
	Гост 5781-82*							Гост 6727-80			Гост 5781-82*					Гост 82-70*			
	ф8	ф14	Итого	ф6	ф8	ф10	Итого	ф4	Итого		ф28	Итого	ф10	ф16	Итого	-б=6	Итого		
ПП1-1	2,2	6,2	8,4	0,2		58,4	58,6	28,5	28,5	95,5	24,4	24,4	3,4	2,5	5,9	2,8	2,8	33,1	128,6
ПП1-2	2,2	6,2	8,4	0,2	65,5		65,7	28,5	28,5	102,6	24,4	24,4	3,4	2,5	5,9	2,8	2,8	33,1	135,7
ПП1-3	2,2	6,2	8,4	0,2	70,2		70,4	40,8	40,8	119,6	24,4	24,4	3,4	2,5	5,9	2,8	2,8	33,1	152,7
ПП1-4	2,2	6,2	8,4	0,2		102,3	102,5	28,5	28,5	139,4	24,4	24,4	3,4	2,5	5,9	2,8	2,8	33,1	172,5
ПП1-5	2,2	6,2	8,4	0,2		109,6	109,8	40,8	40,8	159,0	24,4	24,4	3,4	2,5	5,9	2,8	2,8	33,1	192,1
ПП1-6	2,2	6,2	8,4	0,2		146,1	146,3	28,5	28,5	183,2	24,4	24,4	3,4	2,5	5,9	2,8	2,8	33,1	216,3
ПП1-2-1	2,2	6,2	8,4	0,2	68,0		68,2	40,6	40,6	117,2	24,4	24,4	3,4	2,5	5,9	2,8	2,8	33,1	150,3
ПП1-4-1	2,2	6,2	8,4	0,2		105,8	106,0	40,6	40,6	155,0	24,4	24,4	3,4	2,5	5,9	2,8	2,8	33,1	188,1

Нач.СКО-1	Михайлов	
Н.контр	Михайлов	
Гл.констр	Матвеев	
Гл.инж пр	Екименко	
Б.бриг	Фокина	
Ж.ЕКАТ	Пурмель	

1.420.1-24с.2-87 РС

Пролетные плиты. Ведомость расхода стали, кг

Стадия	Лист	Листов
Р		1

ПРОМСТРОЙПРОЕКТ

24304 (154)

gost.e-ecolog.ru